Genie®

GTH 2306

CATALOGO PARTI DI RICAMBIO
SPARE PARTS CATALOGUE
CATALOQUE DE PIECES DETACHEES
ERSATZTEILKATALOG
CATALOGO DE PIEZAS DE REPUESTO

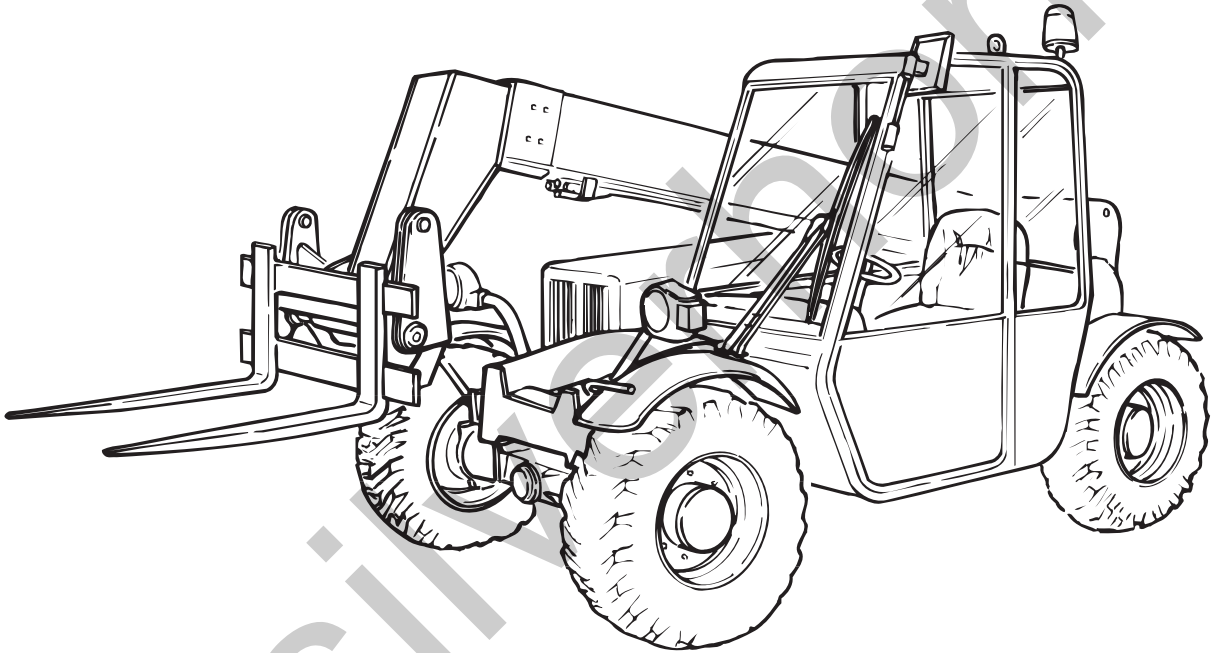

CR 57.0402.7000
Rev.1 03/2003

Matr.

silvershorn.co.uk

EUROPEAN TECHNICAL SERVICES

GENIE FRANCE
10 Z.A. de la Croix Saint-Mathieu
28320 Gallardon
France
Tel. : 0033 (0)2 37 26 09 99
Fax : 0033 (0)2 37 26 09 98

GENIE GERMANY
Finienweg 3
28832 Achim/Bremen
Germany
Tel. : 0049 (0)4202 8852 0
Fax : 0049 (0)4202 8852 20

GENIE IBÉRICA
Gaià 31
Poligono Industrial Plà d'en Coll
08110 Montcada i Reixac
Barcelona
Spain
Tel. : 0034 93 579 5090
Fax : 0034 93 579 5091

GENIE SCANDINAVIA
Tagenevägen 72
425 37 Hisings Kärra
Sweden
Tel. : 0046 315 751 00
Fax : 0046 315 790 20

GENIE UK
The Maltings
Wharf Road
Grantham
Lincs NG31 6BH
United Kingdom
Tel. : 0044 (0)1476 584333
Fax : 0044 (0)1476 58433

TEREXLIFT S.r.l.
Tutti i diritti riservati - Stampato in Italia
Nessuna parte di questo manuale può essere riprodotta, memorizzata in un sistema di archiviazione o trasmessa a terzi in qualsiasi forma o con qualsiasi mezzo, senza una preventiva autorizzazione scritta di TEREXLIFT S.r.l.
TEREXLIFT S.r.l si riserva il diritto di apportare in qualsiasi momento e senza preavviso, modifiche e miglioramenti ai suoi prodotti allo scopo di elevarne costantemente la qualità, pertanto anche questa pubblicazione può essere soggetta a modifiche.

TEREXLIFT S.r.l.
All rights reserved - Printed in Italy
Neither the whole of this document nor any individual portion there of may be reproduced, stored on an electronic filing system or transmitted to third parties in any form or by any means, without the prior written consent of TEREXLIFT S.r.l
The technical data contained in this document is indicative and not binding, insofar as TEREXLIFT S.r.l reserves the right to make modifications and improvements to its products at any time in order to enhance the quality thereof.

TEREXLIFT S.r.l.
Tous droits réservés - Imprimé en Italie
Il est interdit de procéder à la reproduction intégrale ou partielle de ce document, à sa mise en mémoire dans un système d'archives ou à sa transmission à des tiers sous n'importe quelle fomm sans l'autorisation écrite préalable de TEREXLIFT S.r.l
Les données techniques contenues dans ce document sont fournies à titre indicatif et non contraignant, dans la mesure où TEREXLIFT S.r.l se réserve le droit d'apporter en tout moment des modifications et des améliorations à ses produits pour en élever constamment la qualité.

TEREXLIFT S.r.l.
Alle Rechte vorbehalten - Gedruckt in Italien.
Das gesamte vorliegende Dokument und einzeine Teile davon dürfen ohne die vorherige, schriftliche Genchmigung von TEREXLIFT S.r.l in keiner Weise wiedergegeben, archiviert, gespeichert oder an Dritte weitergegeben werden.
Die im vorliegenden Dokument enthaltenen technischen Daten sind unverbindlich. Aufgrund der ständigen QualitätssteIgerung behält sich TEREXLIFT S.r.l das Recht vor, jederzeit Änderungen und Verbesserungen an den Produkten vorzunchmen.

TEREXLIFT S.r.l.
Todos los derechos reservados - Impreso en Italia
Ninguna parte de esta publicación puede ser reproducida, almacenada o transmitida de ninguna forma, no por ningún medio, sin la previa autorización escrita por parte de TEREXLIFT S.r.l
Los datos técnicos contenidos en este documento son indicativos y no constituyen compromiso, ya que TEREXLIFT S.r.l se reserva el derecho de realizar en cualquier momento modificaciones y mejoras en sus productos con el obleto de incrementar constantemente su calidad.

silverhorn.co.uk

ITALIANO

INTRODUZIONE ..... pagina 4
DESCRIZIONE DELLA TAVOLA RICAMBI ..... pagina 6
SPIEGAZIONE DEI SIMBOLI USATI ..... pagina 8
ISTRUZIONI PER L'ORDINAZIONE DEI RICAMBI ..... pagina 9
INDICE DEI GRUPPI FUNZIONALI ..... pagina ..... a seguire
TAVOLE RICAMBI ..... pagina ..... a seguire
INDICE PROGRESSIVO DELLE TAVOLE ..... pagina ..... a seguire
INDICE SOMMARIZZATO DELLE PARTI DI RICAMBIO ..... pagina ..... a seguire

ENGLISH

INTRODUCTION ..... page 4
DESCRIPTION OF SPARE PARTS ILLUSTRATION ..... page 6
EXPLANATION OF SYMBOLS USED ..... page 8
ORDERING PARTS ..... page 9
INDEX OF MACHINE GROUPS AND ASSEMBLIES ..... page ..... and foll.
SPARE PART ILLUSTRATIONS ..... page ..... and foll.
NUMERICAL INDEX OF ILLUSTRATIONS ..... page ..... and foll.
SUMMARY INDEX OF SPARE PARTS ..... page ..... and foll.

FRANÇAIS

INTRODUCTION ..... page 4
DESCRIPTION DU TABLEAU DES PIECES DE RECHANGE ..... page 6
EXPLICATION DES SYMBOLES UTILISES ..... page 8
CONSIGNES POUR LA COMMANDE ..... page 9
INDEX DES GROUPES FONCTIONNELS DE LA MACHINE ..... page ..... à suivre
TABLEAU DES PIECES DE RECHANGE ..... page ..... à suivre
INDEX PROGRESSIF DES TABLEAUX DES PIECES DE RECHANGE ..... page ..... à suivre
INDEX SOMMAIRE DES PIECES DE RECHANGE ..... page ..... à suivre

DEUTSCH

EINLEITUNG ..... Seite 4
BESCHREIBUNG DER ERSATZTEIL-ÜBERSICHT ..... Seite 6
ERKLÄRUNG DER VERWENDETEN SYMBOLE ..... Seite 8
ANWEISUNGEN FÜR DIE BESTELLUNG ..... Seite 10
VERZEICHNIS DER MASCHINENGRUPPEN ..... Seite ..... anschließend
ERSATZTEIL-ÜBERSICHTEN ..... Seite ..... anschließend
NUMMERNVERZEICHNIS DER ERSATZTEIL-ÜBERSICHTEN ..... Seite ..... anschließend
ZUSAMMENFASSUNG DER ERSATZTEILE ..... Seite ..... anschließend

ESPAÑOL

INTRODUCCION ..... página 4
DESCRIPCION DE LA TABLA DE RECAMBIOS ..... página 6
EXPLICACION DE LOS SIMBOLOS UTILIZADOS ..... página 8
INSTRUCCIONES DE PEDIDO ..... página 10
INDICE DE LOS GRUPOS FUNCIONALES DE LA MAQUINA ..... página ..... a cont.
TABLAS Y RECAMBIOS ..... página ..... a cont.
INDICE PROGRESIVO DE LAS TABLAS DE RECAMBIOS ..... página ..... a cont.
INDICE RESUMIDO DE LAS PARTES DE RECAMBIO ..... página ..... a cont.

silvernorn.co.uk

ITALIANO

- Questo catalogo è stato realizzato per consentire la ricerca e l'ordinazione delle parti di ricambio, e per verificare la posizione di montaggio delle parti di ricambio a magazzino.
- Il catalogo è così composto: da pagina 4 a pagina 10 vi sono le istruzioni di consultazione e di ordinazione delle parti di ricambio (impaginate in senso verticale); da pagina 11 in poi vi sono le vere e proprie pagine di consultazione del catalogo (impaginate in senso orizzontale).
- Ogni macchina è suddivisa in gruppi funzionali, come illustrato a pagina 11, e ciascun gruppo può essere composto da una o più tavole in funzione della sua complessità.
- L'indice dei gruppi funzionali è la ***chiave di ricerca principale*** attraverso la quale si giunge alla tavola ricambi desiderata e, successivamente, alla parte desiderata.

  N.B. Le tavole ricambi sono presentate in ordine di codice progressivo (dal più basso al più alto): un utilizzatore esperto può consultare le tavole senza dover passare ogni volta dall'indice dei gruppi funzionali.
- Una ***chiave di ricerca secondaria*** è rappresentata dall'indice sommarizzato delle parti di ricambio, attraverso il quale é possibile fare il percorso inverso: dato cioè il codice del ricambio si può determinare la denominazione, in quali tavole è presente, in che quantità e in quale posizione è richiamato nell'illustrazione.
- L'indice delle tavole serve invece per avere un prospetto rapido di tutte le tavole ricambi presenti secondo l'ordine di impaginazione.
- Per ulteriori chiarimenti contattare il Servizio Assistenza Tecnica GENIE.

ENGLISH

- This catalogue has been designed to help you identify, locate and order replacement parts and to check the assembly position of the spare parts in stock.
- The catalogue is arranged as follows: pages 4 to 10 contain instructions on how to use the catalogue and order spare parts (vertical layout); the main body of the catalogue begins on page 11 (horizontal layout) and includes the various search indexes and the spare parts illustrations themselves.
- Each machine is divided into several functional groups or assemblies, as shown on page 11, and each functional group is in turn composed of one or more spare parts illustrations, depending on its complexity.
- The index of functional groups or assemblies is therefore ***the main search key*** you shouid use to locate the illustration you want and the specific part you require.

  N.B. The illustrations are presented in numerical sequence by their code number (from the lowest to the highest): an expert user can therefore consult them without having to go via the index of functional groups.
- ***A secondary search key*** is the summary index of spare parts which can be used to perform the process in reverse: i.e. given the spare part number you can identify the name of the part, the illustration in which it is shown, its quantity and its position number in the illustration.
- The index of illustrations is intended as a quick overview of all the illustrations included in the catalogue, in the order in which they appear.
- For more information, please contact the GENIE Customer Service.

FRANÇAIS

- Ce catalogue a été réalisé pour permettre la recherche et la commande de pièces de rechange et pour vérifier la position de montage des pièces de rechange en stock.
- Le catalogue est composé de la façon suivante: de la page 4 à la page 10, il contient les instructions pour la consultation et la commande des pièces de rechange (disposées dans le sens vertical); la page 11 et les pages suivantes constituent les pages de consultation à proprement parler (disposées dans le sens horizontal), elles contiennent les index de recherche et les tableaux des pièces de rechange.
- Chaque machine est subdivisée en plusieurs groupes fonctionnels comme l'illustre la page 11 et chaque groupe fonctionnel est composé à son tour d'un ou de plusieurs tableaux de pièces de rechange, selon sa complexité.
- L'index des groupes fonctionnels est donc la ***clé de recherche principale*** à travers laquelle on arrive au tableau désiré puis à la pièce de rechange proprement dite.

  N.B. Les tableaux de pièces de rechange sont présentés en ordre de code progressif (du plus petit au plus grand): un utilisateur expert peut ainsi les consulter sans devoir passer par l'index des groupes fonctionnels.
- Une ***clé de recherche secondaire*** est représentée par l'index sommaire des pièces de rechange à travers lequel on peut effectuer le parcours inverse: connaissant le code de la pièce, on peut arriver à sa désignation exacte, au numéro du tableau où elle se trouve, à la quantité et au numéro de position de la pièce sur l'illustration.
- L'index des tableaux sert enfin à avoir une vision rapide de tous les tableaux de pièces de rechange présents, dans l'ordre de mise en page.
- Pour toute précision, contacter le Service Après Vente GENIE.

silverhorn.co.uk

DEUTSCH

- Dieser Katalog wurde erstellt, um Ihnen bei der Auffindung und Bestellung von Ersatzteilen zu helfen und um die MontagePosition der lagernden Ersatzteile prüfen zu können.
- Der Katalog ist folgendermaßen aufgebaut: von Seite 4 bis Seite 10 sind die Anweisungen darüber enthalten, wie der Katalog verwendet wird und wie Ersatzteile bestelltwerden (vertikales Layout); ab Seite 11 beginnt der eigentliche Katalog (horizontales Layout), darin finden Sie die Verzeichnisse zur Auffindung der Ersatzteile und die Ersakteil-Übersichten.
- Jede Maschine ist in mehrere Funktionsgruppen unterteilt - wie auf Seite 11 dargestellt wird - und je nach Größe besteht jede Funktionsgruppe wiederum aus einer oder mehreren Ersatztell-Übersichten.
- Das Verzeichnis der Funktionsgruppen ist der ***Hauptschlüssel zur Auffindung*** des Ersatzteils. Über dieses Verzeichnis kommt man zur gewünschten Ersakteil-Übersicht und anschließend zum erforderlichen Ersatzteil.

  N.B. Die Ersatztell-Übersichten sind fortlaufend numeriert (von der untersten zur obersten): Ein geschickter Benutzer geht direkt auf diese Übersichten über, ohne jedesmal im Verzeichnis der Funktionsgruppen nachzuschlagen.
- Die Ersatzteil-Zusammenfassung stellt die ***zweite Nachschlagehilfe*** dar. Ober die Zusammenfassung ist es möglich, in umgekehrter Reihenfolge vorzugehen: d.h. über den angeführten Ersakteil-Code kann der Name des Ersakteils, die Übersicht auf der er abgebildet ist, wie oft er vorkommt und seine Positions-Nummer auf der Ubersicht festgestellt werden.
- Mit dem Übersichts-Verzeichnis hat man einen schnellen Überblick auf alle vorhandenen Ersatzteil-Übersichten, in der Reihenfolge in der sie angeführt sind.
- Für weitere Infommationen wenden Sie sich bitte an den GENIE-Kundendienst.

ESPAÑOL

- Este catálogo ha sido realizado para permitir la búsqueda y la petición de las partes de recambio, y para verificar la posición de montaje de las partes de recambio del almacén.
- El catálogo está compuesto como a continuación: de la página 4 a la página 10 están las instrucciones de consulta y pedidos de las partes de recambio (impresas en sentido vertical); a partir de la página 11, están las verdadera y propiamente dichas páginas de consulta del catálogo (impresas en sentido horizontal), y que comprenden los índices de búsqueda y las tablas de recambios verdadera y propiamente dichas.
- Cada máquina está subdividida en más de un grupo funcional, como se ilustra en la página 11, y cada grupo funcional está, a su vez, compuesto por una o más tablas de recambios según su complejidad.
- El índice de los grupos funcionales es por lo tanto ***la clave de búsqueda principal*** a través de la cual se llega a la tabla recambios deseada y sucesivamente a la parte de recambio.

  N.B. Las tablas de recambios se presentan en orden de código progresivo (del más bajo al más alto): un usuario experto puede, de este modo, consultar sin tener que pasar cada vez por el indice de los grupos funcionales.
- Una ***clave de búsqueda secundaria*** la representa el índice resumido de las partes de recambio, a través del cual esposible hacer el recorrido contrario: es decir, dado el código del recambio se puede determinar la denominación del recambio, en qué tabla recambios está, en qué cantidad y en qué número de posición está representado en la ilustración.
- El indice de las tablas sirve, al contrario, para tener una perspectiva rápida de todas las tablas de recambios presentes, según el orden de la página.
- Para mayores aclaraciones contactar el Servicio de Asistencia GENIE.

silverhorn.co.uk

DESCRIZIONE DELLA TAVOLA RICAMBI
DESCRIPTION OF THE SPARE PARTS ILLUSTRATION
DESCRIPTION DU TABLEAU DES PIECES DE RECHANGE
BESCHREIBUNG DER ERSATZTEIL-ÜBERSCHIT
DESCRIPCION DE LA TABLA DE RECAMBIOS

Genie

1 TELAIO DI BASE
FRAME UNIT
FRAME UNIT
FRAME UNIT
FRAME UNIT

2 Tavola 57.0000.5100 - 1

3 Rev. 1 04/2000

Pag. 1/1

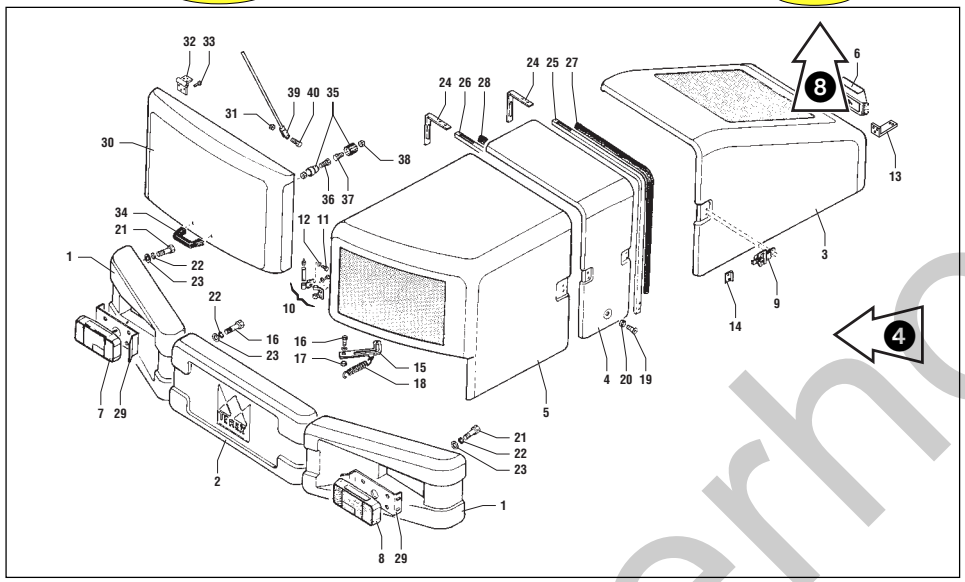

8

9 POS.	10 CODICE	11 Q.tà	12 DENOMINAZIONE	DESCRIPTION	DESIGNATION	BENENNUNG	DENOMINACIONES	5 Note
1		4	COPERCHIO	COVER	COUVERCLE	DECKEL	TAPA	
2		2	BIELLA	CONNECTING ROD	BIELLE	PLEUEL	BIELA	M0000
2		2	BIELLA	CONNECTING ROD	BIELLE	PLEUEL	BIELA	M0001
3		12	VITE	SCREW	VIS	SCHRAUBE	TORNILLO	
4		12	RONDELLA ELASTICA	WASHER	RONDELLE	SCHEIBE	ARANDELA	
5		4	INGRASSATORE	GREASE NIPPLE	GRAISSEUR	FETTBUECHSE	ENGRASADOR	
6		2	DISTANZIALE	SPACER	ENTRETOISE	ABSTANDSTÜCK	SEPARADOR	
7		2	BOCCOLA	BUSHING	DOUILLE	BÜCHSE	CASQUILLO	
8		2	DISTANZIALE	SPACER	ENTRETOISE	ABSTANDSTÜCK	SEPARADOR	
9		6	DISTANZIALE	SPACER	ENTRETOISE	ABSTANDSTÜCK	SEPARADOR	
10		2	DISTANZIALE	SPACER	ENTRETOISE	ABSTANDSTÜCK	SEPARADOR	
11		2	DISTANZIALE	SPACER	ENTRETOISE	ABSTANDSTÜCK	SEPARADOR	
12		1	GUIDAFUNE	ROPEGUIDE	GUIDAGE DU CABLE	SEILFÜHRUNG	GUIA CABLE	
13		1	GUIDAFUNE	ROPEGUIDE	GUIDAGE DU CABLE	SEILFÜHRUNG	GUIA CABLE	
14		1	TESTATA BRACCIO	ARM HEAD	TETE BRAS	KOPF ARM	CABEZA BRAZO	
15		1	SPINA	PIN	CHEVILLE	STIFT	PERNO	
16		1	SPINA	PIN	CHEVILLE	STIFT	PERNO	
17		1	SPINA	PIN	CHEVILLE	STIFT	PERNO	
18		1	SPINA	PIN	CHEVILLE	STIFT	PERNO	6
19		1	SPINA	PIN	CHEVILLE	STIFT	PERNO	
20		1	SPINA	PIN	CHEVILLE	STIFT	PERNO	
21		1	SPINA	PIN	CHEVILLE	STIFT	PERNO	
22		1	SPINA	PIN	CHEVILLE	STIFT	PERNO	
23		1	SPINA	PIN	CHEVILLE	STIFT	PERNO	
24		1	SPINA	PIN	CHEVILLE	STIFT	PERNO	
25		1	SPINA	PIN	CHEVILLE	STIFT	PERNO	7
26		1	SPINA	PIN	CHEVILLE	STIFT	PERNO	
27		1	SPINA	PIN	CHEVILLE	STIFT	PERNO	

1/1

8

Tavola 57.0000.5100 - 1

Rev. 1 04/2000

2

3

silverhorn.co.uk

ITALIANO

1 Titolo della tavola
2 Codice della tavola
3 Indice di revisione della tavola e relativa data di aggiornamento
4 Illustrazione (disegno esploso, disegno tecnico o fotografia)
5 Colonna ***NOTE***: identifica la validità della parte in base al n° di matricola della macchina (fino a matricola Ⓜ, a partire da matricola Ⓜ)
6 Simboli: vedi spiegazione a pagina 8
7 Con il simbolo ◆ vengono identificati i componenti che GENIE consiglia di tenere a magazzino
8 Numeri che indicano la progressione e la quantità di pagine in cui si sviluppa la distinta della tavola
9 Colonna ***POS.***: sono indicati i numeri di posizione delle parti di ricambio illustrate
10 Colonna ***CODICE***: sono indicati i codici GENIE di identificazione univoca delle parti di ricambio
11 Colonna ***Q.TA'***: sono indicati gli esatti quantitativi di parti di ricambio presenti in quella tavola
12 Colonna ***DENOMINAZIONE*** in 5 lingue: sono indicate le denominazioni sintetiche delle parti di ricambio.

ENGLISH

1 Title of illustration
2 Code number of illustration
3 Revision number of illustration and date of revision
4 Illustration (exploded drawing, technical drawing or photograph)
5 ***NOTE*** (notes) column: indicates the validity of the part in relation to the serial number of the machine (up to serial number Ⓜ, from serial number Ⓜ)
6 Symbols (see explanations on page 8)
7 Symbol ◆ identifies the parts that GENIE recommends to keep in stock.
8 Numbers indicating the numerical sequence and total number of pages of the parts list
9 ***POS*** (position) column: indicating the position numbers of the parts illustrated
10 ***CODICE*** (part number) column: giving the GENIE code numbers that uniquely identify the replacements parts
11 ***Q.TA'*** (quantity) column: giving the exact quantities of the parts shown in the illustration
12 ***DENOMINAZIONE*** (description) column in 5 languages: giving the short names of the replacements parts.

FRANÇAIS

1 Titre du tableau
2 Code du tableau
3 Indice di revisione della tavola e relativa data di aggiornamento
4 Illustration (vue éclatée ou dessin technique ou photographie)
5 Colonne ***NOTE*** (notes): identifie la validité de la pièce en fonction du n° de matricule de la machine (jusqu'au n° de matricule Ⓜ, à partir du n° de matricule Ⓜ)
6 Symboles (voir explication page 8)
7 Le symbole ◆ identifie les composants que GENIE conseille de garder en stock.
8 Numéros indiquant la progression et la quantité de pages contenant la liste des pièces
9 Colonne ***POS.*** (position): elle contient les numéros de position des pièces de rechange illustrées
10 Colonne ***CODICE*** (code): elle contient les codes GENIE d'identification des pièces de rechange
11 Colonne ***Q.TA'*** (quantité): elle contient les quantités exactes des pièces présentes dans l'illustration
12 Colonne ***DENOMINAZIONE*** (désignation) en 5 langues: elle contient la désignation synthétique des pièces.

DEUTSCH

1 Name der Übersicht
2 Code der Übersicht
3 Revisions-Nr. der Übersicht und Datum der Revision
4 Abbildung (Explosionszeichnung oder technische Zeichnung oder Foto)
5 Spalte ***NOTE*** (Hinweise): Gibt die Gültigkeit des Teils je nach der Fabriknummer der Maschine an (bis zur Fabriknr. Ⓜ, von Fabriknr. Ⓜ)
6 Symbole (siehe Erläuterung auf Seite 8)
7 Mit dem Symbol ◆ werden die Teile bezeichnet, die GENIE auf Lager zu halten empfiehlt.
8 Fortlaufende Nummer der Übersicht und Anzahl der Seiten, auf denen diese Übersicht dargestelit ist
9 Spalte ***POS.***: gibt die Positions-Nr. der dargestellten Ersatzteile an
10 Spalte ***CODICE*** (Code): gibt die GENIE-Code-Nummern an, mit der die Teile identifiziert werden
11 Spalte ***Q.TA'*** (Menge): gibt die genaue Menge der in der Übersicht dargesteliten Ersatzteile an
12 Spalte ***DENOMINAZIONE*** (Bezeichnung) (in 5 Sprachen): gibt die Bezeichnung des Ersatzteils an.

ESPAÑOL

1 Título de la tabla
2 Código de la tabla
3 Indice de revisión de la tabla y respectiva fecha de puesta al día
4 Ilustración (dibujo en sección vertical o dibujo técnico o fotografía)
5 Columna ***NOTE*** (notas): identifica la validez de la pieza en función al n° de matrícula de la máquina (hasta matrícula Ⓜ, desde matrícula Ⓜ)
6 Simbolos (véase explicación en página 8)
7 Con el símbolo ◆ se identifican los componentes que GENIE aconseja tener en almacén.
8 Números que indican la progresión y la cantidad de páginas en que se desarrolla la lista de la tabla
9 Columna ***POS.*** (posición): están los números de posición de las partes de recambio ilustradas
10 Columna ***CODICE*** (código): están los códigos GENIE de identificación unívoca de las partes de recambio
11 Columna ***Q.TA'*** (cantidad): están las cantidades exactas de las partes de recambio presentes en la tabla
12 Columna ***DENOMINAZIONE*** (denominación) en 5 idiomas: están las denom. sintéticas de las partes de recambio.

silverhorn.co.uk

ITALIANO

✍ **Parte di ricambio momentaneamente priva di codice.**
Per identificarla occorre specificare nell'ordine: Codice della tavola, indice di revisione, numero di posizione (❷ + ❸ + ❾)

☞ **Parte di ricambio richiamata in altra tavola.**
Per identificarla occorre riferirsi alla tavola ricambi il cui codice è riportato nella colonna denominazione ⓬.

✻ **Parte di ricambio che contiene ulteriori esplosioni rappresentate in altra tavola.**
Il codice della nuova tavola esplosa corrisponde al codice della parte di ricambio indicata nella colonna ❿.

➪ **Parte di ricambio il cui codice ha validità limitata**: consultare il Servizio Assistenza Tecnica GENIE.

ENGLISH

✍ **Spare part temporarily without part number.**
To identify the part you must specify on the order the illustration code number, revision number and position number. (❷ + ❸ + ❾)

☞ **Spare part cited in another illustration.**
To identify the part you must reference the illustration whose code number is specified in the description column ⓬.

✻ **Spare part containing other internal parts shown in another illustration.**
The code corresponds to the part number specified in the part number column ❿.

➪ **Spare part whose number has limited validity**: In this case contact the GENIE Customer Service.

FRANÇAIS

✍ **Pièce de rechange momentanément privée de code.**
Pour l'identifier, il faut préciser dans l'ordre le code du tableau, le numéro de révision et le numéro de position (❷ + ❸ + ❾)

☞ **Pièce de rechange présente dans d'autres illustrations.**
Pour l'identifier, il faut se référer au tableau dont le code est indiqué dans la colonne désignation ⓬.

✻ **Pièce de rechange contenant d'autres pièces internes, représentées dans une autre illustration.**
Le code correspond au code de la pièce de rechange en question, indiqué dans la colonne code ❿.

➪ **Pièce de rechange dont le code a une validité limitée**: consulter le Service Après-vente GENIE.

DEUTSCH

✍ **Ersatzteil vorübergehend ohne Code.**
Um den Ersatzteil identifizieren zu konnen, muß bei der Bestellung der Code der jeweiligen Übersicht, die Revisions-Nummer und die Positions-Nr. des Ersatzteils angegeben werden (❷ + ❸ + ❾)

☞ **Bei diesem Ersatzteil wird auf eine andere Übersicht verwiesen**
Um diesen Ersatzteil zu identifizieren, muß man auf jene Ersatzteil-Übersicht Bezug nehmen, von der der Code in der Spalte Bezeichnung angeführt ist. ⓬.

✻ **Ersatzteil, der weitere innere Ersatzteile beinhaltet, die auf einer anderen Übersicht abgebildet sind** und deren Nummer in der Spalte Code ❿ angegeben ist.

➪ **Ersatzteile, deren Code eine beschränkte Gültigkeit haben**: in diesem Fall wenden Sie sich an den GENIE- Kundendienst.

ESPAÑOL

✍ **Parte de recambio momentáneamente sin código.**
Para identificarla hay que especificar en el pedido el código de la tabla, indice de revisión y el número de posición de la parte de recambio (❷ + ❸ + ❽)

☞ **Parte de recambio citada en otra tabla.**
Para identificarla hay que referirse a la tabla recambios en cuyo código está representado en la columna denominación ⓬.

✻ **Parte de recambio que contiene otras partes de recambio interiores representadas en otra tabla.**
Le código corresponde al mismo código de la parte de recambio, representado en la columna código ❿.

➪ **Parte de recambio cuyo código tiene validez limitada**: Consultar el Servicio Asistencia GENIE.

silverhorn.co.uk

ITALIANO

Per ordinare le parti di ricambio occorre fornire al Servizio Assistenza GENIE le seguenti indicazioni:

Ⓐ **Modello, tipo e numero di matricola** della macchina, nonchè numero di codice e numero di revisione del catalogo ricambi (tutti questi dati sono riportati nella copertina del catalogo)

Ⓑ **Codice** ⑩, denominazione ⑫ e quantità ⑪ delle parti di ricambio che si intendono ordinare. Se alcune parti di ricambio non hanno codice (simbolo ✍ nella colonna ***NOTE***) occorre indicare il codice completo della tavola (❷ + ❸) nella quale compaiono le parti di ricambio, ed il relativo numero di posizione (❾).

Ⓒ Ragione Sociale, indirizzo completo e recapito telefonico di chi effettua l'ordinazione. Occorre inoltre specificare il luogo di destinazione della merce ed il mezzo di trasporto/vettore da utilizzare (in assenza di quest'ultima indicazione GENIE si riserva di scegliere il mezzo di trasporto/vettore più opportuno).

ENGLISH

To order spare parts you must provide the GENIE Customer Service with the following information:

Ⓐ **Model, type and serial number** of the machine, plus the spare parts catalogue code and revision number (all of this information is shown on the cover of the catalogue).

Ⓑ **Part number** ⑩, descfiption ⑫ and quantity ⑪ of the spare parts you wish to order. If any of the parts do not have a part number (symbol ✍ in the ***NOTE*** column) you must specity the complete code number of the illustration (❷ + ❸) in which the spare parts appear, together with their position number (❾).

Ⓒ Company name, full address and telephone number of the party placing the order. You must also specify the address to which the parts should be sent and the mode of transpor/carrier to be used (if this last item of information is not given, GENIE reserves the fight to choose the most convenient mode of transpor/carrier).

FRANÇAIS

Pour commander les pièces de rechange, il faut fournir au Service Après-Vente GENIE les indications suivantes:

Ⓐ **Modèle, type et n° de fabrication** de la machine, ainsi que le numéro de code et de révision du catalogue de pièces de rechange (toutes ces données figurent sur la couverture du catalogue).

Ⓑ **Code** ⑩, désignation ⑫ et quantité ⑪ des pièces de rechange que l'on désire commander. Si certaines pièces de rechange n'ont pas de code (symbole ✍ dans la colonne ***NOTE***) il faut indiquer le code complet du tableau (❷ + ❸) dans lequel se trouvent les pièces de rechange et leur numéro de position (❾).

Ⓒ Raison sociale, adresse complète et n° de téléphone de qui effectue la commande. Il faut préciser également l'adresse à laquelle expédier les pièces de rechange, ainsi que le moyen de transport et/ou le transporteur à utiliser (en l'absence d'indication à ce suiet, GENIE se réserve de choisir le moyen de transport et/ou le transporteur qui lui convient le mieux).

DEUTSCH

Bei der Bestellung von Ersatzteilen müssen dem GENIE-Kundendienst folgende Angaben gemacht werden:

Ⓐ **Modell, Typ und Serien-Nr.** der Maschine, außerdem der Code des Ersatzteil-Katalogs und die Revisionsnummer (all diese Informationen sind auf dem Titelblatt des Katalogs angeführt).

Ⓑ **Code** ⑩, Bezeichnung ⑫ und Menge ⑪ der Ersatzteile, die man bestellen möchte. Wenn einige Ersatzteile keinen Code haben (Symbol ✍ in der Spalte ***NOTE***) so muß die vollständige Nummer der Übersicht (❷ + ❸) , in der der Ersatzteil vorkommt, und die Positions-Nr. (❾) angegeben werden.

Ⓒ Außerdem muß die Adresse, an die die Ersatzteile geliefert werden sollen und das gewünschte Transportmittel/Transportunternehmen angeführt werden (wenn diese letzte Infommation nicht gegeben wird, behält sich GENIE vor, das am besten geeignete Transportmittel/ Transportunternehmen nach eigenem Emmessen zu wählen).

silverhorn.co.uk

ESPAÑOL

Para pedir las partes de recambio hay que dar al Servicio de Asistencia GENIE las indicaciones siguientes:

Ⓐ **Modelo, tipo y número de matricula** de la máquina, asi como el número de código y de revisión del catálogo recambios (todos estos datos están enumerados en la portada del catálogo).

Ⓑ **Código** ⑩, denominación ⑫ y cantidad ⑪ de las partes de recambio que se quieren pedir. Si algunas de las partes de recambio no tienen código (simbolo ✍ en la columna ***NOTE***) hay que indicar el código comple to de la tabla (❷ + ❸) en la que aparecen las partes de recambio, y el respectivo número de posición (❾).

Ⓒ Razón social, dirección completa y número de teléfono de quien efectúa el pedido.
Hay que precisar también la dirección a la que enviar las partes de recambio y el medio de transporte/vehiculo a utilizar (en ausencia de esta última indicación GENIE se reserva la elección del medio de transporte/vehiculo más oportuno).

silverhorn.co.uk

INDICE DEI GRUPPI FUNZIONALI DELLA MACCHINA
INDEX OF MACHINE GROUPS AND ASSEMBLIES
INDEX DES GROUPES FONCTIONNELS DE LA MACHINE
VERZEICHNIS DER MASCHINENGRUPPEN
INDICE DE LOS GRUPOS FUNCIONALES DE LA MAQUINA

silverthorn.co.uk

Genie®

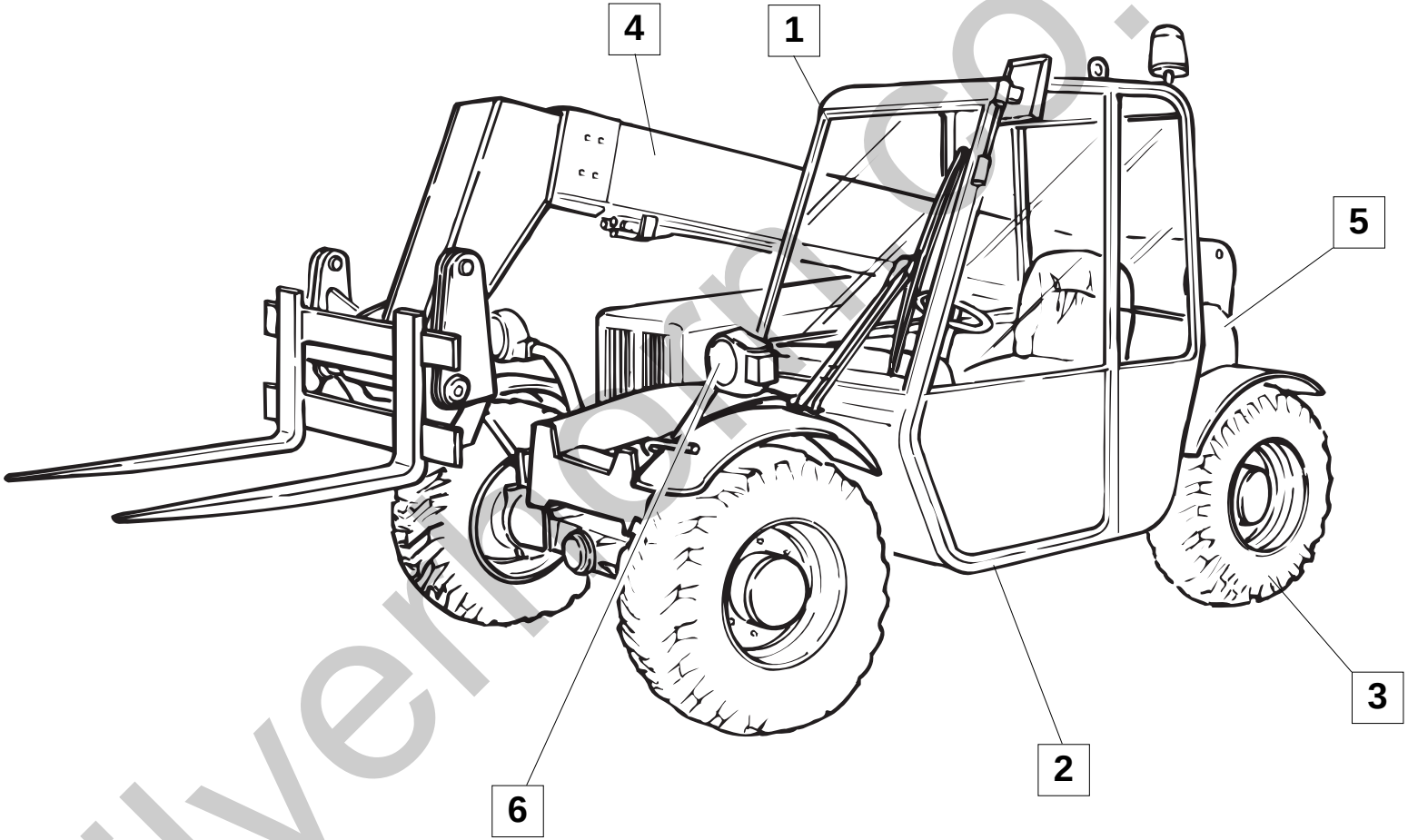

silverhorse.co.uk

1

GRUPPO CABINA E POSTO DI COMANDO
CAB AND CONTROL PLACE UNIT
GROUPE CABINE ET PLACE DE COMMANDE
KABINE UND BEDIENUNGSTAND
GRUPO CABINA Y PUESTO DE CONTROL

2

GRUPPO TELAIO
FRAME UNIT
GROUPE CHASSIS
HAUPTGESTELL-AGGREGAT
GRUPO TELAR

603286 - 0 **CRUSCOTTO**
DASHBOARD
TABLEAU DE BORD
INSTRUMENTENBRETT
TABLERO DE MANDOS

603287 - 0 **CABINA**
CAB
CABINE
KABINE
CABINA

603289 - 0 **RISCALDATORE CABINA**
CAB HEATER
CHAUFFAGE CABINE
KABINENHEIZUNG
CALEFACIÓN CABINA

603304 - 0 **IMPIANTO IDRAULICO - MANIPOLATORE (1a parte)**
HYDRAULIC SYSTEM - HAND-CONTROL (1st part)
SYSTEME HYDRAULIQUE - LEVIER DE COMMANDE (1ère partie)
HYDRAULIKANLAGE - HANDSTEUERUNG (1. teil)
INSTALACIÓN HIDRÁULICA - MANIPULADOR (1° parte)

603305 - 0 **IMPIANTO IDRAULICO - MANIPOLATORE (2a parte)**
HYDRAULIC SYSTEM - HAND-CONTROL (2nd part)
SYSTEME HYDRAULIQUE - LEVIER DE COMMANDE (2ème partie)
HYDRAULIKANLAGE - HANDSTEUERUNG (2. teil)
INSTALACIÓN HIDRÁULICA - MANIPULADOR (2° parte)

603290 - 0 **TELAIO**
FRAME
CHASSIS
RAHMEN
BASTIDOR

603291 - 0 **GRUPPO POSTERIORE TELAIO**
REAR FRAME UNIT
GROUPE ARRIERE CHASSIS
HINTERE RAHMENGRUPPE
GRUPO TRASERO CHASIS

silverhorn.co.uk

3

GRUPPO TRASMISSIONE
TRANSMISSION UNIT
GROUPE TRANSMISSION
ANTRIEB-AGGREGAT
GRUPO TRASMISIÓN

603209 - 0 **CORPO ASSALE POSTERIORE**
REAR AXLE BODY
CORPS ESSIEU ARRIERE
HINTERACHSKÖRPER
CUERPO EJE TRASERO

603210 - 0 **CILINDRO STERZO ASSALE POSTERIORE**
REAR AXLE STEERING CYLINDER
CYLINDRE DE DIRECTION ESSIEU ARRIERE
LENKZYLINDER HINTERACHSE
CILINDRO DE DIRECCIÓN EJE TRASERO

603211 - 0 **COPPIA CONICA ASSALE POSTERIORE**
REAR AXLE BEVEL GEAR PAIR
COUPLE CONIQUE ESSIEU ARRIERE
KEGELKRADGETRIEBE HINTERACHSE
PAR DE RUEDAS DE ENGRANAJE CÓNICAS EJE TRASERO

603212 - 0 **DIFFERENZIALE ASSALE POSTERIORE**
REAR AXLE DIFFERENTIAL
DIFFERENTIEL ESSIEU ARRIERE
DIFFERENTIAL HINTERACHSE
DIFERENCIAL EJE TRASERO

603213 - 0 **DOPPIO GIUNTO ASSALE POSTERIORE**
REAR AXLE DOUBLE JOINT
JOINT DOUBLE ESSIEU ARRIERE
DOPPELKUPPLUNG HINTERACHSE
JUNTA DOBLE EJE TRASERO

603214 - 0 **MOZZO RUOTA E RIDUZIONE EPICICLOIDALE ASSALE POSTERIORE**
REAR AXLE WHEEL HUB AND EPICYCLIC REDUCTION GEAR
MOYEU ROUE ET REDUCTEUR EPICYCLIQUE ESSIEU ARRIERE
RADNABE UND UMLAUFGETRIEBE HINTERACHSE
CUBO RUEDA Y ENGRANAJE REDUCTOR EPICICLOIDAL EJE TRASERO

603215 - 0 **CORPO ASSALE ANTERIORE**
FRONT AXLE BODY
CORPS ESSIEU AVANT
VORDERACHSKÖRPER
CUERPO EJE DELANTERO

silverhorn.co.uk

603216 - 0 **CILINDRO STERZO ASSALE ANTERIORE**
FRONT AXLE STEERING CYLINDER
CYLINDRE DE DIRECTION ESSIEU AVANT
LENKZYLINDER VORDERACHSE
CILINDRO DE DIRECCIÓN EJE DELANTERO

603217 - 0 **COPPIA CONICA ASSALE ANTERIORE**
FRONT AXLE BEVEL GEAR PAIR
COUPLE CONIQUE ESSIEU AVANT
KEGELKRADGETRIEBE VORDERACHSE
PAR DE RUEDAS DE ENGRANAJE CÓNICAS EJE DELANTERO

603218 - 0 **DIFFERENZIALE ASSALE ANTERIORE**
FRONT AXLE DIFFERENTIAL
DIFFERENTIEL ESSIEU AVANT
DIFFERENTIAL VORDERACHSE
DIFERENCIAL EJE DELANTERO

603219 - 0 **DOPPIO GIUNTO ASSALE ANTERIORE**
FRONT AXLE DOUBLE JOINT
JOINT DOUBLE ESSIEU AVANT
DOPPELKUPPLUNG VORDERACHSE
JUNTA DOBLE EJE DELANTERO

603220 - 0 **MOZZO RUOTA E FRENI ASSALE ANTERIORE**
FRONT AXLE WHEEL HUB AND BRAKES
MOYEU ROUE ET FREINS ESSIEU AVANT
RADNABE UND BREMSEN VORDERACHSE
CUBO RUEDA Y FRENOS EJE DELANTERO

603221 - 0 **RIDUZIONE EPICICLOIDALE ASSALE ANTERIORE**
FRONT AXLE EPICYCLIC REDUCTION GEAR
REDUCTEUR EPICYCLIQUE ESSIEU AVANT
UMLAUFGETRIEBE VORDERACHSE
ENGRANAJE REDUCTOR EPICICLOIDAL EJE DELANTERO

603222 - 0 **SCATOLA TRASMISSIONE ASSALE ANTERIORE**
FRONT AXLE DIFFERENTIAL BOX
BOITIER DIFFERENTIEL ESSIEU AVANT
DIFFERENTIALGEHÄUSE VORDERACHSE
CAJA DIFERENCIAL EJE DELANTERO

silverhorn.co.uk

603223 - 0
ALBERO E INGRANAGGI ASSALE ANTERIORE
FRONT AXLE SHAFT AND GEARS
ARBRE ET ENGRENAGES ESSIEU AVANT
WELLE UND ZAHNRÄDER VORDERACHSE
EJE Y ENGRANAJES EJE DELANTERO

603224 - 0
SCATOLA FRENO ASSALE ANTERIORE
FRONT AXLE BRAKE BOX
BOITE FREINS ESSIEU AVANT
BREMSGEHÄUSE VORDERACHSE
CAJA FRENOS DELANTERO

603296 - 0
TRASMISSIONE E RUOTE
TRANSMISSION AND WHEELS
TRANSMISSION ET ROUES
ANTRIEB UND RÄDER
TRANSMISIÓN Y RUEDAS

603300 - 0
IMPIANTO IDRAULICO - FRENO DI SERVIZIO E DI STAZIONAMENTO
HYDRAULIC SYSTEM - SERVICE BRAKE AND PARKING BRAKE
SYSTEME HYDRAULIQUE - FREIN DE SERVICE ET FREIN A MAIN
HYDRAULISCHES SYSTEME - BREMSE UND HANDBREMSE
INSTALLACIÓN HIDRÁULICA - FRENO DE SERVICIO Y FRENO DE MANO

603301 - 0
IMPIANTO IDROGUIDA
POWER STEERING SYSTEM
SYSTEME DIRECTION ASSISTEE
HYDRAULIKSTEUERUNGSYSTEM
SISTEMA DIRECCION HIDRAULICA

603303 - 0
IMPIANTO IDRAULICO - TRASMISSIONE
HYDRAULIC SYSTEM - TRANSMISSION
SYSTEME HYDRAULIQUE - TRANSMISSION
HYDRAULISCHES SYSTEM - TRASMISSION
SISTEMA HIDRÁULICO - TRANSMISIÓN

603292 - 0
BRACCIO
ARM
BRAS
ARM
BRAZO

4
GRUPPO BRACCIO TELESCOPICO
TELESCOPIC BOOM UNIT
GROUPE ARM TELESCOPIQUE
GRUPPE AUSLEGER
GRUPO BRAZO TELESCÓPICO

silverhorn.co.uk

603293 - 0 **IMPIANTO IDRAULICO - BLOCCAGGIO ATTREZZI**
HYDRAULIC SYSTEM - IMPLEMENT LOCKING
SYSTEME HYDRAULIQUE - BLOCAGE OUTILS
HYDRAULIKANLAGE - BLOCKIERUNG ANBAUGERÄTE
INSTALACIÓN HIDRÁULICA - BLOQUEO HERRAMIENTAS

603294 - 0 **FORCHE**
FORKS
FOURCHES
GABEL
HORQUILLAS

603295 - 0 **FORCHE**
FORKS
FOURCHES
GABEL
HORQUILLAS

603306 - 0 **IMPIANTO IDRAULICO - SERVIZI**
HYDRAULIC SYSTEM - AUXILIARY CIRCUITS
SYSTEME HYDRAULIQUE - CIRCUITS AUXILIAIRES
HYDRAULIKANLAGE - HILFSMOTOREN
INSTALACIÓN HIDRÁULICA - SERVICIOS

603307 - 0 **IMPIANTO IDRAULICO - EQUILIBRIO FORCHE**
HYDRAULIC SYSTEM - FORK BALANCING
SYSTEME HYDRAULIQUE - BALANCEMENT FOURCHES
HYDRAULIKANLAGE - GLEICHGEWICHT GABELN
INSTALACIÓN HIDRÁULICA - EQUILIBRIO HORQUILLAS

603308 - 0 **IMPIANTO IDRAULICO - SOLLEVAMENTO E SFILO BRACCIO**
HYDRAULIC SYSTEM - LIFTING AND BOOM EXTENSION
SYSTEME HYDRAULIQUE - LEVAGE ET DEPLOIEMENT BRAS
HYDRAULIKANLAGE - ANHEBEN UND AUSSCHUB AUSLEGER
INSTALACIÓN HIDRÁULICA - LEVANTAMIENTO Y EXTENSIÓN BRAZO

603310 - 0 **DISPOSITIVI DI BLOCCAGGIO PER TRASPORTO**
TRANSPORT LOCKING DEVICES
DISPOSITIFS DE BLOCAGE POUR TRANSPORT
SPERRVORRICHTUNGEN FÜR TRANSPORT
DISPOSITIVOS DE BLOQUEO PARA TRANSPORTE

silverhorn.co.uk

5 GRUPPO MOTORE DIESEL
DIESEL ENGINE UNIT
GROUPE MOTEUR DIESEL
GRUPPE DIESELMOTOR
GRUPO MOTOR DIESEL

603297 - 2 **MOTORE DIESEL - IMPIANTO DI RAFFREDDAMENTO MOTORE**
DIESEL ENGINE - ENGINE COOLING SYSTEM
MOTEUR DIESEL - SYSTEME DE REFROIDDISSEMENT MOTEUR
DIESELMOTOR - KÜHLUNGSSYSTEM MOTOR
MOTOR DIESEL - INSTALACION DE ENFRIAMENTO MOTOR

603298 - 0 **MOTORE DIESEL - IMPIANTO DI SCARICO - ACCELERATORE**
DIESEL ENGINE - EXHAUST SYSTEM - ACCELERATOR
MOTEUR DIESEL - SYSTEME D'ECHAPPEMENT - ACCELERATEUR
DIESELMOTOR - MOTOR ABLASS - BESCHLEUNIGER
MOTOR DIESEL - SISTEMA DESCARGA - ACELERADOR

603299 - 0 **IMPIANTO IDRAULICO - RADIATORE OLIO (TELELIFT 2306)**
HYDRAULIC SYSTEM - OIL COOLER SISTEME
HIDRAULIQUE - RADIATEUR HUILE
HYDRAULISCHES SYSTEM - ÖLKÜHLER
SISTEMA IDRÀULICO - ENFRIADOR ACEITE

603302 - 0 **IMPIANTO ASPIRAZIONE POMPE IDRAULICHE**
SUCTION SYSTEM HYDRAULIC PUMPS
SYSTEME D'ASPIRATION POMPES HYDRAULIQUES
ANSAUGSYSTEM HYDRAULISCHE PUMPEN
SISTEMA ASPIRACION BOMBAS HIDRAULICAS

603430 - 0 **IMPIANTO IDRAULICO - RADIATORE OLIO (AGRILIFT 236)**
HYDRAULIC SYSTEM - OIL COOLER SISTEME
HIDRAULIQUE - RADIATEUR HUILE
HYDRAULISCHES SYSTEM - ÖLKÜHLER
SISTEMA IDRÀULICO - ENFRIADOR ACEITE

6 GRUPPO MATERIALE ELETTRICO
ELECTRIC INSTALLATION UNIT
GROUPE INSTALLATION ELECTRIQUE
ELEKTROANLAGE-AGGREGAT
GRUPO INSTALACION ELECTRICA

603288 - 0 **SCATOLA PORTAFUSIBILI**
FUSE HOLDING BOX
BOITE PORTE FUSIBLES
SICHERUNGSGEHÄUSE
CAJA DE FUSIBLES

603309 - 0 **MATERIALE ELETTRICO**
ELECTRIC INSTALLATION
INSTALLATION ELECTRIQUE
ELEKTROANLAGE
INSTALACION ELECTRICA

silverhorn.co.uk

TAVOLE RICAMBI
SPARE PART ILLUSTRATIONS
TABLEAU DES PIECES DE RECHANGE
ERSATZTEIL-ÜBERSICHTEN
TABLAS Y RECAMBIOS

silverhorn.co.uk

Genie®

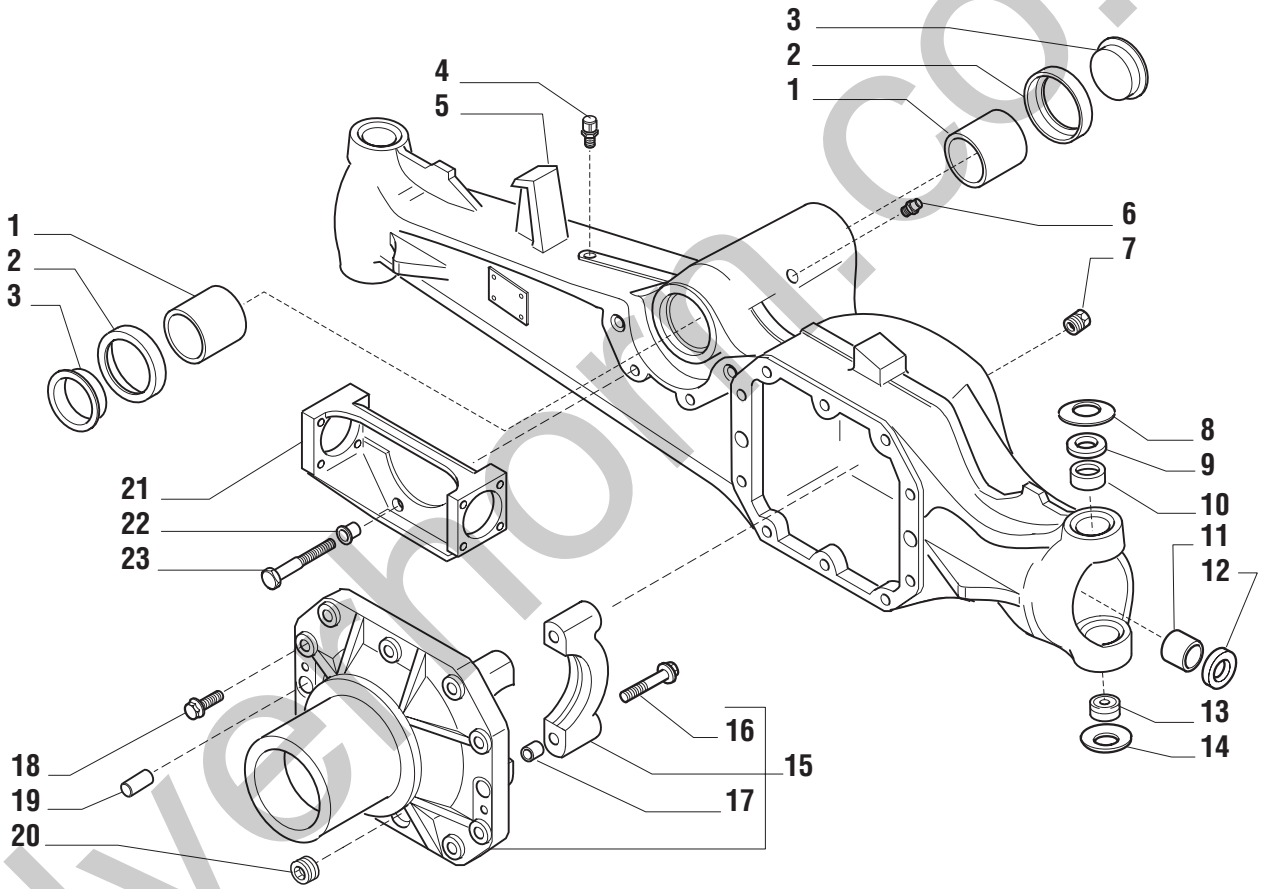

silverhorn.co.uk

POS.	CODICE	Q.tà	DENOMINAZIONE	*DESCRIPTION*	*DESIGNATION*	*BENENNUNG*	*DENOMINACIONES*			Note
1	07.0711.0009	2	BOCCOLA	BUSHING	DOUILLE	BÜCHSE	CASQUILLO			
2	07.0711.0010	2	ANELLO	RING	BAGUE	RING	ANILLO			
3	07.0711.0011	2	TAPPO	PLUG	BOUCHON	STOPFEN	TAPÓN			
4	07.0711.0012	1	SFIATO	BREATHER	EVENT	ENTLÜFTER	RESPIRADERO			
5	07.0711.0013	1	CORPO ASSALE	AXLE CASE	CORPS D'ESSIEU	ACHSKOERPER	CUERPO PUENTE			
6	07.0711.0014	1	INGRASSATORE	GREASE NIPPLE	GRAISSEUR	FETTBÜCHSE	ENGRASADOR			
7	07.0711.0015	1	TAPPO	PLUG	BOUCHON	STOPFEN	TAPÓN			
8	07.0711.0016	2	MOLLA A TAZZA	SPRING	RESSORT	FEDER	RESORTE			
9	07.0711.0017	2	SPESSORE	THICKNESS	EPAISSEUR	ZWISCHENLAGE	ESPESOR			
10	07.0711.0018	2	BOCCOLA	BUSHING	DOUILLE	BÜCHSE	CASQUILLO			
11	07.0711.0019	2	BRONZINA	BUSHING	COUSSINET	BRONZELAGER	BUJE			
12	07.0711.0201	2	ANELLO DI TENUTA	SEAL	GARNITURE	DICHTRING	GUARNICIÓN			
13	07.0711.0021	2	SNODO SFERICO	BALL JOINT	JOINT A ROTULE	KUGELGELENK	ARTICULACION DE BOLA			
14	07.0711.0022	2	MOLLA A TAZZA	SPRING	RESSORT	FEDER	RESORTE			
15	07.0711.0212	1	SUPPORTO	SUPPORT	SUPPORT	LAGER	SOPORTE			
16	07.0711.0024	4	VITE	SCREW	VIS	SCHRAUBE	TORNILLO			
17	07.0711.0025	4	BUSSOLA	BUSHIN	BAGUE	BUCHSE	CASQUILLO			
18	07.0711.0026	10	VITE	SCREW	VIS	SCHRAUBE	TORNILLO			
19	07.0711.0027	2	SPINA	DOWEL	BROCHE	STIFT	PERNO			
20	07.0711.0145	1	TAPPO	PLUG	BOUCHON	STOPFEN	TAPÓN			
21	07.0711.0029	1	SUPPORTO	SUPPORT	SUPPORT	LAGER	SOPORTE			
22	07.0711.0030	2	BUSSOLA	BUSHIN	BAGUE	BUCHSE	CASQUILLO			
23	07.0711.0031	4	VITE	SCREW	VIS	SCHRAUBE	TORNILLO			

silverhorn.co.uk

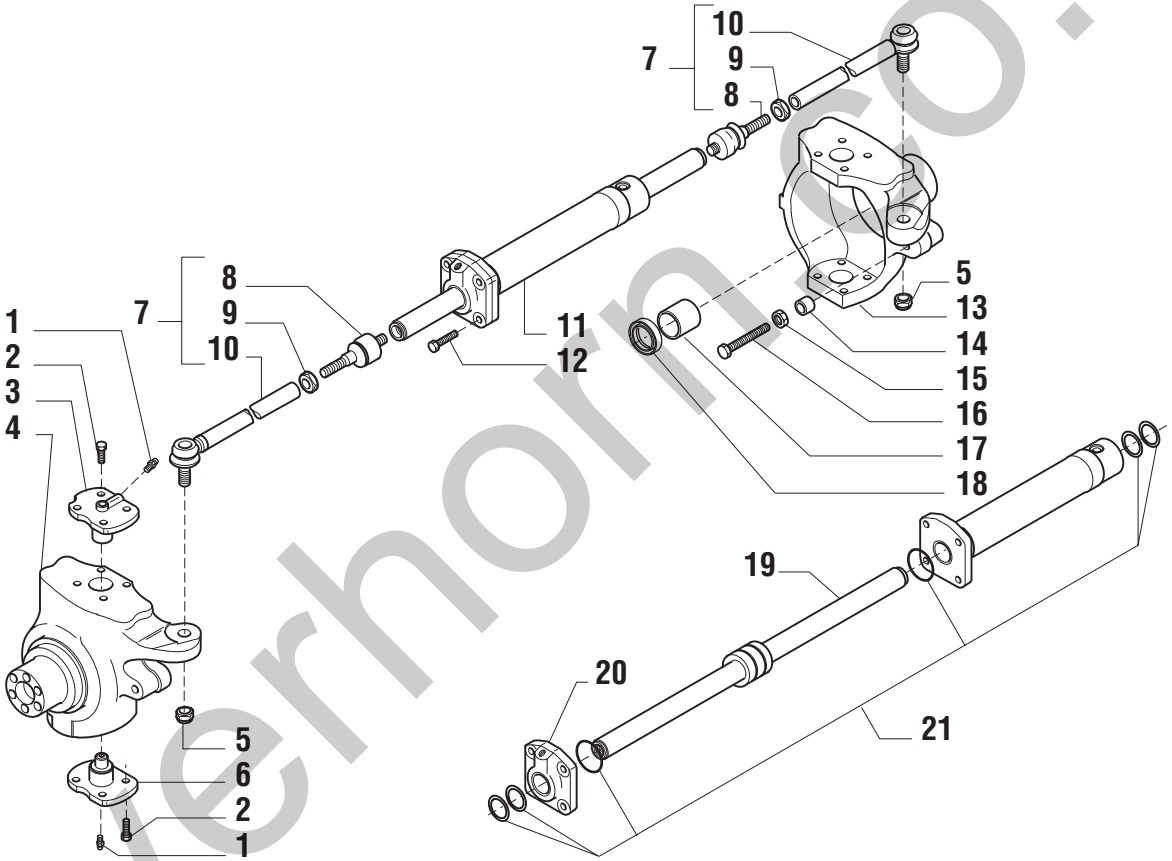

silverhorn.co.uk

POS.	CODICE	Q.tà	DENOMINAZIONE	*DESCRIPTION*	*DESIGNATION*	*BENENNUNG*	*DENOMINACIONES*			Note
1	07.0711.0014	4	INGRASSATORE	GREASE NIPPLE	GRAISSEUR	FETTBÜCHSE	ENGRASADOR			
2	07.0711.0032	16	VITE	SCREW	VIS	SCHRAUBE	TORNILLO			
3	07.0711.0033	2	PERNO	PIN	PIVOT	BOLZEN	PERNO			
4	07.0711.0249	1	CALOTTA SX	LEFT SWIVEL HOUSING	LOGEMENT JOINT GAUCHE	GEHÄUSE DREHSUPPORT LINKS	SEDE PIVOTE IZQUIERDO			
5	07.0711.0035	2	DADO	NUT	ECROU	MUTTER	TUERCA			
6	07.0711.0036	2	PERNO	PIN	PIVOT	BOLZEN	PERNO			
7	07.0711.0037	2	ASTA	ROD	BARRE	STAB	TORNILLO			
8	07.0711.0038	2	SNODO SFERICO	BALL JOINT	JOINT A ROTULE	KUGELGELENK	ARTICULACION DE BOLA			
9	07.0711.0039	2	DADO	NUT	ECROU	MUTTER	TUERCA			
10	07.0711.0040	2	TIRANTE	TIE ROD	TIRANT	SPANNSTANGE	TIRANTE			
11	07.0711.0000	1	CILINDRO STERZO	STEERING CYLINDER	VERIN DIRECTION	ZYLINDER LENKUNG	CILINDRO DIRECCIÓN			
12	07.0711.0041	4	VITE	SCREW	VIS	SCHRAUBE	TORNILLO			
13	07.0711.0250	1	CALOTTA DX	RIGHT SWIVEL HOUSING	LOGEMENT JOINT DROITE	GEHÄUSE DREHSUPPORT RECHTS	SEDE PIVOTE DERECHO			
14	07.0711.0048	2	STELO	ROD	TIGE	SPINDEL	VASTAGO			
15	07.0711.0044	2	DADO	NUT	ECROU	MUTTER	TUERCA			
16	07.0711.0045	2	VITE	SCREW	VIS	SCHRAUBE	TORNILLO			
17	07.0711.0046	2	BUSSOLA	BUSHIN	BAGUE	BUCHSE	CASQUILLO			
18	07.0711.0214	2	ANELLO DI TENUTA	SEAL	GARNITURE	DICHTRING	GUARNICIÓN			
19	07.0711.0048	1	STELO	ROD	TIGE	SPINDEL	VASTAGO			
20	07.0711.0049	1	SUPPORTO	SUPPORT	SUPPORT	LAGER	SOPORTE			
21	07.0711.0219	1	KIT GUARNIZIONI MARTINETTO	CYLINDER PACKING KIT	KIT GARNITURES CYLINDRE	ZYLINDERDICHTUNGEN	KIT EMPAQUES CILINDRO			

silverhorn.co.uk

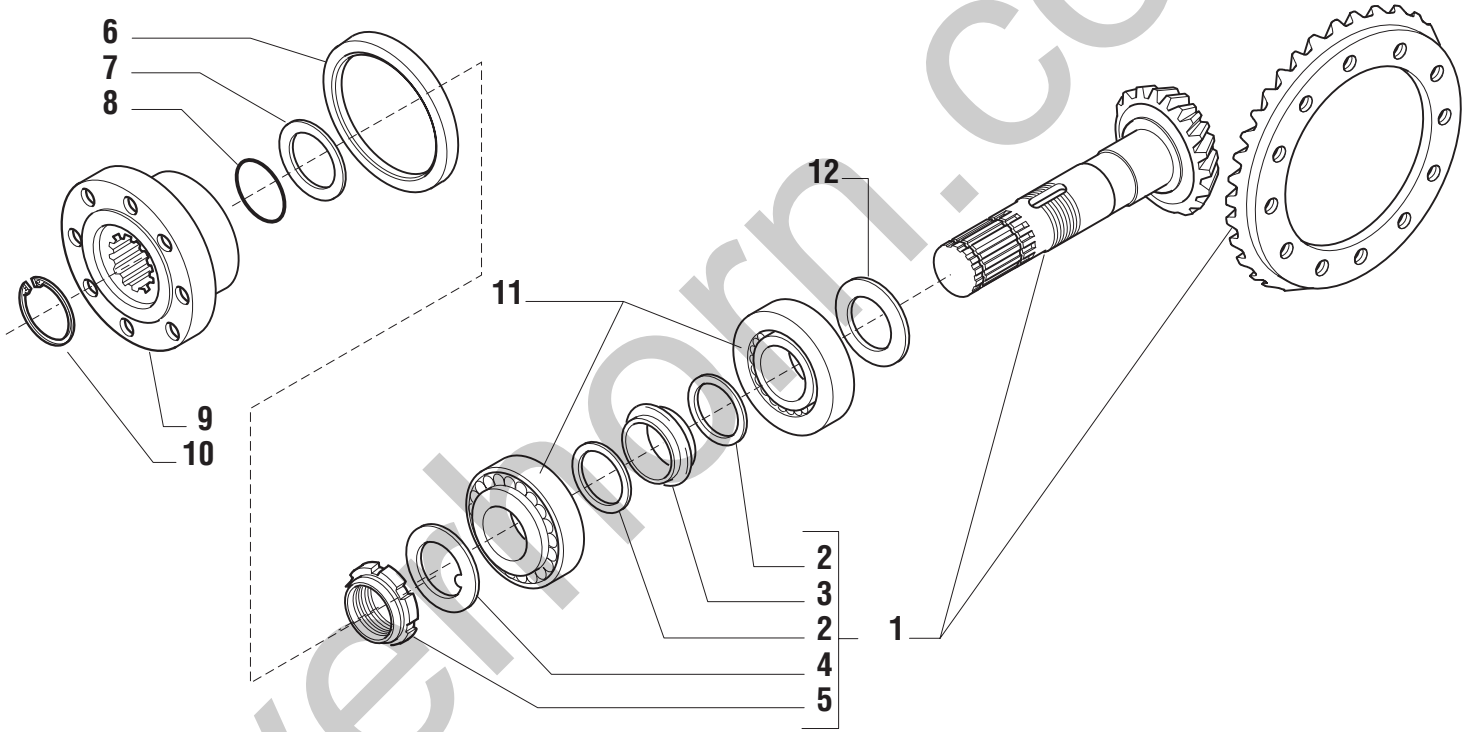

silverthorn.co.uk

POS.	CODICE	Q.tà	DENOMINAZIONE	*DESCRIPTION*	*DESIGNATION*	*BENENNUNG*	*DENOMINACIONES*			Note
1	07.0711.0050	1	KIT COPPIA CONICA	BEVEL GEAR PAIR KIT	KIT COUPLE CONIQUE	SATZ KEGELKRADGETRIEBE	CONJUNTO PAR DE RUEDAS DE ENGRANAJE CÓNICAS			
2	07.0711.0051	2	RONDELLA	WASHER	RONDELLE	SCHEIBE	ARANDELA			
3	07.0711.0052	1	DISTANZIALE	SPACER	ENTRETOISE	ABSTANDSTUECK	SEPARADOR			
4	07.0711.0053	1	FERMO	RETAINER	ARRET	HALTERUNG	RETEN			
5	07.0711.0054	1	GHIERA	RING NUT	EMBOUT	NUTMUTTER	ABRAZADERA			
6	07.0711.0055	1	ANELLO DI TENUTA	SEAL	GARNITURE	DICHTRING	GUARNICIÓN			
7	07.0711.0056	1	RONDELLA	WASHER	RONDELLE	SCHEIBE	ARANDELA			
8	07.0711.0057	1	GUARNIZIONE O.R.	SEAL	JOINT	DICHTUNG	GUARNICIÓN			
9	07.0711.0058	1	FLANGIA	FLANGE	BRIDE	FLANSCH	BRIDA			
10	07.0711.0059	1	ANELLO ELASTICO	SNAP RING	ANNEAU RESSORT	SICHERUNGSRING	ANILLO ELASTICO			
11	07.0711.0060	2	CUSCINETTO	BEARING	PALIER	LAGERSCHALE	COJINETE			
12	07.0711.0061	-	SPESSORE (2.50 mm)	SPACER	EPAISSEUR	DICKE	ESPESOR			
12	07.0711.0062	-	SPESSORE (2.60 mm)	SPACER	EPAISSEUR	DICKE	ESPESOR			
12	07.0711.0063	-	SPESSORE (2.70 mm)	SPACER	EPAISSEUR	DICKE	ESPESOR			
12	07.0711.0064	-	SPESSORE (2.80 mm)	SPACER	EPAISSEUR	DICKE	ESPESOR			
12	07.0711.0065	-	SPESSORE (2.90 mm)	SPACER	EPAISSEUR	DICKE	ESPESOR			
12	07.0711.0066	-	SPESSORE (3.00 mm)	SPACER	EPAISSEUR	DICKE	ESPESOR			
12	07.0711.0067	-	SPESSORE (3.10 mm)	SPACER	EPAISSEUR	DICKE	ESPESOR			
12	07.0711.0068	-	SPESSORE (3.20 mm)	SPACER	EPAISSEUR	DICKE	ESPESOR			
12	07.0711.0069	-	SPESSORE (3.30 mm)	SPACER	EPAISSEUR	DICKE	ESPESOR			
12	07.0711.0070	-	SPESSORE (3.40 mm)	SPACER	EPAISSEUR	DICKE	ESPESOR			

silverhorn.co.uk

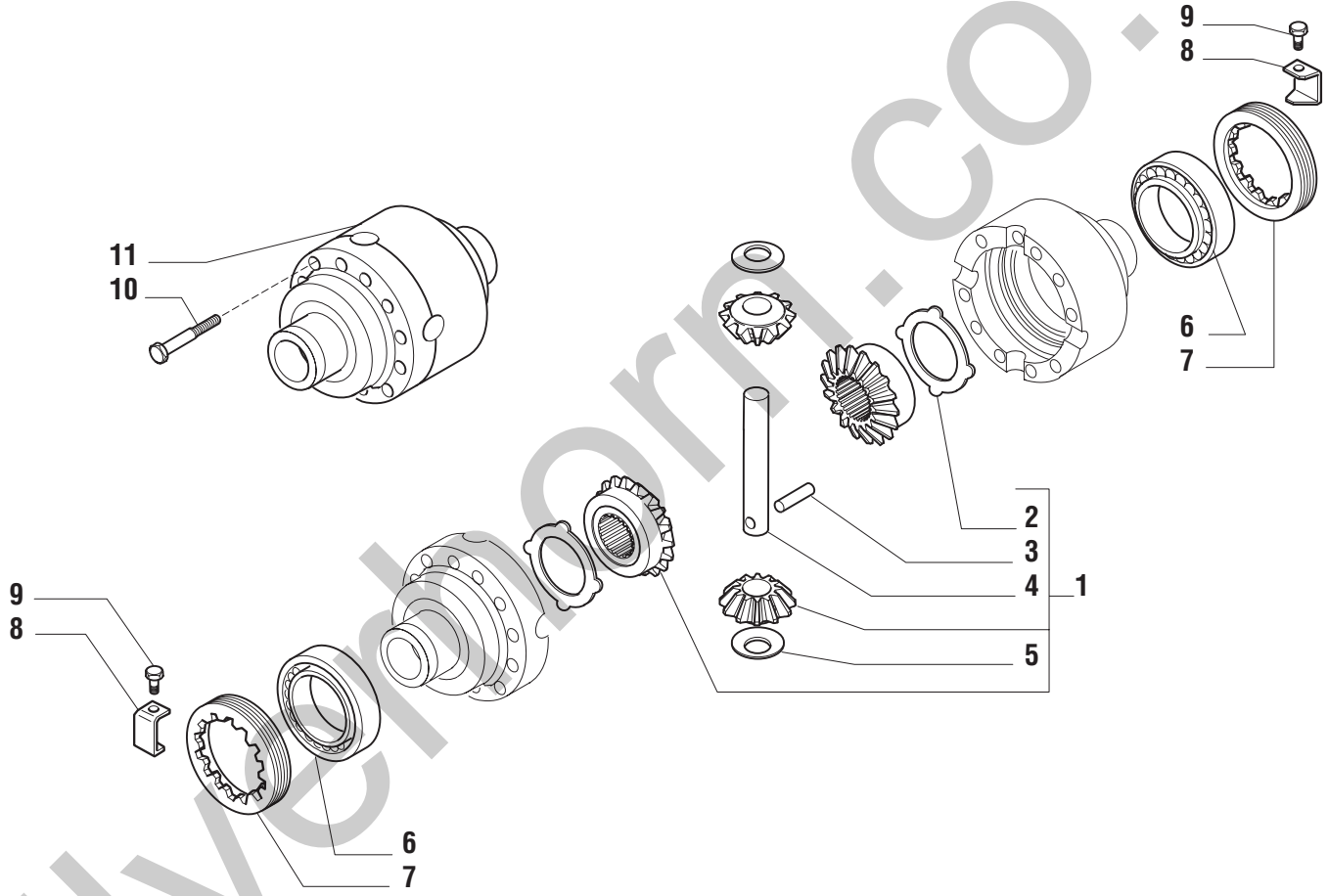

silverthorn.co.uk

POS.	CODICE	Q.tà	DENOMINAZIONE	*DESCRIPTION*	*DESIGNATION*	*BENENNUNG*	*DENOMINACIONES*			Note
1	07.0711.0071	1	KIT INGRANAGGI DIFFERENZIALE	DIFFERENTIAL GEARS KIT	KIT ENGRENAGES DIFFERENTIEL	SATZ DIFFERENTIALZAHNRÄDER	CONJUNTO ENGRANAJES DIFERENCIAL			
2	07.0711.0072	2	CONTRODISCO	COUNTER-DISK	CONTRE-DISQUE	GEGENSCHEIBE	CONTRA-DISCO			
3	07.0711.0073	1	SPINA	DOWEL	BROCHE	STIFT	PERNO			
4	07.0711.0074	1	PERNO	PIN	PIVOT	BOLZEN	PERNO			
5	07.0711.0075	2	RONDELLA	WASHER	RONDELLE	SCHEIBE	ARANDELA			
6	07.0711.0076	2	CUSCINETTO	BEARING	PALIER	LAGERSCHALE	COJINETE			
7	07.0711.0077	2	GHIERA	RING NUT	EMBOUT	NUTMUTTER	ABRAZADERA			
8	07.0711.0078	2	FERMO	RETAINER	ARRET	HALTERUNG	RETEN			
9	07.0711.0079	2	VITE	SCREW	VIS	SCHRAUBE	TORNILLO			
10	07.0711.0080	12	VITE	SCREW	VIS	SCHRAUBE	TORNILLO			
11	07.0711.0081	1	SCATOLA DIFFERENZIALE	DIFFERENTIAL CASE	CARTER DE DIFFERENTIEL	AUSGLEICHSGEHÄUSE	ALOJAMIENTO DEL DIFERENCIAL			

silverhorn.co.uk

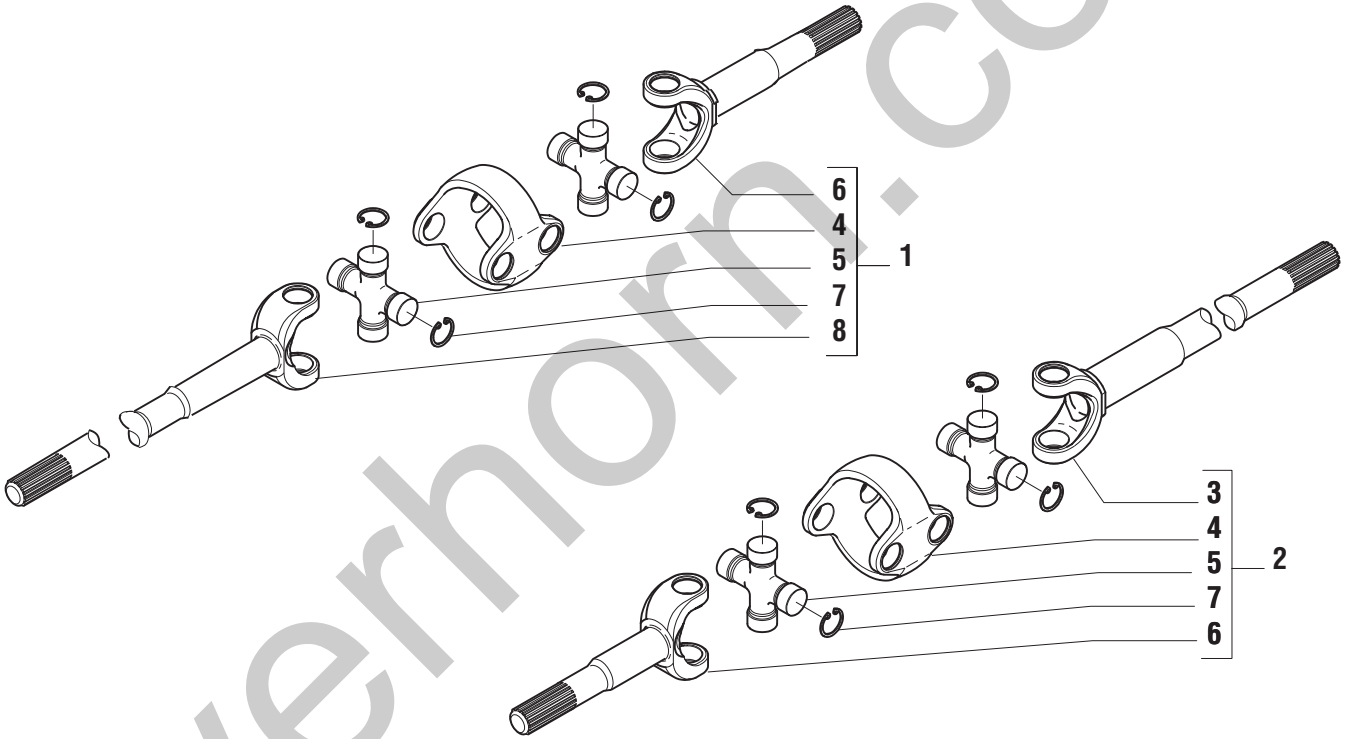

silverhorn.co.uk

POS.	CODICE	Q.tà	DENOMINAZIONE	*DESCRIPTION*	*DESIGNATION*	*BENENNUNG*	*DENOMINACIONES*			Note
1	07.0711.0082	1	DOPPIO GIUNTO SX	LEFT DOUBLE JOINT	JOINT DOUBLE GAUCHE	DOPPELKUPPLUNG LINKS	JUNTA DOBLE IZQUIERDA			
2	07.0711.0083	1	DOPPIO GIUNTO DX	RIGHT DOUBLE JOINT	JOINT DOUBLE DROIT	DOPPELKUPPLUNG RECHTS	JUNTA DOBLE DERECHA			
3	07.0711.0084	1	FORCELLA	FORK	FOURCHE	GABEL	HORQUILLA			
4	07.0711.0085	2	CORPO	BODY	CORPS	KÖRPER	CUERPO			
5	07.0711.0086	4	CROCIERA	STAR WHEEL	CROISILLON	VERSPANNUNG	CRUCETA			
6	07.0711.0087	2	FORCELLA	FORK	FOURCHE	GABEL	HORQUILLA			
7	07.0711.0134	16	ANELLO DI FERMO	STOP RING	ANNEAU D'ARRET	BEFESTINGUNGSRING	ANILLO DE RETEN			
8	07.0711.0089	1	FORCELLA	FORK	FOURCHE	GABEL	HORQUILLA			

silverhorn.co.uk

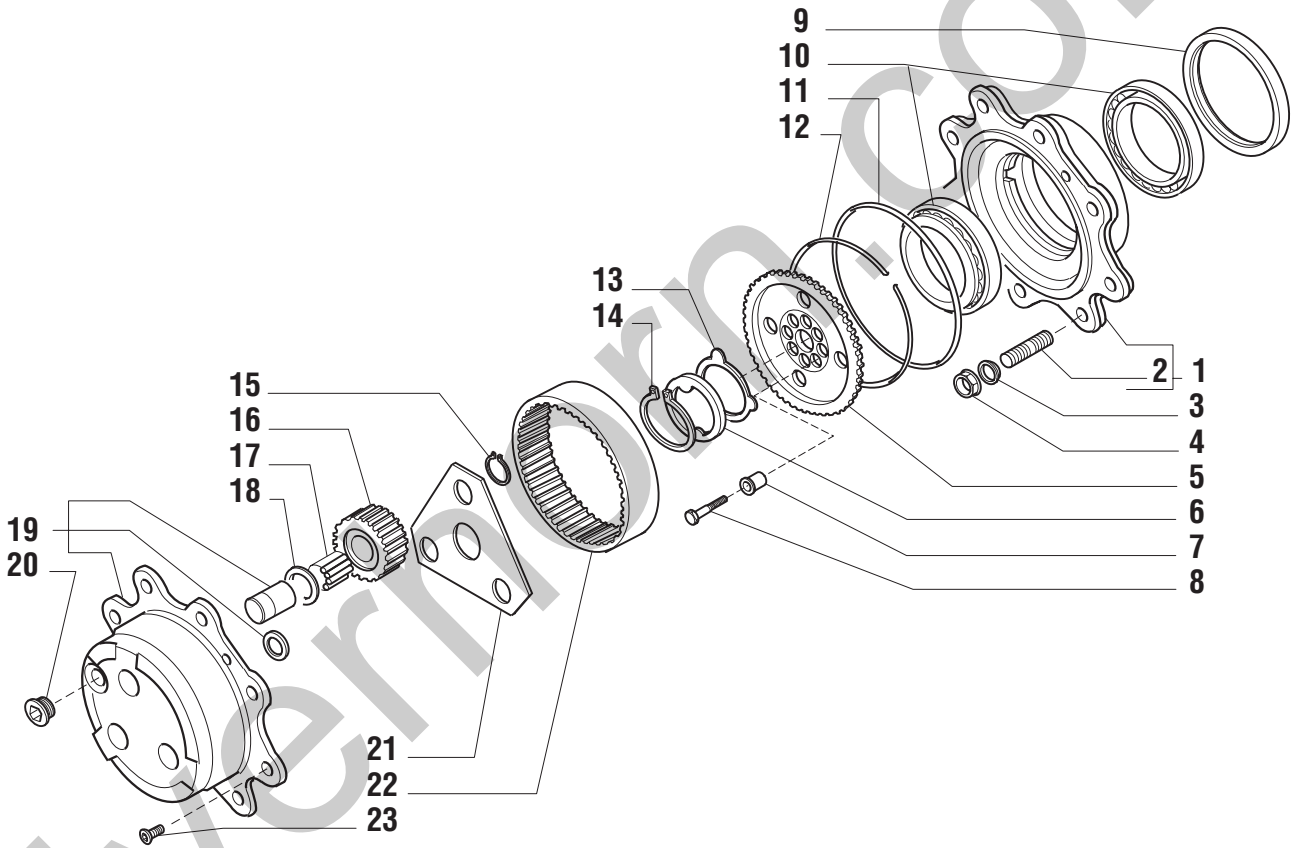

silvermorn.co.uk

POS.	CODICE	Q.tà	DENOMINAZIONE	*DESCRIPTION*	*DESIGNATION*	*BENENNUNG*	*DENOMINACIONES*			Note
1	07.0711.0090	2	KIT MOZZO RUOTA	WHEEL HUB KIT	KIT MOYEU ROUE	SATZ RADNABE	CONJUNTO CUBO RUEDA			
2	07.0711.0137	16	PRIGIONIERO	STUD	PRISONNIER	GEWINDESTIFT	PRISIONERO			
3	07.0711.0092	16	RONDELLA	WASHER	RONDELLE	SCHEIBE	ARANDELA			
4	07.0711.0093	16	DADO	NUT	ECROU	MUTTER	TUERCA			
5	07.0711.0094	2	MOZZO	HUB	MOYEU	NABE	CUBO			
6	07.0711.0220	2	RONDELLA	WASHER	RONDELLE	SCHEIBE	ARANDELA			
7	07.0711.0140	12	BUSSOLA	BUSHIN	BAGUE	BUCHSE	CASQUILLO			
8	07.0711.0097	12	VITE	SCREW	VIS	SCHRAUBE	TORNILLO			
9	07.0711.0251	2	GUARNIZIONE	SEAL	JOINT	DICHTUNG	GUARNICIÓN			
10	07.0711.0099	4	CUSCINETTO	BEARING	PALIER	LAGERSCHALE	COJINETE			
11	07.0711.0100	2	GUARNIZIONE O.R.	SEAL	JOINT	DICHTUNG	GUARNICIÓN			
12	07.0711.0101	2	ANELLO DI FERMO	STOP RING	ANNEAU D'ARRET	BEFESTINGUNGSRING	ANILLO DE RETEN			
13	07.0711.0102	12	RALLA	FOOTSTEP BEARING	BUTEE	RING	RODAMIENTO DE EMPUJE			
14	07.0711.0103	2	ANELLO ELASTICO	SNAP RING	ANNEAU RESSORT	SICHERUNGSRING	ANILLO ELASTICO			
15	07.0711.0104	6	ANELLO ELASTICO	SNAP RING	ANNEAU RESSORT	SICHERUNGSRING	ANILLO ELASTICO			
16	07.0711.0216	6	INGRANAGGIO	GEAR	ENGRENAGE	ZAHNRADGETRIEBE	ENGRANAJE			
17	07.0711.0106	18	CUSCINETTO	BEARING	PALIER	LAGERSCHALE	COJINETE			
18	07.0711.0107	6	RALLA	FOOTSTEP BEARING	BUTEE	RING	RODAMIENTO DE EMPUJE			
19	07.0711.0108	2	KIT FRENO	BRAKE KIT	KIT FREIN	BREMSE-KIT	KIT FRENO			
20	07.0711.0109	2	TAPPO	PLUG	BOUCHON	STOPFEN	TAPÓN			
21	07.0711.0110	2	RALLA	FOOTSTEP BEARING	BUTEE	RING	RODAMIENTO DE EMPUJE			
22	07.0711.0111	6	CORONA	RING GEAR	COURONNE	KRANZ	CORONA			
23	07.0711.0112	4	VITE	SCREW	VIS	SCHRAUBE	TORNILLO			

silverhorn.co.uk

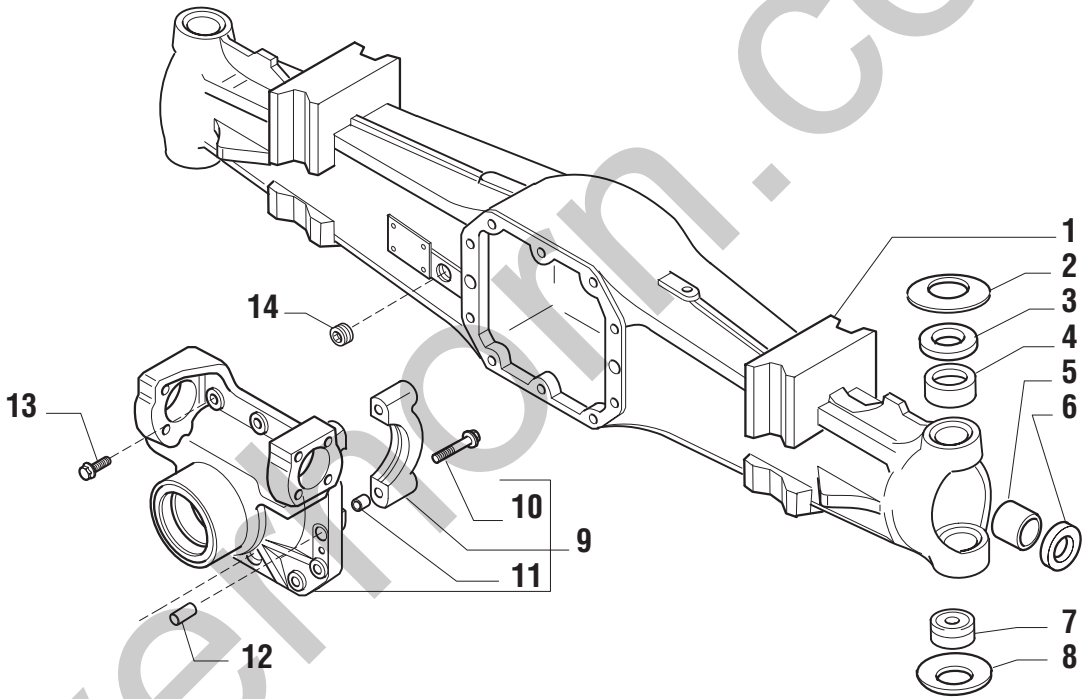

silvermorn.co.uk

POS.	CODICE	Q.tà	DENOMINAZIONE	*DESCRIPTION*	*DESIGNATION*	*BENENNUNG*	*DENOMINACIONES*			Note
1	07.0711.0241	1	CORPO ASSALE	AXLE CASE	CORPS D'ESSIEU	ACHSKOERPER	CUERPO PUENTE			
2	07.0711.0016	2	MOLLA A TAZZA	SPRING	RESSORT	FEDER	RESORTE			
3	07.0711.0017	2	SPESSORE	THICKNESS	EPAISSEUR	ZWISCHENLAGE	ESPESOR			
4	07.0711.0018	2	BOCCOLA	BUSHING	DOUILLE	BÜCHSE	CASQUILLO			
5	07.0711.0019	2	BRONZINA	BUSHING	COUSSINET	BRONZELAGER	BUJE			
6	07.0711.0201	2	ANELLO DI TENUTA	SEAL	GARNITURE	DICHTRING	GUARNICIÓN			
7	07.0711.0021	2	SNODO SFERICO	BALL JOINT	JOINT A ROTULE	KUGELGELENK	ARTICULACION DE BOLA			
8	07.0711.0022	2	MOLLA A TAZZA	SPRING	RESSORT	FEDER	RESORTE			
9	07.0711.0114	1	SUPPORTO	SUPPORT	SUPPORT	LAGER	SOPORTE			
10	07.0711.0024	4	VITE	SCREW	VIS	SCHRAUBE	TORNILLO			
11	07.0711.0025	4	BUSSOLA	BUSHIN	BAGUE	BUCHSE	CASQUILLO			
12	07.0711.0027	4	SPINA	DOWEL	BROCHE	STIFT	PERNO			
13	07.0711.0026	6	VITE	SCREW	VIS	SCHRAUBE	TORNILLO			
14	07.0711.0145	1	TAPPO	PLUG	BOUCHON	STOPFEN	TAPÓN			

silverhorn.co.uk

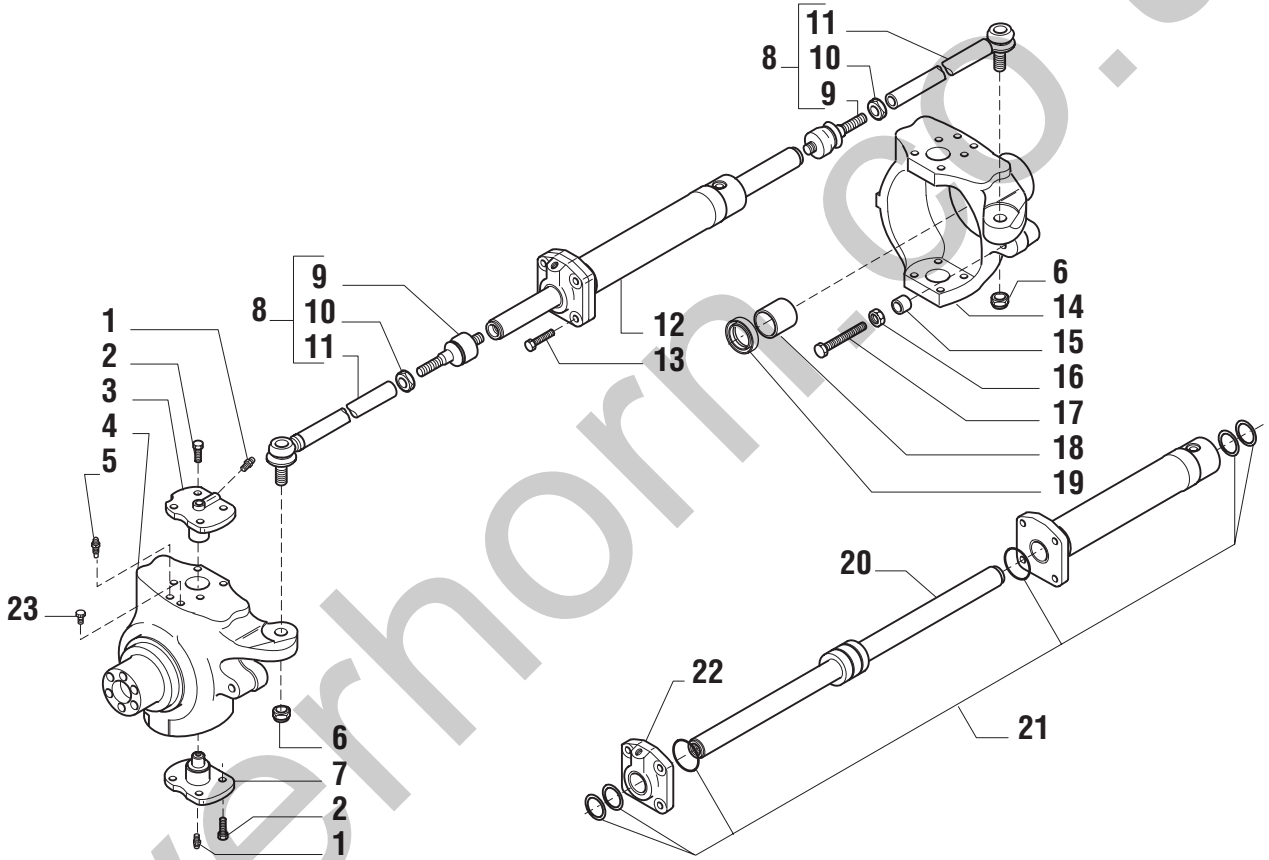

silverhorn.co.uk

POS.	CODICE	Q.tà	DENOMINAZIONE	*DESCRIPTION*	*DESIGNATION*	*BENENNUNG*	*DENOMINACIONES*			Note
1	07.0711.0014	4	INGRASSATORE	GREASE NIPPLE	GRAISSEUR	FETTBÜCHSE	ENGRASADOR			
2	07.0711.0032	16	VITE	SCREW	VIS	SCHRAUBE	TORNILLO			
3	07.0711.0033	2	PERNO	PIN	PIVOT	BOLZEN	PERNO			
4	07.0711.0244	1	CALOTTA SX	LEFT SWIVEL HOUSING	LOGEMENT JOINT GAUCHE	GEHÄUSE DREHSUPPORT LINKS	SEDE PIVOTE IZQUIERDO			
5	07.0711.0116	2	SFIATO	BREATHER	EVENT	ENTLÜFTER	RESPIRADERO			
6	07.0711.0035	2	DADO	NUT	ECROU	MUTTER	TUERCA			
7	07.0711.0036	2	PERNO	PIN	PIVOT	BOLZEN	PERNO			
8	07.0711.0037	2	ASTA	ROD	BARRE	STAB	TORNILLO			
9	07.0711.0038	2	SNODO SFERICO	BALL JOINT	JOINT A ROTULE	KUGELGELENK	ARTICULACION DE BOLA			
10	07.0711.0039	2	DADO	NUT	ECROU	MUTTER	TUERCA			
11	07.0711.0040	2	TIRANTE	TIE ROD	TIRANT	SPANNSTANGE	TIRANTE			
12	07.0711.0000	1	MARTINETTO	HYDRAULIC JACK	VERIN	ZYLINDER	GATO			
13	07.0711.0041	4	VITE	SCREW	VIS	SCHRAUBE	TORNILLO			
14	07.0711.0245	1	CALOTTA DX	RIGHT SWIVEL HOUSING	LOGEMENT JOINT DROITE	GEHÄUSE DREHSUPPORT RECHTS	SEDE PIVOTE DERECHO			
15	07.0711.0043	2	BUSSOLA	BUSHIN	BAGUE	BUCHSE	CASQUILLO			
16	07.0711.0044	2	DADO	NUT	ECROU	MUTTER	TUERCA			
17	07.0711.0045	2	VITE	SCREW	VIS	SCHRAUBE	TORNILLO			
18	07.0711.0046	2	BUSSOLA	BUSHIN	BAGUE	BUCHSE	CASQUILLO			
19	07.0711.0214	2	ANELLO DI TENUTA	SEAL	GARNITURE	DICHTRING	GUARNICIÓN			
20	07.0711.0048	1	STELO	ROD	TIGE	SPINDEL	VASTAGO			
21	07.0711.0219	1	KIT GUARNIZIONI	JOINT KIT	KIT DE JOINT	DICHTUNG-KIT	KIT JUNTAS			
22	07.0711.0049	1	TESTA	HEAD	TETE	KREUZKOPF	CABEZA			
23	07.0711.0120	2	TAPPO	PLUG	BOUCHON	STOPFEN	TAPÓN			

silverhorn.co.uk

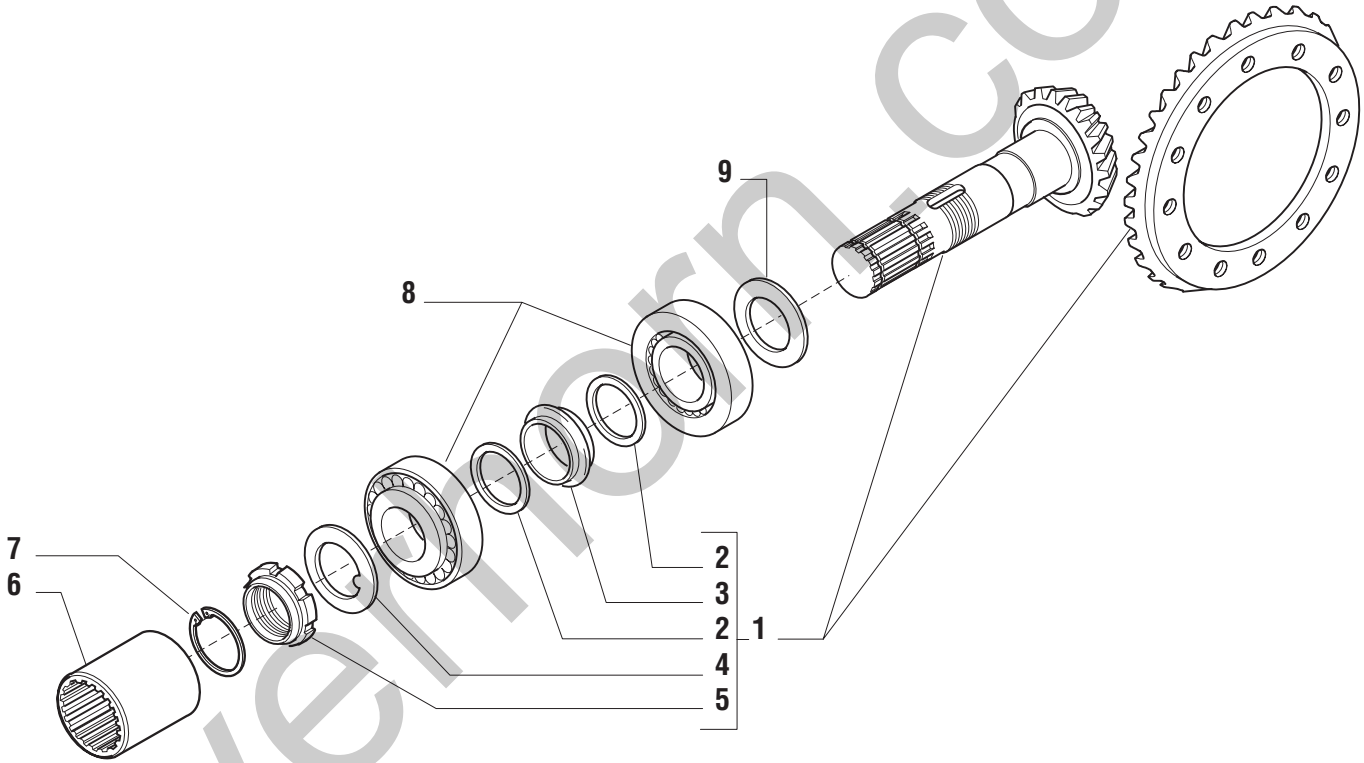

silvermorn.co.uk

POS.	CODICE	Q.tà	DENOMINAZIONE	*DESCRIPTION*	*DESIGNATION*	*BENENNUNG*	*DENOMINACIONES*			Note
1	07.0711.0121	1	KIT COPPIA CONICA	BEVEL GEAR PAIR KIT	KIT COUPLE CONIQUE	SATZ KEGELKRADGETRIEBE	CONJUNTO PAR DE RUEDAS DE ENGRANAJE CÓNICAS			
2	07.0711.0051	2	RONDELLA	WASHER	RONDELLE	SCHEIBE	ARANDELA			
3	07.0711.0052	1	DISTANZIALE	SPACER	ENTRETOISE	ABSTANDSTUECK	SEPARADOR			
4	07.0711.0053	1	FERMO	RETAINER	ARRET	HALTERUNG	RETEN			
5	07.0711.0054	1	GHIERA	RING NUT	EMBOUT	NUTMUTTER	ABRAZADERA			
6	07.0711.0122	1	MANICOTTO	SLEEVE	MANCHON	MUFFE	MANGA			
7	07.0711.0123	1	ANELLO ELASTICO	SNAP RING	ANNEAU RESSORT	SICHERUNGSRING	ANILLO ELASTICO			
8	07.0711.0060	2	CUSCINETTO	BEARING	PALIER	LAGERSCHALE	COJINETE			
9	07.0711.0061	-	SPESSORE (2.50 mm)	SPACER	EPAISSEUR	DICKE	ESPESOR			
9	07.0711.0062	-	SPESSORE (2.60 mm)	SPACER	EPAISSEUR	DICKE	ESPESOR			
9	07.0711.0063	-	SPESSORE (2.70 mm)	SPACER	EPAISSEUR	DICKE	ESPESOR			
9	07.0711.0064	-	SPESSORE (2.80 mm)	SPACER	EPAISSEUR	DICKE	ESPESOR			
9	07.0711.0065	-	SPESSORE (2.90 mm)	SPACER	EPAISSEUR	DICKE	ESPESOR			
9	07.0711.0066	-	SPESSORE (3.00 mm)	SPACER	EPAISSEUR	DICKE	ESPESOR			
9	07.0711.0067	-	SPESSORE (3.10 mm)	SPACER	EPAISSEUR	DICKE	ESPESOR			
9	07.0711.0068	-	SPESSORE (3.20 mm)	SPACER	EPAISSEUR	DICKE	ESPESOR			
9	07.0711.0069	-	SPESSORE (3.30 mm)	SPACER	EPAISSEUR	DICKE	ESPESOR			
9	07.0711.0070	-	SPESSORE (3.40 mm)	SPACER	EPAISSEUR	DICKE	ESPESOR			

silverhorn.co.uk

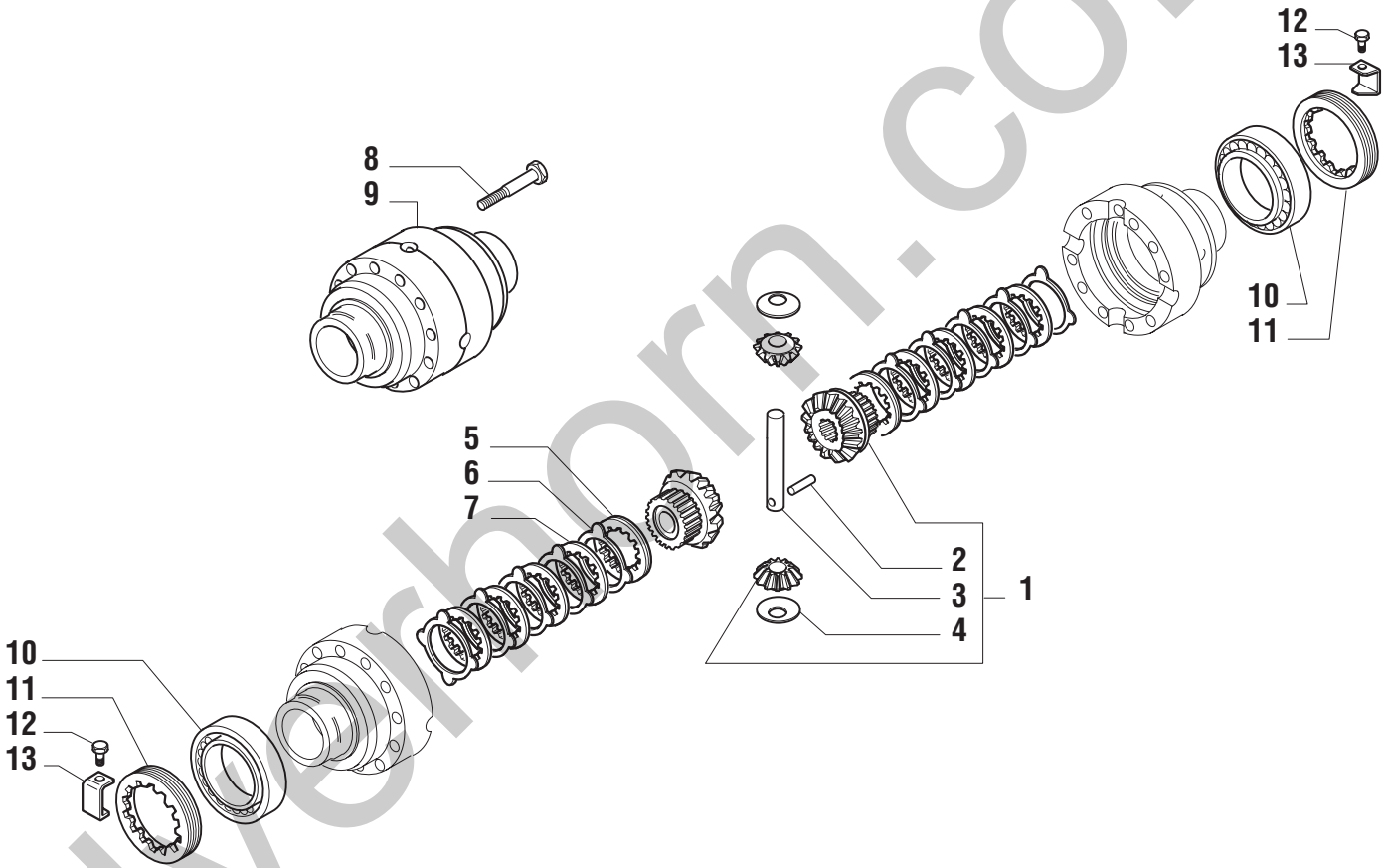

silverhorn.co.uk

POS.	CODICE	Q.tà	DENOMINAZIONE	*DESCRIPTION*	*DESIGNATION*	*BENENNUNG*	*DENOMINACIONES*			Note
1	07.0711.0124	1	KIT INGRANAGGI DIFFERENZIALE	DIFFERENTIAL GEARS KIT	KIT ENGRENAGES DIFFERENTIEL	SATZ DIFFERENTIALZAHNRÄDER	CONJUNTO ENGRANAJES DIFERENCIAL			
2	07.0711.0073	1	SPINA	DOWEL	BROCHE	STIFT	PERNO			
3	07.0711.0074	1	PERNO	PIN	PIVOT	BOLZEN	PERNO			
4	07.0711.0075	2	RONDELLA	WASHER	RONDELLE	SCHEIBE	ARANDELA			
5	07.0711.0126	2	DISCO DI BLOCCAGGIO	LOCKING DISC	DISQUE DE BLOCAGE	SPERRE-SCHEIBE	DISCO DE BLOQUEO			
6	07.0711.0127	8	DISCO DI BLOCCAGGIO	LOCKING DISC	DISQUE DE BLOCAGE	SPERRE-SCHEIBE	DISCO DE BLOQUEO			
7	07.0711.0128	10	CONTRODISCO	COUNTER-DISK	CONTRE-DISQUE	GEGENSCHEIBE	CONTRA-DISCO			
8	07.0711.0080	12	VITE	SCREW	VIS	SCHRAUBE	TORNILLO			
9	07.0711.0081	1	SCATOLA DIFFERENZIALE	DIFFERENTIAL CASE	CARTER DE DIFFERENTIEL	AUSGLEICHSGEHÄUSE	ALOJAMIENTO DEL DIFERENCIAL			
10	07.0711.0076	2	CUSCINETTO	BEARING	PALIER	LAGERSCHALE	COJINETE			
11	07.0711.0077	2	GHIERA	RING NUT	EMBOUT	NUTMUTTER	ABRAZADERA			
12	07.0711.0079	2	VITE	SCREW	VIS	SCHRAUBE	TORNILLO			
13	07.0711.0078	2	FERMO	RETAINER	ARRET	HALTERUNG	RETEN			

silverhorn.co.uk

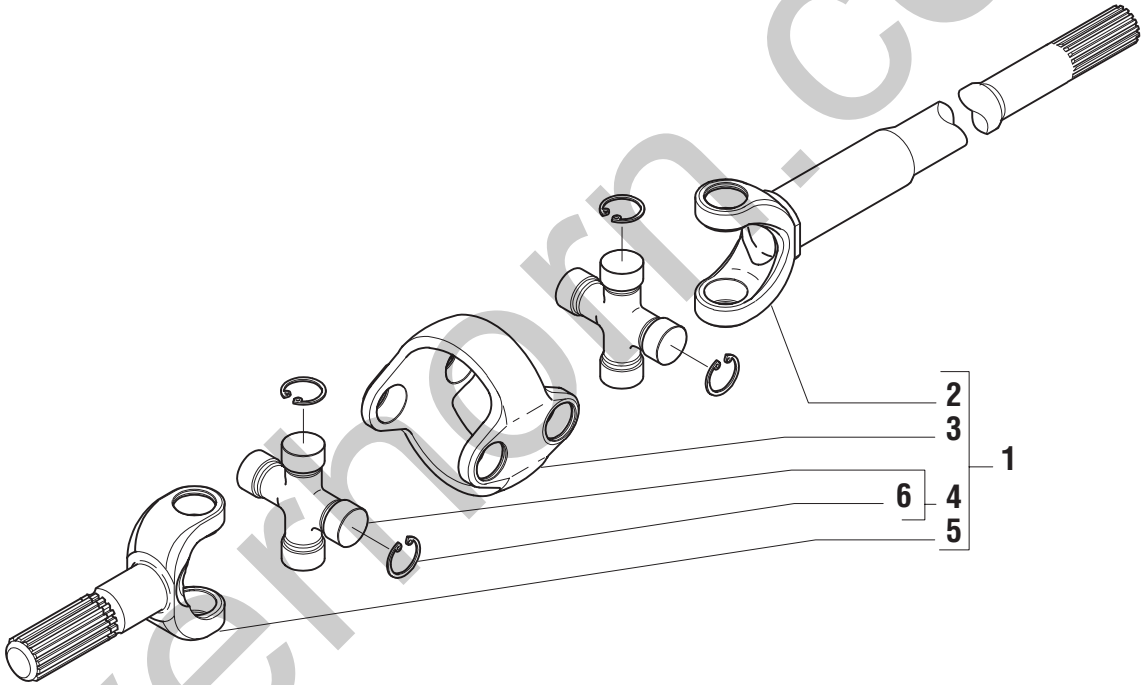

silvernorn.co.uk

POS.	CODICE	Q.tà	DENOMINAZIONE	*DESCRIPTION*	*DESIGNATION*	*BENENNUNG*	*DENOMINACIONES*			Note
1	07.0711.0129	2	DOPPIO GIUNTO	DOUBLE JOINT	JOINT DOUBLE	DOPPELKUPPLUNG	JUNTA DOBLE			
2	07.0711.0130	2	SEMIASSE	AXLE SHAFT	ARBRE DE ROUE	HALBACHSE	SEMIEJE			
3	07.0711.0085	2	CORPO	BODY	CORPS	KÖRPER	CUERPO			
4	07.0711.0086	4	CROCIERA	STAR WHEEL	CROISILLON	VERSPANNUNG	CRUCETA			
5	07.0711.0133	2	SEMIASSE	AXLE SHAFT	ARBRE DE ROUE	HALBACHSE	SEMIEJE			
6	07.0711.0134	16	ANELLO DI FERMO	STOP RING	ANNEAU D'ARRET	BEFESTINGUNGSRING	ANILLO DE RETEN			

silverhorn.co.uk

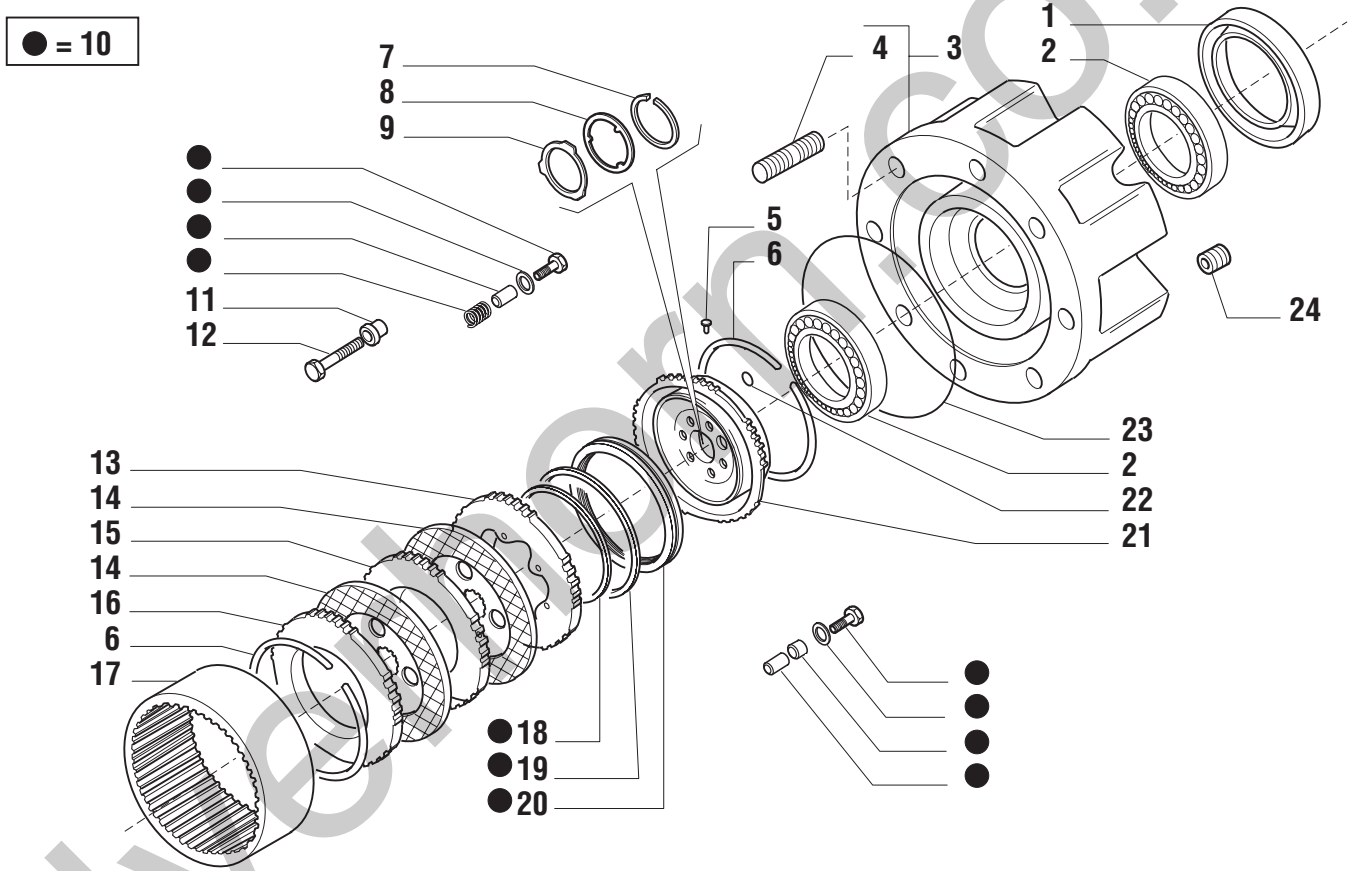

silverhorn.co.uk

POS.	CODICE	Q.tà	DENOMINAZIONE	*DESCRIPTION*	*DESIGNATION*	*BENENNUNG*	*DENOMINACIONES*			Note
1	07.0711.0251	2	ANELLO DI TENUTA	SEAL	GARNITURE	DICHTRING	GUARNICIÓN			
2	07.0711.0135	4	CUSCINETTO	BEARING	PALIER	LAGERSCHALE	COJINETE			
3	07.0711.0136	2	KIT MOZZO RUOTA	WHEEL HUB KIT	KIT MOYEU ROUE	SATZ RADNABE	CONJUNTO CUBO RUEDA			
4	07.0711.0137	16	PRIGIONIERO	STUD	PRISONNIER	GEWINDESTIFT	PRISIONERO			
5	07.0711.0138	2	RIVETTO	RIVET	RIVET	NIETVERBINDUNG	REMACHE			
6	07.0711.0101	4	ANELLO DI FERMO	STOP RING	ANNEAU D'ARRET	BEFESTINGUNGSRING	ANILLO DE RETEN			
7	07.0711.0103	2	ANELLO ELASTICO	SNAP RING	ANNEAU RESSORT	SICHERUNGSRING	ANILLO ELASTICO			
8	07.0711.0220	2	RONDELLA	WASHER	RONDELLE	SCHEIBE	ARANDELA			
9	07.0711.0246	2	RALLA	FOOTSTEP BEARING	BUTEE	RING	RODAMIENTO DE EMPUJE			
10	07.0711.0139	2	KIT SELF-ADJUST	SELF-ADJUST KIT	KIT SELF-ADJUST	BAUSATZ SELF-ADJUST	KIT SELF-ADJUST			
11	07.0711.0140	16	BUSSOLA	BUSHIN	BAGUE	BUCHSE	CASQUILLO			
12	07.0711.0097	16	VITE	SCREW	VIS	SCHRAUBE	TORNILLO			
13	07.0711.0247	2	CONTRODISCO	COUNTER-DISK	CONTRE-DISQUE	GEGENSCHEIBE	CONTRA-DISCO			
14	07.0711.0004	4	DISCO	DISC	DISQUE	SCHEIBE	DISCO			
15	07.0711.0005	2	CONTRODISCO	COUNTER-DISK	CONTRE-DISQUE	GEGENSCHEIBE	CONTRA-DISCO			
16	07.0711.0006	2	CONTRODISCO	COUNTER-DISK	CONTRE-DISQUE	GEGENSCHEIBE	CONTRA-DISCO			
17	07.0711.0141	2	CORONA	RING GEAR	COURONNE	KRANZ	CORONA			
18	07.0711.0007	2	ANELLO	RING	BAGUE	RING	ANILLO			
19	07.0711.0008	2	ANELLO	RING	BAGUE	RING	ANILLO			
20	07.0711.0142	2	PISTONE	PISTON	PISTON	KOLBEN	PISTON			
21	07.0711.0248	2	MOZZO	HUB	MOYEU	NABE	CUBO			
22	07.0711.0144	4	GUARNIZIONE O.R.	SEAL	JOINT	DICHTUNG	GUARNICIÓN			
23	07.0711.0100	2	GUARNIZIONE O.R.	SEAL	JOINT	DICHTUNG	GUARNICIÓN			
24	07.0711.0145	2	TAPPO	PLUG	BOUCHON	STOPFEN	TAPÓN			

silverhorn.co.uk

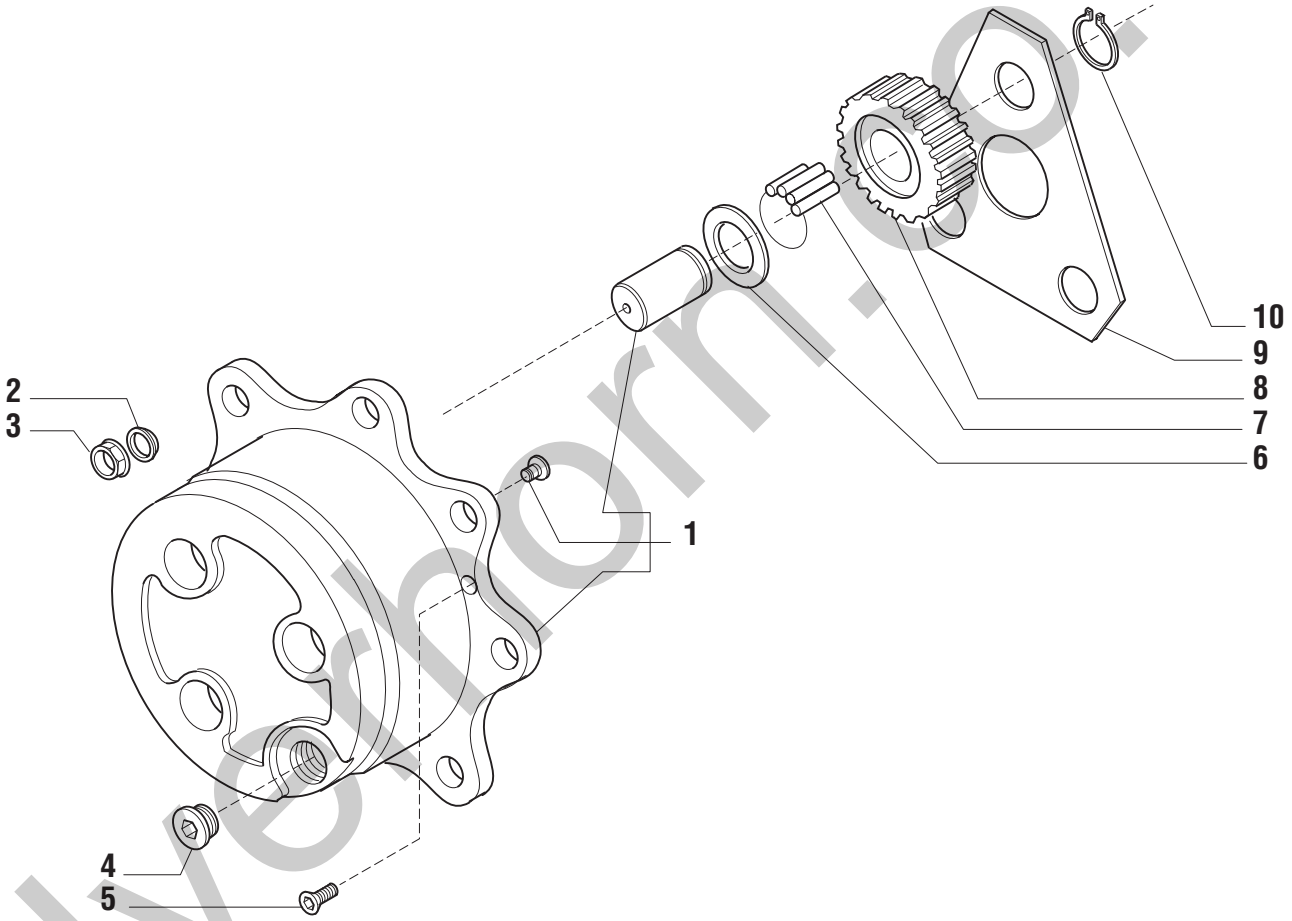

silverhorn.co.uk

POS.	CODICE	Q.tà	DENOMINAZIONE	*DESCRIPTION*	*DESIGNATION*	*BENENNUNG*	*DENOMINACIONES*			Note
1	07.0711.0240	2	KIT FRENO	BRAKE KIT	KIT FREIN	BREMSE-KIT	KIT FRENO			
2	07.0711.0092	16	RONDELLA	WASHER	RONDELLE	SCHEIBE	ARANDELA			
3	07.0711.0093	16	DADO	NUT	ECROU	MUTTER	TUERCA			
4	07.0711.0109	2	TAPPO	PLUG	BOUCHON	STOPFEN	TAPÓN			
5	07.0711.0112	4	VITE	SCREW	VIS	SCHRAUBE	TORNILLO			
6	07.0711.0107	6	RALLA	FOOTSTEP BEARING	BUTEE	RING	RODAMIENTO DE EMPUJE			
7	07.0711.0221	6	INGRANAGGIO	GEAR	ENGRENAGE	ZAHNRADGETRIEBE	ENGRANAJE			
8	07.0711.0222	18	CUSCINETTO	BEARING	PALIER	LAGERSCHALE	COJINETE			
9	07.0711.0110	2	RALLA	FOOTSTEP BEARING	BUTEE	RING	RODAMIENTO DE EMPUJE			
10	07.0711.0104	6	ANELLO ELASTICO	SNAP RING	ANNEAU RESSORT	SICHERUNGSRING	ANILLO ELASTICO			

silverhorn.co.uk

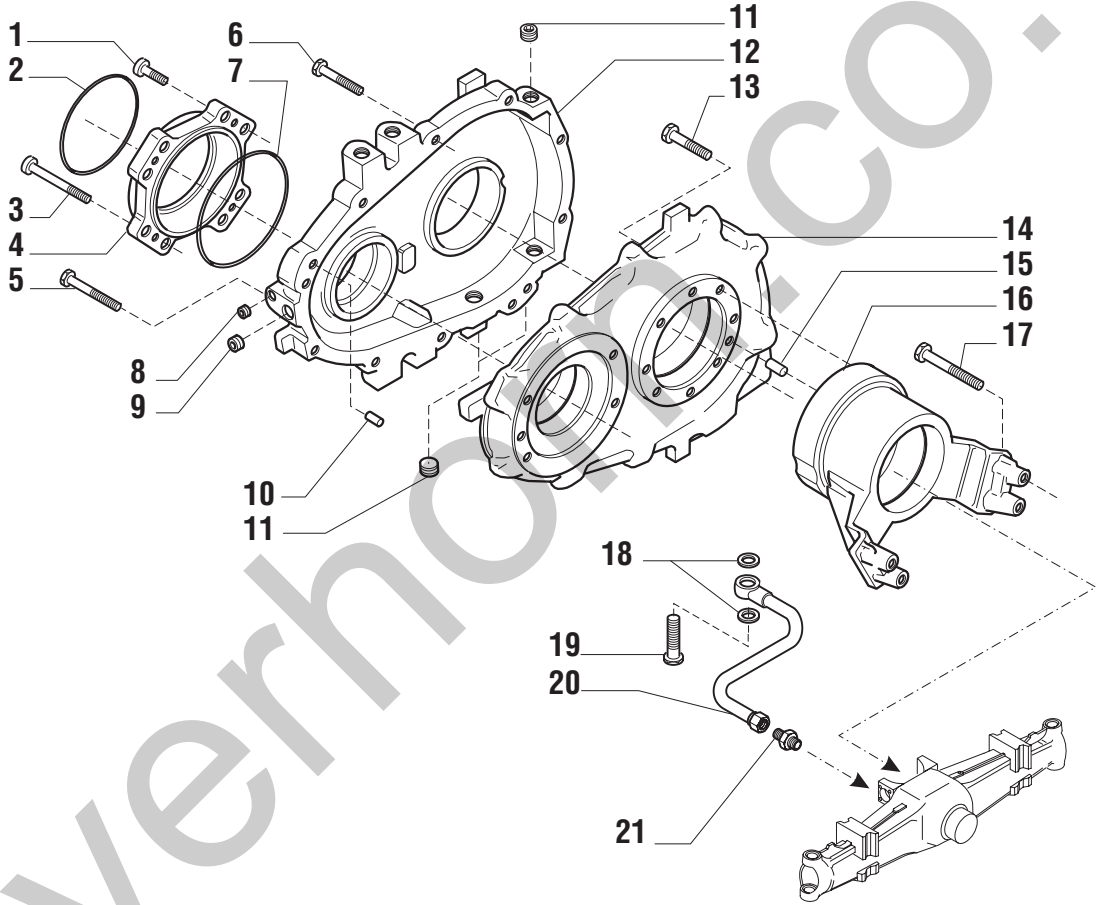

silverhorn.co.uk

POS.	CODICE	Q.tà	DENOMINAZIONE	*DESCRIPTION*	*DESIGNATION*	*BENENNUNG*	*DENOMINACIONES*			Note
1	07.0711.0148	6	VITE	SCREW	VIS	SCHRAUBE	TORNILLO			
2	07.0711.0149	1	GUARNIZIONE O.R.	SEAL	JOINT	DICHTUNG	GUARNICIÓN			
3	07.0711.0150	2	VITE	SCREW	VIS	SCHRAUBE	TORNILLO			
4	07.0711.0151	1	FLANGIA	FLANGE	BRIDE	FLANSCH	BRIDA			
5	07.0711.0152	2	VITE	SCREW	VIS	SCHRAUBE	TORNILLO			
6	07.0711.0153	6	VITE	SCREW	VIS	SCHRAUBE	TORNILLO			
7	07.0711.0154	1	GUARNIZIONE O.R.	SEAL	JOINT	DICHTUNG	GUARNICIÓN			
8	07.0711.0155	1	TAPPO	PLUG	BOUCHON	STOPFEN	TAPÓN			
9	07.0711.0156	1	VITE	SCREW	VIS	SCHRAUBE	TORNILLO			
10	07.0711.0157	2	SPINA	DOWEL	BROCHE	STIFT	PERNO			
11	07.0711.0145	3	TAPPO	PLUG	BOUCHON	STOPFEN	TAPÓN			
12	07.0711.0158	1	SEMIGUSCIO	HALF-SHELL	SEMI-COQUE	HALBSCHALE	SEMICAJA			
13	07.0711.0159	8	VITE	SCREW	VIS	SCHRAUBE	TORNILLO			
14	07.0711.0160	1	SEMIGUSCIO	HALF-SHELL	SEMI-COQUE	HALBSCHALE	SEMICAJA			
15	07.0711.0161	1	SPINA	DOWEL	BROCHE	STIFT	PERNO			
16	07.0711.0162	1	SUPPORTO	SUPPORT	SUPPORT	LAGER	SOPORTE			
17	07.0711.0163	4	VITE	SCREW	VIS	SCHRAUBE	TORNILLO			
18	07.0711.0232	2	RONDELLA	WASHER	RONDELLE	SCHEIBE	ARANDELA			
19	07.0711.0199	1	VITE	SCREW	VIS	SCHRAUBE	TORNILLO			
20	07.0711.0197	1	TUBO FLESSIBILE	FLEXIBLE HOSE	TUYAU SOUPLE	SCHLAUCH	TUBO FLEXIBLE			
21	07.0711.0198	1	RACCORDO	PIPE FITTING	RACCORD DE TUYAU	ROHRVERBINDUNG	CONEXIÓN			

silverhorn.co.uk

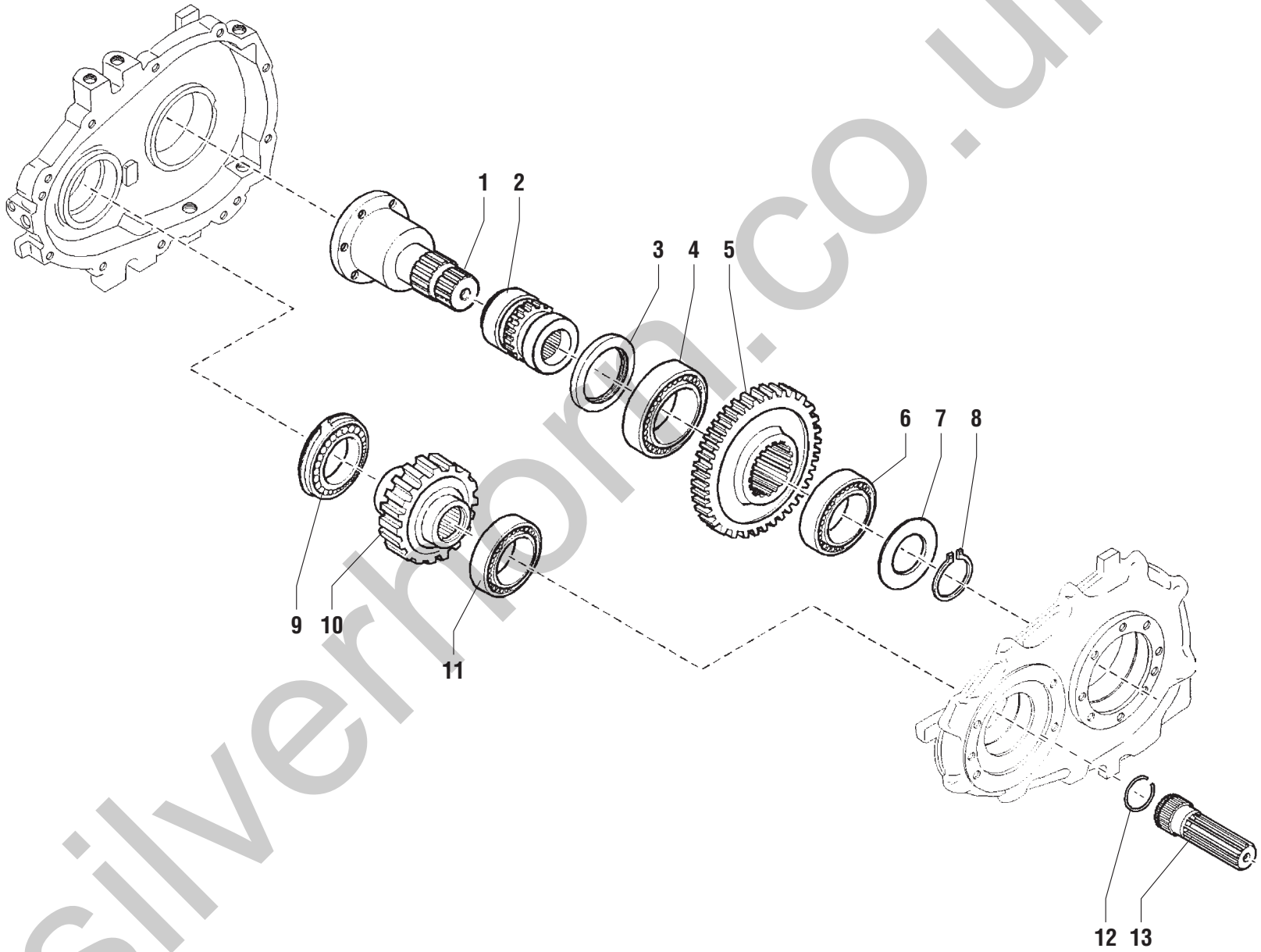

silverhorn.co.uk

POS.	CODICE	Q.tà	DENOMINAZIONE	*DESCRIPTION*	*DESIGNATION*	*BENENNUNG*	*DENOMINACIONES*			Note
1	07.0711.0164	1	ALBERO	SHAFT	ARBRE	WELLE	ARBOL			
2	07.0711.0165	1	MANICOTTO	SLEEVE	MANCHON	MUFFE	MANGA			
3	07.0711.0166	1	ANELLO DI TENUTA	SEAL	GARNITURE	DICHTRING	GUARNICIÓN			
4	07.0711.0167	1	CUSCINETTO	BEARING	PALIER	LAGERSCHALE	COJINETE			
5	07.0711.0168	1	INGRANAGGIO	GEAR	ENGRENAGE	ZAHNRADGETRIEBE	ENGRANAJE			
6	07.0711.0169	1	CUSCINETTO	BEARING	PALIER	LAGERSCHALE	COJINETE			
7	07.0711.0170	1	RONDELLA	WASHER	RONDELLE	SCHEIBE	ARANDELA			
8	07.0711.0171	1	ANELLO ELASTICO	SNAP RING	ANNEAU RESSORT	SICHERUNGSRING	ANILLO ELASTICO			
9	07.0711.0172	1	CUSCINETTO	BEARING	PALIER	LAGERSCHALE	COJINETE			
10	07.0711.0173	1	INGRANAGGIO	GEAR	ENGRENAGE	ZAHNRADGETRIEBE	ENGRANAJE			
11	07.0711.0174	1	CUSCINETTO	BEARING	PALIER	LAGERSCHALE	COJINETE			
12	07.0711.0237	1	ANELLO	RING	BAGUE	RING	ANILLO			
13	07.0711.0192	1	ALBERO	SHAFT	ARBRE	WELLE	ARBOL			

silverhorn.co.uk

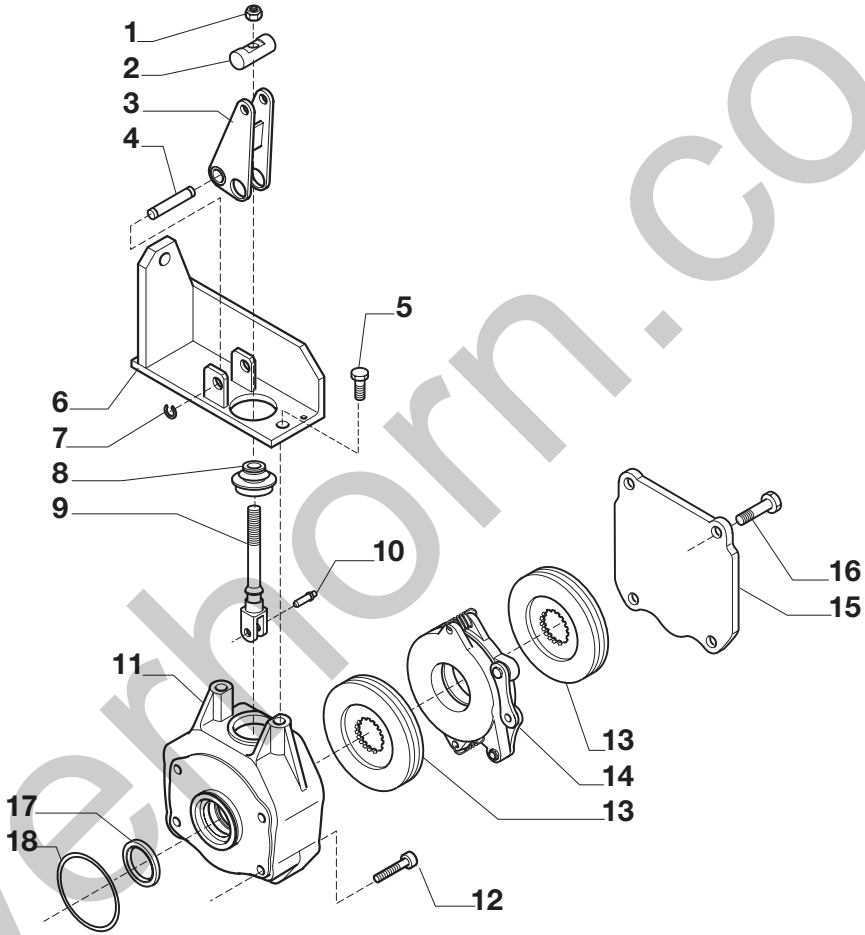

silverhorn.co.uk

POS.	CODICE	Q.tà	DENOMINAZIONE	*DESCRIPTION*	*DESIGNATION*	*BENENNUNG*	*DENOMINACIONES*			Note
1	07.0711.0175	1	DADO	NUT	ECROU	MUTTER	TUERCA			
2	07.0711.0176	1	DISTANZIALE	SPACER	ENTRETOISE	ABSTANDSTUECK	SEPARADOR			
3	07.0711.0177	1	LEVA	LEVER	LEVIER	HEBEL	PALANCA			
4	07.0711.0178	1	SPINA	DOWEL	BROCHE	STIFT	PERNO			
5	07.0711.0179	2	VITE	SCREW	VIS	SCHRAUBE	TORNILLO			
6	07.0711.0180	1	SUPPORTO	SUPPORT	SUPPORT	LAGER	SOPORTE			
7	07.0711.0181	2	ANELLO	RING	BAGUE	RING	ANILLO			
8	07.0711.0182	1	PROTEZIONE	GUARD	PROTECTION	SCHUTZ	PROTECCION			
9	07.0711.0183	1	TIRANTE	TIE ROD	TIRANT	SPANNSTANGE	TIRANTE			
10	07.0711.0184	1	SPINA	DOWEL	BROCHE	STIFT	PERNO			
11	07.0711.0185	1	SCATOLA	HOUSING	BOITE	GEHAEUSE	CAJA			
12	07.0711.0186	4	VITE	SCREW	VIS	SCHRAUBE	TORNILLO			
13	07.0711.0187	2	DISCO FRENO	BRAKE DISC	DISQUE DE FREIN	BREMSSCHEIBE	DISCO FRENO			
14	07.0711.0188	1	CORPO	BODY	CORPS	KÖRPER	CUERPO			
15	07.0711.0189	1	COPERCHIO	COVER	COUVERCLE	DECKEL	TAPA			
16	07.0711.0190	4	VITE	SCREW	VIS	SCHRAUBE	TORNILLO			
17	07.0711.0193	1	ANELLO DI TENUTA	SEAL	GARNITURE	DICHTRING	GUARNICIÓN			
18	07.0711.0194	1	GUARNIZIONE O.R.	SEAL	JOINT	DICHTUNG	GUARNICIÓN			

silverhorn.co.uk

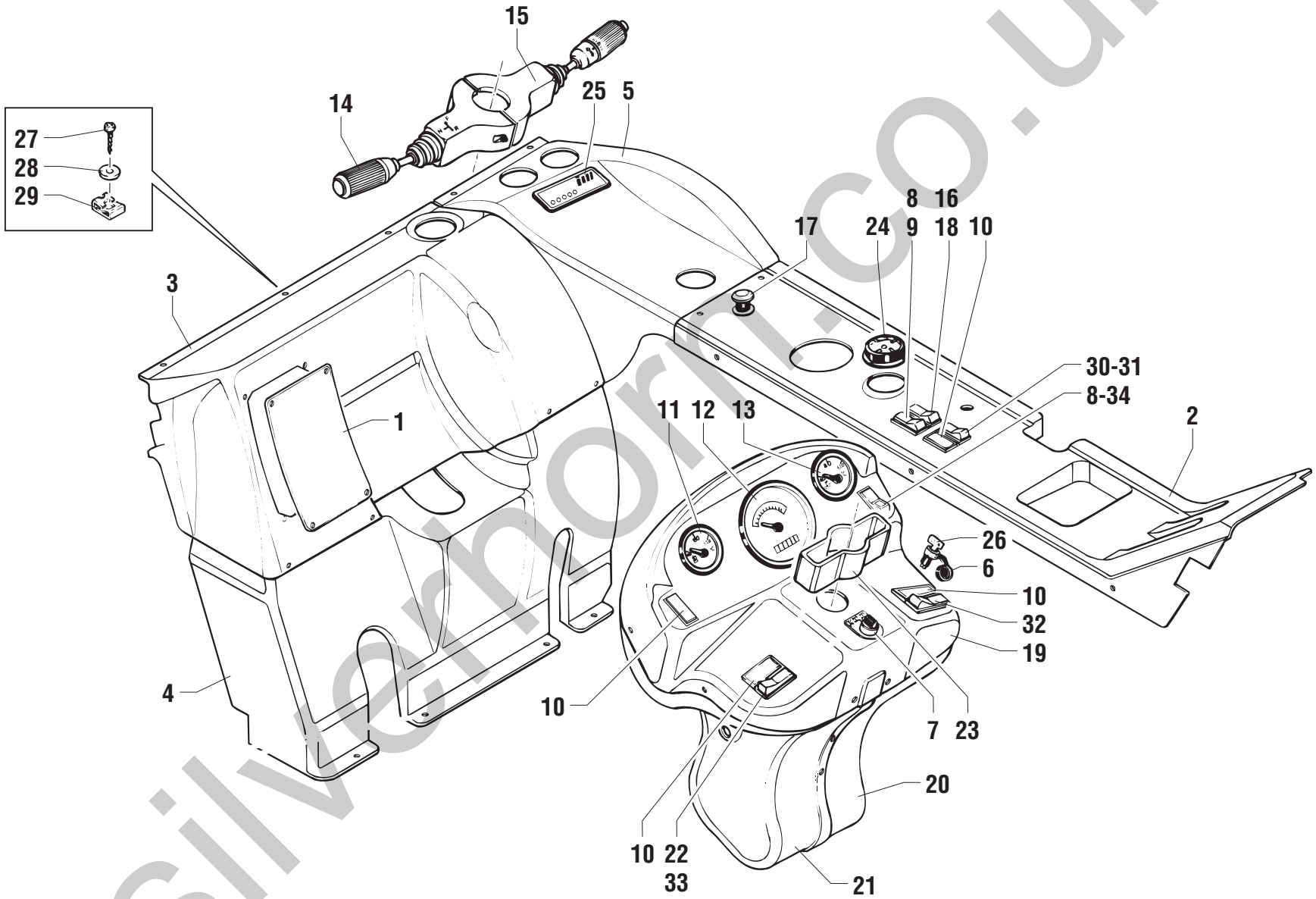

silverhorn.co.uk

POS.	CODICE	Q.tà	DENOMINAZIONE	*DESCRIPTION*	*DESIGNATION*	*BENENNUNG*	*DENOMINACIONES*			Note
1	52.1200.1100	1	TAPPO	PLUG	BOUCHON	STOPFEN	TAPÓN			
2	52.1200.0700	1	CRUSCOTTO	DASHBOARD	TABLEAU DE BORD	INSTRUMENTENBRETT	TABLERO DE MANDOS			
3	52.1200.1000	1	CRUSCOTTO	DASHBOARD	TABLEAU DE BORD	INSTRUMENTENBRETT	TABLERO DE MANDOS			
4	52.1200.0900	1	CRUSCOTTO	DASHBOARD	TABLEAU DE BORD	INSTRUMENTENBRETT	TABLERO DE MANDOS			
5	52.1200.0800	1	CRUSCOTTO	DASHBOARD	TABLEAU DE BORD	INSTRUMENTENBRETT	TABLERO DE MANDOS			
6	640983	1	COMMUTATORE AVVIAMENTO	STARTING SWITCH	COMMUTATEUR DEMARRAGE	ZÜNDSCHALTER	CONMUTADOR ARRANQUE			
7	641065	1	SELETTORE	SELECTOR	SELECTEUR	WAEHLSCHALTER	SELECTOR			
8	07.0703.0324	2	INTERRUTTORE	SWITCH	INTERRUPTEUR	SCHALTER	INTERRUPTOR			
9	07.0703.0325	1	VETRO CAMBIO	GLASS	VERRE	CLASSCHEIBE	VIDRIO			
10	641067	4	TAPPO	PLUG	BOUCHON	STOPFEN	TAPÓN			
11	641052	1	INDICATORE	INDICATOR	INDICATEUR	ZEIGER	INDICADOR			
12	641053	1	CONTAORE	HOUR METER	COMPTEUR	STUNDENZÄLTER	CUENTAHORAS			
13	641054	1	INDICATORE	INDICATOR	INDICATEUR	ZEIGER	INDICADOR			
14	07.0703.0055	1	LEVA AVANZAMENTO	SPEED LEVER	LEVIER AVANCEMENT	HEBEL VORWÄRTS	PALANCA DE AVANCE			
15	641064	1	LEVA INDICATORI	TURN SIGNALS LEVER	LEVIER FEUX DIRECTION CLIGNOTANTS	BLINKERHEBEL	PALANCA INDICADORES DE DIRECCIÓN			**> 2000**
15	07.0703.0114	1	LEVA INDICATORI	TURN SIGNALS LEVER	LEVIER FEUX DIRECTION CLIGNOTANTS	BLINKERHEBEL	PALANCA INDICADORES DE DIRECCIÓN			**< 2000**
16	07.0703.0046	1	INTERRUTTORE	SWITCH	INTERRUPTEUR	SCHALTER	INTERRUPTOR			
17	641056	1	INTERRUTTORE EMERGENZA	SWITCH	INTERRUPTEUR	SCHALTER	INTERRUPTOR			
18	07.0703.0326	1	VETRO STRADA/CANTIERE	GLASS	VERRE	CLASSCHEIBE	VIDRIO			
19	640495	1	CRUSCOTTO	DASHBOARD	TABLEAU DE BORD	INSTRUMENTENBRETT	TABLERO DE MANDOS			
20	640496	1	CRUSCOTTO DX	RIGHT DASHBOARD	TABLEAU DE BORD DROIT	RECHTE INSTRUMENTENBRETT	TABLERO DE MANDOS DERECHO			
21	640497	1	CRUSCOTTO SX	LEFT DASHBOARD	TABLEAU DE BORD GOUCHE	LINKE INSTRUMENTENBRETT	TABLERO DE MANDOS IZQUIERDO			
22	07.0703.0330	1	INTERRUTTORE	SWITCH	INTERRUPTEUR	SCHALTER	INTERRUPTOR			
23	07.0703.0117	1	PROTEZIONE	GUARD	PROTECTION	SCHUTZ	PROTECCION			
24	09.4610.0001	1	BOLLA LIVELLO	LEVEL GAUGE	NIVEAU A BULLE	WASSERWAAGE	INDICADOR DE NIVEL			
25	56.0016.0001	1	VISUALIZZATORE	DISPLAY	VISUALISATEUR	ANZEIGE-VORRICHTUNG	VISUALIZADOR			
26	07.0703.0153	1	CHIAVE	KEY	CLE	SCHÜSSEL	LLAVE			
27	07.0723.0039	-	VITE	SCREW	VIS	SCHRAUBE	TORNILLO			
28	07.0723.0074	-	RONDELLA	WASHER	RONDELLE	SCHEIBE	ARANDELA			
29	07.0723.0104	-	FERMAGLIO	RETAINER	ARRET	HALTERUNG	RETEN			
30	07.0703.0338	1	INTERRUTTORE	SWITCH	INTERRUPTEUR	SCHALTER	INTERRUPTOR			
31	07.0703.0327	1	VETRO VENTOLA	GLASS	VERRE	CLASSCHEIBE	VIDRIO			
32	07.0703.0214	1	INTERRUTTORE LUCI	SWITCH	INTERRUPTEUR	SCHALTER	INTERRUPTOR			
33	07.0703.0331	1	VETRO TRIANGOLO	GLASS	VERRE	CLASSCHEIBE	VIDRIO			
34	07.0703.0329	1	VETRO FENDINEBBIA	GLASS	VERRE	CLASSCHEIBE	VIDRIO			

silverhorn.co.uk

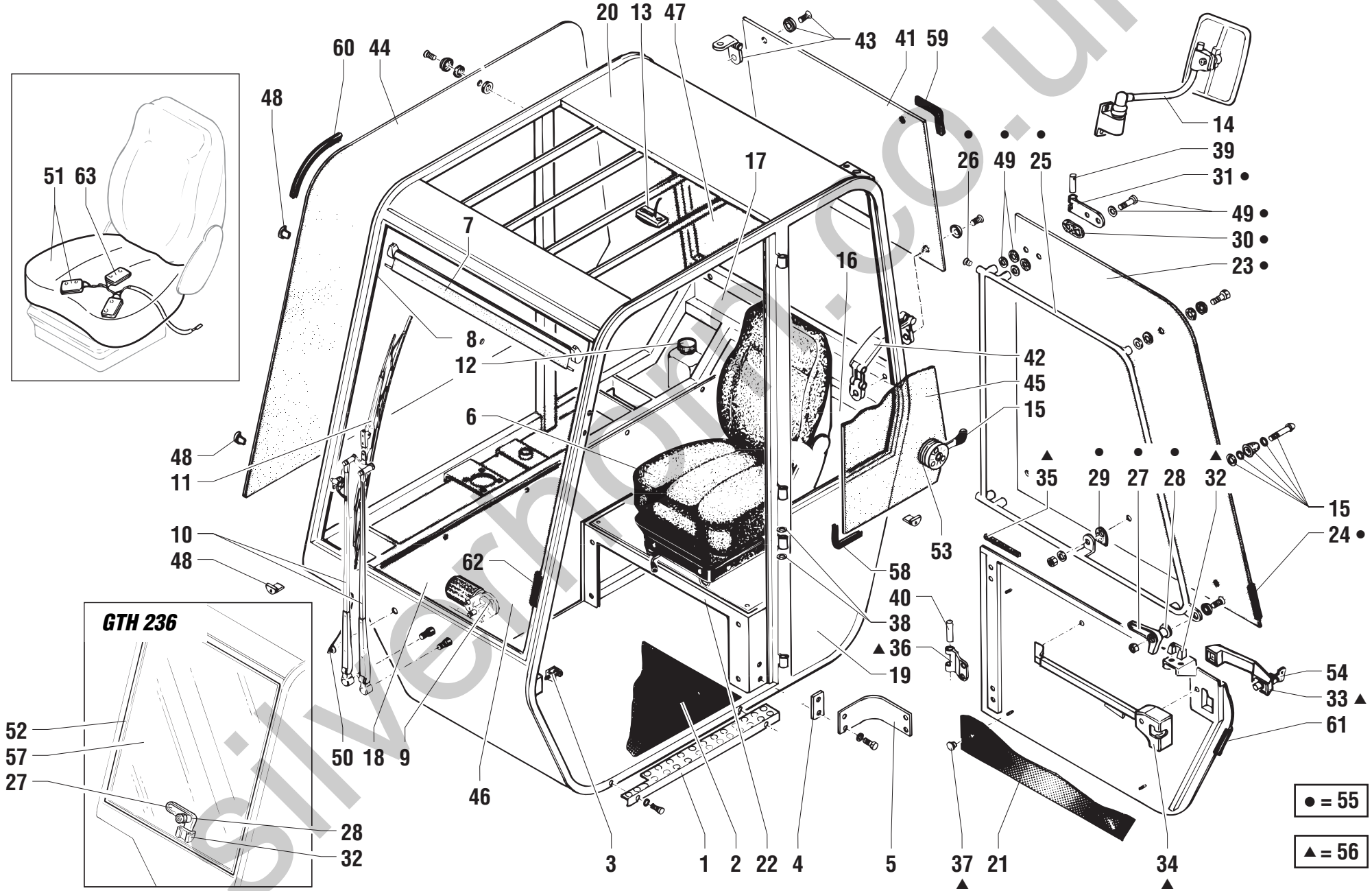

silvernoir.co.uk

POS.	CODICE	Q.tà	DENOMINAZIONE	*DESCRIPTION*	*DESIGNATION*	*BENENNUNG*	*DENOMINACIONES*			Note
1	640993	1	STAFFA	BRACKET	ETRIER	BUEGEL	ESTRIBO			
2	640994	1	PEDANA GOMMA	RUBBER PLATFORM	PLATE-FORME EN CAUTCHOUC	GUMMIMATTE	ESTRIBO GOMA			
3	640995	1	AGGANCIO	HOOK (LATCH)	ACCROCHEUR	BEFESTIGUNG	ENGANCHE			
4	640996	1	PIASTRINA	PLATE	PLAQUETTE	PLÄTTCHEN	PLACA			
5	640997	1	CINGHIA ARRESTO	STOP BELT	COURROIE D'ARRET	SPERRRIEMEN	CORREA DE BLOQUEO			
6	09.4610.0000	1	SEDILE	SEAT	SIEGE	FAHRERSITZ	ASIENTO			**> 2000**
6	09.4610.0004	1	SEDILE	SEAT	SIEGE	FAHRERSITZ	ASIENTO			**< 2001**
7	640999	1	PARASOLE	SUN VISOR	PARASOL	SONNENBLENDE	PARASOL			
8	641000	2	ASTA	ROD	BARRE	STAB	TORNILLO			
9	641001	1	MOTORINO TERGI	WIPER MOTOR	MOTEUR ESSUIE-GLACE	MOTOR SCHEIBENWISCHER	MOTOR LIMPIAPARABRISAS			
10	641002	1	BRACCIO TERGI	WIPER ARM	BRAS ESSUIE-BLACE	ARM SCHEIBENWISCHER	BRAZO LIMPIAPARABRISAS			
11	641003	1	SPAZZOLA TERGI	WIPER BLADE	RACLETTE ESSUIE-GLACE	BÜRSTE SCHEIBENWISCHER	ESCOBILLA LIMPIAPARABRISAS			
12	641004	1	VASCHETTA	TANK	CUVE	GEHÄUSE	COPILLA			
13	641005	1	PLAFONIERA	ROOF LAMP	PLAFONNIER	DECKENLAMPE	LAMPARA DE TECHO			
14	641006	1	SPECCHIO RETROVISORE	DRIVING MIRROR	MIROIR RETROVISEUR	RÜCKBLICKSPIEGEL	ESPEJO RETROVISOR			
15	641007	1	BLOCCA PORTA	DOOR STOP	ARRET PORTIERE	TÜRSPERRE	BLOQUEO PUERTA			**Ⓜ 65**
15	07.0723.0007	1	BLOCCA PORTA	DOOR STOP	ARRET PORTIERE	TÜRSPERRE	BLOQUEO PUERTA			**Ⓜ 65**
16	641008	1	RIVESTIMENTO	COATING	REVETEMENT	ÜBERZUG	REVESTIMIENTO			
17	641009	1	RIVESTIMENTO	COATING	REVETEMENT	ÜBERZUG	REVESTIMIENTO			
18	641010	1	RIVESTIMENTO	COATING	REVETEMENT	ÜBERZUG	REVESTIMIENTO			
19	641011	1	RIVESTIMENTO	COATING	REVETEMENT	ÜBERZUG	REVESTIMIENTO			
20	641012	1	RIVESTIMENTO	COATING	REVETEMENT	ÜBERZUG	REVESTIMIENTO			
21	641013	1	RIVESTIMENTO	COATING	REVETEMENT	ÜBERZUG	REVESTIMIENTO			
22	641014	1	RIVESTIMENTO	COATING	REVETEMENT	ÜBERZUG	REVESTIMIENTO			
23	641015	1	VETRO	GLASS	VERRE	CLASSCHEIBE	VIDRIO			
24	641016	3,3	GUARNIZIONE	SEAL	JOINT	DICHTUNG	GUARNICIÓN			
25	641017	1	MANIGLIA	HANDLE	POIGNEE	HANDGRIFF	MANIJA			
26	641018	2	TAPPO	PLUG	BOUCHON	STOPFEN	TAPÓN			
27	641019	2	MANIGLIA	HANDLE	POIGNEE	HANDGRIFF	MANIJA			
28	641020	2	BUSSOLA	BUSHIN	BAGUE	BUCHSE	CASQUILLO			
29	641021	1	GUARNIZIONE	SEAL	JOINT	DICHTUNG	GUARNICIÓN			
30	641022	2	GUARNIZIONE	SEAL	JOINT	DICHTUNG	GUARNICIÓN			
31	641023	2	CERNIERA	HINGE	CHARNIERE	SCHARNIER	BISAGRA			
32	641024	2	RISCONTRO	STOP	BUTEE	ANSCHLAG	TOPE			
33	641025	1	MANIGLIA	HANDLE	POIGNEE	HANDGRIFF	MANIJA			

silverhorn.co.uk

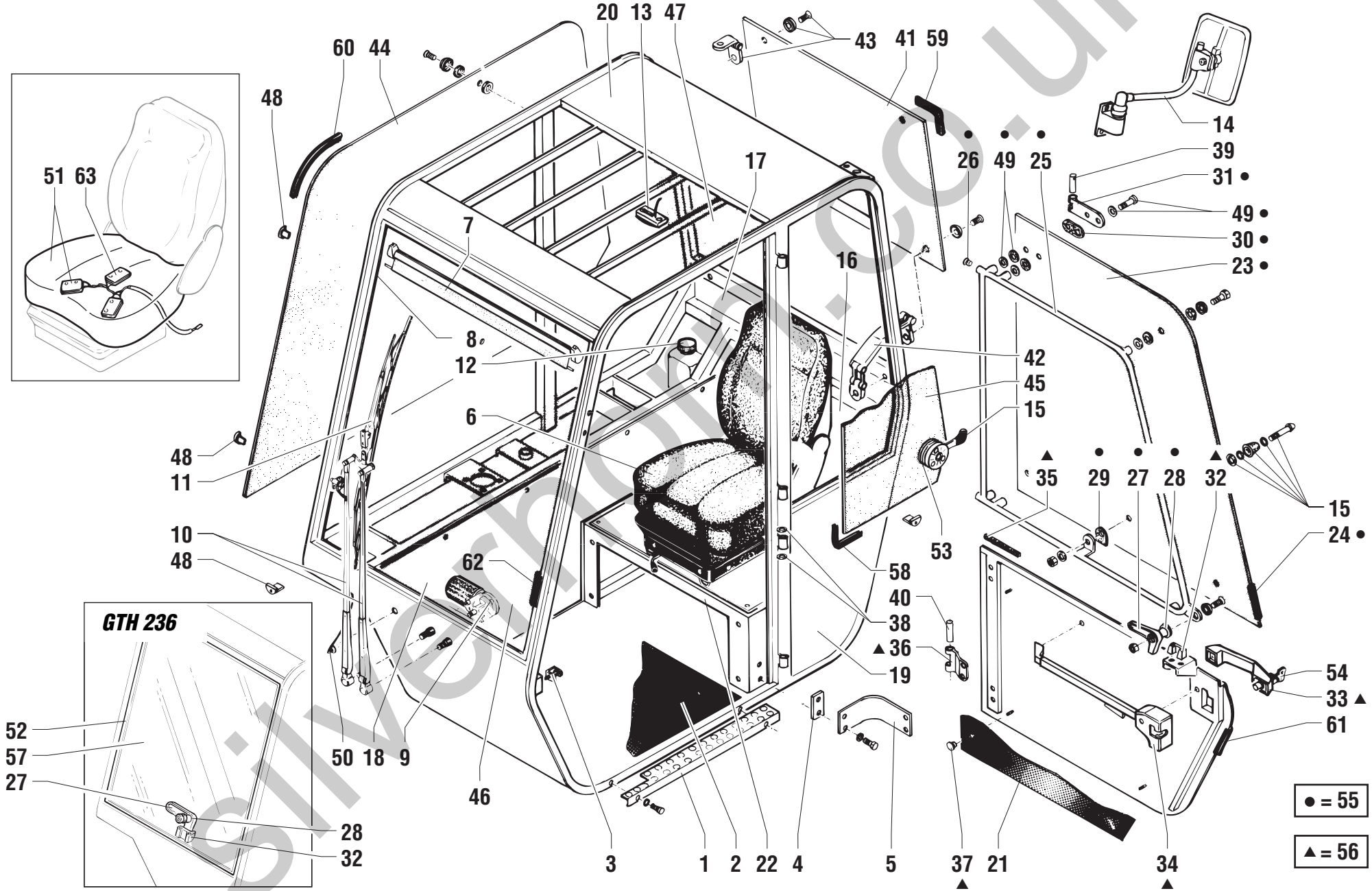

silvernoir.co.uk

POS.	CODICE	Q.tà	DENOMINAZIONE	*DESCRIPTION*	*DESIGNATION*	*BENENNUNG*	*DENOMINACIONES*			Note
34	641026	1	MANIGLIA	HANDLE	POIGNEE	HANDGRIFF	MANIJA			
35	641027	1	GUARNIZIONE	SEAL	JOINT	DICHTUNG	GUARNICIÓN			
36	641028	2	CERNIERA	HINGE	CHARNIERE	SCHARNIER	BISAGRA			
37	641029	4	TAPPO	PLUG	BOUCHON	STOPFEN	TAPÓN			
38	641030	8	BOCCOLA	BUSHING	DOUILLE	BÜCHSE	CASQUILLO			
39	641031	2	PERNO	PIN	PIVOT	BOLZEN	PERNO			
40	641032	2	PERNO	PIN	PIVOT	BOLZEN	PERNO			
41	641035	1	VETRO	GLASS	VERRE	CLASSCHEIBE	VIDRIO			
42	641036	2	LEVA FINECORSA	LEVER	LEVIER	HEBEL	PALANCA			
43	641037	2	CERNIERA	HINGE	CHARNIERE	SCHARNIER	BISAGRA			
44	641038	1	VETRO	GLASS	VERRE	CLASSCHEIBE	VIDRIO			
45	640896	1	CRISTALLO POSTERIORE SINISTRO	LEFT SIDE GLASS	VITRE LATERALE GAUCHE	SEITLICHES GLAS LINKS	CRISTAL LATERAL IZQUIERDO			Ⓜ 65
45	07.0723.0009	1	CRISTALLO POSTERIORE SINISTRO	LEFT SIDE GLASS	VITRE LATERALE GAUCHE	SEITLICHES GLAS LINKS	CRISTAL LATERAL IZQUIERDO			Ⓜ 66
46	641040	1	VETRO	GLASS	VERRE	CLASSCHEIBE	VIDRIO			
47	641041	1	VETRO	GLASS	VERRE	CLASSCHEIBE	VIDRIO			
48	641042	16	BLOCCHETTO FERMAVETRO	GLASS STOP	ARRETE-VITRE	GLAS-SPERRE	BLOQUEO CRISTAL			
49	641043	1	KIT FISSAGGIO CRISTALLI	GLASS STOP KIT	KIT ARRETE-VITRES	SATZ GLAS-SPERRE	KIT BLOQUEO CRISTALES			
50	07.0723.0047	1	TUBO ACQUA	WATER HOSE	TUYAU EAU	WASSERSCHLAUCH	TUBO AGUA			
51	07.0703.0313	1	SENSORE CON CUSCINO	MICRO-SWITCH C/W CUSHION	CAPTEUR COUSSIN SIEGE	SENSOR IM POLSTERSITZ	SENSOR EN COJÍN ASIENTO			
52	07.0723.0106	1	GUARNIZIONE	SEAL	JOINT	DICHTUNG	GUARNICIÓN			
53	07.0723.0008	1	SPESSORE	THICKNESS	EPAISSEUR	ZWISCHENLAGE	ESPESOR			Ⓜ 66
54	07.0723.0045	1	CHIAVE	KEY	CLE	SCHÜSSEL	LLAVE			
55	641033	1	PORTIERA SUPERIORE	UPPER DOOR	PORTE SUPERIEURE	OBERE TÜR	PUERTA SUPERIOR			
56	641034	1	PORTIERA INFERIORE	LOWER DOOR	PORTE INFERIEURE	UNTERE TÜR	PUERTA INFERIOR			
57	07.0723.0105	1	VETRO	GLASS	VERRE	CLASSCHEIBE	VIDRIO			
58	641016	2,6	GUARNIZIONE	SEAL	JOINT	DICHTUNG	GUARNICIÓN			
59	601016	3,1	GUARNIZIONE	SEAL	JOINT	DICHTUNG	GUARNICIÓN			
60	641016	4,0	GUARNIZIONE	SEAL	JOINT	DICHTUNG	GUARNICIÓN			
61	07.0723.0095	1,9	GUARNIZIONE	SEAL	JOINT	DICHTUNG	GUARNICIÓN			
62	07.0723.0071	3,5	GUARNIZIONE	SEAL	JOINT	DICHTUNG	GUARNICIÓN			
63	07.0703.0257	1	MICRO SEDILE	MICRO-SWITCH	CAPTEUR	SENSOR	SENSOR			

silverhorn.co.uk

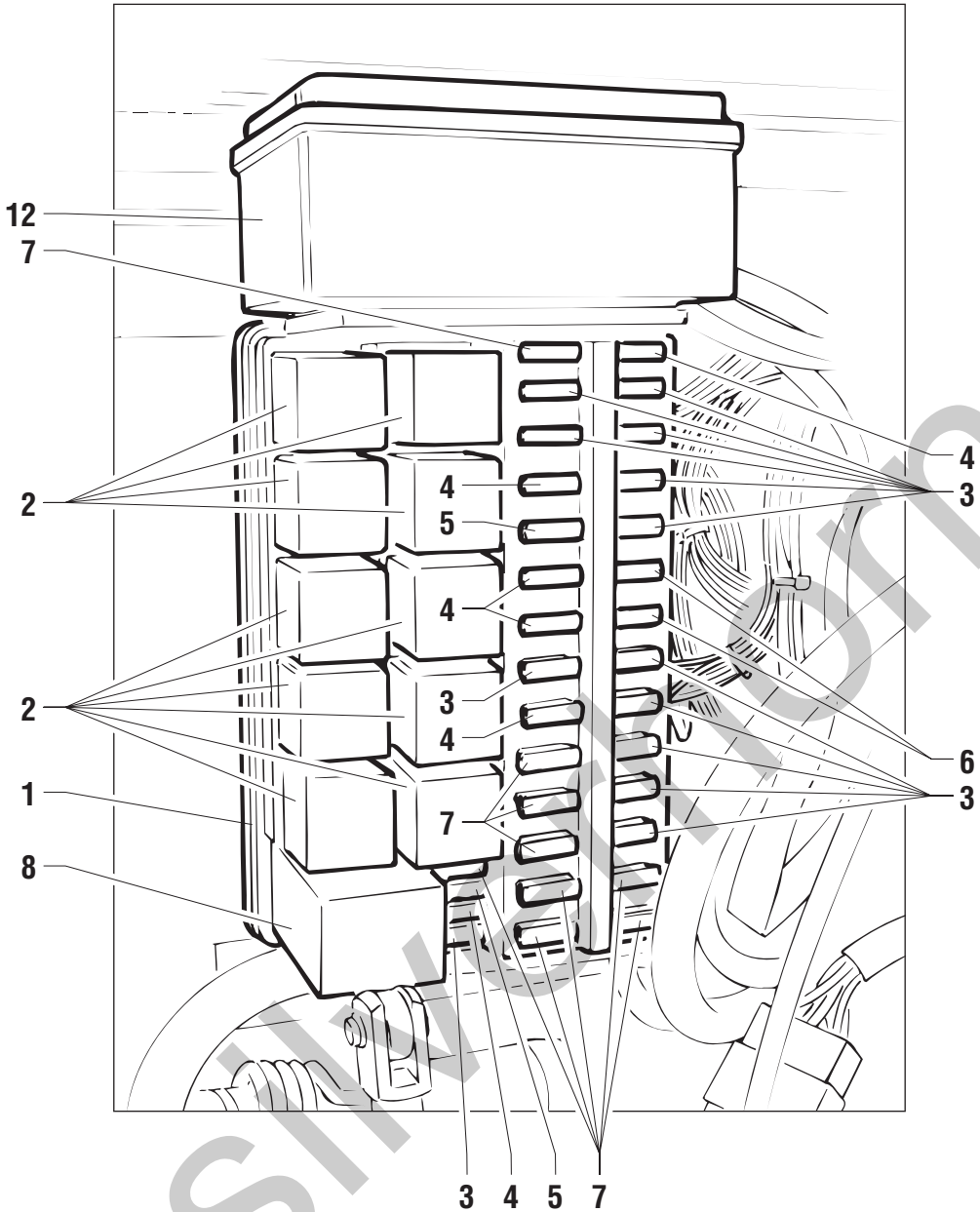

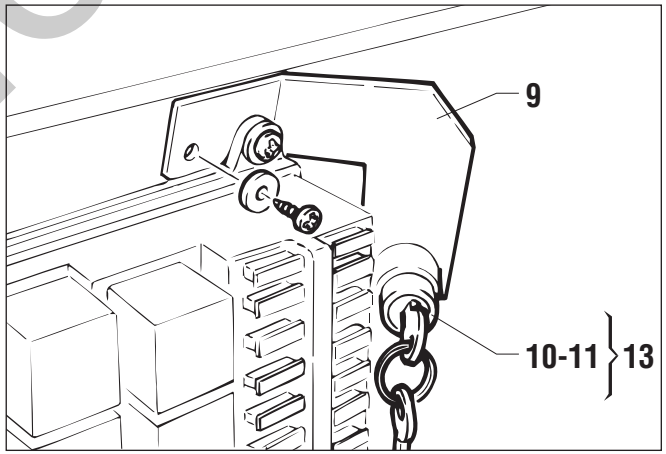

silverstorm.co.uk

POS.	CODICE	Q.tà	DENOMINAZIONE	*DESCRIPTION*	*DESIGNATION*	*BENENNUNG*	*DENOMINACIONES*			Note
1	641135	1	SCATOLA	HOUSING	BOITE	GEHAEUSE	CAJA			
2	07.0703.0179	10	RELE'	RELAY	RELAIS	RELAIS	RELÉ			
3	07.0703.0079	13	FUSIBILE 10A	FUSE	FUSIBLE	SICHERUNG	FUSIBLE			
4	634973	6	FUSIBILE	FUSE	FUSIBLE	SICHERUNG	FUSIBLE			
5	07.0703.0071	2	FUSIBILE 25 A	FUSE	FUSIBLE	SICHERUNG	FUSIBLE			
6	634972	2	FUSIBILE	FUSE	FUSIBLE	SICHERUNG	FUSIBLE			
7	07.0703.0080	9	FUSIBILE 5A	FUSE	FUSIBLE	SICHERUNG	FUSIBLE			
8	641149	1	RELE'	RELAY	RELAIS	RELAIS	RELÉ			
9	51.0803.7900	1	SUPPORTO	SUPPORT	SUPPORT	LAGER	SOPORTE			
10	07.0703.0167	1	BLOCCHETTO	BLOCK	BLOC	BLÖCKCHEN	BLOQUE			
11	400180	1	CONTATTO	CONTACT	CONTACT	KONTAKT	CONTACTO			
12	56.0021.0000	1	SCATOLA ELETTRICA	ELECTRIC BOX	BOITE ELECTRIQUE	SCHALTKASTEN	CAJA ELECTRICA			
13	07.0703.0180	1	SELETTORE A CHIAVE	KEY-SWITCH	SELECTEUR A CLE	SCHLÜSSELSCHALTER	SELECTOR DE LLAVE			

silverhorn.co.uk

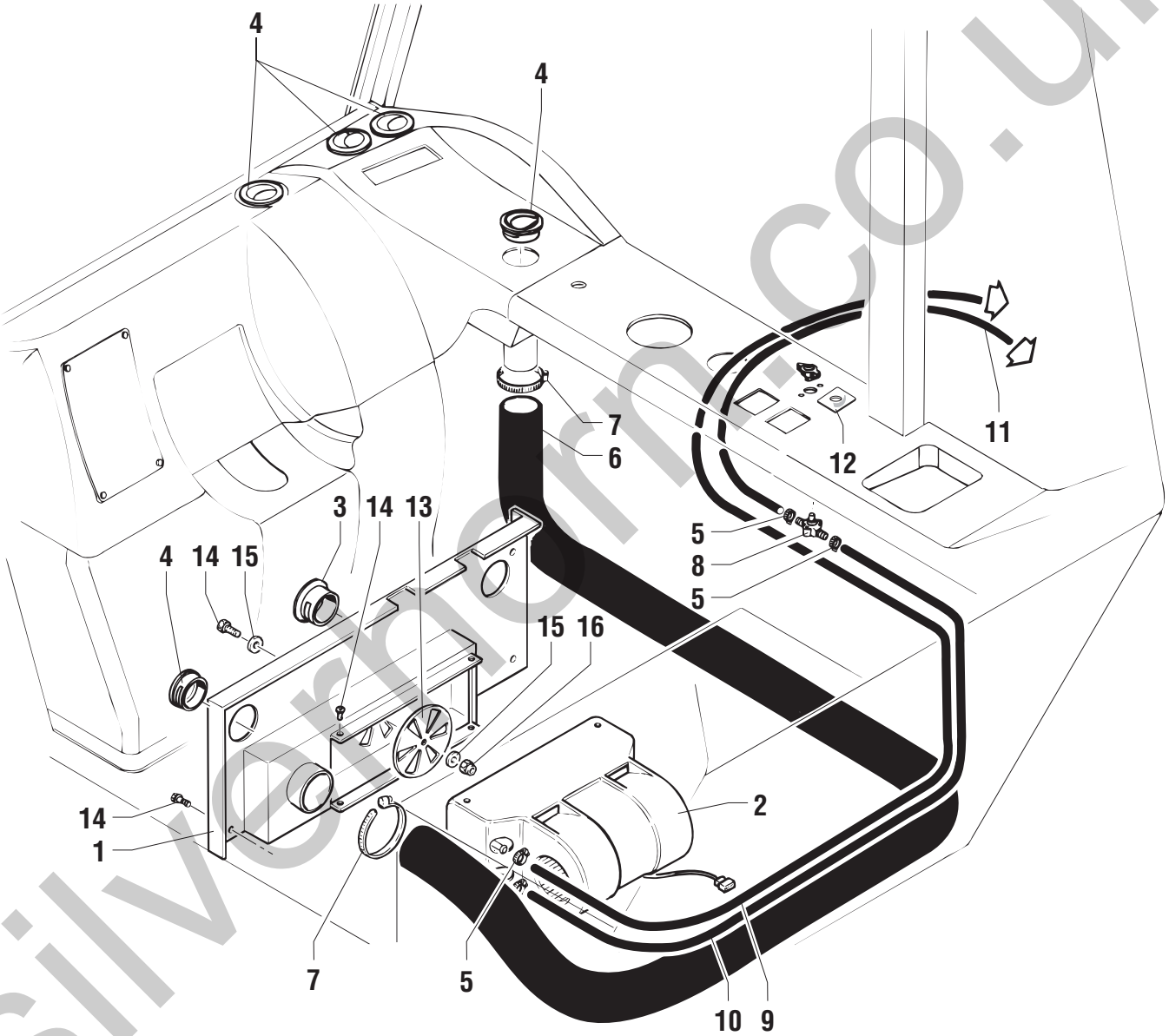

silvermerm.co.uk

POS.	CODICE	Q.tà	DENOMINAZIONE	*DESCRIPTION*	*DESIGNATION*	*BENENNUNG*	*DENOMINACIONES*			Note
1	640984	1	CHIUSURA	LOCK	FERMETURE	VERSCHLUß	CIERRE			
2	640985	2	RISCALDATORE	HEATER	RECHAUFFEUR	HEIZER	CALENTADOR			
3	640986	1	BOCCHETTA	AIR INLET	DIFFUSEUR	LUFTVERTEILER	DIFUSOR			
4	07.0723.0010	5	BOCCHETTA	AIR INLET	DIFFUSEUR	LUFTVERTEILER	DIFUSOR			
5	627305	5	FASCETTA	CLAMP	COLLIER	KLEMMSCHELLE	ABRAZADERA			
6	640990	1	TUBO CARTA	PAPER PIPING	TUYAU DE PAPIER	PAPIERSCHLAUCH	TUBO DE PAPEL			
7	04.4227.0000	2	FASCETTA	CLAMP	COLLIER	KLEMMSCHELLE	ABRAZADERA			
8	640988	1	RUBINETTO	TAP	ROBINET	HAHN	GRIFO			
9	640989	3,5	TUBO GOMMA	RUBBER HOSE	TUYAU EN CAUTCHOUC	GUMMISCHLAUCH	TUBO DE GOMA			
10	640989	1,8	TUBO GOMMA	RUBBER HOSE	TUYAU EN CAUTCHOUC	GUMMISCHLAUCH	TUBO DE GOMA			
11	640989	2,0	TUBO GOMMA	RUBBER HOSE	TUYAU EN CAUTCHOUC	GUMMISCHLAUCH	TUBO DE GOMA			
12	07.0723.0107	1	TARGHETTA	NAME PLATE	PLAQUETTE	SCHILD	TARJETA			
13	07.0723.0108	1	BOCCHETTA	AIR INLET	DIFFUSEUR	LUFTVERTEILER	DIFUSOR			
14	07.0723.0109	1	VITE	SCREW	VIS	SCHRAUBE	TORNILLO			
15	01.0031.0054	1	RONDELLA	WASHER	RONDELLE	SCHEIBE	ARANDELA			
16	01.0023.0053	1	DADO	NUT	ECROU	MUTTER	TUERCA			

silverhorn.co.uk

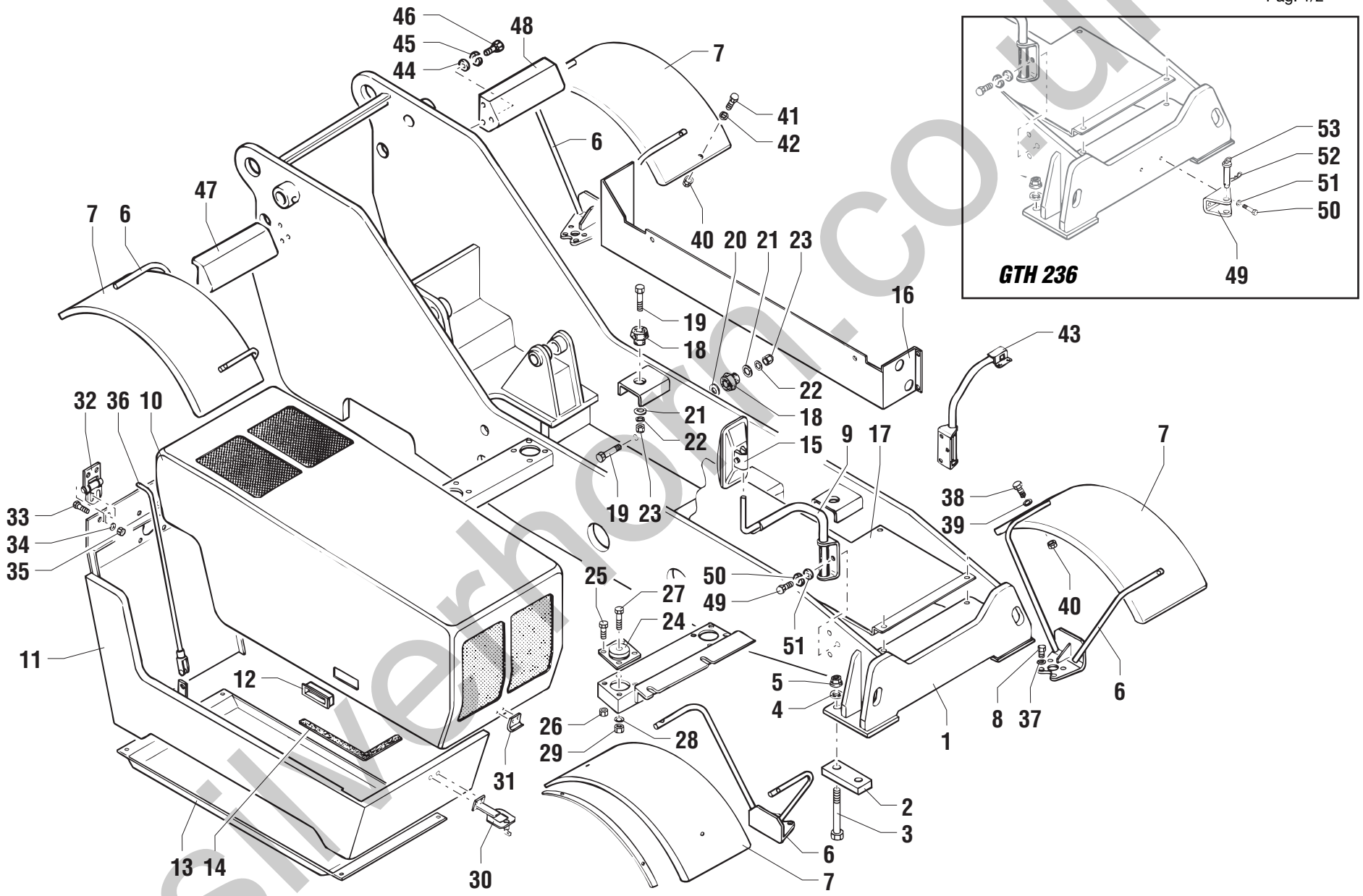

silverhorn.co.uk

POS.	CODICE	Q.tà	DENOMINAZIONE	*DESCRIPTION*	*DESIGNATION*	*BENENNUNG*	*DENOMINACIONES*			Note
1	51.0100.3000	1	TELAIO	FRAME	CHASSIS	RAHMEN	BASTIDOR			
2	51.0800.4300	2	PIASTRA	PLATE	PLAQUE	PLATTE	PLANCHA			
3	01.0001.0119	4	VITE	SCREW	VIS	SCHRAUBE	TORNILLO			
4	01.0031.0063	4	RONDELLA PIANA	PLAIN WASHER	RONDELLE PLANE	ABSTANDSRING	ARANDELA LLANA			
5	01.0023.0062	4	DADO AUTOBLOCCANTE	STOP NUT	ECROU DE SURETE	SPERRMUTTER	TUERCA AUTOTRABADORA			
6	51.0800.2900	4	SUPPORTO	SUPPORT	SUPPORT	LAGER	SOPORTE			
7	09.0803.0021	4	PARAFANGO	MUD-GUARD	GARDE-BOUE	KOTFLÜGEL	GUARDSABARROS			
8	01.4001.0040	16	VITE	SCREW	VIS	SCHRAUBE	TORNILLO			
9	51.0800.3500	1	SUPPORTO	SUPPORT	SUPPORT	LAGER	SOPORTE			
10	52.1100.0500	1	CARTER DI PROTEZIONE	GUARD	PROTECTION	SCHUTZKASTEN	PROTECCIÓN			
11	51.0900.1400	1	CARTER DI PROTEZIONE	GUARD	PROTECTION	SCHUTZKASTEN	PROTECCIÓN			
12	09.0803.0005	1	MANIGLIA	HANDLE	POIGNEE	HANDGRIFF	MANIJA			
13	51.0900.1000	1	CARTER DI PROTEZIONE	GUARD	PROTECTION	SCHUTZKASTEN	PROTECCIÓN			
14	09.0803.0063	1	GUARNIZIONE	SEAL	JOINT	DICHTUNG	GUARNICIÓN			
15	09.4610.0003	1	SPECCHIO RETROVISORE	DRIVING MIRROR	MIROIR RETROVISEUR	RÜCKBLICKSPIEGEL	ESPEJO RETROVISOR			
16	51.0900.1300	1	CARTER DI PROTEZIONE	GUARD	PROTECTION	SCHUTZKASTEN	PROTECCIÓN			
17	51.0900.1200	1	CARTER DI PROTEZIONE	GUARD	PROTECTION	SCHUTZKASTEN	PROTECCIÓN			
18	07.0723.0004	4	ANTIVIBRANTE	INSULATOR	PIECE ANTIVIBRATILE	SCHWINGUNGSDÄMPFER	ANTIVIBRADOR			
19	01.0001.0659	4	VITE	SCREW	VIS	SCHRAUBE	TORNILLO			
20	54.0100.0002	2	RONDELLA	WASHER	RONDELLE	SCHEIBE	ARANDELA			
21	54.0100.0017	4	RONDELLA	WASHER	RONDELLE	SCHEIBE	ARANDELA			
22	01.4031.0001	4	ROSETTA	WASHER	RONDELLE	UNTERLEGSCHEIBE	ARANDELA			
23	01.0023.0058	4	DADO AUTOBLOCCANTE	STOP NUT	ECROU DE SURETE	SPERRMUTTER	TUERCA AUTOTRABADORA			
24	09.4670.0004	4	ANTIVIBRANTE	INSULATOR	PIECE ANTIVIBRATILE	SCHWINGUNGSDÄMPFER	ANTIVIBRADOR			
25	01.0001.0356	16	VITE	SCREW	VIS	SCHRAUBE	TORNILLO			
26	01.0023.0055	16	DADO	NUT	ECROU	MUTTER	TUERCA			
27	01.4001.0012	4	VITE	SCREW	VIS	SCHRAUBE	TORNILLO			
28	01.0031.0058	4	RONDELLA	WASHER	RONDELLE	SCHEIBE	ARANDELA			
29	01.0023.0057	4	DADO	NUT	ECROU	MUTTER	TUERCA			
30	09.0803.0024	1	AGGANCIO	HOOK (LATCH)	ACCROCHEUR	BEFESTIGUNG	ENGANCHE			
31	09.0803.0023	1	CHIUSURA	LOCK	FERMETURE	VERSCHLUß	CIERRE			
32	09.0803.0000	2	CERNIERA	HINGE	CHARNIERE	SCHARNIER	BISAGRA			
33	01.0001.0256	4	VITE	SCREW	VIS	SCHRAUBE	TORNILLO			
34	01.0031.0299	8	RONDELLA PIANA	PLAIN WASHER	RONDELLE PLANE	ABSTANDSRING	ARANDELA LLANA			
35	01.0023.0054	16	DADO	NUT	ECROU	MUTTER	TUERCA			

silverhorn.co.uk

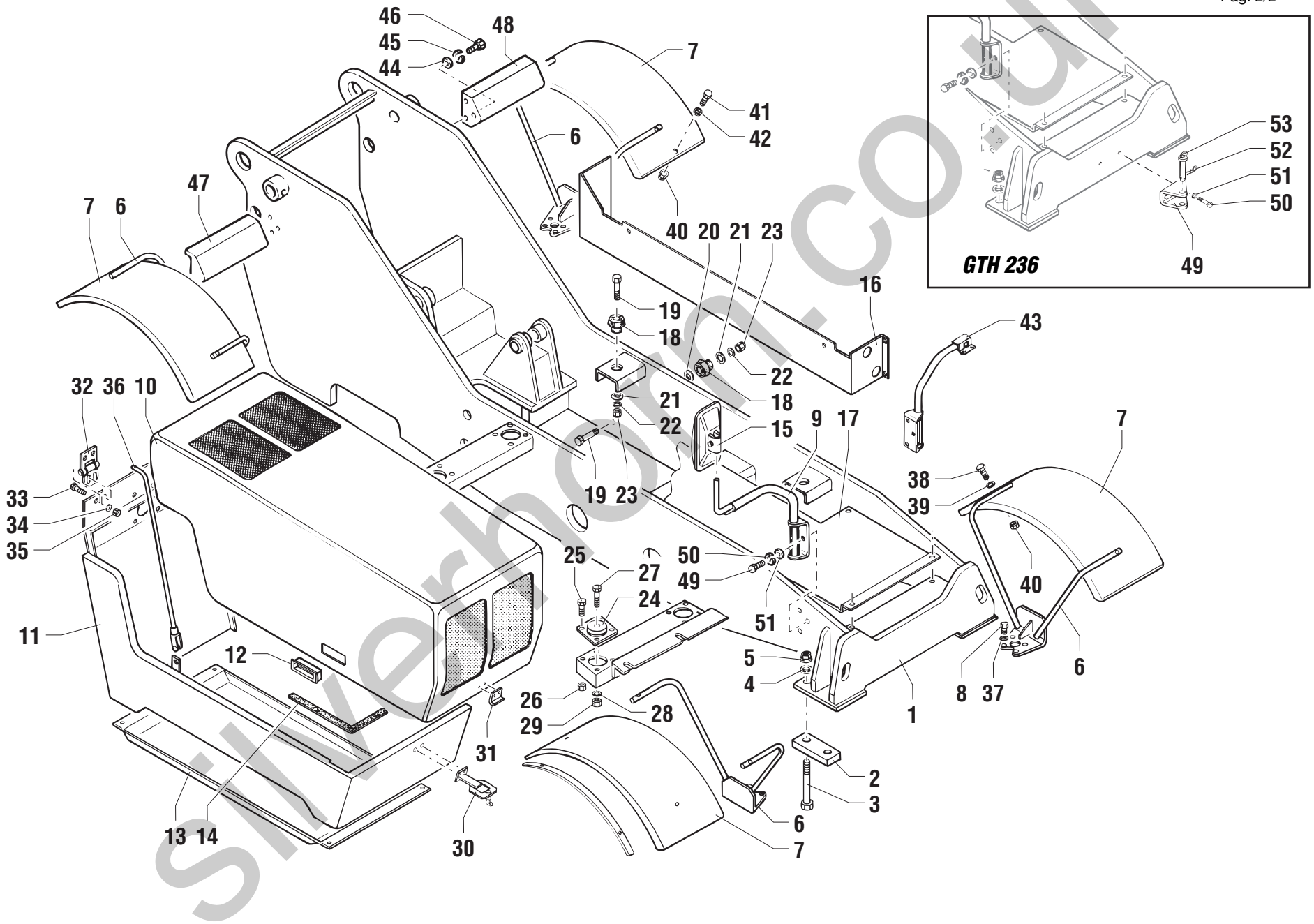

silverhorn.co.uk

POS.	CODICE	Q.tà	DENOMINAZIONE	*DESCRIPTION*	*DESIGNATION*	*BENENNUNG*	*DENOMINACIONES*			Note
36	51.0800.3600	1	ASTA	ROD	BARRE	STAB	TORNILLO			
37	01.0031.0097	16	RONDELLA	WASHER	RONDELLE	SCHEIBE	ARANDELA			
38	01.0001.0466	8	VITE	SCREW	VIS	SCHRAUBE	TORNILLO			
39	01.0031.0055	8	ROSETTA	WASHER	RONDELLE	UNTERLEGSCHEIBE	ARANDELA			
40	01.0023.0053	4	DADO	NUT	ECROU	MUTTER	TUERCA			
41	01.0006.0033	4	VITE	SCREW	VIS	SCHRAUBE	TORNILLO			
42	09.0803.0012	4	RONDELLA	WASHER	RONDELLE	SCHEIBE	ARANDELA			
43	51.0800.3400	1	SUPPORTO SX	SUPPORT	SUPPORT	LAGER	SOPORTE			
44	01.0031.0055	12	ROSETTA	WASHER	RONDELLE	UNTERLEGSCHEIBE	ARANDELA			
45	01.4032.0003	12	RONDELLA ELASTICA	SPRING WASHER	RONDELLE ELASTIQUE	FEDERSCHEIBE	ARANDELA ELASTICA			
46	01.0001.0256	12	VITE	SCREW	VIS	SCHRAUBE	TORNILLO			
47	51.0803.0600	1	SUPPORTO	SUPPORT	SUPPORT	LAGER	SOPORTE			
48	51.0803.0700	1	SUPPORTO	SUPPORT	SUPPORT	LAGER	SOPORTE			
49	51.0803.0000	1	ATTACCO TRAINO	HITCH COUPLING	ATTELAGE PLAQUE DE REMORQUAGE	VERBINDUNGSPLATTE KUPPLUNGSHAKEN	ACOPLAMIENTO PLACA DE REMOLQUE			
50	01.0001.0702	2	VITE	SCREW	VIS	SCHRAUBE	TORNILLO			
51	01.0032.0058	2	RONDELLA	WASHER	RONDELLE	SCHEIBE	ARANDELA			
52	54.0000.0027	1	PERNO	PIN	PIVOT	BOLZEN	PERNO			
53	09.0803.0026	1	SPINA A MOLLA	SPRING SPLIT PIN	GOUPILLE A RESSORT	FEDERSPLINT	PASADOR DE MUELLE			

silverhorn.co.uk

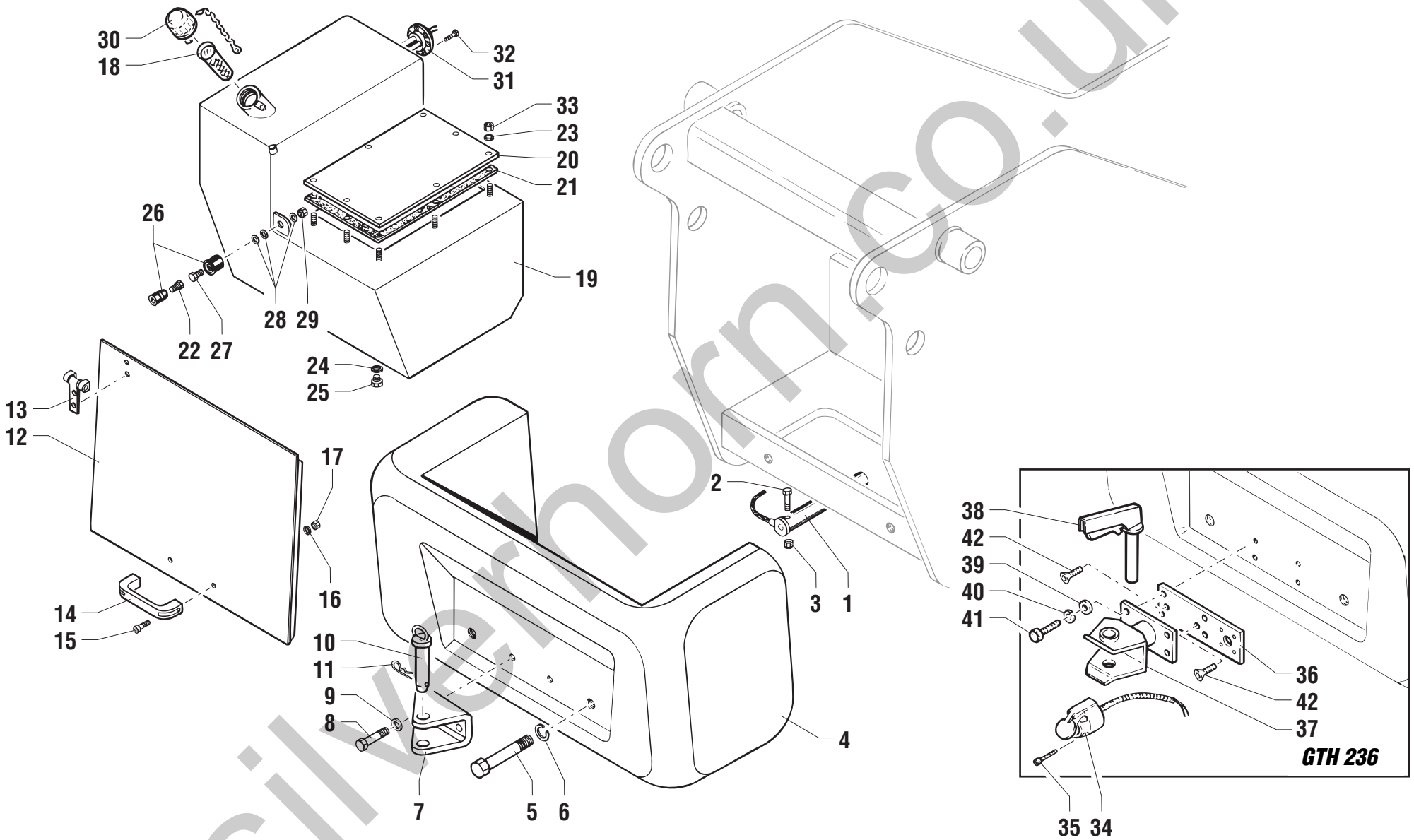

silverhorn.co.uk

POS.	CODICE	Q.tà	DENOMINAZIONE	*DESCRIPTION*	*DESIGNATION*	*BENENNUNG*	*DENOMINACIONES*			Note
1	09.0802.0001	1	CELLA DI CARICO	LOAD CELL	CELLULE DE CHARGE	MESSDOSE	CÉLULA DE CARGA			**> 07/2002**
1	09.0802.0005	1	CELLA DI CARICO	LOAD CELL	CELLULE DE CHARGE	MESSDOSE	CÉLULA DE CARGA			**< 07/2002**
2	01.4001.0003	1	VITE	SCREW	VIS	SCHRAUBE	TORNILLO			
3	01.0023.0056	1	DADO	NUT	ECROU	MUTTER	TUERCA			
4	51.1000.0300	1	ZAVORRA	LAST	LEST	BALLAST	LASTRE			
5	01.0001.1108	2	VITE	SCREW	VIS	SCHRAUBE	TORNILLO			
6	01.4032.0000	2	RONDELLA ELASTICA	SPRING WASHER	RONDELLE ELASTIQUE	FEDERSCHEIBE	ARANDELA ELASTICA			
7	51.0800.3800	1	TIRANTE	TIE ROD	TIRANT	SPANNSTANGE	TIRANTE			
8	01.0001.0702	2	VITE	SCREW	VIS	SCHRAUBE	TORNILLO			
9	01.4032.0007	2	RONDELLA	WASHER	RONDELLE	SCHEIBE	ARANDELA			
10	54.0000.0027	1	PERNO	PIN	PIVOT	BOLZEN	PERNO			
11	09.0803.0026	1	SPINA A MOLLA	SPRING SPLIT PIN	GOUPILLE A RESSORT	FEDERSPLINT	PASADOR DE MUELLE			
12	51.0900.1600	1	CARTER DI PROTEZIONE	GUARD	PROTECTION	SCHUTZKASTEN	PROTECCIÓN			
13	09.0803.0025	2	CERNIERA	HINGE	CHARNIERE	SCHARNIER	BISAGRA			
14	09.0803.0002	1	MANIGLIA	HANDLE	POIGNEE	HANDGRIFF	MANIJA			
15	01.0003.0203	2	VITE	SCREW	VIS	SCHRAUBE	TORNILLO			
16	01.0031.0299	2	RONDELLA PIANA	PLAIN WASHER	RONDELLE PLANE	ABSTANDSRING	ARANDELA LLANA			
17	01.0023.0054	2	DADO	NUT	ECROU	MUTTER	TUERCA			
18	09.4661.0016	1	FILTRO	FILTER	FILTRE	FILTER	FILTRO			
19	51.0600.0300	1	SERBATOIO GASOLIO	DIESEL OIL TANK	RESERVOIR GAS-OIL	DIESELÖLBEHÄLTER	DEPÓSITO GASÓLEO			
20	07.0726.0044	1	COPERCHIO	COVER	COUVERCLE	DECKEL	TAPA			
21	53.3301.0002	1	GUARNIZIONE	SEAL	JOINT	DICHTUNG	GUARNICIÓN			
22	01.0001.0204	1	VITE	SCREW	VIS	SCHRAUBE	TORNILLO			
23	01.0031.0054	10	RONDELLA ELASTICA	SPRING WASHER	RONDELLE ELASTIQUE	FEDERSCHEIBE	ARANDELA ELASTICA			
24	06.0442.0103	1	RONDELLA RAME	WASHER	RONDELLE	UNTERLESCHEIBE	ARANDELA			
25	04.0220.0055	1	TAPPO	PLUG	BOUCHON	STOPFEN	TAPÓN			
26	09.4670.0000	1	FERMO	RETAINER	ARRET	HALTERUNG	RETEN			
27	01.0001.0158	1	VITE	SCREW	VIS	SCHRAUBE	TORNILLO			
28	01.0031.0298	4	RONDELLA	WASHER	RONDELLE	SCHEIBE	ARANDELA			
29	01.0023.0053	3	DADO	NUT	ECROU	MUTTER	TUERCA			
30	09.4661.0003	1	TAPPO	PLUG	BOUCHON	STOPFEN	TAPÓN			**> 10/2000**
30	09.4661.0014	1	TAPPO	PLUG	BOUCHON	STOPFEN	TAPÓN			**< 10/2000**
31	56.0013.0001	1	INDICATORE LIVELLO CARBURANTE	FUEL GAUGE	JAUGE A CARBURANT	OELSTANDANZEIGER	LUZ INDICADORA NIVEL COMBUSTIBLE			
32	01.4001.0006	6	VITE	SCREW	VIS	SCHRAUBE	TORNILLO			
33	01.0023.0053	10	DADO	NUT	ECROU	MUTTER	TUERCA			

silverhorn.co.uk

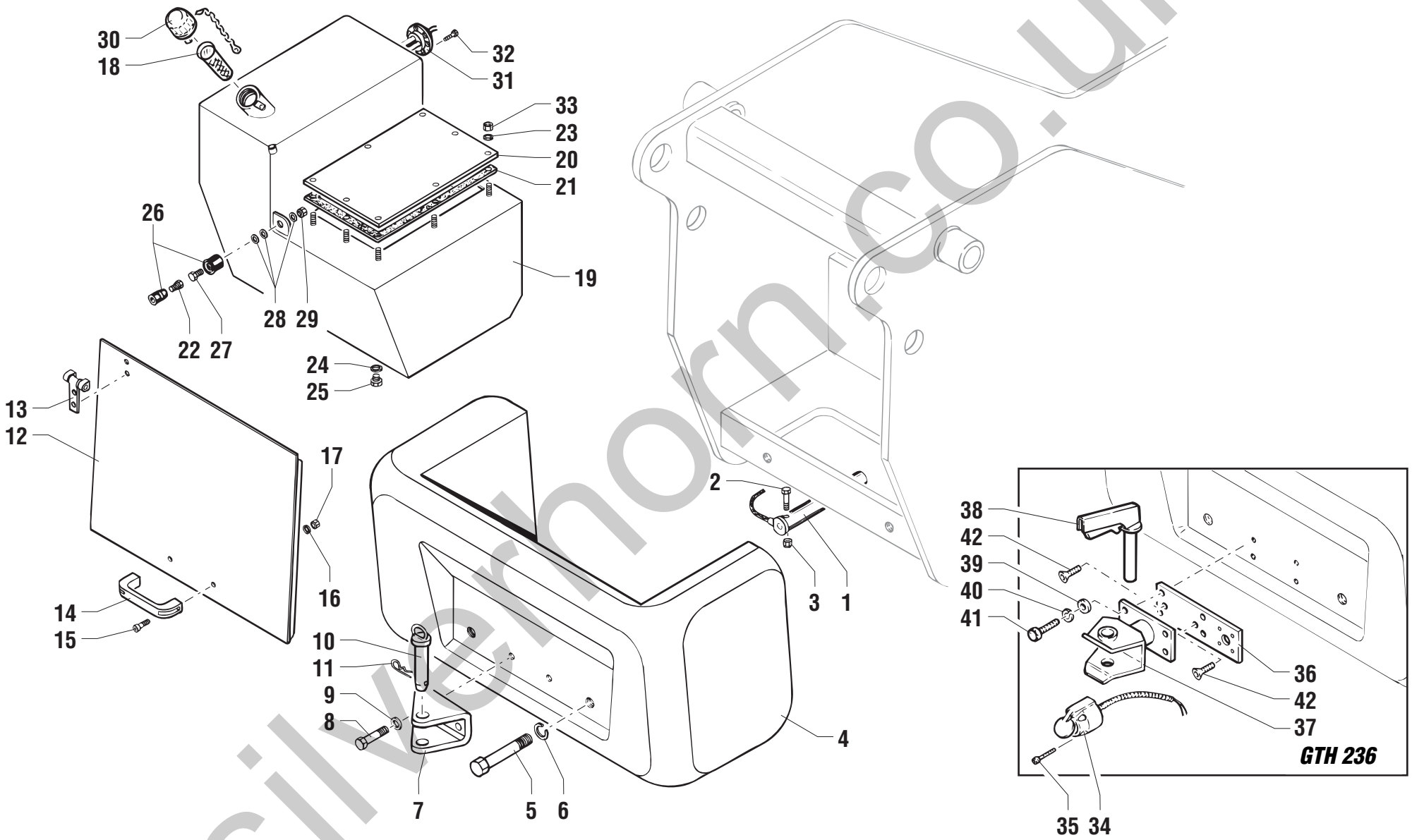

silverhorn.co.uk

POS.	CODICE	Q.tà	DENOMINAZIONE	*DESCRIPTION*	*DESIGNATION*	*BENENNUNG*	*DENOMINACIONES*			Note
34	56.0002.0005	1	PRESA POSTERIORE	SOCKET	PRISE	STECKDOSE	TOMA			
35	01.0003.0110	3	VITE	SCREW	VIS	SCHRAUBE	TORNILLO			
36	51.0802.2500	1	PIASTRA	PLATE	PLAQUE	PLATTE	PLANCHA			
37	09.0803.0038	1	GANCIO	HOOK	CROCHET	HAKEN	GANCHO			
38	09.0803.0039	1	PERNO	PIN	PIVOT	BOLZEN	PERNO			
39	01.0031.0059	4	RONDELLA PIANA	PLAIN WASHER	RONDELLE PLANE	ABSTANDSRING	ARANDELA LLANA			
40	01.4032.0007	4	RONDELLA ELASTICA	SPRING WASHER	RONDELLE ELASTIQUE	FEDERSCHEIBE	ARANDELA ELASTICA			
41	01.0001.0606	4	VITE	SCREW	VIS	SCHRAUBE	TORNILLO			
42	01.4006.0015	2	VITE	SCREW	VIS	SCHRAUBE	TORNILLO			

silverhorn.co.uk

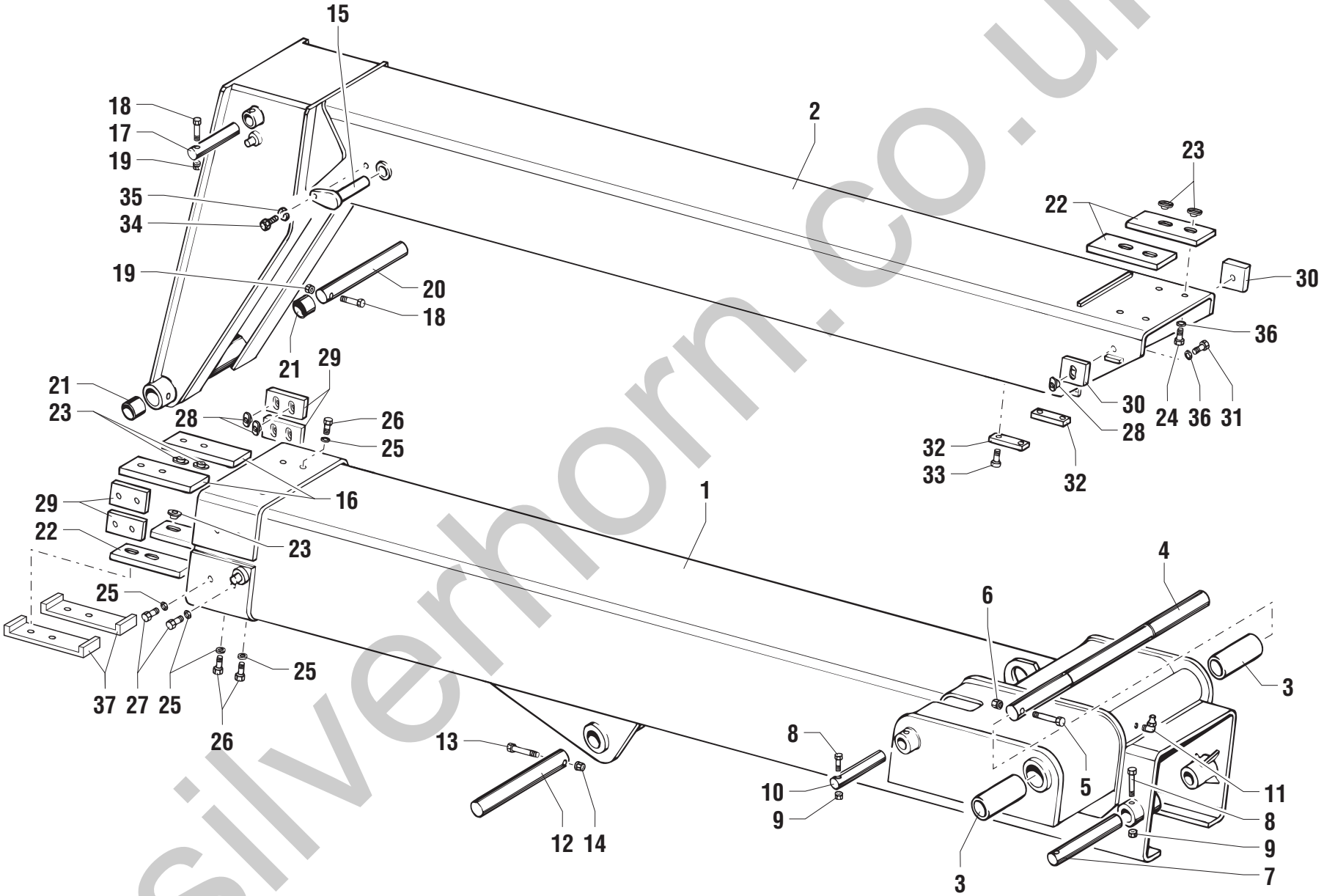

silverhorn.co.uk

POS.	CODICE	Q.tà	DENOMINAZIONE	*DESCRIPTION*	*DESIGNATION*	*BENENNUNG*	*DENOMINACIONES*			Note
1	51.0200.0300	1	BRACCIO BASE	BASIC ARM	BRAS DE BASE	BASIS ARM	BRAZO DE BASE			
2	51.0200.0400	1	BRACCIO	ARM	BRAS	ARM	BRAZO			
3	54.0201.0007	2	BOCCOLA	BUSHING	DOUILLE	BÜCHSE	CASQUILLO			
4	54.0003.0003	1	PERNO	PIN	PIVOT	BOLZEN	PERNO			
5	01.4001.0012	1	VITE	SCREW	VIS	SCHRAUBE	TORNILLO			
6	01.0023.0057	1	DADO	NUT	ECROU	MUTTER	TUERCA			
7	54.0000.0017	1	PERNO	PIN	PIVOT	BOLZEN	PERNO			
8	01.0001.0209	2	VITE	SCREW	VIS	SCHRAUBE	TORNILLO			
9	01.0023.0054	2	DADO	NUT	ECROU	MUTTER	TUERCA			
10	54.0000.0026	1	PERNO	PIN	PIVOT	BOLZEN	PERNO			
11	02.0117.0101	1	INGRASSATORE	GREASE NIPPLE	GRAISSEUR	FETTBÜCHSE	ENGRASADOR			
12	54.0000.0025	1	PERNO	PIN	PIVOT	BOLZEN	PERNO			
13	01.4001.0003	1	VITE	SCREW	VIS	SCHRAUBE	TORNILLO			
14	01.0023.0056	1	DADO	NUT	ECROU	MUTTER	TUERCA			
15	54.0003.0016	1	PERNO	PIN	PIVOT	BOLZEN	PERNO			
16	54.0702.0013	2	PATTINO	SLIDING GUIDE	PATTIN D'USURE	SCHLITTSCHUH	PATIN			
17	54.0000.0019	1	PERNO	PIN	PIVOT	BOLZEN	PERNO			
18	01.0001.0310	2	VITE	SCREW	VIS	SCHRAUBE	TORNILLO			
19	01.0023.0055	2	DADO	NUT	ECROU	MUTTER	TUERCA			
20	54.0000.0020	1	PERNO	PIN	PIVOT	BOLZEN	PERNO			
21	54.0201.0009	2	BOCCOLA	BUSHING	DOUILLE	BÜCHSE	CASQUILLO			
22	54.0702.0000	4	PATTINO	SLIDING GUIDE	PATTIN D'USURE	SCHLITTSCHUH	PATIN			
23	54.0200.0001	12	BOCCOLA	BUSHING	DOUILLE	BÜCHSE	CASQUILLO			
24	01.0001.0110	4	VITE	SCREW	VIS	SCHRAUBE	TORNILLO			
25	01.0032.0055	16	RONDELLA	WASHER	RONDELLE	SCHEIBE	ARANDELA			
26	01.0001.0357	8	VITE	SCREW	VIS	SCHRAUBE	TORNILLO			
27	01.0001.0356	8	VITE	SCREW	VIS	SCHRAUBE	TORNILLO			
28	54.0200.0000	10	BOCCOLA	BUSHING	DOUILLE	BÜCHSE	CASQUILLO			
29	54.0702.0001	4	PATTINO	SLIDING GUIDE	PATTIN D'USURE	SCHLITTSCHUH	PATIN			
30	54.0702.0002	2	PATTINO	SLIDING GUIDE	PATTIN D'USURE	SCHLITTSCHUH	PATIN			
31	01.0001.0088	2	VITE	SCREW	VIS	SCHRAUBE	TORNILLO			
32	54.0702.0005	2	PATTINO	SLIDING GUIDE	PATTIN D'USURE	SCHLITTSCHUH	PATIN			
33	01.0003.0203	2	VITE	SCREW	VIS	SCHRAUBE	TORNILLO			
34	01.0001.0254	1	VITE	SCREW	VIS	SCHRAUBE	TORNILLO			
35	01.0032.0054	1	RONDELLA	WASHER	RONDELLE	SCHEIBE	ARANDELA			

silverhorn.co.uk

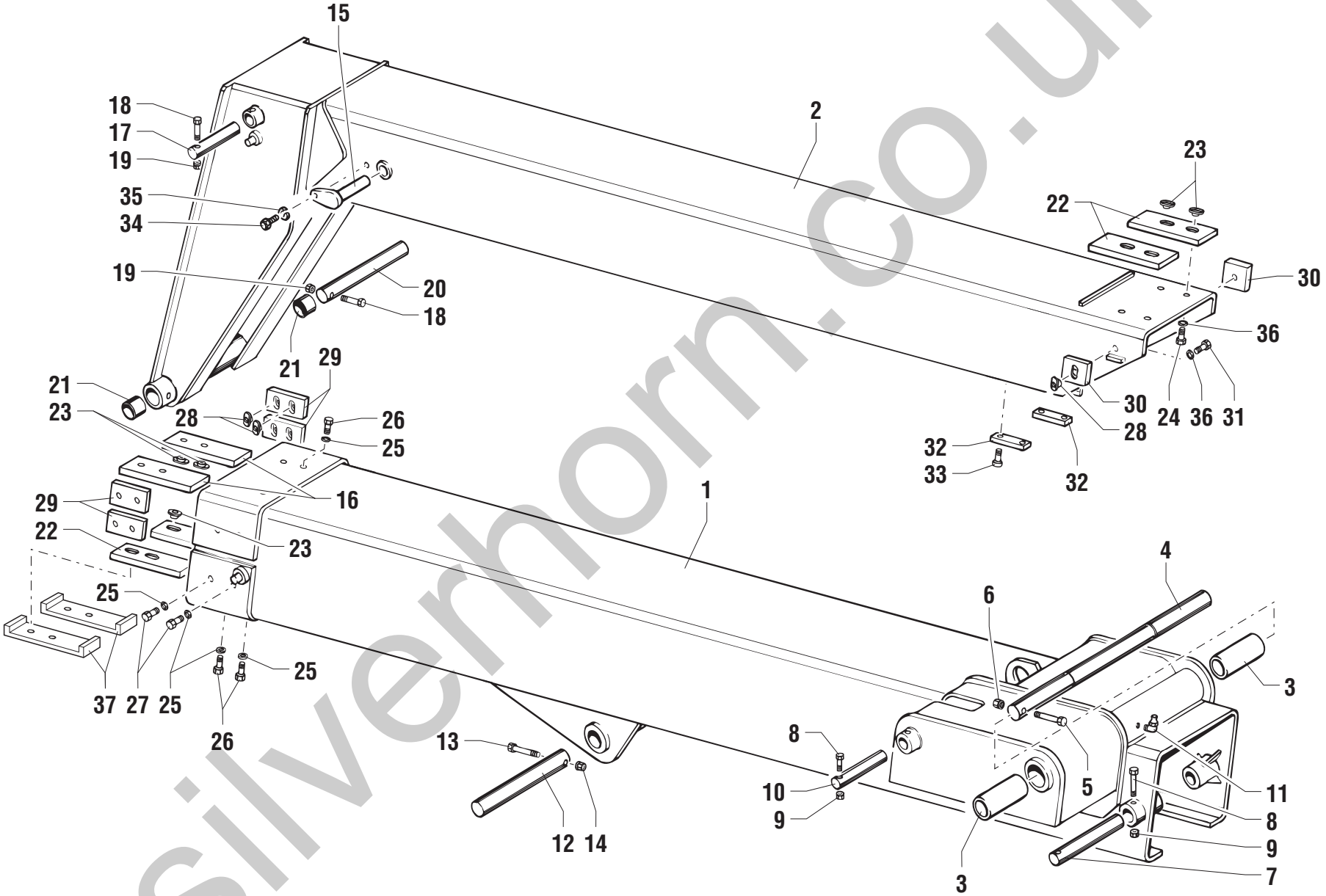

silverhorn.co.uk

POS.	CODICE	Q.tà	DENOMINAZIONE	*DESCRIPTION*	*DESIGNATION*	*BENENNUNG*	*DENOMINACIONES*			Note
36	09.0803.0063	6	RONDELLA	WASHER	RONDELLE	SCHEIBE	ARANDELA			
37	07.0726.0043	2	PORTAPATTINO	SLIDING BLOCK HOLDER	PORTE-BLOC DE GLISSEMENT	BÜCHSENHALTER	PORTA PATIN			

silverhorn.co.uk

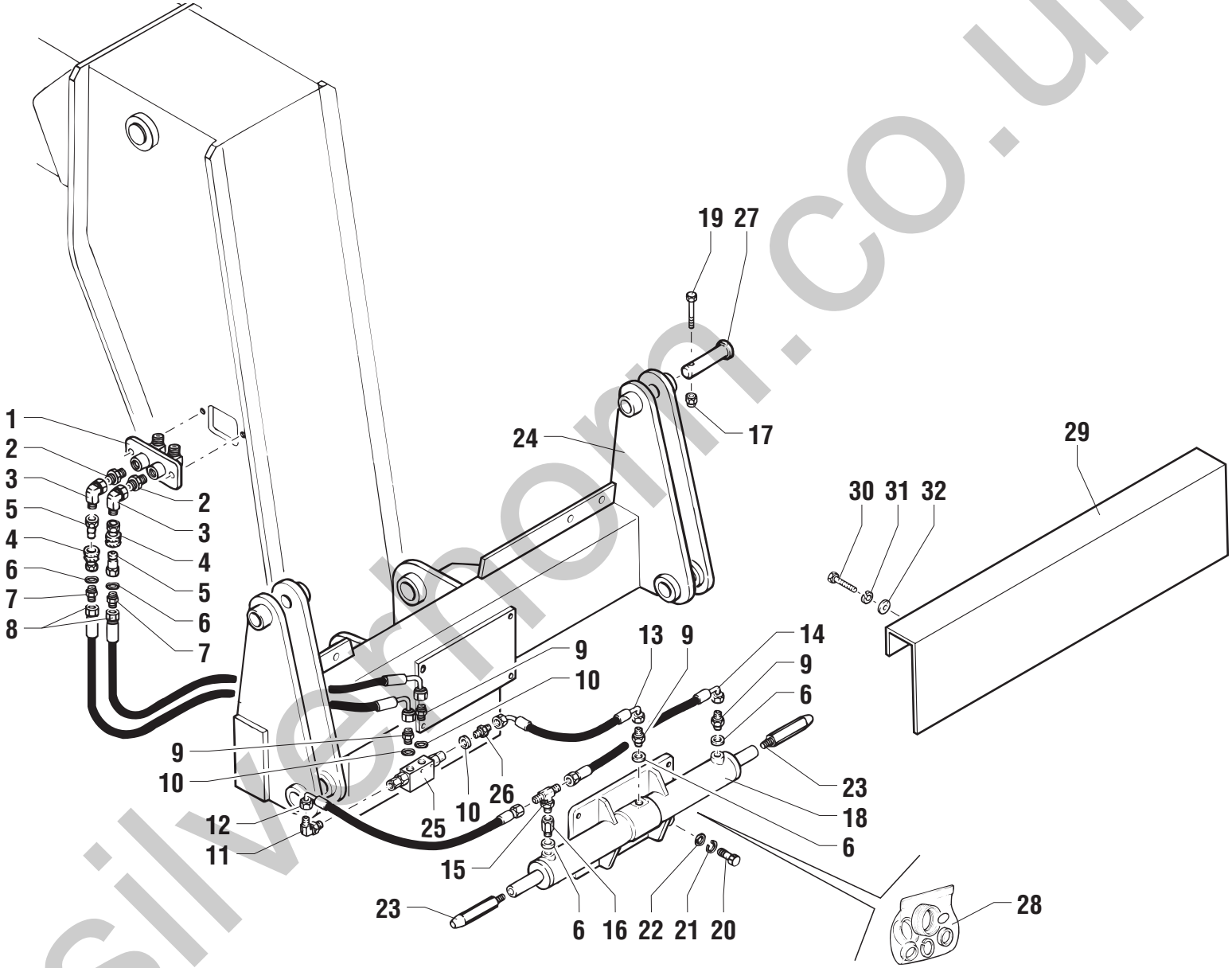

silvermoon.co.uk

POS.	CODICE	Q.tà	DENOMINAZIONE	*DESCRIPTION*	*DESIGNATION*	*BENENNUNG*	*DENOMINACIONES*			Note
1	53.3000.1000	1	COLLETTORE	MANIFOLD	COLLECTEUR	SAMMLER	COLECTOR			
2	04.0600.0000	2	RACCORDO	PIPE FITTING	RACCORD DE TUYAU	ROHRVERBINDUNG	CONEXIÓN			
3	04.0600.0088	2	RACCORDO	PIPE FITTING	RACCORD DE TUYAU	ROHRVERBINDUNG	CONEXIÓN			
4	04.4210.0001	2	INNESTO FEMMINA	FEMALE COUPLING	ATTELAGE FEMELLE	STECKDOSE	ACOPLAMIENTO HEMBRA			
5	04.4210.0000	2	INNESTO MASCHIO	MALE COUPLING	ATTELAGE MALE	STECKER	ACOPLAMIENTO MACHO			
6	06.0442.0102	5	RONDELLA RAME	WASHER	RONDELLE	UNTERLESCHEIBE	ARANDELA			
7	04.0600.0029	2	RACCORDO	PIPE FITTING	RACCORD DE TUYAU	ROHRVERBINDUNG	CONEXIÓN			
8	04.0602.0032	2	TUBO FLESSIBILE	FLEXIBLE HOSE	TUYAU SOUPLE	SCHLAUCH	TUBO FLEXIBLE			
9	04.0600.0021	4	RACCORDO	PIPE FITTING	RACCORD DE TUYAU	ROHRVERBINDUNG	CONEXIÓN			
10	06.0442.0101	3	RONDELLA RAME	WASHER	RONDELLE	UNTERLESCHEIBE	ARANDELA			
11	04.0600.0030	1	RACCORDO	PIPE FITTING	RACCORD DE TUYAU	ROHRVERBINDUNG	CONEXIÓN			
12	04.0602.0387	1	TUBO FLESSIBILE	FLEXIBLE HOSE	TUYAU SOUPLE	SCHLAUCH	TUBO FLEXIBLE			Ⓜ 08621
13	04.0602.0388	1	TUBO FLESSIBILE	FLEXIBLE HOSE	TUYAU SOUPLE	SCHLAUCH	TUBO FLEXIBLE			Ⓜ 08621
14	04.0602.0386	1	TUBO FLESSIBILE	FLEXIBLE HOSE	TUYAU SOUPLE	SCHLAUCH	TUBO FLEXIBLE			Ⓜ 08621
15	04.0600.0137	1	RACCORDO	PIPE FITTING	RACCORD DE TUYAU	ROHRVERBINDUNG	CONEXIÓN			
16	04.0600.0090	1	RACCORDO	PIPE FITTING	RACCORD DE TUYAU	ROHRVERBINDUNG	CONEXIÓN			
17	01.0023.0053	1	DADO	NUT	ECROU	MUTTER	TUERCA			
18	53.0500.0200	1	CILINDRO	CYLINDER	CYLINDER	ZYLINDER	CILINDRO			
19	01.0001.0104	1	VITE	SCREW	VIS	SCHRAUBE	TORNILLO			
20	01.0001.0355	4	VITE	SCREW	VIS	SCHRAUBE	TORNILLO			
21	01.0032.0055	4	RONDELLA	WASHER	RONDELLE	SCHEIBE	ARANDELA			
22	01.0031.0301	4	ROSETTA	WASHER	RONDELLE	UNTERLEGSCHEIBE	ARANDELA			
23	54.0001.0001	2	PERNO	PIN	PIVOT	BOLZEN	PERNO			
24	51.0400.0300	1	ATTACCO ARTICOLAZIONE FORCHE	FORK COUPLING ATTACHMENT	ATTACHE ARTICULATION FOURCHES	ANSCHLUSS GELENK GABELN	ACOPLAMIENTO ARTICULACIÓN HORQUILLAS			
25	04.4239.0002	1	VALVOLA	VALVE	SOUPAPE	VENTIL	VALVULA			
26	04.0600.0028	1	RACCORDO	PIPE FITTING	RACCORD DE TUYAU	ROHRVERBINDUNG	CONEXIÓN			
27	54.0001.0022	1	PERNO	PIN	PIVOT	BOLZEN	PERNO			
28	639395	1	KIT GUARNIZIONI	JOINT KIT	KIT DE JOINT	DICHTUNG-KIT	KIT JUNTAS			
29	51.0901.2700	1	PROTEZIONE	GUARD	PROTECTION	SCHUTZ	PROTECCION			
30	01.0001.0254	3	VITE	SCREW	VIS	SCHRAUBE	TORNILLO			
31	01.4032.0003	3	RONDELLA ELASTICA	SPRING WASHER	RONDELLE ELASTIQUE	FEDERSCHEIBE	ARANDELA ELASTICA			
32	01.0031.0299	3	RONDELLA PIANA	PLAIN WASHER	RONDELLE PLANE	ABSTANDSRING	ARANDELA LLANA			

silverhorn.co.uk

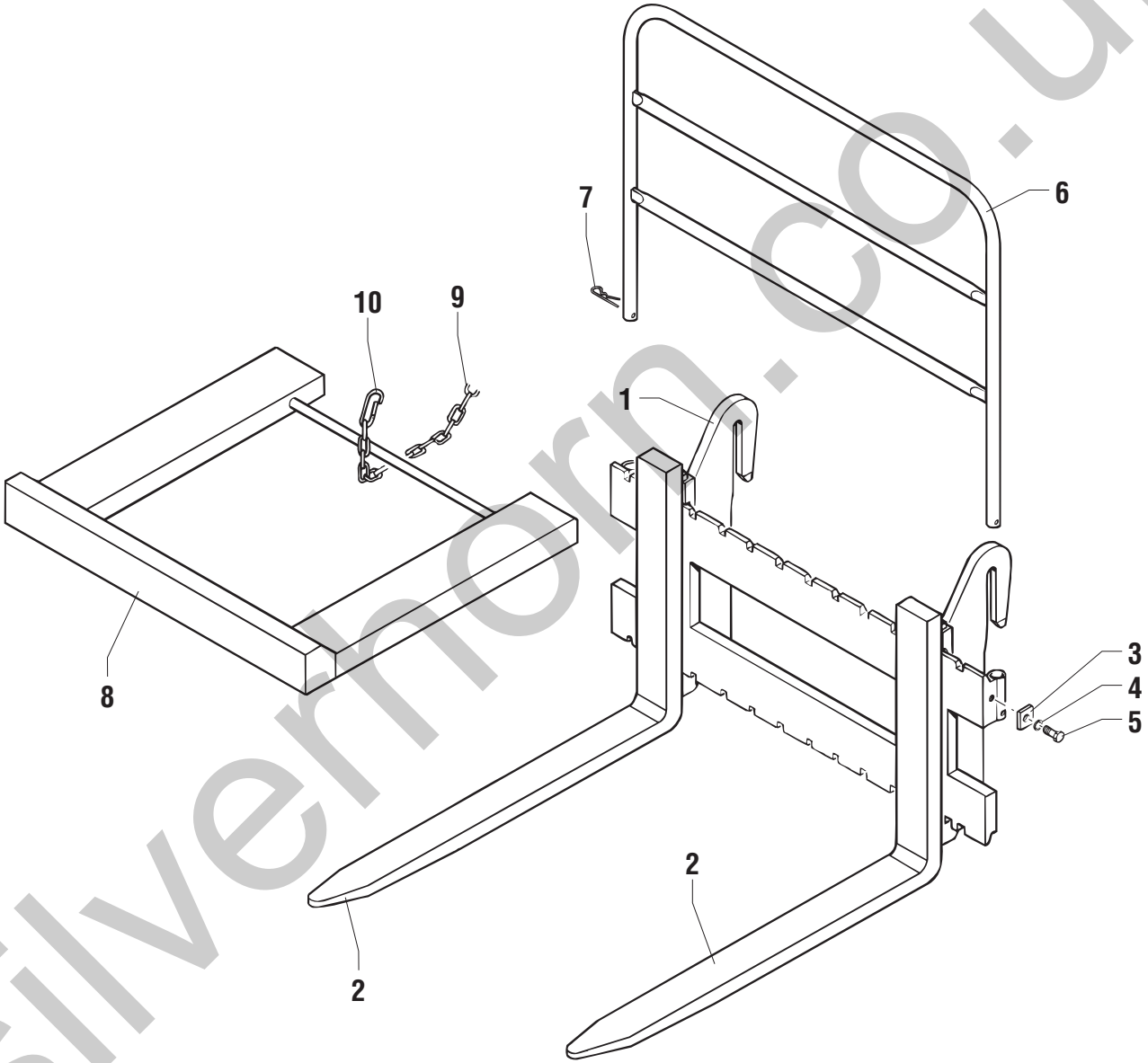

silverhorn.co.uk

POS.	CODICE	Q.tà	DENOMINAZIONE	*DESCRIPTION*	*DESIGNATION*	*BENENNUNG*	*DENOMINACIONES*			Note
1	51.1300.0900	1	PIASTRA PORTAFORCHE	FORK HOLDING PLATE	PLAQUE PORTE-FOURCHES	PLATTE FÜR GABELN	PLACA PORTA-HORQUILLAS			
2	09.0803.0071	2	FORCA	FORK	FOURCHE	GABEL	HORQUILLA			
3	51.1300.0100	2	STAFFA	BRACKET	ETRIER	BUEGEL	ESTRIBO			
4	01.4032.0003	1	RONDELLA	WASHER	RONDELLE	SCHEIBE	ARANDELA			
5	01.0001.0256	2	VITE	SCREW	VIS	SCHRAUBE	TORNILLO			
6	51.1300.1000	1	PROTEZIONE CARICO	LOAD PROTECTION	PROTECTION CHARGE	SCHUTZ LAST	PROTECCIÓN CARGA			
7	09.0803.0026	2	SPINA A MOLLA	SPRING SPLIT PIN	GOUPILLE A RESSORT	FEDERSPLINT	PASADOR DE MUELLE			
8	51.1300.0300	1	PROTEZIONE	GUARD	PROTECTION	SCHUTZ	PROTECCION			
9	09.0803.0068	1	CATENA	CHAIN	CHAÎNE	KETTE	CADENA			
10	09.0803.0069	1	MOSCHETTONE	SPRING CATCH	MOUSQUETON	FEDERHAKEN	MOSQUETON			

silverhorn.co.uk

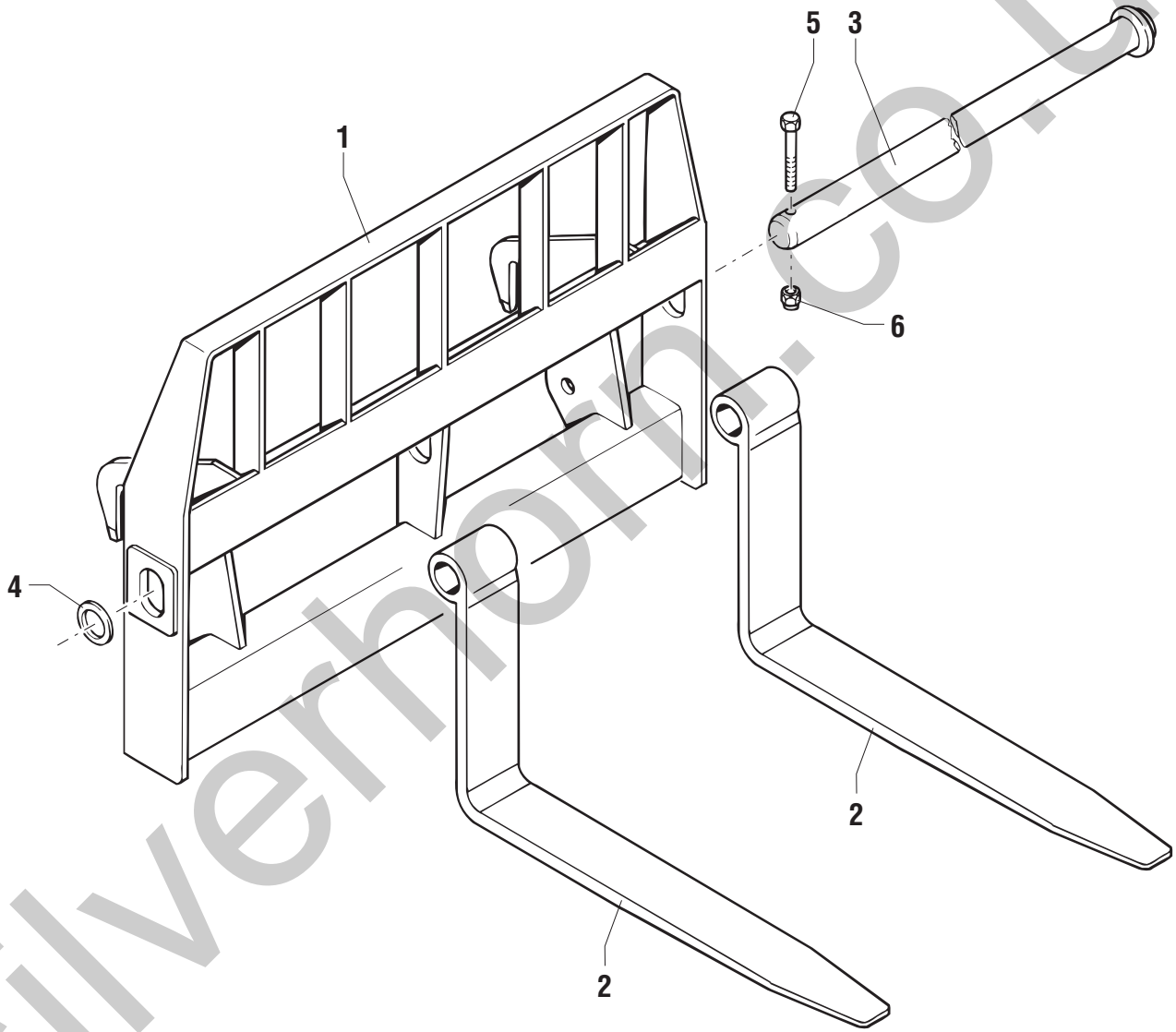

silverhorn.co.uk

POS.	CODICE	Q.tà	DENOMINAZIONE	*DESCRIPTION*	*DESIGNATION*	*BENENNUNG*	*DENOMINACIONES*			Note
1	51.1300.3500	1	PIASTRA DI ATTACCO	PLATE	PLAQUE	PLATTE	PLANCHA			
2	51.1300.3600	2	FORCA	FORK	FOURCHE	GABEL	HORQUILLA			
3	54.0000.0068	1	PERNO	PIN	PIVOT	BOLZEN	PERNO			
4	54.0100.0027	2	RONDELLA	WASHER	RONDELLE	SCHEIBE	ARANDELA			
5	01.0001.0409	1	VITE	SCREW	VIS	SCHRAUBE	TORNILLO			
6	01.0023.0056	1	DADO AUTOBLOCCANTE	STOP NUT	ECROU DE SURETE	SPERRMUTTER	TUERCA AUTOTRABADORA			

silverhorn.co.uk

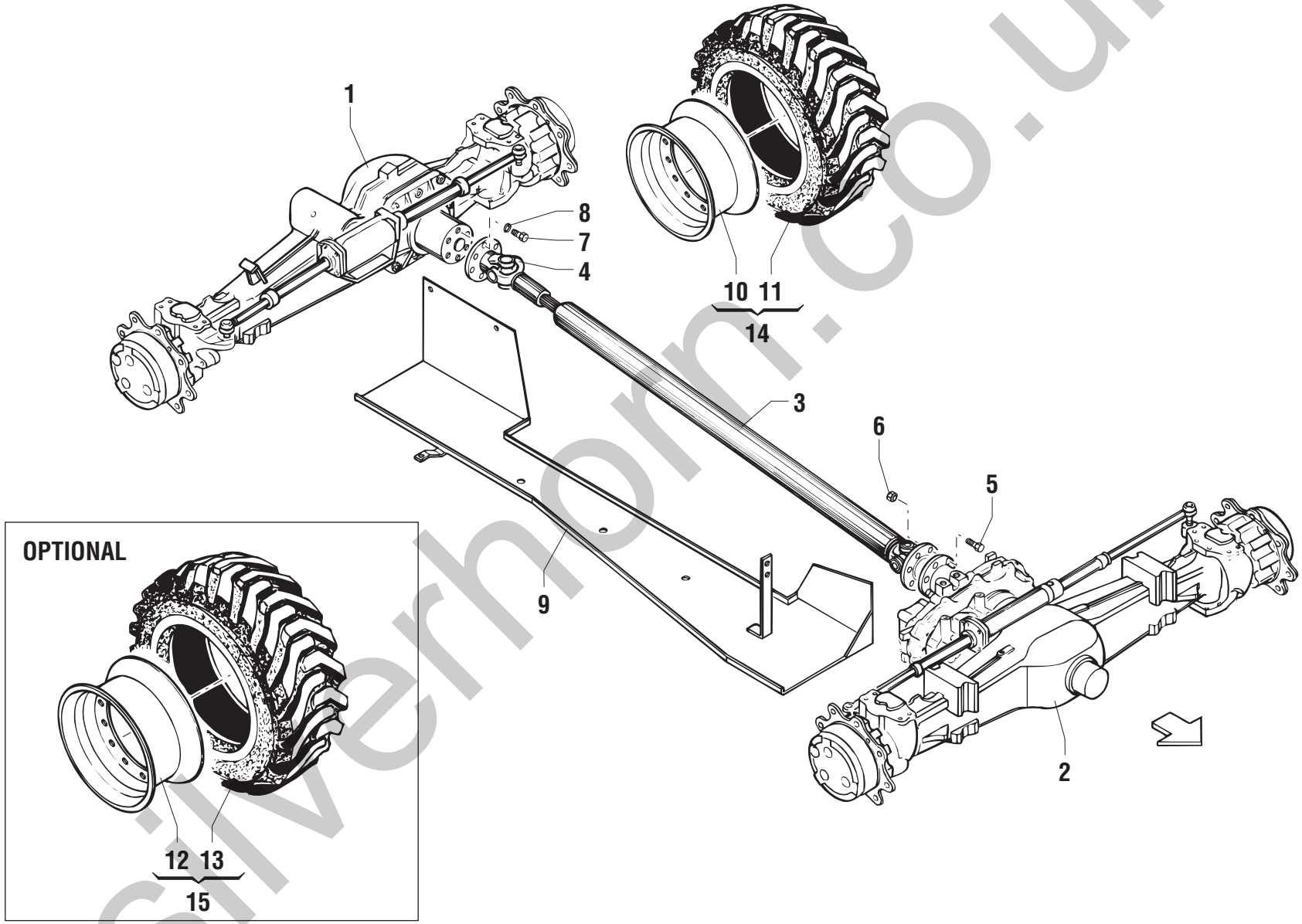

silverhorn.co.uk

POS.	CODICE	Q.tà	DENOMINAZIONE	*DESCRIPTION*	*DESIGNATION*	*BENENNUNG*	*DENOMINACIONES*			Note
1	09.4632.0003	1	PONTE POSTERIORE	REAR AXLE	ESSIEU ARRIERE	HINTERACHSE	EJE TRASERO			
2	09.4632.0004	1	PONTE ANTERIORE	FRONT AXLE	ESSIEU AVANT	VORDERACHSE	EJE DELANTERO			
3	09.4635.0025	1	ALBERO CARDANICO	CARDAN SHAFT	ARBRE CARDAN	KARDANWELLE	ARBOL CARDANICO			
4	636145	2	CROCIERA	STAR WHEEL	CROISILLON	VERSPANNUNG	CRUCETA			
5	01.4001.0044	6	VITE	SCREW	VIS	SCHRAUBE	TORNILLO			
6	01.0023.0054	6	DADO	NUT	ECROU	MUTTER	TUERCA			
7	01.4002.0001	6	VITE	SCREW	VIS	SCHRAUBE	TORNILLO			
8	01.0032.0054	6	RONDELLA	WASHER	RONDELLE	SCHEIBE	ARANDELA			
9	51.0900.1100	1	CARTER DI PROTEZIONE	GUARD	PROTECTION	SCHUTZKASTEN	PROTECCIÓN			
10	09.4629.0001	4	CERCHIO	RIM	JANTE	FELGE	LLANTA			
11	09.4627.0001	4	PNEUMATICO	TYRE	PNEU	PNEUMATIK	NEUMATICO			
12	640745	4	CERCHIO	RIM	JANTE	FELGE	LLANTA			
13	640744	4	PNEUMATICO	TYRE	PNEU	PNEUMATIK	NEUMATICO			
14	55.0403.0001	4	RUOTA	WHEEL	ROUE	RAD	RUEDA			
15	55.0403.0010	4	RUOTA	WHEEL	ROUE	RAD	RUEDA			

silverhorn.co.uk

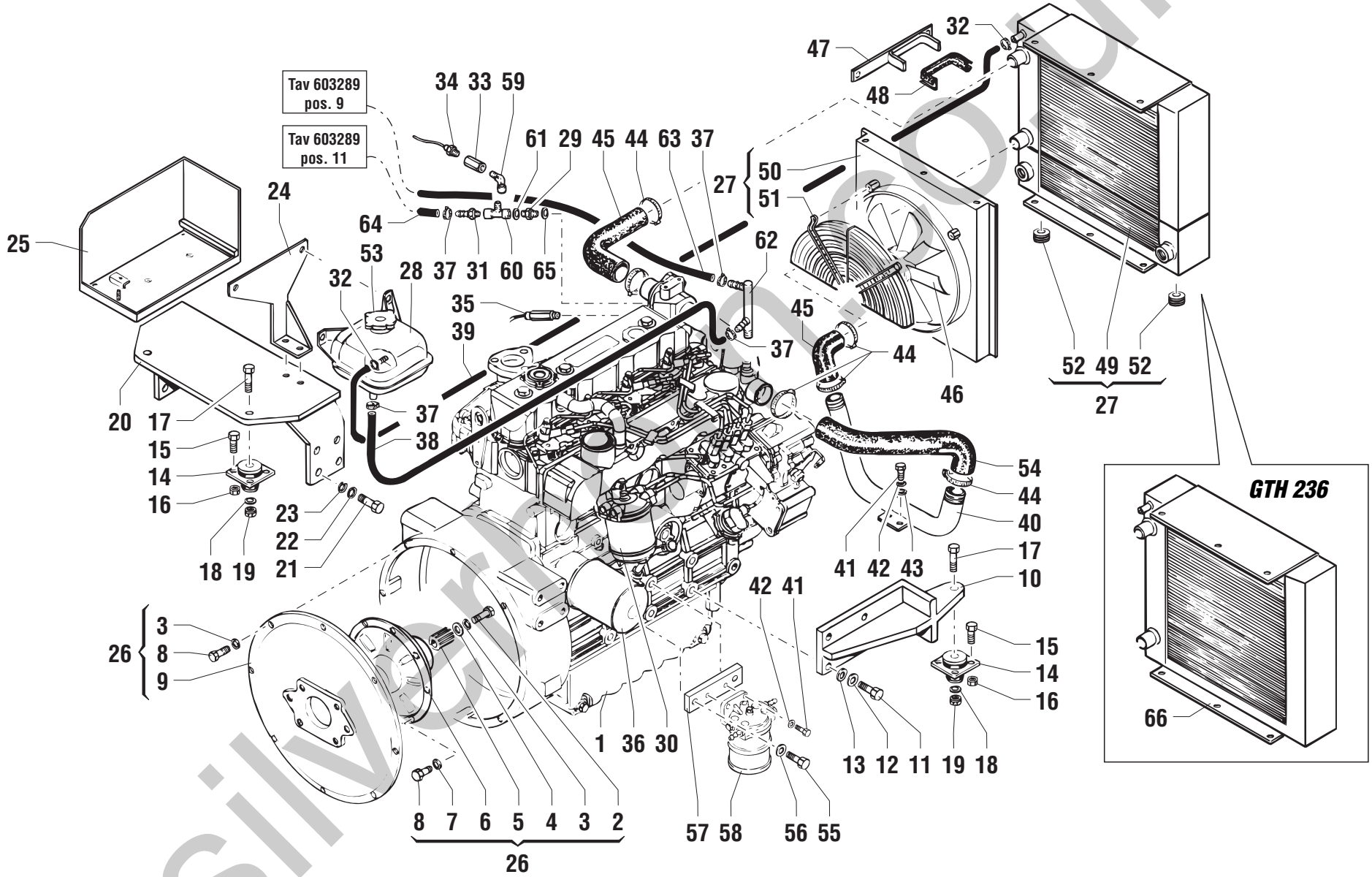

silverhorn.co.uk

POS.	CODICE	Q.tà	DENOMINAZIONE	*DESCRIPTION*	*DESIGNATION*	*BENENNUNG*	*DENOMINACIONES*			Note
1	09.4601.0001	1	MOTORE DIESEL	DIESEL ENGINE	MOTEUR DIESEL	DIESEL MOTOR	MOTOR DIESEL			
2	01.0001.0357	1	VITE	SCREW	VIS	SCHRAUBE	TORNILLO			
3	01.0032.0057	13	RONDELLA ELASTICA	SPRING WASHER	RONDELLE ELASTIQUE	FEDERSCHEIBE	ARANDELA ELASTICA			
4	999058	1	RONDELLA	WASHER	RONDELLE	SCHEIBE	ARANDELA			
5	634981	1	MOZZO	HUB	MOYEU	NABE	CUBO			
6	641124	1	GIUNTO ELASTICO	ELASTIC JOINT	JOINT ELASTIQUE	ELASTISCHE KUPPLUNG	JUNTA ELASTICA			
7	01.0032.0055	8	RONDELLA	WASHER	RONDELLE	SCHEIBE	ARANDELA			
8	01.0001.0356	20	VITE	SCREW	VIS	SCHRAUBE	TORNILLO			
9	641125	1	CAMPANA	PROTECTION	CLOCHE	GLOCKE	CAMPANA			
10	51.0800.3100	2	SUPPORTO	SUPPORT	SUPPORT	LAGER	SOPORTE			
11	01.0001.0606	8	VITE	SCREW	VIS	SCHRAUBE	TORNILLO			
12	01.4032.0006	8	RONDELLA	WASHER	RONDELLE	SCHEIBE	ARANDELA			
13	01.0031.0058	8	RONDELLA	WASHER	RONDELLE	SCHEIBE	ARANDELA			
14	09.4670.0004	4	ANTIVIBRANTE	INSULATOR	PIECE ANTIVIBRATILE	SCHWINGUNGSDÄMPFER	ANTIVIBRADOR			
15	01.0001.0356	16	VITE	SCREW	VIS	SCHRAUBE	TORNILLO			
16	01.0023.0055	16	DADO	NUT	ECROU	MUTTER	TUERCA			
17	01.4001.0012	4	VITE	SCREW	VIS	SCHRAUBE	TORNILLO			
18	01.0031.0058	4	RONDELLA	WASHER	RONDELLE	SCHEIBE	ARANDELA			
19	01.0023.0057	4	DADO	NUT	ECROU	MUTTER	TUERCA			
20	51.0800.3200	1	SUPPORTO	SUPPORT	SUPPORT	LAGER	SOPORTE			
21	01.0001.0507	8	VITE	SCREW	VIS	SCHRAUBE	TORNILLO			
22	01.4032.0005	8	RONDELLA	WASHER	RONDELLE	SCHEIBE	ARANDELA			
23	01.0031.0057	8	RONDELLA PIANA	PLAIN WASHER	RONDELLE PLANE	ABSTANDSRING	ARANDELA LLANA			
24	51.0800.4100	1	SUPPORTO	SUPPORT	SUPPORT	LAGER	SOPORTE			
25	51.0800.4200	1	SUPPORTO	SUPPORT	SUPPORT	LAGER	SOPORTE			
26	09.0804.0100	1	PREDISPOSIZIONE VOLANO	HANDWHEEL ARRANGEMENT	PREDISPOSITION VOLANT	EINRICHTUNG SCHWUNGRAD	PREDISPOSICIÓN VOLANTE			
27	53.3200.0001	1	RADIATORE COMPLETO (GTH 2306)	COMPLETE RADIATOR	RADIATEUR COMPLET	KÜHLER KOMPLETT	RADIADOR COMPLETO			
28	09.4605.0000	1	SERBATOIO	TANK	RESERVOIR	TANK	TANQUE			
29	04.0600.0021	1	RACCORDO	PIPE FITTING	RACCORD DE TUYAU	ROHRVERBINDUNG	CONEXIÓN			
30	641083	1	FILTRO GASOLIO	DIESEL OIL FILTER	FILTRE A GAS-OIL	DIESELÖLFILTER	FILTRO GASÓLEO			
31	09.0806.0008	1	PORTA GOMMA	KNURLED COUPLING	RACCORD CHAGRINE	RÄNDELKUPPLUNG	ACOPLAMIENTO ZAGRINADO			
32	04.0227.0054	2	FASCETTA	CLAMP	COLLIER	KLEMMSCHELLE	ABRAZADERA			
33	53.3000.2000	1	RACCORDO	PIPE FITTING	RACCORD DE TUYAU	ROHRVERBINDUNG	CONEXIÓN			
34	56.0013.0000	1	TRASMETTITORE	TRANSMITTER	EMETTEUR	üBERTRÄGER	TRANSMISOR			
35	641150	1	TRASMETTITORE	TRANSMITTER	EMETTEUR	üBERTRÄGER	TRANSMISOR			

silvernorn.co.uk

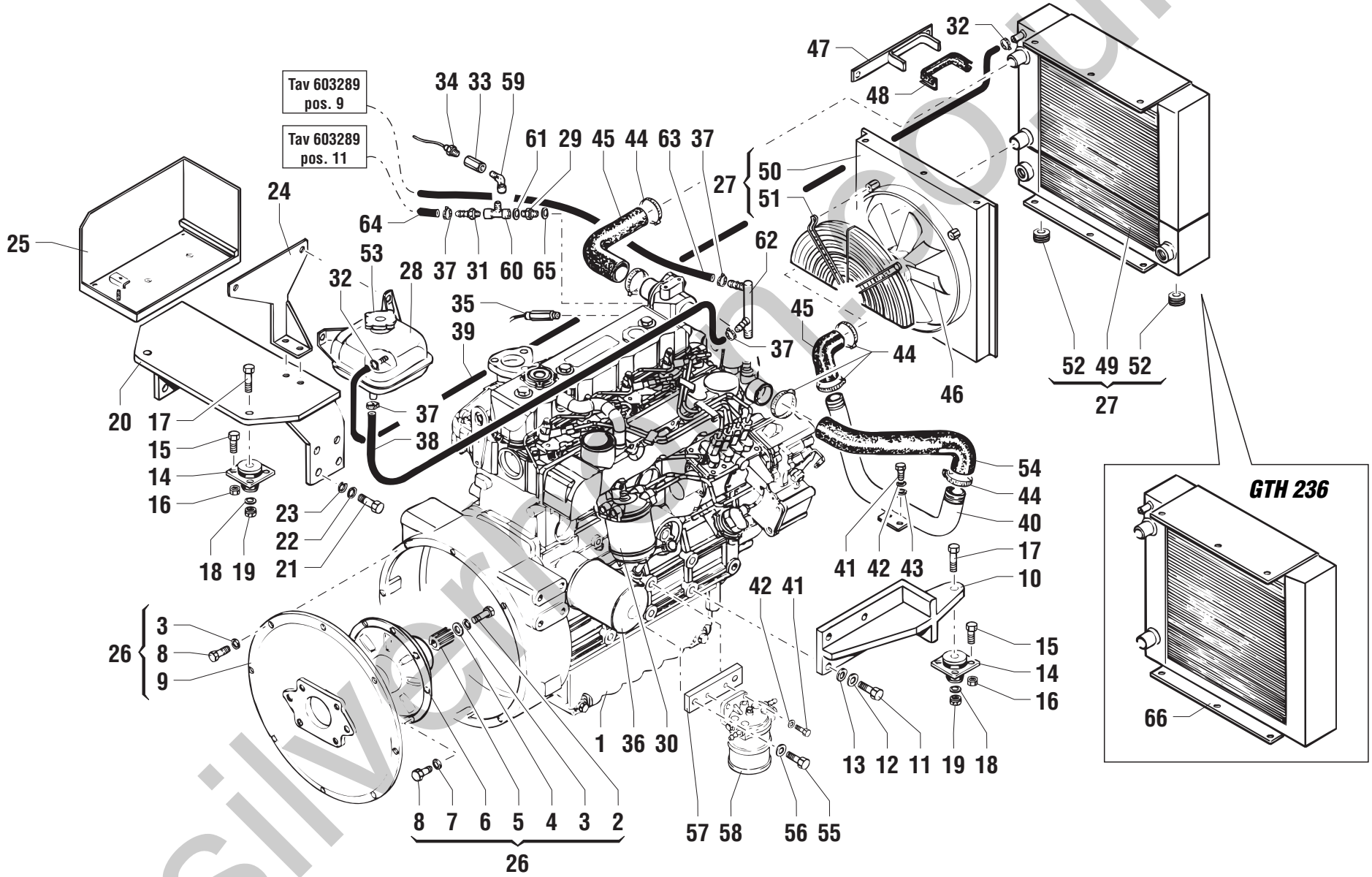

silverhorn.co.uk

POS.	CODICE	Q.tà	DENOMINAZIONE	*DESCRIPTION*	*DESIGNATION*	*BENENNUNG*	*DENOMINACIONES*		Note	
36	641082	1	FILTRO OLIO	OIL FILTER	FILTRE A HUILE	ÖLFILTER	FILTRO ACEITE			
37	04.0227.0054	5	FASCETTA	CLAMP	COLLIER	KLEMMSCHELLE	ABRAZADERA			
38	09.0805.0001	1	TUBO GOMMA	RUBBER HOSE	TUYAU EN CAUTCHOUC	GUMMISCHLAUCH	TUBO DE GOMA			
39	09.0805.0000	1	TUBO GOMMA	RUBBER HOSE	TUYAU EN CAUTCHOUC	GUMMISCHLAUCH	TUBO DE GOMA			
40	53.3000.1500	1	COLLETTORE	MANIFOLD	COLLECTEUR	SAMMLER	COLECTOR			
41	01.0001.0254	4	VITE	SCREW	VIS	SCHRAUBE	TORNILLO			
42	01.4032.0003	4	RONDELLA ELASTICA	SPRING WASHER	RONDELLE ELASTIQUE	FEDERSCHEIBE	ARANDELA ELASTICA			
43	01.0031.0299	2	RONDELLA PIANA	PLAIN WASHER	RONDELLE PLANE	ABSTANDSRING	ARANDELA LLANA			
44	04.0227.0057	6	FASCETTA	CLAMP	COLLIER	KLEMMSCHELLE	ABRAZADERA			
45	09.0805.0011	2	CURVA	ELBOW	MANCHON	KRUEMMER	CURVA			
46	641084	1	VENTOLA	FAN	HELICE VENTILATION	PROPELLER	RUEDA DE ALETAS			
47	51.0800.4400	1	SUPPORTO	SUPPORT	SUPPORT	LAGER	SOPORTE			
48	09.0805.0009	1	GUARNIZIONE	SEAL	JOINT	DICHTUNG	GUARNICIÓN			
49	07.0712.0018	1	MASSA RADIANTE	RADIATOR CORE	FAISCEAU DE RADIATEUR	KÜHLERBLOCK	ELEMENTO RADIANTE			
50	07.0712.0007	1	CONVOGLIATORE	CONVEYOR	CONVOYEUR	FOERDERER	TRASPORTADOR			
51	07.0712.0006	1	PROTEZIONE	GUARD	PROTECTION	SCHUTZ	PROTECCION			
52	07.0712.0017	2	ANTIVIBRANTE	INSULATOR	PIECE ANTIVIBRATILE	SCHWINGUNGSDÄMPFER	ANTIVIBRADOR			
53	09.4605.0001	1	TAPPO	PLUG	BOUCHON	STOPFEN	TAPÓN			
54	09.0803.0112	1	COLLETTORE	MANIFOLD	COLLECTEUR	SAMMLER	COLECTOR			
55	01.4001.0017	2	VITE	SCREW	VIS	SCHRAUBE	TORNILLO			
56	01.4032.0006	2	RONDELLA ELASTICA	SPRING WASHER	RONDELLE ELASTIQUE	FEDERSCHEIBE	ARANDELA ELASTICA			
57	51.0800.3000	1	STAFFA	BRACKET	ETRIER	BUEGEL	ESTRIBO			
58	07.4501.0032	1	FILTRO	FILTER	FILTRE	FILTER	FILTRO			
59	09.0806.0022	1	RACCORDO	PIPE FITTING	RACCORD DE TUYAU	ROHRVERBINDUNG	CONEXIÓN			
60	09.0806.0007	1	RACCORDO	PIPE FITTING	RACCORD DE TUYAU	ROHRVERBINDUNG	CONEXIÓN			
61	06.0442.0101	1	RONDELLA	WASHER	RONDELLE	SCHEIBE	ARANDELA			
62	53.3000.1700	1	RACCORDO	PIPE FITTING	RACCORD DE TUYAU	ROHRVERBINDUNG	CONEXIÓN			
63		-	603289 pos.9						☞	
64		-	603289 pos.11						☞	
65	06.0442.0102	1	RONDELLA	WASHER	RONDELLE	SCHEIBE	ARANDELA			
66	53.3200.0016	1	RADIATORE COMPLETO (GTH 236)	COMPLETE RADIATOR	RADIATEUR COMPLET	KÜHLER KOMPLETT	RADIADOR COMPLETO			

silverhorn.co.uk

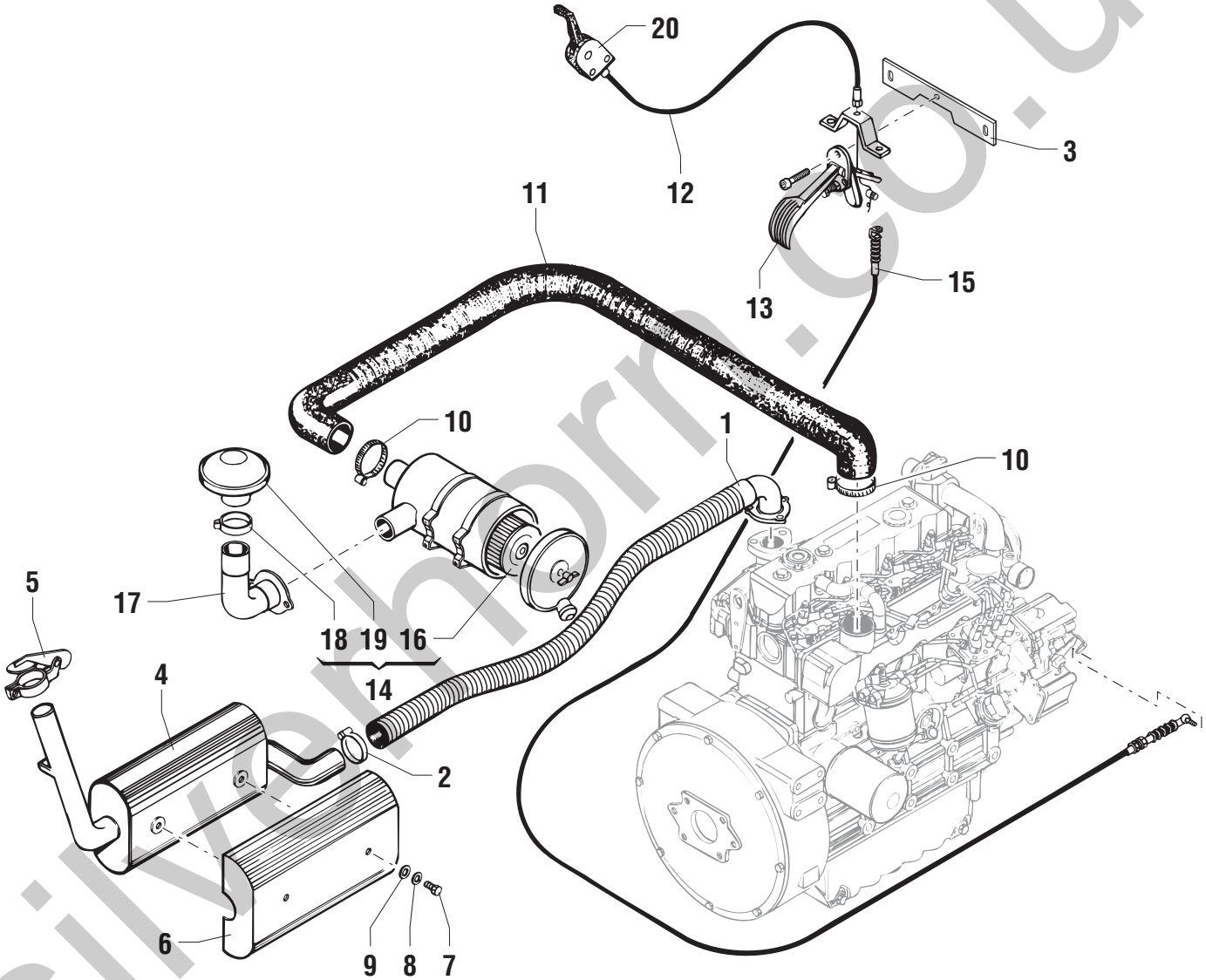

silverhorn.co.uk

POS.	CODICE	Q.tà	DENOMINAZIONE	*DESCRIPTION*	*DESIGNATION*	*BENENNUNG*	*DENOMINACIONES*			Note
1	53.3000.7900	1	COLLETTORE	MANIFOLD	COLLECTEUR	SAMMLER	COLECTOR			
2	09.0803.0109	1	FASCETTA	CLAMP	COLLIER	KLEMMSCHELLE	ABRAZADERA			
3	51.0803.9400	1	STAFFA	BRACKET	ETRIER	BUEGEL	ESTRIBO			
4	53.3100.0001	1	MARMITTA	EXAUST MUFFLER	POT D'ECHAPPEMENT	AUSPUFF	SILENCIOSO			
5	09.0803.0027	1	PARAPIOGGIA	RAIN PROTECTOR	PARAPLUIE	REGENBDICHTUNG	EMPAQUETADURA			
6	51.0900.1500	1	PROTEZIONE	GUARD	PROTECTION	SCHUTZ	PROTECCION			
7	01.4001.0015	2	VITE	SCREW	VIS	SCHRAUBE	TORNILLO			
8	01.4032.0004	2	RONDELLA	WASHER	RONDELLE	SCHEIBE	ARANDELA			
9	01.0031.0301	2	ROSETTA	WASHER	RONDELLE	UNTERLEGSCHEIBE	ARANDELA			
10	04.0227.0067	4	FASCETTA	CLAMP	COLLIER	KLEMMSCHELLE	ABRAZADERA			
11	09.0803.0113	1	TUBO GOMMA	RUBBER HOSE	TUYAU EN CAUTCHOUC	GUMMISCHLAUCH	TUBO DE GOMA			
12	09.4645.0007	1	CAVO	CABLE	CÂBLE	KABEL	CABLE			
13	09.4656.0001	1	PEDALE	PEDAL	PEDALE	PEDAL	PEDAL			
14	09.4604.0003	1	FILTRO COMPLETO	COMPLETE FILTER	FILTRE COMPLET	KOMPLETTER FILTER	FILTRO COMPLETO			
15	09.4645.0006	1	CAVO	CABLE	CÂBLE	KABEL	CABLE			
16	641081	1	CARTUCCIA FILTRO	CARTRIDGE	CARTOUCHE	PATRONE	CARTUCHO			
17	53.3000.1600	1	COLLETTORE	MANIFOLD	COLLECTEUR	SAMMLER	COLECTOR			
18	04.0227.0148	1	FASCETTA	CLAMP	COLLIER	KLEMMSCHELLE	ABRAZADERA			
19	07.4501.0009	1	PREFILTRO	PRECLEANER	FREFILTRE	VORFILTER	PREFILTRO			
20	09.4655.0000	1	LEVA	LEVER	LEVIER	HEBEL	PALANCA			

silverhorn.co.uk

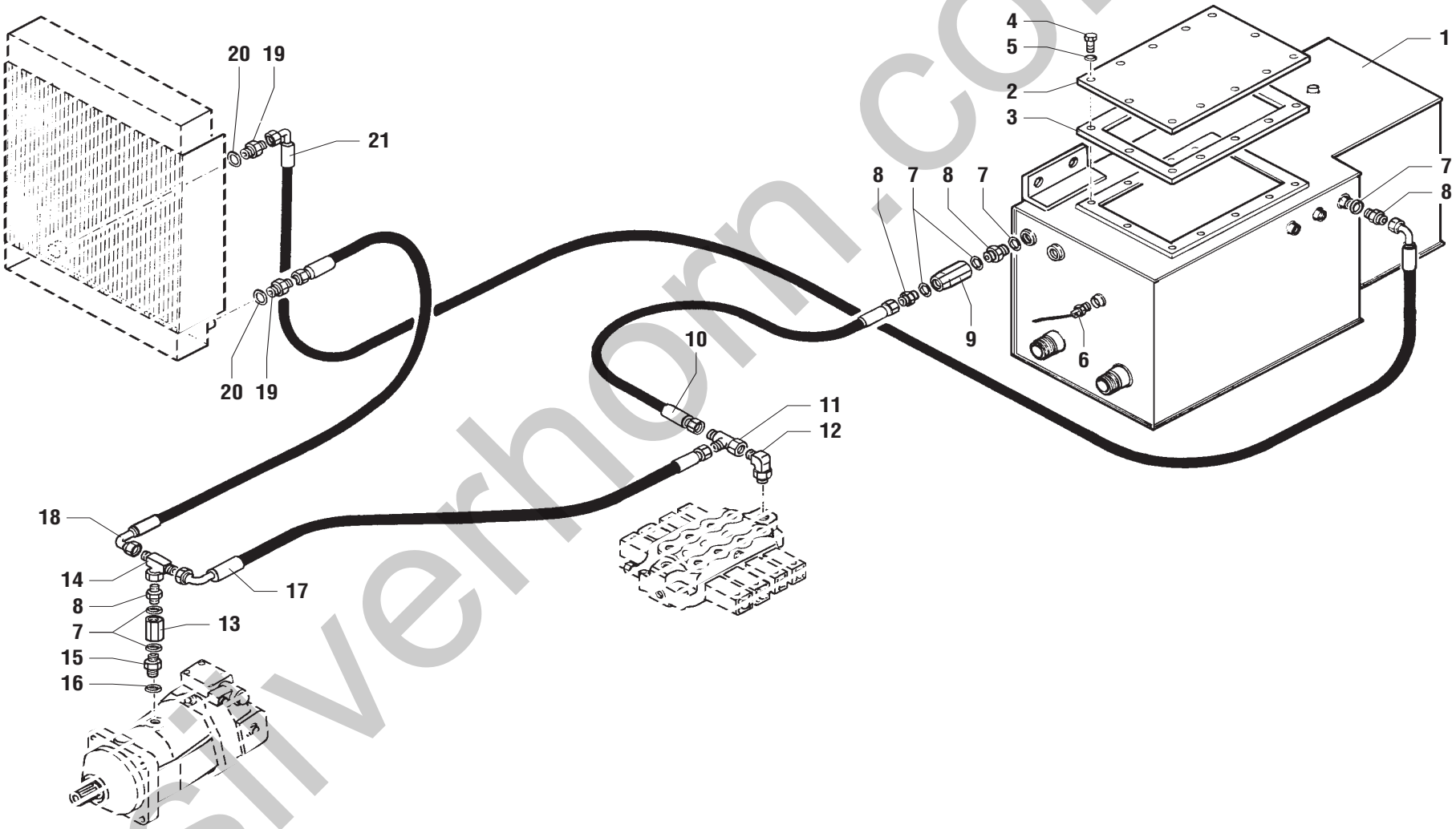

silverhorn.co.uk

POS.	CODICE	Q.tà	DENOMINAZIONE	*DESCRIPTION*	*DESIGNATION*	*BENENNUNG*	*DENOMINACIONES*			Note
1	51.0600.0200	1	SERBATOIO OLIO	OIL TANK	RESERVOIR HUILE	ÖLKESSEL	TANQUE DEL ACEITE			
2	07.0726.0044	1	COPERCHIO	COVER	COUVERCLE	DECKEL	TAPA			
3	53.3301.0002	1	GUARNIZIONE	SEAL	JOINT	DICHTUNG	GUARNICIÓN			
4	01.0001.0154	12	VITE	SCREW	VIS	SCHRAUBE	TORNILLO			
5	01.0032.0053	12	RONDELLA	WASHER	RONDELLE	SCHEIBE	ARANDELA			
6	56.0013.0000	1	TRASMETTITORE	TRANSMITTER	EMETTEUR	üBERTRÄGER	TRANSMISOR			
7	06.0442.0105	6	RONDELLA RAME	WASHER	RONDELLE	UNTERLESCHEIBE	ARANDELA			
8	04.0600.0046	4	RACCORDO	PIPE FITTING	RACCORD DE TUYAU	ROHRVERBINDUNG	CONEXIÓN			
9	04.4239.0008	1	VALVOLA	VALVE	SOUPAPE	VENTIL	VALVULA			
10	04.0602.0008	1	TUBO FLESSIBILE	FLEXIBLE HOSE	TUYAU SOUPLE	SCHLAUCH	TUBO FLEXIBLE			
11	04.0600.0036	1	RACCORDO	PIPE FITTING	RACCORD DE TUYAU	ROHRVERBINDUNG	CONEXIÓN			
12	04.0600.0035	2	RACCORDO	PIPE FITTING	RACCORD DE TUYAU	ROHRVERBINDUNG	CONEXIÓN			
13	04.4239.0012	1	VALVOLA	VALVE	SOUPAPE	VENTIL	VALVULA			
14	04.0600.0040	1	RACCORDO	PIPE FITTING	RACCORD DE TUYAU	ROHRVERBINDUNG	CONEXIÓN			
15	04.0600.0039	1	RACCORDO	PIPE FITTING	RACCORD DE TUYAU	ROHRVERBINDUNG	CONEXIÓN			
16	06.0442.0057	1	RONDELLA RAME	WASHER	RONDELLE	UNTERLESCHEIBE	ARANDELA			
17	04.0602.0015	1	TUBO FLESSIBILE	FLEXIBLE HOSE	TUYAU SOUPLE	SCHLAUCH	TUBO FLEXIBLE			
18	04.0602.0033	1	TUBO FLESSIBILE	FLEXIBLE HOSE	TUYAU SOUPLE	SCHLAUCH	TUBO FLEXIBLE			
19	04.0600.0049	2	RACCORDO	PIPE FITTING	RACCORD DE TUYAU	ROHRVERBINDUNG	CONEXIÓN			
20	06.0442.0107	2	RONDELLA RAME	WASHER	RONDELLE	UNTERLESCHEIBE	ARANDELA			
21	04.0602.0027	1	TUBO FLESSIBILE	FLEXIBLE HOSE	TUYAU SOUPLE	SCHLAUCH	TUBO FLEXIBLE			

silverhorn.co.uk

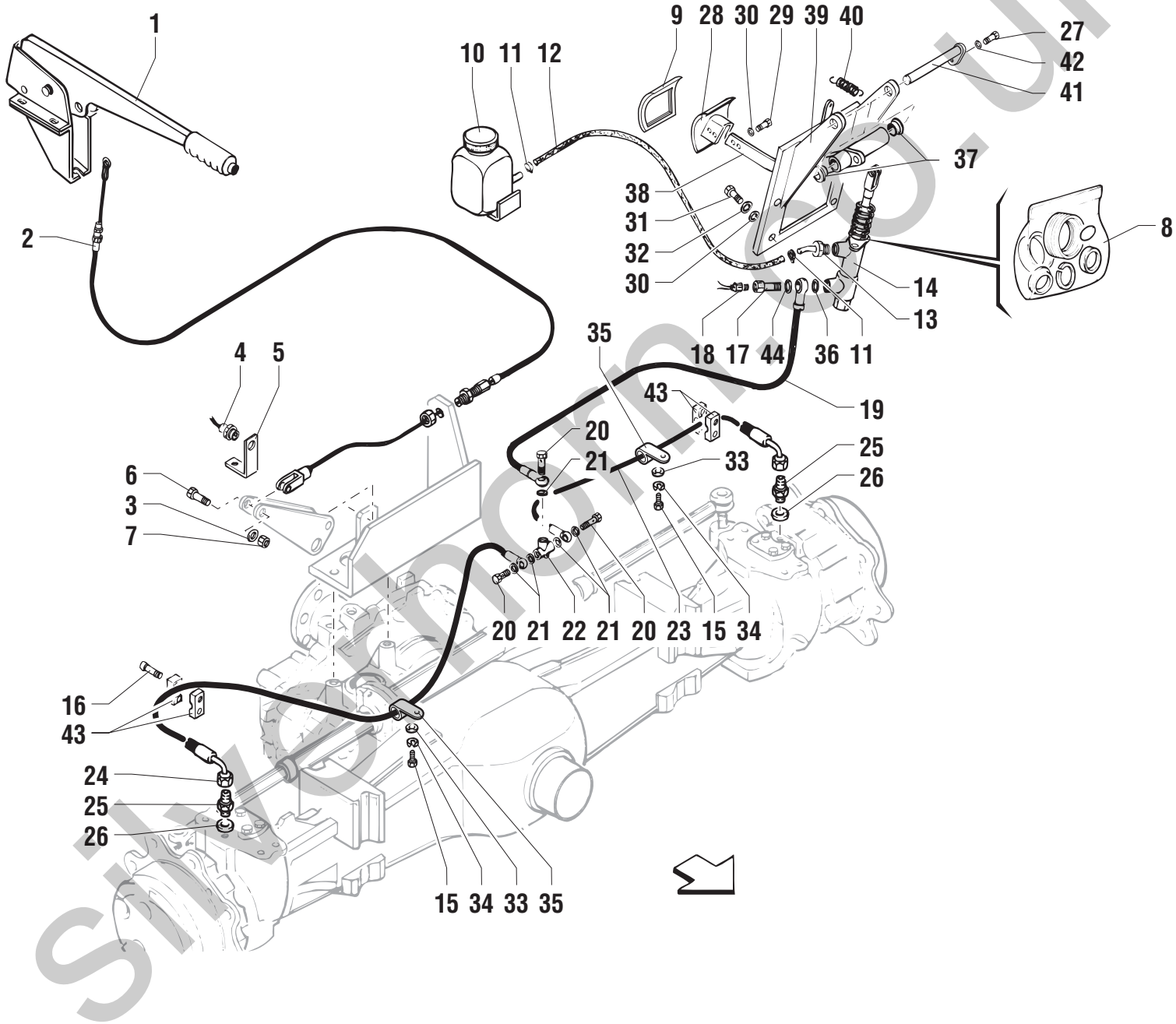

silvermoments.co.uk

POS.	CODICE	Q.tà	DENOMINAZIONE	*DESCRIPTION*	*DESIGNATION*	*BENENNUNG*	*DENOMINACIONES*			Note
1	05.4315.0001	1	LEVA	LEVER	LEVIER	HEBEL	PALANCA			
2	09.4645.0005	1	CAVO	CABLE	CÂBLE	KABEL	CABLE			
3	01.0031.0056	1	ROSETTA	WASHER	RONDELLE	UNTERLEGSCHEIBE	ARANDELA			
4	07.0703.0247	1	SENSORE	PROXIMITY SWITCH	CAPTEUR	SENSOR	SENSOR			
5	51.0800.4000	1	STAFFA	BRACKET	ETRIER	BUEGEL	ESTRIBO			
6	01.0001.0306	1	VITE	SCREW	VIS	SCHRAUBE	TORNILLO			
7	01.0023.0055	1	DADO	NUT	ECROU	MUTTER	TUERCA			
8	640636	1	KIT GUARNIZIONI	JOINT KIT	KIT DE JOINT	DICHTUNG-KIT	KIT JUNTAS			
9	07.0730.0026	1	PROTEZIONE IN GOMMA	RUBBER PROTECTION	PROTECTION	GUMMI-SCHUTZ	PROTECCION DE GUMA			
10	05.4309.0002	1	SERBATOIO OLIO	OIL TANK	RESERVOIR HUILE	ÖLKESSEL	TANQUE DEL ACEITE			
11	04.0227.0054	2	FASCETTA	CLAMP	COLLIER	KLEMMSCHELLE	ABRAZADERA			
12	09.0805.0000	1	TUBO GOMMA	RUBBER HOSE	TUYAU EN CAUTCHOUC	GUMMISCHLAUCH	TUBO DE GOMA			
13	09.0803.0088	1	PORTA GOMMA	KNURLED COUPLING	RACCORD CHAGRINE	RÄNDELKUPPLUNG	ACOPLAMIENTO ZAGRINADO			
14	05.4309.0001	1	POMPA	PUMP	POMPE	PUMPE	BOMBA			
15	01.0003.0153	2	VITE	SCREW	VIS	SCHRAUBE	TORNILLO			
16	01.0003.0158	2	VITE	SCREW	VIS	SCHRAUBE	TORNILLO			
17	05.0401.0007	1	VITE FORATA	DRILLED SCREW	VIS FOREE	DURCHBOHRTE SCHRAUBE	TORNILLO FORADO			
18	05.4329.0003	1	PRESSOSTATO	PRESSURE SWITCH	PRESSOSTAT	DRUCKWÄCHTER	PRESOSTATO			
19	05.0400.0007	1	TUBO FLESSIBILE	FLEXIBLE HOSE	TUYAU SOUPLE	SCHLAUCH	TUBO FLEXIBLE			
20	05.0401.0004	3	VITE FORATA	DRILLED SCREW	VIS FOREE	DURCHBOHRTE SCHRAUBE	TORNILLO FORADO			
21	06.0442.0054	7	RONDELLA RAME	WASHER	RONDELLE	UNTERLESCHEIBE	ARANDELA			
22	05.0401.0000	1	RACCORDO	PIPE FITTING	RACCORD DE TUYAU	ROHRVERBINDUNG	CONEXIÓN			
23	05.0400.0008	1	TUBO FLESSIBILE	FLEXIBLE HOSE	TUYAU SOUPLE	SCHLAUCH	TUBO FLEXIBLE			
24	05.0400.0009	1	TUBO FLESSIBILE	FLEXIBLE HOSE	TUYAU SOUPLE	SCHLAUCH	TUBO FLEXIBLE			
25	04.0600.0132	2	RACCORDO	PIPE FITTING	RACCORD DE TUYAU	ROHRVERBINDUNG	CONEXIÓN			
26	06.0442.0053	2	RONDELLA RAME	WASHER	RONDELLE	UNTERLESCHEIBE	ARANDELA			
27	01.0001.0154	1	VITE	SCREW	VIS	SCHRAUBE	TORNILLO			
28	07.0703.0026	1	PEDALE	PEDAL	PEDALE	PEDAL	PEDAL			
29	01.0001.0252	2	VITE	SCREW	VIS	SCHRAUBE	TORNILLO			
30	01.4032.0003	6	RONDELLA ELASTICA	SPRING WASHER	RONDELLE ELASTIQUE	FEDERSCHEIBE	ARANDELA ELASTICA			
31	01.0001.0254	4	VITE	SCREW	VIS	SCHRAUBE	TORNILLO			
32	01.0031.0299	4	RONDELLA PIANA	PLAIN WASHER	RONDELLE PLANE	ABSTANDSRING	ARANDELA LLANA			
33	01.0031.0054	2	RONDELLA PIANA	PLAIN WASHER	RONDELLE PLANE	ABSTANDSRING	ARANDELA LLANA			
34	01.4032.0002	2	RONDELLA ELASTICA	SPRING WASHER	RONDELLE ELASTIQUE	FEDERSCHEIBE	ARANDELA ELASTICA			
35	04.4227.0008	2	FERMATUBO	CLAMP	ETAU	KLEMME	BORNE			

silverhorn.co.uk

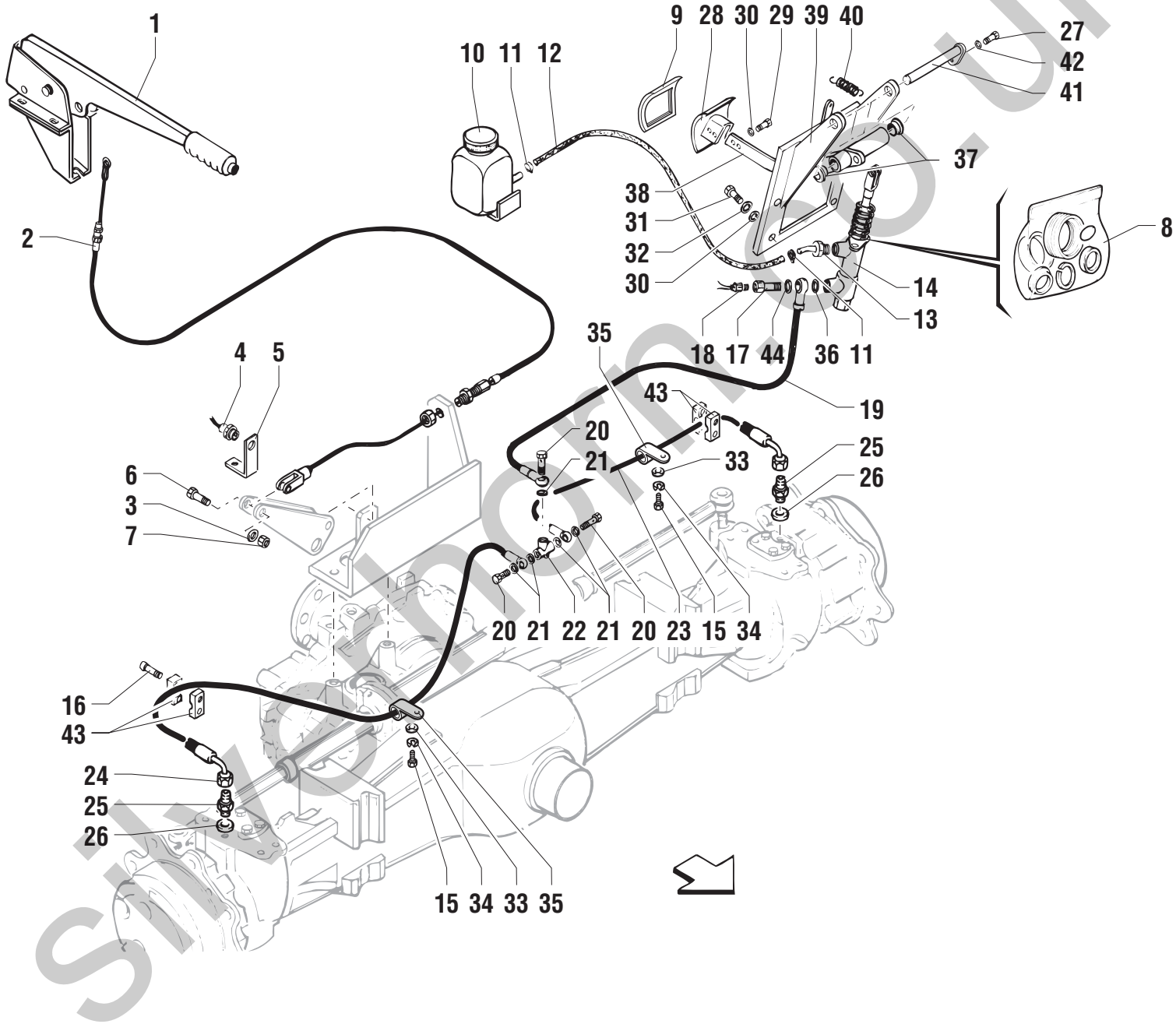

silverhorn.co.uk

POS.	CODICE	Q.tà	DENOMINAZIONE	*DESCRIPTION*	*DESIGNATION*	*BENENNUNG*	*DENOMINACIONES*			Note
36	06.0442.0054	1	RONDELLA RAME	WASHER	RONDELLE	UNTERLESCHEIBE	ARANDELA			
37	07.0730.0013	2	BOCCOLA	BUSHING	DOUILLE	BÜCHSE	CASQUILLO			
38	07.0730.0014	1	LEVA	LEVER	LEVIER	HEBEL	PALANCA			
39	07.0730.0025	1	SUPPORTO	SUPPORT	SUPPORT	LAGER	SOPORTE			
40	07.0730.0016	1	MOLLA	SPRING	RESSORT	FEDER	RESORTE			
41	07.0730.0017	1	PERNO	PIN	PIVOT	BOLZEN	PERNO			
42	01.4032.0002	1	RONDELLA ELASTICA	SPRING WASHER	RONDELLE ELASTIQUE	FEDERSCHEIBE	ARANDELA ELASTICA			
43	09.0803.0175	2	MORSETTO	CLAMP	ETAU	KLEMME	BORNE			
44	06.0442.0055	1	RONDELLA RAME	WASHER	RONDELLE	UNTERLESCHEIBE	ARANDELA			

silverhorn.co.uk

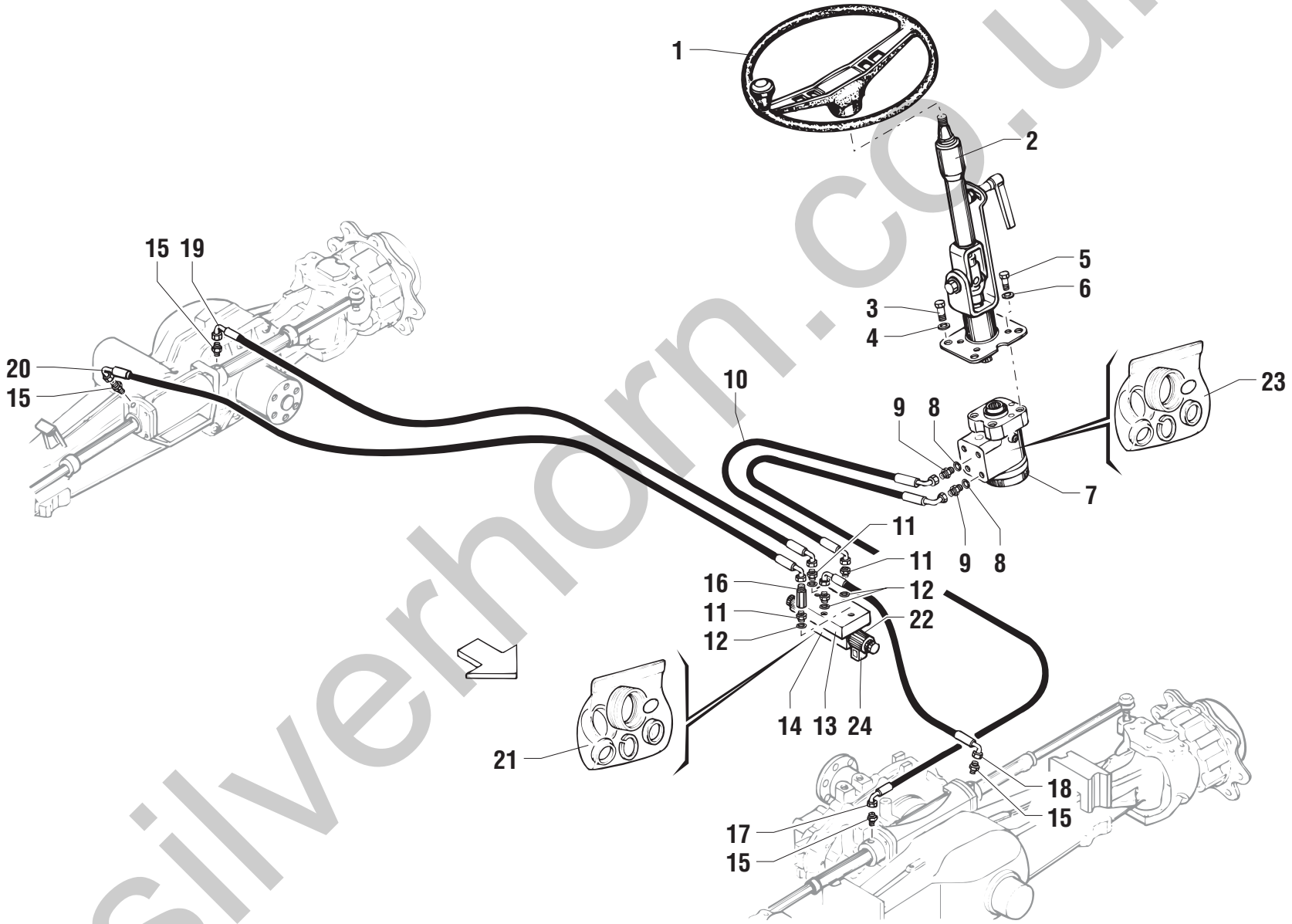

silverhorn.co.uk

POS.	CODICE	Q.tà	DENOMINAZIONE	*DESCRIPTION*	*DESIGNATION*	*BENENNUNG*	*DENOMINACIONES*			Note
1	09.4636.0002	1	VOLANTE	STEERING WHEEL	VOLANT	STEUERRAD	VOLANTE			
2	07.0703.0116	1	COLONNETTA STERZO	STEERING COLUMN	COLONNE VOLANT	LENKSTANGE	COLUMNA VOLANTE			
3	01.0001.0256	4	VITE	SCREW	VIS	SCHRAUBE	TORNILLO			
4	01.0032.0054	4	RONDELLA	WASHER	RONDELLE	SCHEIBE	ARANDELA			
5	01.0001.0355	4	VITE	SCREW	VIS	SCHRAUBE	TORNILLO			
6	01.0032.0055	4	RONDELLA	WASHER	RONDELLE	SCHEIBE	ARANDELA			
7	09.4636.0003	1	IDROGUIDA	POWER STEERING	DIRECTION ASSISTEE	HYDRAULIKSTEUERUNG	DIRECCION HIDRAULICA			
8	06.0442.0103	2	RONDELLA RAME	WASHER	RONDELLE	UNTERLESCHEIBE	ARANDELA			
9	04.0600.0000	2	RACCORDO	PIPE FITTING	RACCORD DE TUYAU	ROHRVERBINDUNG	CONEXIÓN			
10	04.0602.0021	1	TUBO FLESSIBILE	FLEXIBLE HOSE	TUYAU SOUPLE	SCHLAUCH	TUBO FLEXIBLE			
11	04.0600.0029	4	RACCORDO	PIPE FITTING	RACCORD DE TUYAU	ROHRVERBINDUNG	CONEXIÓN			
12	06.0442.0102	4	RONDELLA RAME	WASHER	RONDELLE	UNTERLESCHEIBE	ARANDELA			
13	04.4240.0000	1	PIASTRA	PLATE	PLAQUE	PLATTE	PLANCHA			
14	04.4240.0003	1	ELETTROVALVOLA	SOLENOID VALVE	ELECTROVANNE	ELEKTROVENTIL	ELECTROVALVULA			
15	04.0600.0058	4	RACCORDO	PIPE FITTING	RACCORD DE TUYAU	ROHRVERBINDUNG	CONEXIÓN			
16	04.0600.0052	1	COLONNETTA	PIPE FITTING	RACCORD DE TUYAU	ROHRVERBINDUNG	CONEXIÓN			
17	04.0602.0023	1	TUBO FLESSIBILE	FLEXIBLE HOSE	TUYAU SOUPLE	SCHLAUCH	TUBO FLEXIBLE			
18	04.0602.0022	1	TUBO FLESSIBILE	FLEXIBLE HOSE	TUYAU SOUPLE	SCHLAUCH	TUBO FLEXIBLE			
19	04.0602.0024	1	TUBO FLESSIBILE	FLEXIBLE HOSE	TUYAU SOUPLE	SCHLAUCH	TUBO FLEXIBLE			
20	04.0602.0025	1	TUBO FLESSIBILE	FLEXIBLE HOSE	TUYAU SOUPLE	SCHLAUCH	TUBO FLEXIBLE			
21	07.4529.0033	1	KIT GUARNIZIONI	JOINT KIT	KIT DE JOINT	DICHTUNG-KIT	KIT JUNTAS			
22	07.0728.0004	1	SOLENOIDE	SOLENOID	SOLENOIDE	SOLENOID	SOLENOIDE			
23	992989	1	KIT GUARNIZIONI	JOINT KIT	KIT DE JOINT	DICHTUNG-KIT	KIT JUNTAS			
24	56.0002.0012	1	CONNETTORE	CONNECTOR	CONNECTEUR	VERBINDER	CONECTADOR			

silverhorn.co.uk

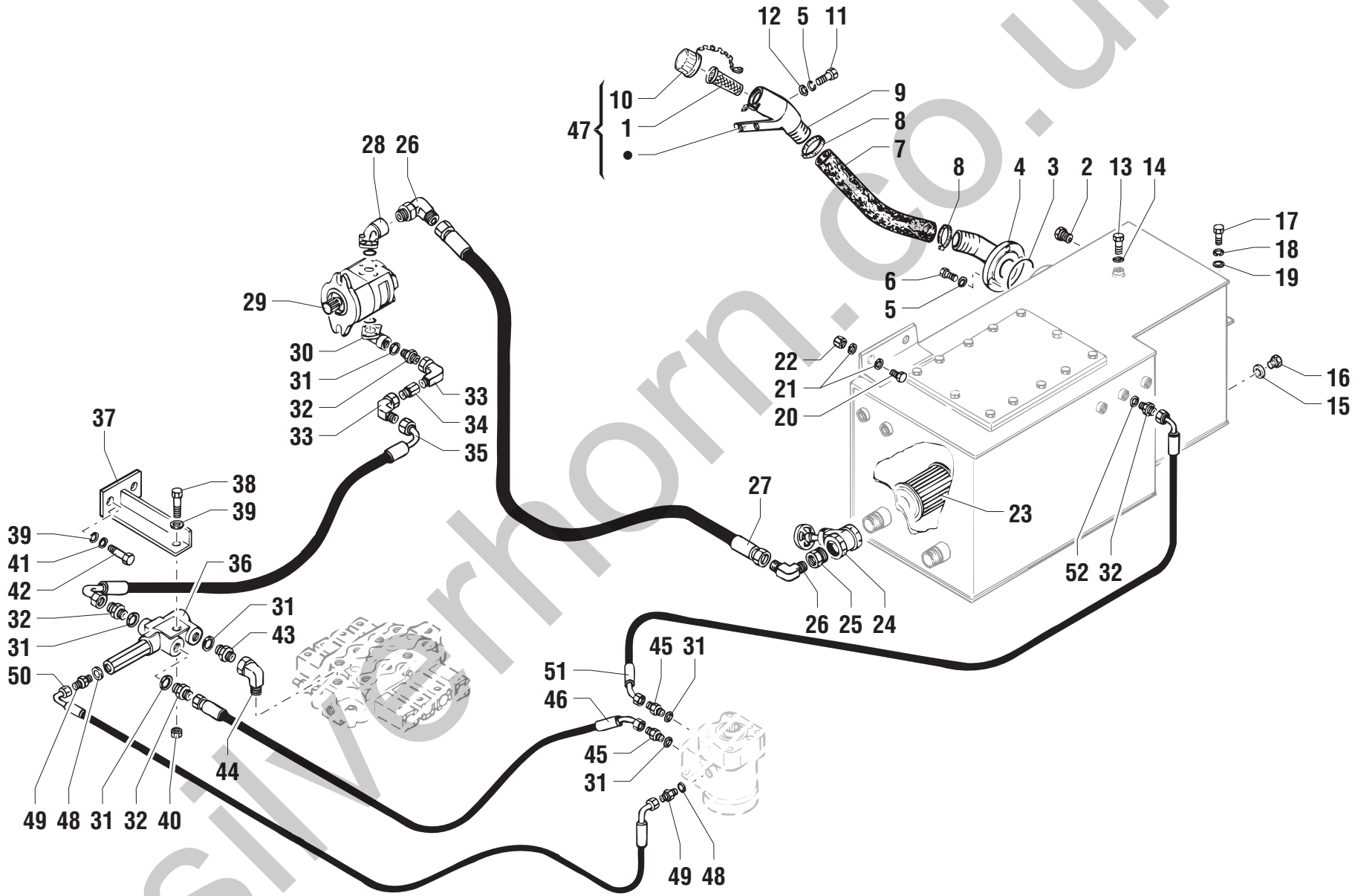

silverhorn.co.uk

POS.	CODICE	Q.tà	DENOMINAZIONE	*DESCRIPTION*	*DESIGNATION*	*BENENNUNG*	*DENOMINACIONES*			Note
1	09.4661.0016	1	FILTRO	FILTER	FILTRE	FILTER	FILTRO			
2	09.4661.0002	1	INDICATORE LIVELLO	LEVEL INDICATOR	INDICATEUR NIVEAU	STANDANZEIGER	INDICADOR DEL NIVEL			
3	06.0401.0842	1	GUARNIZIONE	SEAL	JOINT	DICHTUNG	GUARNICIÓN			
4	53.3000.1300	1	COLLETTORE	MANIFOLD	COLLECTEUR	SAMMLER	COLECTOR			
5	01.4032.0002	6	RONDELLA ELASTICA	SPRING WASHER	RONDELLE ELASTIQUE	FEDERSCHEIBE	ARANDELA ELASTICA			
6	01.0001.0154	4	VITE	SCREW	VIS	SCHRAUBE	TORNILLO			
7	09.0805.0007	1	TUBO GOMMA	RUBBER HOSE	TUYAU EN CAUTCHOUC	GUMMISCHLAUCH	TUBO DE GOMA			
8	04.0227.0144	2	FASCETTA	CLAMP	COLLIER	KLEMMSCHELLE	ABRAZADERA			
9	53.3000.1400	1	COLLETTORE	MANIFOLD	COLLECTEUR	SAMMLER	COLECTOR			
10	09.4661.0014	1	TAPPO	PLUG	BOUCHON	STOPFEN	TAPÓN			**< 10/2001**
10	09.4661.0004	1	TAPPO	PLUG	BOUCHON	STOPFEN	TAPÓN			**> 10/2000**
10	09.4661.0007	1	TAPPO	PLUG	BOUCHON	STOPFEN	TAPÓN			**10/00÷10/01**
11	01.0001.0156	2	VITE	SCREW	VIS	SCHRAUBE	TORNILLO			
12	01.0031.0298	2	RONDELLA	WASHER	RONDELLE	SCHEIBE	ARANDELA			
13	04.0220.0051	1	TAPPO	PLUG	BOUCHON	STOPFEN	TAPÓN			
14	06.0442.0101	1	RONDELLA RAME	WASHER	RONDELLE	UNTERLESCHEIBE	ARANDELA			
15	06.0442.0103	1	RONDELLA RAME	WASHER	RONDELLE	UNTERLESCHEIBE	ARANDELA			
16	04.0220.0055	1	TAPPO	PLUG	BOUCHON	STOPFEN	TAPÓN			
17	01.0001.0353	2	VITE	SCREW	VIS	SCHRAUBE	TORNILLO			
18	01.0032.0055	2	RONDELLA	WASHER	RONDELLE	SCHEIBE	ARANDELA			
19	01.0031.0301	2	ROSETTA	WASHER	RONDELLE	UNTERLEGSCHEIBE	ARANDELA			
20	01.0001.1482	2	VITE	SCREW	VIS	SCHRAUBE	TORNILLO			
21	01.0031.0151	4	RONDELLA PIANA	PLAIN WASHER	RONDELLE PLANE	ABSTANDSRING	ARANDELA LLANA			
22	01.0023.0056	2	DADO	NUT	ECROU	MUTTER	TUERCA			
23	09.4604.0004	1	FILTRO	FILTER	FILTRE	FILTER	FILTRO			
24	04.4224.0002	1	RUBINETTO	TAP	ROBINET	HAHN	GRIFO			
25	09.0806.0019	1	RACCORDO	PIPE FITTING	RACCORD DE TUYAU	ROHRVERBINDUNG	CONEXIÓN			
26	04.0600.0037	2	RACCORDO	PIPE FITTING	RACCORD DE TUYAU	ROHRVERBINDUNG	CONEXIÓN			
27	04.0602.0017	1	TUBO FLESSIBILE	FLEXIBLE HOSE	TUYAU SOUPLE	SCHLAUCH	TUBO FLEXIBLE			
28	04.4223.0000	1	RACCORDO	PIPE FITTING	RACCORD DE TUYAU	ROHRVERBINDUNG	CONEXIÓN			
29	04.4238.0003	1	POMPA	PUMP	POMPE	PUMPE	BOMBA			
30	04.4223.0002	1	RACCORDO	PIPE FITTING	RACCORD DE TUYAU	ROHRVERBINDUNG	CONEXIÓN			
31	06.0442.0103	6	RONDELLA RAME	WASHER	RONDELLE	UNTERLESCHEIBE	ARANDELA			
32	04.0600.0027	3	RACCORDO	PIPE FITTING	RACCORD DE TUYAU	ROHRVERBINDUNG	CONEXIÓN			
33	04.0600.0038	2	RACCORDO	PIPE FITTING	RACCORD DE TUYAU	ROHRVERBINDUNG	CONEXIÓN			

silverhorn.co.uk

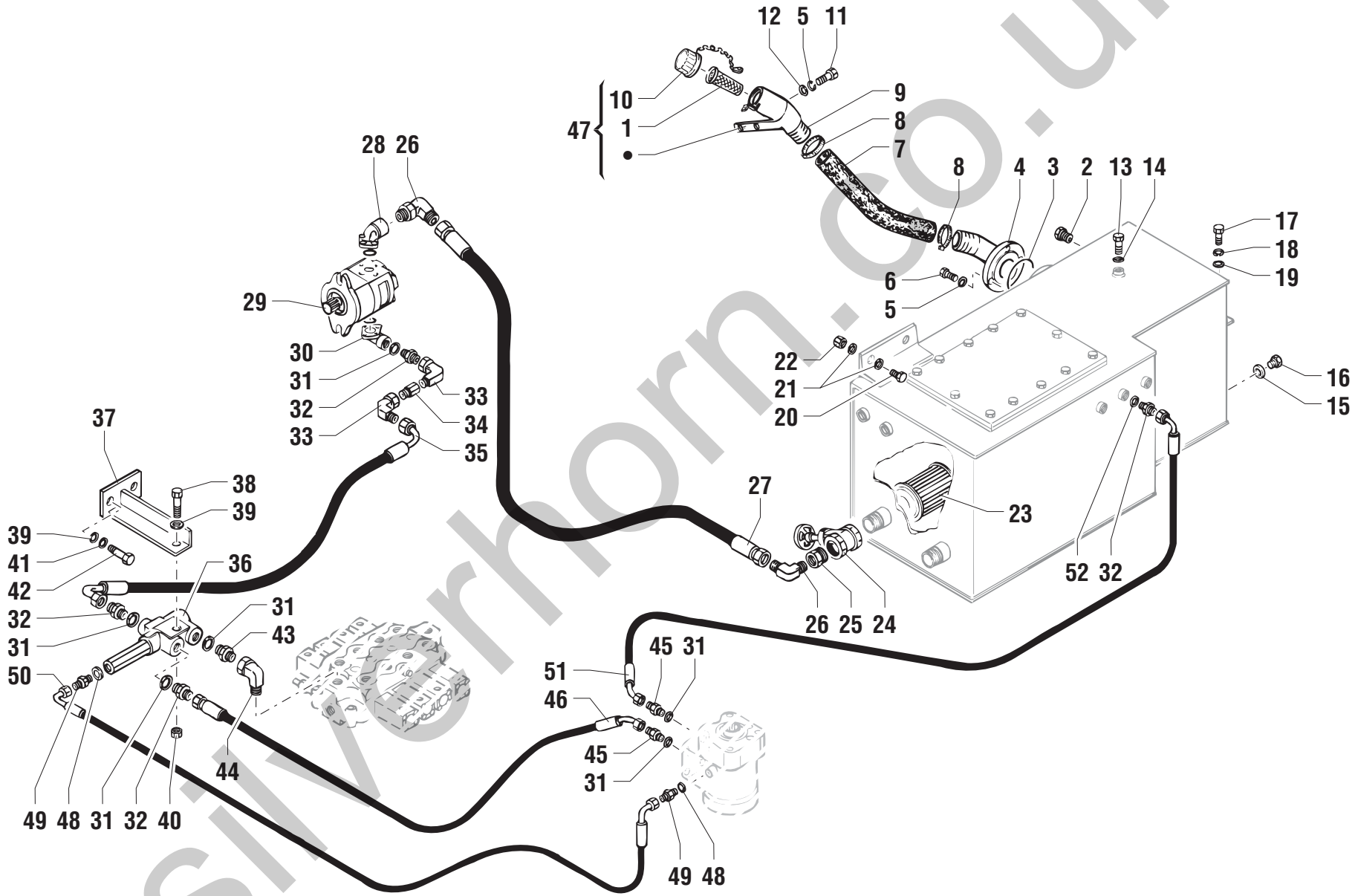

silverhorn.co.uk

POS.	CODICE	Q.tà	DENOMINAZIONE	*DESCRIPTION*	*DESIGNATION*	*BENENNUNG*	*DENOMINACIONES*			Note
34	04.0600.0007	1	COLONNETTA	PIPE FITTING	RACCORD DE TUYAU	ROHRVERBINDUNG	CONEXIÓN			
35	04.0602.0018	1	TUBO FLESSIBILE	FLEXIBLE HOSE	TUYAU SOUPLE	SCHLAUCH	TUBO FLEXIBLE			
36	04.4239.0006	1	VALVOLA	VALVE	SOUPAPE	VENTIL	VALVULA			
37	51.0800.4500	1	SUPPORTO	SUPPORT	SUPPORT	LAGER	SOPORTE			
38	01.0001.0209	1	VITE	SCREW	VIS	SCHRAUBE	TORNILLO			
39	01.0031.0299	3	RONDELLA PIANA	PLAIN WASHER	RONDELLE PLANE	ABSTANDSRING	ARANDELA LLANA			
40	01.0023.0054	1	DADO	NUT	ECROU	MUTTER	TUERCA			
41	01.0032.0054	2	RONDELLA	WASHER	RONDELLE	SCHEIBE	ARANDELA			
42	01.0001.0254	2	VITE	SCREW	VIS	SCHRAUBE	TORNILLO			
43	04.0600.0026	1	RACCORDO	PIPE FITTING	RACCORD DE TUYAU	ROHRVERBINDUNG	CONEXIÓN			
44	04.0600.0035	1	RACCORDO	PIPE FITTING	RACCORD DE TUYAU	ROHRVERBINDUNG	CONEXIÓN			
45	04.0600.0017	3	RACCORDO	PIPE FITTING	RACCORD DE TUYAU	ROHRVERBINDUNG	CONEXIÓN			
46	04.0602.0019	1	TUBO FLESSIBILE	FLEXIBLE HOSE	TUYAU SOUPLE	SCHLAUCH	TUBO FLEXIBLE			
47	53.3000.1400	1	COLLETTORE COMPLETO	COLECTOR	SAMMLER	COLLECTEUR	MANIFOLD			
48	06.0442.0101	2	RONDELLA RAME	WASHER	RONDELLE	UNTERLESCHEIBE	ARANDELA			
49	04.0600.0028	2	RACCORDO	PIPE FITTING	RACCORD DE TUYAU	ROHRVERBINDUNG	CONEXIÓN			
50	04.0602.0026	1	TUBO FLESSIBILE	FLEXIBLE HOSE	TUYAU SOUPLE	SCHLAUCH	TUBO FLEXIBLE			
51	04.0602.0020	1	TUBO FLESSIBILE	FLEXIBLE HOSE	TUYAU SOUPLE	SCHLAUCH	TUBO FLEXIBLE			
52	06.0442.0105	1	RONDELLA RAME	WASHER	RONDELLE	UNTERLESCHEIBE	ARANDELA			

silverhorn.co.uk

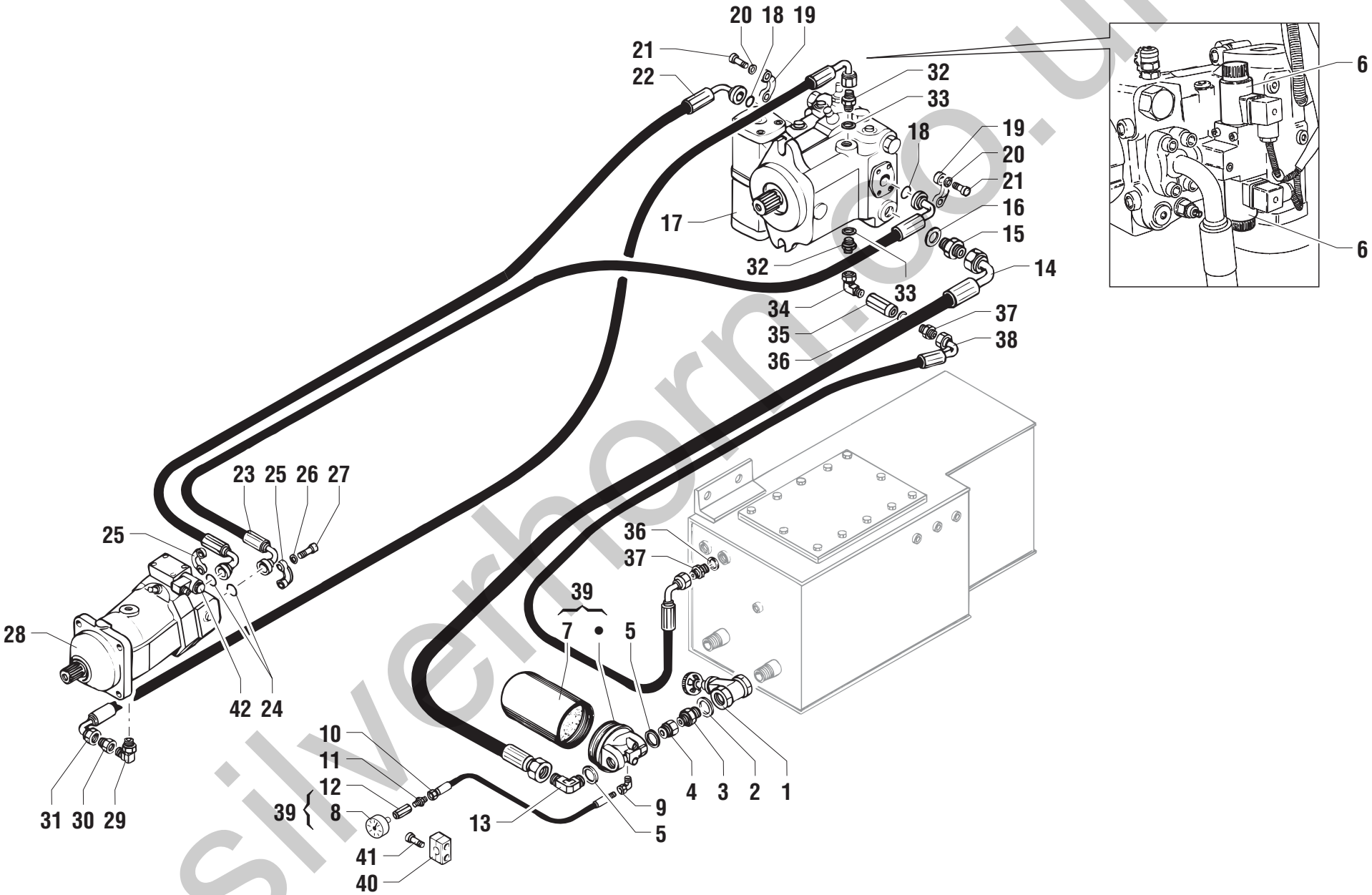

silverthorn.co.uk

POS.	CODICE	Q.tà	DENOMINAZIONE	*DESCRIPTION*	*DESIGNATION*	*BENENNUNG*	*DENOMINACIONES*			Note
1	04.4224.0002	1	RUBINETTO	TAP	ROBINET	HAHN	GRIFO			
2	06.0442.0111	1	RONDELLA RAME	WASHER	RONDELLE	UNTERLESCHEIBE	ARANDELA			
3	04.0600.0057	1	RACCORDO	PIPE FITTING	RACCORD DE TUYAU	ROHRVERBINDUNG	CONEXIÓN			
4	04.0600.0042	1	RACCORDO	PIPE FITTING	RACCORD DE TUYAU	ROHRVERBINDUNG	CONEXIÓN			
5	06.0442.0109	2	RONDELLA	WASHER	RONDELLE	SCHEIBE	ARANDELA			
6	07.0701.0007	2	SOLENOIDE	SOLENOID	SOLENOIDE	SOLENOID	SOLENOIDE			
7	07.0700.0000	1	CARTUCCIA FILTRO	CARTRIDGE	CARTOUCHE	PATRONE	CARTUCHO			
8	07.0700.0001	1	INDICATORE	INDICATOR	INDICATEUR	ZEIGER	INDICADOR			
9	04.0600.0044	1	RACCORDO	PIPE FITTING	RACCORD DE TUYAU	ROHRVERBINDUNG	CONEXIÓN			
10	04.0602.0029	1	TUBO FLESSIBILE	FLEXIBLE HOSE	TUYAU SOUPLE	SCHLAUCH	TUBO FLEXIBLE			
11	04.0600.0045	1	RACCORDO	PIPE FITTING	RACCORD DE TUYAU	ROHRVERBINDUNG	CONEXIÓN			
12	04.0600.0053	1	MANICOTTO	SLEEVE	MANCHON	MUFFE	MANGA			
13	04.0600.0043	1	RACCORDO	PIPE FITTING	RACCORD DE TUYAU	ROHRVERBINDUNG	CONEXIÓN			
14	04.0602.0012	1	TUBO FLESSIBILE	FLEXIBLE HOSE	TUYAU SOUPLE	SCHLAUCH	TUBO FLEXIBLE			
15	04.0600.0051	1	RACCORDO	PIPE FITTING	RACCORD DE TUYAU	ROHRVERBINDUNG	CONEXIÓN			
16	06.0442.0107	1	RONDELLA RAME	WASHER	RONDELLE	UNTERLESCHEIBE	ARANDELA			
17	04.4238.0004	1	POMPA	PUMP	POMPE	PUMPE	BOMBA			
18	06.0401.0214	2	GUARNIZIONE	SEAL	JOINT	DICHTUNG	GUARNICIÓN			
19	04.4223.0004	4	FLANGIA	FLANGE	BRIDE	FLANSCH	BRIDA			
20	01.0032.0055	8	RONDELLA	WASHER	RONDELLE	SCHEIBE	ARANDELA			
21	01.0003.0257	8	VITE	SCREW	VIS	SCHRAUBE	TORNILLO			
22	04.4229.0001	1	TUBO FLESSIBILE	FLEXIBLE HOSE	TUYAU SOUPLE	SCHLAUCH	TUBO FLEXIBLE			
23	04.4229.0002	1	TUBO FLESSIBILE	FLEXIBLE HOSE	TUYAU SOUPLE	SCHLAUCH	TUBO FLEXIBLE			
24	06.0401.0219	2	GUARNIZIONE O.R.	SEAL	JOINT	DICHTUNG	GUARNICIÓN			
25	04.4223.0003	4	SEMIFLANGIA	HALF FLANGE	DEMI FLASQUE	HALBFLANSCH	SEMIBRIDA			
26	01.4032.0004	8	RONDELLA	WASHER	RONDELLE	SCHEIBE	ARANDELA			
27	01.0003.0257	8	VITE	SCREW	VIS	SCHRAUBE	TORNILLO			
28	04.4235.0002	1	MOTORE IDRAULICO	HYDRAULIC MOTOR	MOTEUR HYDRAULIQUE	HYDRAULIKMOTOR	MOTOR HIDRAULICO			
29	04.0600.0041	1	RACCORDO	PIPE FITTING	RACCORD DE TUYAU	ROHRVERBINDUNG	CONEXIÓN			
30	04.0600.0009	1	RACCORDO	PIPE FITTING	RACCORD DE TUYAU	ROHRVERBINDUNG	CONEXIÓN			
31	04.0602.0013	1	TUBO FLESSIBILE	FLEXIBLE HOSE	TUYAU SOUPLE	SCHLAUCH	TUBO FLEXIBLE			
32	04.0600.0050	2	RACCORDO	PIPE FITTING	RACCORD DE TUYAU	ROHRVERBINDUNG	CONEXIÓN			
33	06.0442.0059	2	RONDELLA RAME	WASHER	RONDELLE	UNTERLESCHEIBE	ARANDELA			
34	04.0600.0038	1	RACCORDO	PIPE FITTING	RACCORD DE TUYAU	ROHRVERBINDUNG	CONEXIÓN			
35	04.4239.0013	1	VALVOLA	VALVE	SOUPAPE	VENTIL	VALVULA			

silverhorn.co.uk

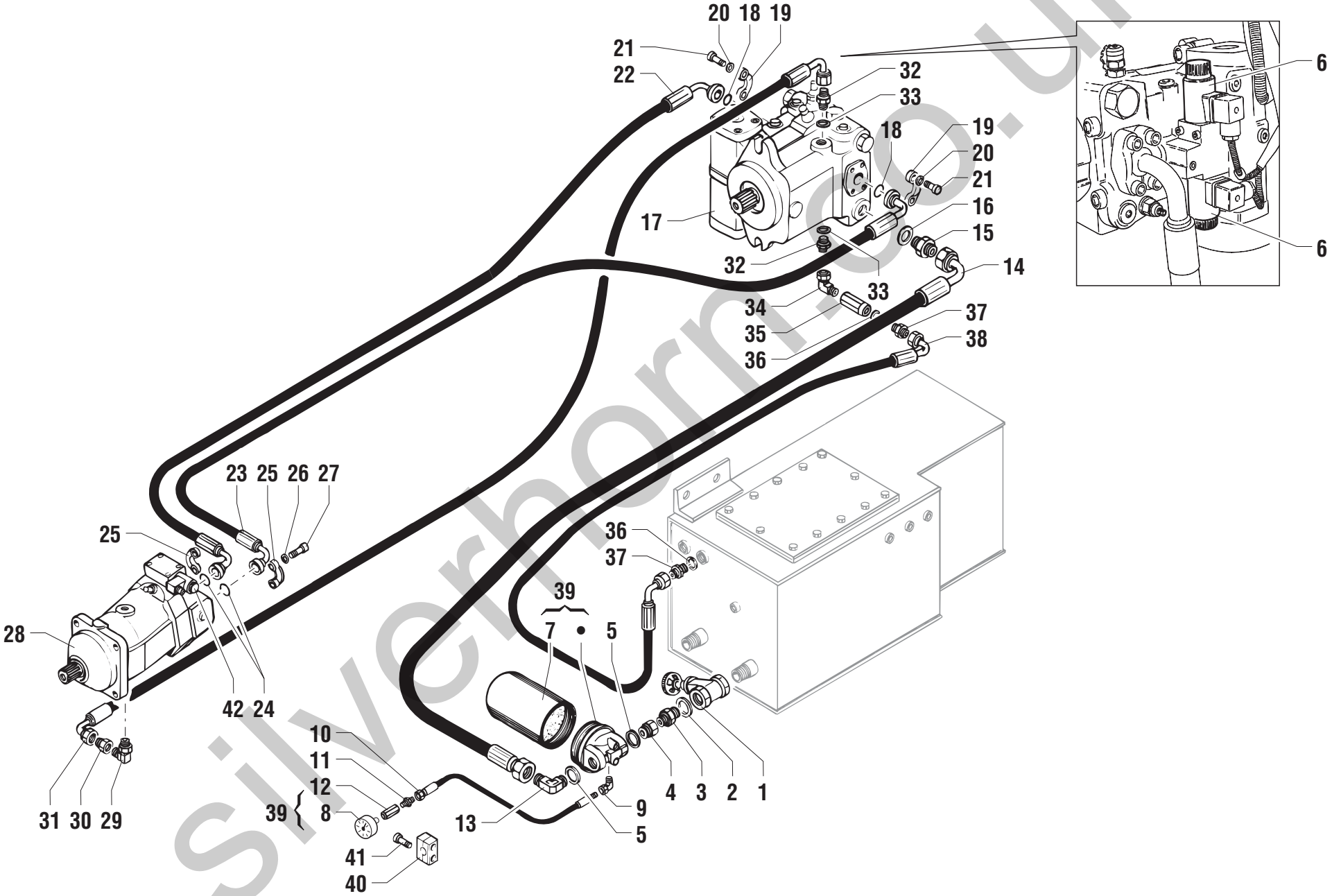

silverhorn.co.uk

POS.	CODICE	Q.tà	DENOMINAZIONE	*DESCRIPTION*	*DESIGNATION*	*BENENNUNG*	*DENOMINACIONES*			Note
36	06.0442.0105	2	RONDELLA RAME	WASHER	RONDELLE	UNTERLESCHEIBE	ARANDELA			
37	04.0600.0046	2	RACCORDO	PIPE FITTING	RACCORD DE TUYAU	ROHRVERBINDUNG	CONEXIÓN			
38	04.0607.0014	1	TUBO FLESSIBILE	FLEXIBLE HOSE	TUYAU SOUPLE	SCHLAUCH	TUBO FLEXIBLE			
39	09.4604.0001	1	FILTRO COMPLETO	COMPLETE FILTER	FILTRE COMPLET	KOMPLETTER FILTER	FILTRO COMPLETO			
40	09.0803.0043	1	FERMATUBO	RETAINER PIPE	ARRET TUBE	HALTERUNG ROHR	RETEN TUBO			
41	01.0003.0157	2	VITE	SCREW	VIS	SCHRAUBE	TORNILLO			
42	638700	1	SOLENOIDE	SOLENOID	SOLENOIDE	SOLENOID	SOLENOIDE			

silverhorn.co.uk

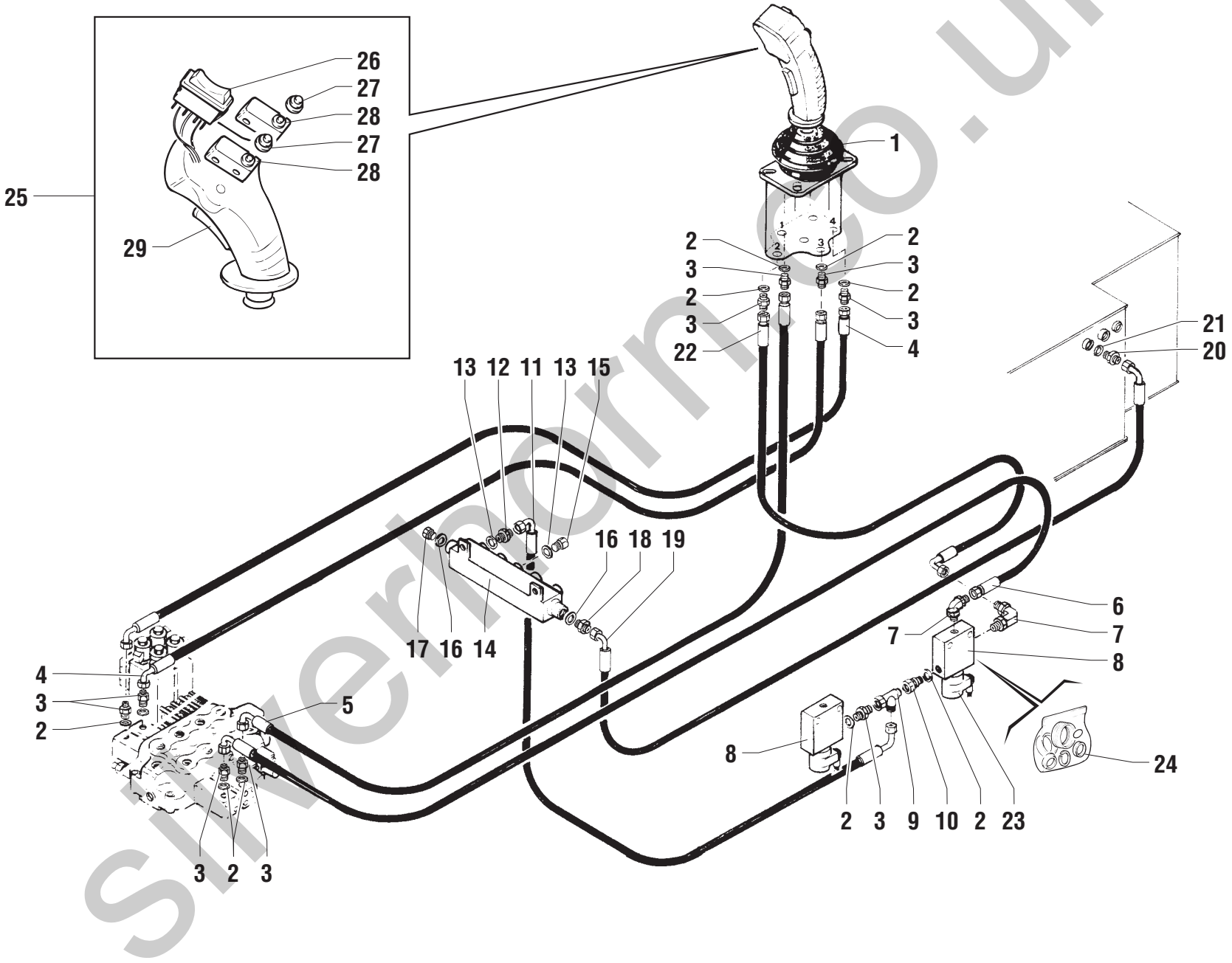

silverhorn.co.uk

POS.	CODICE	Q.tà	DENOMINAZIONE	*DESCRIPTION*	*DESIGNATION*	*BENENNUNG*	*DENOMINACIONES*			Note
1	04.4237.0000	1	MANIPOLATORE	CONTROL LEVER	MANIPULATEUR	STEUERHEBEL	MANIPULADOR			
2	06.0442.0101	10	RONDELLA RAME	WASHER	RONDELLE	UNTERLESCHEIBE	ARANDELA			
3	04.0600.0028	9	RACCORDO	PIPE FITTING	RACCORD DE TUYAU	ROHRVERBINDUNG	CONEXIÓN			
4	04.0602.0009	2	TUBO FLESSIBILE	FLEXIBLE HOSE	TUYAU SOUPLE	SCHLAUCH	TUBO FLEXIBLE			
5	04.0602.0010	1	TUBO FLESSIBILE	FLEXIBLE HOSE	TUYAU SOUPLE	SCHLAUCH	TUBO FLEXIBLE			
6	04.0602.0041	1	TUBO FLESSIBILE	FLEXIBLE HOSE	TUYAU SOUPLE	SCHLAUCH	TUBO FLEXIBLE			
7	04.0600.0030	3	RACCORDO	PIPE FITTING	RACCORD DE TUYAU	ROHRVERBINDUNG	CONEXIÓN			
8	04.4240.0015	2	VALVOLA	VALVE	SOUPAPE	VENTIL	VALVULA			
9	04.0600.0024	1	RACCORDO	PIPE FITTING	RACCORD DE TUYAU	ROHRVERBINDUNG	CONEXIÓN			
10	04.0600.0031	1	RACCORDO	PIPE FITTING	RACCORD DE TUYAU	ROHRVERBINDUNG	CONEXIÓN			
11	04.0602.0039	1	TUBO FLESSIBILE	FLEXIBLE HOSE	TUYAU SOUPLE	SCHLAUCH	TUBO FLEXIBLE			
12	04.0600.0021	1	RACCORDO	PIPE FITTING	RACCORD DE TUYAU	ROHRVERBINDUNG	CONEXIÓN			
13	06.0442.0102	2	RONDELLA RAME	WASHER	RONDELLE	UNTERLESCHEIBE	ARANDELA			
14	53.3000.1100	1	COLLETTORE	MANIFOLD	COLLECTEUR	SAMMLER	COLECTOR			
15	04.0220.0053	1	TAPPO	PLUG	BOUCHON	STOPFEN	TAPÓN			
16	06.0442.0103	2	RONDELLA RAME	WASHER	RONDELLE	UNTERLESCHEIBE	ARANDELA			
17	04.0220.0055	1	TAPPO	PLUG	BOUCHON	STOPFEN	TAPÓN			
18	04.0600.0000	1	RACCORDO	PIPE FITTING	RACCORD DE TUYAU	ROHRVERBINDUNG	CONEXIÓN			
19	04.0602.0043	1	TUBO FLESSIBILE	FLEXIBLE HOSE	TUYAU SOUPLE	SCHLAUCH	TUBO FLEXIBLE			
20	04.0600.0047	1	RACCORDO	PIPE FITTING	RACCORD DE TUYAU	ROHRVERBINDUNG	CONEXIÓN			
21	06.0442.0105	1	RONDELLA RAME	WASHER	RONDELLE	UNTERLESCHEIBE	ARANDELA			
22	04.0602.0042	1	TUBO FLESSIBILE	FLEXIBLE HOSE	TUYAU SOUPLE	SCHLAUCH	TUBO FLEXIBLE			
23	07.0704.0011	2	SOLENOIDE	SOLENOID	SOLENOIDE	SOLENOID	SOLENOIDE			
24	07.4529.0028	2	KIT GUARNIZIONI	JOINT KIT	KIT DE JOINT	DICHTUNG-KIT	KIT JUNTAS			
25	07.0704.0050	1	IMPUGNATURA	HANDLE	POIGNÉE	HANDGRIFF	MANIJA			
26	640783	1	PULSANTE	PUSH BUTTON	BOUTON POUSSOIR	DRUCKKNOPF	PULSADOR			
27	07.0704.0001	2	PULSANTE	PUSH BUTTON	BOUTON POUSSOIR	DRUCKKNOPF	PULSADOR			
28	07.0704.0068	1	CONTATTO	CONTACT	CONTACT	KONTAKT	CONTACTO			
29	07.0704.0062	1	PULSANTE	PUSH BUTTON	BOUTON POUSSOIR	DRUCKKNOPF	PULSADOR			

silverhorn.co.uk

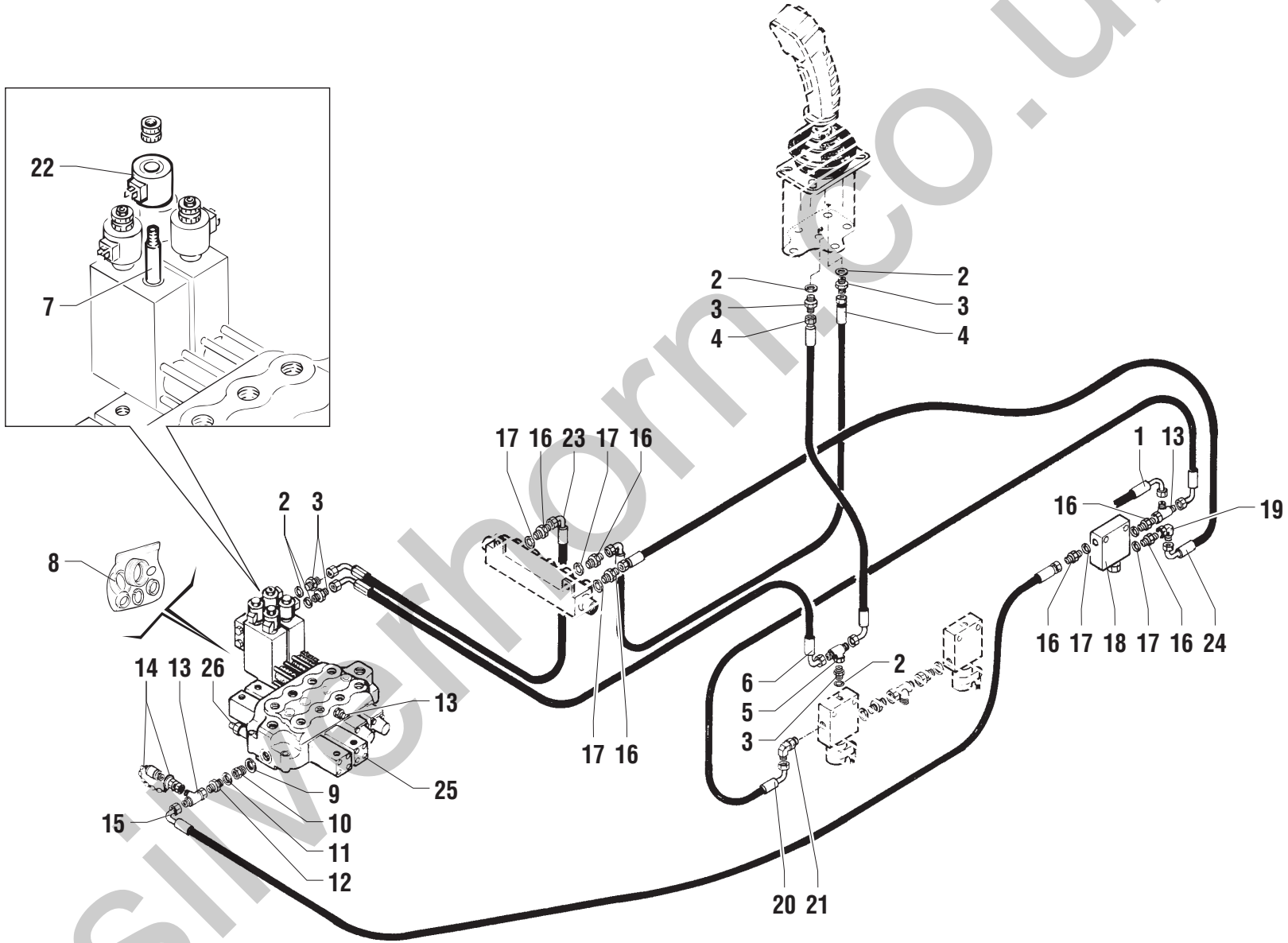

silverthorn.co.uk

POS.	CODICE	Q.tà	DENOMINAZIONE	*DESCRIPTION*	*DESIGNATION*	*BENENNUNG*	*DENOMINACIONES*		Note	
1		1	603307 pos.11						☞	
2	06.0442.0101	5	RONDELLA RAME	WASHER	RONDELLE	UNTERLESCHEIBE	ARANDELA			
3	04.0600.0028	5	RACCORDO	PIPE FITTING	RACCORD DE TUYAU	ROHRVERBINDUNG	CONEXIÓN			
4	04.0602.0040	2	TUBO FLESSIBILE	FLEXIBLE HOSE	TUYAU SOUPLE	SCHLAUCH	TUBO FLEXIBLE			
5	04.0600.0032	1	RACCORDO	PIPE FITTING	RACCORD DE TUYAU	ROHRVERBINDUNG	CONEXIÓN			
6	04.0602.0038	1	TUBO FLESSIBILE	FLEXIBLE HOSE	TUYAU SOUPLE	SCHLAUCH	TUBO FLEXIBLE			
7	640837	4	CARTUCCIA	CARTRIDGE	CARTOUCHE	PATRONE	CARTUCHO			
8	641144	1	KIT GUARNIZIONI	JOINT KIT	KIT DE JOINT	DICHTUNG-KIT	KIT JUNTAS			
9	06.0442.0105	1	RONDELLA RAME	WASHER	RONDELLE	UNTERLESCHEIBE	ARANDELA			
10	04.0600.0009	1	RACCORDO	PIPE FITTING	RACCORD DE TUYAU	ROHRVERBINDUNG	CONEXIÓN			
11	06.0442.0103	1	RONDELLA RAME	WASHER	RONDELLE	UNTERLESCHEIBE	ARANDELA			
12	04.0600.0034	1	RACCORDO	PIPE FITTING	RACCORD DE TUYAU	ROHRVERBINDUNG	CONEXIÓN			
13	07.0704.0073	2	VALVOLA	VALVE	SOUPAPE	VENTIL	VALVULA			
14	04.4210.0004	1	PRESA PRESSIONE	PRESSURE TUBE	PRISE PRESSION	DRUCKKLAPPE	TOMA PRESION			
15	04.0602.0035	1	TUBO FLESSIBILE	FLEXIBLE HOSE	TUYAU SOUPLE	SCHLAUCH	TUBO FLEXIBLE			
16	04.0600.0021	3	RACCORDO	PIPE FITTING	RACCORD DE TUYAU	ROHRVERBINDUNG	CONEXIÓN			
17	06.0442.0102	3	RONDELLA RAME	WASHER	RONDELLE	UNTERLESCHEIBE	ARANDELA			
18	04.4225.0000	1	VALVOLA	VALVE	SOUPAPE	VENTIL	VALVULA			
19	04.0600.0025	1	RACCORDO	PIPE FITTING	RACCORD DE TUYAU	ROHRVERBINDUNG	CONEXIÓN			
20	04.0602.0037	1	TUBO FLESSIBILE	FLEXIBLE HOSE	TUYAU SOUPLE	SCHLAUCH	TUBO FLEXIBLE			
21	04.0600.0030	1	RACCORDO	PIPE FITTING	RACCORD DE TUYAU	ROHRVERBINDUNG	CONEXIÓN			
22	640531	4	SOLENOIDE	SOLENOID	SOLENOIDE	SOLENOID	SOLENOIDE			
23	04.0602.0011	1	TUBO FLESSIBILE	FLEXIBLE HOSE	TUYAU SOUPLE	SCHLAUCH	TUBO FLEXIBLE			
24	04.0602.0036	1	TUBO FLESSIBILE	FLEXIBLE HOSE	TUYAU SOUPLE	SCHLAUCH	TUBO FLEXIBLE			
25	04.4236.0000	1	DISTRIBUTORE	CONTROL VALVE	DISTRIBUTEUR	STEUERBLOCK	DISTRIBUIDOR			
26	07.0704.0073	1	VALVOLA	VALVE	SOUPAPE	VENTIL	VALVULA			

silverhorn.co.uk

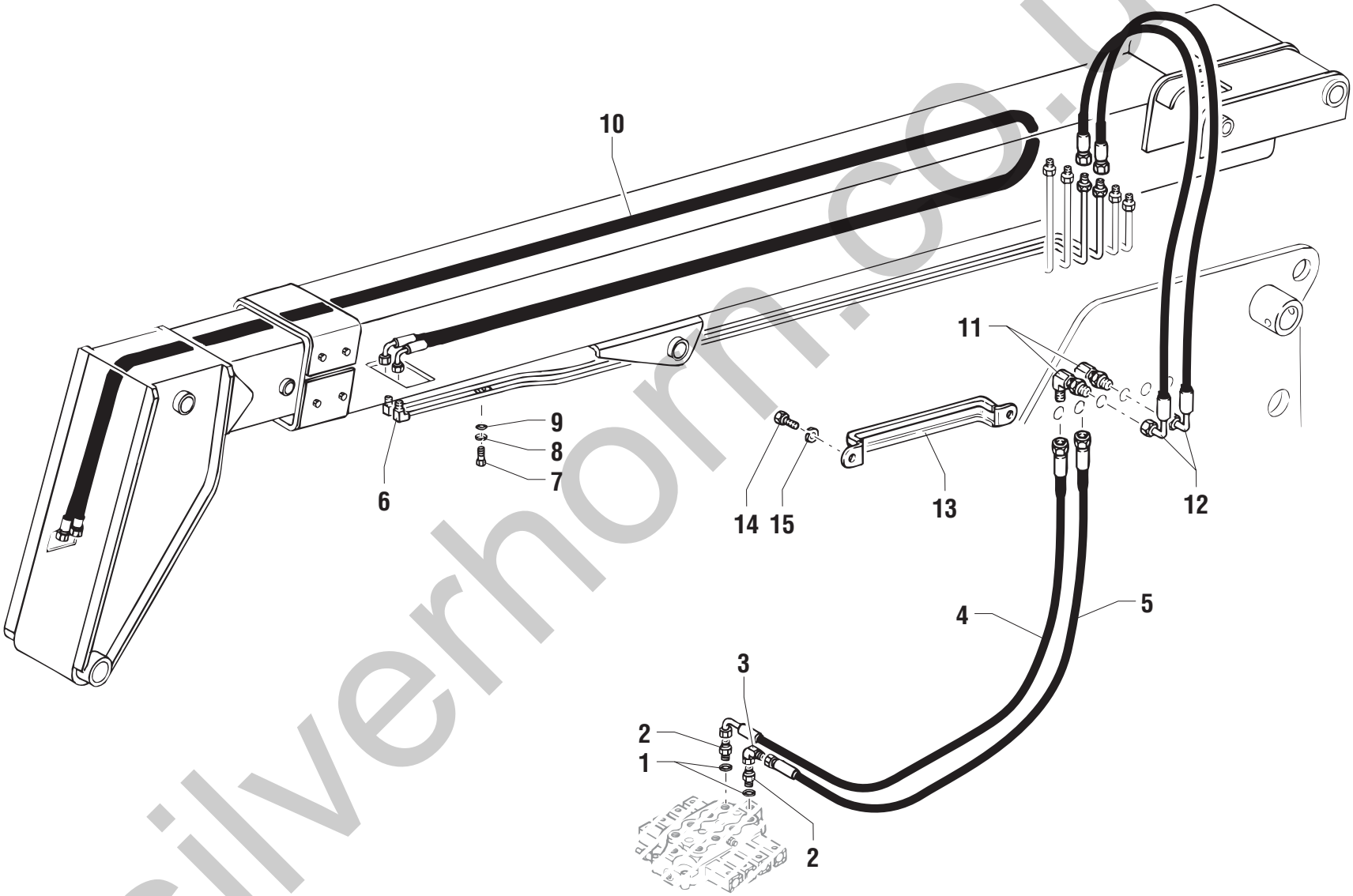

silverhorn.co.uk

POS.	CODICE	Q.tà	DENOMINAZIONE	*DESCRIPTION*	*DESIGNATION*	*BENENNUNG*	*DENOMINACIONES*			Note
1	06.0442.0103	2	RONDELLA RAME	WASHER	RONDELLE	UNTERLESCHEIBE	ARANDELA			
2	04.0600.0017	2	RACCORDO	PIPE FITTING	RACCORD DE TUYAU	ROHRVERBINDUNG	CONEXIÓN			
3	04.0600.0019	1	RACCORDO	PIPE FITTING	RACCORD DE TUYAU	ROHRVERBINDUNG	CONEXIÓN			
4	04.0602.0255	1	TUBO FLESSIBILE	FLEXIBLE HOSE	TUYAU SOUPLE	SCHLAUCH	TUBO FLEXIBLE			
5	04.0602.0380	1	TUBO FLESSIBILE	FLEXIBLE HOSE	TUYAU SOUPLE	SCHLAUCH	TUBO FLEXIBLE			
6	53.3400.7800	1	TUBO RIGIDO	PIPE	TUBE RIGIDE	STARRES ROHR	TUBO RIGIDO			
7	01.0001.0252	3	VITE	SCREW	VIS	SCHRAUBE	TORNILLO			
8	01.0032.0055	3	RONDELLA	WASHER	RONDELLE	SCHEIBE	ARANDELA			
9	01.4032.0003	3	RONDELLA ELASTICA	SPRING WASHER	RONDELLE ELASTIQUE	FEDERSCHEIBE	ARANDELA ELASTICA			
10	04.0602.0030	1	TUBO FLESSIBILE	FLEXIBLE HOSE	TUYAU SOUPLE	SCHLAUCH	TUBO FLEXIBLE			
11	04.0600.0127	2	RACCORDO	PIPE FITTING	RACCORD DE TUYAU	ROHRVERBINDUNG	CONEXIÓN			
12	04.0602.0028	2	TUBO FLESSIBILE	FLEXIBLE HOSE	TUYAU SOUPLE	SCHLAUCH	TUBO FLEXIBLE			
13	04.4227.0016	1	STAFFA	BRACKET	ETRIER	BUEGEL	ESTRIBO			
14	01.0001.0254	2	VITE	SCREW	VIS	SCHRAUBE	TORNILLO			
15	01.0032.0054	2	RONDELLA	WASHER	RONDELLE	SCHEIBE	ARANDELA			

silverhorn.co.uk

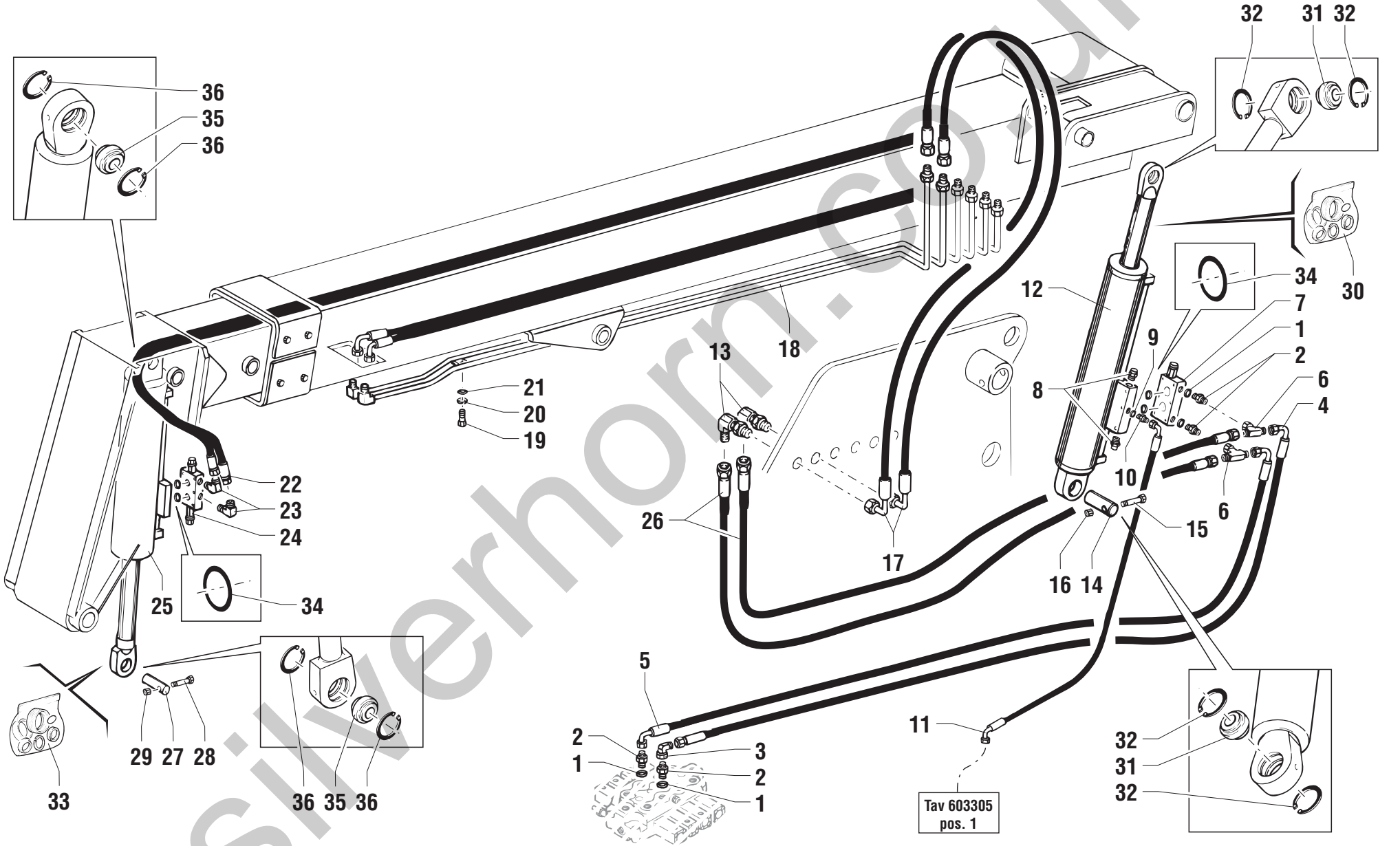

silverhorn.co.uk

POS.	CODICE	Q.tà	DENOMINAZIONE	*DESCRIPTION*	*DESIGNATION*	*BENENNUNG*	*DENOMINACIONES*			Note
1	06.0442.0103	4	RONDELLA RAME	WASHER	RONDELLE	UNTERLESCHEIBE	ARANDELA			
2	04.0600.0100	4	RACCORDO	PIPE FITTING	RACCORD DE TUYAU	ROHRVERBINDUNG	CONEXIÓN			
3	04.0600.0019	1	RACCORDO	PIPE FITTING	RACCORD DE TUYAU	ROHRVERBINDUNG	CONEXIÓN			
4	04.0602.0006	1	TUBO FLESSIBILE	FLEXIBLE HOSE	TUYAU SOUPLE	SCHLAUCH	TUBO FLEXIBLE			
5	04.0602.0005	1	TUBO FLESSIBILE	FLEXIBLE HOSE	TUYAU SOUPLE	SCHLAUCH	TUBO FLEXIBLE			
6	04.0600.0023	2	RACCORDO	PIPE FITTING	RACCORD DE TUYAU	ROHRVERBINDUNG	CONEXIÓN			
7	04.4239.0011	1	VALVOLA	VALVE	SOUPAPE	VENTIL	VALVULA			
8	04.4239.0004	2	VALVOLA	VALVE	SOUPAPE	VENTIL	VALVULA			
9	06.0442.0102	1	RONDELLA RAME	WASHER	RONDELLE	UNTERLESCHEIBE	ARANDELA			
10	04.0600.0021	1	RACCORDO	PIPE FITTING	RACCORD DE TUYAU	ROHRVERBINDUNG	CONEXIÓN			
11	04.0602.0034	1	TUBO FLESSIBILE	FLEXIBLE HOSE	TUYAU SOUPLE	SCHLAUCH	TUBO FLEXIBLE			
12	53.0300.0100	1	CILINDRO	CYLINDER	CYLINDER	ZYLINDER	CILINDRO			
13	04.0600.0127	2	RACCORDO	PIPE FITTING	RACCORD DE TUYAU	ROHRVERBINDUNG	CONEXIÓN			
14	54.0000.0023	1	PERNO	PIN	PIVOT	BOLZEN	PERNO			
15	01.0001.0209	1	VITE	SCREW	VIS	SCHRAUBE	TORNILLO			
16	01.0023.0054	1	DADO	NUT	ECROU	MUTTER	TUERCA			
17	04.0602.0028	2	TUBO FLESSIBILE	FLEXIBLE HOSE	TUYAU SOUPLE	SCHLAUCH	TUBO FLEXIBLE			
18	53.3400.7700	1	TUBO RIGIDO	PIPE	TUBE RIGIDE	STARRES ROHR	TUBO RIGIDO			
19	01.0001.0252	3	VITE	SCREW	VIS	SCHRAUBE	TORNILLO			
20	01.0032.0055	3	RONDELLA	WASHER	RONDELLE	SCHEIBE	ARANDELA			
21	01.4032.0003	3	RONDELLA ELASTICA	SPRING WASHER	RONDELLE ELASTIQUE	FEDERSCHEIBE	ARANDELA ELASTICA			
22	04.0602.0031	1	TUBO FLESSIBILE	FLEXIBLE HOSE	TUYAU SOUPLE	SCHLAUCH	TUBO FLEXIBLE			
23	04.0600.0020	2	RACCORDO	PIPE FITTING	RACCORD DE TUYAU	ROHRVERBINDUNG	CONEXIÓN			
24	04.4239.0010	1	VALVOLA	VALVE	SOUPAPE	VENTIL	VALVULA			
25	53.0400.0100	1	CILINDRO	CYLINDER	CYLINDER	ZYLINDER	CILINDRO			
26	04.0602.0381	2	TUBO FLESSIBILE	FLEXIBLE HOSE	TUYAU SOUPLE	SCHLAUCH	TUBO FLEXIBLE			
27	54.0000.0021	1	PERNO	PIN	PIVOT	BOLZEN	PERNO			
28	01.0001.0310	1	VITE	SCREW	VIS	SCHRAUBE	TORNILLO			
29	01.0023.0055	1	DADO	NUT	ECROU	MUTTER	TUERCA			
30	639992	1	KIT GUARNIZIONI	JOINT KIT	KIT DE JOINT	DICHTUNG-KIT	KIT JUNTAS			
31	629083	2	SNODO SFERICO	BALL JOINT	JOINT A ROTULE	KUGELGELENK	ARTICULACION DE BOLA			
32	904544	4	ANELLO ELASTICO	SNAP RING	ANNEAU RESSORT	SICHERUNGSRING	ANILLO ELASTICO			
33	635965	1	KIT GUARNIZIONI	JOINT KIT	KIT DE JOINT	DICHTUNG-KIT	KIT JUNTAS			
34	905371	4	GUARNIZIONE O.R.	SEAL	JOINT	DICHTUNG	GUARNICIÓN			
35	03.0000.0006	2	SNODO SFERICO	BALL JOINT	JOINT A ROTULE	KUGELGELENK	ARTICULACION DE BOLA			

silverhorn.co.uk

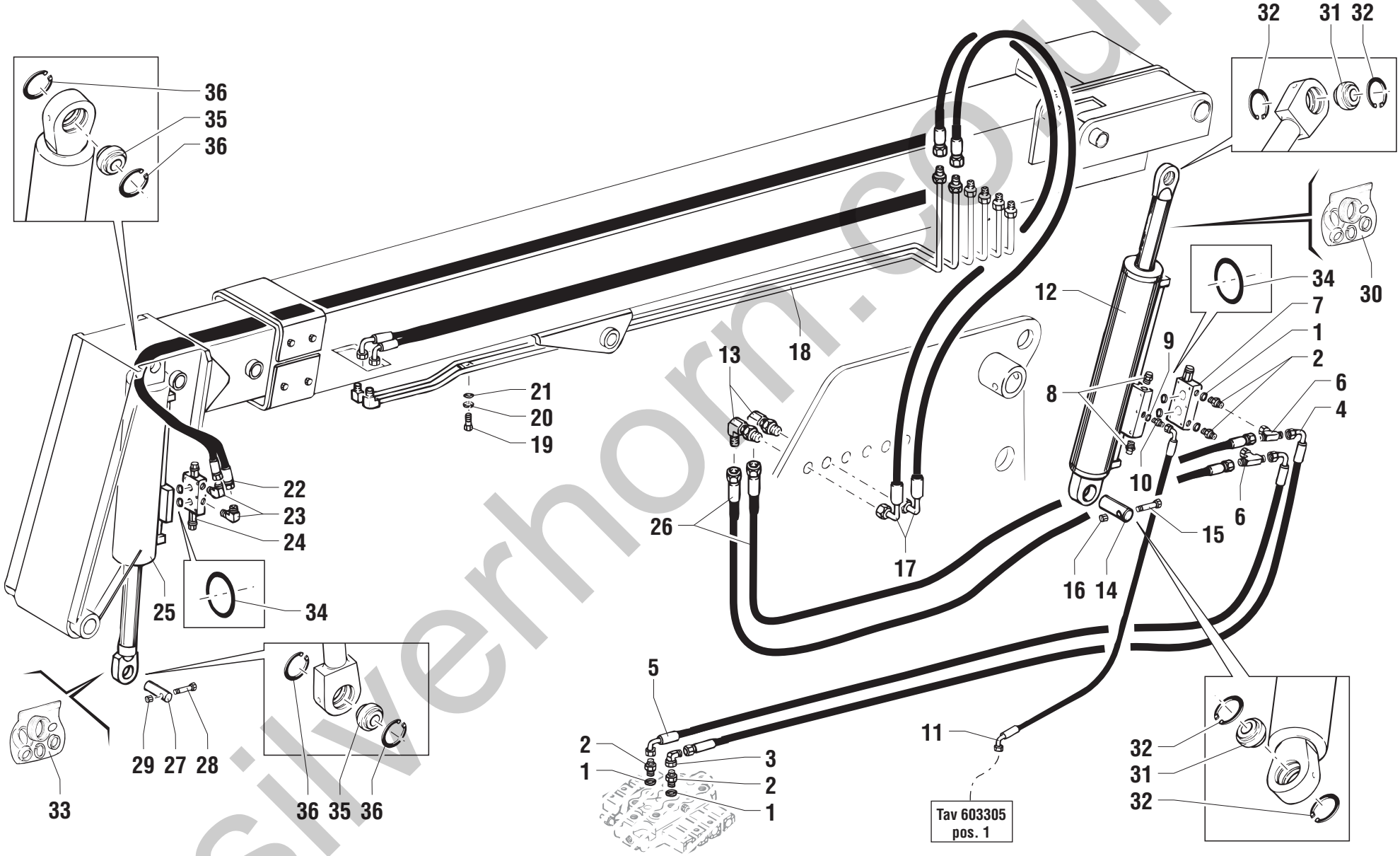

silverhorn.co.uk

POS.	CODICE	Q.tà	DENOMINAZIONE	*DESCRIPTION*	*DESIGNATION*	*BENENNUNG*	*DENOMINACIONES*			Note
36	632959	4	ANELLO ELASTICO	SNAP RING	ANNEAU RESSORT	SICHERUNGSRING	ANILLO ELASTICO			

silverhorn.co.uk

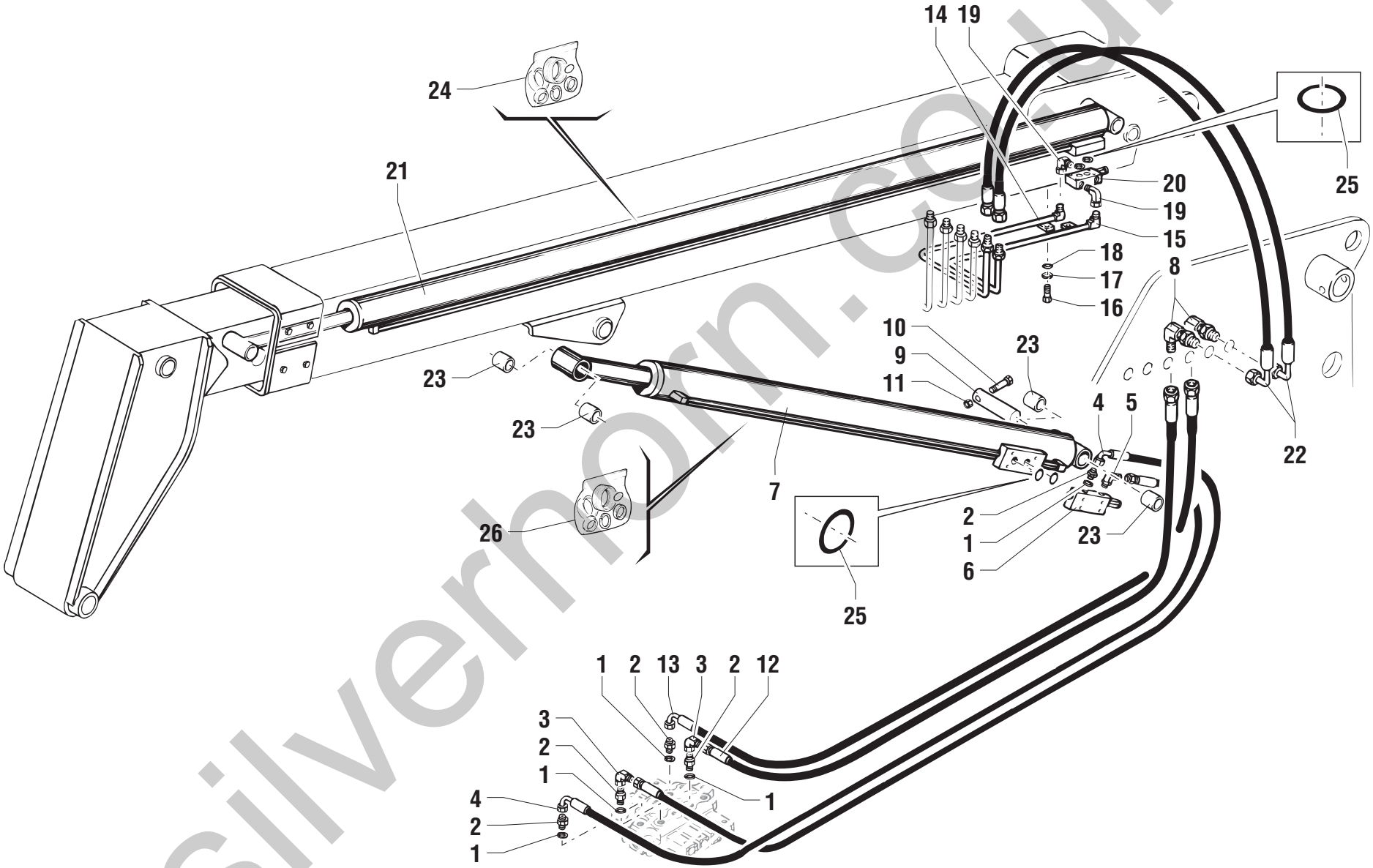

silverhorn.co.uk

POS.	CODICE	Q.tà	DENOMINAZIONE	*DESCRIPTION*	*DESIGNATION*	*BENENNUNG*	*DENOMINACIONES*			Note
1	06.0442.0103	5	RONDELLA RAME	WASHER	RONDELLE	UNTERLESCHEIBE	ARANDELA			
2	04.0600.0017	5	RACCORDO	PIPE FITTING	RACCORD DE TUYAU	ROHRVERBINDUNG	CONEXIÓN			
3	04.0600.0019	2	RACCORDO	PIPE FITTING	RACCORD DE TUYAU	ROHRVERBINDUNG	CONEXIÓN			
4	04.0602.0007	2	TUBO FLESSIBILE	FLEXIBLE HOSE	TUYAU SOUPLE	SCHLAUCH	TUBO FLEXIBLE			
5	04.0600.0020	1	RACCORDO	PIPE FITTING	RACCORD DE TUYAU	ROHRVERBINDUNG	CONEXIÓN			
6	04.4239.0005	1	VALVOLA	VALVE	SOUPAPE	VENTIL	VALVULA			
7	53.0000.0100	1	CILINDRO SOLLEVAMENTO	LIFTING JACK	VERIN DE LEVAGE	HEBEBOCK	GATO DE IZAR			
8	04.0600.0127	2	RACCORDO	PIPE FITTING	RACCORD DE TUYAU	ROHRVERBINDUNG	CONEXIÓN			
9	54.0000.0022	1	PERNO	PIN	PIVOT	BOLZEN	PERNO			
10	01.4001.0003	1	VITE	SCREW	VIS	SCHRAUBE	TORNILLO			
11	01.0023.0056	1	DADO	NUT	ECROU	MUTTER	TUERCA			
12	04.0602.0380	1	TUBO FLESSIBILE	FLEXIBLE HOSE	TUYAU SOUPLE	SCHLAUCH	TUBO FLEXIBLE			
13	04.0602.0255	1	TUBO FLESSIBILE	FLEXIBLE HOSE	TUYAU SOUPLE	SCHLAUCH	TUBO FLEXIBLE			
14	53.3400.8000	1	TUBO RIGIDO	PIPE	TUBE RIGIDE	STARRES ROHR	TUBO RIGIDO			
15	53.3400.7900	1	TUBO RIGIDO	PIPE	TUBE RIGIDE	STARRES ROHR	TUBO RIGIDO			
16	01.0001.0252	2	VITE	SCREW	VIS	SCHRAUBE	TORNILLO			
17	01.0032.0054	2	RONDELLA	WASHER	RONDELLE	SCHEIBE	ARANDELA			
18	01.0031.0055	2	ROSETTA	WASHER	RONDELLE	UNTERLEGSCHEIBE	ARANDELA			
19	04.0600.0087	2	RACCORDO	PIPE FITTING	RACCORD DE TUYAU	ROHRVERBINDUNG	CONEXIÓN			
20	04.4239.0005	1	VALVOLA	VALVE	SOUPAPE	VENTIL	VALVULA			
21	53.0100.0100	1	CILINDRO SFILO	EXTENSION CYLINDER	VERIN EXTENSION	ZYLINDER AUSSCHUB	CILINDRO EXTENSIÓN			
22	04.0602.0028	2	TUBO FLESSIBILE	FLEXIBLE HOSE	TUYAU SOUPLE	SCHLAUCH	TUBO FLEXIBLE			
23	09.0801.0006	4	BOCCOLA	BUSHING	DOUILLE	BÜCHSE	CASQUILLO			
24	639993	1	KIT GUARNIZIONI	JOINT KIT	KIT DE JOINT	DICHTUNG-KIT	KIT JUNTAS			
25	07.4529.0072	4	GUARNIZIONE O.R.	SEAL	JOINT	DICHTUNG	GUARNICIÓN			
26	640096	1	KIT GUARNIZIONI	JOINT KIT	KIT DE JOINT	DICHTUNG-KIT	KIT JUNTAS			

silverhorn.co.uk

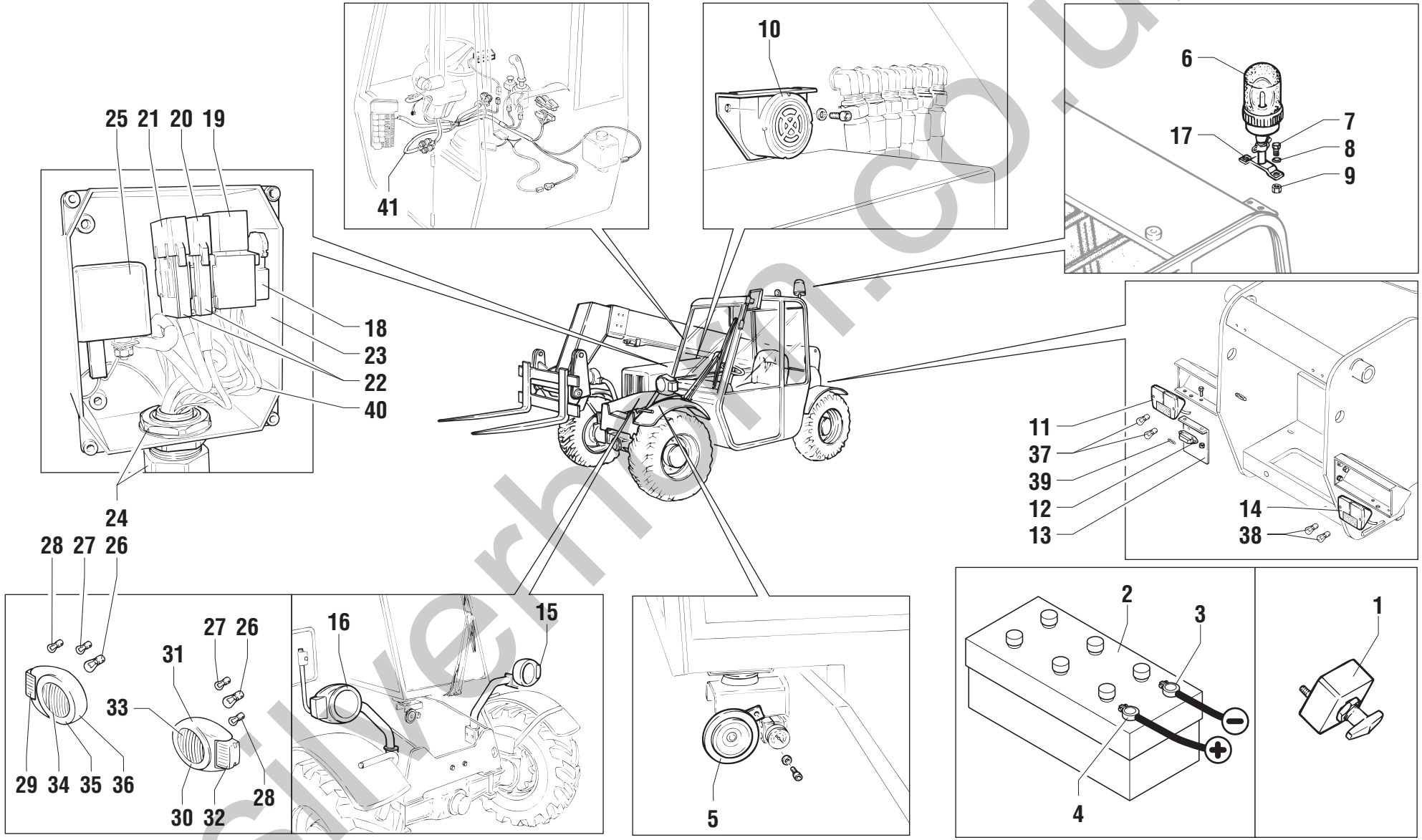

silverhorn.co.uk

POS.	CODICE	Q.tà	DENOMINAZIONE	*DESCRIPTION*	*DESIGNATION*	*BENENNUNG*	*DENOMINACIONES*			Note
1	07.0703.0096	1	STACCABATTERIA	REMOVING BATTERY	DETACHE-BATTERIE	BATTERIE TRENNER	SACA-BATERIA			
2	56.0008.0003	1	BATTERIA	BATTERY	BATTERIE	BATTERIE	BATERIA			
3	55.0602.0015	1	CAVO NEGATIVO BATTERIA	CABLE	CABLE	KABLE	CABLE			
4	55.0602.0014	1	CAVO POSITIVO BATTERIA	CABLE	CABLE	KABEL	CABLE			
5	56.0009.0003	1	AVVISATORE ACUSTICO	HORN	AVERTISSEUR ACOUSTIQUE	HORN	AVISADOR ACUSTICO			
6	56.0010.0005	1	LAMPEGGIANTE GIREVOLE	PIVOTING BEACON	GYROPHARE	DREHBLINKLEUCHTE	LUZ GIRATORIA			
7	01.0001.0254	2	VITE	SCREW	VIS	SCHRAUBE	TORNILLO			
8	01.0031.0299	2	RONDELLA PIANA	PLAIN WASHER	RONDELLE PLANE	ABSTANDSRING	ARANDELA LLANA			
9	01.0023.0054	2	DADO	NUT	ECROU	MUTTER	TUERCA			
10	56.0009.0002	1	AVVISATORE ACUSTICO	HORN	AVERTISSEUR ACOUSTIQUE	HORN	AVISADOR ACUSTICO			
11	56.0010.0006	1	FANALE	LIGHT	FEU	LICHT	LUZ			
12	56.0010.0004	1	FANALE	LIGHT	FEU	LICHT	LUZ			
13	51.0800.1400	1	SUPPORTO	SUPPORT	SUPPORT	LAGER	SOPORTE			
14	56.0010.0007	1	FANALE	LIGHT	FEU	LICHT	LUZ			
15	56.0010.0000	1	FANALE	LIGHT	FEU	LICHT	LUZ			
16	56.0010.0001	1	FANALE	LIGHT	FEU	LICHT	LUZ			
17	07.0723.0053	1	SUPPORTO	SUPPORT	SUPPORT	LAGER	SOPORTE			
18	07.0703.0177	1	STAFFA	BRACKET	ETRIER	BUEGEL	ESTRIBO			
19	07.0703.0178	1	RELE’	RELAY	RELAIS	RELAIS	RELÉ			
20	07.0703.0060	1	FUSIBILE 50 A	FUSE	FUSIBLE	SICHERUNG	FUSIBLE			
21	07.0703.0061	1	FUSIBILE 70 A	FUSE	FUSIBLE	SICHERUNG	FUSIBLE			
22	07.0703.0058	2	CONNETTORE	CONNECTOR	CONNECTEUR	VERBINDER	CONECTADOR			
23	07.0703.0276	1	CASSETTA DERIVAZIONE	PULL BOX	BOITE DERIVATION	KABELUERZWEIGER	CAJA DE DERIVACION			
24	07.0703.0066	1	PRESSACAVO	STUFFING BOX	PRESSE-ETOUPE	KABELPRESSE	PRENSA-CABLE			
25	07.0703.0062	1	RELE’	RELAY	RELAIS	RELAIS	RELÉ			
26	07.0703.0304	2	LAMPADINA	BULB	AMPOULE	BIRNE	BOMBILLA			
27	07.0703.0305	2	LAMPADINA	BULB	AMPOULE	BIRNE	BOMBILLA			
28	07.0703.0306	2	LAMPADINA	BULB	AMPOULE	BIRNE	BOMBILLA			
29	07.0703.0309	1	VETRO	GLASS	VERRE	CLASSCHEIBE	VIDRIO			
30	07.0703.0300	1	CORNICE	FRAME	CADRE	RAHMEN	CUADRO			
31	07.0703.0299	1	CORPO	BODY	CORPS	KÖRPER	CUERPO			
32	07.0703.0302	1	VETRO	GLASS	VERRE	CLASSCHEIBE	VIDRIO			
33	07.0703.0303	1	VETRO	GLASS	VERRE	CLASSCHEIBE	VIDRIO			
34	07.0703.0310	1	VETRO	GLASS	VERRE	CLASSCHEIBE	VIDRIO			
35	07.0703.0308	1	CORNICE	FRAME	CADRE	RAHMEN	CUADRO			

silverhorn.co.uk

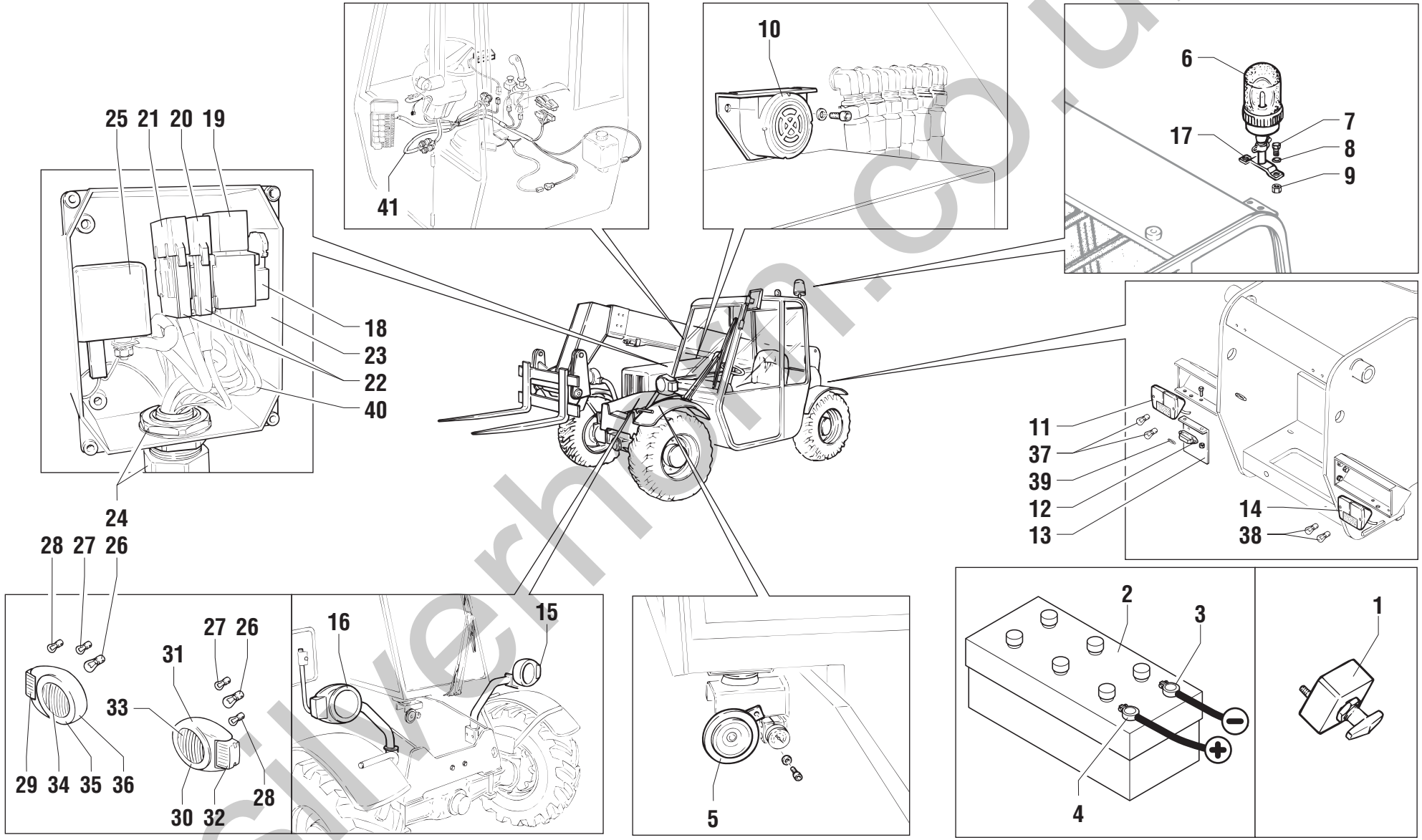

silverhorn.co.uk

POS.	CODICE	Q.tà	DENOMINAZIONE	*DESCRIPTION*	*DESIGNATION*	*BENENNUNG*	*DENOMINACIONES*			Note
36	07.0703.0307	1	CORPO	BODY	CORPS	KÖRPER	CUERPO			
37	07.0703.0306	2	LAMPADINA FRECCIA	BULB	AMPOULE	BIRNE	BOMBILLA			
38	07.0703.0319	2	LAMPADINA FANALE	BULB	AMPOULE	BIRNE	BOMBILLA			
39	07.0703.0321	1	LAMPADINA	BULB	AMPOULE	BIRNE	BOMBILLA			
40	55.0602.0013	1	CABLAGGIO TELAIO	WIRING HARNESS	CABLAGE	VERKABELUNG	CABLEADO			
41	55.0602.0018	1	CABLAGGIO LINEA CABINA	WIRING HARNESS	CABLAGE	VERKABELUNG	CABLEADO			

silverhorn.co.uk

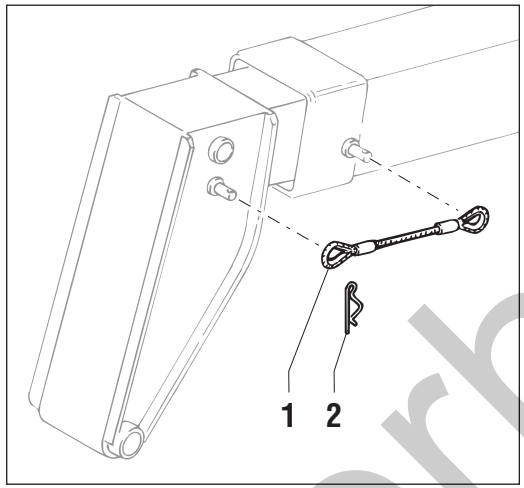

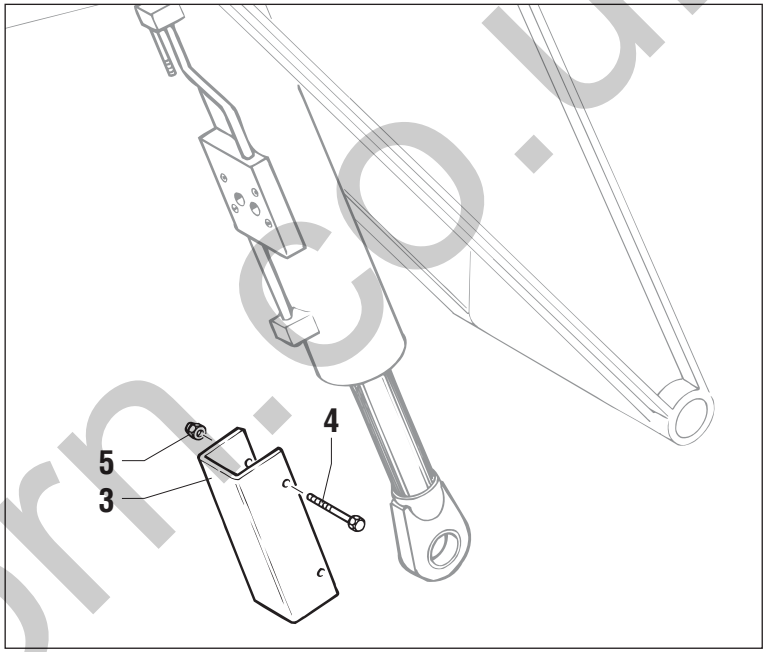

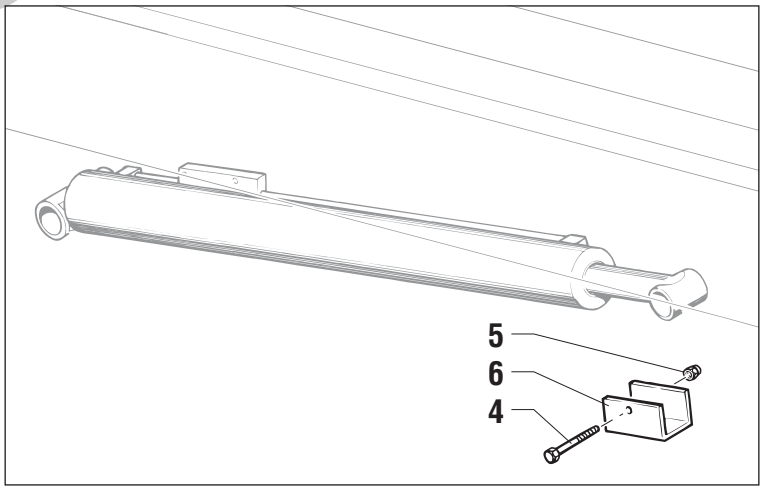

silverhorn.co.uk

POS.	CODICE	Q.tà	DENOMINAZIONE	*DESCRIPTION*	*DESIGNATION*	*BENENNUNG*	*DENOMINACIONES*			Note
1	09.0803.0074	1	CAVO	CABLE	CÂBLE	KABEL	CABLE			
2	09.0803.0020	2	COPIGLIA	COTTER PIN	GOUPILLE	SPLINT	CLAVIJA			
3	51.1300.2600	1	STAFFA	BRACKET	ETRIER	BUEGEL	ESTRIBO			
4	01.4001.0010	3	VITE	SCREW	VIS	SCHRAUBE	TORNILLO			
5	01.0023.0054	3	DADO	NUT	ECROU	MUTTER	TUERCA			
6	51.1300.2500	1	STAFFA	BRACKET	ETRIER	BUEGEL	ESTRIBO			

silverhorn.co.uk

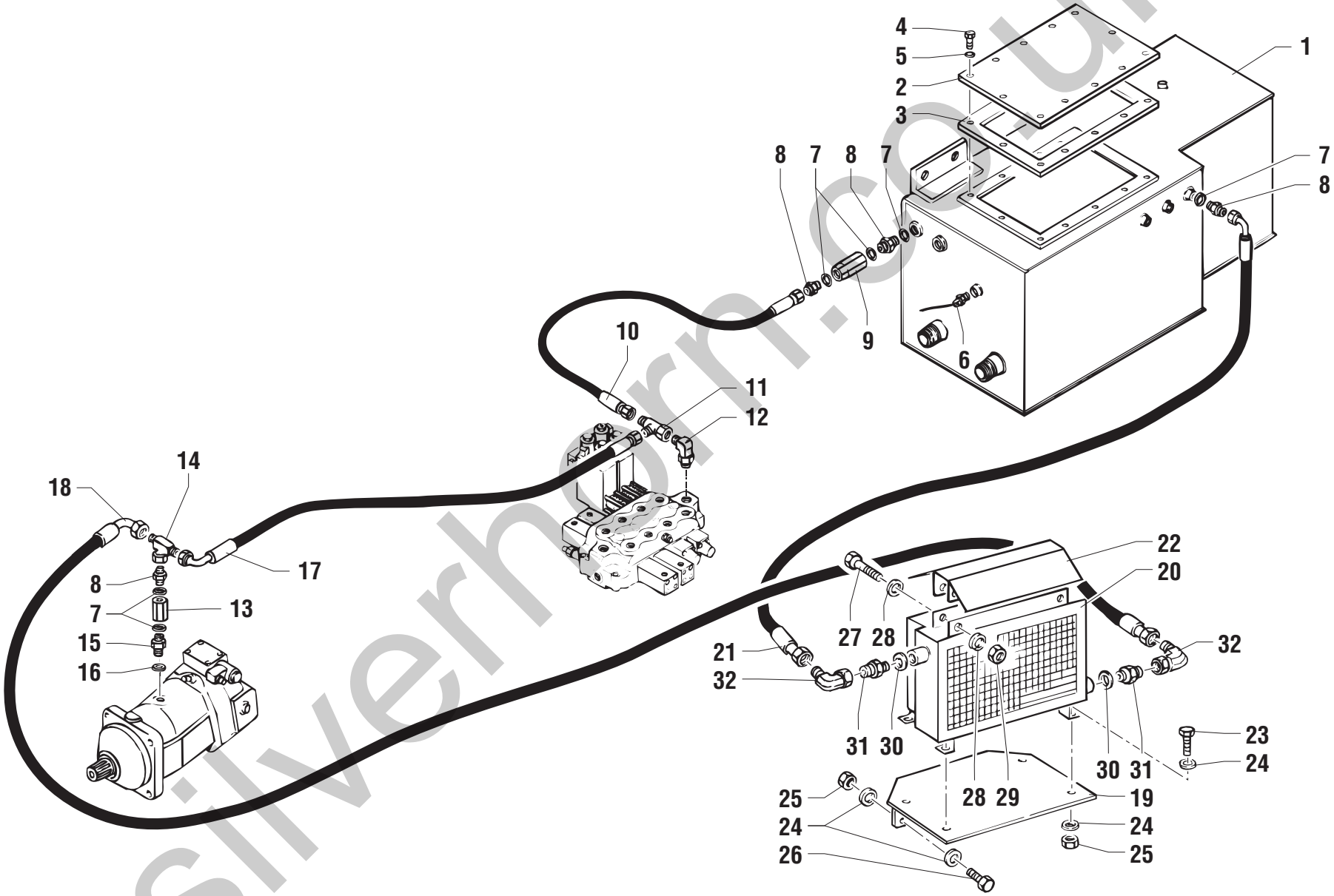

silverhorn.co.uk

POS.	CODICE	Q.tà	DENOMINAZIONE	*DESCRIPTION*	*DESIGNATION*	*BENENNUNG*	*DENOMINACIONES*			Note
1	51.0600.0200	1	SERBATOIO OLIO	OIL TANK	RESERVOIR HUILE	ÖLKESSEL	TANQUE DEL ACEITE			
2	07.0726.0044	1	COPERCHIO	COVER	COUVERCLE	DECKEL	TAPA			
3	53.3301.0002	1	GUARNIZIONE	SEAL	JOINT	DICHTUNG	GUARNICIÓN			
4	01.0001.0154	12	VITE	SCREW	VIS	SCHRAUBE	TORNILLO			
5	01.0032.0053	12	RONDELLA	WASHER	RONDELLE	SCHEIBE	ARANDELA			
6	56.0013.0000	1	TRASMETTITORE	TRANSMITTER	EMETTEUR	üBERTRÄGER	TRANSMISOR			
7	06.0442.0105	6	RONDELLA RAME	WASHER	RONDELLE	UNTERLESCHEIBE	ARANDELA			
8	04.0600.0046	4	RACCORDO	PIPE FITTING	RACCORD DE TUYAU	ROHRVERBINDUNG	CONEXIÓN			
9	04.4239.0008	1	VALVOLA	VALVE	SOUPAPE	VENTIL	VALVULA			
10	04.0602.0008	1	TUBO FLESSIBILE	FLEXIBLE HOSE	TUYAU SOUPLE	SOUPLESCHLAUCH	TUBO FLEXIBLE			
11	04.0600.0036	1	RACCORDO	PIPE FITTING	RACCORD DE TUYAU	ROHRVERBINDUNG	CONEXIÓN			
12	04.0600.0035	2	RACCORDO	PIPE FITTING	RACCORD DE TUYAU	ROHRVERBINDUNG	CONEXIÓN			
13	04.4239.0012	1	VALVOLA	VALVE	SOUPAPE	VENTIL	VALVULA			
14	04.0600.0040	1	RACCORDO	PIPE FITTING	RACCORD DE TUYAU	ROHRVERBINDUNG	CONEXIÓN			
15	04.0600.0039	1	RACCORDO	PIPE FITTING	RACCORD DE TUYAU	ROHRVERBINDUNG	CONEXIÓN			
16	06.0442.0057	1	RONDELLA RAME	WASHER	RONDELLE	UNTERLESCHEIBE	ARANDELA			
17	04.0602.0015	1	TUBO FLESSIBILE	FLEXIBLE HOSE	TUYAU SOUPLE	SOUPLESCHLAUCH	TUBO FLEXIBLE			
18	04.0602.0457	1	TUBO FLESSIBILE	FLEXIBLE HOSE	TUYAU SOUPLE	SOUPLESCHLAUCH	TUBO FLEXIBLE			
19	51.0804.7100	1	SUPPORTO	SUPPORT	SUPPORT	LAGER	SOPORTE			
20	53.3200.0002	1	RADIATORE OLIO	OIL RADIATOR	RADIATEUR HUILE	ÖLKÜHLER	RADIADOR ACEITE			
21	04.0602.0128	1	TUBO FLESSIBILE	FLEXIBLE HOSE	TUYAU SOUPLE	SOUPLESCHLAUCH	TUBO FLEXIBLE			
22	51.0901.1600	1	PROTEZIONE	GUARD	PROTECTION	SCHUTZ	PROTECCION			
23	01.0001.0356	4	VITE	SCREW	VIS	SCHRAUBE	TORNILLO			
24	01.0031.0301	16	RONDELLA	WASHER	RONDELLE	SCHEIBE	ARANDELA			
25	01.0023.0055	8	DADO	NUT	ECROU	MUTTER	TUERCA			
26	01.0001.0304	4	VITE	SCREW	VIS	SCHRAUBE	TORNILLO			
27	01.4003.0008	2	VITE	SCREW	VIS	SCHRAUBE	TORNILLO			
28	01.0031.0299	4	RONDELLA PIANA	PLAIN WASHER	RONDELLE PLANE	ABSTANDSRING	ARANDELA LLANA			
29	01.0023.0054	2	DADO	NUT	ECROU	MUTTER	TUERCA			
30	06.0442.0107	2	RONDELLA RAME	WASHER	RONDELLE	UNTERLESCHEIBE	ARANDELA			
31	04.0600.0049	2	RACCORDO	PIPE FITTING	RACCORD DE TUYAU	ROHRVERBINDUNG	CONEXIÓN			
32	04.0600.0038	2	RACCORDO	PIPE FITTING	RACCORD DE TUYAU	ROHRVERBINDUNG	CONEXIÓN			

silverhorn.co.uk

Pagina lasciata intenzionalmente bianca
Intentionally blank page
Page laissée blanche intentionnellement
Absichtlich leer gelassene Seite
Página intencionalmente vacía

silverhorn.co.uk

INDICE PROGRESSIVO DELLE TAVOLE RICAMBI
NUMERICAL INDEX OF ILLUSTRATIONS
INDEX PROGRESSIF DES TABLEAUX DES PIECES DE RECHANGE
NUMMERNVERZEICHNIS DER ERSATZTEIL-ÜBERSICHTEN
INDICE PROGRESIVO DE LAS TABLAS DE RECAMBIOS

silverthorn.co.uk

Genie®

603209 - 0 **CORPO ASSALE POSTERIORE**
REAR AXLE BODY
CORPS ESSIEU ARRIERE
HINTERACHSKÖRPER
CUERPO EJE TRASERO

603210 - 0 **CILINDRO STERZO ASSALE POSTERIORE**
REAR AXLE STEERING CYLINDER
CYLINDRE DE DIRECTION ESSIEU ARRIERE
LENKZYLINDER HINTERACHSE
CILINDRO DE DIRECCIÓN EJE TRASERO

603211 - 0 **COPPIA CONICA ASSALE POSTERIORE**
REAR AXLE BEVEL GEAR PAIR
COUPLE CONIQUE ESSIEU ARRIERE
KEGELKRADGETRIEBE HINTERACHSE
PAR DE RUEDAS DE ENGRANAJE CÓNICAS EJE TRASERO

603212 - 0 **DIFFERENZIALE ASSALE POSTERIORE**
REAR AXLE DIFFERENTIAL
DIFFERENTIEL ESSIEU ARRIERE
DIFFERENTIAL HINTERACHSE
DIFERENCIAL EJE TRASERO

603213 - 0 **DOPPIO GIUNTO ASSALE POSTERIORE**
REAR AXLE DOUBLE JOINT
JOINT DOUBLE ESSIEU ARRIERE
DOPPELKUPPLUNG HINTERACHSE
JUNTA DOBLE EJE TRASERO

603214 - 0 **MOZZO RUOTA E RIDUZIONE EPICICLOIDALE ASSALE POSTERIORE**
REAR AXLE WHEEL HUB AND EPICYCLIC REDUCTION GEAR
MOYEU ROUE ET REDUCTEUR EPICYCLIQUE ESSIEU ARRIERE
RADNABE UND UMLAUFGETRIEBE HINTERACHSE
CUBO RUEDA Y ENGRANAJE REDUCTOR EPICICLOIDAL EJE TRASERO

603215 - 0 **CORPO ASSALE ANTERIORE**
FRONT AXLE BODY
CORPS ESSIEU AVANT
VORDERACHSKÖRPER
CUERPO EJE DELANTERO

603216 - 0 **CILINDRO STERZO ASSALE ANTERIORE**
FRONT AXLE STEERING CYLINDER
CYLINDRE DE DIRECTION ESSIEU AVANT
LENKZYLINDER VORDERACHSE
CILINDRO DE DIRECCIÓN EJE DELANTERO

silverhorn.co.uk

603217 - 0 **COPPIA CONICA ASSALE ANTERIORE**
FRONT AXLE BEVEL GEAR PAIR
COUPLE CONIQUE ESSIEU AVANT
KEGELKRADGETRIEBE VORDERACHSE
PAR DE RUEDAS DE ENGRANAJE CÓNICAS EJE DELANTERO

603218 - 0 **DIFFERENZIALE ASSALE ANTERIORE**
FRONT AXLE DIFFERENTIAL
DIFFERENTIEL ESSIEU AVANT
DIFFERENTIAL VORDERACHSE
DIFERENCIAL EJE DELANTERO

603219 - 0 **DOPPIO GIUNTO ASSALE ANTERIORE**
FRONT AXLE DOUBLE JOINT
JOINT DOUBLE ESSIEU AVANT
DOPPELKUPPLUNG VORDERACHSE
JUNTA DOBLE EJE DELANTERO

603220 - 0 **MOZZO RUOTA E FRENI ASSALE ANTERIORE**
FRONT AXLE WHEEL HUB AND BRAKES
MOYEU ROUE ET FREINS ESSIEU AVANT
RADNABE UND BREMSEN VORDERACHSE
CUBO RUEDA Y FRENOS EJE DELANTERO

603221 - 0 **RIDUZIONE EPICICLOIDALE ASSALE ANTERIORE**
FRONT AXLE EPICYCLIC REDUCTION GEAR
REDUCTEUR EPICYCLIQUE ESSIEU AVANT
UMLAUFGETRIEBE VORDERACHSE
ENGRANAJE REDUCTOR EPICICLOIDAL EJE DELANTERO

603222 - 0 **SCATOLA TRASMISSIONE ASSALE ANTERIORE**
FRONT AXLE DIFFERENTIAL BOX
BOITIER DIFFERENTIEL ESSIEU AVANT
DIFFERENTIALGEHÄUSE VORDERACHSE
CAJA DIFERENCIAL EJE DELANTERO

603223 - 0 **ALBERO E INGRANAGGI ASSALE ANTERIORE**
FRONT AXLE SHAFT AND GEARS
ARBRE ET ENGRENAGES ESSIEU AVANT
WELLE UND ZAHNRÄDER VORDERACHSE
EJE Y ENGRANAJES EJE DELANTERO

603224 - 0 **SCATOLA FRENO ASSALE ANTERIORE**
FRONT AXLE BRAKE BOX
BOITE FREINS ESSIEU AVANT
BREMSGEHÄUSE VORDERACHSE
CAJA FRENOS DELANTERO

silverhorn.co.uk

603286 - 0 **CRUSCOTTO**
DASHBOARD
TABLEAU DE BORD
INSTRUMENTENBRETT
TABLERO DE MANDOS

603287 - 0 **CABINA**
CAB
CABINE
KABINE
CABINA

603288 - 0 **SCATOLA PORTAFUSIBILI**
FUSE BOX
BOITE A FUSIBLES
SICHERUNGSGEHAEUSE
CAJA DE FUSIBLES

603289 - 0 **RISCALDATORE CABINA**
CAB HEATER
CHAUFFAGE CABINE
KABINENHEIZUNG
CALEFACCIÓN CABINA

603290 - 0 **TELAIO**
FRAME
CHASSIS
RAHMEN
BASTIDOR

603291 - 0 **GRUPPO POSTERIORE TELAIO**
REAR FRAME UNIT
GROUPE ARRIERE CHASSIS
HINTERE RAHMENGRUPPE
GRUPO TRASERO CHASIS

603292 - 0 **BRACCIO**
ARM
BRAS
ARM
BRAZO

603293 - 0 **IMPIANTO IDRAULICO - BLOCCAGGIO ATTREZZI**
HYDRAULIC SYSTEM - IMPLEMENT LOCKING
SYSTEME HYDRAULIQUE - BLOCAGE OUTILS
HYDRAULIKANLAGE - BLOCKIERUNG ANBAUGERÄTE
INSTALACIÓN HIDRÁULICA - BLOQUEO HERRALIENTA

silverhorn.co.uk

603294 - 0 **FORCHE**
FORKS
FOURCHES
GABEL
HORQUILLAS

603295 - 0 **FORCHE**
FORKS
FOURCHES
GABEL
HORQUILLAS

603296 - 0 **TRASMISSIONE E RUOTE**
TRANSMISSION AND WHEELS
TRANSMISSION ET ROUES
ANTRIEB UND RÄDER
TRANSMISIÓN Y RUEDAS

603297 - 2 **MOTORE DIESEL - IMPIANTO DI RAFFREDDAMENTO MOTORE**
DIESEL ENGINE - ENGINE COOLING SYSTEM
MOTEUR DIESEL - SYSTEME DE REFROIDDISSEMENT MOTEUR
DIESELMOTOR - KÜHLUNGSSYSTEM MOTOR
MOTOR DIESEL - INSTALACION DE ENFRIAMENTO MOTOR

603298 - 0 **MOTORE DIESEL - IMPIANTO DI SCARICO - ACCELERATORE**
DIESEL ENGINE - EXHAUST SYSTEM - ACCELERATOR
MOTEUR DIESEL - SYSTEME D'ECHAPPEMENT - ACCELERATEUR
DIESELMOTOR - MOTOR ABLASS - BESCHLEUNIGER
MOTOR DIESEL - SISTEMA DESCARGA - ACELERADOR

603299 - 0 **IMPIANTO IDRAULICO - RADIATORE OLIO (TELELIFT 2306)**
HYDRAULIC SYSTEM - OIL COOLER
SYSTEME HIDRAULIQUE - RADIATEUR HUILE
HYDRAULISCHES SYSTEM - ÖLKÜHLER
SISTEMA IDRÀULICO - ENFRIADOR ACEITE

603300 - 0 **IMPIANTO IDRAULICO - FRENO DI SERVIZIO E DI STAZIONAMENTO**
HYDRAULIC SYSTEM - SERVICE BRAKE AND PARKING BRAKE
SYSTEME HYDRAULIQUE - FREINS DE SERVICE ET FREIN A MAIN
HYDRAULIKANLAGE - BREMSE UND HANDBREMSE
INSTALACIÓN HIDRÁULICA - FRENO DE SERVICIO Y FRENO DE MANO

603301 - 0 **IMPIANTO IDROGUIDA**
POWER STEERING SYSTEM
SYSTEME DIRECTION ASSISTEE
HYDRAULIKSTEUERUNGSYSTEM
SISTEMA DIRECCION HIDRAULICA

silverhorn.co.uk

603302 - 0 **IMPIANTO ASPIRAZIONE POMPE IDRAULICHE**
SUCTION SYSTEM HYDRAULIC PUMPS
SYSTEME D'ASPIRATION POMPES HYDRAULIQUES
ANSAUGSYSTEM HYDRAULISCHE PUMPEN
SISTEMA ASPIRACION BOMBAS HIDRAULICAS

603303 - 0 **IMPIANTO IDRAULICO - TRASMISSIONE**
HYDRAULIC SYSTEM - TRANSMISSION
SYSTEME HYDRAULIQUE - TRANSMISSION
HYDRAULISCHES SYSTEM - TRASMISSION
SISTEMA HIDRÁULICO - TRANSMISIÓN

603304 - 0 **IMPIANTO IDRAULICO - MANIPOLATORE (1a parte)**
HYDRAULIC SYSTEM - HAND-CONTROL (1st part)
SYSTEME HYDRAULIQUE - LEVIER DE COMMANDE (1ère partie)
HYDRAULIKANLAGE - HANDSTEUERUNG (1. teil)
INSTALACIÓN HIDRÁULICA - MANIPULADOR (1° parte)

603305 - 0 **IMPIANTO IDRAULICO - MANIPOLATORE (2a parte)**
HYDRAULIC SYSTEM - HAND-CONTROL (2nd part)
SYSTEME HYDRAULIQUE - LEVIER DE COMMANDE (2ème partie)
HYDRAULIKANLAGE - HANDSTEUERUNG (2. teil)
INSTALACIÓN HIDRÁULICA - MANIPULADOR (2° parte)

603306 - 0 **IMPIANTO IDRAULICO - SERVIZI**
HYDRAULIC SYSTEM - AUXILIARY CIRCUITS
SYSTEME HYDRAULIQUE - CIRCUITS AUXILIAIRES
HYDRAULIKANLAGE - HILFSMOTOREN
INSTALACIÓN HIDRÁULICA - SERVICIOS

603307 - 0 **IMPIANTO IDRAULICO - EQUILIBRIO FORCHE**
HYDRAULIC SYSTEM - FORK BALANCING
SYSTEME HYDRAULIQUE - BALANCEMENT FOURCHES
HYDRAULIKANLAGE - GLEICHGEWICHT GABELN
INSTALACIÓN HIDRÁULICA - EQUILIBRIO HORQUILLAS

603308 - 0 **IMPIANTO IDRAULICO - SOLLEVAMENTO E SFILO BRACCIO**
HYDRAULIC SYSTEM - LIFTING AND BOOM EXTENSION
SYSTEME HYDRAULIQUE - LEVAGE ET DEPLOIEMENT BRAS
HYDRAULIKANLAGE - ANHEBEN UND AUSSCHUB AUSLEGER
INSTALACIÓN HIDRÁULICA - LEVANTAMIENTO Y EXTENSIÓN BRAZO

603309 - 0 **MATERIALE ELETTRICO**
ELECTRIC INSTALLATION
INSTALLATION ELECTRIQUE
ELEKTROANLAGE
INSTALACION ELECTRICA

silverhorn.co.uk

603310 - 0 DISPOSITIVI DI BLOCCAGGIO PER TRASPORTO

TRANSPORT LOCKING DEVICES
DISPOSITIFS DE BLOCAGE POUR TRANSPORT
SPERRVORRICHTUNGEN FÜR TRANSPORT
DISPOSITIVOS DE BLOQUEO PARA TRANSPORTE

603430 - 0 IMPIANTO IDRAULICO - RADIATORE OLIO (AGRILIFT 236)

HYDRAULIC SYSTEM - OIL COOLER
SYSTEME HIDRAULIQUE - RADIATEUR HUILE
HYDRAULISCHES SYSTEM - ÖLKÜHLER
SISTEMA IDRÀULICO - ENFRIADOR ACEITE

silverhorn.co.uk