TEREXLIFT

Girolift 3514

CATALOGO PARTI DI RICAMBIO
SPARE PARTS CATALOGUE
CATALOQUE DE PIECES DETACHEES
ERSATZTEILKATALOG
CATALOGO DE PIEZAS DE REPUESTO

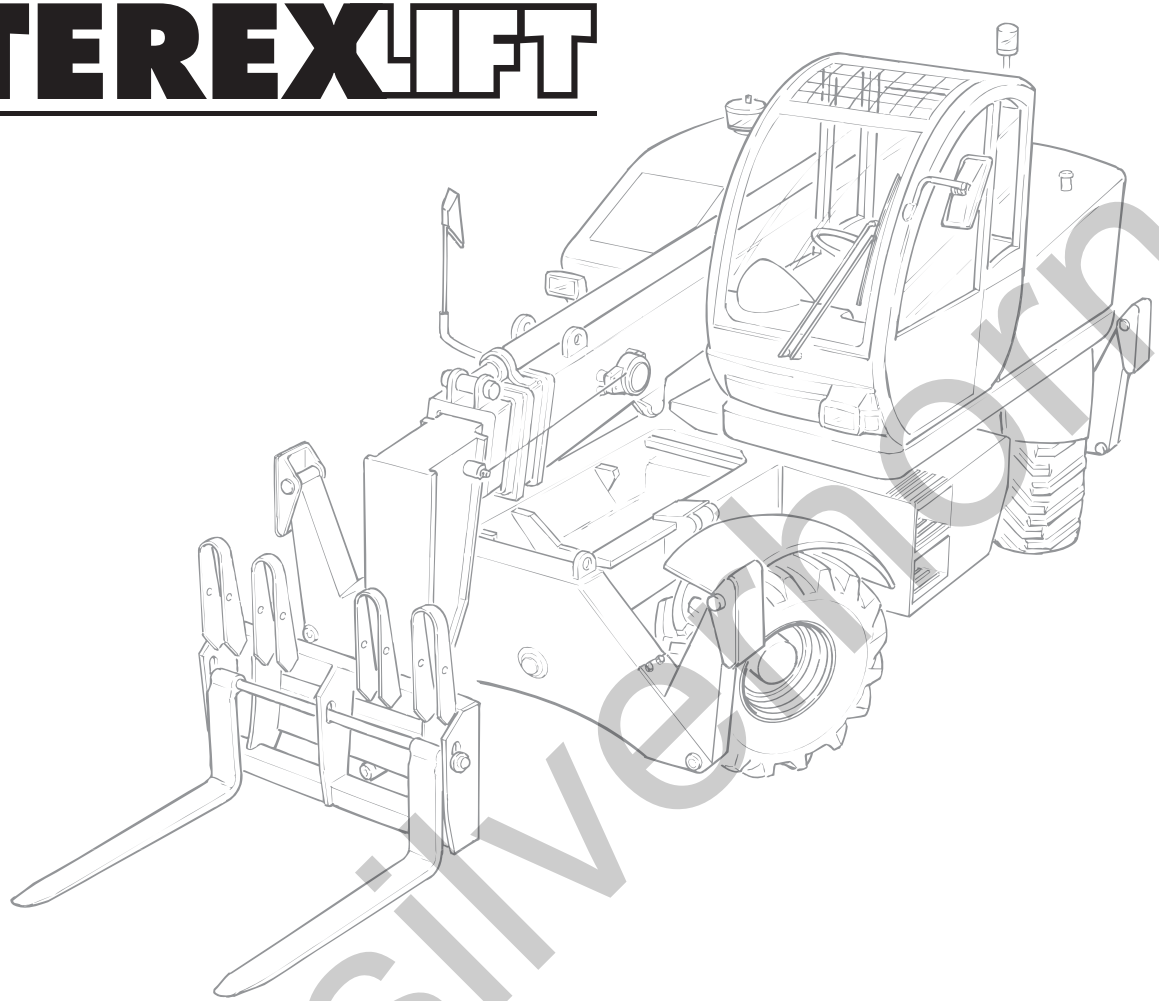

Part No	57.0400.5100
Rev. 6A	03/2008
From serial number	10295
To serial number	18904

TEREXLIFT srl - 06019 UMBERTIDE - ITALY - Tel. +39 075 941811 - Telefax +39 075 9415382

silverthorn.co.uk

TEREXLIFT S.r.l.
ZONA INDUSTRIALE I-06019 UMBERTIDE (PG) - ITALIA
Telefono +39 075 941811 - Telefax +39 075 9415382

TIMBRO DEL RIVENDITORE O DEL CENTRO DI ASSISTENZA AUTORIZZATO
STAMP OF AGENT OR AUTHORISED CUSTOMER SERVICE
CACHET DE L'AGENT OU DU CENTRE DE SERVICE APRES-VENTE AGREE
STEMPEL DES VERTRETERS ODER DES AUTORISIERTEN KUNDENDIENST-ZENTRUMS
SELLO DEL AGENTE O CENTRO DE ASISTENCIA AUTORIZADO

TEREXLIFT S.r.l.
Tutti i diritti riservati - Stampato in Italia
Nessuna parte di questo manuale può essere riprodotta, memorizzata in un sistema di archiviazione o trasmessa a terzi in qualsiasi forma o con qualsiasi mezzo, senza una preventiva autorizzazione scritta di TEREXLIFT S.r.l.
TEREXLIFT S.r.l si riserva il diritto di apportare in qualsiasi momento e senza preavviso, modifiche e miglioramenti ai suoi prodotti allo scopo di elevarne costantemente la qualità, pertanto anche questa pubblicazione può essere soggetta a modifiche.

TEREXLIFT S.r.l.
All rights reserved - Printed in Italy
Neither the whole of this document nor any individual portion there of may be reproduced, stored on an electronic filing system or transmitted to third parties in any form or by any means, without the prior written consent of TEREXLIFT S.r.l
The technical data contained in this document is indicative and not binding, insofar as TEREXLIFT S.r.l reserves the right to make modifications and improvements to its products at any time in order to enhance the quality thereof.

TEREXLIFT S.r.l.
Tous droits réservés - Imprimé en Italie
Il est interdit de procéder à la reproduction intégrale ou partielle de ce document, à sa mise en mémoire dans un système d'archives ou à sa transmission à des tiers sous n'importe quelle fomm sans l'autorisation écrite préalable de TEREXLIFT S.r.l
Les données techniques contenues dans ce document sont fournies à titre indicatif et non contraignant, dans la mesure où TEREXLIFT S.r.l se réserve le droit d'apporter en tout moment des modifications et des améliorations à ses produits pour en élever constamment la qualité.

TEREXLIFT S.r.l.
Alle Rechte vorbehalten - Gedruckt in Italien.
Das gesamte vorliegende Dokument und einzeine Teile davon dürfen ohne die vorherige, schriftliche Genchmigung von TEREXLIFT S.r.l in keiner Weise wiedergegeben, archiviert, gespeichert oder an Dritte weitergegeben werden.
Die im vorliegenden Dokument enthaltenen technischen Daten sind unverbindlich. Aufgrund der ständigen Qualitätsstelgerung behält sich TEREXLIFT S.r.l das Recht vor, jederzeit Änderungen und Verbesserungen an den Produkten vorzunchmen.

TEREXLIFT S.r.l.
Todos los derechos reservados - Impreso en Italia
Ninguna parte de esta publicación puede ser reproducida, almacenada o transmitida de ninguna forma, no por ningún medio, sin la previa autorización escrita por parte de TEREXLIFT S.r.l
Los datos técnicos contenidos en este documento son indicativos y no constituyen compromiso, ya que TEREXLIFT S.r.l se reserva el derecho de realizar en cualquier momento modificaciones y mejoras en sus productos con el obleto de incrementar constantemente su calidad.

silverhorn.co.uk

ITALIANO

INTRODUZIONE ..... pagina 4
DESCRIZIONE DELLA TAVOLA RICAMBI ..... pagina 6
SPIEGAZIONE DEI SIMBOLI USATI ..... pagina 9
ISTRUZIONI PER L'ORDINAZIONE DEI RICAMBI ..... pagina 10
INDICE DEI GRUPPI FUNZIONALI ..... pagina ..... a seguire
TAVOLE RICAMBI ..... pagina ..... a seguire
INDICE PROGRESSIVO DELLE TAVOLE ..... pagina ..... a seguire
INDICE SOMMARIZZATO DELLE PARTI DI RICAMBIO ..... pagina ..... a seguire

ENGLISH

INTRODUCTION ..... page 4
DESCRIPTION OF SPARE PARTS ILLUSTRATION ..... page 6
EXPLANATION OF SYMBOLS USED ..... page 9
ORDERING PARTS ..... page 10
INDEX OF MACHINE GROUPS AND ASSEMBLIES ..... page ..... and foll.
SPARE PART ILLUSTRATIONS ..... page ..... and foll.
NUMERICAL INDEX OF ILLUSTRATIONS ..... page ..... and foll.
SUMMARY INDEX OF SPARE PARTS ..... page ..... and foll.

FRANÇAIS

INTRODUCTION ..... page 4
DESCRIPTION DU TABLEAU DES PIECES DE RECHANGE ..... page 6
EXPLICATION DES SYMBOLES UTILISES ..... page 9
CONSIGNES POUR LA COMMANDE ..... page 10
INDEX DES GROUPES FONCTIONNELS DE LA MACHINE ..... page ..... à suivre
TABLEAU DES PIECES DE RECHANGE ..... page ..... à suivre
INDEX PROGRESSIF DES TABLEAUX DES PIECES
DE RECHANGE ..... page ..... à suivre
INDEX SOMMAIRE DES PIECES DE RECHANGE ..... page ..... à suivre

DEUTSCH

EINLEITUNG ..... Seite 4
BESCHREIBUNG DER ERSATZTEIL-ÜBERSICHT ..... Seite 6
ERKLÄRUNG DER VERWENDETEN SYMBOLE ..... Seite 9
ANWEISUNGEN FÜR DIE BESTELLUNG ..... Seite 10
VERZEICHNIS DER MASCHINENGRUPPEN ..... Seite ..... anschließend
ERSATZTEIL-ÜBERSICHTEN ..... Seite ..... anschließend
NUMMERNVERZEICHNIS DER ERSATZTEIL-ÜBERSICHTEN ..... Seite ..... anschließend
ZUSAMMENFASSUNG DER ERSATZTEILE ..... Seite ..... anschließend

ESPAÑOL

INTRODUCCION ..... página 4
DESCRIPCION DE LA TABLA DE RECAMBIOS ..... página 6
EXPLICACION DE LOS SIMBOLOS UTILIZADOS ..... página 9
INSTRUCCIONES DE PEDIDO ..... página 10
INDICE DE LOS GRUPOS FUNCIONALES DE LA MAQUINA ..... página ..... a cont.
TABLAS Y RECAMBIOS ..... página ..... a cont.
INDICE PROGRESIVO DE LAS TABLAS DE RECAMBIOS ..... página ..... a cont.
INDICE RESUMIDO DE LAS PARTES DE RECAMBIO ..... página ..... a cont.

silverhorn.co.uk

ITALIANO

- Questo catalogo è stato realizzato per consentire la ricerca e l'ordinazione delle parti di ricambio e per verificare la posizione di montaggio delle parti di ricambio a magazzino.
- Il catalogo è così composto: da pagina 4 a pagina 10 vi sono le istruzioni di consultazione e di ordinazione delle parti di ricambio; da pagina 11 in poi vi sono le vere e proprie pagine di consultazione del catalogo.
- Ogni macchina è suddivisa in gruppi funzionali, come illustrato a pagina 11, e ciascun gruppo può essere composto da una o più tavole in funzione della sua complessità.
- L'indice dei gruppi funzionali è la ***chiave di ricerca principale*** attraverso la quale si giunge alla tavola ricambi desiderata e, successivamente, alla parte desiderata.

  N.B. Le tavole ricambi sono presentate in ordine di codice progressivo (dal più basso al più alto): un utilizzatore esperto può consultare le tavole senza dover passare ogni volta dall'indice dei gruppi funzionali.
- Una ***chiave di ricerca secondaria*** è rappresentata dall'indice sommarizzato delle parti di ricambio, attraverso il quale é possibile fare il percorso inverso: dato cioè il codice del ricambio si può determinare la denominazione, in quali tavole è presente, in che quantità e in quale posizione è richiamato nell'illustrazione.
- L'indice delle tavole serve invece per avere un prospetto rapido di tutte le tavole ricambi presenti secondo l'ordine di impaginazione.
- Per ulteriori chiarimenti contattare il Servizio Assistenza Tecnica TEREXLIFT.

ENGLISH

- This catalogue has been designed to help you identify, locate and order replacement parts and to check the assembly position of the spare parts in stock.
- The catalogue is arranged as follows: pages 4 to 10 contain instructions on how to use the catalogue and order spare parts; the main body of the catalogue begins on page 11 and includes the various search indexes and the spare parts illustrations themselves.
- Each machine is divided into several functional groups or assemblies, as shown on page 11, and each functional group is in turn composed of one or more spare parts illustrations, depending on its complexity.
- The index of functional groups or assemblies is therefore ***the main search key*** you shouid use to locate the illustration you want and the specific part you require.

  N.B. The illustrations are presented in numerical sequence by their code number (from the lowest to the highest): an expert user can therefore consult them without having to go via the index of functional groups.
- ***A secondary search key*** is the summary index of spare parts which can be used to perform the process in reverse: i.e. given the spare part number you can identify the name of the part, the illustration in which it is shown, its quantity and its position number in the illustration.
- The index of illustrations is intended as a quick overview of all the illustrations included in the catalogue, in the order in which they appear.
- For more information, please contact the TEREXLIFT Customer Service.

FRANÇAIS

- Ce catalogue a été réalisé pour permettre la recherche et la commande de pièces de rechange et pour vérifier la position de montage des pièces de rechange en stock.
- Le catalogue est composé de la façon suivante: de la page 4 à la page 10, il contient les instructions pour la consultation et la commande des pièces de rechange; la page 11 et les pages suivantes constituent les pages de consultation à proprement parler, elles contiennent les index de recherche et les tableaux des pièces de rechange.
- Chaque machine est subdivisée en plusieurs groupes fonctionnels comme l'illustre la page 11 et chaque groupe fonctionnel est composé à son tour d'un ou de plusieurs tableaux de pièces de rechange, selon sa complexité.
- L'index des groupes fonctionnels est donc la ***clé de recherche principale*** à travers laquelle on arrive au tableau désiré puis à la pièce de rechange proprement dite.

  N.B. Les tableaux de pièces de rechange sont présentés en ordre de code progressif (du plus petit au plus grand): un utilisateur expert peut ainsi les consulter sans devoir passer par l'index des groupes fonctionnels.
- Une ***clé de recherche secondaire*** est représentée par l'index sommaire des pièces de rechange à travers lequel on peut effectuer le parcours inverse: connaissant le code de la pièce, on peut arriver à sa désignation exacte, au numéro du tableau où elle se trouve, à la quantité et au numéro de position de la pièce sur l'illustration.
- L'index des tableaux sert enfin à avoir une vision rapide de tous les tableaux de pièces de rechange présents, dans l'ordre de mise en page.
- Pour toute précision, contacter le Service Après Vente TEREXLIFT.

silverhorn.co.uk

DEUTSCH

- Dieser Katalog wurde erstellt, um Ihnen bei der Auffindung und Bestellung von Ersatzteilen zu helfen und um die MontagePosition der lagernden Ersatzteile prüfen zu können.
- Der Katalog ist folgendermaßen aufgebaut: von Seite 4 bis Seite 10 sind die Anweisungen darüber enthalten, wie der Katalog verwendet wird und wie Ersatzteile bestelltwerden; ab Seite 11 beginnt der eigentliche Katalog, darin finden Sie die Verzeichnisse zur Auffindung der Ersatzteile und die Ersakteil-Übersichten.
- Jede Maschine ist in mehrere Funktionsgruppen unterteilt - wie auf Seite 11 dargestellt wird - und je nach Größe besteht jede Funktionsgruppe wiederum aus einer oder mehreren Ersatztell-Übersichten.
- Das Verzeichnis der Funktionsgruppen ist der ***Hauptschlüssel zur Auffindung*** des Ersatzteils. Über dieses Verzeichnis kommt man zur gewünschten Ersakteil-Übersicht und anschließend zum erforderlichen Ersatzteil.

  N.B. Die Ersatztell-Übersichten sind fortlaufend numeriert (von der untersten zur obersten): Ein geschickter Benutzer geht direkt auf diese Übersichten über, ohne jedesmal im Verzeichnis der Funktionsgruppen nachzuschlagen.
- Die Ersatzteil-Zusammenfassung stellt die ***zweite Nachschlagehilfe*** dar. Ober die Zusammenfassung ist es möglich, in umgekehrter Reihenfolge vorzugehen: d.h. über den angeführten Ersakteil-Code kann der Name des Ersakteils, die Übersicht auf der er abgebildet ist, wie oft er vorkommt und seine Positions-Nummer auf der Ubersicht festgestellt werden.
- Mit dem Übersichts-Verzeichnis hat man einen schnellen Überblick auf alle vorhandenen Ersatzteil-Übersichten, in der Reihenfolge in der sie angeführt sind.
- Für weitere Infommationen wenden Sie sich bitte an den TEREXLIFT-Kundendienst.

ESPAÑOL

- Este catálogo ha sido realizado para permitir la búsqueda y la petición de las partes de recambio, y para verificar la posición de montaje de las partes de recambio del almacén.
- El catálogo está compuesto como a continuación: de la página 4 a la página 10 están las instrucciones de consulta y pedidos de las partes de recambio; a partir de la página 11, están las verdadera y propiamente dichas páginas de consulta del catálogo, y que comprenden los índices de búsqueda y las tablas de recambios verdadera y propiamente dichas.
- Cada máquina está subdividida en más de un grupo funcional, como se ilustra en la página 11, y cada grupo funcional está, a su vez, compuesto por una o más tablas de recambios según su complejidad.
- El índice de los grupos funcionales es por lo tanto ***la clave de búsqueda principal*** a través de la cual se llega a la tabla recambios deseada y sucesivamente a la parte de recambio.

  N.B. Las tablas de recambios se presentan en orden de código progresivo (del más bajo al más alto): un usuario experto puede, de este modo, consultar sin tener que pasar cada vez por el indice de los grupos funcionales.
- Una ***clave de búsqueda secundaria*** la representa el índice resumido de las partes de recambio, a través del cual esposible hacer el recorrido contrario: es decir, dado el código del recambio se puede determinar la denominación del recambio, en qué tabla recambios está, en qué cantidad y en qué número de posición está representado en la ilustración.
- El indice de las tablas sirve, al contrario, para tener una perspectiva rápida de todas las tablas de recambios presentes, según el orden de la página.
- Para mayores aclaraciones contactar el Servicio de Asistencia TEREXLIFT.

silverthorn.co.uk

TEREXLIFT

TELAIO DI BASE
BASIC FRAME
CHASSIS DE BASE
RAHMEN
BASTIDOR

Tavola 57.0000.5100 Rev. 1 04/2000

Pag. 1/1

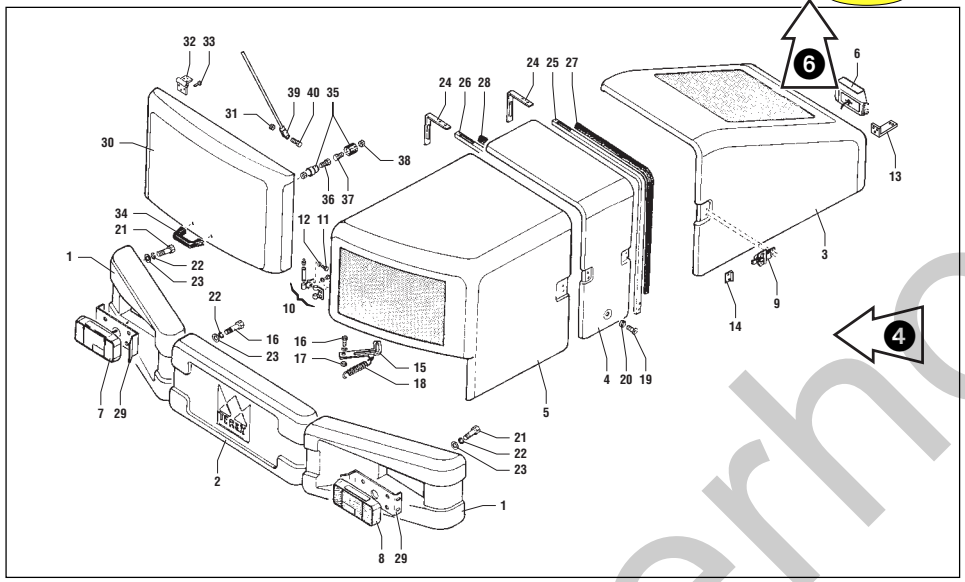

POS.	CODICE	Q.tà	DENOMINAZIONE	DESCRIPTION	DESIGNATION	BENENNUNG	DENOMINACIONES	Note A	Note B	Note C
1		4	COPERCHIO	COVER	COUVERCLE	DECKEL	TAPA			
2		2	BIELLA	CONNECTING ROD	BIELLE	PLEUEL	BIELA			M0000
2		2	BIELLA	CONNECTING ROD	BIELLE	PLEUEL	BIELA			M0001
3		12	VITE	SCREW	VIS	SCHRAUBE	TORNILLO			
4		12	RONDELLA ELASTICA	WASHER	RONDELLE	SCHEIBE	ARANDELA			
5		4	INGRASSATORE	GREASE NIPPLE	GRAISSEUR	FETTBUECHSE	ENGRASADOR			
6		2	DISTANZIALE	SPACER	ENTRETOISE	ABSTANDSTÜCK	SEPARADOR			
7		2	BOCCOLA	BUSHING	DOUILLE	BÜCHSE	CASQUILLO			
8		2	DISTANZIALE	SPACER	ENTRETOISE	ABSTANDSTÜCK	SEPARADOR			
9		6	DISTANZIALE	SPACER	ENTRETOISE	ABSTANDSTÜCK	SEPARADOR			
10		2	DISTANZIALE	SPACER	ENTRETOISE	ABSTANDSTÜCK	SEPARADOR			
11		2	DISTANZIALE	SPACER	ENTRETOISE	ABSTANDSTÜCK	SEPARADOR			
12		1	GUIDAFUNE	ROPEGUIDE	GUIDAGE DU CABLE	SEILFÜHRUNG	GUIA CABLE			
13		1	GUIDAFUNE	ROPEGUIDE	GUIDAGE DU CABLE	SEILFÜHRUNG	GUIA CABLE		*	
14		1	TESTATA BRACCIO	ARM HEAD	TETE BRAS	KOPF ARM	CABEZA BRAZO			
15		1	SPINA	PIN	CHEVILLE	STIFT	PERNO			
16		1	SPINA	PIN	CHEVILLE	STIFT	PERNO			
17		1	SPINA	PIN	CHEVILLE	STIFT	PERNO			
18		1	SPINA	PIN	CHEVILLE	STIFT	PERNO			
19		1	SPINA	PIN	CHEVILLE	STIFT	PERNO			
20		1	SPINA	PIN	CHEVILLE	STIFT	PERNO			
21		1	SPINA	PIN	CHEVILLE	STIFT	PERNO			
22		1	SPINA	PIN	CHEVILLE	STIFT	PERNO			
23		1	SPINA	PIN	CHEVILLE	STIFT	PERNO			
24		1	SPINA	PIN	CHEVILLE	STIFT	PERNO			
25		1	SPINA	PIN	CHEVILLE	STIFT	PERNO	◆		
26		1	SPINA	PIN	CHEVILLE	STIFT	PERNO			
27		1	SPINA	PIN	CHEVILLE	STIFT	PERNO			

1/1

Tavola 57.0000.5100 Rev. 1 04/2000

silverhorn.co.uk

ITALIANO

1 Titolo della tavola
2 Codice della tavola
3 Indice di revisione della tavola e relativa data di aggiornamento
4 Illustrazione (disegno esploso, disegno tecnico o fotografia)
5 ***NOTE***. E' composta da 3 colonne: Ⓐ, Ⓑ, Ⓒ
Colonna Ⓐ: con il simbolo ◆ vengono identificati i componenti che TEREXLIFT consiglia di tenere a magazzino
Colonna Ⓑ: vedi spiegazione simboli a pagina 9.
Colonna Ⓒ: identifica la validità della parte in base al n° di matricola della macchina (fino a matricola Ⓜ, a partire da matricola Ⓜ).
6 Numeri che indicano la progressione e la quantità di pagine in cui si sviluppa la distinta della tavola
7 Colonna ***POS.***: sono indicati i numeri di posizione delle parti di ricambio illustrate
8 Colonna ***CODICE***: sono indicati i codici TEREXLIFT di identificazione univoca delle parti di ricambio
9 Colonna ***Q.TA'***: sono indicati gli esatti quantitativi di parti di ricambio presenti in quella tavola
10 Colonna ***DENOMINAZIONE*** in 5 lingue: sono indicate le denominazioni sintetiche delle parti di ricambio.

ENGLISH

1 Title of illustration
2 Code number of illustration
3 Revision number of illustration and date of revision
4 Illustration (exploded drawing, technical drawing or photograph)
5 ***NOTES***: Consists of 3 columns: Ⓐ, Ⓑ, Ⓒ.
Column Ⓐ: symbol ◆ shows the parts that TEREXLIFT recommends to keep in stock.
Column Ⓑ: see symbol explanation on page 9.
Column Ⓒ: indicates the validity of the part depending on the serial number of the machine (until serial number Ⓜ, starting from serial number Ⓜ).
6 Numbers indicating the numerical sequence and total number of pages of the parts list
7 ***POS*** (position) column: indicating the position numbers of the parts illustrated
8 ***CODICE*** (part number) column: giving the TEREXLIFT code numbers that uniquely identify the replacements parts
9 ***Q.TA'*** (quantity) column: giving the exact quantities of the parts shown in the illustration
10 ***DENOMINAZIONE*** (description) column in 5 languages: giving the short names of the replacements parts.

FRANÇAIS

1 Titre du tableau
2 Code du tableau
3 Indice di revisione della tavola e relativa data di aggiornamento
4 Illustration (vue éclatée ou dessin technique ou photographie)
5 ***NOTES***. Formé de 3 colonnes: Ⓐ, Ⓑ, Ⓒ
Colonne Ⓐ: le symbole ◆ montre les composants dont TEREXLIFT conseille de garder un stock.
Colonne Ⓑ: voir l'explication des symboles à la page 9.
Colonne Ⓒ: Colonne C: indique la validité du composant en fonction du numéro de série de la machine (jusqu'au numéro de série Ⓜ, à partir du numéro de série Ⓜ).
6 Numéros indiquant la progression et la quantité de pages contenant la liste des pièces
7 Colonne ***POS.*** (position): elle contient les numéros de position des pièces de rechange illustrées
8 Colonne ***CODICE*** (code): elle contient les codes TEREXLIFT d'identification des pièces de rechange
9 Colonne ***Q.TA'*** (quantité): elle contient les quantités exactes des pièces présentes dans l'illustration
10 Colonne ***DENOMINAZIONE*** (désignation) en 5 langues: elle contient la désignation synthétique des pièces.

DEUTSCH

1 Name der Übersicht
2 Code der Übersicht
3 Revisions-Nr. der Übersicht und Datum der Revision
4 Abbildung (Explosionszeichnung oder technische Zeichnung oder Foto)
5 ***HINWEIS***. Er besteht aus 3 Spalten: Ⓐ, Ⓑ, Ⓒ
Spalte Ⓐ: Mit dem Symbol ◆ werden Komponenten bezeichnet, die TEREXLIFT auf Lager zu halten empfiehlt
Spalte Ⓑ: Siehe Erklärung der Symbole auf Seite 9.
Spalte Ⓒ: Gibt die Gültigkeit des Teils auf Grund der Fabriknummer der Maschine an (bis Fabriknummer Ⓜ, ab Fabriknummer Ⓜ).
6 Fortlaufende Nummer der Übersicht und Anzahl der Seiten, auf denen diese Übersicht dargestelit ist
7 Spalte ***POS.***: gibt die Positions-Nr. der dargestellten Ersatzteile an
8 Spalte ***CODICE*** (Code): gibt die TEREXLIFT-Code-Nummern an, mit der die Teile identifiziert werden
9 Spalte ***Q.TA'*** (Menge): gibt die genaue Menge der in der Übersicht dargesteliten Ersatzteile an
10 Spalte ***DENOMINAZIONE*** (Bezeichnung) (in 5 Sprachen): gibt die Bezeichnung des Ersatzteils an.

silverhorn.co.uk

ESPAÑOL

1 Título de la tabla
2 Código de la tabla
3 Indice de revisión de la tabla y respectiva fecha de puesta al día
4 llustración (dibujo en sección vertical o dibujo técnico o fotografía)
5 ***NOTAS***. Comprende 3 columnas: Ⓐ, Ⓑ, Ⓒ
Columna Ⓐ: el símbolo ◆ identifica los componentes que TEREXLIFT aconseja tener en almacén.
Columna Ⓑ: ver la explicación de los símbolos la página 9.
Columna Ⓒ: identifica la validez de la parte en función del n° di matrícula de la máquina (hasta n° di matrícula Ⓜ, desde n° di matrícula Ⓜ).
6 Números que indican la progresión y la cantidad de páginas en que se desarrolla la lista de la tabla
7 Columna ***POS.*** (posición): están los números de posición de las partes de recambio ilustradas
8 Columna ***CODICE*** (código): están los códigos TEREXLIFT de identificación unívoca de las partes de recambio
9 Columna ***Q.TA'*** (cantidad): están las cantidades exactas de las partes de recambio presentes en la tabla
10 Columna ***DENOMINAZIONE*** (denominación) en 5 idiomas: están las denom. sintéticas de las partes de recambio.

silverhorn.co.uk

ITALIANO

Parte di ricambio momentaneamente priva di codice.
Per identificarla occorre specificare nell'ordine: Codice della tavola, indice di revisione, numero di posizione (❷ + ❸ + ❼)

Parte di ricambio richiamata in altra tavola.
Per identificarla occorre riferirsi alla tavola ricambi il cui codice è riportato nella colonna denominazione ❿.

Parte di ricambio che contiene ulteriori esplosioni rappresentate in altra tavola.
Il codice della nuova tavola esplosa corrisponde al codice della parte di ricambio indicata nella colonna ❽.

Parte di ricambio il cui codice ha validità limitata: consultare il Servizio Assistenza Tecnica TEREXLIFT.

ENGLISH

Spare part temporarily without part number.
To identify the part you must specify on the order the illustration code number, revision number and position number. (❷ + ❸ + ❼)

Spare part cited in another illustration.
To identify the part you must reference the illustration whose code number is specified in the description column ❿.

Spare part containing other internal parts shown in another illustration.
The code corresponds to the part number specified in the part number column ❽.

Spare part whose number has limited validity: In this case contact the TEREXLIFT Customer Service.

FRANÇAIS

Pièce de rechange momentanément privée de code.
Pour l'identifier, il faut préciser dans l'ordre le code du tableau, le numéro de révision et le numéro de position (❷ + ❸ + ❼)

Pièce de rechange présente dans d'autres illustrations.
Pour l'identifier, il faut se référer au tableau dont le code est indiqué dans la colonne désignation ❿.

Pièce de rechange contenant d'autres pièces internes, représentées dans une autre illustration.
Le code correspond au code de la pièce de rechange en question, indiqué dans la colonne code ❽.

Pièce de rechange dont le code a une validité limitée: consulter le Service Après-vente TEREXLIFT.

DEUTSCH

Ersatzteil vorübergehend ohne Code.
Um den Ersatzteil identifizieren zu konnen, muß bei der Bestellung der Code der jeweiligen Übersicht, die Revisions-Nummer und die Positions-Nr. des Ersatzteils angegeben werden (❷ + ❸ + ❼)

Bei diesem Ersatzteil wird auf eine andere Übersicht verwiesen
Um diesen Ersatzteil zu identifizieren, muß man auf jene Ersatzteil-Übersicht Bezug nehmen, von der der Code in der Spalte Bezeichnung angeführt ist. ❿.

Ersatzteil, der weitere innere Ersatzteile beinhaltet, die auf einer anderen Übersicht abgebildet sind und deren Nummer in der Spalte Code ❽ angegeben ist.

Ersatzteile, deren Code eine beschränkte Gültigkeit haben: in diesem Fall wenden Sie sich an den TEREXLIFT- Kundendienst.

ESPAÑOL

Parte de recambio momentáneamente sin código.
Para identificarla hay que especificar en el pedido el código de la tabla, indice de revisión y el número de posición de la parte de recambio (❷ + ❸ + ❼)

Parte de recambio citada en otra tabla.
Para identificarla hay que referirse a la tabla recambios en cuyo código está representado en la columna denominación ❿.

Parte de recambio que contiene otras partes de recambio interiores representadas en otra tabla.
Le código corresponde al mismo código de la parte de recambio, representado en la columna código ❽.

Parte de recambio cuyo código tiene validez limitada: Consultar el Servicio Asistencia TEREXLIFT.

silverhorn.co.uk

ITALIANO

Per ordinare le parti di ricambio occorre fornire all'Ufficio Ricambi TEREXLIFT le seguenti indicazioni:

- **Modello, tipo e numero di matricola** della macchina, nonchè numero di codice e numero di revisione del catalogo ricambi (tutti questi dati sono riportati nella copertina del catalogo)
- **Codice** ❽, denominazione ❿ e quantità ❾ delle parti di ricambio che si intendono ordinare.

  Se alcune parti di ricambio non hanno codice (simbolo ✍ nella colonna ***NOTE*** Ⓑ) occorre indicare il codice completo della tavola (❷ + ❸) nella quale compaiono le parti di ricambio, ed il relativo numero di posizione (❼).
- Ragione Sociale, indirizzo completo e recapito telefonico di chi effettua l'ordinazione. Occorre inoltre specificare il luogo di destinazione della merce ed il mezzo di trasporto/vettore da utilizzare (in assenza di quest'ultima indicazione TEREXLIFT si riserva di scegliere il mezzo di trasporto/vettore più opportuno).

ENGLISH

To order spare parts you must provide the TEREXLIFT Spare Parts Dept. with the following information:

- **Model, type and serial number** of the machine, plus the spare parts catalogue code and revision number (all of this information is shown on the cover of the catalogue).
- **Part number** ❽, descfiption ❿ and quantity ❾ of the spare parts you wish to order.

  If any of the parts do not have a part number (symbol ✍ in the ***NOTE*** Ⓑ column) you must specity the complete code number of the illustration (❷ + ❸) in which the spare parts appear, together with their position number (❼).
- Company name, full address and telephone number of the party placing the order. You must also specify the address to which the parts should be sent and the mode of transpor/carrier to be used (if this last item of information is not given, TEREXLIFT reserves the fight to choose the most convenient mode of transpor/carrier).

FRANÇAIS

Pour commander les pièces de rechange, il faut fournir au Service Pièces Détachées TEREXLIFT les indications suivantes:

- **Modèle, type et n° de fabrication** de la machine, ainsi que le numéro de code et de révision du catalogue de pièces de rechange (toutes ces données figurent sur la couverture du catalogue).
- **Code** ❽, désignation ❿ et quantité ❾ des pièces de rechange que l'on désire commander.

  Si certaines pièces de rechange n'ont pas de code (symbole ✍ dans la colonne ***NOTE*** Ⓑ) il faut indiquer le code complet du tableau (❷ + ❸) dans lequel se trouvent les pièces de rechange et leur numéro de position (❼).
- Raison sociale, adresse complète et n° de téléphone de qui effectue la commande. Il faut préciser également l'adresse à laquelle expédier les pièces de rechange, ainsi que le moyen de transport et/ou le transporteur à utiliser (en l'absence d'indication à ce suiet, TEREXLIFT se réserve de choisir le moyen de transport et/ou le transporteur qui lui convient le mieux).

DEUTSCH

Bei der Bestellung von Ersatzteilen müssen dem TEREXLIFT-Ersatzteilbüro folgende Angaben gemacht werden:

- **Modell, Typ und Serien-Nr.** der Maschine, außerdem der Code des Ersatzteil-Katalogs und die Revisionsnummer (all diese Informationen sind auf dem Titelblatt des Katalogs angeführt).
- **Code** ❽, Bezeichnung ❿ und Menge ❾ der Ersatzteile, die man bestellen möchte.

  Wenn einige Ersatzteile keinen Code haben (Symbol ✍ in der Spalte ***NOTE*** Ⓑ) so muß die vollständige Nummer der Übersicht (❷ + ❸), in der der Ersatzteil vorkommt, und die Positions-Nr. (❼) angegeben werden.
- Außerdem muß die Adresse, an die die Ersatzteile geliefert werden sollen und das gewünschte Transportmittel/Transportunternehmen angeführt werden (wenn diese letzte Infommation nicht gegeben wird, behält sich TEREXLIFT vor, das am besten geeignete Transportmittel/ Transportunternehmen nach eigenem Emmessen zu wählen).

ESPAÑOL

Para pedir las partes de recambio hay que dar al Servicio Recambios TEREXLIFT las indicaciones siguientes:

- **Modelo, tipo y número de matricula** de la máquina, asi como el número de código y de revisión del catálogo recambios (todos estos datos están enumerados en la portada del catálogo).
- **Código** ❽, denominación ❿ y cantidad ❾ de las partes de recambio que se quieren pedir.

  Si algunas de las partes de recambio no tienen código (simbolo ✍ en la columna ***NOTE*** Ⓑ) hay que indicar el código comple to de la tabla (❷ + ❸) en la que aparecen las partes de recambio, y el respectivo número de posición (❼).
- Razón social, dirección completa y número de teléfono de quien efectúa el pedido.

  Hay que precisar también la dirección a la que enviar las partes de recambio y el medio de transporte/vehiculo a utilizar (en ausencia de esta última indicación TEREXLIFT se reserva la elección del medio de transporte/vehiculo más oportuno).

silvernorn.co.uk

ELENCO TAVOLE REVISIONATE - LIST OF REVISED TABLES - LISTE DES TABLEAUX REVISE
LISTE ÜBERARBEITETE TAFELN - LISTA TABLAS REVISADAS

N°	Data	Tavole interessate - Tables involved - Tableaux impliqués - Überarbeitete Tafeln - Tablas implicadas	Note
1	11/2004	**AG**: 604051-0, 604052-0.	
		EL: 602914-2, 603620-0.	
		RV: 603615-1, 603616-1, 603617-1.	
2	03/2005	**RV:** 603618-0.	
		EL: 603617-1.	
		AG: 604235-0.	
3			
4			
5	01/2006	**RV:** 603613-0.	
		EL: 602950-0, 602951-0, 602952-0, 602953-0, 602954-0, 602955-0, 602956-0.	
		AG: 604790-0, 604791-0, 604792-0, 604793-0, 604794-0, 604795-0, 604796-0, 604797-0, 604798-0, 604799-0, 604800-0,	
		604801-0.	
	04/2007	**RV**: 602920-2, 602929-2.	
	09/2007	**RV**: 603048-1, 604235-0.	
6	01/2008	**RV**: 602910-2, 602915-2, 602926-2, 602948-2, 604235-1.	
	03/2008	**RV**: 602911-2, 603613-1.	
7			
8			
9			
10			
11			

Legenda - Key - Légende - Erläuterungen - Leyenda:
AG: tavole aggiunte - added tables - tablaux ajoutés - hinzugefügte Tafeln - tablas añadidas.
EL: tavole eliminate - cancelled tables - tableaux éliminés - gestrichene Tafeln - tablas eliminadas.
RV: tavole revisionate - revised tables - tableaux révisés - geänderte Tafeln - tablas revisadas.

silverhorn.co.uk

N°	Data	Tavole interessate - Tables involved - Tableaux impliqués - Überarbeitete Tafeln - Tablas implicadas	Note
12			
13			
14			
15			
16			
17			
18			
19			
20			
21			
22			
23			
24			
25			
26			
27			
28			
29			
30			
31			
32			
33			
34			

Legenda - Key - Légende - Erläuterungen - Leyenda:
AG: tavole aggiunte - added tables - tablaux ajoutés - hinzugefügte Tafeln - tablas añadidas.
EL: tavole eliminate - cancelled tables - tableaux éliminés - gestrichene Tafeln - tablas eliminadas.
RV: tavole revisionate - revised tables - tableaux révisés - geänderte Tafeln - tablas revisadas.

silverhorn.co.uk

INDICE DEI GRUPPI FUNZIONALI DELLA MACCHINA
INDEX OF MACHINE GROUPS AND ASSEMBLIES
INDEX DES GROUPES FONCTIONNELS DE LA MACHINE
VERZEICHNIS DER MASCHINENGRUPPEN
INDICE DE LOS GRUPOS FUNCIONALES DE LA MAQUINA

TEREX LIFT

silvermorn.co.uk

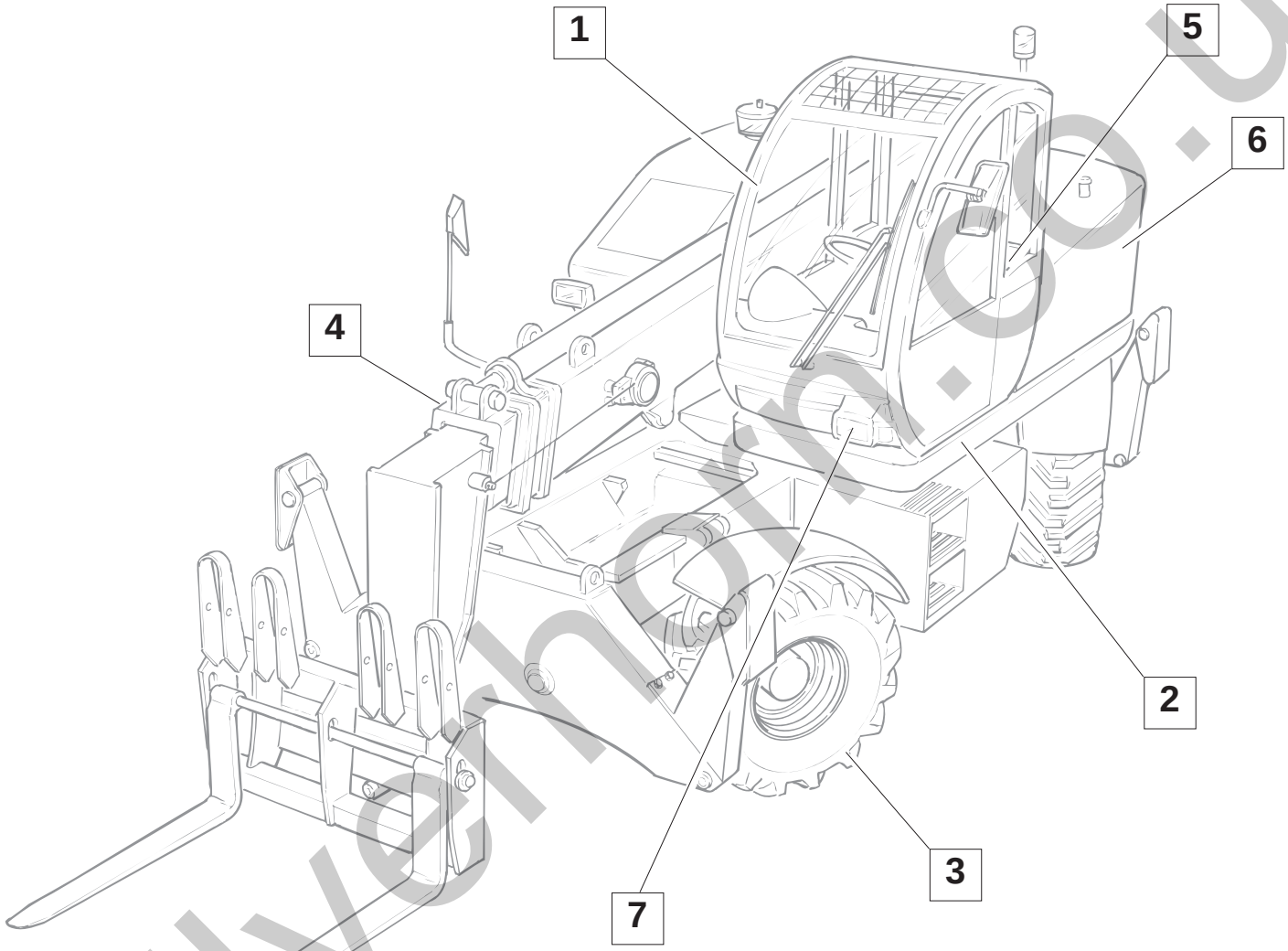

silverhorn.co.uk

1

GRUPPO CABINA E POSTO DI COMANDO
CAB AND CONTROL PLACE UNIT
GROUPE CABINE ET PLACE DE COMMANDE
KABINE UND BEDIENUNGSTAND
GRUPO CABINA Y PUESTO DE CONTROL

603615 - 1 **CRUSCOTTO**
DASHBOARD
TABLEAU DE BORD
INSTRUMENTENBRETT
TABLERO DE MANDOS

603616 - 1 **CABINA - 1**
CAB
CABINE
KABINE
CABINA

603618 - 1 **RISCALDATORE CABINA**
CAB HEATER
CHAUFFAGE CABINE
KABINENHEIZUNG
CALEFACCIÓN CABINA

604051 - 0 **PLANCIA STRUMENTI E SPIE**
INSTRUMENTS AND LIGHTS PANEL
TABLEAU D'INSTRUMENTS ET VOYANTS
BEDIENUNGSPULT UND KONTROLLLEUCHTEN
TABLERO DE MANDOS Y LUCES DE AVISO

604235 - 2 **CABINA - 2**
CAB
CABINE
KABINE
CABINA

2

GRUPPO TELAIO E ROTAZIONE TORRETTA
FRAME AND TURRET ROTATION UNIT
GROUPE CHASSIS ET ROTATION TOURELLE
HAUPTGESTELL UND DREHUNG DREHKOPF-AGGREGAT
GRUPO TELAR Y ROTACION TORRE

53.0600.0500 - 0 **CILINDRO LIVELLAMENTO DX**
RIGHT SWAY CYLINDER
VERIN DE NIVELLEMENT DROITE
RECHTER NIVELLERINGSZYLINDER
CILINDRO NIVELACIÓN DERECHO

53.0600.0600 - 0 **CILINDRO LIVELLAMENTO SX**
LEFT SWAY CYLINDER
VERIN DE NIVELLEMENT GAUCHE
LINKER NIVELLERINGSZYLINDER
CILINDRO NIVELACIÓN IZQUIERDO

silverhorn.co.uk

53.0800.0200 - 0

CILINDRO STABILIZZATORI ANTERIORE DESTRO / POSTERIORE SINISTRO
FRONT RIGHT/REAR LEFT OUTRIGGER CYLINDER
CYLINDRE STABILISATEUR AVANT DROIT/ARRIERE GAUCHE
STABILITÄTSSTUZENZYLINDER VORNE RECHTS/HINTEN LINKS
CILINDRO ESTABILIZADOR ANTERIOR DERECHO/POSTERIOR IZQUIERDO

53.0800.0300 - 0

CILINDRO STABILIZZATORI ANTERIORE SINISTRO / POSTERIORE DESTRO
FRONT LEFT/REAR RIGHT OUTRIGGER CYLINDER
CYLINDRE STABILISATEUR AVANT GAUCHE/ARRIERE DROIT
STABILITÄTSSTUZENZYLINDER VORNE LINKS/HINTEN RECHTS
CILINDRO ESTABILIZADOR ANTERIOR IZQUIERDO/POSTERIOR DERECHO

53.1000.0100 - 0

CILINDRO BLOCCO ROTAZIONE TORRETTA
TURRET ROTATION LOCKING CYLINDER
CYLINDRE BLOCAGE ROTATION TOURELLE
ZYLINDER DREHSPERRE DREHKRANZ
CILINDRO BLOQUEO ROTACIÓN TORRE

602836 - 1

GIUNTO GIREVOLE
ROTATING JOINT
JOINT PIVOTANT
DREHKUPPWNG
JUNTA GIRATORIA

602910 - 3

TELAIO DI BASE
BASIC FRAME
CHASSIS DE BASE
RAHMEN
BASTIDOR

602911 - 3

TORRETTA
COLUMN
COLONNE
TURM
COLUMNA

602912 - 2

GRUPPO CARTER MOTORE
ENGINE CASING UNIT
GROUPE CARTER MOTEUR
GRUPPE MOTORGEHÄUSE
GRUPO CÁRTER MOTOR

silverhorn.co.uk

3

GRUPPO TRASMISSIONE
TRANSMISSION UNIT
GROUPE TRANSMISSION
ANTRIEB-AGGREGAT
GRUPO TRASMISIÓN

602913 - 2 **IMPIANTO IDRAULICO - FRENO DI SERVIZIO**
HYDRAULIC SYSTEM - SERVICE BRAKE
SYSTEME HYDRAULIQUE - FREINS DE SERVICE
HYDRAULIKANLAGE - BREMSE
INSTALACIÓN HIDRÁULICA - FRENO DE SERVICIO

602916 - 2 **IMPIANTO IDRAULICO - SFILO STABILIZZATORI**
HYDRAULIC SYSTEM - STABILIZER EXTENSIONS
SYSTEME HYDRAULIQUE - DEPLOIEMENT STABILISATEURS
HYDRAULIKANALAGE - AUSSCHUB ABSTÜTZUNGEN
INSTALACIÓN HIDRÁULICA - EXTENSIÓN ESTABILIZADORES

602920 - 3 **IMPIANTO IDRAULICO - ROTAZIONE TORRETTA**
HYDRAULIC SYSTEM - TURRET ROTATION
SYSTEME HYDRAULIQUE - ROTATION TOURELLE
HYDRAULISCHES SYSTEM - DREHUNG DREHKOPF
SISTEMA HIDRÁULICO - ROTACION TORRE

602923 - 2 **IMPIANTO IDRAULICO - BLOCCAGGIO ROTAZIONE TORRETTA**
HYDRAULIC SYSTEM - TURRET ROTATION LOCKING
SYSTEME HYDRAULIQUE - ARRET ROTATION TOURELLE
HYDRAULIKANLAGE - SPERRE TURMDREHUNG
INSTALACIÓN HIDRÁULICA - BLOQUEO ROTACIÓN TORRE

602915 - 3 **IMPIANTO IDRAULICO - LIVELLAMENTO ASSALI**
HYDRAULIC SYSTEM - AXLE LEVELLING
SYSTEME HYDRAULIQUE - NIVELLEMENT ESSIEUX
HYDRAULIKANLAGE - ACHSENNIVELLIERUNG
INSTALACIÓN HIDRÁULICA - NIVELACIÓN EJES

602917 - 2 **IMPIANTO IDRAULICO - TRASMISSIONE**
HYDRAULIC SYSTEM - TRANSMISSION
SYSTEME HYDRAULIQUE - TRANSMISSION
HYDRAULISCHES SYSTEM - TRASMISSION
SISTEMA HIDRÁULICO - TRANSMISIÓN

602918 - 2 **IMPIANTO IDRAULICO - CAMBIO**
HYDRAULIC SYSTEM - GEARBOX
SYSTEME HYDRAULIQUE - BOITE DE VITESSE
HYDRAULIKANALAGE - WECHSELGETRIEBE
INSTALACIÓN HIDRÁULICA - CAMBIO

silverhorn.co.uk

602919 - 2 **IMPIANTO IDROGUIDA**
POWER STEERING SYSTEM
SYSTEME DIRECTION ASSISTEE
HYDRAULIKSTEUERUNGSYSTEM
SISTEMA DIRECCION HIDRAULICA

602932 - 2 **TRASMISSIONE E RUOTE**
TRANSMISSION AND WHEELS
TRANSMISSION ET ROUES
ANTRIEB UND RÄDER
TRANSMISIÓN Y RUEDAS

602949 - 0 **RIDUTTORE**
REDUCTION GEAR
REDUCTEUR
REDUKTIONSGETRIEBE
REDUCTOR

604790 - 0 **ASSALE ANTERIORE - SCATOLA DIFFERENZIALE**
FRONT AXLE - DIFFERENTIAL CASE
ESSIEU AVANT - CARTER DE DIFFERENTIEL
VORDERACHSE - AUSGLEICHSGEHÄUSE
EJE DELANTERO - ALOJAMENTO DEL DIFERENCIAL

604791 - 0 **ASSALE ANTERIORE - DIFFERENZIALE**
FRONT AXLE - DIFFERENTIAL GEAR
ESSIEU AVANT - DIFFERENTIEL
VORDERACHSE - DIFFERENTIAL
EJE DELANTERO - DIFERENCIAL

604792 - 0 **ASSALE ANTERIORE - ASSALE STERZANTE**
FRONT AXLE - STEERING AXLE
ESSIEU AVANT - ESSIEU BRAQUANT
VORDERACHSE - LENKACHSE
EJE DELANTERO - EJE DE DIRECCIÓN

604793 - 0 **ASSALE ANTERIORE - FRENO**
FRONT AXLE - BRAKE
ESSIEU AVANT - FREIN
VORDERACHSE - BRENSE
EJE DELANTERO - FRENO

silverhorn.co.uk

604794 - 0 **ASSALE ANTERIORE - CILINDRO STERZO**
FRONT AXLE - STEERING CYLINDER
ESSIEU AVANT - VERIN DIRECTION
VORDERACHSE - ZYLINDER LENKUNG
EJE DELANTERO - CILINDRO DIRECTIÓN

604795 - 0 **ASSALE POSTERIORE - SUPPORTO ARTICOLAZIONE**
REAR AXLE - SUPPORT
ESSIEU ARRIERE - SUPPORT
HINTERACHSE - LAGER
EJE TRASERO - SOPORTE

604796 - 0 **ASSALE POSTERIORE - SCATOLA DIFFERENZIALE**
REAR AXLE - DIFFERENTIAL CASE
ESSIEU ARRIERE - CARTER DE DIFFERENTIEL
HINTERACHSE - AUSGLEICHSGEHÄUSE
EJE TRASERO - ALOJAMENTO DEL DIFERENCIAL

604797 - 0 **ASSALE POSTERIORE - DIFFERENZIALE**
REAR AXLE - DIFFERENTIAL GEAR
ESSIEU ARRIERE - DIFFERENTIEL
HINTERACHSE - DIFFERENTIAL
EJE TRASERO - DIFERENCIAL

604798 - 0 **ASSALE POSTERIORE - ASSALE STERZANTE**
REAR AXLE - STEERING AXLE
ESSIEU ARRIERE - ESSIEU BRAQUANT
HINTERACHSE - LENKACHSE
EJE TRASERO - EJE DE DIRECCIÓN

604799 - 0 **ASSALE POSTERIORE - FRENO**
REAR AXLE - BRAKE
ESSIEU ARRIERE - FREIN
HINTERACHSE - BRENSE
EJE TRASERO - FRENO

604800 - 0 **ASSALE POSTERIORE - CILINDRO STERZO**
REAR AXLE - STEERING CYLINDER
ESSIEU ARRIERE - VERIN DIRECTION
HINTERACHSE - ZYLINDER LENKUNG
EJE TRASERO - CILINDRO DIRECTIÓN

silverhorn.co.uk

4

GRUPPO BRACCIO TELESCOPICO
TELESCOPIC BOOM UNIT
GROUPE ARM TELESCOPIQUE
GRUPPE AUSLEGER
GRUPO BRAZO TELESCÓPICO

604801 - 0
ASSALE POSTERIORE - SUPPORTO ARTICOLAZIONE
REAR AXLE - SUPPORT
ESSIEU ARRIERE - SUPPORT
HINTERACHSE - LAGER
EJE TRASERO - SOPORTE

53.0000.0600 - 0
CILINDRO SOLLEVAMENTO
LIFTING JACK
VERIN DE LEVAGE
HEBEBOCK
GATO DE IZAR

53.0100.0000 - 0
CILINDRO SFILO
EXTENSION CYLINDER
VERIN EXTENSION
ZYLINDER AUSSCHUB
CILINDRO EXTENSIÓN

53.0200.0000 - 0
CILINDRO SFILO
EXTENSION CYLINDER
VERIN EXTENSION
ZYLINDER AUSSCHUB
CILINDRO EXTENSIÓN

53.0300.0700 - 0
CILINDRO EQUILIBRIO
COMPENSATION CYLINDER
CYLINDRE DE COMPENSATION
AUSGLEICHZYLINDER
CILINDRO DE COMPENSACIÓN

53.0400.0000 - 0
CILINDRO ARTICOLAZIONE FORCHE
FORKS ARTICULATION CYLINDER
CYLINDRE ARTICULATION FOURCHES
ZYLINDER GABELGELENK
CILINDRO ARTICULACIÓN HORQUILLAS

53.0500.0000 - 0
CILINDRO BLOCCO ATTREZZATURE
ATTACHMENT LOCKING CYLINDER
CYLINDRE BLOCAGE EQUIPEMENTS
ZYLINDER SPERRE AUSRÜSTUNGEN
CILINDRO BLOQUEO HERRAMIENTAS

silverhorn.co.uk

602926 - 3 **IMPIANTO IDRAULICO - EQUILIBRIO FORCHE**
HYDRAULIC SYSTEM - FORK BALANCING
SYSTEME HYDRAULIQUE - BALANCEMENT FOURCHES
HYDRAULIKANLAGE - GLEICHGEWICHT GABELN
INSTALACIÓN HIDRÁULICA - EQUILIBRIO HORQUILLAS

602927 - 2 **IMPIANTO IDRAULICO - SOLLEVAMENTO**
HYDRAULIC SYSTEM - LIFTING
INSTALLATION HYDRAULIQUE - LEVAGE
HYDRAULIKANLAGE - ANHEBEN
INSTALACIÓN HIDRÁULICA - LEVANTAMIENTO

603080 - 1 **FORCHE RIBALTABILI**
FORKS
FOUCHES
GABEL
HORQUILLAS

603082 - 1 **DISPOSITIVI DI BLOCCAGGIO PER TRASPORTO**
TRANSPORT LOCKING DEVICES
DISPOSITIFS DE BLOCAGE POUR TRANSPORT
SPERRVORRICHTUNGEN FÜR TRANSPORT
DISPOSITIVOS DE BLOQUEO PARA TRANSPORTE

603610 - 0 **GRUPPO ARTICOLAZIONE**
COUPLING UNIT
GROUPE ARTICULATION
GELENKGRUPPE
GRUPO ARTICULACIÓN

603611 - 0 **IMPIANTO IDRAULICO - BLOCCAGGIO ATTREZZI**
HYDRAULIC SYSTEM - IMPLEMENT LOCKING
SYSTEME HYDRAULIQUE - BLOCAGE OUTILS
HYDRAULIKANLAGE - BLOCKIERUNG ANBAUGERÄTE
INSTALACIÓN HIDRÁULICA - BLOQUEO HERRAMIENTAS

603612 - 0 **FORCHE**
FORKS
FOUCHES
GABEL
HORQUILLAS

silverhorn.co.uk

5 **GRUPPO ANTIRIBALTAMENTO**
OVERLOAD WARNING UNIT
GROUPE ANTICAPOTAGE
KIPPSICHERUNG
GRUPO ANTIVUELCO

6 **GRUPPO MOTORE DIESEL**
DIESEL ENGINE UNIT
GROUPE MOTEUR DIESEL
GRUPPE DIESELMOTOR
GRUPO MOTOR DIESEL

603613 - 2 **BRACCIO**
ARM
BRAS
ARM
BRAZO

603614 - 0 **IMPIANTO IDRAULICO - SFILO BRACCIO**
HYDRAULIC SYSTEM - BOOM EXTENSION
SYSTEME HYDRAULIQUE - DEPLOIEMENT BRAS
HYDRAULIKANLAGE - AUSSCHUB AUSLEGER
INSTALACIÓN HIDRÁULICA - EXTENSIÓN BRAZO

603619 - 0 **IMPIANTO IDRAULICO - SERVIZI**
HYDRAULIC SYSTEM - AUXILIARY CIRCUIT
SYSTEME HYDRAULIQUE - CIRCUITS AUXILIAIRES
HYDRAULIKANLAGE - HILFSMOTOREN
INSTALACIÓN HIDRÁULICA - SERVICIOS

602948 - 3 **GRUPPO ANTIRIBALTAMENTO**
OVERLOAD WARNING UNIT
GROUPE ANTICAPOTAGE
KIPPSICHERUNG
GRUPO ANTIVUELCO

602921 - 2 **IMPIANTO IDRAULICO - RADIATORE**
HYDRAULIC SYSTEM - OIL COOLER
SYSTEME HYDRAULIQUE - RADIATEUR
HYDRAULISCHES SYSTEM - STRAHLER
SISTEMA HIDRÁULICO - RADIADOR

602922 - 2 **IMPIANTO ASPIRAZIONE POMPE IDRAULICHE**
SUCTION SYSTEM HYDRAULIC PUMPS
SYSTEME D'ASPIRATION POMPES HYDRAULIQUES
ANSAUGSYSTEM HYDRAULISCHE PUMPEN
SISTEMA ASPIRACION BOMBAS HIDRAULICAS

silverhorn.co.uk

7

GRUPPO MATERIALE ELETTRICO
ELECTRIC INSTALLATION UNIT
GROUPE INSTALLATION ELECTRIQUE
ELEKTROANLAGE-AGGREGAT
GRUPO INSTALACION ELECTRICA

602929 - 3 **MOTORE DIESEL - IMPIANTO DI SCARICO - ACCELERATORE**
DIESEL ENGINE - EXHAUST SYSTEM - ACCELERATOR
MOTEUR DIESEL - SYSTEME DECHARGE - ACCELERATEUR
DIESELMOTOR - MOTOR ABLASS - BESCHLEUNIGER
MOTOR DIESEL - SISTEMA DESCARGA - ACELERADOR

602930 - 3 **MOTORE DIESEL - IMPIANTO DI RAFFREDDAMENTO MOTORE**
DIESEL ENGINE - ENGINE COOLING SYSTEM
MOTEUR DIESEL - SYSTEME DE REFROIDDISSEMENT MOTEUR
DIESELMOTOR - KÜHLUNGSSYSTEM MOTOR
MOTOR DIESEL - INSTALACION DE ENFRIAMENTO MOTOR

603048 - 2 **MATERIALE ELETTRICO**
ELECTRIC INSTALLATION
INSTALLATION ELECTRIQUE
ELEKTROANLAGE
INSTALACION ELECTRICA

603505 - 0 **SCATOLA PORTAFUSIBILI**
FUSE HOLDING BOX
BOITE PORTE FUSIBLES
SICHERUNGSGEHÄUSE
CAJA DE FUSIBLES

silverhorn.co.uk

Pagina lasciata intenzionalmente bianca
Intentionally blank page
Page laissée blanche intentionnellement
Absichtlich leer gelassene Seite
Página intencionalmente vacía

silverhorn.co.uk

TAVOLE RICAMBI
SPARE PART ILLUSTRATIONS
TABLEAU DES PIECES DE RECHANGE
ERSATZTEIL-ÜBERSICHTEN
TABLAS Y RECAMBIOS

TEREX LIFT

silvernorn.co.uk

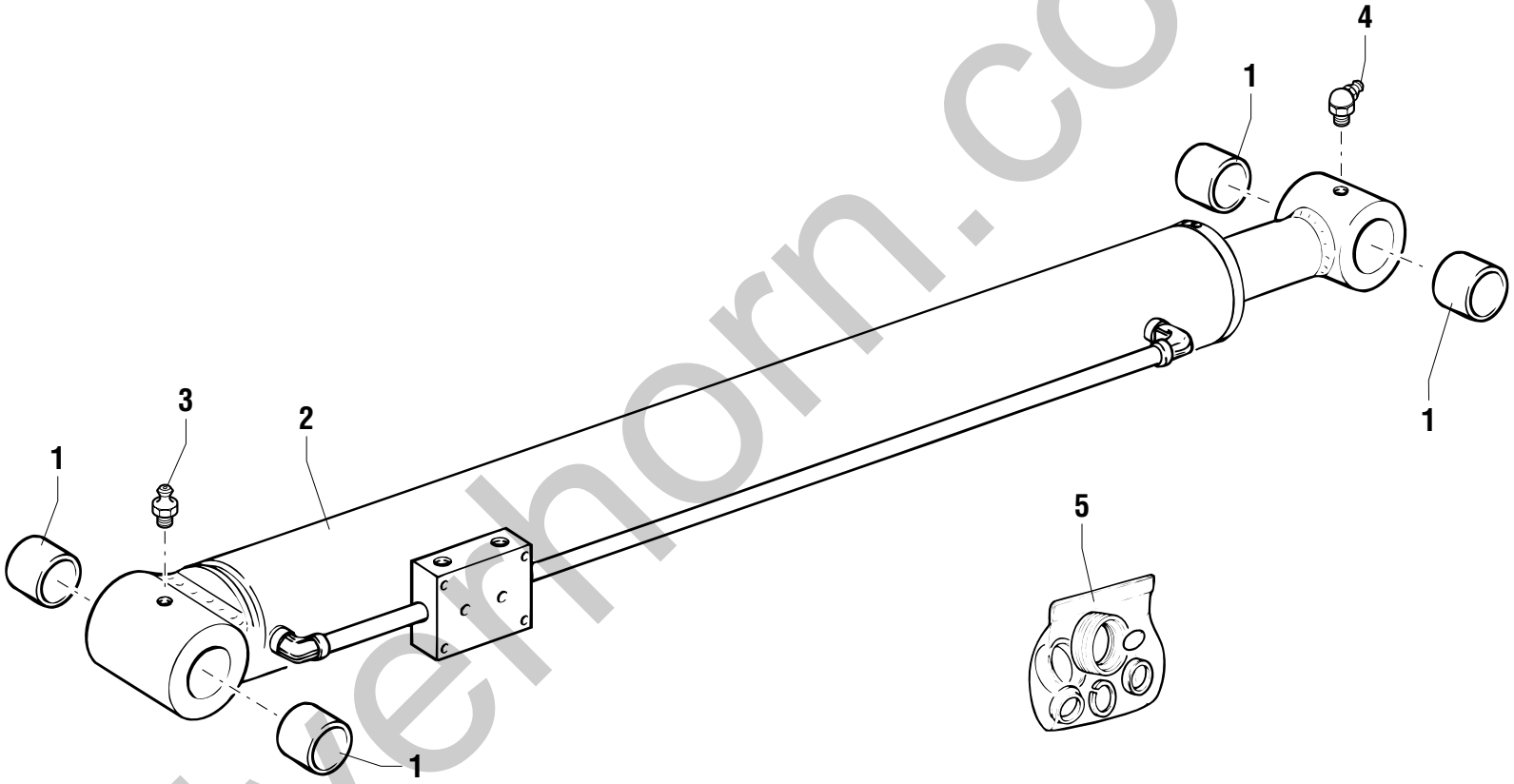

silverhorn.co.uk

POS.	CODICE	Q.tà	DENOMINAZIONE	*DESCRIPTION*	*DESIGNATION*	*BENENNUNG*	*DENOMINACIONES*	NOTE Ⓐ	Ⓑ	Ⓒ
1	09.0801.0012	4	BOCCOLA	BUSHING	DOUILLE	BÜCHSE	CASQUILLO			
2	53.0000.0600	1	CILINDRO SOLLEVAMENTO	LIFTING JACK	VERIN DE LEVAGE	HEBEBOCK	GATO DE IZAR			
3	02.0117.0101	1	INGRASSATORE	GREASE NIPPLE	GRAISSEUR	FETTBÜCHSE	ENGRASADOR			
4	02.0117.0119	1	INGRASSATORE	GREASE NIPPLE	GRAISSEUR	FETTBÜCHSE	ENGRASADOR			
5	640826	1	KIT GUARNIZIONI	JOINT KIT	KIT DE JOINT	DICHTUNG-KIT	KIT JUNTAS			

silverhorn.co.uk

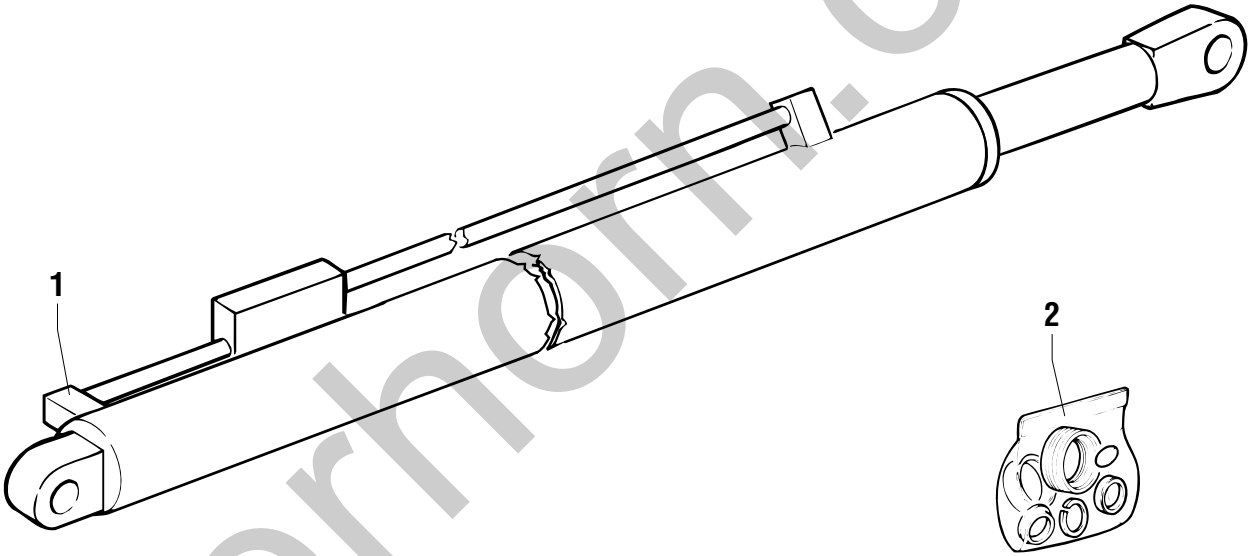

silverhorn.co.uk

POS.	CODICE	Q.tà	DENOMINAZIONE	*DESCRIPTION*	*DESIGNATION*	*BENENNUNG*	*DENOMINACIONES*	NOTE Ⓐ	Ⓑ	Ⓒ
1	53.0100.0000	1	CILINDRO SFILO	EXTENSION CYLINDER	VERIN EXTENSION	ZYLINDER AUSSCHUB	CILINDRO EXTENSIÓN			
2	640101	1	KIT GUARNIZIONI	JOINT KIT	KIT DE JOINT	DICHTUNG-KIT	KIT JUNTAS			

silverhorn.co.uk

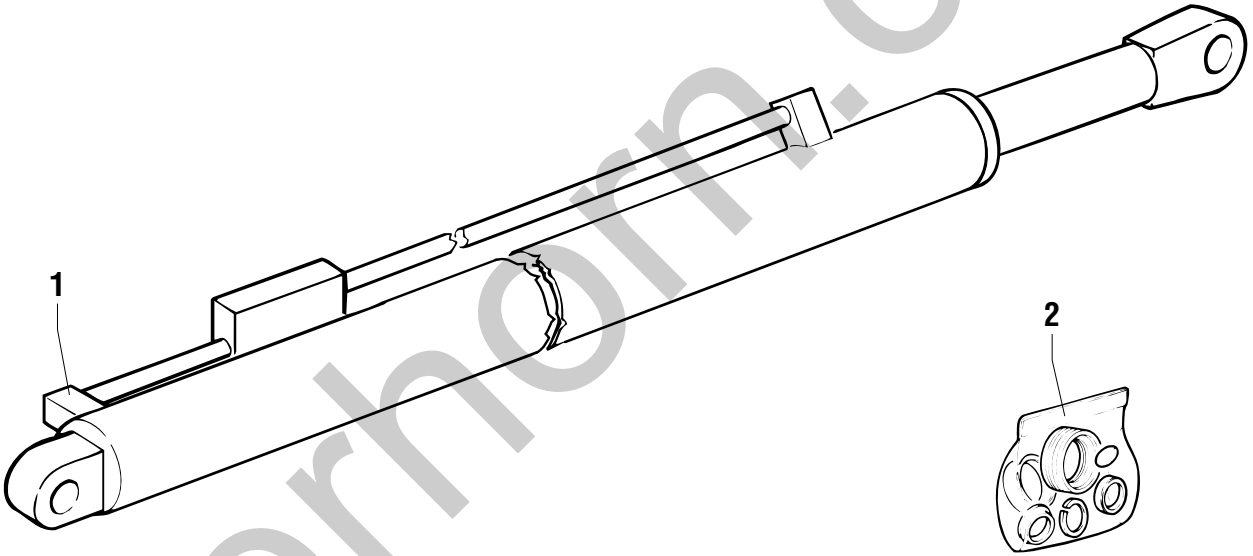

silverhorn.co.uk

POS.	CODICE	Q.tà	DENOMINAZIONE	*DESCRIPTION*	*DESIGNATION*	*BENENNUNG*	*DENOMINACIONES*	NOTE Ⓐ	Ⓑ	Ⓒ
1	53.0200.0000	1	CILINDRO SFILO	EXTENSION CYLINDER	VERIN EXTENSION	ZYLINDER AUSSCHUB	CILINDRO EXTENSIÓN			
2	640102	1	KIT GUARNIZIONI	JOINT KIT	KIT DE JOINT	DICHTUNG-KIT	KIT JUNTAS			

silverhorn.co.uk

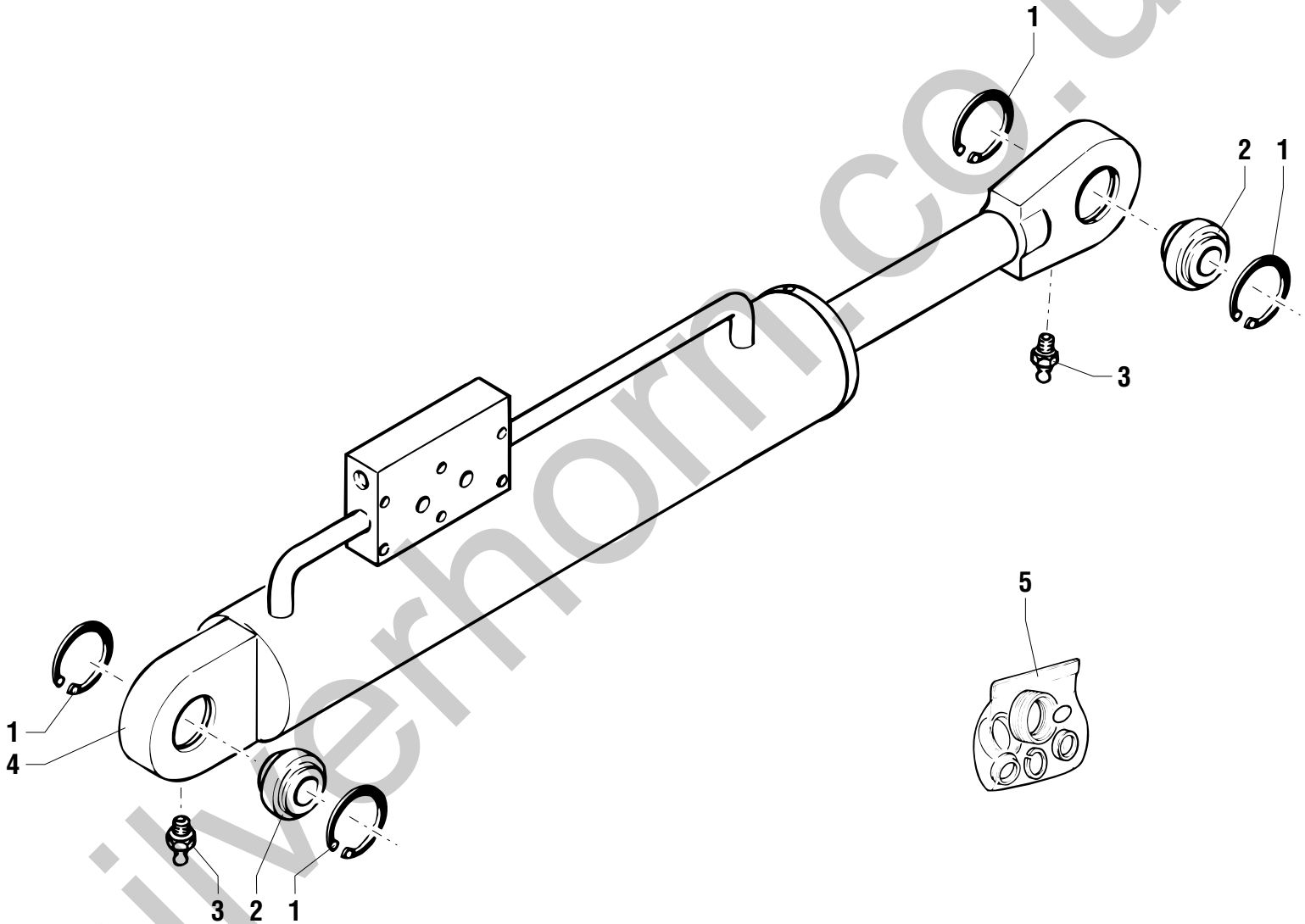

silverhorn.co.uk

POS.	CODICE	Q.tà	DENOMINAZIONE	*DESCRIPTION*	*DESIGNATION*	*BENENNUNG*	*DENOMINACIONES*	NOTE Ⓐ	Ⓑ	Ⓒ
1	632959	4	ANELLO ELASTICO	SNAP RING	ANNEAU RESSORT	SICHERUNGSRING	ANILLO ELASTICO			
2	902935	2	SNODO SFERICO	BALL JOINT	JOINT A ROTULE	KUGELGELENK	ARTICULACION DE BOLA			
3	02.0117.0101	2	INGRASSATORE	GREASE NIPPLE	GRAISSEUR	FETTBÜCHSE	ENGRASADOR			
4	53.0300.0700	1	CILINDRO EQUILIBRIO	COMPENSATION CYLINDER	CYLINDRE DE COMPENSATION	AUSGLEICHZYLINDER	CILINDRO DE COMPENSACIÓN			
5	636455	1	KIT GUARNIZIONI	JOINT KIT	KIT DE JOINT	DICHTUNG-KIT	KIT JUNTAS			

silverhorn.co.uk

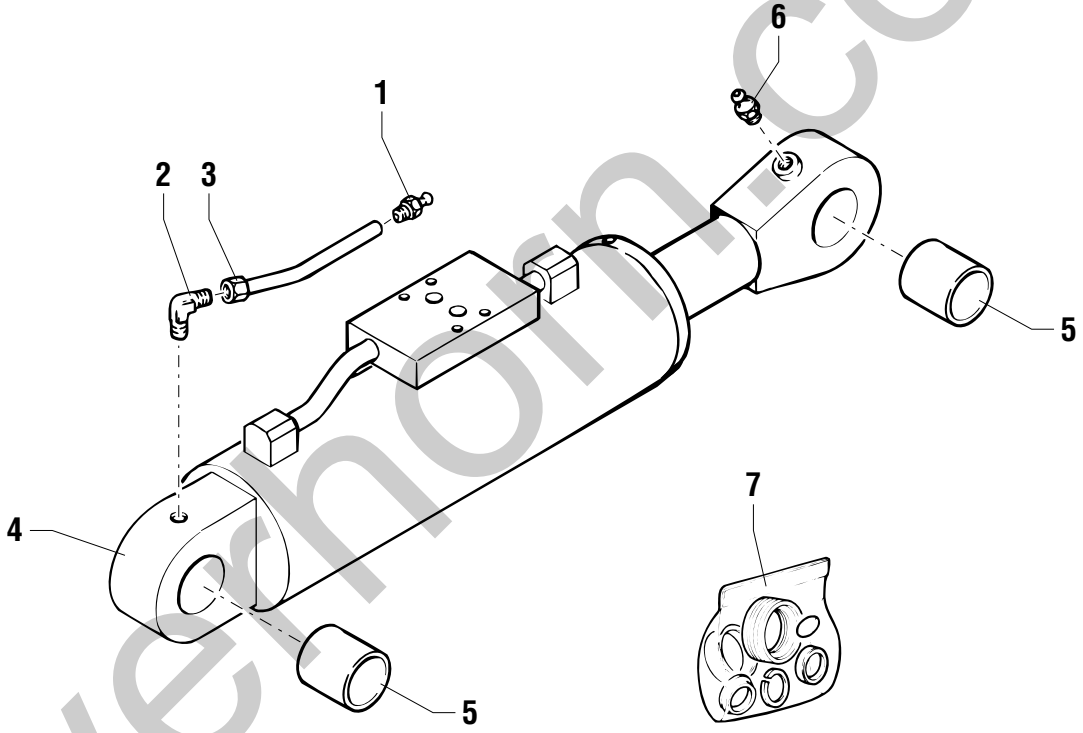

silverthorn.co.uk

POS.	CODICE	Q.tà	DENOMINAZIONE	*DESCRIPTION*	*DESIGNATION*	*BENENNUNG*	*DENOMINACIONES*	NOTE Ⓐ	Ⓑ	Ⓒ
1	02.0117.0051	1	INGRASSATORE	GREASE NIPPLE	GRAISSEUR	FETTBÜCHSE	ENGRASADOR			
2	04.0600.0138	1	RACCORDO	PIPE FITTING	RACCORD DE TUYAU	ROHRVERBINDUNG	CONEXIÓN			
3	07.0721.0039	1	TUBO	PIPE	TUBE	ROHR	TUBO			
4	53.0400.0000	1	CILINDRO ARTICOLAZIONE	FORKS ARTICULATION CYLINDER	CYLINDRE ARTICULATION FOURCHES	ZYLINDER GABELGELENK	CILINDRO ARTUCULACIÓN HORQUILLAS			
5	640591	2	BOCCOLA	BUSHING	DOUILLE	BÜCHSE	CASQUILLO			
6	02.0117.0102	1	INGRASSATORE	GREASE NIPPLE	GRAISSEUR	FETTBÜCHSE	ENGRASADOR			
7	640536	1	KIT GUARNIZIONI	JOINT KIT	KIT DE JOINT	DICHTUNG-KIT	KIT JUNTAS			

silverhorn.co.uk

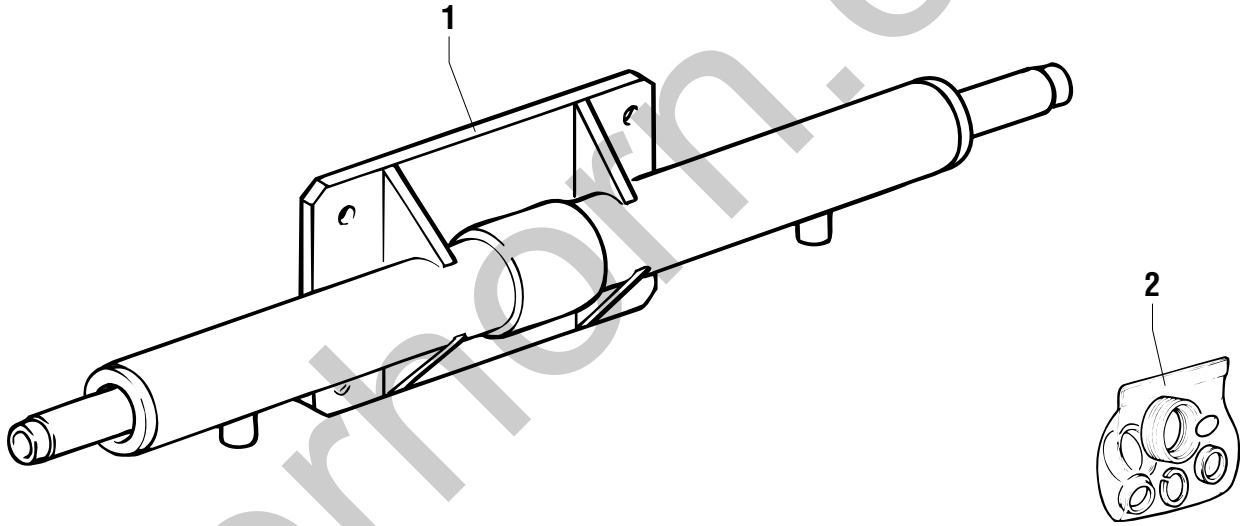

silverhorn.co.uk

POS.	CODICE	Q.tà	DENOMINAZIONE	*DESCRIPTION*	*DESIGNATION*	*BENENNUNG*	*DENOMINACIONES*	NOTE Ⓐ	Ⓑ	Ⓒ
1	53.0500.0000	1	CILINDRO	CYLINDER	CYLINDER	ZYLINDER	CILINDRO			
2	639395	1	KIT GUARNIZIONI	JOINT KIT	KIT DE JOINT	DICHTUNG-KIT	KIT JUNTAS			

silverhorn.co.uk

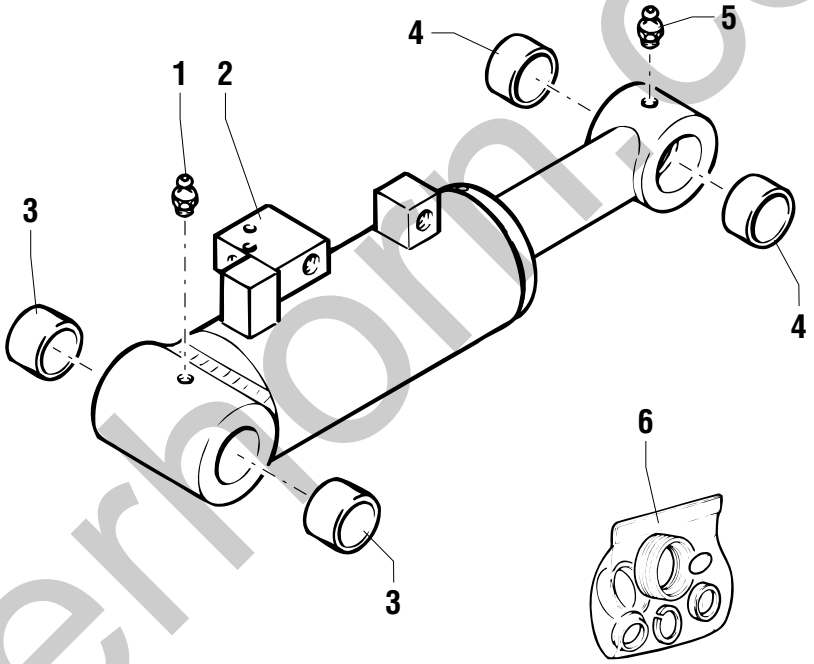

silverhorn.co.uk

POS.	CODICE	Q.tà	DENOMINAZIONE	*DESCRIPTION*	*DESIGNATION*	*BENENNUNG*	*DENOMINACIONES*	NOTE Ⓐ	Ⓑ	Ⓒ
1	02.0117.0101	1	INGRASSATORE	GREASE NIPPLE	GRAISSEUR	FETTBÜCHSE	ENGRASADOR			
2	53.0600.0500	1	CILINDRO LIVELLAMENTO	SWAYING CYLINDER	VERIN DE NIVELLEMENT	ZYLINDER NIVELLIERUNG	CILINDRO NIVELACIÓN			
3	628925	2	BOCCOLA	BUSHING	DOUILLE	BÜCHSE	CASQUILLO			
4	09.0801.0010	2	BOCCOLA	BUSHING	DOUILLE	BÜCHSE	CASQUILLO			
5	02.0117.0101	1	INGRASSATORE	GREASE NIPPLE	GRAISSEUR	FETTBÜCHSE	ENGRASADOR			
6	636519	1	KIT GUARNIZIONI	JOINT KIT	KIT DE JOINT	DICHTUNG-KIT	KIT JUNTAS			

silverhorn.co.uk

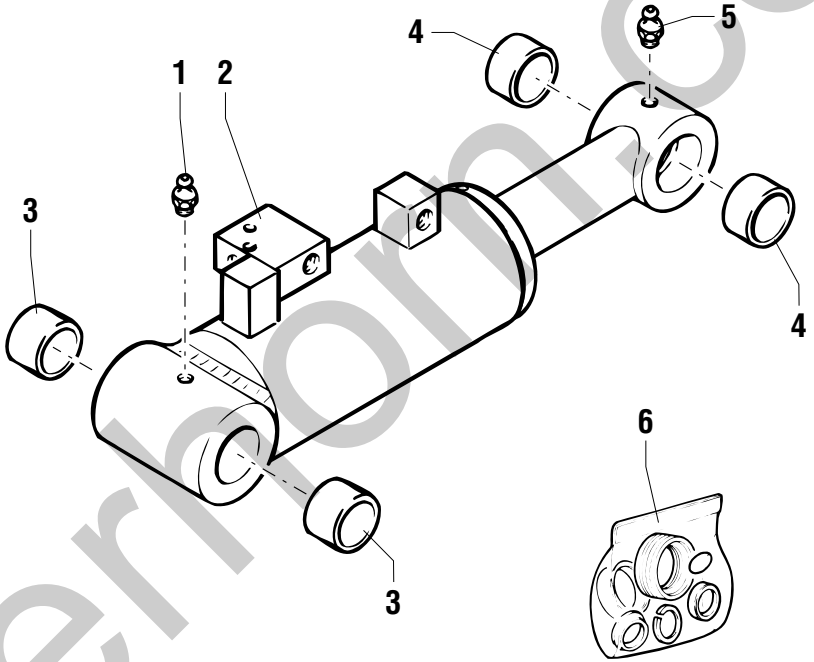

silverhorn.co.uk

POS.	CODICE	Q.tà	DENOMINAZIONE	*DESCRIPTION*	*DESIGNATION*	*BENENNUNG*	*DENOMINACIONES*	NOTE Ⓐ	Ⓑ	Ⓒ
1	02.0117.0101	1	INGRASSATORE	GREASE NIPPLE	GRAISSEUR	FETTBÜCHSE	ENGRASADOR			
2	53.0600.0600	1	CILINDRO LIVELLAMENTO	SWAYING CYLINDER	VERIN DE NIVELLEMENT	ZYLINDER NIVELLIERUNG	CILINDRO NIVELACIÓN			
3	628925	2	BOCCOLA	BUSHING	DOUILLE	BÜCHSE	CASQUILLO			
4	09.0801.0010	2	BOCCOLA	BUSHING	DOUILLE	BÜCHSE	CASQUILLO			
5	02.0117.0101	1	INGRASSATORE	GREASE NIPPLE	GRAISSEUR	FETTBÜCHSE	ENGRASADOR			
6	636519	1	KIT GUARNIZIONI	JOINT KIT	KIT DE JOINT	DICHTUNG-KIT	KIT JUNTAS			

silverhorn.co.uk

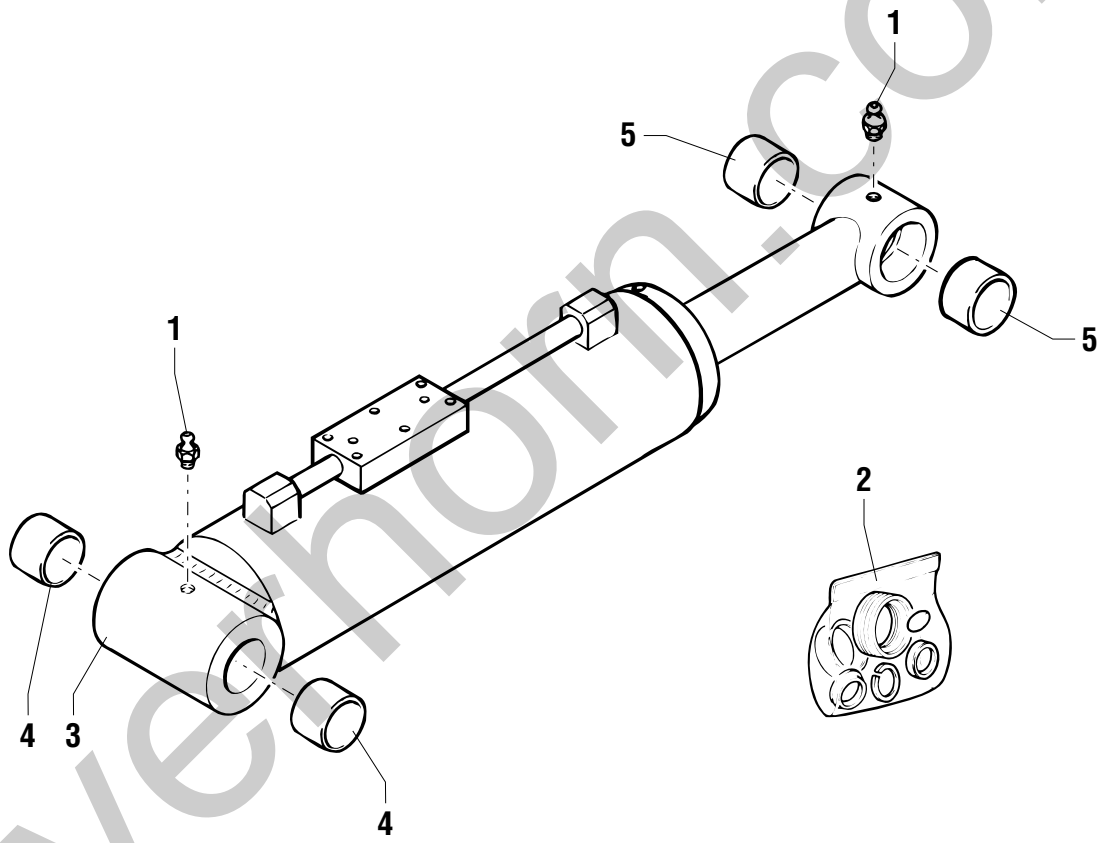

silverthorn.co.uk

POS.	CODICE	Q.tà	DENOMINAZIONE	*DESCRIPTION*	*DESIGNATION*	*BENENNUNG*	*DENOMINACIONES*	NOTE Ⓐ	Ⓑ	Ⓒ
1	02.0117.0101	2	INGRASSATORE	GREASE NIPPLE	GRAISSEUR	FETTBÜCHSE	ENGRASADOR			
2	637462	1	KIT GUARNIZIONI	JOINT KIT	KIT DE JOINT	DICHTUNG-KIT	KIT JUNTAS			
3	53.0800.0200	1	CILINDRO STABILIZZATORI	CYLINDER	CYLINDER	ZYLINDER	CILINDRO			
4	990983	2	BOCCOLA	BUSHING	DOUILLE	BÜCHSE	CASQUILLO			
5	09.0801.0011	2	BOCCOLA	BUSHING	DOUILLE	BÜCHSE	CASQUILLO			

silverhorn.co.uk

CILINDRO STABILIZZATORI ANTERIORE SINISTRO / POSTERIORE DESTRO
FRONT LEFT/REAR RIGHT OUTRIGGER CYLINDER
CYLINDRE STABILISATEUR AVANT GAUCHE/ARRIERE DROIT
STABILITÄTSSTUZENZYLINDER VORNE LINKS/HINTEN RECHTS
CILINDRO ESTABILIZADOR ANTERIOR IZQUIERDO/POSTERIOR DERECHO

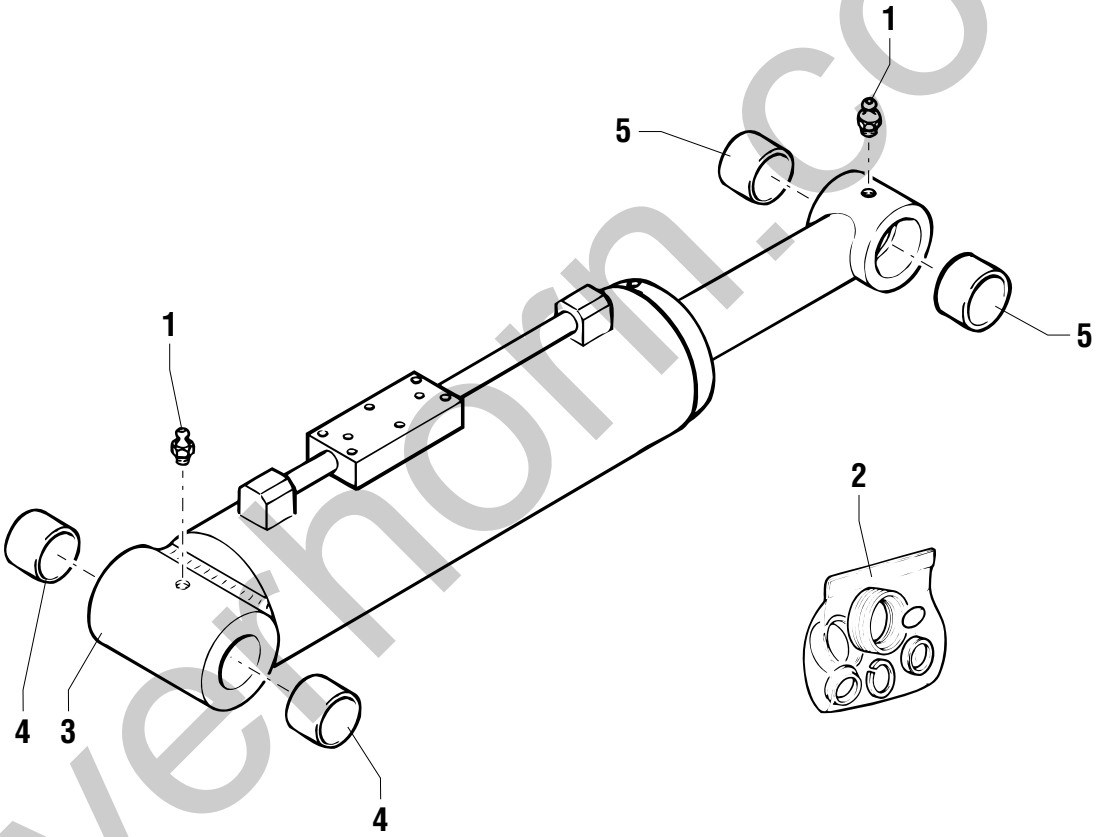

silverthorn.co.uk

POS.	CODICE	Q.tà	DENOMINAZIONE	*DESCRIPTION*	*DESIGNATION*	*BENENNUNG*	*DENOMINACIONES*	NOTE Ⓐ	Ⓑ	Ⓒ
1	02.0117.0101	2	INGRASSATORE	GREASE NIPPLE	GRAISSEUR	FETTBÜCHSE	ENGRASADOR			
2	637462	1	KIT GUARNIZIONI	JOINT KIT	KIT DE JOINT	DICHTUNG-KIT	KIT JUNTAS			
3	53.0800.0300	1	CILINDRO STABILIZZATORI	CYLINDER	CYLINDER	ZYLINDER	CILINDRO			
4	990983	2	BOCCOLA	BUSHING	DOUILLE	BÜCHSE	CASQUILLO			
5	09.0801.0011	2	BOCCOLA	BUSHING	DOUILLE	BÜCHSE	CASQUILLO			

silverhorn.co.uk

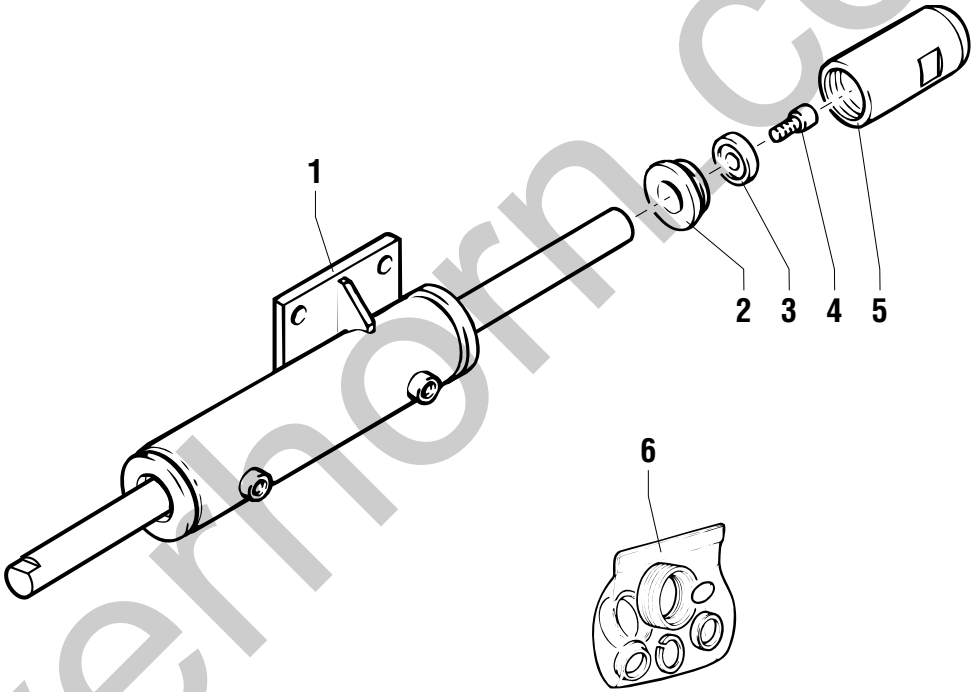

silverthorn.co.uk

POS.	CODICE	Q.tà	DENOMINAZIONE	*DESCRIPTION*	*DESIGNATION*	*BENENNUNG*	*DENOMINACIONES*	NOTE Ⓐ	Ⓑ	Ⓒ
1	53.1000.0100	1	CILINDRO	CYLINDER	CYLINDER	ZYLINDER	CILINDRO			
2	54.0100.0019	1	GHIERA	RING NUT	EMBOUT	NUTMUTTER	ABRAZADERA			
3	54.0100.0018	1	RONDELLA	WASHER	RONDELLE	SCHEIBE	ARANDELA			
4	01.4003.0005	1	VITE	SCREW	VIS	SCHRAUBE	TORNILLO			
5	54.0002.0003	1	PERNO	PIN	PIVOT	BOLZEN	PERNO			
6	634779	1	KIT GUARNIZIONI	JOINT KIT	KIT DE JOINT	DICHTUNG-KIT	KIT JUNTAS			

silverhorn.co.uk

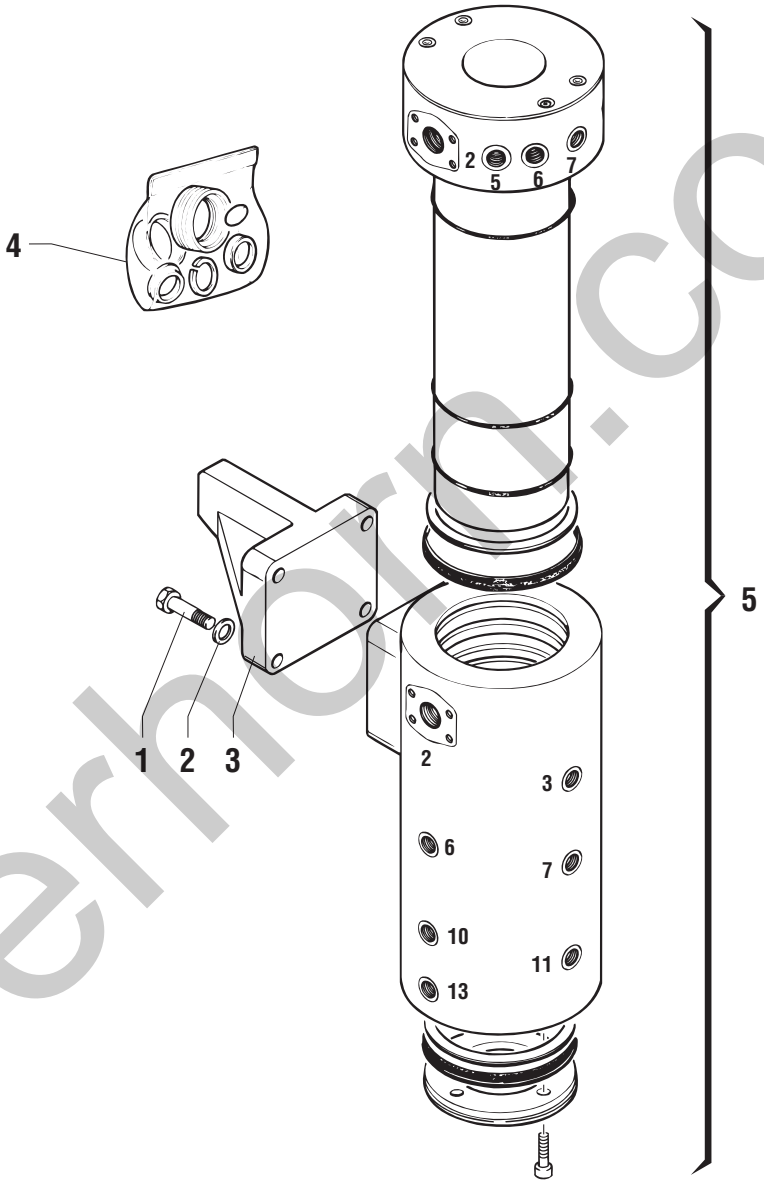

silverhorn.co.uk

POS.	CODICE	Q.tà	DENOMINAZIONE	*DESCRIPTION*	*DESIGNATION*	*BENENNUNG*	*DENOMINACIONES*	NOTE Ⓐ	Ⓑ	Ⓒ
1	01.0001.0402	4	VITE	SCREW	VIS	SCHRAUBE	TORNILLO			
2	01.4032.0005	4	RONDELLA PIANA	PLAIN WASHER	RONDELLE PLANE	ABSTANDSRING	ARANDELA LLANA			
3	51.0801.8400	1	PIASTRA	PLATE	PLAQUE	PLATTE	PLANCHA			
4	640524	1	KIT GUARNIZIONI MARTINETTO	CYLINDER PACKING KIT	KIT GARNITURES CYLINDRE	ZYLINDERDICHTUNGEN	KIT EMPAQUES CILINDRO			
5	53.2900.0000	1	GIUNTO COMPLETO	COMPLETE JOINT	JOINT COMPLET	KOMPLETTE KUPPLUNG	JUNTA COMPLETA			

silverhorn.co.uk

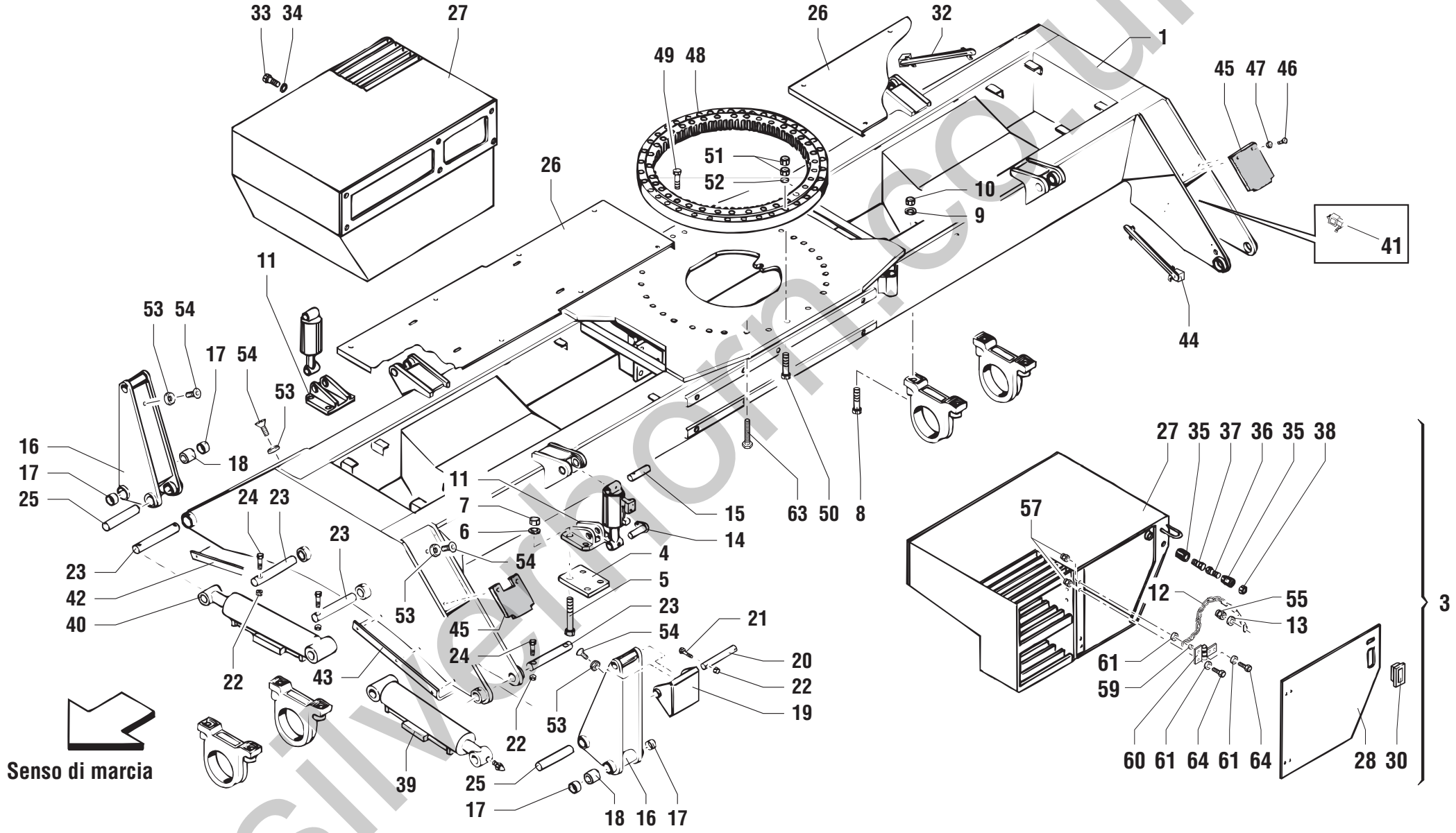

silverthorn.co.uk

POS.	CODICE	Q.tà	DENOMINAZIONE	*DESCRIPTION*	*DESIGNATION*	*BENENNUNG*	*DENOMINACIONES*	NOTE Ⓐ	Ⓑ	Ⓒ
1	51.0101.8000	1	TELAIO DI BASE	BASIC FRAME	CHASSIS DE BASE	RAHMEN	BASTIDOR			
3	55.0409.0029	2	SCALETTA COMPLETA	COMPLETE LADDER	ECHELLE COMPLET	KOMPLETTE TRITTBRETT	ESCALERA COMPLETA			
4	51.0800.0400	4	PIASTRA	PLATE	PLAQUE	PLATTE	PLANCHA			
5	01.4001.0000	16	VITE	SCREW	VIS	SCHRAUBE	TORNILLO			
6	01.0031.0062	16	ROSETTA	WASHER	RONDELLE	UNTERLEGSCHEIBE	ARANDELA			
7	01.4023.0000	16	DADO AUTOBLOCCANTE	STOP NUT	ECROU DE SURETE	SPERRMUTTER	TUERCA AUTOTRABADORA			
8	01.4001.0009	8	VITE	SCREW	VIS	SCHRAUBE	TORNILLO			
9	01.0031.0061	8	ROSETTA	WASHER	RONDELLE	UNTERLEGSCHEIBE	ARANDELA			
10	01.0023.0060	8	DADO AUTOBLOCCANTE	STOP NUT	ECROU DE SURETE	SPERRMUTTER	TUERCA AUTOTRABADORA			
11	51.0802.0100	4	ATTACCO	CONNECTION	CONNEXION	ANSCHLUß STUTZE	CONEXIÓN			
12	09.0803.0055	1	CATENA	CHAIN	CHAINE	KETTE	CADENA			
13	01.0031.0053	4	RONDELLA	WASHER	RONDELLE	SCHEIBE	ARANDELA			
14	54.0004.0050	4	PERNO	PIN	PIVOT	BOLZEN	PERNO			
15	54.0000.0059	4	PERNO	PIN	PIVOT	BOLZEN	PERNO			
16	51.0500.0400	4	STABILIZZATORE	STABILIZER	STABILISATEUR	ABSTÜTZUNG	ESTABILIZADOR			
17	09.0801.0006	8	BOCCOLA	BUSHING	DOUILLE	BÜCHSE	CASQUILLO			
18	54.0100.0026	4	DISTANZIALE	SPACER	ENTRETOISE	ABSTANDSTÜCK	SEPARADOR			
19	51.0500.0500	4	PIEDE	(BASE) END	PIED	FUß	PIE			
20	54.0001.0009	4	PERNO	PIN	PIVOT	BOLZEN	PERNO			
21	01.0001.0308	4	VITE	SCREW	VIS	SCHRAUBE	TORNILLO			
22	01.0023.0055	10	DADO AUTOBLOCCANTE	STOP NUT	ECROU DE SURETE	SPERRMUTTER	TUERCA AUTOTRABADORA			
23	54.0001.0010	8	PERNO	PIN	PIVOT	BOLZEN	PERNO			
24	01.0001.0314	6	VITE	SCREW	VIS	SCHRAUBE	TORNILLO			
25	54.0001.0011	4	PERNO	PIN	PIVOT	BOLZEN	PERNO			
26	51.0900.5900	2	CARTER DI PROTEZIONE	GUARD	PROTECTION	SCHUTZKASTEN	PROTECCIÓN			
27	51.0802.5600	2	SCALETTA	LADDER	ECHELLE	TRITTBRETT	ESCALERA			
28	51.0900.7700	2	CHIUSURA	LOCK	FERMETURE	VERSCHLUSS	CIERRE			
30	09.0803.0005	2	MANIGLIA	HANDLE	POIGNEE	HANDGRIFF	MANIJA			
32	51.0901.3300	2	PROTEZIONE ANT. SX/POST. DX	GUARD	PROTECTION	SCHUTZ	PROTECCION			
33	01.0001.0506	12	VITE	SCREW	VIS	SCHRAUBE	TORNILLO			
34	01.4032.0005	12	RONDELLA	WASHER	RONDELLE	SCHEIBE	ARANDELA			
35	09.4670.0000	2	FERMO	RETAINER	ARRET	HALTERUNG	RETEN			
36	01.0003.0153	2	VITE	SCREW	VIS	SCHRAUBE	TORNILLO			
37	01.0003.0157	2	VITE	SCREW	VIS	SCHRAUBE	TORNILLO			
38	01.0023.0053	4	DADO	NUT	ECROU	MUTTER	TUERCA			

silverhorn.co.uk

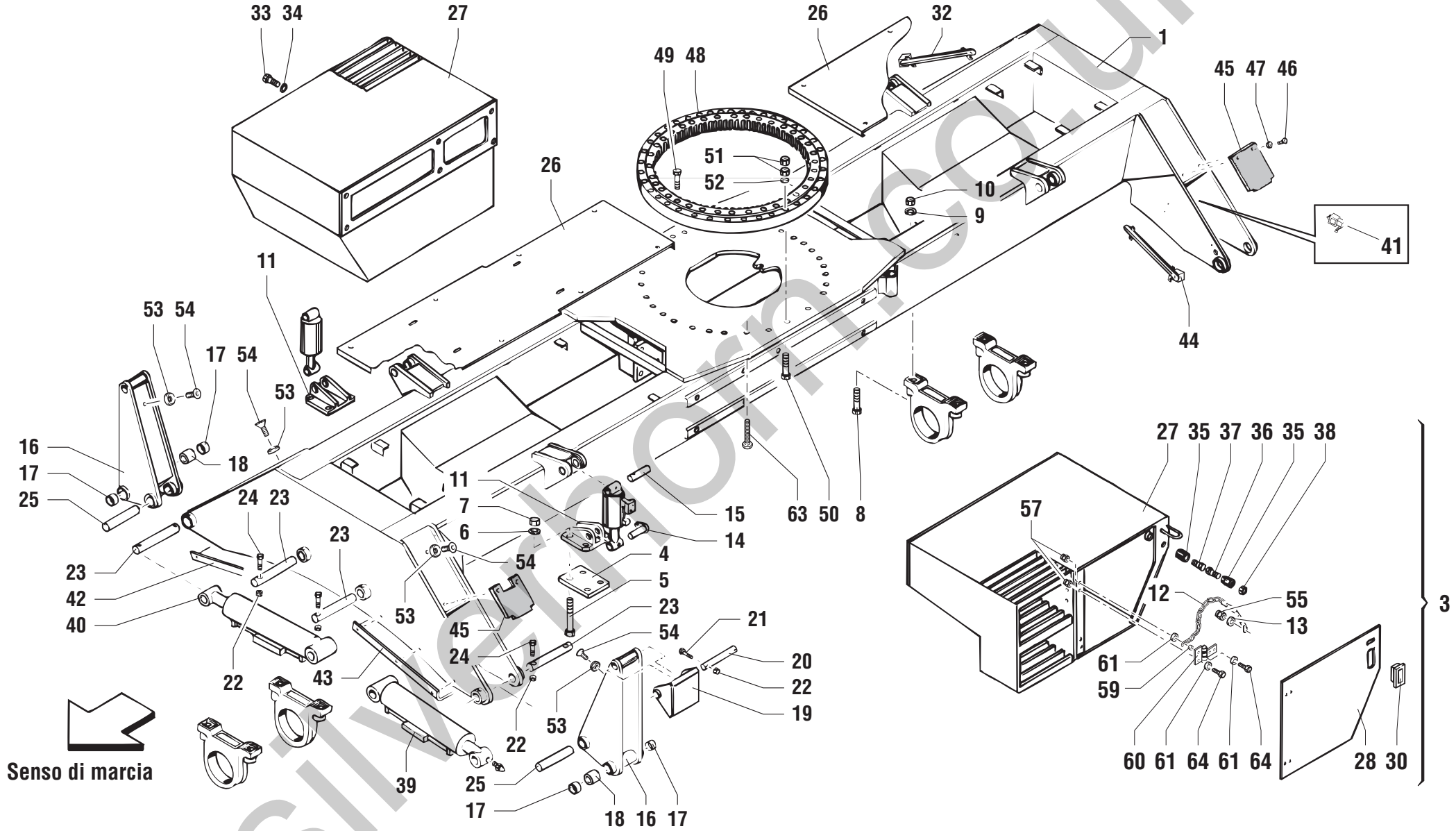

silverthorn.co.uk

POS.	CODICE	Q.tà	DENOMINAZIONE	*DESCRIPTION*	*DESIGNATION*	*BENENNUNG*	*DENOMINACIONES*	NOTE Ⓐ	Ⓑ	Ⓒ
39	53.0800.0300	2	CILINDRO ANT. DX / POST. SX	CYLINDER	CYLINDER	ZYLINDER	CILINDRO		✻	
40	53.0800.0200	2	CILINDRO ANT. SX / POST. DX	CYLINDER	CYLINDER	ZYLINDER	CILINDRO		✻	
41	56.0012.0017	4	SENSORE	PROXIMITY SWITCH	CAPTEUR	SENSOR	SENSOR			
42	51.0900.4800	2	PROTEZIONE	GUARD	PROTECTION	SCHUTZ	PROTECCION			
43	51.0900.4900	2	PROTEZIONE	GUARD	PROTECTION	SCHUTZ	PROTECCION			
44	51.0901.3400	2	PROTEZIONE ANT. DX/POST. SX	GUARD	PROTECTION	SCHUTZ	PROTECCION			
45	53.3302.0010	4	GOMMA	RUBBER	CAOUTCHOUC	GUMMI	GOMA			
46	01.4006.0000	8	VITE	SCREW	VIS	SCHRAUBE	TORNILLO			
47	09.0803.0011	8	RONDELLA	WASHER	RONDELLE	SCHEIBE	ARANDELA			
48	03.4175.0002	1	RALLA	FOOTSTEP BEARING	BUTEE	KUGELKRANZE	RODAMIENTO DE EMPUJE			
49	01.4001.0031	44	VITE	SCREW	VIS	SCHRAUBE	TORNILLO			
50	01.4001.0032	20	VITE	SCREW	VIS	SCHRAUBE	TORNILLO			
51	01.4019.0002	56	DADO	NUT	ECROU	MUTTER	TUERCA			
52	01.0031.3900	28	ROSETTA	WASHER	RONDELLE	UNTERLEGSCHEIBE	ARANDELA			
53	09.0803.0011	8	RONDELLA	WASHER	RONDELLE	SCHEIBE	ARANDELA			
54	01.4006.0000	8	VITE	SCREW	VIS	SCHRAUBE	TORNILLO			
55	01.0023.0051	16	DADO AUTOBLOCCANTE	STOP NUT	ECROU DE SURETE	SPERRMUTTER	TUERCA AUTOTRABADORA			
57	01.0023.0053	4	DADO	NUT	ECROU	MUTTER	TUERCA			
59	54.0101.0000	2	SPESSORE	THICKNESS	EPAISSEUR	ZWISCHENLAGE	ESPESOR			
60	09.0803.0025	4	CERNIERA	HINGE	CHARNIERE	SCHARNIER	CHARNELA			
61	01.4032.0002	6	RONDELLA	WASHER	RONDELLE	SCHEIBE	ARANDELA			
63	01.4001.0031	16	VITE	SCREW	VIS	SCHRAUBE	TORNILLO			
64	01.0001.0156	4	VITE	SCREW	VIS	SCHRAUBE	TORNILLO			

silverhorn.co.uk

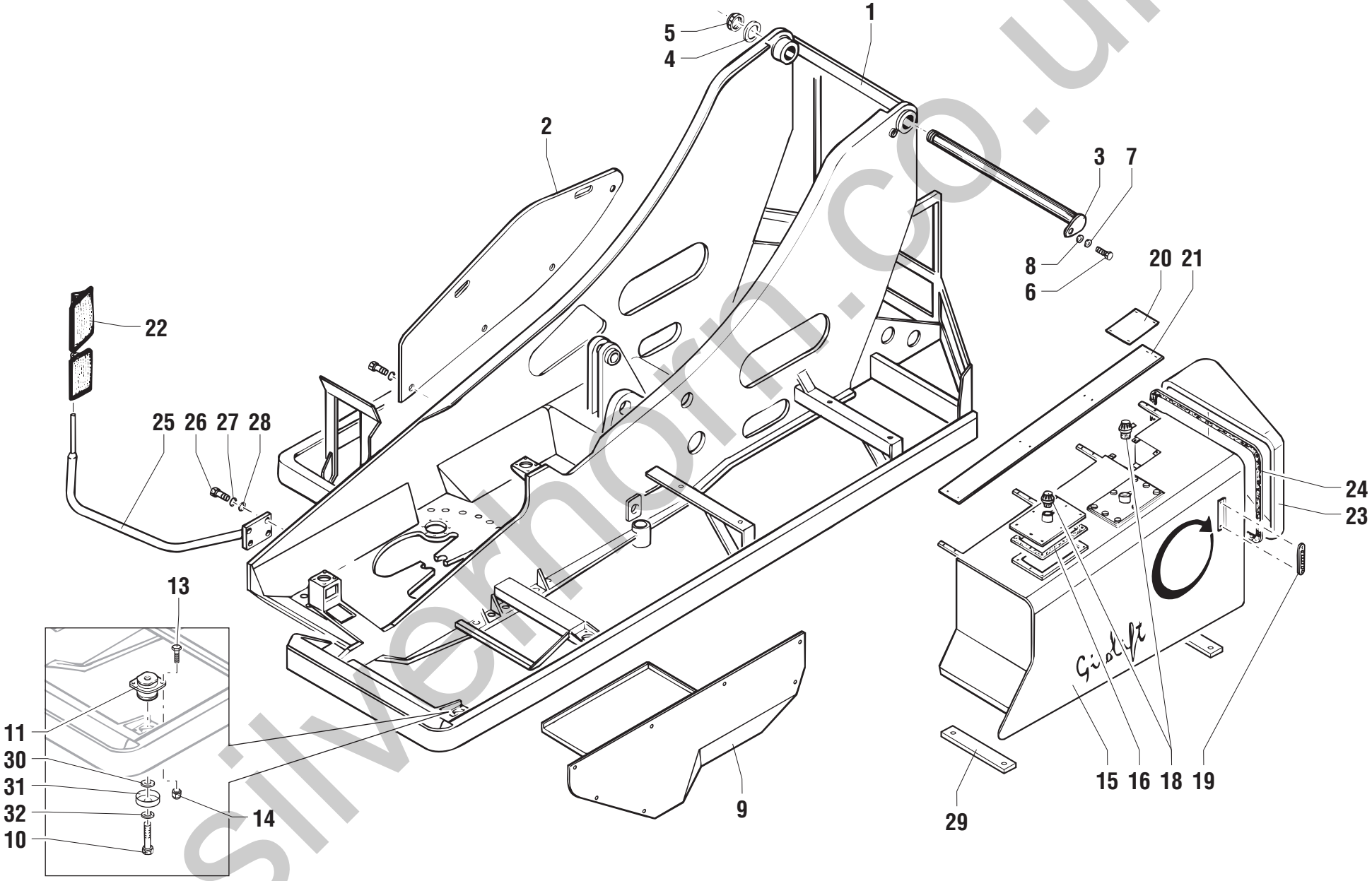

silvermorn.co.uk

POS.	CODICE	Q.tà	DENOMINAZIONE	*DESCRIPTION*	*DESIGNATION*	*BENENNUNG*	*DENOMINACIONES*	NOTE Ⓐ	Ⓑ	Ⓒ
1	51.0101.9000	1	TORRETTA	COLUMN	COLONNE	TURM	COLUMNA			
2	51.0900.9200	1	COFANATURA	BONNET	CAPOT	HAUBE	CAPOTA			
3	54.0001.0013	1	PERNO	PIN	PIVOT	BOLZEN	PERNO			
4	54.0100.0028	1	RONDELLA	WASHER	RONDELLE	SCHEIBE	ARANDELA			
5	01.4022.0003	1	GHIERA	RING NUT	EMBOUT	NUTMUTTER	ABRAZADERA			
6	01.4001.0023	1	VITE	SCREW	VIS	SCHRAUBE	TORNILLO			
7	01.0031.0059	1	ROSETTA	WASHER	RONDELLE	UNTERLEGSCHEIBE	ARANDELA			
8	01.4032.0007	1	RONDELLA	WASHER	RONDELLE	SCHEIBE	ARANDELA			
9	51.0901.6200	1	CARTER DI PROTEZIONE	GUARD	PROTECTION	SCHUTZKASTEN	PROTECCIÓN			
10	01.0001.0657	4	VITE	SCREW	VIS	SCHRAUBE	TORNILLO			
11	09.4670.0006	4	ANTIVIBRANTE	INSULATOR	PIECE ANTIVIBRATILE	SCHWINGUNGSDÄMPFER	ANTIVIBRADOR			
13	01.0001.0357	16	VITE	SCREW	VIS	SCHRAUBE	TORNILLO			
14	01.0023.0055	16	DADO	NUT	ECROU	MUTTER	TUERCA			
15	51.0600.2500	1	SERBATOIO	TANK	RESERVOIR	TANK	TANQUE			
16	53.3301.0003	2	GUARNIZIONE	SEAL	JOINT	DICHTUNG	GUARNICIÓN			
18	09.4661.0019	2	TAPPO	PLUG	BOUCHON	STOPFEN	TAPÓN			
19	09.4661.0005	1	INDICATORE LIVELLO	LEVEL INDICATOR	INDICATEUR NIVEAU	NIVEAU-ANZEIGER	INDICADOR DEL NIVEL			
20	51.0900.5600	1	PORTELLA	HATCH	ECOUTILLE	KLAPPE	ESCOTILLA			
21	51.0900.5600	1	CARTER	CASING	CARTER	SCHUTZABDECKUNG	CÁRTER			
22	09.4610.0002	1	SPECCHIO RETROVISORE	DRIVING MIRROR	MIROIR RETROVISEUR	RÜCKBLICKSPIEGEL	ESPEJO RETROVISOR			
23	52.1100.4800	1	CARTER DI PROTEZIONE	GUARD	PROTECTION	SCHUTZKASTEN	PROTECCIÓN			
24	09.0803.0063	1	GUARNIZIONE	SEAL	JOINT	DICHTUNG	GUARNICIÓN			
25	51.0801.8800	1	BARRA	BAR	BARRE	STANGE	BARRA			
26	01.0001.0256	4	VITE	SCREW	VIS	SCHRAUBE	TORNILLO			
27	01.4032.0003	4	RONDELLA ELASTICA	SPRING WASHER	RONDELLE ELASTIQUE	FEDERSCHEIBE	ARANDELA ELASTICA			
28	01.0031.0055	4	ROSETTA	WASHER	RONDELLE	UNTERLEGSCHEIBE	ARANDELA			
29	53.3301.0004	2	GUARNIZIONE	SEAL	JOINT	DICHTUNG	GUARNICIÓN			
30	01.4031.0001	6	RONDELLA PIANA	PLAIN WASHER	RONDELLE PLANE	ABSTANDSRING	ARANDELA LLANA			
31	54.0100.0020	2	CAMPANA	PROTECTION	CLOCHE	GLOCKE	CAMPANA			
32	01.4032.0007	4	RONDELLA ELASTICA	SPRING WASHER	RONDELLE ELASTIQUE	FEDERSCHEIBE	ARANDELA ELASTICA			

silverhorn.co.uk

GRUPPO CARTER MOTORE
ENGINE CASING UNIT
GROUPE CARTER MOTEUR
GRUPPE MOTORGEHÄUSE
GRUPO CÁRTER MOTOR

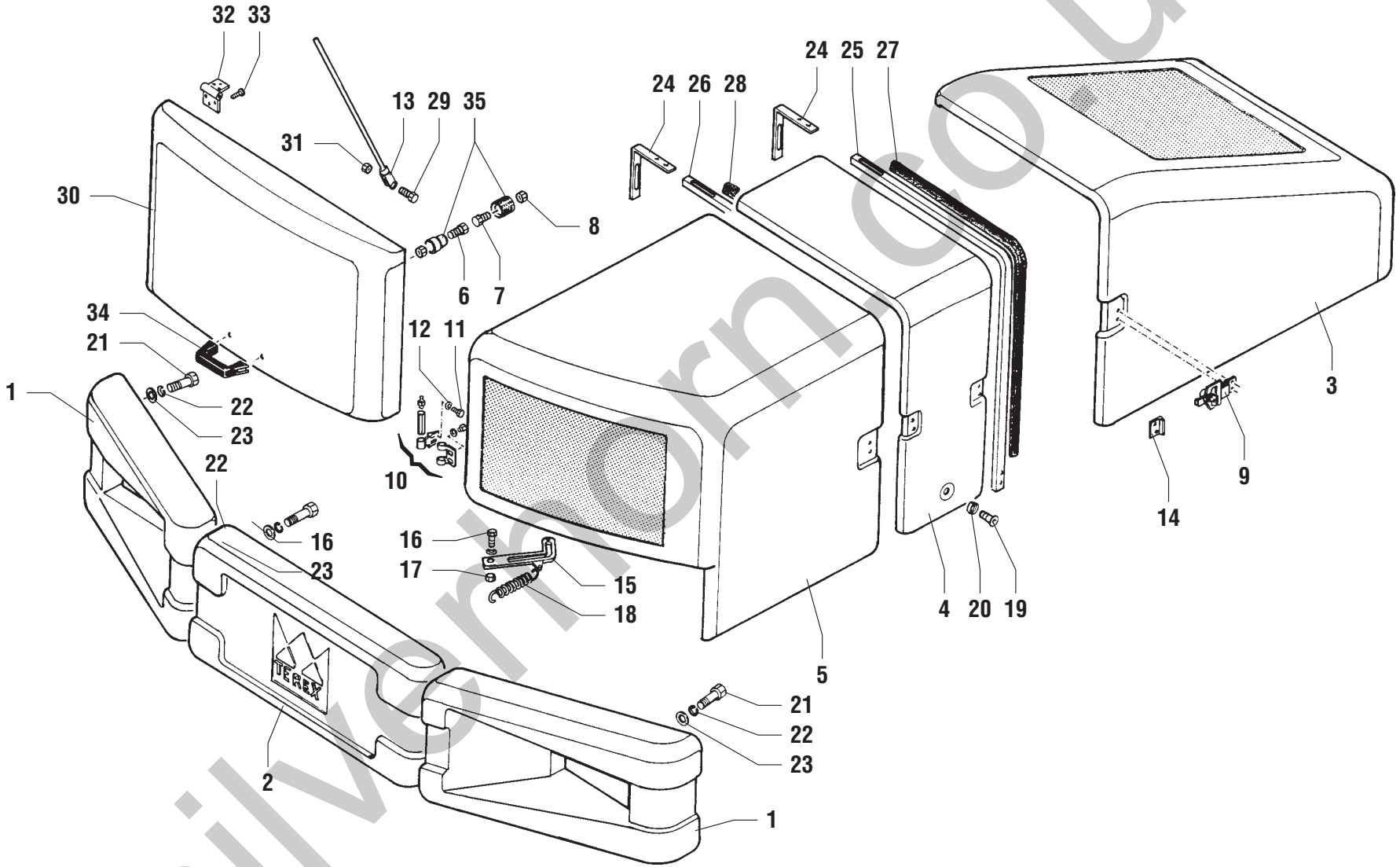

silvermorn.co.uk

POS.	CODICE	Q.tà	DENOMINAZIONE	*DESCRIPTION*	*DESIGNATION*	*BENENNUNG*	*DENOMINACIONES*	NOTE Ⓐ	Ⓑ	Ⓒ
1	51.1000.0700	2	CONTRAPPESO	COUNTERWEIGHT	CONTREPOIDS	GEGENGEWICHT	CONTRAPESO			
2	51.1000.0800	1	CONTRAPPESO	COUNTERWEIGHT	CONTREPOIDS	GEGENGEWICHT	CONTRAPESO			
3	52.1100.5600	1	CARTER DI PROTEZIONE	GUARD	PROTECTION	SCHUTZKASTEN	PROTECCIÓN			
4	52.1100.5700	1	CARTER DI PROTEZIONE	GUARD	PROTECTION	SCHUTZKASTEN	PROTECCIÓN			
5	52.1100.5500	1	CARTER DI PROTEZIONE	GUARD	PROTECTION	SCHUTZKASTEN	PROTECCIÓN			
6	01.0003.0153	1	VITE	SCREW	VIS	SCHRAUBE	TORNILLO			
7	01.0003.0158	1	VITE	SCREW	VIS	SCHRAUBE	TORNILLO			
8	01.0023.0053	2	DADO	NUT	ECROU	MUTTER	TUERCA			
9	09.0803.0023	2	CHIUSURA	LOCK	FERMETURE	VERSCHLUSS	CIERRE			
10	09.0803.0078	2	CERNIERA	HINGE	CHARNIERE	SCHARNIER	CHARNELA			
11	01.0001.0254	8	VITE	SCREW	VIS	SCHRAUBE	TORNILLO			
12	01.0032.0054	8	RONDELLA	WASHER	RONDELLE	SCHEIBE	ARANDELA			
13	51.0800.3700	1	ASTA	ROD	BARRE	STAB	TORNILLO			
14	09.0803.0024	2	AGGANCIO	HOOK (LATCH)	ACCROCHEUR	BEFESTIGUNG	ENGANCHE			
15	51.0801.8500	2	STAFFA	BRACKET	ETRIER	BUEGEL	ESTRIBO			
16	01.0001.0257	2	VITE	SCREW	VIS	SCHRAUBE	TORNILLO			
17	01.0023.0051	2	DADO	NUT	ECROU	MUTTER	TUERCA			
18	51.0800.0000	2	MOLLA	SPRING	RESSORT	FEDER	RESORTE			
19	01.4006.0011	2	VITE	SCREW	VIS	SCHRAUBE	TORNILLO			
20	09.0803.0012	2	RONDELLA	WASHER	RONDELLE	SCHEIBE	ARANDELA			
21	01.0001.1506	6	VITE	SCREW	VIS	SCHRAUBE	TORNILLO			
22	01.0032.0058	6	RONDELLA	WASHER	RONDELLE	SCHEIBE	ARANDELA			
23	01.4031.0001	6	ROSETTA	WASHER	RONDELLE	UNTERLEGSCHEIBE	ARANDELA			
24	51.0801.8000	2	STAFFA	BRACKET	ETRIER	BUEGEL	ESTRIBO			
25	51.0801.8100	1	STAFFA	BRACKET	ETRIER	BUEGEL	ESTRIBO			
26	51.0801.8200	1	STAFFA	BRACKET	ETRIER	BUEGEL	ESTRIBO			
27	09.0803.0052	3	PROFILO ADESIVO	ADHESIVE PROFILE	PROFIL ADHESIF	AUFKLEBEPROFIL	PERFIL ADHESIVO			
28	09.0803.0053	3	GOMMA	RUBBER	CAOUTCHOUC	GUMMI	GOMA			
29	01.4006.0006	1	VITE	SCREW	VIS	SCHRAUBE	TORNILLO			
30	52.1100.5000	1	CARTER DI PROTEZIONE	GUARD	PROTECTION	SCHUTZKASTEN	PROTECCIÓN			
31	01.0023.0052	1	DADO	NUT	ECROU	MUTTER	TUERCA			
32	09.0803.0076	2	CERNIERA	HINGE	CHARNIERE	SCHARNIER	CHARNELA			
33	01.4006.0002	12	VITE	SCREW	VIS	SCHRAUBE	TORNILLO			
34	09.0803.0002	1	MANIGLIA	HANDLE	POIGNEE	HANDGRIFF	MANIJA			
35	09.4670.0000	1	FERMO	RETAINER	ARRET	HALTERUNG	RETEN			

silverhorn.co.uk

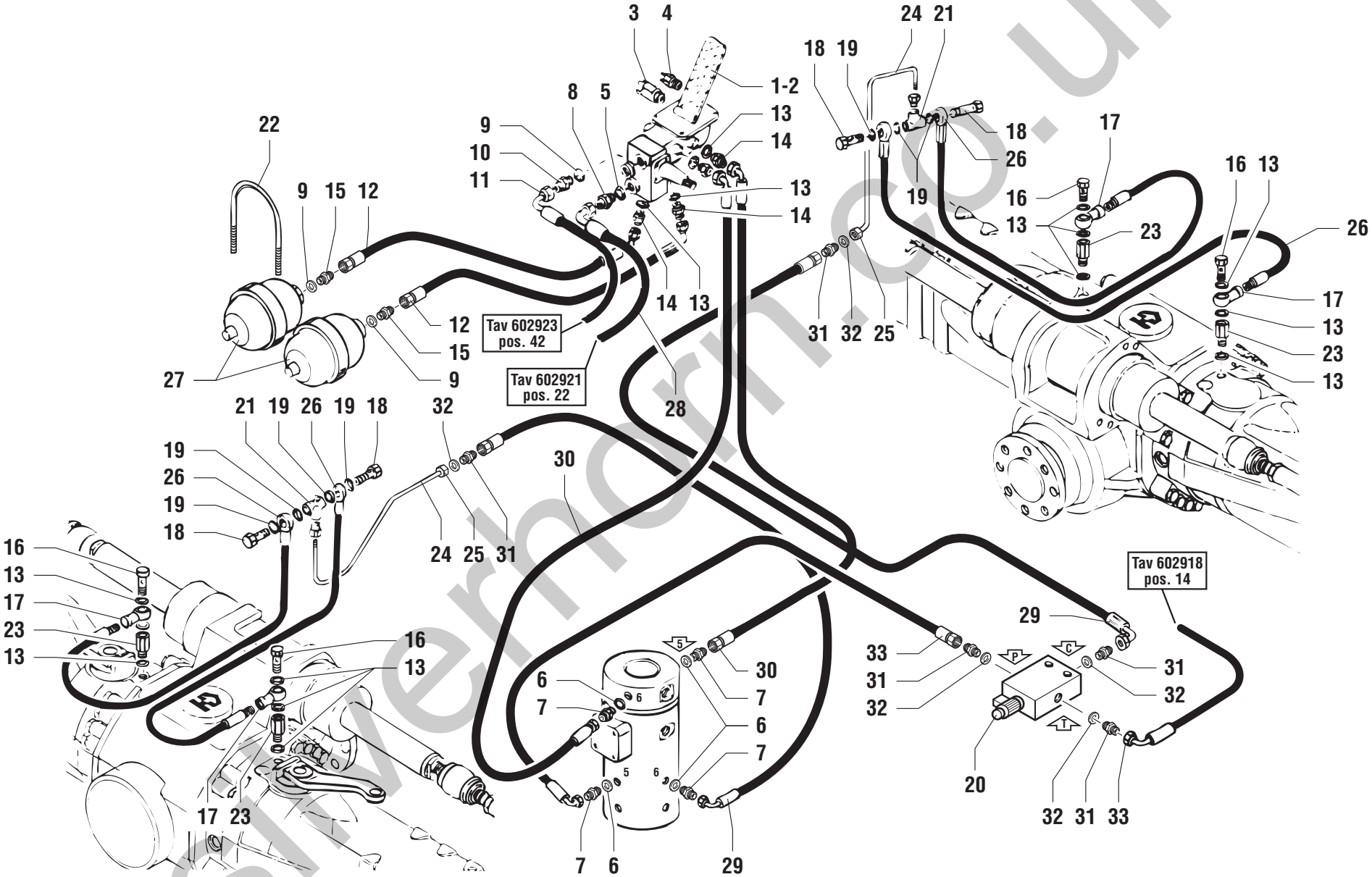

silverhorn.co.uk

POS.	CODICE	Q.tà	DENOMINAZIONE	*DESCRIPTION*	*DESIGNATION*	*BENENNUNG*	*DENOMINACIONES*	NOTE Ⓐ	Ⓑ	Ⓒ
1	05.4309.0000	1	POMPA	PUMP	POMPE	PUMPE	BOMBA			
2	638004	1	KIT GUARNIZIONI FRENO	BRAKE SEALING KIT	GARNITURES FREIN	BREMSBELAGE	ZAPATAS FRENO			
3	05.4329.0002	1	PRESSOSTATO	PRESSURE SWITCH	PRESSOSTAT	DRUCK WAECHTER	PRESOSTATO			
4	05.4329.0001	1	PRESSOSTATO	PRESSURE SWITCH	PRESSOSTAT	DRUCK WAECHTER	PRESOSTATO			
5	06.0442.0103	1	RONDELLA RAME	WASHER	RONDELLE	UNTERLEGSCHEIBE	ARANDELA			
6	06.0442.0102	4	RONDELLA RAME	WASHER	RONDELLE	UNTERLEGSCHEIBE	ARANDELA			
7	04.0600.0021	1	RACCORDO	PIPE FITTING	RACCORD DE TUYAU	ROHRVERBINDUNG	CONEXIÓN			
8	04.0600.0017	1	RACCORDO	PIPE FITTING	RACCORD DE TUYAU	ROHRVERBINDUNG	CONEXIÓN			
9	06.0442.0057	3	RONDELLA RAME	WASHER	RONDELLE	UNTERLEGSCHEIBE	ARANDELA			
10	04.0600.0080	1	RACCORDO	PIPE FITTING	RACCORD DE TUYAU	ROHRVERBINDUNG	CONEXIÓN			
11	04.0602.0315	1	TUBO FLESSIBILE	FLEXIBLE HOSE	TUYAU SOUPLE	SCHLAUCH	TUBO FLEXIBLE			
12	04.0602.0156	2	TUBO FLESSIBILE	FLEXIBLE HOSE	TUYAU SOUPLE	SCHLAUCH	TUBO FLEXIBLE			
13	06.0442.0055	12	RONDELLA RAME	WASHER	RONDELLE	UNTERLEGSCHEIBE	ARANDELA			
14	04.0600.0068	4	RACCORDO	PIPE FITTING	RACCORD DE TUYAU	ROHRVERBINDUNG	CONEXIÓN			
15	04.0600.0067	2	RACCORDO	PIPE FITTING	RACCORD DE TUYAU	ROHRVERBINDUNG	CONEXIÓN			
16	05.0401.0003	4	VITE FORATA	DRILLED SCREW	VIS FOREE	DURCHBOHRTE SCHRAUBE	TORNILLO FORADO			
17	05.0401.0001	4	RACCORDO	PIPE FITTING	RACCORD DE TUYAU	ROHRVERBINDUNG	CONEXIÓN			
18	05.0401.0004	4	VITE FORATA	DRILLED SCREW	VIS FOREE	DURCHBOHRTE SCHRAUBE	TORNILLO FORADO			
19	06.0442.0054	8	RONDELLA RAME	WASHER	RONDELLE	UNTERLEGSCHEIBE	ARANDELA			
20	04.4239.0059	1	VALVOLA COMPLETA	VALVE	SOUPAPE	VENTIL	VALVULA			
21	05.0401.0000	2	RACCORDO	PIPE FITTING	RACCORD DE TUYAU	ROHRVERBINDUNG	CONEXIÓN			
22	51.0800.8100	1	CAVALLOTTO	U-BOLT	ETRIER	BÜGELBOLZEN	ESTRIBO			
23	05.0401.0005	4	COLONNETTA	WHEEL STUD	GOUJON DE ROUE	RADBOLZEN	COLUMNA			
24	53.3400.5100	2	TUBO RIGIDO	PIPE	TUBE RIGIDE	STARRES ROHR	TUBO RIGIDO			
25	05.0401.0010	2	RACCORDO	PIPE FITTING	RACCORD DE TUYAU	ROHRVERBINDUNG	CONEXIÓN			
26	05.0400.0000	4	TUBO FLESSIBILE	FLEXIBLE HOSE	TUYAU SOUPLE	SCHLAUCH	TUBO FLEXIBLE			
27	05.4329.0000	2	ACCUMULATORE	ACCUMULATOR	ACCUMULATEUR	SPEICHER	ACUMULADOR			
28			602921 pos.22						☞	
29	04.0602.0058	2	TUBO FLESSIBILE	FLEXIBLE HOSE	TUYAU SOUPLE	SCHLAUCH	TUBO FLEXIBLE			
30	04.0602.0291	2	TUBO FLESSIBILE	FLEXIBLE HOSE	TUYAU SOUPLE	SCHLAUCH	TUBO FLEXIBLE			
31	04.0600.0028	5	RACCORDO	PIPE FITTING	RACCORD DE TUYAU	ROHRVERBINDUNG	CONEXIÓN			
32	06.0442.0101	5	RONDELLA RAME	WASHER	RONDELLE	UNTERLEGSCHEIBE	ARANDELA			
33	04.0602.0414	2	TUBO FLESSIBILE	FLEXIBLE HOSE	TUYAU SOUPLE	SCHLAUCH	TUBO FLEXIBLE			

silverhorn.co.uk

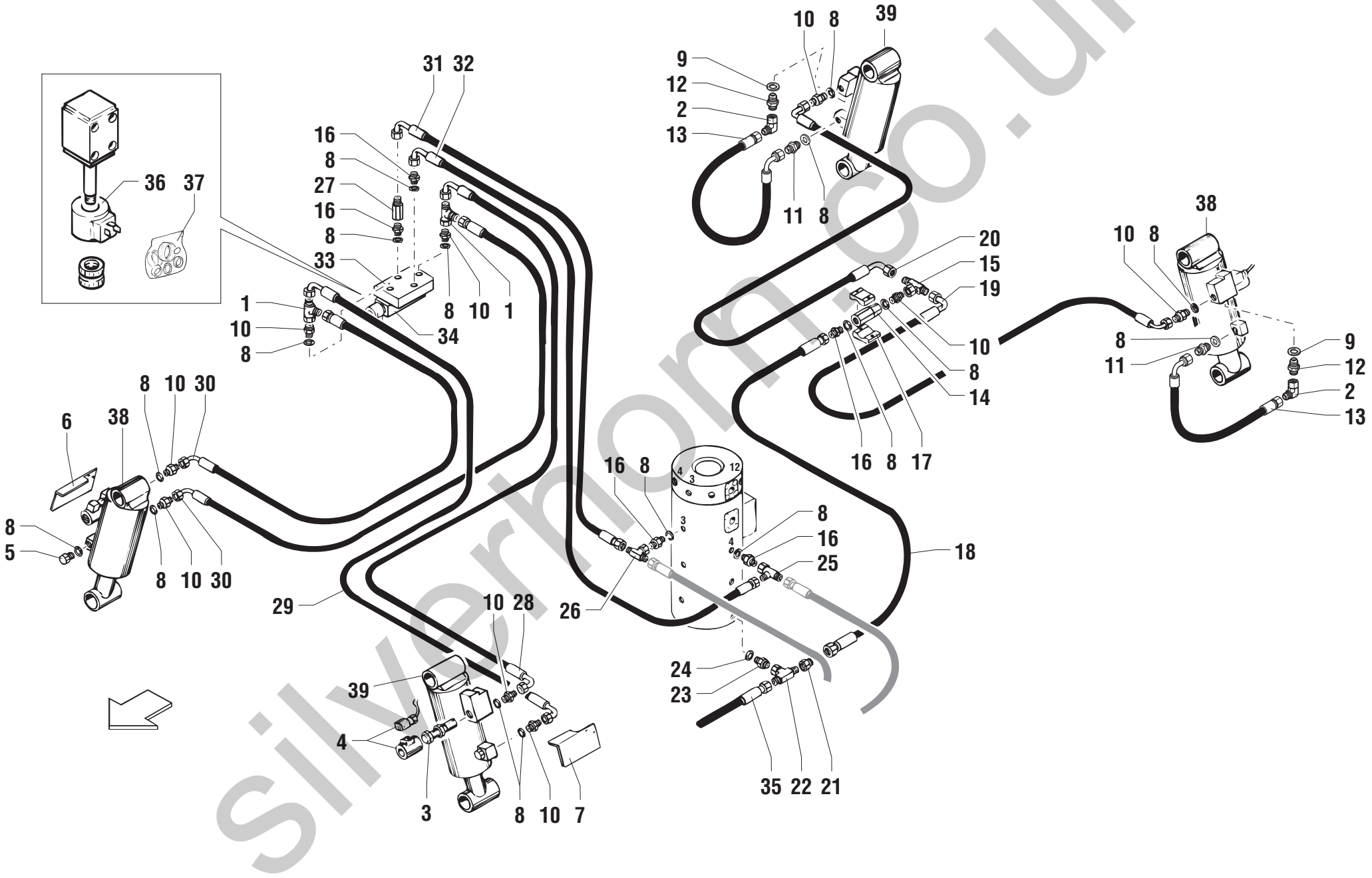

silverhorn.co.uk

POS.	CODICE	Q.tà	DENOMINAZIONE	*DESCRIPTION*	*DESIGNATION*	*BENENNUNG*	*DENOMINACIONES*	NOTE Ⓐ	Ⓑ	Ⓒ
1	04.0600.0023	2	RACCORDO	PIPE FITTING	RACCORD DE TUYAU	ROHRVERBINDUNG	CONEXIÓN			
2	04.0600.0025	2	RACCORDO	PIPE FITTING	RACCORD DE TUYAU	ROHRVERBINDUNG	CONEXIÓN			
3	04.4240.0024	4	VALVOLA	VALVE	SOUPAPE	VENTIL	VALVULA			
4	04.4240.0025	4	SOLENOIDE	SOLENOID	SOLENOIDE	SOLENOID	SOLENOIDE			
5	04.0600.0092	4	VITE	SCREW	VIS	SCHRAUBE	TORNILLO			
6	51.0900.3100	2	CARTER DI PROTEZIONE	GUARD	PROTECTION	SCHUTZKASTEN	PROTECCIÓN			
7	51.0900.3200	2	CARTER DI PROTEZIONE	GUARD	PROTECTION	SCHUTZKASTEN	PROTECCIÓN			
8	06.0442.0102	14	RONDELLA RAME	WASHER	RONDELLE	UNTERLEGSCHEIBE	ARANDELA			
9	06.0442.0101	4	RONDELLA RAME	WASHER	RONDELLE	UNTERLEGSCHEIBE	ARANDELA			
10	04.0600.0029	16	RACCORDO	PIPE FITTING	RACCORD DE TUYAU	ROHRVERBINDUNG	CONEXIÓN			
11	04.0600.0021	2	RACCORDO	PIPE FITTING	RACCORD DE TUYAU	ROHRVERBINDUNG	CONEXIÓN			
12	04.0600.0028	2	RACCORDO	PIPE FITTING	RACCORD DE TUYAU	ROHRVERBINDUNG	CONEXIÓN			
13	04.0602.0156	2	TUBO FLESSIBILE	FLEXIBLE HOSE	TUYAU SOUPLE	SCHLAUCH	TUBO FLEXIBLE			
14	04.4239.0015	1	VALVOLA	VALVE	SOUPAPE	VENTIL	VALVULA			
15	04.0600.0117	1	RACCORDO	PIPE FITTING	RACCORD DE TUYAU	ROHRVERBINDUNG	CONEXIÓN			
16	04.0600.0000	4	RACCORDO	PIPE FITTING	RACCORD DE TUYAU	ROHRVERBINDUNG	CONEXIÓN			
17	09.0803.0043	1	FERMATUBO	RETAINER PIPE	ARRET TUBE	HALTERUNG ROHR	RETEN TUBO			
18	04.0602.0293	1	TUBO FLESSIBILE	FLEXIBLE HOSE	TUYAU SOUPLE	SCHLAUCH	TUBO FLEXIBLE			
19	04.0602.0295	1	TUBO FLESSIBILE	FLEXIBLE HOSE	TUYAU SOUPLE	SCHLAUCH	TUBO FLEXIBLE			
20	04.0602.0294	1	TUBO FLESSIBILE	FLEXIBLE HOSE	TUYAU SOUPLE	SCHLAUCH	TUBO FLEXIBLE			
21	04.0600.0026	1	RACCORDO	PIPE FITTING	RACCORD DE TUYAU	ROHRVERBINDUNG	CONEXIÓN			
22	04.0600.0040	1	RACCORDO	PIPE FITTING	RACCORD DE TUYAU	ROHRVERBINDUNG	CONEXIÓN			
23	04.0600.0046	1	RACCORDO	PIPE FITTING	RACCORD DE TUYAU	ROHRVERBINDUNG	CONEXIÓN			
24	06.0442.0105	1	RONDELLA RAME	WASHER	RONDELLE	UNTERLEGSCHEIBE	ARANDELA			
25	04.0600.0108	1	RACCORDO	PIPE FITTING	RACCORD DE TUYAU	ROHRVERBINDUNG	CONEXIÓN			
26	04.0600.0023	1	RACCORDO	PIPE FITTING	RACCORD DE TUYAU	ROHRVERBINDUNG	CONEXIÓN			
27	04.0600.0091	1	COLONNETTA	PIPE FITTING	RACCORD DE TUYAU	ROHRVERBINDUNG	CONEXIÓN			
28	04.0602.0148	1	TUBO FLESSIBILE	FLEXIBLE HOSE	TUYAU SOUPLE	SCHLAUCH	TUBO FLEXIBLE			
29	04.0602.0296	1	TUBO FLESSIBILE	FLEXIBLE HOSE	TUYAU SOUPLE	SCHLAUCH	TUBO FLEXIBLE			
30	04.0602.0143	2	TUBO FLESSIBILE	FLEXIBLE HOSE	TUYAU SOUPLE	SCHLAUCH	TUBO FLEXIBLE			
31	04.0602.0075	1	TUBO FLESSIBILE	FLEXIBLE HOSE	TUYAU SOUPLE	SCHLAUCH	TUBO FLEXIBLE			
32	04.0602.0151	1	TUBO FLESSIBILE	FLEXIBLE HOSE	TUYAU SOUPLE	SCHLAUCH	TUBO FLEXIBLE			
33	04.4240.0000	1	PIASTRA	PLATE	PLAQUE	PLATTE	PLANCHA			
34	04.4240.0007	1	ELETTROVALVOLA	SOLENOID VALVE	ELECTROVANNE	ELEKTROVENTIL	ELECTROVALVULA			
35	04.0602.0207	1	TUBO FLESSIBILE	FLEXIBLE HOSE	TUYAU SOUPLE	SCHLAUCH	TUBO FLEXIBLE			

silverhorn.co.uk

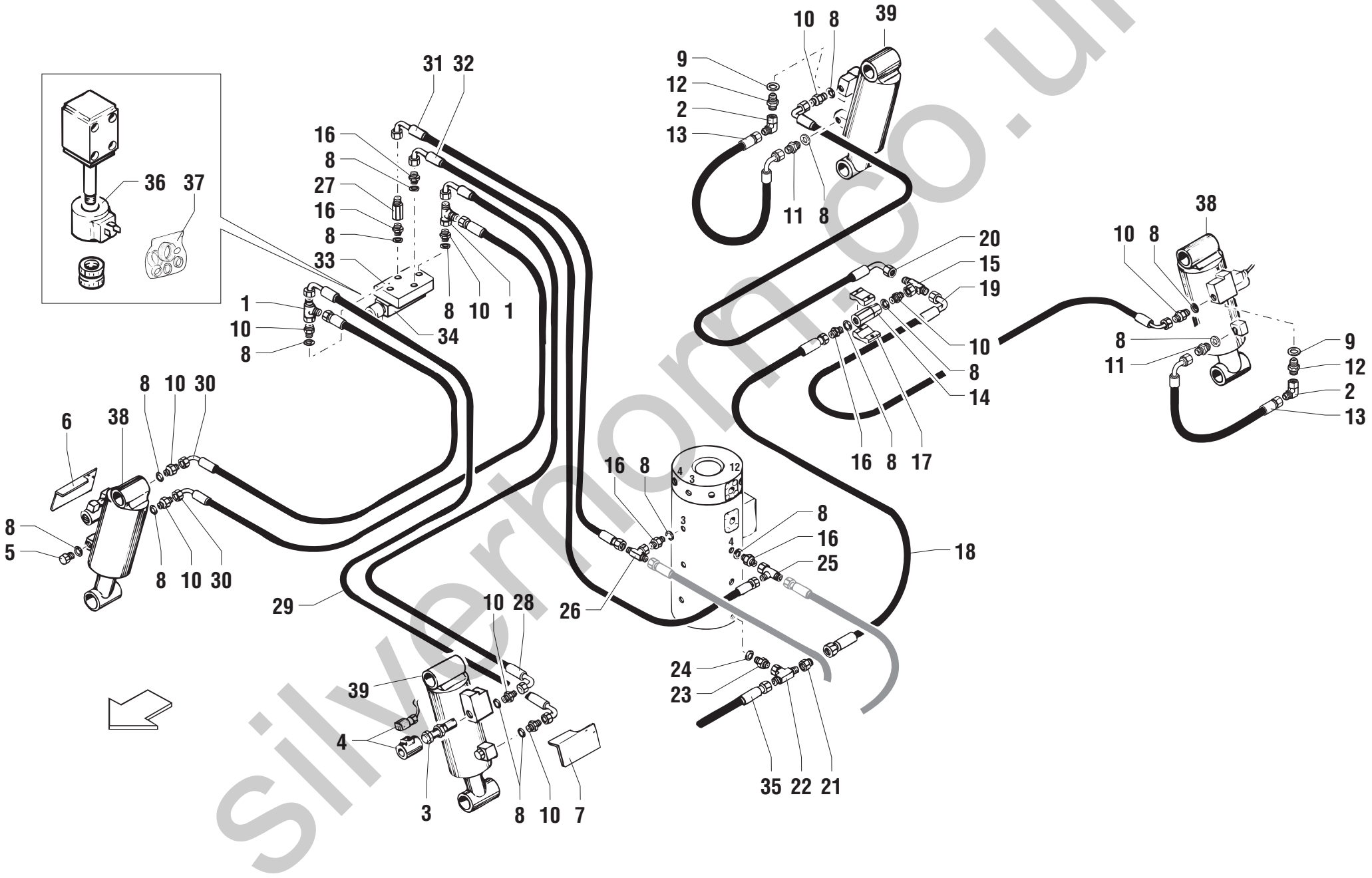

silverhorn.co.uk

POS.	CODICE	Q.tà	DENOMINAZIONE	*DESCRIPTION*	*DESIGNATION*	*BENENNUNG*	*DENOMINACIONES*	NOTE Ⓐ	Ⓑ	Ⓒ
36	632696	1	SOLENOIDE	SOLENOID	SOLENOIDE	SOLENOID	SOLENOIDE			
37	07.4529.0033	1	KIT GUARNIZIONI	JOINT KIT	KIT DE JOINT	DICHTUNG-KIT	KIT JUNTAS			
38	53.0600.0400	2	CILINDRO BLOCCO ASSALE	CYLINDER	CYLINDER	ZYLINDER	CILINDRO			
39	53.0600.0300	2	CILINDRO BLOCCO ASSALE	CYLINDER	CYLINDER	ZYLINDER	CILINDRO			

silverhorn.co.uk

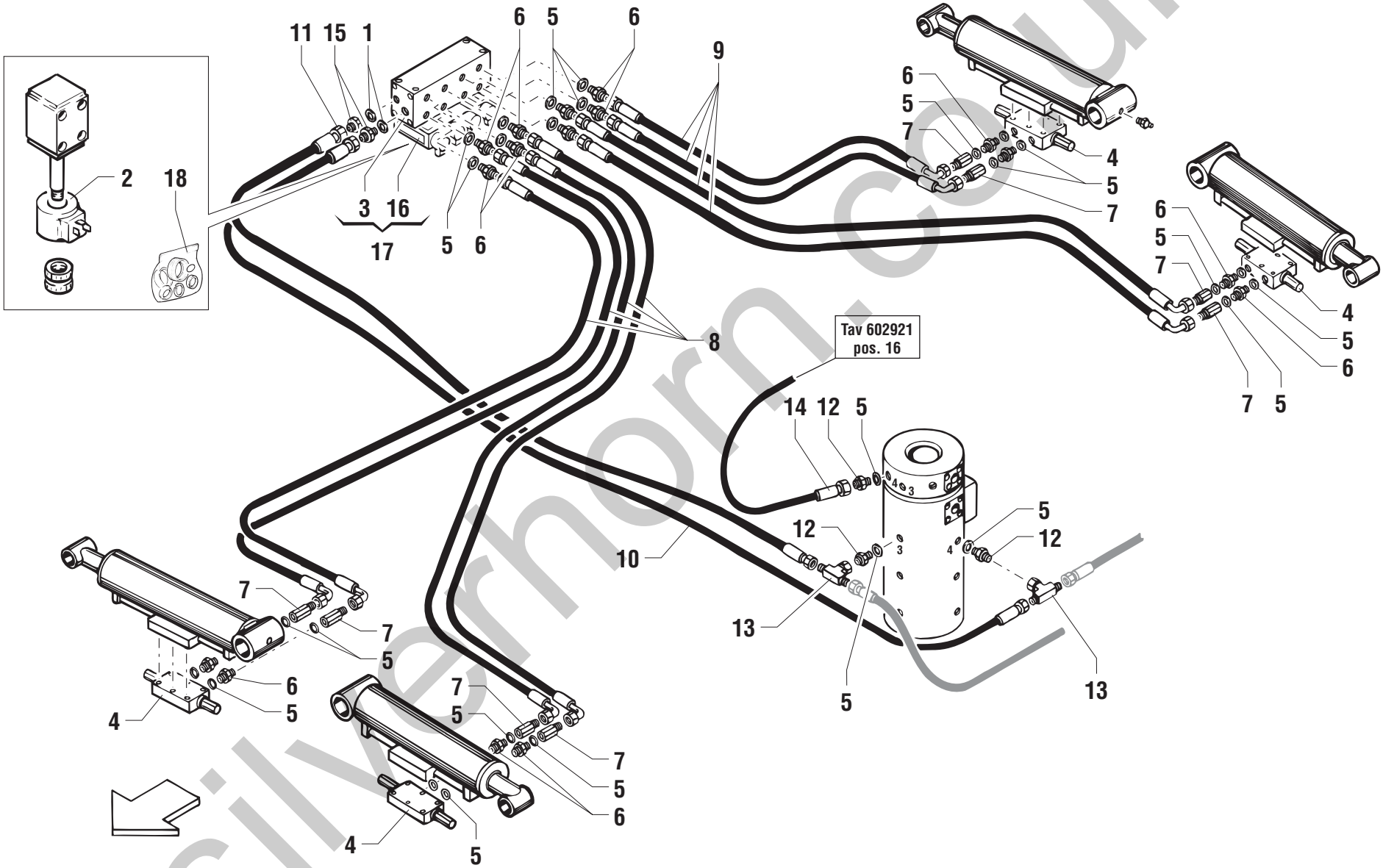

silverhorn.co.uk

POS.	CODICE	Q.tà	DENOMINAZIONE	*DESCRIPTION*	*DESIGNATION*	*BENENNUNG*	*DENOMINACIONES*	NOTE Ⓐ	Ⓑ	Ⓒ
1	04.0600.0017	2	RACCORDO	PIPE FITTING	RACCORD DE TUYAU	ROHRVERBINDUNG	CONEXIÓN			
2	632696	1	SOLENOIDE	SOLENOID	SOLENOIDE	SOLENOID	SOLENOIDE			
3	04.4236.0004	1	BLOCCO IDRAULICO	HYDRAULIC BLOCK	BLOC HYDRAULIQUE	HYDRAULISCHE BLOCK	BLOQUEO HIDRÁULICO			
4	04.4239.0030	1	VALVOLA	VALVE	SOUPAPE	VENTIL	VALVULA			
5	06.0442.0102	28	RONDELLA RAME	WASHER	RONDELLE	UNTERLEGSCHEIBE	ARANDELA			
6	04.0600.0029	16	RACCORDO	PIPE FITTING	RACCORD DE TUYAU	ROHRVERBINDUNG	CONEXIÓN			
7	04.0600.0052	8	COLONNETTA	PIPE FITTING	RACCORD DE TUYAU	ROHRVERBINDUNG	CONEXIÓN			
8	04.0602.0297	4	TUBO FLESSIBILE	FLEXIBLE HOSE	TUYAU SOUPLE	SCHLAUCH	TUBO FLEXIBLE			
9	04.0602.0024	4	TUBO FLESSIBILE	FLEXIBLE HOSE	TUYAU SOUPLE	SCHLAUCH	TUBO FLEXIBLE			
10	04.0602.0298	1	TUBO FLESSIBILE	FLEXIBLE HOSE	TUYAU SOUPLE	SCHLAUCH	TUBO FLEXIBLE			
11	04.0602.0299	1	TUBO FLESSIBILE	FLEXIBLE HOSE	TUYAU SOUPLE	SCHLAUCH	TUBO FLEXIBLE			
12	04.0600.0000	3	RACCORDO	PIPE FITTING	RACCORD DE TUYAU	ROHRVERBINDUNG	CONEXIÓN			
13	04.0600.0023	2	RACCORDO	PIPE FITTING	RACCORD DE TUYAU	ROHRVERBINDUNG	CONEXIÓN			
14	04.0602.0308	1	TUBO FLESSIBILE	FLEXIBLE HOSE	TUYAU SOUPLE	SCHLAUCH	TUBO FLEXIBLE			
15	06.0442.0103	2	RONDELLA	WASHER	RONDELLE	SCHEIBE	ARANDELA			
16	04.4240.0007	4	ELETTROVALVOLA	SOLENOID VALVE	ELECTROVANNE	ELEKTROVENTIL	ELECTROVALVULA			
17	55.0201.0002	1	BLOCCO COMPLETO	HYDRAULIC BLOCK	BLOC HYDRAULIQUE	HYDRAULISCHE BLOCK	BLOQUEO HIDRÁULICO			
18	07.4529.0033	1	KIT GUARNIZIONI	JOINT KIT	KIT DE JOINT	DICHTUNG-KIT	KIT JUNTAS			

silverhorn.co.uk

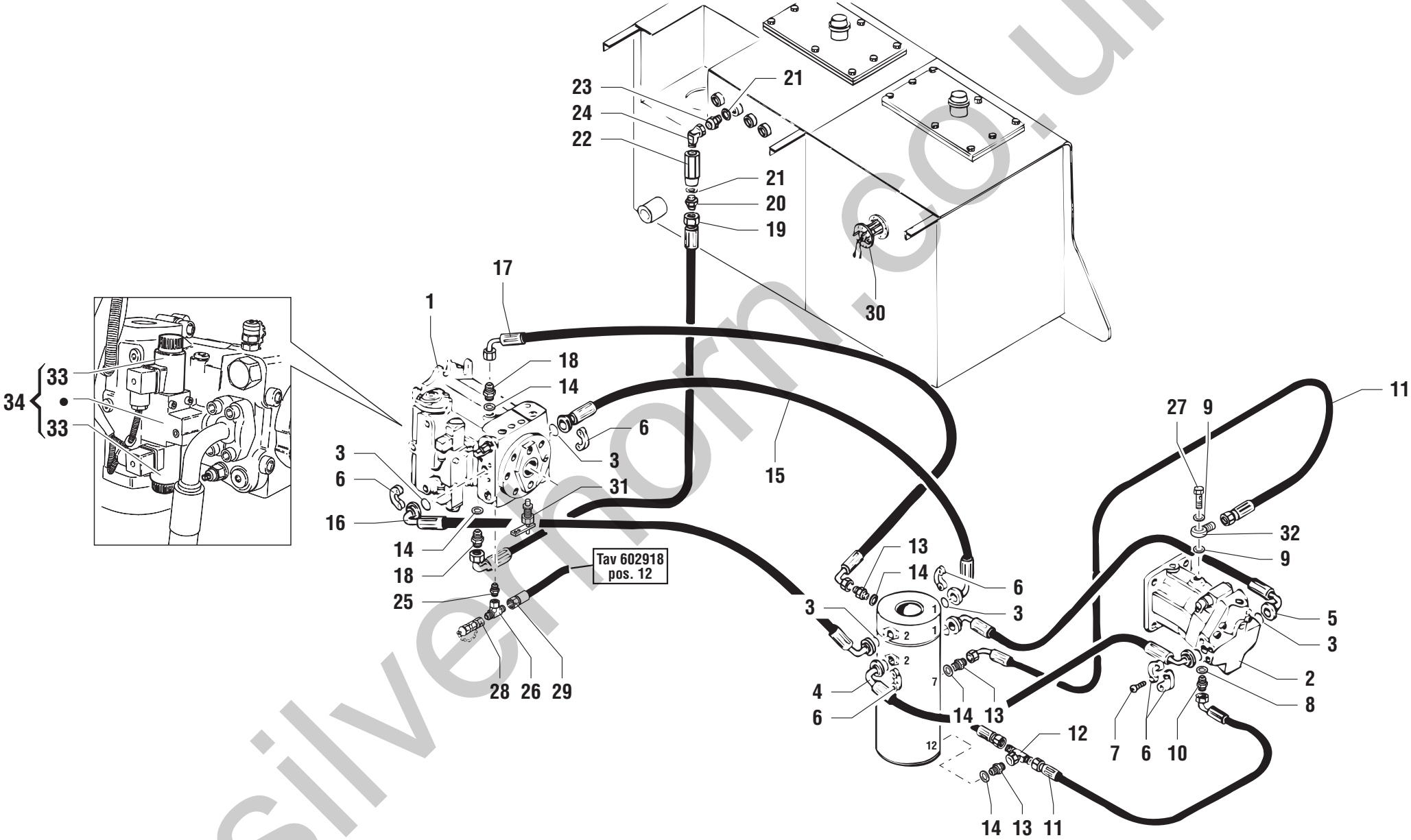

silverthorn.co.uk

POS.	CODICE	Q.tà	DENOMINAZIONE	*DESCRIPTION*	*DESIGNATION*	*BENENNUNG*	*DENOMINACIONES*	NOTE Ⓐ	Ⓑ	Ⓒ
1	04.4238.0044	1	POMPA	PUMP	POMPE	PUMPE	BOMBA			
2	04.4235.0006	1	MOTORE IDRAULICO	HYDRAULIC MOTOR	MOTEUR HYDRAULIQUE	HYDRAULIKMOTOR	MOTOR HIDRAULICO			
3	06.0401.0219	8	GUARNIZIONE O.R.	SEAL	JOINT	DICHTUNG	GUARNICIÓN			
4	04.4229.0018	1	TUBO FLESSIBILE	FLEXIBLE HOSE	TUYAU SOUPLE	SCHLAUCH	TUBO FLEXIBLE			
5	04.4229.0019	1	TUBO FLESSIBILE	FLEXIBLE HOSE	TUYAU SOUPLE	SCHLAUCH	TUBO FLEXIBLE			
6	04.4223.0003	16	SEMIFLANGIA	HALF FLANGE	DEMI FLASQUE	HALBFLANSCH	SEMIBRIDA			
7	01.0003.0306	32	VITE	SCREW	VIS	SCHRAUBE	TORNILLO			
8	06.0442.0057	2	RONDELLA RAME	WASHER	RONDELLE	UNTERLEGSCHEIBE	ARANDELA			
9	06.0442.0057	2	RONDELLA	WASHER	RONDELLE	UNTERLEGSCHEIBE	ARANDELA			
10	04.0600.0039	1	RACCORDO	PIPE FITTING	RACCORD DE TUYAU	ROHRVERBINDUNG	CONEXIÓN			
11	04.0602.0207	2	TUBO FLESSIBILE	FLEXIBLE HOSE	TUYAU SOUPLE	SCHLAUCH	TUBO FLEXIBLE			
12	04.0600.0040	1	RACCORDO	PIPE FITTING	RACCORD DE TUYAU	ROHRVERBINDUNG	CONEXIÓN			
13	04.0600.0046	3	RACCORDO	PIPE FITTING	RACCORD DE TUYAU	ROHRVERBINDUNG	CONEXIÓN			
14	06.0442.0105	5	RONDELLA RAME	WASHER	RONDELLE	UNTERLEGSCHEIBE	ARANDELA			
15	04.4229.0017	1	TUBO FLESSIBILE	FLEXIBLE HOSE	TUYAU SOUPLE	SCHLAUCH	TUBO FLEXIBLE			
16	04.4229.0016	1	TUBO FLESSIBILE	FLEXIBLE HOSE	TUYAU SOUPLE	SCHLAUCH	TUBO FLEXIBLE			
17	04.0602.0310	1	TUBO FLESSIBILE	FLEXIBLE HOSE	TUYAU SOUPLE	SCHLAUCH	TUBO FLEXIBLE			
18	04.0600.0077	2	RACCORDO	PIPE FITTING	RACCORD DE TUYAU	ROHRVERBINDUNG	CONEXIÓN			
19	04.0602.0328	1	TUBO FLESSIBILE	FLEXIBLE HOSE	TUYAU SOUPLE	SCHLAUCH	TUBO FLEXIBLE			
20	04.0600.0049	1	RACCORDO	PIPE FITTING	RACCORD DE TUYAU	ROHRVERBINDUNG	CONEXIÓN			
21	06.0442.0107	3	RONDELLA RAME	WASHER	RONDELLE	UNTERLEGSCHEIBE	ARANDELA			
22	04.4239.0034	1	VALVOLA	VALVE	SOUPAPE	VENTIL	VALVULA			
23	04.0600.0066	1	RACCORDO	PIPE FITTING	RACCORD DE TUYAU	ROHRVERBINDUNG	CONEXIÓN			
24	04.0600.0059	1	RACCORDO	PIPE FITTING	RACCORD DE TUYAU	ROHRVERBINDUNG	CONEXIÓN			
25	04.0600.0067	1	RACCORDO	PIPE FITTING	RACCORD DE TUYAU	ROHRVERBINDUNG	CONEXIÓN			
26	04.0600.0032	1	RACCORDO	PIPE FITTING	RACCORD DE TUYAU	ROHRVERBINDUNG	CONEXIÓN			
27	04.0214.0156	1	VITE FORATA	DRILLED SCREW	VIS FOREE	DURCHBOHRTE SCHRAUBE	TORNILLO FORADO			
28	04.4210.0011	1	PRESA PRESSIONE	PRESSURE TUBE	PRISE PRESSION	DRUCKKLAPPE	TOMA PRESION			
29	040602.0332	1	TUBO FLESSIBILE	FLEXIBLE HOSE	TUYAU SOUPLE	SCHLAUCH	TUBO FLEXIBLE			
30	56.0013.0001	1	INDICATORE LIVELLO CARBURANTE	FUEL GAUGE	JAUGE A CARBURANT	OELSTANDANZEIGER	LUZ INDICADORA NIVEL COMBUSTIBLE			
31	639174	1	VALVOLA	VALVE	SOUPAPE	VENTIL	VALVULA			
32	53.3000.7600	1	RACCORDO	PIPE FITTING	RACCORD DE TUYAU	ROHRVERBINDUNG	CONEXIÓN			
33	07.0701.0007	2	SOLENOIDE	SOLENOID	SOLENOIDE	SOLENOID	SOLENOIDE			
34	07.0701.0196	1	ELETTROVALVOLA	SOLENOID VALVE	ELECTROVANNE	ELEKTROVENTIL	ELECTROVALVULA			

silverhorn.co.uk

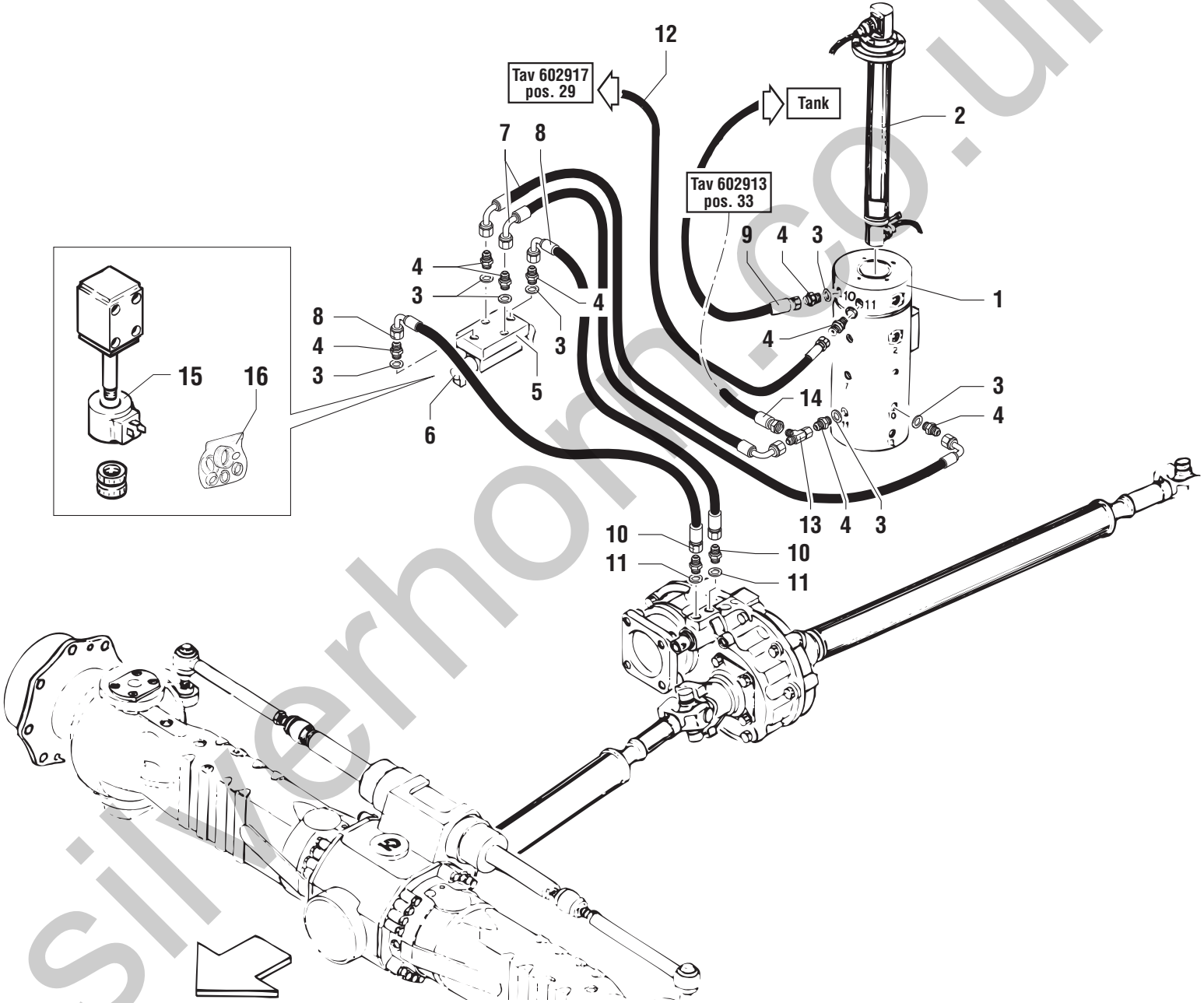

silverhorn.co.uk

POS.	CODICE	Q.tà	DENOMINAZIONE	*DESCRIPTION*	*DESIGNATION*	*BENENNUNG*	*DENOMINACIONES*	NOTE Ⓐ	Ⓑ	Ⓒ
1	53.2900.0000	1	GIUNTO	JOINT	JOINT	KUPPLUNG	JUNTA			
2	56.0023.0004	1	PRESA ELETTRICA ROTANTE	SWIVEL SOCKET	PRISE PIVOTANTE	DREHSTECKDOSE	TOMA DE CORRIENTE GIRATORIA			
3	06.0442.0102	7	RONDELLA RAME	WASHER	RONDELLE	UNTERLEGSCHEIBE	ARANDELA			
4	04.0600.0021	7	RACCORDO	PIPE FITTING	RACCORD DE TUYAU	ROHRVERBINDUNG	CONEXIÓN			
5	04.4240.0000	1	PIASTRA	PLATE	PLAQUE	PLATTE	PLANCHA			
6	04.4240.0002	1	ELETTROVALVOLA	SOLENOID VALVE	ELECTROVANNE	ELEKTROVENTIL	ELECTROVALVULA			
7	04.0602.0305	2	TUBO FLESSIBILE	FLEXIBLE HOSE	TUYAU SOUPLE	SCHLAUCH	TUBO FLEXIBLE			
8	04.0602.0136	2	TUBO FLESSIBILE	FLEXIBLE HOSE	TUYAU SOUPLE	SCHLAUCH	TUBO FLEXIBLE			
9	04.0602.0105	1	TUBO FLESSIBILE	FLEXIBLE HOSE	TUYAU SOUPLE	SCHLAUCH	TUBO FLEXIBLE			
10	04.0600.0068	2	RACCORDO	PIPE FITTING	RACCORD DE TUYAU	ROHRVERBINDUNG	CONEXIÓN			
11	06.0442.0055	2	RONDELLA RAME	WASHER	RONDELLE	UNTERLEGSCHEIBE	ARANDELA			
12			602917 pos.29						☞	
13	04.0600.0024	1	RACCORDO	PIPE FITTING	RACCORD DE TUYAU	ROHRVERBINDUNG	CONEXIÓN			
14			602913 pos.33						☞	
15	632696	1	SOLENOIDE	SOLENOID	SOLENOIDE	SOLENOID	SOLENOIDE	◆		
16	07.4529.0033	1	KIT GUARNIZIONI	JOINT KIT	KIT DE JOINT	DICHTUNG-KIT	KIT JUNTAS			

silverhorn.co.uk

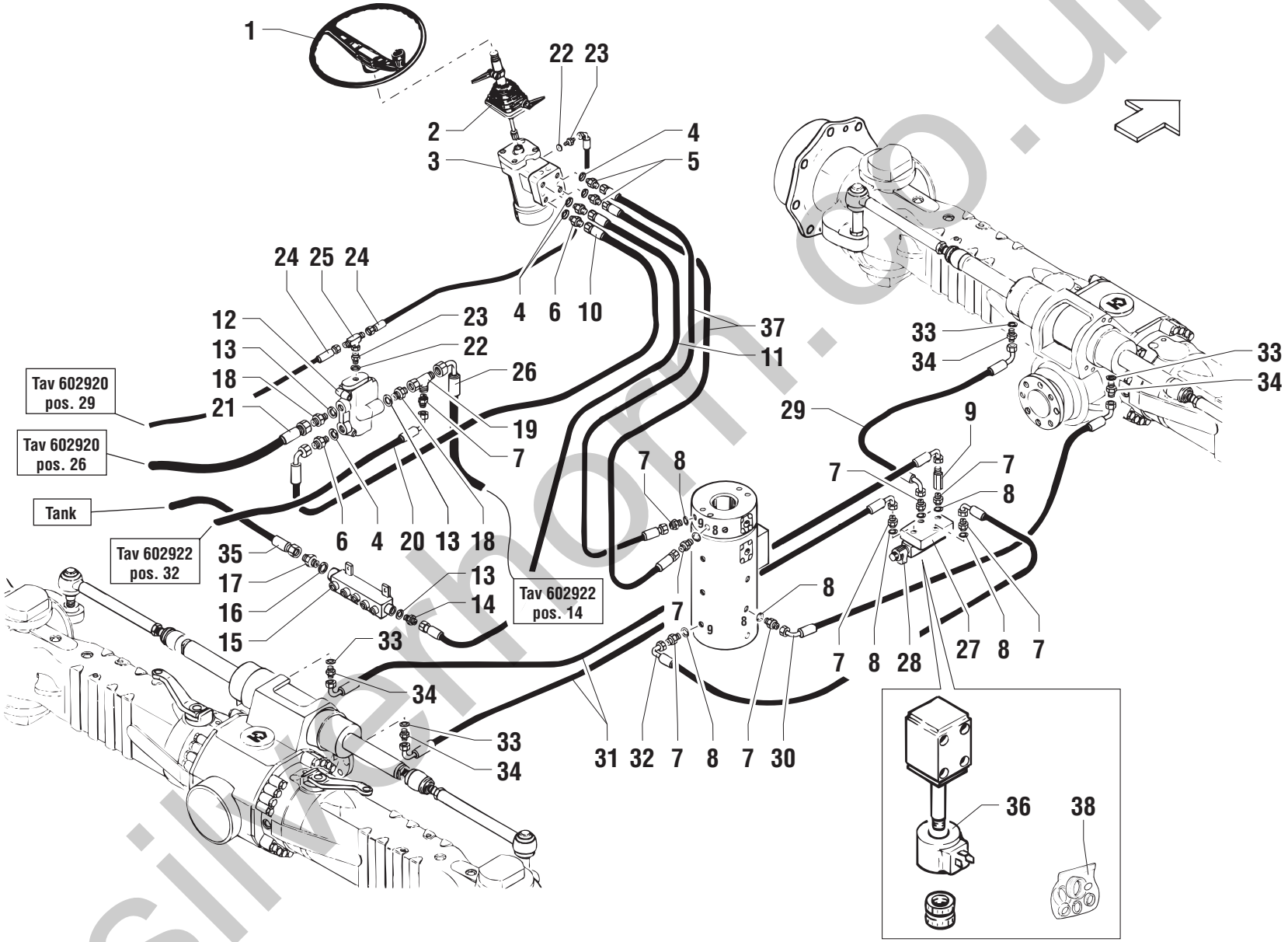

silverthorn.co.uk

POS.	CODICE	Q.tà	DENOMINAZIONE	*DESCRIPTION*	*DESIGNATION*	*BENENNUNG*	*DENOMINACIONES*	NOTE Ⓐ	Ⓑ	Ⓒ
1	07.0740.0135	1	VOLANTE	STEERING WHEEL	VOLANT	STEUERRAD	VOLANTE			
2	07.0740.0136	1	COLONNETTA STERZO	STEERING COLUMN	COLONNE VOLANT	LENKSTANGE	COLUMNA VOLANTE			
3	09.4636.0014	1	IDROGUIDA	POWER STEERING	DIRECTION ASSISTEE	HYDRAULIKSTEUERUNG	DIRECCION HIDRAULICA			Ⓜ 815
4	06.0442.0103	5	RONDELLA RAME	WASHER	RONDELLE	UNTERLEGSCHEIBE	ARANDELA			
5	04.0600.0000	2	RACCORDO	PIPE FITTING	RACCORD DE TUYAU	ROHRVERBINDUNG	CONEXIÓN			
6	04.0600.0017	3	RACCORDO	PIPE FITTING	RACCORD DE TUYAU	ROHRVERBINDUNG	CONEXIÓN			
7	04.0600.0029	7	RACCORDO	PIPE FITTING	RACCORD DE TUYAU	ROHRVERBINDUNG	CONEXIÓN			
8	06.0442.0102	6	RONDELLA RAME	WASHER	RONDELLE	UNTERLEGSCHEIBE	ARANDELA			
9	04.0600.0052	1	COLONNETTA	WHEEL STUD	GOUJON DE ROUE	RADBOLZEN	COLUMNA			
10	04.0602.0302	1	TUBO FLESSIBILE	FLEXIBLE HOSE	TUYAU SOUPLE	SCHLAUCH	TUBO FLEXIBLE			
11	04.0602.0303	1	TUBO FLESSIBILE	FLEXIBLE HOSE	TUYAU SOUPLE	SCHLAUCH	TUBO FLEXIBLE			
12	09.4636.0011	1	VALVOLA	VALVE	SOUPAPE	VENTIL	VALVULA			
13	06.0442.0105	3	RONDELLA RAME	WASHER	RONDELLE	UNTERLEGSCHEIBE	ARANDELA			
14	04.0600.0027	1	RACCORDO	PIPE FITTING	RACCORD DE TUYAU	ROHRVERBINDUNG	CONEXIÓN			
15	55.0208.0010	1	COLLETTORE	MANIFOLD	COLLECTEUR	KOLLEKTOR	COLECTOR			
16	06.0442.0111	1	RONDELLA RAME	WASHER	RONDELLE	UNTERLEGSCHEIBE	ARANDELA			
17	04.0600.0105	1	RACCORDO	PIPE FITTING	RACCORD DE TUYAU	ROHRVERBINDUNG	CONEXIÓN			
18	04.0600.0046	2	RACCORDO	PIPE FITTING	RACCORD DE TUYAU	ROHRVERBINDUNG	CONEXIÓN			
19	04.0600.0109	1	RACCORDO	PIPE FITTING	RACCORD DE TUYAU	ROHRVERBINDUNG	CONEXIÓN			
20	04.0602.0376	1	TUBO FLESSIBILE	FLEXIBLE HOSE	TUYAU SOUPLE	SCHLAUCH	TUBO FLEXIBLE			
21			602920 pos.26						☞	
22	06.0442.0101	2	RONDELLA RAME	WASHER	RONDELLE	UNTERLEGSCHEIBE	ARANDELA			
23	04.0600.0028	2	RACCORDO	PIPE FITTING	RACCORD DE TUYAU	ROHRVERBINDUNG	CONEXIÓN			
24			602920 pos.29						☞	
25	04.0600.0024	1	RACCORDO	PIPE FITTING	RACCORD DE TUYAU	ROHRVERBINDUNG	CONEXIÓN			
26	04.0602.0507	1	TUBO FLESSIBILE	FLEXIBLE HOSE	TUYAU SOUPLE	SCHLAUCH	TUBO FLEXIBLE			
27	04.4240.0000	1	PIASTRA	PLATE	PLAQUE	PLATTE	PLANCHA			
28	04.4240.0003	1	ELETTROVALVOLA	SOLENOID VALVE	ELECTROVANNE	ELEKTROVENTIL	ELECTROVALVULA			
29	04.0602.0301	1	TUBO FLESSIBILE	FLEXIBLE HOSE	TUYAU SOUPLE	SCHLAUCH	TUBO FLEXIBLE			
30	04.0602.0306	1	TUBO FLESSIBILE	FLEXIBLE HOSE	TUYAU SOUPLE	SCHLAUCH	TUBO FLEXIBLE			
31	04.0602.0300	2	TUBO FLESSIBILE	FLEXIBLE HOSE	TUYAU SOUPLE	SCHLAUCH	TUBO FLEXIBLE			
32	04.0602.0307	1	TUBO FLESSIBILE	FLEXIBLE HOSE	TUYAU SOUPLE	SCHLAUCH	TUBO FLEXIBLE			
33	06.0442.0057	4	RONDELLA	WASHER	RONDELLE	SCHEIBE	ARANDELA			
34	04.0600.0080	4	RACCORDO	PIPE FITTING	RACCORD DE TUYAU	ROHRVERBINDUNG	CONEXIÓN			
35	04.0602.0234	1	TUBO FLESSIBILE	FLEXIBLE HOSE	TUYAU SOUPLE	SCHLAUCH	TUBO FLEXIBLE			

silverhorn.co.uk

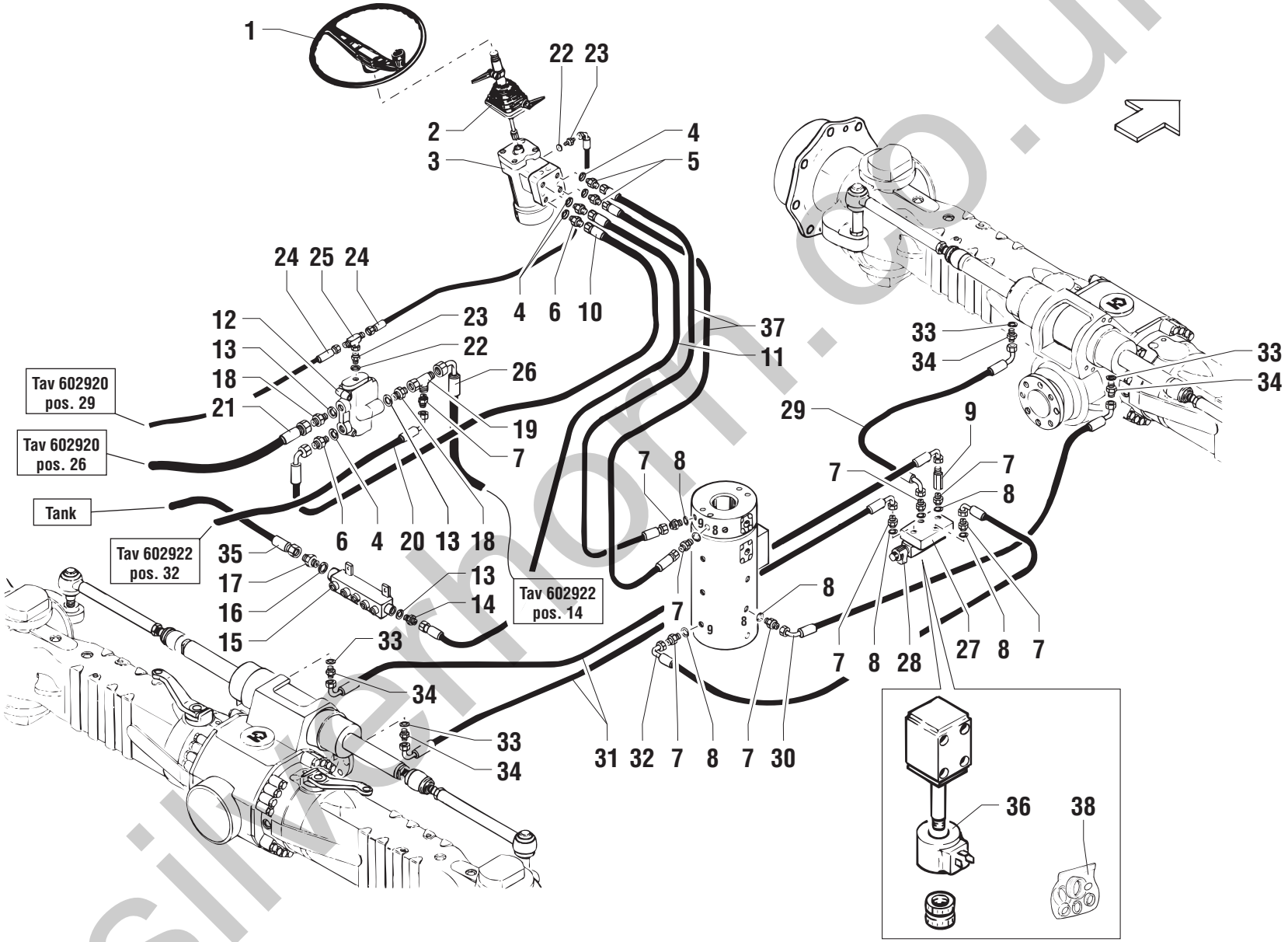

silverhorn.co.uk

POS.	CODICE	Q.tà	DENOMINAZIONE	*DESCRIPTION*	*DESIGNATION*	*BENENNUNG*	*DENOMINACIONES*	NOTE Ⓐ	Ⓑ	Ⓒ
36	632696	1	SOLENOIDE	SOLENOID	SOLENOIDE	SOLENOID	SOLENOIDE	◆		
37	04.0602.0304	1	TUBO FLESSIBILE	FLEXIBLE HOSE	TUYAU SOUPLE	SCHLAUCH	TUBO FLEXIBLE			
38	07.4529.0033	1	KIT GUARNIZIONI	JOINT KIT	KIT DE JOINT	DICHTUNG-KIT	KIT JUNTAS			

silverhorn.co.uk

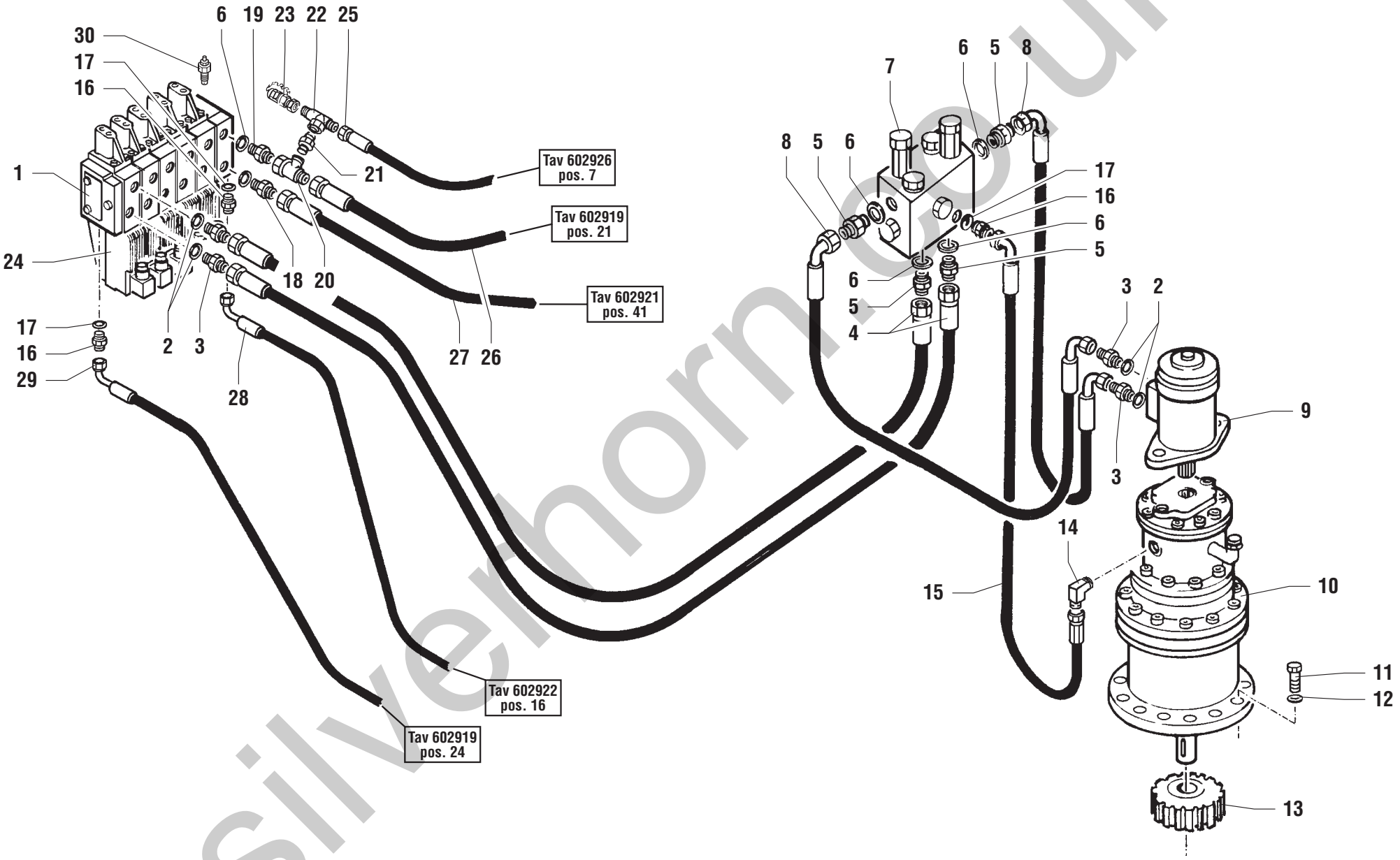

silverthorn.co.uk

POS.	CODICE	Q.tà	DENOMINAZIONE	*DESCRIPTION*	*DESIGNATION*	*BENENNUNG*	*DENOMINACIONES*	NOTE Ⓐ	Ⓑ	Ⓒ
1	04.4236.0006	1	DISTRIBUTORE	CONTROL VALVE	DISTRIBUTOR	STEUERBLOCK	DISTRIBUDOR			Ⓜ16450
1	04.4236.0072	1	DISTRIBUTORE	CONTROL VALVE	DISTRIBUTOR	STEUERBLOCK	DISTRIBUDOR			Ⓜ16451
2	06.0442.0103	4	RONDELLA RAME	WASHER	RONDELLE	UNTERLEGSCHEIBE	ARANDELA			
3	04.0600.0017	4	RACCORDO	PIPE FITTING	RACCORD DE TUYAU	ROHRVERBINDUNG	CONEXIÓN			
4	04.0602.0317	2	TUBO FLESSIBILE	FLEXIBLE HOSE	TUYAU SOUPLE	SCHLAUCH	TUBO FLEXIBLE			
5	04.0600.0027	4	RACCORDO	PIPE FITTING	RACCORD DE TUYAU	ROHRVERBINDUNG	CONEXIÓN			
6	06.0442.0105	5	RONDELLA RAME	WASHER	RONDELLE	UNTERLEGSCHEIBE	ARANDELA			
7	04.4239.0031	1	VALVOLA	VALVE	SOUPAPE	VENTIL	VALVULA			
8	04.0602.0071	2	TUBO FLESSIBILE	FLEXIBLE HOSE	TUYAU SOUPLE	SCHLAUCH	TUBO FLEXIBLE			
9	04.4235.0013	1	MOTORE IDRAULICO	HYDRAULIC MOTOR	MOTEUR HYDRAULIQUE	HYDRAULIKMOTOR	MOTOR HIDRAULICO			
10	09.4633.0013	1	RIDUTTORE	REDUCTION GEAR	REDUCTEUR	REDUKTIONSGETRIEBE	REDUCTOR			
11	01.0001.1537	10	VITE	SCREW	VIS	SCHRAUBE	TORNILLO			
12	01.0031.0059	10	RONDELLA	WASHER	RONDELLE	SCHEIBE	ARANDELA			
13	07.0733.0005	1	PIGNONE	PINION	PIGNON	RITZEL	PINON			
14	04.0600.0030	1	RACCORDO	PIPE FITTING	RACCORD DE TUYAU	ROHRVERBINDUNG	CONEXIÓN			
15	04.0602.0156	1	TUBO FLESSIBILE	FLEXIBLE HOSE	TUYAU SOUPLE	SCHLAUCH	TUBO FLEXIBLE			
16	04.0600.0028	3	RACCORDO	PIPE FITTING	RACCORD DE TUYAU	ROHRVERBINDUNG	CONEXIÓN			
17	06.0442.0101	3	RONDELLA RAME	WASHER	RONDELLE	UNTERLEGSCHEIBE	ARANDELA			
18	04.0600.0049	1	RACCORDO	PIPE FITTING	RACCORD DE TUYAU	ROHRVERBINDUNG	CONEXIÓN			
19	04.0600.0046	1	RACCORDO	PIPE FITTING	RACCORD DE TUYAU	ROHRVERBINDUNG	CONEXIÓN			
20	04.0600.0109	1	RACCORDO	PIPE FITTING	RACCORD DE TUYAU	ROHRVERBINDUNG	CONEXIÓN			
21	04.0600.0021	1	RACCORDO	PIPE FITTING	RACCORD DE TUYAU	ROHRVERBINDUNG	CONEXIÓN			
22	04.0600.0032	1	RACCORDO	PIPE FITTING	RACCORD DE TUYAU	ROHRVERBINDUNG	CONEXIÓN			
23	04.4210.0011	1	PRESA PRESSIONE	PRESSURE TUBE	PRISE PRESSION	DRUCKKLAPPE	TOMA PRESION			
24	639466	5	SOLENOIDE	SOLENOID	SOLENOIDE	SOLENOID	SOLENOIDE			
25	04.0602.0249	1	TUBO FLESSIBILE	FLEXIBLE HOSE	TUYAU SOUPLE	SCHLAUCH	TUBO FLEXIBLE			
26	04.0602.0318	1	TUBO FLESSIBILE	FLEXIBLE HOSE	TUYAU SOUPLE	SCHLAUCH	TUBO FLEXIBLE			
27	04.0602.0110	1	TUBO FLESSIBILE	FLEXIBLE HOSE	TUYAU SOUPLE	SCHLAUCH	TUBO FLEXIBLE			
28	04.0602.0285	1	TUBO FLESSIBILE	FLEXIBLE HOSE	TUYAU SOUPLE	SCHLAUCH	TUBO FLEXIBLE			
29	04.0602.0291	1	TUBO FLESSIBILE	FLEXIBLE HOSE	TUYAU SOUPLE	SCHLAUCH	TUBO FLEXIBLE			
30	04.4236.0007	1	VALVOLA	VALVE	SOUPAPE	VENTIL	VALVULA			

silverhorn.co.uk

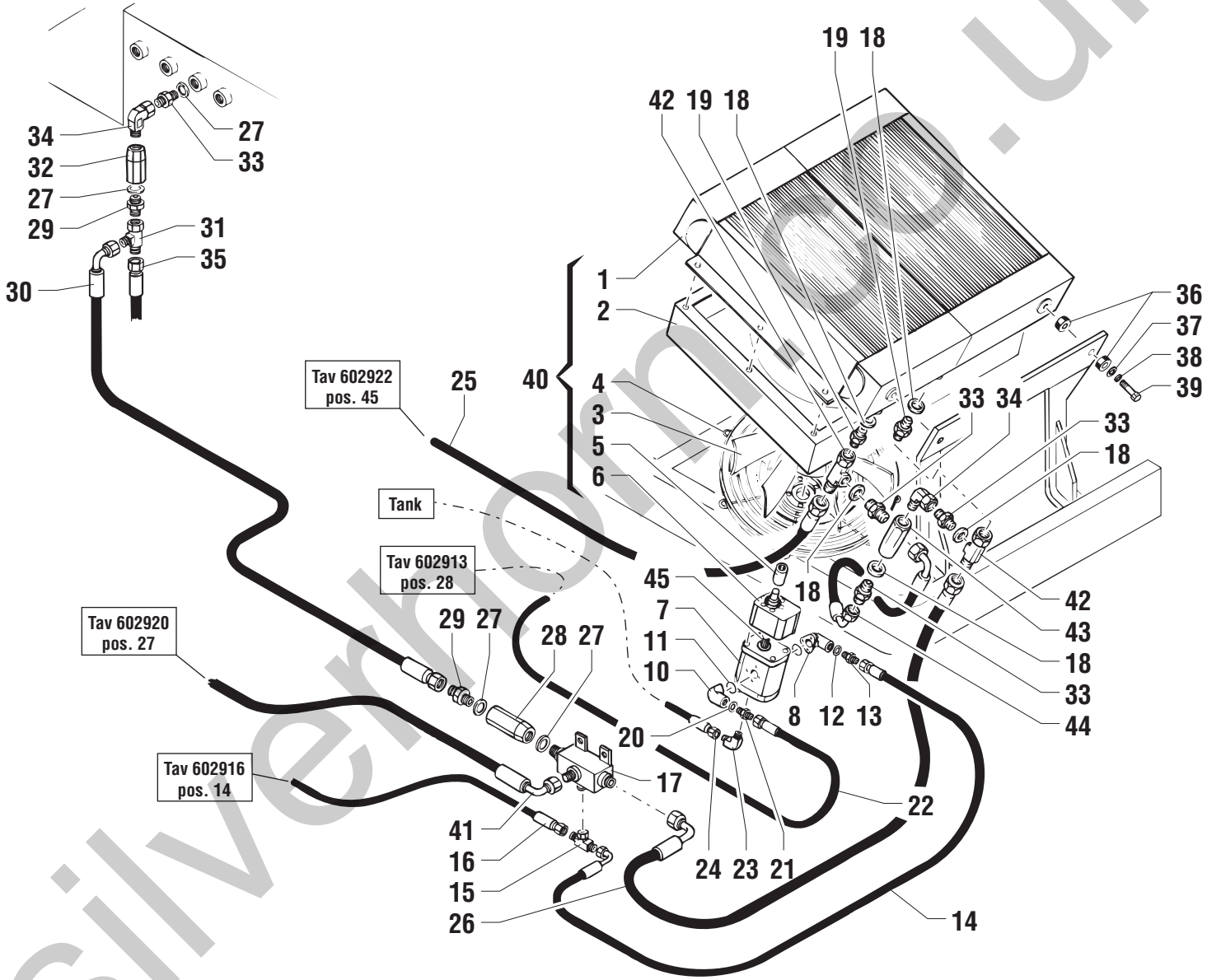

silverthorn.co.uk

POS.	CODICE	Q.tà	DENOMINAZIONE	*DESCRIPTION*	*DESIGNATION*	*BENENNUNG*	*DENOMINACIONES*	NOTE Ⓐ	Ⓑ	Ⓒ
1	07.0712.0014	1	MASSA RADIANTE	RADIATOR CORE	FAISCEAU DE RADIATEUR	KÜHLERBLOCK	ELEMENTO RADIANTE			
2	07.0712.0015	1	CONVOGLIATORE	CONVEYOR	CONVOYEUR	FOERDERER	TRASPORTADOR			
3	07.0712.0010	1	VENTOLA	FAN	HELICE VENTILATION	PROPELLER	RUEDA DE ALETAS			
4	07.0712.0011	1	PROTEZIONE	GUARD	PROTECTION	SCHUTZ	PROTECCION			
5	07.0712.0004	1	GIUNTO	JOINT	JOINT	KUPPLUNG	JUNTA			
6	07.0712.0005	1	SUPPORTO	SUPPORT	SUPPORT	LAGER	SOPORTE			
7	04.4235.0015	1	MOTORE IDRAULICO	HYDRAULIC MOTOR	MOTEUR HYDRAULIQUE	HYDRAULIKMOTOR	MOTOR HIDRAULICO			
8	04.4223.0002	1	RACCORDO	PIPE FITTING	RACCORD DE TUYAU	ROHRVERBINDUNG	CONEXIÓN			
10	04.4223.0001	1	RACCORDO	PIPE FITTING	RACCORD DE TUYAU	ROHRVERBINDUNG	CONEXIÓN			
11	900075	1	GUARNIZIONE O.R.	SEAL	JOINT	DICHTUNG	GUARNICIÓN			
12	06.0442.0103	1	RONDELLA RAME	WASHER	RONDELLE	UNTERLEGSCHEIBE	ARANDELA			
13	04.0600.0017	1	RACCORDO	PIPE FITTING	RACCORD DE TUYAU	ROHRVERBINDUNG	CONEXIÓN			
14	04.0602.0292	1	TUBO FLESSIBILE	FLEXIBLE HOSE	TUYAU SOUPLE	SCHLAUCH	TUBO FLEXIBLE			
15	04.0600.0023	1	RACCORDO	PIPE FITTING	RACCORD DE TUYAU	ROHRVERBINDUNG	CONEXIÓN			
16			602916 pos.14						☞	
17	55.0208.0011	1	COLLETTORE	MANIFOLD	COLLECTEUR	KOLLEKTOR	COLECTOR			
18	06.0442.0109	5	RONDELLA	WASHER	RONDELLE	SCHEIBE	ARANDELA			
19	04.0600.0062	2	RACCORDO	PIPE FITTING	RACCORD DE TUYAU	ROHRVERBINDUNG	CONEXIÓN			
20	06.0442.0105	1	RONDELLA RAME	WASHER	RONDELLE	UNTERLEGSCHEIBE	ARANDELA			
21	04.0600.0027	1	RACCORDO	PIPE FITTING	RACCORD DE TUYAU	ROHRVERBINDUNG	CONEXIÓN			
22	04.0602.0325	1	TUBO FLESSIBILE	FLEXIBLE HOSE	TUYAU SOUPLE	SCHLAUCH	TUBO FLEXIBLE			
23	04.0600.0030	1	RACCORDO	PIPE FITTING	RACCORD DE TUYAU	ROHRVERBINDUNG	CONEXIÓN			
24	04.0602.0290	1	TUBO FLESSIBILE	FLEXIBLE HOSE	TUYAU SOUPLE	SCHLAUCH	TUBO FLEXIBLE			
25	04.0602.0324	1	TUBO FLESSIBILE	FLEXIBLE HOSE	TUYAU SOUPLE	SCHLAUCH	TUBO FLEXIBLE			
26	04.0602.0316	1	TUBO FLESSIBILE	FLEXIBLE HOSE	TUYAU SOUPLE	SCHLAUCH	TUBO FLEXIBLE			
27	06.0442.0107	4	RONDELLA RAME	WASHER	RONDELLE	UNTERLEGSCHEIBE	ARANDELA			
28	04.4239.0026	1	VALVOLA	VALVE	SOUPAPE	VENTIL	VALVULA			
29	04.0600.0049	2	RACCORDO	PIPE FITTING	RACCORD DE TUYAU	ROHRVERBINDUNG	CONEXIÓN			
30	04.0602.0326	1	TUBO FLESSIBILE	FLEXIBLE HOSE	TUYAU SOUPLE	SCHLAUCH	TUBO FLEXIBLE			
31	04.0600.0036	1	RACCORDO	PIPE FITTING	RACCORD DE TUYAU	ROHRVERBINDUNG	CONEXIÓN			
32	04.4239.0033	1	VALVOLA	VALVE	SOUPAPE	VENTIL	VALVULA			
33	04.0600.0066	4	RACCORDO	PIPE FITTING	RACCORD DE TUYAU	ROHRVERBINDUNG	CONEXIÓN			
34	04.0600.0059	2	RACCORDO	PIPE FITTING	RACCORD DE TUYAU	ROHRVERBINDUNG	CONEXIÓN			
35	04.0602.0309	1	TUBO FLESSIBILE	FLEXIBLE HOSE	TUYAU SOUPLE	SCHLAUCH	TUBO FLEXIBLE			
36	07.0712.0012	2	ANTIVIBRANTE	INSULATOR	PIECE ANTIVIBRATILE	SCHWINGUNGSDÄMPFER	ANTIVIBRADOR			

silverhorn.co.uk

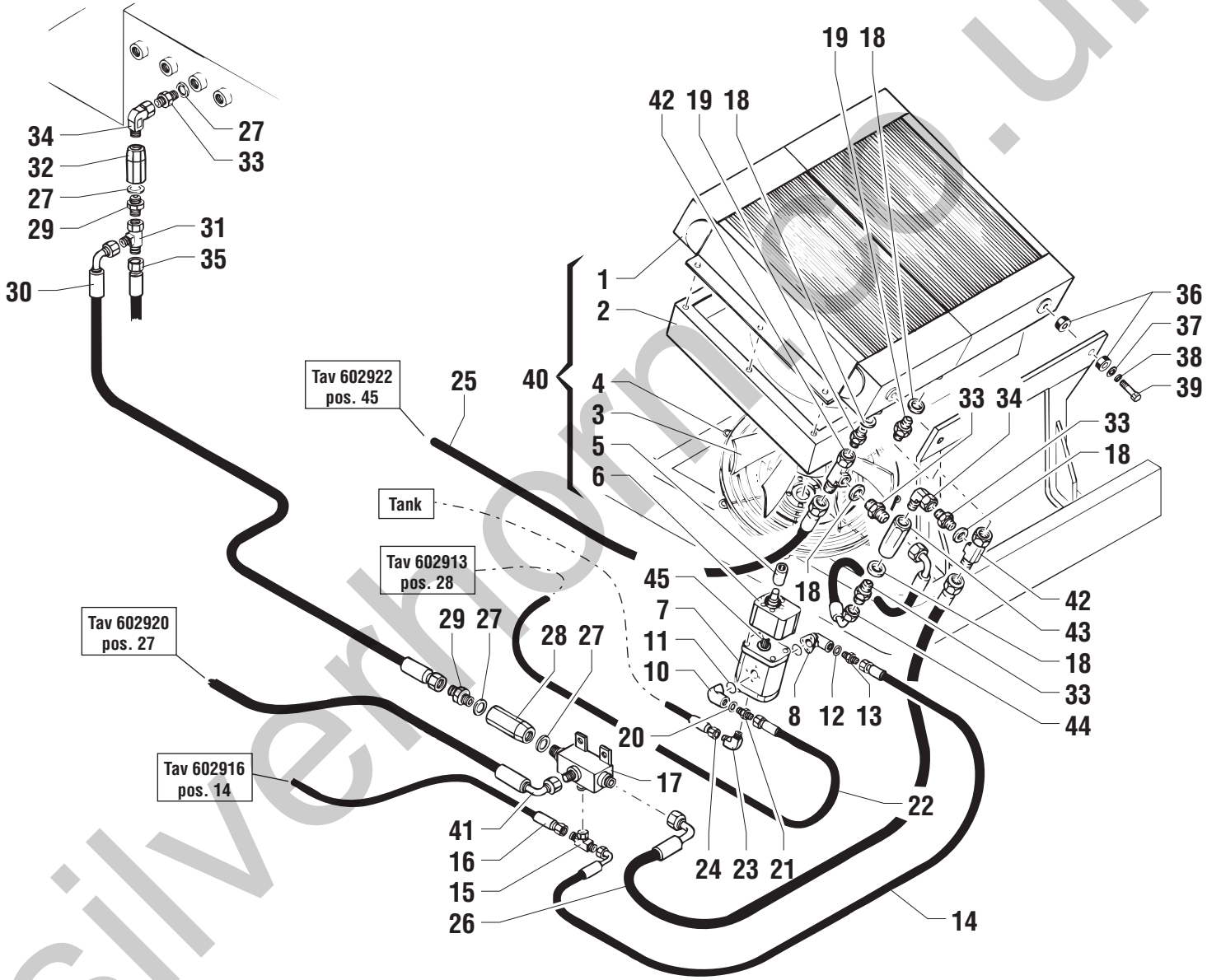

silverthorn.co.uk

POS.	CODICE	Q.tà	DENOMINAZIONE	*DESCRIPTION*	*DESIGNATION*	*BENENNUNG*	*DENOMINACIONES*	NOTE Ⓐ	Ⓑ	Ⓒ
37	01.0031.0097	2	RONDELLA	WASHER	RONDELLE	SCHEIBE	ARANDELA			
38	01.4032.0005	2	RONDELLA	WASHER	RONDELLE	SCHEIBE	ARANDELA			
39	01.4001.0020	2	VITE	SCREW	VIS	SCHRAUBE	TORNILLO			
40	53.3200.0008	1	RADIATORE COMPLETO	COMPLETE RADIATOR	RADIATEUR COMPLET	KÜHLER KOMPLETT	RADIADOR COMPLETO			
41			602920 pos.27						☞	
42	04.0600.0131	2	RACCORDO	PIPE FITTING	RACCORD DE TUYAU	ROHRVERBINDUNG	CONEXIÓN			
43	04.4239.0025	1	VALVOLA	VALVE	SOUPAPE	VENTIL	VALVULA			
44	04.0602.0396	1	TUBO FLESSIBILE	FLEXIBLE HOSE	TUYAU SOUPLE	SCHLAUCH	TUBO FLEXIBLE			
45	07.0712.0041	1	SEMIGIUNTO	HALF-JOINT	DEMI-JOINT	HALBKUPPLUNG	SEMIJUNTA			

silverhorn.co.uk

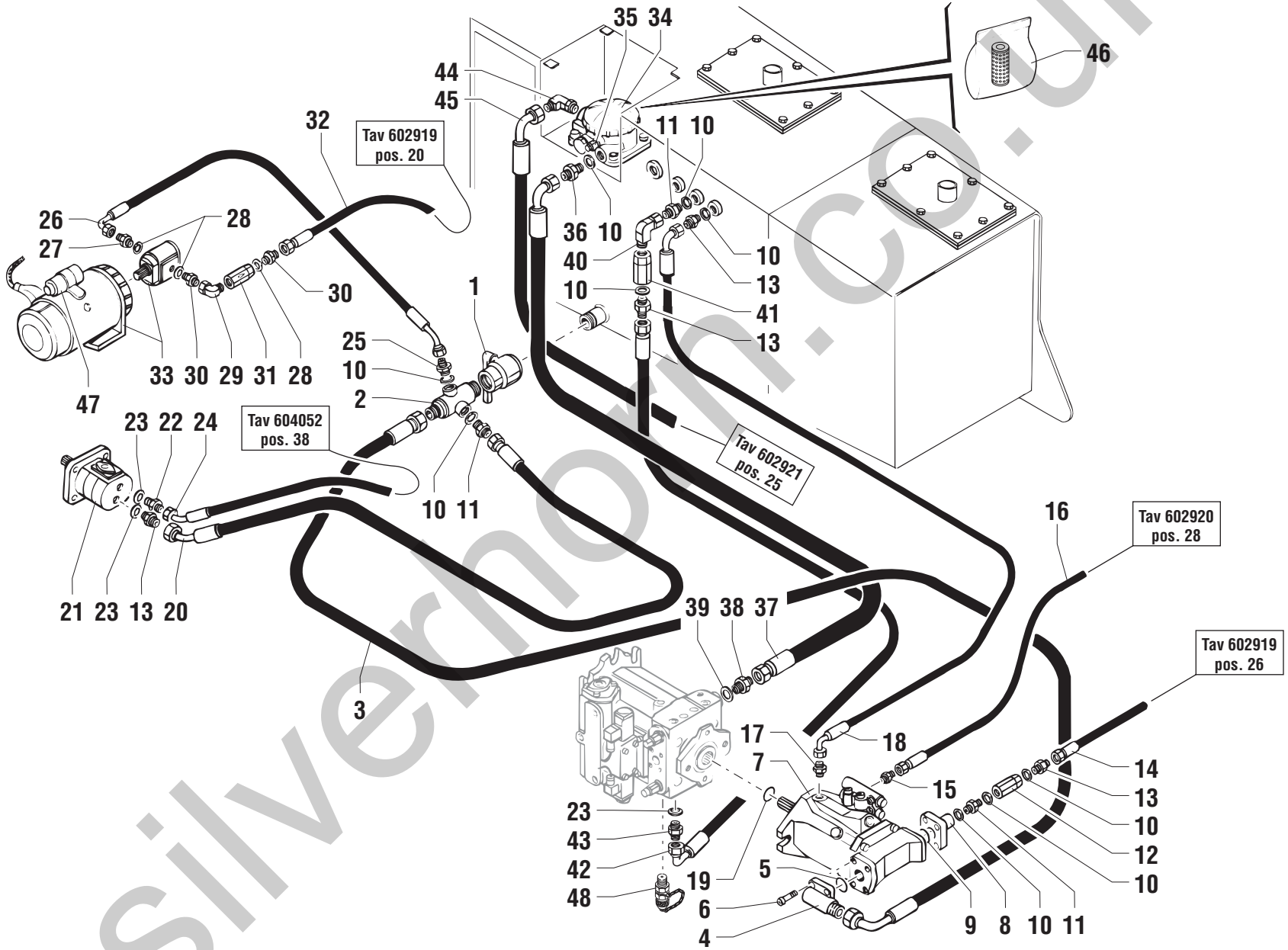

silverhorn.co.uk

POS.	CODICE	Q.tà	DENOMINAZIONE	*DESCRIPTION*	*DESIGNATION*	*BENENNUNG*	*DENOMINACIONES*	NOTE Ⓐ	Ⓑ	Ⓒ
1	04.4224.0001	1	VALVOLA	VALVE	SOUPAPE	VENTIL	VALVULA			
2	53.3000.2500	1	COLLETTORE	MANIFOLD	COLLECTEUR	KOLLEKTOR	COLECTOR			
3	04.0602.0330	1	TUBO FLESSIBILE	FLEXIBLE HOSE	TUYAU SOUPLE	SCHLAUCH	TUBO FLEXIBLE			
4	53.3000.2300	1	COLLETTORE	MANIFOLD	COLLECTEUR	KOLLEKTOR	COLECTOR			
5	06.0401.1501	1	GUARNIZIONE O.R.	SEAL	JOINT	DICHTUNG	GUARNICIÓN			
6	01.0003.0306	4	VITE	SCREW	VIS	SCHRAUBE	TORNILLO			
7	04.4238.0016	1	POMPA	PUMP	POMPE	PUMPE	BOMBA			
8	04.4223.0010	1	RACCORDO	PIPE FITTING	RACCORD DE TUYAU	ROHRVERBINDUNG	CONEXIÓN			
9	900026	1	GUARNIZIONE O.R.	SEAL	JOINT	DICHTUNG	GUARNICIÓN			
10	06.0442.0107	9	RONDELLA RAME	WASHER	RONDELLE	UNTERLEGSCHEIBE	ARANDELA			
11	04.0600.0066	3	RACCORDO	PIPE FITTING	RACCORD DE TUYAU	ROHRVERBINDUNG	CONEXIÓN			
12	04.4239.0026	1	VALVOLA	VALVE	SOUPAPE	VENTIL	VALVULA			
13	04.0600.0046	4	RACCORDO	PIPE FITTING	RACCORD DE TUYAU	ROHRVERBINDUNG	CONEXIÓN			
14			602919 pos.26						☞	
15	04.0600.0104	1	RACCORDO	PIPE FITTING	RACCORD DE TUYAU	ROHRVERBINDUNG	CONEXIÓN			
16			602920 pos.28						☞	
17	04.0600.0103	1	RACCORDO	PIPE FITTING	RACCORD DE TUYAU	ROHRVERBINDUNG	CONEXIÓN			
18	04.0602.0331	1	TUBO FLESSIBILE	FLEXIBLE HOSE	TUYAU SOUPLE	SCHLAUCH	TUBO FLEXIBLE			
19	991896	1	GUARNIZIONE O.R.	O.R. SEAL	JOINT	DICHTUNG	GUARNICIÓN			
20	04.0602.0327	1	TUBO FLESSIBILE	FLEXIBLE HOSE	TUYAU SOUPLE	SCHLAUCH	TUBO FLEXIBLE			
21	04.4238.0002	1	POMPA	PUMP	POMPE	PUMPE	BOMBA			
22	04.0600.0038	1	RACCORDO	PIPE FITTING	RACCORD DE TUYAU	ROHRVERBINDUNG	CONEXIÓN			
23	06.0442.0105	3	RONDELLA RAME	WASHER	RONDELLE	UNTERLEGSCHEIBE	ARANDELA			
24			604052 pos.38						☞	
25	04.0600.0133	1	RACCORDO	PIPE FITTING	RACCORD DE TUYAU	ROHRVERBINDUNG	CONEXIÓN			
26	04.0602.0377	1	TUBO FLESSIBILE	FLEXIBLE HOSE	TUYAU SOUPLE	SCHLAUCH	TUBO FLEXIBLE			
27	04.0600.0000	1	RACCORDO	PIPE FITTING	RACCORD DE TUYAU	ROHRVERBINDUNG	CONEXIÓN			
28	06.0442.0102	3	RONDELLA RAME	WASHER	RONDELLE	UNTERLEGSCHEIBE	ARANDELA			
29	04.0600.0088	1	RACCORDO	PIPE FITTING	RACCORD DE TUYAU	ROHRVERBINDUNG	CONEXIÓN			
30	04.0600.0001	2	RACCORDO	PIPE FITTING	RACCORD DE TUYAU	ROHRVERBINDUNG	CONEXIÓN			
31	04.4239.0032	1	VALVOLA	VALVE	SOUPAPE	VENTIL	VALVULA			
32			602919 pos.20						☞	
33	04.4238.0017	1	POMPA	PUMP	POMPE	PUMPE	BOMBA			
34	09.4604.0005	1	FILTRO	FILTER	FILTRE	FILTER	FILTRO			
35	56.0013.0006	1	PRESSOSTATO PNA 10 A	PRESSURE SWITCH	PRESSOSTAT	DRUCK WAECHTER	PRESOSTATO			

silverhorn.co.uk

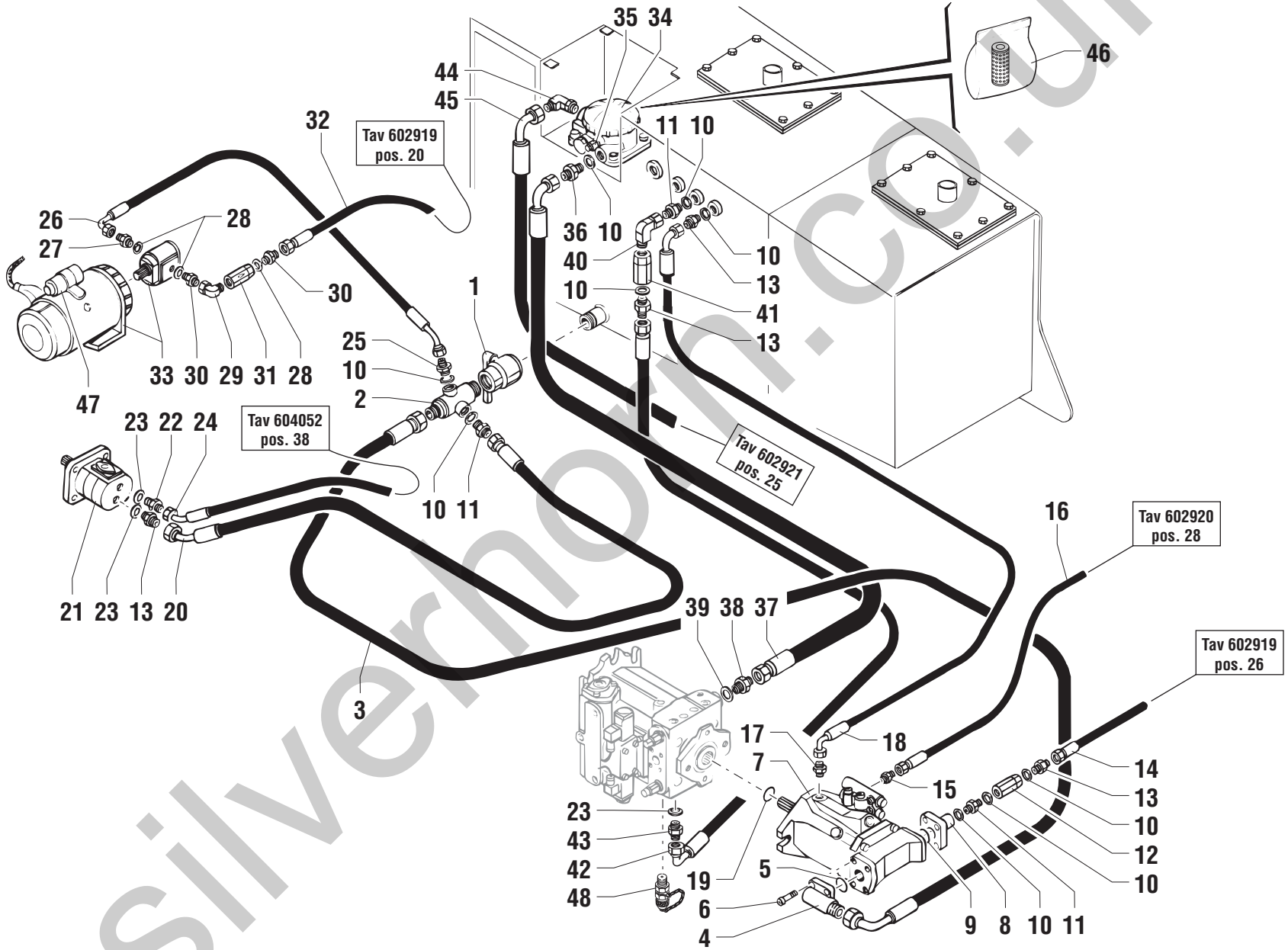

silverhorn.co.uk

POS.	CODICE	Q.tà	DENOMINAZIONE	*DESCRIPTION*	*DESIGNATION*	*BENENNUNG*	*DENOMINACIONES*	NOTE Ⓐ	Ⓑ	Ⓒ
36	04.0600.0062	1	RACCORDO	PIPE FITTING	RACCORD DE TUYAU	ROHRVERBINDUNG	CONEXIÓN			
37	04.0602.0329	1	TUBO FLESSIBILE	FLEXIBLE HOSE	TUYAU SOUPLE	SCHLAUCH	TUBO FLEXIBLE			
38	04.0600.0101	1	RACCORDO	PIPE FITTING	RACCORD DE TUYAU	ROHRVERBINDUNG	CONEXIÓN			
39	06.0442.0109	1	RONDELLA RAME	WASHER	RONDELLE	UNTERLEGSCHEIBE	ARANDELA			
40	04.0600.0059	1	RACCORDO	PIPE FITTING	RACCORD DE TUYAU	ROHRVERBINDUNG	CONEXIÓN			
41	04.4239.0034	1	VALVOLA	VALVE	SOUPAPE	VENTIL	VALVULA			
42	04.0602.0328	1	TUBO FLESSIBILE	FLEXIBLE HOSE	TUYAU SOUPLE	SCHLAUCH	TUBO FLEXIBLE			
43	04.0600.0077	1	RACCORDO	PIPE FITTING	RACCORD DE TUYAU	ROHRVERBINDUNG	CONEXIÓN			
44	04.0600.0043	1	RACCORDO	PIPE FITTING	RACCORD DE TUYAU	ROHRVERBINDUNG	CONEXIÓN			
45			602921 pos.25						☞	
46	07.0700.0002	1	CARTUCCIA FILTRO	CARTRIDGE	CARTOUCHE	PATRONE	CARTUCHO			
47	07.0722.0013	1	SOLENOIDE	SOLENOID	SOLENOIDE	SOLENOID	SOLENOIDE			
48	04.4210.0003	1	PRESA PRESSIONE	PRESSURE TUBE	PRISE PRESSION	DRUCKKLAPPE	TOMA PRESION			

silverhorn.co.uk

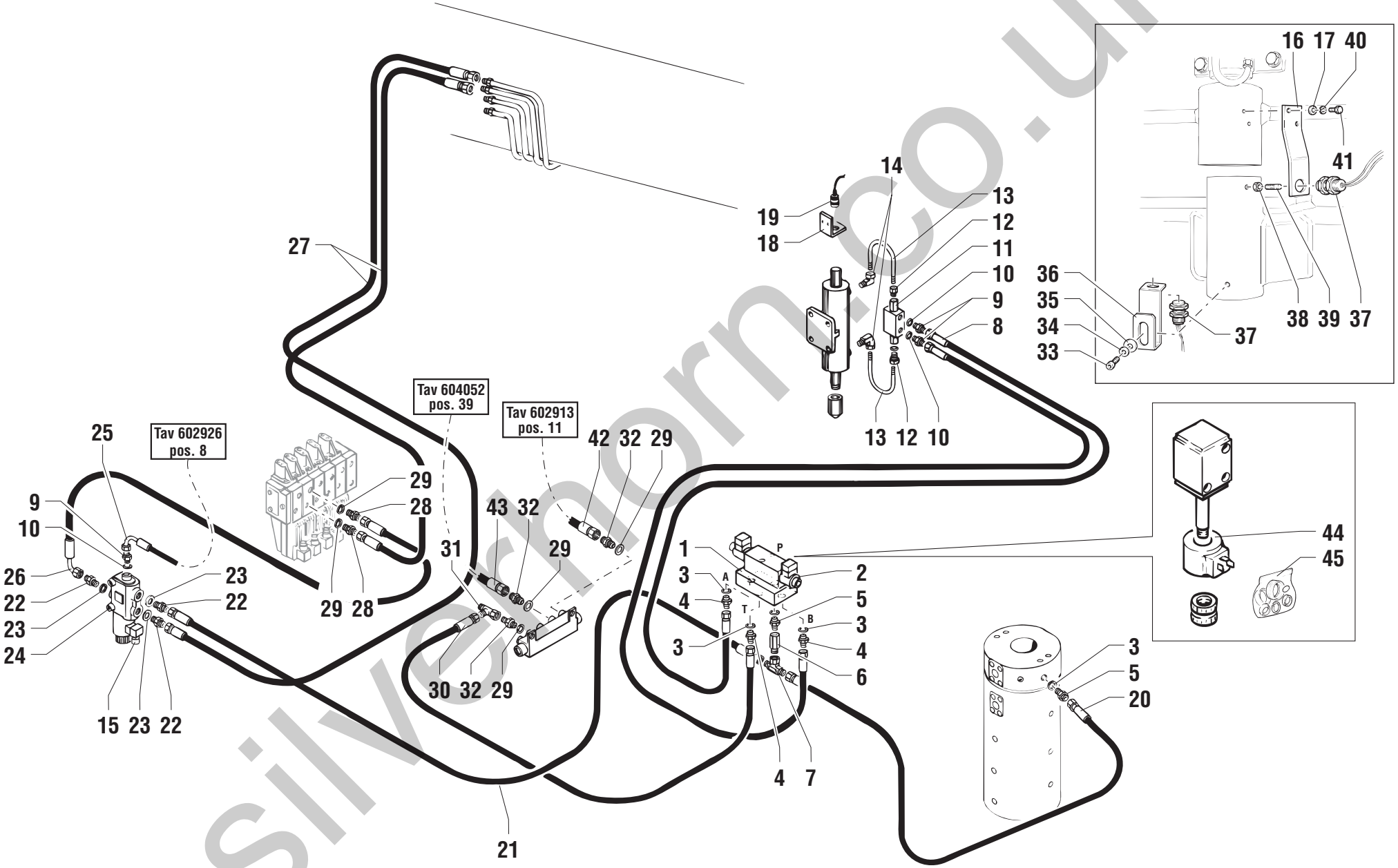

silvermorn.co.uk

POS.	CODICE	Q.tà	DENOMINAZIONE	*DESCRIPTION*	*DESIGNATION*	*BENENNUNG*	*DENOMINACIONES*	NOTE Ⓐ	Ⓑ	Ⓒ
1	04.4240.0000	1	PIASTRA	PLATE	PLAQUE	PLATTE	PLANCHA			
2	04.4240.0007	1	ELETTROVALVOLA	SOLENOID VALVE	ELECTROVANNE	ELEKTROVENTIL	ELECTROVALVULA			
3	06.0442.0102	5	RONDELLA RAME	WASHER	RONDELLE	UNTERLEGSCHEIBE	ARANDELA			
4	04.0600.0021	1	RACCORDO	PIPE FITTING	RACCORD DE TUYAU	ROHRVERBINDUNG	CONEXIÓN			
5	04.0600.0000	2	RACCORDO	PIPE FITTING	RACCORD DE TUYAU	ROHRVERBINDUNG	CONEXIÓN			
6	04.0600.0016	1	COLONNETTA	PIPE FITTING	RACCORD DE TUYAU	ROHRVERBINDUNG	CONEXIÓN			
7	04.0600.0023	1	RACCORDO	PIPE FITTING	RACCORD DE TUYAU	ROHRVERBINDUNG	CONEXIÓN			
8	04.0602.0313	2	TUBO FLESSIBILE	FLEXIBLE HOSE	TUYAU SOUPLE	SCHLAUCH	TUBO FLEXIBLE			
9	04.0600.0028	3	RACCORDO	PIPE FITTING	RACCORD DE TUYAU	ROHRVERBINDUNG	CONEXIÓN			
10	06.0442.0101	3	RONDELLA RAME	WASHER	RONDELLE	UNTERLEGSCHEIBE	ARANDELA			
11	04.4239.0002	1	VALVOLA	VALVE	SOUPAPE	VENTIL	VALVULA			
12	04.0600.0022	2	RACCORDO	PIPE FITTING	RACCORD DE TUYAU	ROHRVERBINDUNG	CONEXIÓN			
13	53.3400.5200	2	TUBO RIGIDO	PIPE	TUBE RIGIDE	STARRES ROHR	TUBO RIGIDO			
14	04.0601.0009	2	RACCORDO	PIPE FITTING	RACCORD DE TUYAU	ROHRVERBINDUNG	CONEXIÓN			
15	637018	1	SOLENOIDE	SOLENOID	SOLENOIDE	SOLENOID	SOLENOIDE			
16	51.0801.7500	1	STAFFA	BRACKET	ETRIER	BUEGEL	ESTRIBO			
17	01.0031.0298	2	RONDELLA	WASHER	RONDELLE	SCHEIBE	ARANDELA			
18	51.0801.7600	1	STAFFA	BRACKET	ETRIER	BUEGEL	ESTRIBO			
19	56.0012.0000	1	SENSORE	PROXIMITY SWITCH	CAPTEUR	SENSOR	SENSOR			
20	04.0602.0257	1	TUBO FLESSIBILE	FLEXIBLE HOSE	TUYAU SOUPLE	SCHLAUCH	TUBO FLEXIBLE			
21	04.0602.0320	1	TUBO FLESSIBILE	FLEXIBLE HOSE	TUYAU SOUPLE	SCHLAUCH	TUBO FLEXIBLE			
22	04.0600.0027	3	RACCORDO	PIPE FITTING	RACCORD DE TUYAU	ROHRVERBINDUNG	CONEXIÓN			
23	06.0442.0105	3	RONDELLA RAME	WASHER	RONDELLE	UNTERLEGSCHEIBE	ARANDELA			
24	04.4240.0005	1	ELETTROVALVOLA	SOLENOID VALVE	ELECTROVANNE	ELEKTROVENTIL	ELECTROVALVULA			
25	04.0602.0208	1	TUBO FLESSIBILE	FLEXIBLE HOSE	TUYAU SOUPLE	SCHLAUCH	TUBO FLEXIBLE			
26	04.0602.0209	1	TUBO FLESSIBILE	FLEXIBLE HOSE	TUYAU SOUPLE	SCHLAUCH	TUBO FLEXIBLE			
27	04.0602.0426	2	TUBO FLESSIBILE	FLEXIBLE HOSE	TUYAU SOUPLE	SCHLAUCH	TUBO FLEXIBLE			
28	04.0600.0017	2	RACCORDO	PIPE FITTING	RACCORD DE TUYAU	ROHRVERBINDUNG	CONEXIÓN			
29	06.0442.0103	5	RONDELLA	WASHER	RONDELLE	SCHEIBE	ARANDELA			
30	04.0602.0314	1	TUBO FLESSIBILE	FLEXIBLE HOSE	TUYAU SOUPLE	SCHLAUCH	TUBO FLEXIBLE			
31	04.0600.0032	1	RACCORDO	PIPE FITTING	RACCORD DE TUYAU	ROHRVERBINDUNG	CONEXIÓN			
32	04.0600.0034	3	RACCORDO	PIPE FITTING	RACCORD DE TUYAU	ROHRVERBINDUNG	CONEXIÓN			
33	01.0003.0157	1	VITE	SCREW	VIS	SCHRAUBE	TORNILLO			
34	01.4032.0002	1	RONDELLA	WASHER	RONDELLE	SCHEIBE	ARANDELA			
35	01.0031.0298	1	RONDELLA	WASHER	RONDELLE	SCHEIBE	ARANDELA			

silverhorn.co.uk

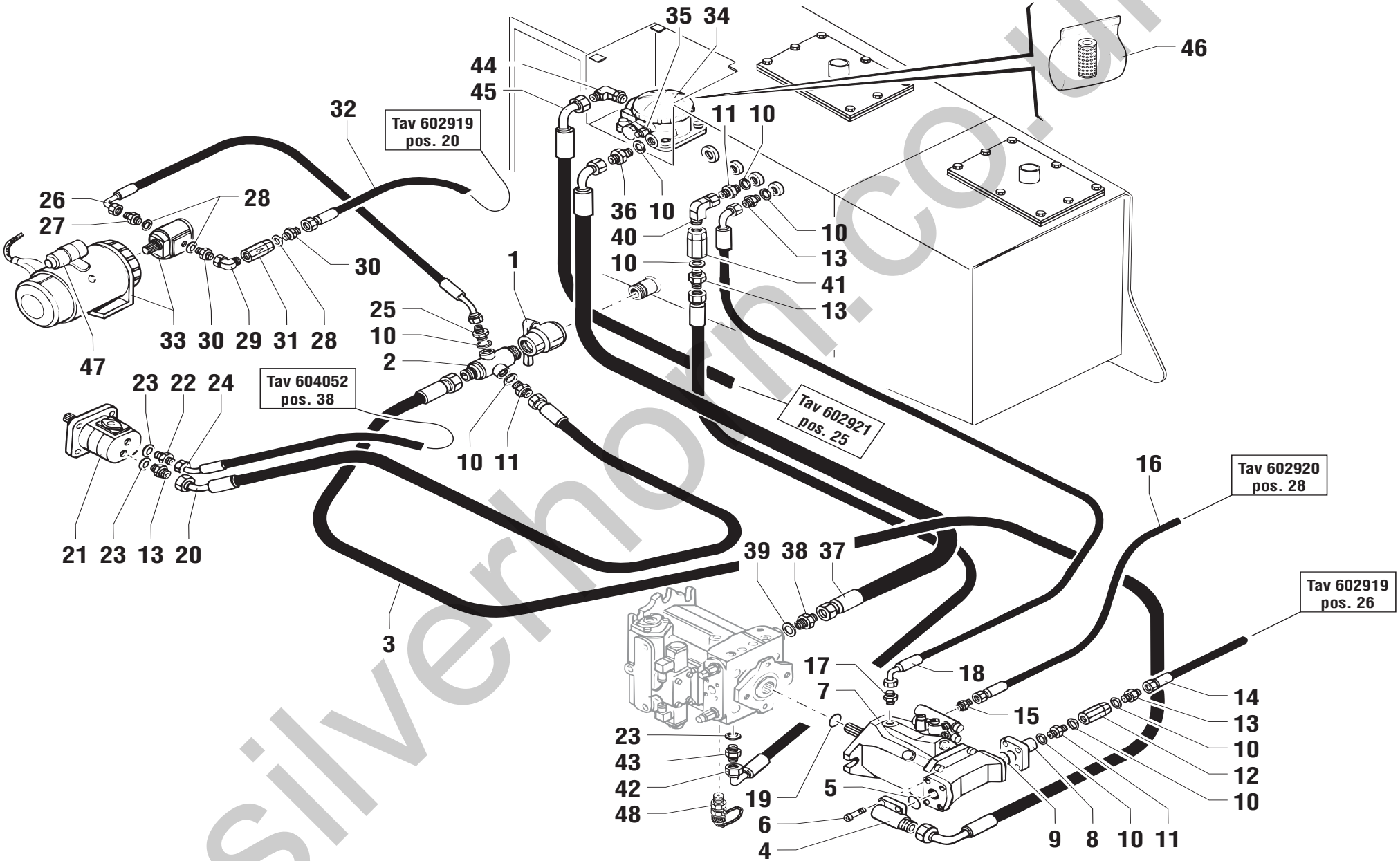

silverhorn.co.uk

POS.	CODICE	Q.tà	DENOMINAZIONE	*DESCRIPTION*	*DESIGNATION*	*BENENNUNG*	*DENOMINACIONES*	NOTE Ⓐ	Ⓑ	Ⓒ
36	51.0801.3900	1	STAFFA	BRACKET	ETRIER	BUEGEL	ESTRIBO			
37	56.0012.0000	2	SENSORE	PROXIMITY SWITCH	CAPTEUR	SENSOR	SENSOR			
38	01.0019.0103	1	DADO	NUT	ECROU	MUTTER	TUERCA			
39	630279	1	GRANO	DOWEL PIN	PIVOT DE REPERE	STIFT	PASADOR			
40	01.4032.0002	2	RONDELLA ELASTICA	SPRING WASHER	RONDELLE ELASTIQUE	FEDERSCHEIBE	ARANDELA ELASTICA			
41	01.0001.0154	2	VITE	SCREW	VIS	SCHRAUBE	TORNILLO			
42	04.0602.0315	1	TUBO FLESSIBILE	FLEXIBLE HOSE	TUYAU SOUPLE	SCHLAUCH	TUBO FLEXIBLE			
43	04.0602.0298	1	TUBO FLESSIBILE	FLEXIBLE HOSE	TUYAU SOUPLE	SCHLAUCH	TUBO FLEXIBLE			
44	632696	1	SOLENOIDE	SOLENOID	SOLENOIDE	SOLENOID	SOLENOIDE			
45	07.4529.0033	1	KIT GUARNIZIONI	JOINT KIT	KIT DE JOINT	DICHTUNG-KIT	KIT JUNTAS			

silverhorn.co.uk

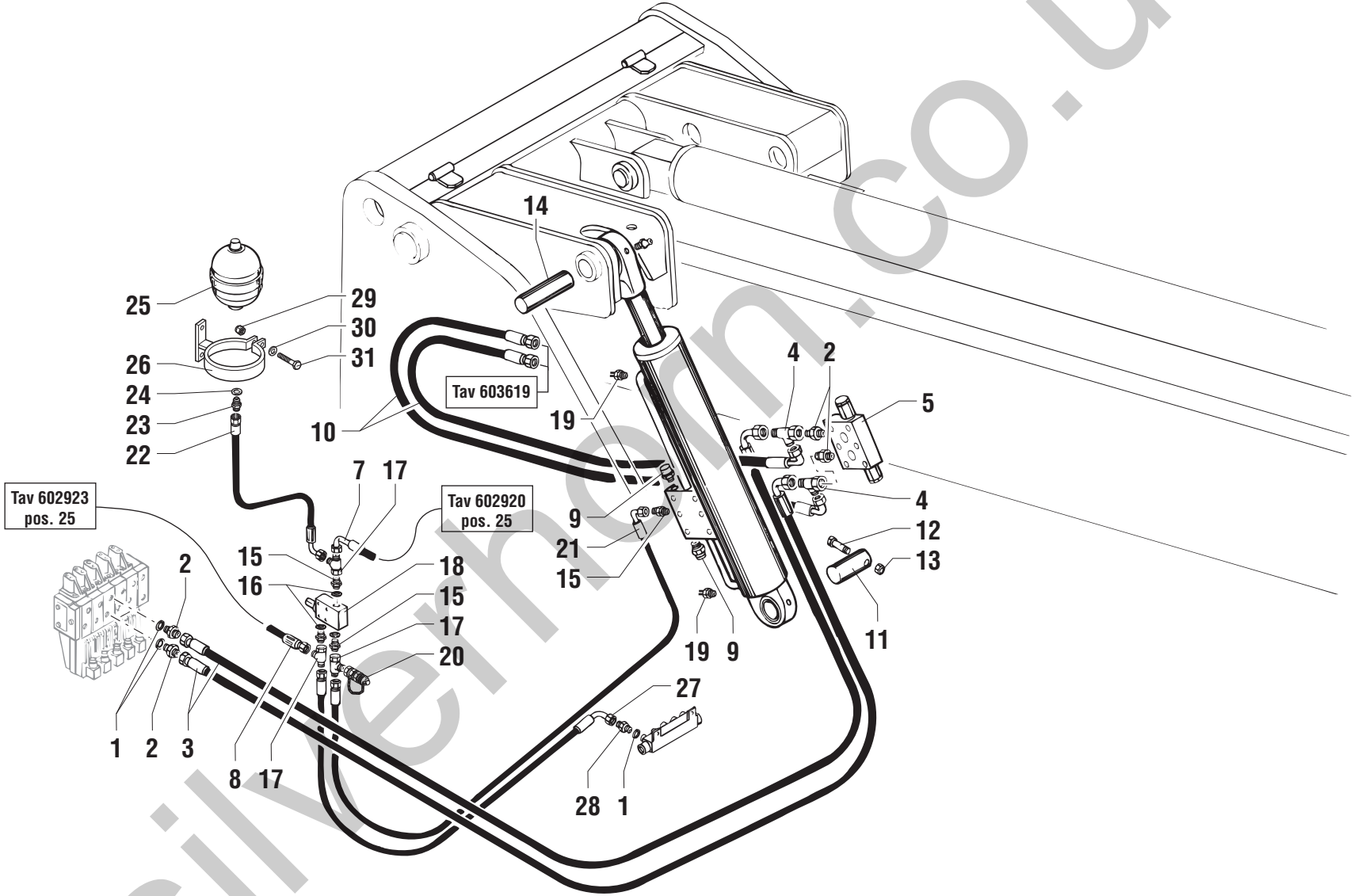

silverhorn.co.uk

POS.	CODICE	Q.tà	DENOMINAZIONE	*DESCRIPTION*	*DESIGNATION*	*BENENNUNG*	*DENOMINACIONES*	NOTE Ⓐ	Ⓑ	Ⓒ
1	06.0442.0103	5	RONDELLA RAME	WASHER	RONDELLE	UNTERLEGSCHEIBE	ARANDELA			
2	04.0600.0017	4	RACCORDO	PIPE FITTING	RACCORD DE TUYAU	ROHRVERBINDUNG	CONEXIÓN			
3	04.0602.0028	2	TUBO FLESSIBILE	FLEXIBLE HOSE	TUYAU SOUPLE	SCHLAUCH	TUBO FLEXIBLE			
4	04.0600.0081	2	RACCORDO	PIPE FITTING	RACCORD DE TUYAU	ROHRVERBINDUNG	CONEXIÓN			
5	04.4239.0003	1	VALVOLA	VALVE	SOUPAPE	VENTIL	VALVULA			
7			602920 pos.25						☞	
8			602923 pos.25						☞	
9	04.4239.0004	2	VALVOLA	VALVE	SOUPAPE	VENTIL	VALVULA			
10	04.0602.0427	2	TUBO FLESSIBILE	FLEXIBLE HOSE	TUYAU SOUPLE	SCHLAUCH	TUBO FLEXIBLE			
11	54.0000.0082	1	PERNO	PIN	PIVOT	BOLZEN	PERNO			
12	01.4001.0003	1	VITE	SCREW	VIS	SCHRAUBE	TORNILLO			
13	01.0023.0055	1	DADO	NUT	ECROU	MUTTER	TUERCA			
14	54.0000.0016	1	PERNO	PIN	PIVOT	BOLZEN	PERNO			
15	04.0600.0021	4	RACCORDO	PIPE FITTING	RACCORD DE TUYAU	ROHRVERBINDUNG	CONEXIÓN			
16	06.0442.0102	4	RONDELLA RAME	WASHER	RONDELLE	UNTERLEGSCHEIBE	ARANDELA			
17	04.0600.0024	3	RACCORDO	PIPE FITTING	RACCORD DE TUYAU	ROHRVERBINDUNG	CONEXIÓN			
18	04.4225.0002	1	VALVOLA	VALVE	SOUPAPE	VENTIL	VALVULA			
19	56.0013.0004	2	PRESSOSTATO	PRESSURE SWITCH	PRESSOSTAT	DRUCKWÄCHTER	PRESOSTATO			Ⓜ18756
19	56.0012.0041	2	PRESSOSTATO	PRESSURE SWITCH	PRESSOSTAT	DRUCKWÄCHTER	PRESOSTATO			Ⓜ18757
20	04.4210.0011	1	PRESA PRESSIONE	PRESSURE TUBE	PRISE PRESSION	DRUCKKLAPPE	TOMA PRESION			
21	04.0602.0312	1	TUBO FLESSIBILE	FLEXIBLE HOSE	TUYAU SOUPLE	SCHLAUCH	TUBO FLEXIBLE			
22	04.0602.0156	1	TUBO FLESSIBILE	FLEXIBLE HOSE	TUYAU SOUPLE	SCHLAUCH	TUBO FLEXIBLE			
23	04.0600.0041	1	RACCORDO	PIPE FITTING	RACCORD DE TUYAU	ROHRVERBINDUNG	CONEXIÓN			
24	06.0442.0057	1	RONDELLA RAME	WASHER	RONDELLE	UNTERLEGSCHEIBE	ARANDELA			
25	05.4329.0011	1	ACCUMULATORE	ACCUMULATOR	ACCUMULATEUR	SPEICHER	ACUMULADOR			
26	51.0803.0800	1	STAFFA	BRACKET	ETRIER	BUEGEL	ESTRIBO			
27	04.0602.0186	1	TUBO FLESSIBILE	FLEXIBLE HOSE	TUYAU SOUPLE	SCHLAUCH	TUBO FLEXIBLE			
28	04.0600.0034	1	RACCORDO	PIPE FITTING	RACCORD DE TUYAU	ROHRVERBINDUNG	CONEXIÓN			
29	01.0023.0053	1	DADO	NUT	ECROU	MUTTER	TUERCA			
30	01.0031.0054	1	RONDELLA	WASHER	RONDELLE	SCHEIBE	ARANDELA			
31	01.0001.0203	1	VITE	SCREW	VIS	SCHRAUBE	TORNILLO			

silverhorn.co.uk

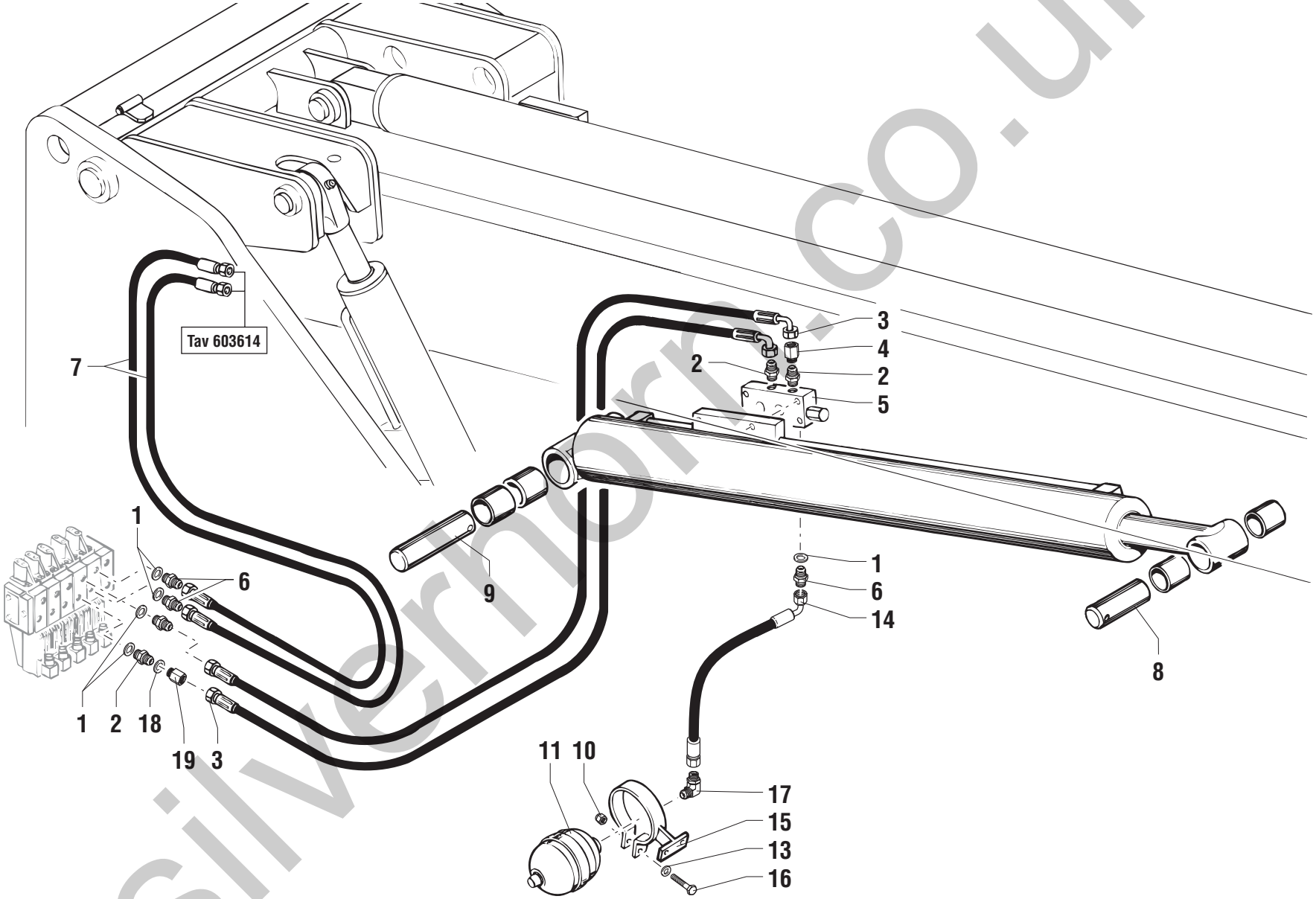

silvermorn.co.uk

POS.	CODICE	Q.tà	DENOMINAZIONE	*DESCRIPTION*	*DESIGNATION*	*BENENNUNG*	*DENOMINACIONES*	NOTE Ⓐ	Ⓑ	Ⓒ
1	06.0442.0103	8	RONDELLA RAME	WASHER	RONDELLE	UNTERLEGSCHEIBE	ARANDELA			
2	04.0600.0027	4	RACCORDO	PIPE FITTING	RACCORD DE TUYAU	ROHRVERBINDUNG	CONEXIÓN			
3	04.0602.0311	2	TUBO FLESSIBILE	FLEXIBLE HOSE	TUYAU SOUPLE	SCHLAUCH	TUBO FLEXIBLE			
4	04.0600.0007	1	COLONNETTA	PIPE FITTING	RACCORD DE TUYAU	ROHRVERBINDUNG	CONEXIÓN			
5	04.4239.0005	1	VALVOLA	VALVE	SOUPAPE	VENTIL	VALVULA			
6	04.0600.0017	3	RACCORDO	PIPE FITTING	RACCORD DE TUYAU	ROHRVERBINDUNG	CONEXIÓN			
7	04.0602.0432	2	TUBO FLESSIBILE	FLEXIBLE HOSE	TUYAU SOUPLE	SCHLAUCH	TUBO FLEXIBLE			
8	54.0000.0014	1	PERNO	PIN	PIVOT	BOLZEN	PERNO			
9	54.0000.0061	1	PERNO	PIN	PIVOT	BOLZEN	PERNO			
10	01.0023.0055	1	DADO	NUT	ECROU	MUTTER	TUERCA			
11	05.4329.0011	1	ACCUMULATORE	ACCUMULATOR	ACCUMULATEUR	SPEICHER	ACUMULADOR			
13	01.0031.0054	1	RONDELLA	WASHER	RONDELLE	SCHEIBE	ARANDELA			
14	04.0602.0028	1	TUBO FLESSIBILE	FLEXIBLE HOSE	TUYAU SOUPLE	SCHLAUCH	TUBO FLEXIBLE			
15	51.0803.0800	1	STAFFA	BRACKET	ETRIER	BUEGEL	ESTRIBO			
16	01.0001.0466	1	VITE	SCREW	VIS	SCHRAUBE	TORNILLO			
17	04.0600.0041	1	RACCORDO	PIPE FITTING	RACCORD DE TUYAU	ROHRVERBINDUNG	CONEXIÓN			
18	04.0600.0007	1	RONDELLA RAME	WASHER	RONDELLE	UNTERLEGSCHEIBE	ARANDELA			
19	06.0442.0105	1	COLONNETTA	PIPE FITTING	RACCORD DE TUYAU	ROHRVERBINDUNG	CONEXIÓN			

silverhorn.co.uk

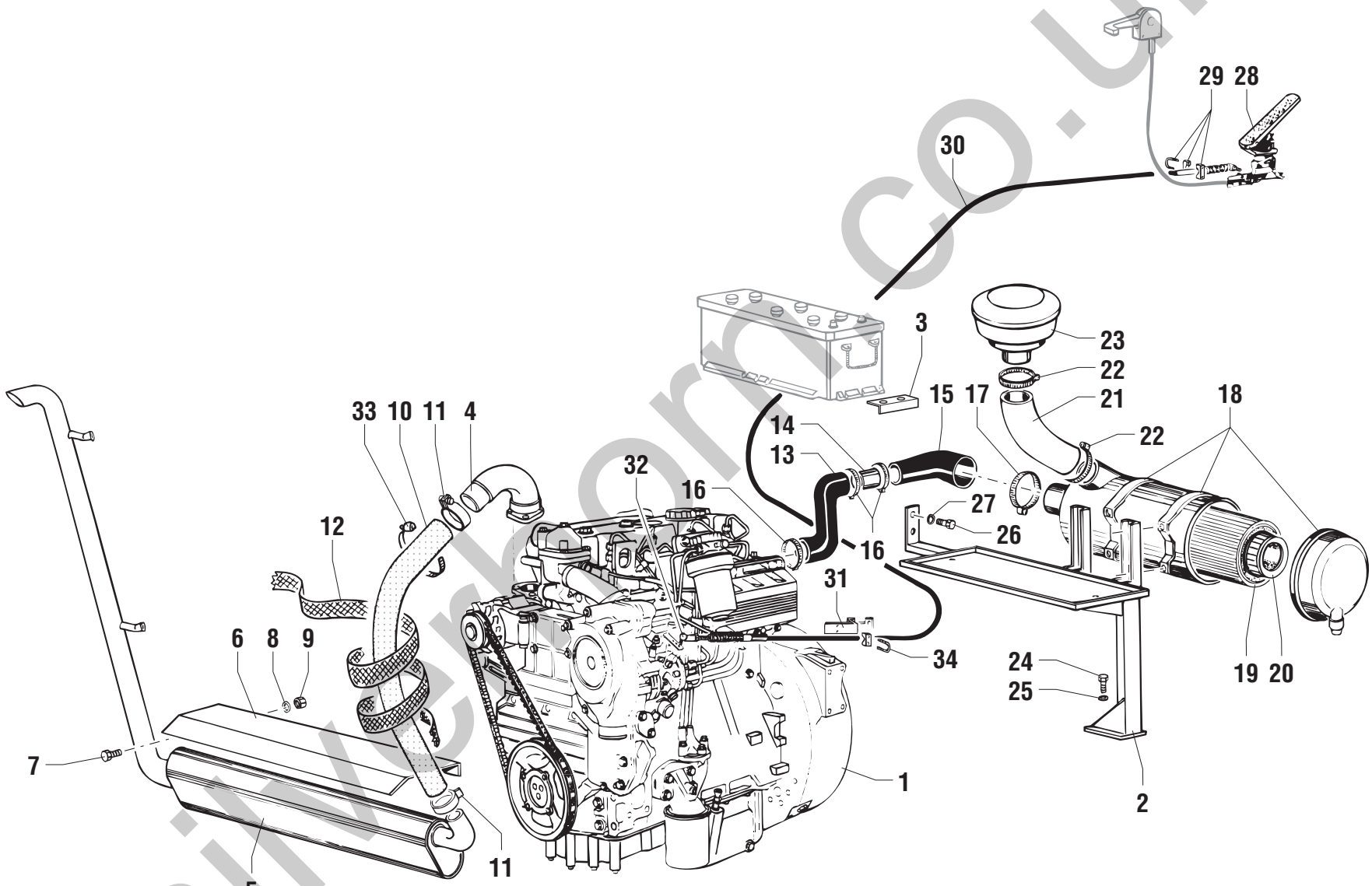

silverthorn.co.uk

POS.	CODICE	Q.tà	DENOMINAZIONE	*DESCRIPTION*	*DESIGNATION*	*BENENNUNG*	*DENOMINACIONES*	NOTE Ⓐ	Ⓑ	Ⓒ
1	09.4601.0020	1	MOTORE DIESEL	DIESEL ENGINE	MOTEUR DIESEL	DIESEL MOTOR	MOTOR DIESEL			
2	51.0802.7700	1	SUPPORTO	SUPPORT	SUPPORT	LAGER	SOPORTE			
3	51.0803.9200	2	STAFFA	BRACKET	ETRIER	BUEGEL	ESTRIBO			
4	53.3000.6200	1	COLLETTORE	MANIFOLD	COLLECTEUR	KOLLEKTOR	COLECTOR			
5	53.3100.0021	1	MARMITTA	MUFFLER	POT D'ECHAPPEMENT	AUSPUFF	SILENCIADOR			
6	51.0900.5100	1	CARTER DI PROTEZIONE	GUARD	PROTECTION	SCHUTZKASTEN	PROTECCIÓN			
7	01.0001.0254	2	VITE	SCREW	VIS	SCHRAUBE	TORNILLO			
8	01.4032.0003	2	RONDELLA	WASHER	RONDELLE	SCHEIBE	ARANDELA			
9	01.0023.0054	2	DADO	NUT	ECROU	MUTTER	TUERCA			
10	09.0803.0017	1	TUBO	PIPE	TUBE	ROHR	TUBO			
11	04.0227.0151	2	FASCETTA	CLAMP	COLLIER	SCHELLE	ABRAZADERA			
12	09.0803.0134	3	PROTEZIONE	GUARD	PROTECTION	SCHUTZ	PROTECCION			
13	09.0805.0016	1	TUBO GOMMA	RUBBER HOSE	TUYAU EN CAUTCHOUC	GUMMISCHLAUCH	TUBO DE GOMA			
14	53.3000.6500	1	TUBO FERRO	IRON PIPE	TUBE EN FER	LEITUNG	TUBE DE HIERRO			
15	09.0805.0012	1	TUBO GOMMA	RUBBER HOSE	TUYAU EN CAUTCHOUC	GUMMISCHLAUCH	TUBO DE GOMA			
16	04.0227.0067	3	FASCETTA	CLAMP	COLLIER	SCHELLE	ABRAZADERA			
17	04.4227.0001	1	FASCETTA	CLAMP	COLLIER	SCHELLE	ABRAZADERA			
18	09.4604.0034	1	FILTRO COMPLETO	COMPLETE FILTER	FILTRE COMPLET	KOMPLETTER FILTER	FILTRO COMPLETO			
19	639400	1	CARTUCCIA	CARTRIDGE	CARTOUCHE	PATRONE	CARTUCHO			
20	639399	1	CARTUCCIA DI SICUREZZA	SAFETY CARTRIDGE	CARTOUCHE DE SECURITE	SICHERHEITSANLASSPATRONE	CARTUCHO DE SECURIDAD	◆		
21	53.3000.6600	1	MANICOTTO	SLEEVE	MANCHON	MUFFE	MANGUITO			
22	04.0227.0064	2	FASCETTA	CLAMP	COLLIER	SCHELLE	ABRAZADERA			
23	09.4604.0011	1	PREFILTRO	PRECLEANER	FREFILTRE	VORFILTER	PREFILTRO			
24	01.0001.0356	2	VITE	SCREW	VIS	SCHRAUBE	TORNILLO			
25	01.0032.0055	2	RONDELLA	WASHER	RONDELLE	SCHEIBE	ARANDELA			
26	01.0001.0257	2	VITE	SCREW	VIS	SCHRAUBE	TORNILLO			
27	01.0032.0053	2	RONDELLA	WASHER	RONDELLE	SCHEIBE	ARANDELA			
28	09.4656.0000	1	PEDALE	PEDAL	PEDALE	PEDAL	PEDAL			
29	09.0803.0007	2	MORSETTO	CLAMP	ETAU	KLEMME	BORNE			
30	09.4645.0013	1	CAVO	CABLE	CABLE	KABEL	CABLE			
31	51.0800.1800	1	STAFFA	BRACKET	ETRIER	BUEGEL	ESTRIBO			Ⓜ16450
31	51.0810.2500	1	STAFFA	BRACKET	ETRIER	BUEGEL	ESTRIBO			Ⓜ16451
32	09.0803.0008	2	SNODO	ARTICULATED JOINT	JOINT SPHERIQUE	KUGELGELENK	JUNTA ESFERICA			
33	04.4227.0001	3	FASCETTA	CLAMP	COLLIER	SCHELLE	ABRAZADERA			
34	51.0810.2000	1	CAVALLOTTO	U-BOLT	ETRIER	BÜGELBOLZEN	ESTRIBO			

silverhorn.co.uk

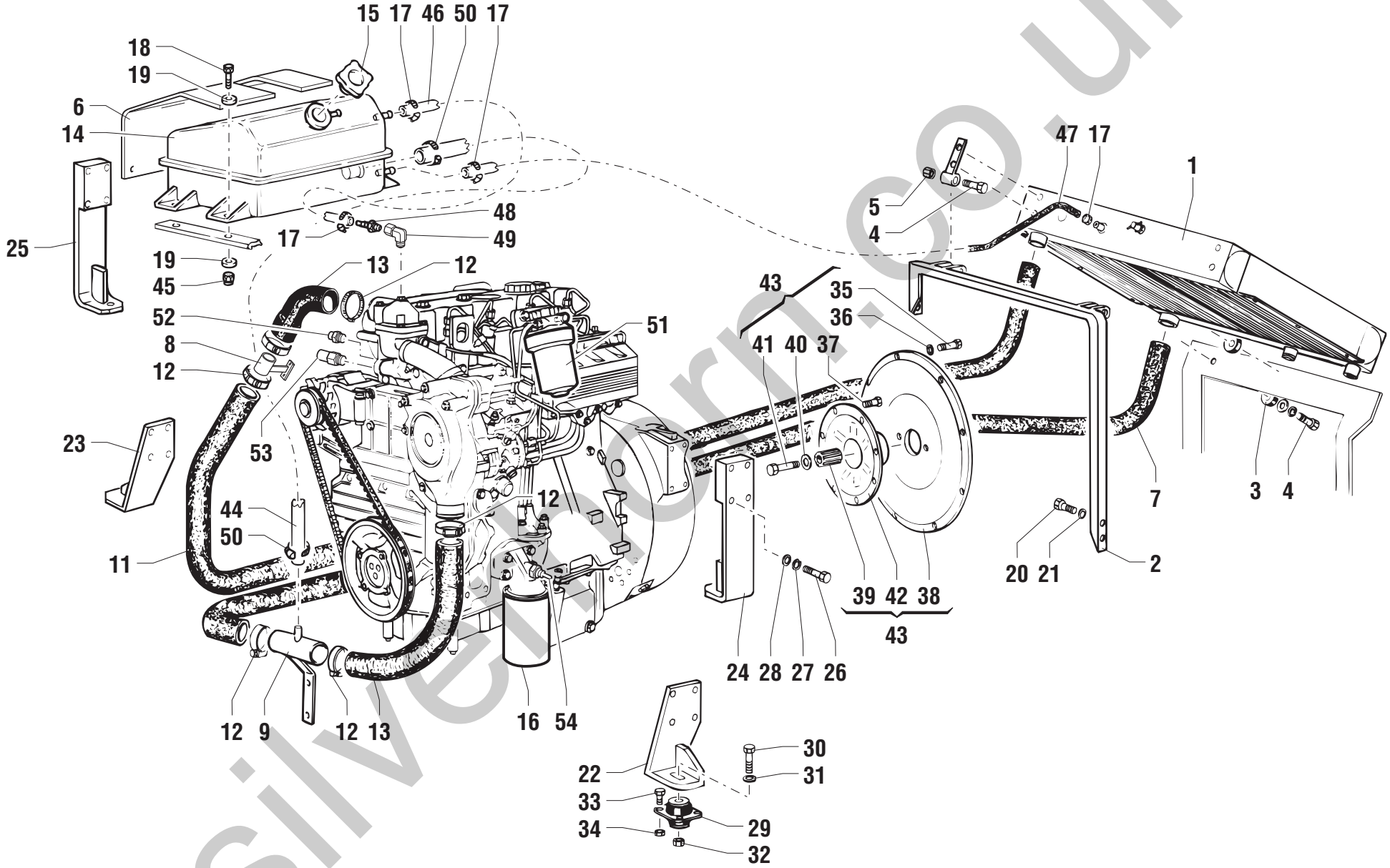

silvermorn.co.uk

POS.	CODICE	Q.tà	DENOMINAZIONE	*DESCRIPTION*	*DESIGNATION*	*BENENNUNG*	*DENOMINACIONES*	NOTE Ⓐ	Ⓑ	Ⓒ
1	53.3200.0008	1	RADIATORE	OIL COOLER	RADIATEUR	STRAHLER	RADIADOR			
2	51.0801.7700	1	SUPPORTO	SUPPORT	SUPPORT	LAGER	SOPORTE			
3	54.0101.0004	2	DISTANZIALE	SPACER	ENTRETOISE	ABSTANDSTUECK	SEPARADOR			
4	01.0001.0405	4	VITE	SCREW	VIS	SCHRAUBE	TORNILLO			
5	01.0023.0056	2	DADO	NUT	ECROU	MUTTER	TUERCA			
6	51.0901.4300	1	CARTER	CASING	CARTER	SCHUTZABDECKUNG	CÁRTER			
7	09.0805.0003	2,6	TUBO GOMMA	RUBBER HOSE	TUYAU EN CAUTCHOUC	GUMMISCHLAUCH	TUBO DE GOMA	◆		
8	53.3001.0600	1	COLLETTORE	MANIFOLD	COLLECTEUR	SAMMLER	COLECTOR			
9	53.3000.6300	1	COLLETTORE	MANIFOLD	COLLECTEUR	SAMMLER	COLECTOR			
11	09.0805.0003	2,1	TUBO GOMMA	RUBBER HOSE	TUYAU EN CAUTCHOUC	GUMMISCHLAUCH	TUBO DE GOMA	◆		
12	04.4227.0010	8	FASCETTA	CLAMP	COLLIER	KLEMMSCHELLE	ABRAZADERA			
13	09.0805.0005	2	CURVA GOMMA	RUBBER ELBOW	COUDE CAOUTCHOUC	GUMMIKRÜMMER	CODO GOMA			
14	09.4605.0005	1	SERBATOIO	TANK	RESERVOIR	TANK	TANQUE			
15	09.4605.0006	1	TAPPO	PLUG	BOUCHON	STOPFEN	TAPÓN			
16	638243	1	FILTRO OLIO	OIL FILTER	FILTRE A HUILE	ÖLFILTER	FILTRO ACEITE	◆		
17	04.0227.0051	4	FASCETTA	CLAMP	COLLIER	KLEMMSCHELLE	ABRAZADERA			
18	01.0001.0258	4	VITE	SCREW	VIS	SCHRAUBE	TORNILLO			
19	01.0031.0298	8	ROSETTA	WASHER	RONDELLE	UNTERLEGSCHEIBE	ARANDELA			
20	01.0001.0355	4	VITE	SCREW	VIS	SCHRAUBE	TORNILLO			
21	01.0031.0055	4	RONDELLA	WASHER	RONDELLE	SCHEIBE	ARANDELA			
22	51.0802.0900	1	SUPPORTO	SUPPORT	SUPPORT	LAGER	SOPORTE			
23	51.0802.0800	1	SUPPORTO	SUPPORT	SUPPORT	LAGER	SOPORTE			
24	51.0802.0700	1	SUPPORTO	SUPPORT	SUPPORT	LAGER	SOPORTE			
25	51.0802.0600	1	SUPPORTO	SUPPORT	SUPPORT	LAGER	SOPORTE			
26	01.0001.0409	8	VITE	SCREW	VIS	SCHRAUBE	TORNILLO			
27	01.0031.0097	8	RONDELLA	WASHER	RONDELLE	SCHEIBE	ARANDELA			
28	01.4032.0005	8	RONDELLA ELASTICA	SPRING WASHER	RONDELLE ELASTIQUE	FEDERSCHEIBE	ARANDELA ELASTICA			
29	09.4670.0004	4	ANTIVIBRANTE	INSULATOR	PIECE ANTIVIBRATILE	SCHWINGUNGSDÄMPFER	ANTIVIBRADOR			
30	01.4001.0012	4	VITE	SCREW	VIS	SCHRAUBE	TORNILLO			
31	01.0031.0058	4	RONDELLA	WASHER	RONDELLE	SCHEIBE	ARANDELA			
32	01.0023.0057	4	DADO	NUT	ECROU	MUTTER	TUERCA			
33	01.0001.0365	16	VITE	SCREW	VIS	SCHRAUBE	TORNILLO			
34	01.0023.0055	16	DADO	NUT	ECROU	MUTTER	TUERCA			
35	07.0713.0011	12	VITE	SCREW	VIS	SCHRAUBE	TORNILLO			
36	07.0713.0009	12	ROSETTA ELASTICA	SPLUNGWASHER	RONDELLE Á RESSORT	FEDERSCHEIBE	ARANDELA ELÁSTICA			

silverhorn.co.uk

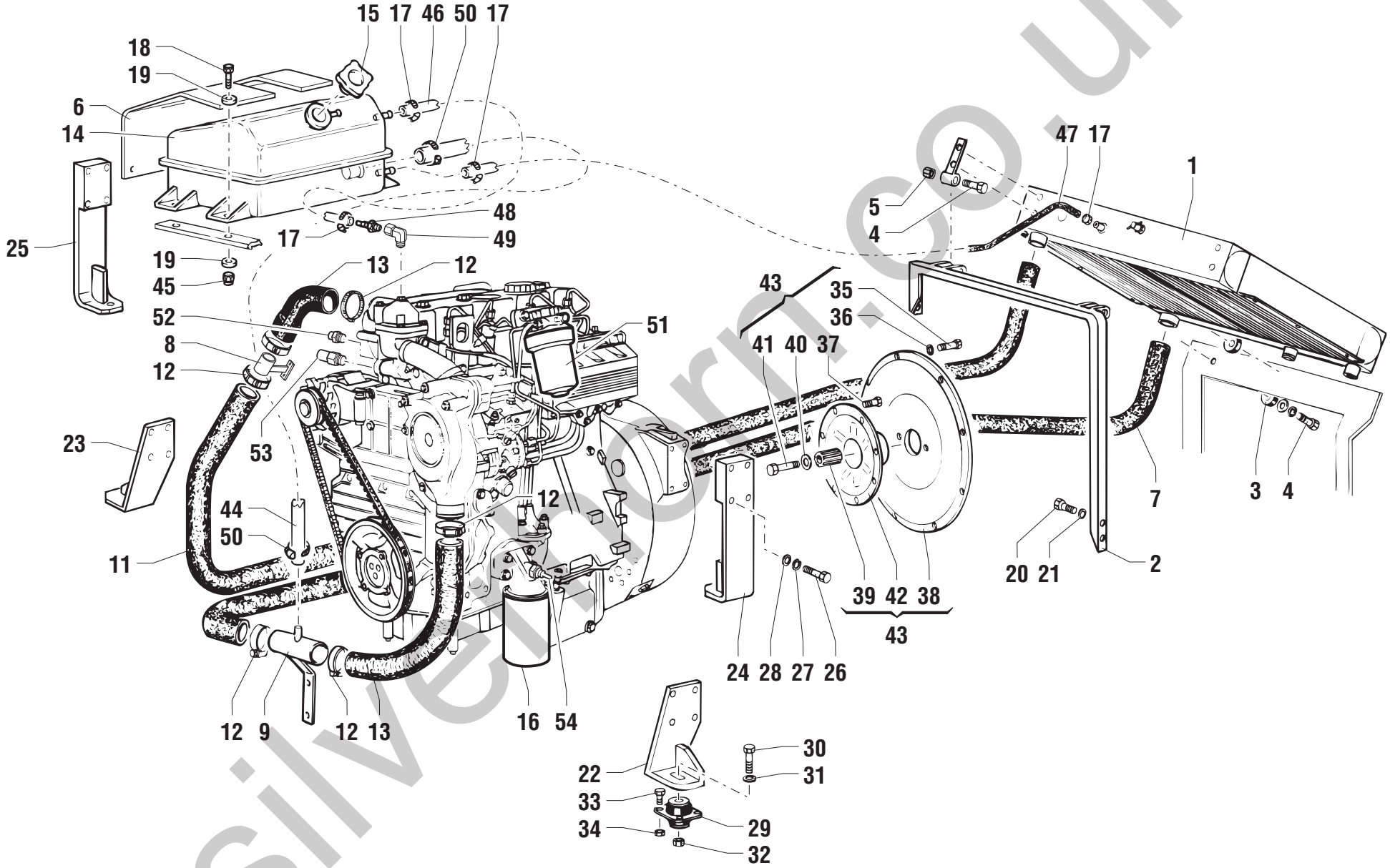

silvermorn.co.uk

POS.	CODICE	Q.tà	DENOMINAZIONE	*DESCRIPTION*	*DESIGNATION*	*BENENNUNG*	*DENOMINACIONES*	NOTE Ⓐ	Ⓑ	Ⓒ
37	07.0713.0010	8	VITE	SCREW	VIS	SCHRAUBE	TORNILLO			
38	638747	1	CAMPANA	PROTECTION	CLOCHE	GLOCKE	CAMPANA			
39	638774	1	MOZZO	HUB	MOYEU	NABE	CUBO			
40	07.0713.0007	1	ROSETTA	WASHER	RONDELLE	UNTERLEGSCHEIBE	ARANDELA			
41	07.0713.0006	1	VITE	SCREW	VIS	SCHRAUBE	TORNILLO			
42	638748	1	GIUNTO ELASTICO	ELASTIC JOINT	JOINT ELASTIQUE	ELASTISCHE KUPPLUNG	JUNTA ELASTICA			
43	09.0804.0000	1	PREDISPOSIZIONE VOLANO	HANDWHEEL ARRANGEMENT	PREDISPOSITION VOLANT	EINRICHTUNG SCHWUNGRAD	PREDISPOSICIÓN VOLANTE			
44	09.0805.0036	2,5	TUBO GOMMA	RUBBER HOSE	TUYAU EN CAUTCHOUC	GUMMISCHLAUCH	TUBO DE GOMA			
45	01.0023.0054	4	DADO	NUT	ECROU	MUTTER	TUERCA			
46	09.0805.0000	1	TUBO GOMMA	RUBBER HOSE	TUYAU EN CAUTCHOUC	GUMMISCHLAUCH	TUBO DE GOMA			
47	09.0805.0000	2	TUBO GOMMA	RUBBER HOSE	TUYAU EN CAUTCHOUC	GUMMISCHLAUCH	TUBO DE GOMA			
48	09.0806.0008	1	RACCORDO	PIPE FITTING	RACCORD DE TUYAU	ROHRVERBINDUNG	CONEXIÓN			
49	09.0806.0022	1	RACCORDO	PIPE FITTING	RACCORD DE TUYAU	ROHRVERBINDUNG	CONEXIÓN			
50	04.0227.0068	2	FASCETTA	CLAMP	COLLIER	KLEMMSCHELLE	ABRAZADERA			
51	07.4501.0057	1	FILTRO GASOLIO	DIESEL OIL FILTER	FILTRE A GAS-OIL	DIESELÖLFILTER	FILTRO GASÓLEO			
52	56.0013.0013	1	SENSORE	PROXIMITY	CAPTEUR	SENSOR	SENSOR			
53	56.0013.0030	1	SENSORE	PROXIMITY	CAPTEUR	SENSOR	SENSOR			
54	56.0013.0031	1	SENSORE	PROXIMITY	CAPTEUR	SENSOR	SENSOR			

silverhorn.co.uk

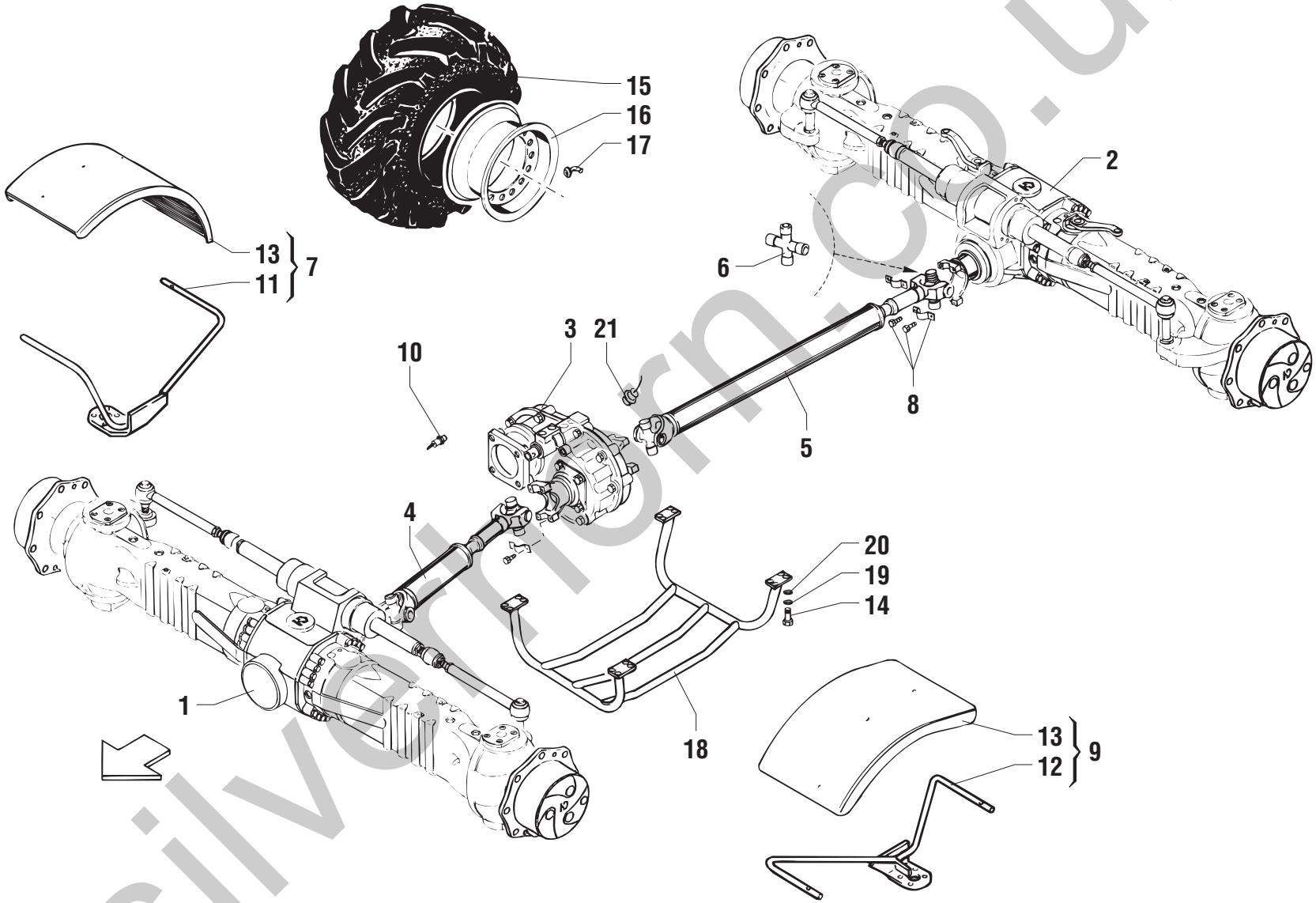

silverthorn.co.uk

POS.	CODICE	Q.tà	DENOMINAZIONE	*DESCRIPTION*	*DESIGNATION*	*BENENNUNG*	*DENOMINACIONES*	NOTE Ⓐ	Ⓑ	Ⓒ
1	09.4632.0015	1	ASSALE STERZANTE	STEERING AXLE	ESSIEU BRAQUANT	LENKACHSE	EJE DE DIRECCIÓN			
2	09.4632.0016	1	ASSALE STERZANTE	STEERING AXLE	ESSIEU BRAQUANT	LENKACHSE	EJE DE DIRECCIÓN			
3	09.4633.0012	1	RIDUTTORE	REDUCTION GEAR	REDUCTEUR	REDUKTIONSGETRIEBE	REDUCTOR			
4	09.4635.0022	1	ALBERO CARDANICO	CARDAN SHAFT	ARBRE CARDAN	KARDANWELLE	ARBOL CARDANICO			
5	09.4635.0021	1	ALBERO CARDANICO	CARDAN SHAFT	ARBRE CARDAN	KARDANWELLE	ARBOL CARDANICO			
6	07.0738.0000	4	CROCIERA	STAR WHEEL	CROISILLON	VERSPANNUNG	CRUCETA			
7	55.0409.0051	2	PARAFANGO COMPLETO ANT. DX/POST. SX	COMPLETE RH FRONT/LH REAR MUD-GUARD	GARDE-BOUE COMPLET ANT.DROIT/POST. GAUCHE	KOMPLETTER KOTFLÜGEL VORNE RECHTS/HINTEN LINKS	GUARDABARROS COMPLETO ANT.DCHO. / POST. IZQ.			
8	09.4635.0014	8	KIT MONTAGGIO CARDANO	CARDAN JOINT ASSEMBLY KIT	JEU D'ASSEMBLAGE CARDAN	EINBAUSATZ KREUZGELENK	CONJUNTO DE MONTAJE JUNTA CARDANICA			
9	55.0409.0052	2	PARAFANGO COMPLETO ANT. SX/POST. DX	COMPLETE LH FRONT/RH REAR MUD-GUARD	GARDE-BOUE COMPLET ANT.GAUCHE/POST. DROIT	KOMPLETTER KOTFLÜGEL VORNE LINKS/HINTEN RECHTS	GUARDABARROS COMPLETO ANT.IZQ. / POST. DCHO.			
10	56.0012.0000	3	SENSORE	PROXIMITY SWITCH	CAPTEUR	SENSOR	SENSOR			
11	51.0804.6400	2	SUPPORTO	SUPPORT	SUPPORT	LAGER	SOPORTE			
12	51.0804.6300	2	SUPPORTO	SUPPORT	SUPPORT	LAGER	SOPORTE			
13	09.0803.0066	4	PARAFANGO	MUD-GUARD	GARDE-BOUE	KOTFLÜGEL	GUARDSABARROS			
14	01.0001.0355	16	VITE	SCREW	VIS	SCHRAUBE	TORNILLO			
15	09.4627.0011	4	PNEUMATICO	TYRE	PNEU	PNEUMATIK	NEUMATICO			
16	09.4629.0009	4	CERCHIO	RIM	JANTE	FELGE	LLANTA			
17	09.0803.0047	4	VALVOLA	VALVE	SOUPAPE	VENTIL	VALVULA			
18	51.0900.5300	1	PROTEZIONE	GUARD	PROTECTION	SCHUTZ	PROTECCION			
19	01.0031.0301	16	ROSETTA	WASHER	RONDELLE	UNTERLEGSCHEIBE	ARANDELA			
20	01.4032.0004	16	RONDELLA	WASHER	RONDELLE	SCHEIBE	ARANDELA			
21	56.0013.0015	1	SENSORE	PROXIMITY SWITCH	CAPTEUR	SENSOR	SENSOR			

silverhorn.co.uk

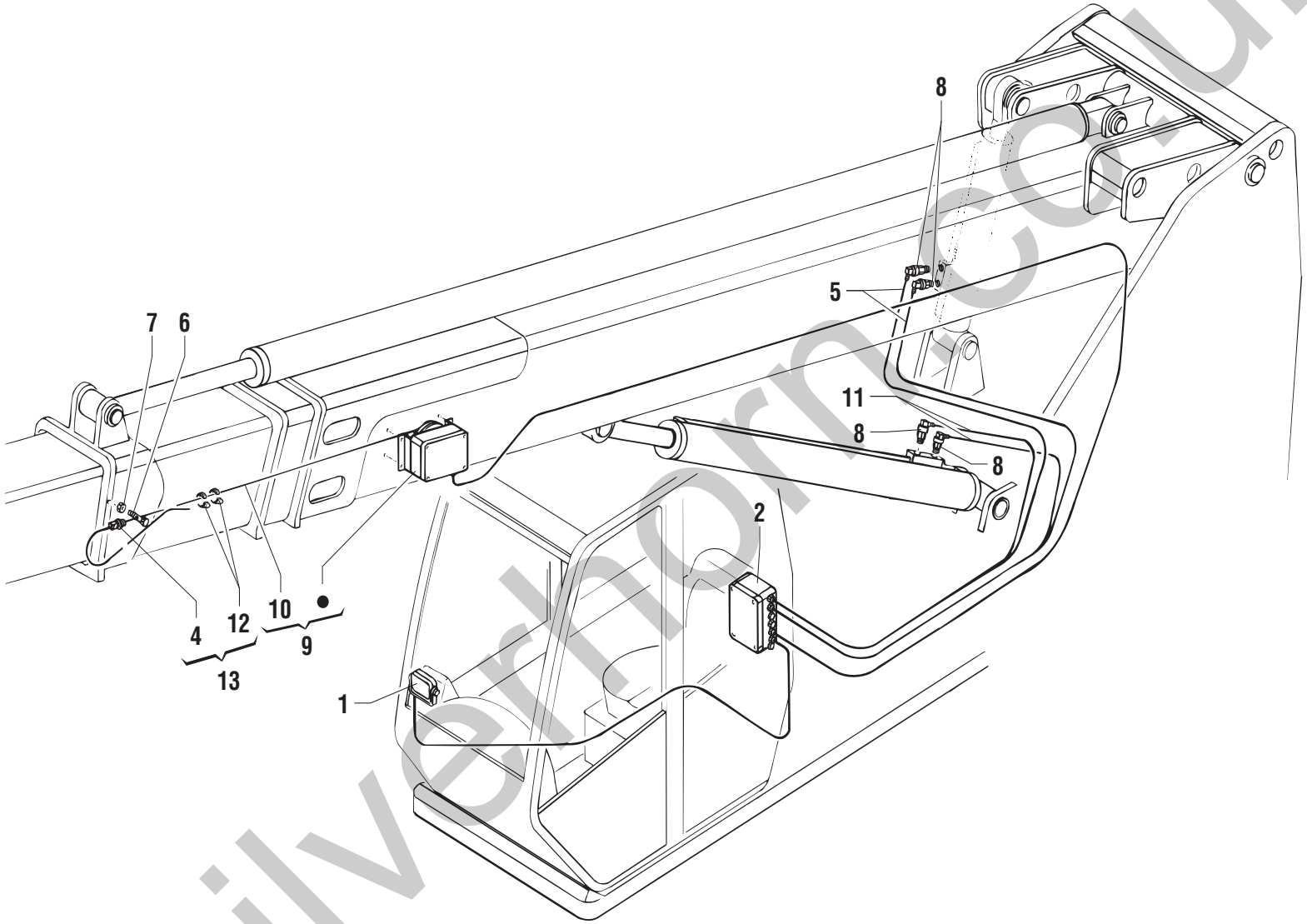

silverthorn.co.uk

POS.	CODICE	Q.tà	DENOMINAZIONE	*DESCRIPTION*	*DESIGNATION*	*BENENNUNG*	*DENOMINACIONES*	NOTE Ⓐ	Ⓑ	Ⓒ
1	56.0016.0016	1	PANNELLO	PANEL	PANNEAU	SCHALTTAFEL	TABLERO			
2	56.0021.0042	1	UNITA' CENTRALE	MAIN UNIT	UNITE CENTRALE	ZENTRALEINHEIT	GRUPO CENTRAL			
4	07.0736.0011	1	FERMO	RETAINER	ARRET	HALTERUNG	RETEN			
5	55.0602.0080	1	LINEA CAVO CIL. EQUILIBRIO	COMPENSATION CYLINDER CABLE LINE	LIGNE CABLE VERIN COMPENSATION	KABELLEITUNG AUSGLEICHSZYLINDER	LÍNEA CABLE CIL. COMPENSACIÓN			
6	01.4001.0103	1	VITE	SCREW	VIS	SCHRAUBE	TORNILLO			
7	01.0023.0054	1	DADO	NUT	ECROU	MUTTER	TUERCA			
8	56.0013.0004	4	TRASMETTITORE	TRANSMITTER	EMETTEUR	üBERTRÄGER	TRANSMISOR			
9	56.0013.0016	1	AVVOLGITORE COMPLETO	COMPLETE REEL	ENROULEUR COMPLET	WICKLER KOMPLETT	ENROLLADOR COMPLETO			Ⓜ18756
9	56.0012.0044	1	AVVOLGITORE COMPLETO	COMPLETE REEL	ENROULEUR COMPLET	WICKLER KOMPLETT	ENROLLADOR COMPLETO			Ⓜ18757
10	07.0736.0000	1	CAVO AVVOLGITORE	CABLE	CABLE	KABEL	CABLE			
11	55.0602.0077	1	LINEA CAVO CIL. SOLLEVAMENTO	LIFTING CYLINDER CABLE LINE	LIGNE CABLE VERIN LEVAGE	KABELLEITUNG HUBZYLINDER	LÍNEA CABLE CIL. LEVANTAMIENTO			Ⓜ18756
11	55.0602.0332	1	LINEA CAVO CIL. SOLLEVAMENTO	LIFTING CYLINDER CABLE LINE	LIGNE CABLE VERIN LEVAGE	KABELLEITUNG HUBZYLINDER	LÍNEA CABLE CIL. LEVANTAMIENTO			Ⓜ18757
12	04.0227.0501	4	FASCETTA	CLAMP	COLLIER	KLEMMSCHELLE	ABRAZADERA			
13	56.0000.0051	1	KIT FISSAGGIO	ASSEMBLY KIT	KIT	KIT	KIT			

silverhorn.co.uk

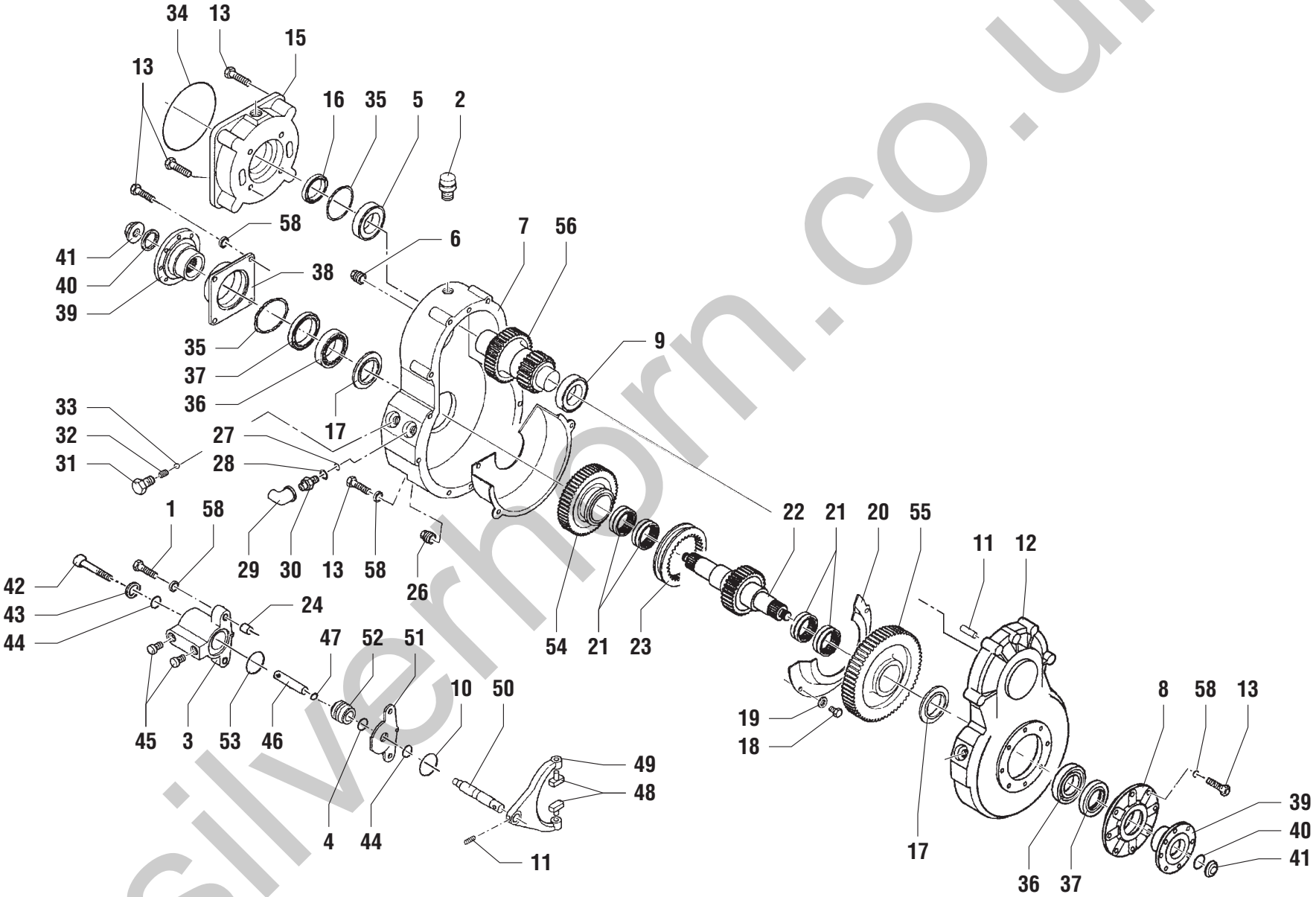

silverhorn.co.uk

POS.	CODICE	Q.tà	DENOMINAZIONE	*DESCRIPTION*	*DESIGNATION*	*BENENNUNG*	*DENOMINACIONES*	NOTE Ⓐ	Ⓑ	Ⓒ
1	639778	2	VITE	SCREW	VIS	SCHRAUBE	TORNILLO			
2	07.0709.0076	1	TAPPO	PLUG	BOUCHON	STOPFEN	TAPÓN			
3	639780	1	CILINDRO	CYLINDER	CYLINDER	ZYLINDER	CILINDRO			
4	639781	1	GUARNIZIONE O.R.	SEAL	JOINT	DICHTUNG	GUARNICIÓN			
5	633202	1	CUSCINETTO	BEARING	PALIER	LAGERSCHALE	COJINETE			
6	633208	1	TAPPO	PLUG	BOUCHON	STOPFEN	TAPÓN			
7	07.0709.0077	1	COPERCHIO	COVER	COUVERCLE	DECKEL	TAPA			
8	639783	1	COPERCHIO	COVER	COUVERCLE	DECKEL	TAPA			
9	639784	1	CUSCINETTO	BEARING	PALIER	LAGERSCHALE	COJINETE			
10	637574	1	GUARNIZIONE O.R.	SEAL	JOINT	DICHTUNG	GUARNICIÓN			
11	639785	2	SPINA	DOWEL	BROCHE	STIFT	PERNO			
12	07.0709.0078	1	SCATOLA	HOUSING	BOITE	GEHAEUSE	CAJA			
13	639787	12	VITE	SCREW	VIS	SCHRAUBE	TORNILLO			✍
15	639789	1	COPERCHIO	COVER	COUVERCLE	DECKEL	TAPA			
16	639790	1	ANELLO DI TENUTA	SEAL	GARNITURE	DICHTRING	GUARNICIÓN			
17	639791	2	DISTANZIALE	SPACER	ENTRETOISE	ABSTANDSTÜCK	SEPARADOR			
18	639792	2	VITE	SCREW	VIS	SCHRAUBE	TORNILLO			
19	635254	2	ROSETTA ELASTICA	SPRING WASHER	RONDELLE ELASTIQUE	FEDERSCHEIBE	ARANDELA ELASTICA			
20	639793	1	LAMIERA	SHEET	TOLE	BLECH	CHAPA			
21	639794	4	CUSCINETTO	BEARING	PALIER	LAGERSCHALE	COJINETE			
22	639795	1	ALBERO	SHAFT	ARBRE	WELLE	ARBOL			
23	639796	1	MANICOTTO	SLEEVE	MANCHON	MUFFE	MANGUITO			
24	639797	2	SPINA ELASTICA	ELASTIC PIN	GOUPILLE ELASTIQUE	SPANNSTIFT	PASADOR DE MUELLE			
26	628275	1	TAPPO	PLUG	BOUCHON	STOPFEN	TAPÓN			
27	637577	1	GUARNIZIONE O.R.	SEAL	JOINT	DICHTUNG	GUARNICIÓN			
28	637584	1	RONDELLA DI TENUTA	SEALING WASHER	RONDELLE D'ETANCHEITE	DICHTRING	ARANDELA DE RETENCIÓN			
29	637582	1	PROTEZIONE IN GOMMA	RUBBER PROTECTION	PROTECTION DE CAOUTCHOUC	GUMMI-SCHUTZ	PROTECCIÓN DE GUMA			
30	637583	1	INTERRUTTORE DI SICUREZZA	SECURITY SWITCH	DISJONCTEUR DE SURETE	ANLASSERSPERRE	INTERRUPTOR DE SEGURIDAD			
31	635594	1	VITE	SCREW	VIS	SCHRAUBE	TORNILLO			
32	635596	1	MOLLA	SPRING	RESSORT	FEDER	RESORTE			
33	635597	1	SFERA	SPHERE	BILLE	KUGEL	BOLA			
34	639799	1	GUARNIZIONE O.R.	SEAL	JOINT	DICHTUNG	GUARNICIÓN			
35	629329	1	SPESSORE	SPACER	EPAISSEUR	DICKE	ESPESOR			
35	629733	1	SPESSORE	SPACER	EPAISSEUR	DICKE	ESPESOR			
35	629735	1	SPESSORE	SPACER	EPAISSEUR	DICKE	ESPESOR			

silverhorn.co.uk

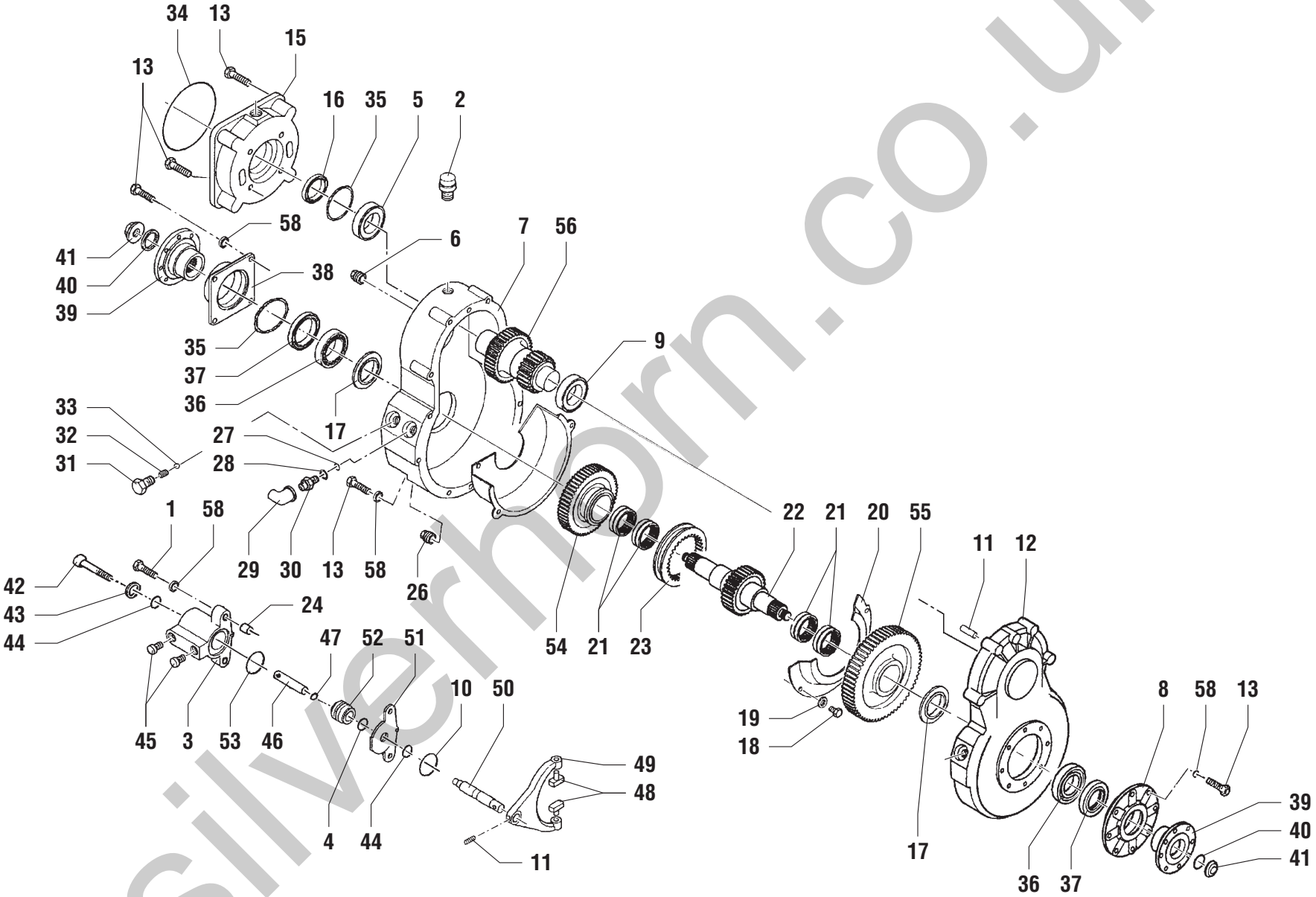

silverthorn.co.uk

POS.	CODICE	Q.tà	DENOMINAZIONE	*DESCRIPTION*	*DESIGNATION*	*BENENNUNG*	*DENOMINACIONES*	NOTE Ⓐ	Ⓑ	Ⓒ
35	639327	1	SPESSORE	SPACER	EPAISSEUR	DICKE	ESPESOR			
35	639328	1	SPESSORE	SPACER	EPAISSEUR	DICKE	ESPESOR			
36	999830	2	CUSCINETTO	BEARING	PALIER	LAGERSCHALE	COJINETE			
37	637536	2	ANELLO DI TENUTA	SEAL	GARNITURE	DICHTRING	GUARNICIÓN			
38	639800	1	COPERCHIO	COVER	COUVERCLE	DECKEL	TAPA			
39	07.0709.0079	2	FLANGIA	FLANGE	BRIDE	FLANSCH	BRIDA			
40	633161	2	GUARNIZIONE O.R.	SEAL	JOINT	DICHTUNG	GUARNICIÓN			
41	639802	2	DADO	NUT	ECROU	MUTTER	TUERCA			
42	639803	1	VITE	SCREW	VIS	SCHRAUBE	TORNILLO			
43	639804	1	GUARNIZIONE O.R.	SEAL	JOINT	DICHTUNG	GUARNICIÓN			
44	639807	2	ANELLO DI TENUTA	SEAL	GARNITURE	DICHTRING	GUARNICIÓN			
45	639808	2	TAPPO	PLUG	BOUCHON	STOPFEN	TAPÓN			
46	639809	1	ASTA	ROD	BARRE	STAB	TORNILLO			
47	639810	1	GUARNIZIONE O.R.	SEAL	JOINT	DICHTUNG	GUARNICIÓN			
48	639811	2	PATTINO	SLIDING GUIDE	PATIN D'USURE	SCHLITTSCHUH	PATIN			
49	639812	1	FORCELLA CAMBIO	SELECTOR FORK	FOURCHETTE DE COMMANDE	SCHALTGABEL	HORQUILLA DEL CAMBIO			
50	639813	1	ASTA CAMBIO	SELECTOR SHAFT	TRINGLE DE COMMANDE	SCHALTSTANGE	VARILLA DEL CAMBIO			
51	639814	1	LAMIERA	SHEET	TOLE	BLECH	CHAPA			
52	639815	1	PISTONE	PISTON	PISTON	KOLBEN	PISTON			
53	640201	1	GUARNIZIONE O.R.	SEAL	JOINT	DICHTUNG	GUARNICIÓN			
54	639820	1	INGRANAGGIO	GEAR	ENGRENAGE	ZAHNRADGETRIEBE	ENGRANAJE			
55	639821	1	INGRANAGGIO	GEAR	ENGRENAGE	ZAHNRADGETRIEBE	ENGRANAJE			
56	639819	1	ALBERO	SHAFT	ARBRE	WELLE	ARBOL			
58	633109	12	RONDELLA ELASTICA	SPRING WASHER	RONDELLE ELASTIQUE	FEDERSCHEIBE	ARANDELAELÁSTICA			

silverhorn.co.uk

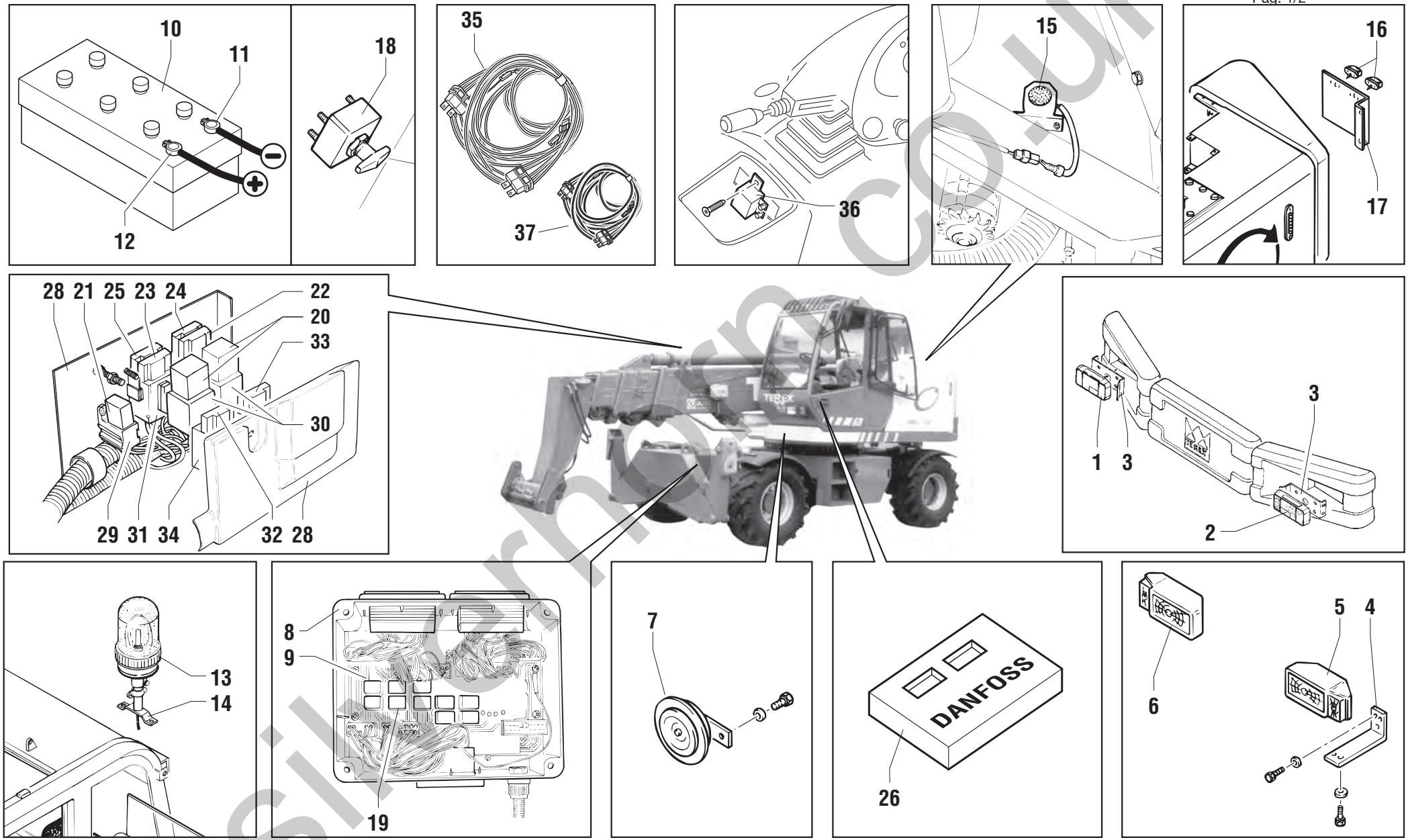

silvernorm.co.uk

POS.	CODICE	Q.tà	DENOMINAZIONE	*DESCRIPTION*	*DESIGNATION*	*BENENNUNG*	*DENOMINACIONES*	NOTE Ⓐ	Ⓑ	Ⓒ
1	56.0010.0018	1	FANALE	LIGHT	FEU	LICHT	LUZ			
2	56.0010.0019	1	FANALE	LIGHT	FEU	LICHT	LUZ			
3	51.0801.8700	2	STAFFA	BRACKET	ETRIER	BUEGEL	ESTRIBO			
4	51.0801.8600	1	STAFFA	BRACKET	ETRIER	BUEGEL	ESTRIBO			
5	56.0010.0015	1	FANALE	LIGHT	FEU	LICHT	LUZ			
6	56.0010.0016	1	FANALE	LIGHT	FEU	LICHT	LUZ			
7	56.0009.0004	1	AVVISATORE ACUSTICO	HORN	AVERTISSEUR ACOUSTIQUE	HORN	AVISADOR ACUSTICO			
8	07.0703.0500	1	SCHEDA SOTTOCARRO COMPLETA	CARD	CARTE	KARTE	FICHA			
9	56.0021.0052	1	SCHEDA	CARD	CARTE	KARTE	FICHA			
10	56.0008.0005	1	BATTERIA	BATTERY	BATTERIE	BATTERIE	BATERIA			
11	55.0602.0043	1	CAVO NEGATIVO BATTERIA	CABLE	CABLE	KABLE	CABLE			
12	55.0602.0042	1	CAVO POSITIVO BATTERIA	CABLE	CABLE	KABEL	CABLE			
13	56.0010.0005	1	LAMPEGGIANTE GIREVOLE	PIVOTING BEACON	GYROPHARE	DREHBLINKLEUCHTE	LUZ GIRATORIA			
14	56.0002.0000	1	SUPPORTO	SUPPORT	SUPPORT	LAGER	SOPORTE			
15	56.0009.0001	1	AVVISATORE ACUSTICO	HORN	AVERTISSEUR ACOUSTIQUE	HORN	AVISADOR ACUSTICO			
16	56.0010.0004	2	FANALE	LIGHT	FEU	LICHT	LUZ			
17	51.0802.0000	1	SUPPORTO	SUPPORT	SUPPORT	LAGER	SOPORTE			
18	56.0008.0001	1	STACCABATTERIA	REMOVING BATTERY	DETACHE-BATTERIE	BATTERIE TRENNER	SACA-BATERIA			
19	07.0703.0501	10	RELE’	RELAY	RELAIS	RELAIS	RELÉ			
20	07.0703.0192	2	RELE’	RELAY	RELAIS	RELAIS	RELÉ			
21	07.0703.0191	1	RELE’	RELAY	RELAIS	RELAIS	RELÉ			
22	07.0703.0068	1	FUSIBILE 20 A	FUSE	FUSIBLE	SICHERUNG	FUSIBLE			
23	07.0703.0069	1	FUSIBILE 30 A	FUSE	FUSIBLE	SICHERUNG	FUSIBLE			
24	07.0703.0070	1	FUSIBILE 60 A	FUSE	FUSIBLE	SICHERUNG	FUSIBLE			
25	07.0703.0061	1	FUSIBILE 20 A	FUSE	FUSIBLE	SICHERUNG	FUSIBLE			
26	56.0021.0045	1	SCHEDA DANFOSS	CARD	CARTE	KARTE	FICHA			
28	07.0703.0190	1	SCATOLA ELETTRICA	ELECTRIC BOX	BOITE ELECTRIQUE	SCHALTKASTEN	CAJA ELECTRICA			
29	07.0703.0187	1	PORTA RELE’	RELAY HOLDER	PORTE-RELAIS	RELAISSOCKEL	PORTA-RELE’			
30	07.0703.0188	2	PORTA RELE’	RELAY HOLDER	PORTE-RELAIS	RELAISSOCKEL	PORTA-RELE’			
31	07.0703.0189	1	PORTA FUSIBILI	FUSE HOLDER	PORTE-FUSIBLES	SICHERUNGSSOCKEL	PORTA-FUSIBLE			
32	07.0703.0079	1	FUSIBILE 10 A	FUSE	FUSIBLE	SICHERUNG	FUSIBLE			
33	637650	1	FUSIBILE 3 A	FUSE	FUSIBLE	SICHERUNG	FUSIBLE			
34	07.0703.0224	2	PORTA FUSIBILI	FUSE HOLDER	PORTE-FUSIBLES	SICHERUNGSSOCKEL	PORTA-FUSIBLE			
35	55.0600.0062	1	IMPIANTO ELETTRICO TELAIO	FRAME ELECTRICAL SYSTEM	SYSTEME ELECTRIQUE CHASSIS	ELEKTROANLAGE RAHMEN	SISTEMA ELÉCTRICO CHASIS			
36	07.0703.0535	1	RELE’	RELAY	RELAIS	RELAIS	RELÉ			

silverhorn.co.uk

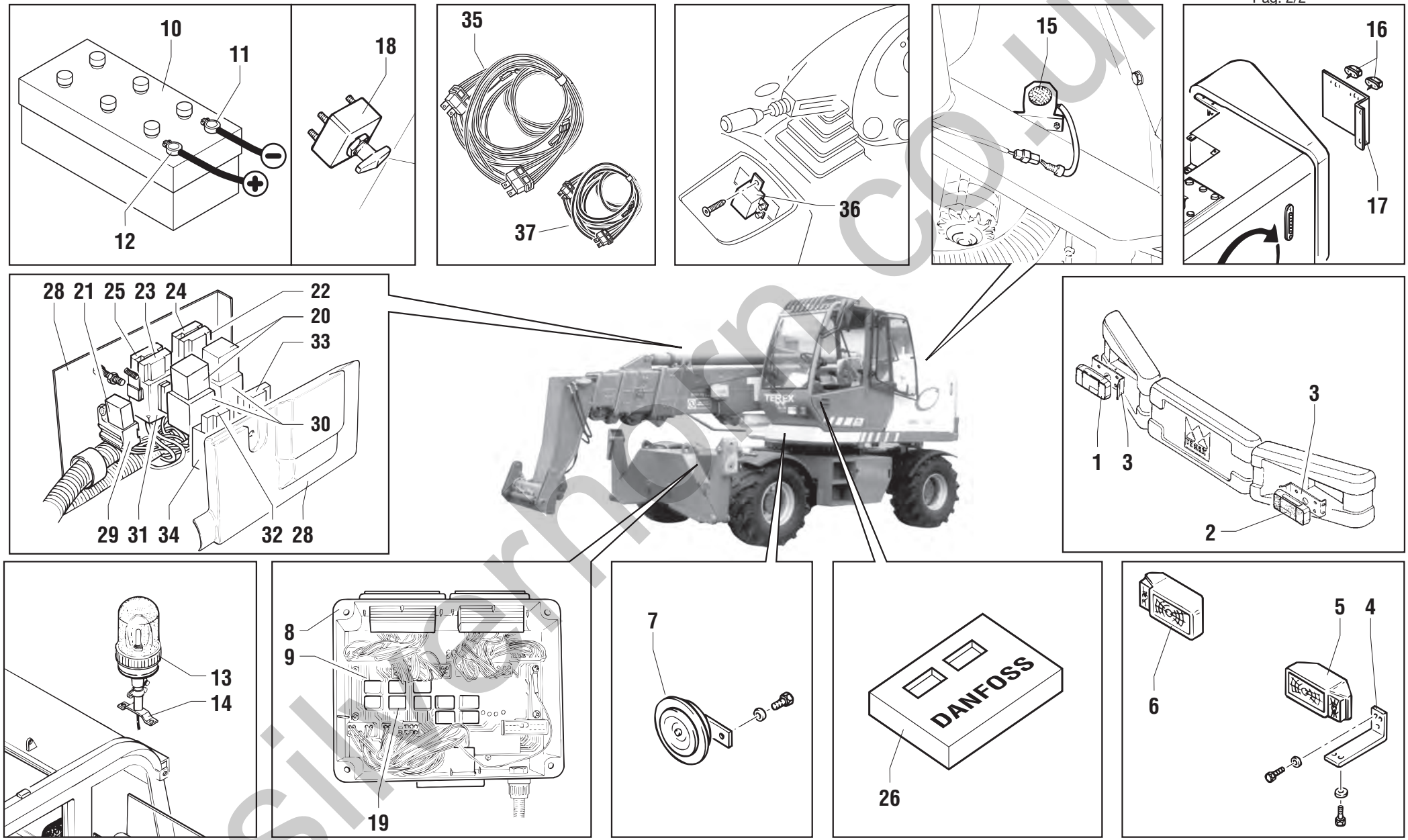

silvernorm.co.uk

POS.	CODICE	Q.tà	DENOMINAZIONE	*DESCRIPTION*	*DESIGNATION*	*BENENNUNG*	*DENOMINACIONES*	NOTE Ⓐ	Ⓑ	Ⓒ
37	55.0602.0312	4	CABLAGGIO FINECORSA	CABLE	CABLE	KABEL	CABLE			

silverhorn.co.uk

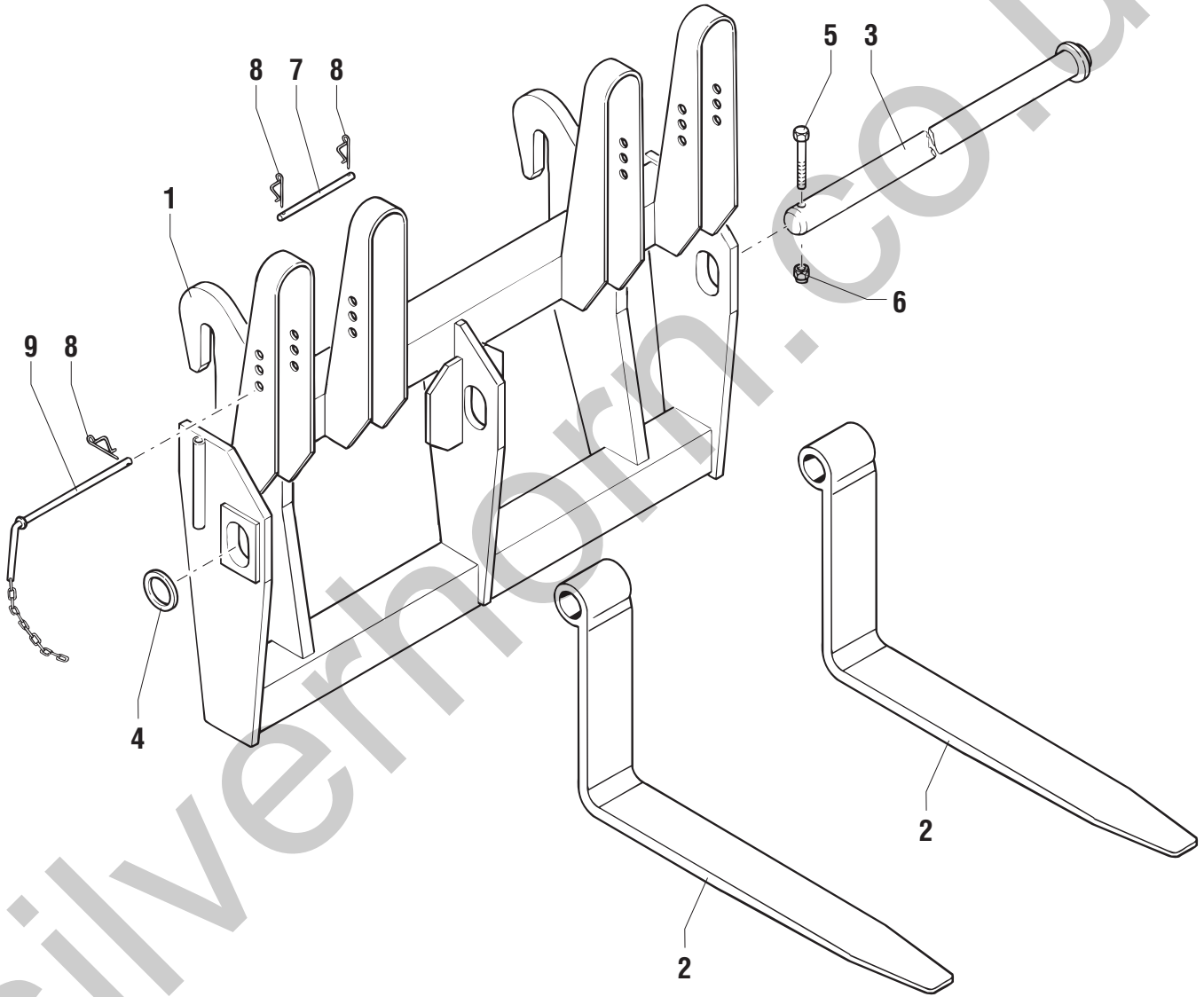

silverhorn.co.uk

POS.	CODICE	Q.tà	DENOMINAZIONE	*DESCRIPTION*	*DESIGNATION*	*BENENNUNG*	*DENOMINACIONES*	NOTE Ⓐ	Ⓑ	Ⓒ
1	51.1300.5100	1	PIASTRA DI ATTACCO	PLATE	PLAQUE	PLATTE	PLANCHA			
2	51.1301.2400	2	FORCA	FORK	FOURCHE	GABEL	HORQUILLA			
3	54.0000.0083	1	PERNO	PIN	PIVOT	BOLZEN	PERNO			
4	54.0100.0056	1	RONDELLA	WASHER	RONDELLE	SCHEIBE	ARANDELA			
5	01.0001.0409	1	VITE	SCREW	VIS	SCHRAUBE	TORNILLO			
6	01.0023.0056	1	DADO AUTOBLOCCANTE	STOP NUT	ECROU DE SURETE	SPERRMUTTER	TUERCA AUTOTRABADORA			
7	54.0000.0085	2	PERNO	PIN	PIVOT	BOLZEN	PERNO			
8	09.0803.0026	6	SPINA A MOLLA	SPRING SPLIT PIN	GOUPILLE A RESSORT	FEDERSPLINT	PASADOR DE MUELLE			
9	54.0000.0085	2	PERNO	PIN	PIVOT	BOLZEN	PERNO			

silverhorn.co.uk

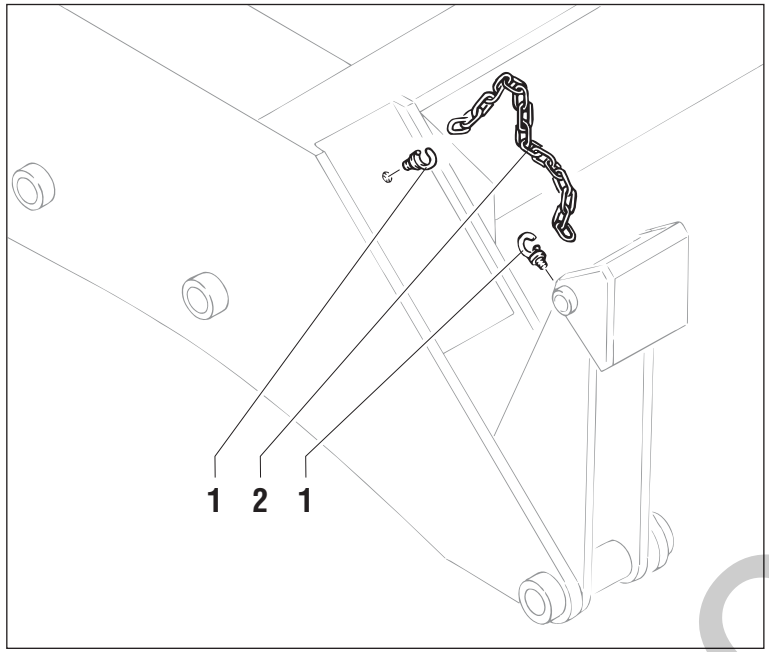

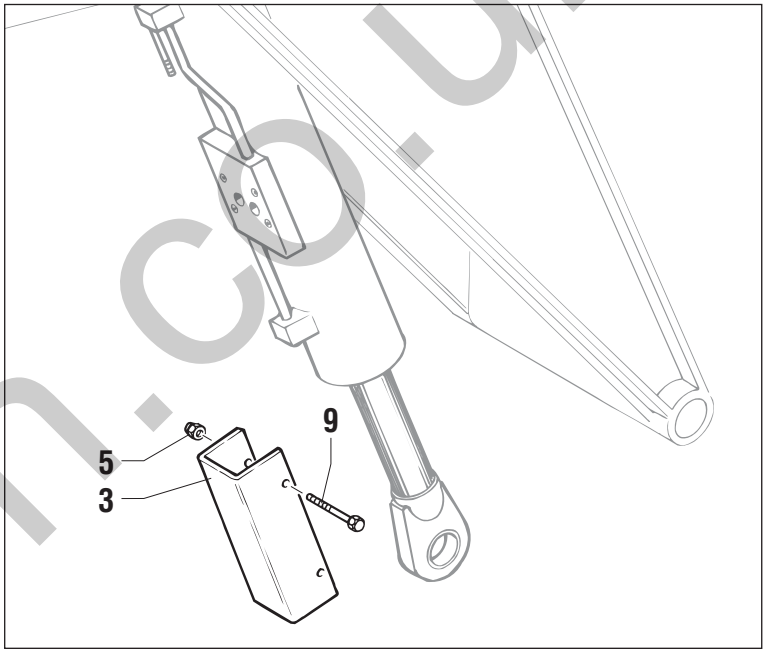

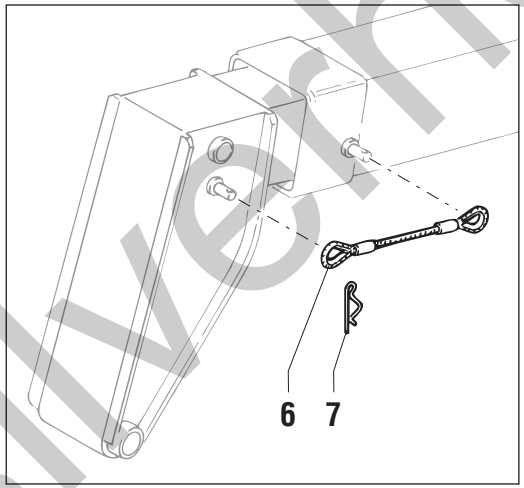

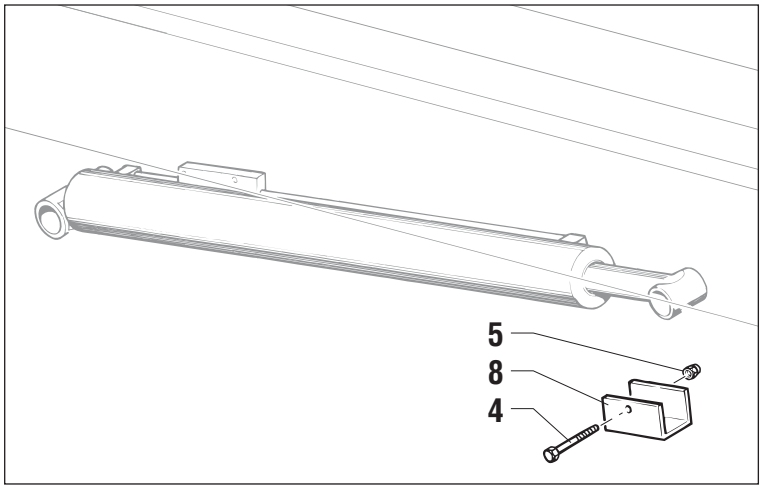

silverhorn.co.uk

POS.	CODICE	Q.tà	DENOMINAZIONE	*DESCRIPTION*	*DESIGNATION*	*BENENNUNG*	*DENOMINACIONES*	NOTE Ⓐ	Ⓑ	Ⓒ
1	09.0803.0069	8	MOSCHETTONE	SPRING CATCH	MOUSQUETON	FEDERHAKEN	MOSQUETON			
2	09.0803.0111	4	CATENA	CHAIN	CHAINE	KETTE	CADENA			
3	51.0803.3100	1	STAFFA	BRACKET	ETRIER	BUEGEL	ESTRIBO			
4	01.4001.0042	1	VITE	SCREW	VIS	SCHRAUBE	TORNILLO			
5	01.0023.0055	3	DADO AUTOBLOCCANTE	STOP NUT	ECROU DE SURETE	SPERRMUTTER	TUERCA AUTOTRABADORA			
6	09.0803.0026	1	CAVO	CABLE	CABLE	KABEL	CABLE			
7	09.0803.0074	2	COPIGLIA	COTTER PIN	GOUPILLE	SPLINT	CLAVIJA			
8	51.0803.3200	1	STAFFA	BRACKET	ETRIER	BUEGEL	ESTRIBO			
9	01.0001.0314	2	VITE	SCREW	VIS	SCHRAUBE	TORNILLO			

silverhorn.co.uk

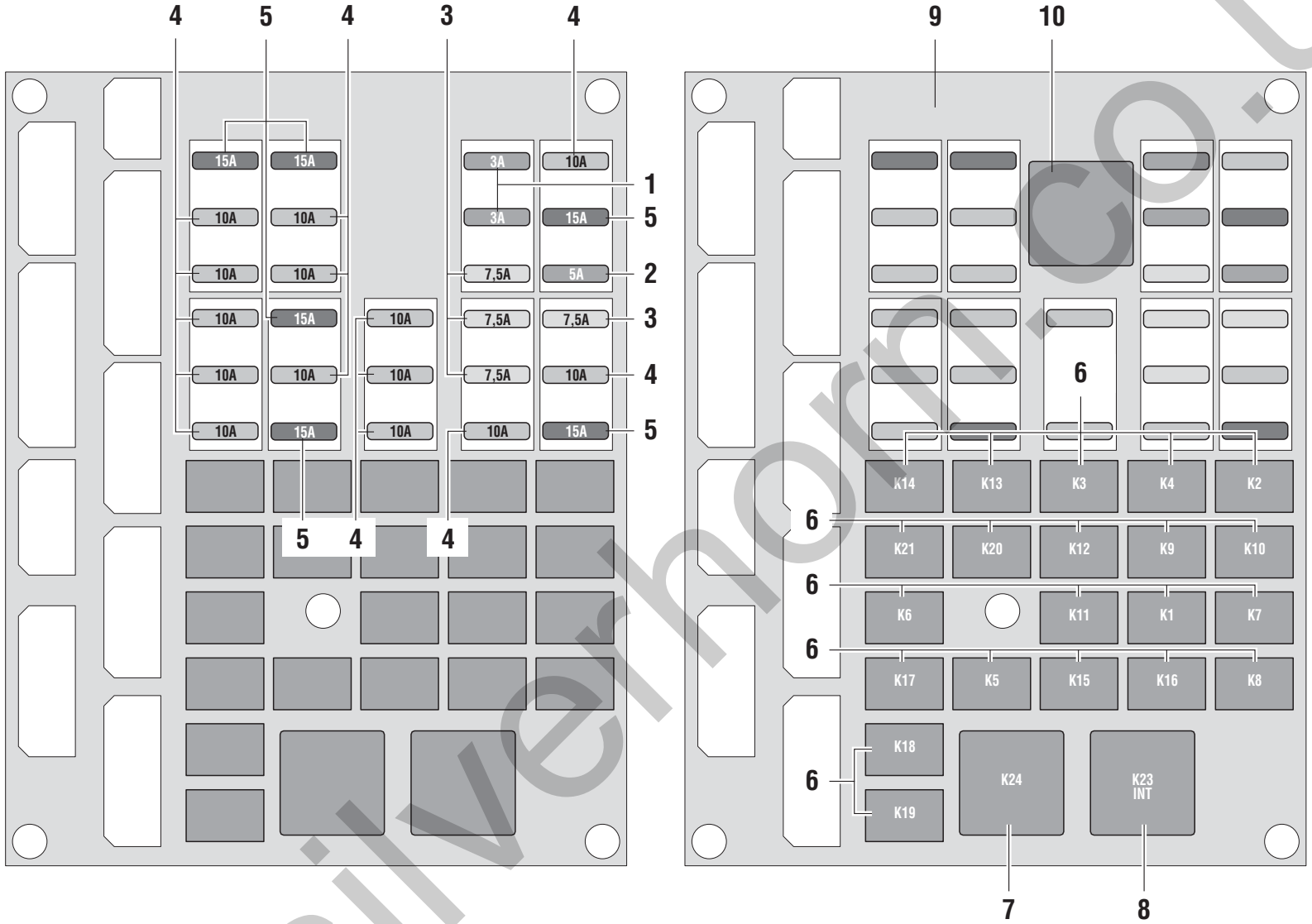

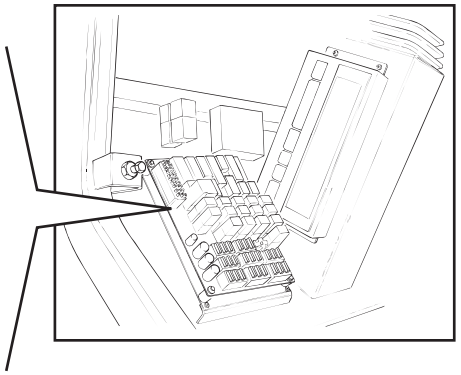

silverhorn.co.uk

POS.	CODICE	Q.tà	DENOMINAZIONE	*DESCRIPTION*	*DESIGNATION*	*BENENNUNG*	*DENOMINACIONES*	NOTE Ⓐ	Ⓑ	Ⓒ
1	637650	2	FUSIBILE 3A	FUSE	FUSIBLE	SICHERING	FUSIBLE			
2	07.0703.0193	1	FUSIBILE 5A	FUSE	FUSIBLE	SICHERUNG	FUSIBLE			
3	634972	4	FUSIBILE 7,5A	FUSE	FUSIBLE	SICHERUNG	FUSIBLE			
4	634974	14	FUSIBILE 10A	FUSE	FUSIBLE	SICHERUNG	FUSIBLE			
5	634973	6	FUSIBILE 15A	FUSE	FUSIBLE	SICHERUNG	FUSIBLE			
6	07.0703.0485	21	RELE’	RELAY	RELAIS	RELAIS	RELÉ			
7	07.0703.0488	1	RELE’	RELAY	RELAIS	RELAIS	RELÉ			
8	07.0703.0487	1	RELE’ INTERMITTENZA	RELAY	RELAIS	RELAIS	RELÉ			
9	56.0021.0047	1	SCHEDA COMPLETA	CARD	CARTE	KARTE	FICHA			
10	07.0703.0486	1	RELE’	RELAY	RELAIS	RELAIS	RELÉ			

silverhorn.co.uk

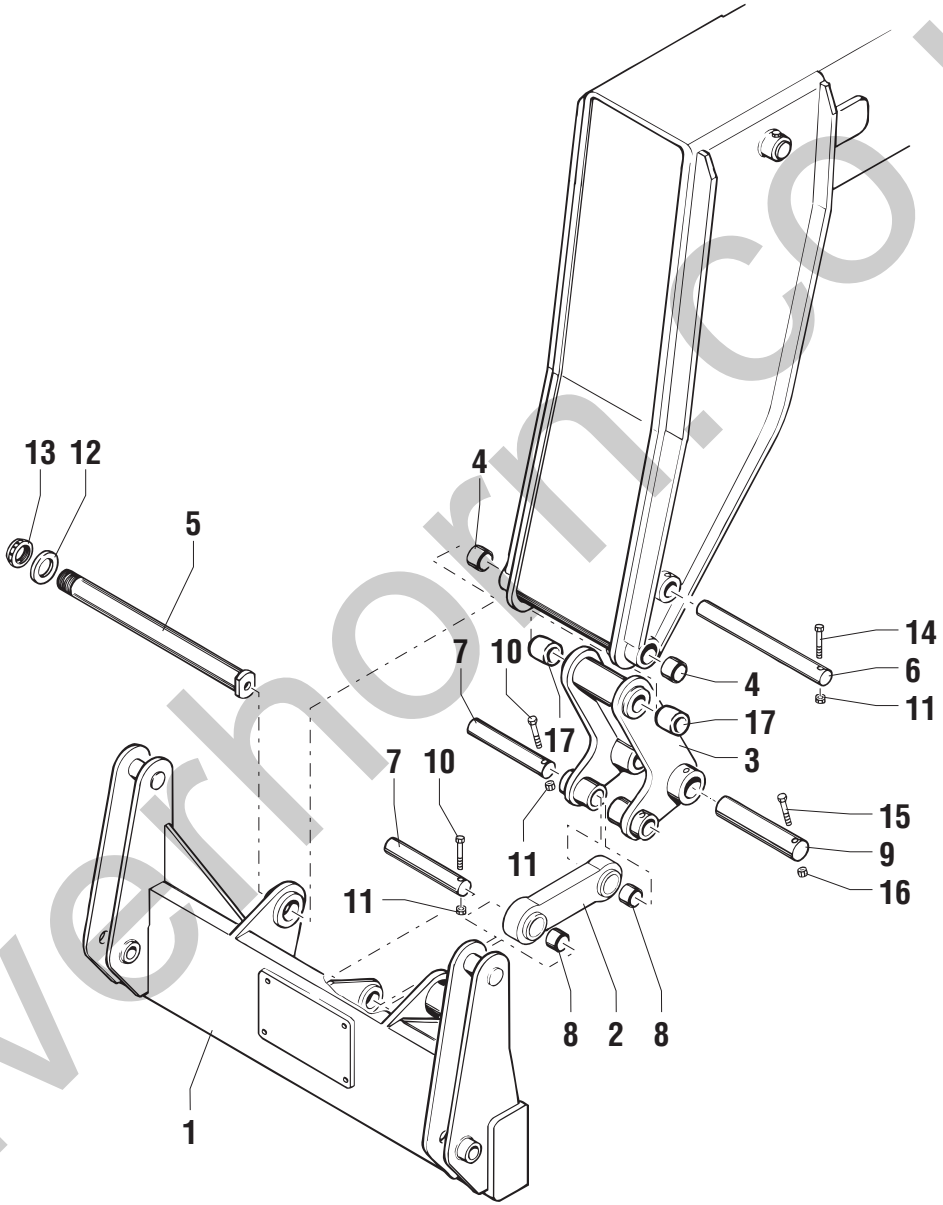

silverhorn.co.uk

POS.	CODICE	Q.tà	DENOMINAZIONE	*DESCRIPTION*	*DESIGNATION*	*BENENNUNG*	*DENOMINACIONES*	NOTE Ⓐ	Ⓑ	Ⓒ
1	51.0400.0900	1	ATTACCO ARTICOLAZIONE FORCHE	FORK COUPLING ATTACHMENT	ATTACHE ARTICULATION FOURCHES	ANSCHLUSS GELENK GABELN	ACOPLAMIENTO ARTICULACIÓN HORQUILLAS			
2	51.0400.1100	1	BIELLA	CONNECTING ROD	BIELLE	PLEUEL	BIELA			
3	51.0400.1000	1	BIELLA	CONNECTING ROD	BIELLE	PLEUEL	BIELA			
4	09.0800.0011	2	BOCCOLA	BUSHING	DOUILLE	BÜCHSE	CASQUILLO			
5	54.0003.0000	1	PERNO	PIN	PIVOT	BOLZEN	PERNO			
6	54.0002.0004	1	PERNO	PIN	PIVOT	BOLZEN	PERNO			
7	54.0002.0000	2	PERNO	PIN	PIVOT	BOLZEN	PERNO			
8	09.0800.0014	2	BOCCOLA	BUSHING	DOUILLE	BÜCHSE	CASQUILLO			
9	54.0002.0001	1	PERNO	PIN	PIVOT	BOLZEN	PERNO			
10	01.0001.0310	2	VITE	SCREW	VIS	SCHRAUBE	TORNILLO			
11	01.0023.0055	3	DADO	NUT	ECROU	MUTTER	TUERCA			
12	54.0100.0001	1	RONDELLA	WASHER	RONDELLE	SCHEIBE	ARANDELA			
13	01.4022.0000	1	GHIERA	RING NUT	EMBOUT	NUTMUTTER	ABRAZADERA			
14	01.4001.0008	1	VITE	SCREW	VIS	SCHRAUBE	TORNILLO			
15	01.4001.0003	1	VITE	SCREW	VIS	SCHRAUBE	TORNILLO			
16	01.0023.0056	1	DADO	NUT	ECROU	MUTTER	TUERCA			
17	09.0800.0005	2	BOCCOLA	BUSHING	DOUILLE	BÜCHSE	CASQUILLO			

silverhorn.co.uk

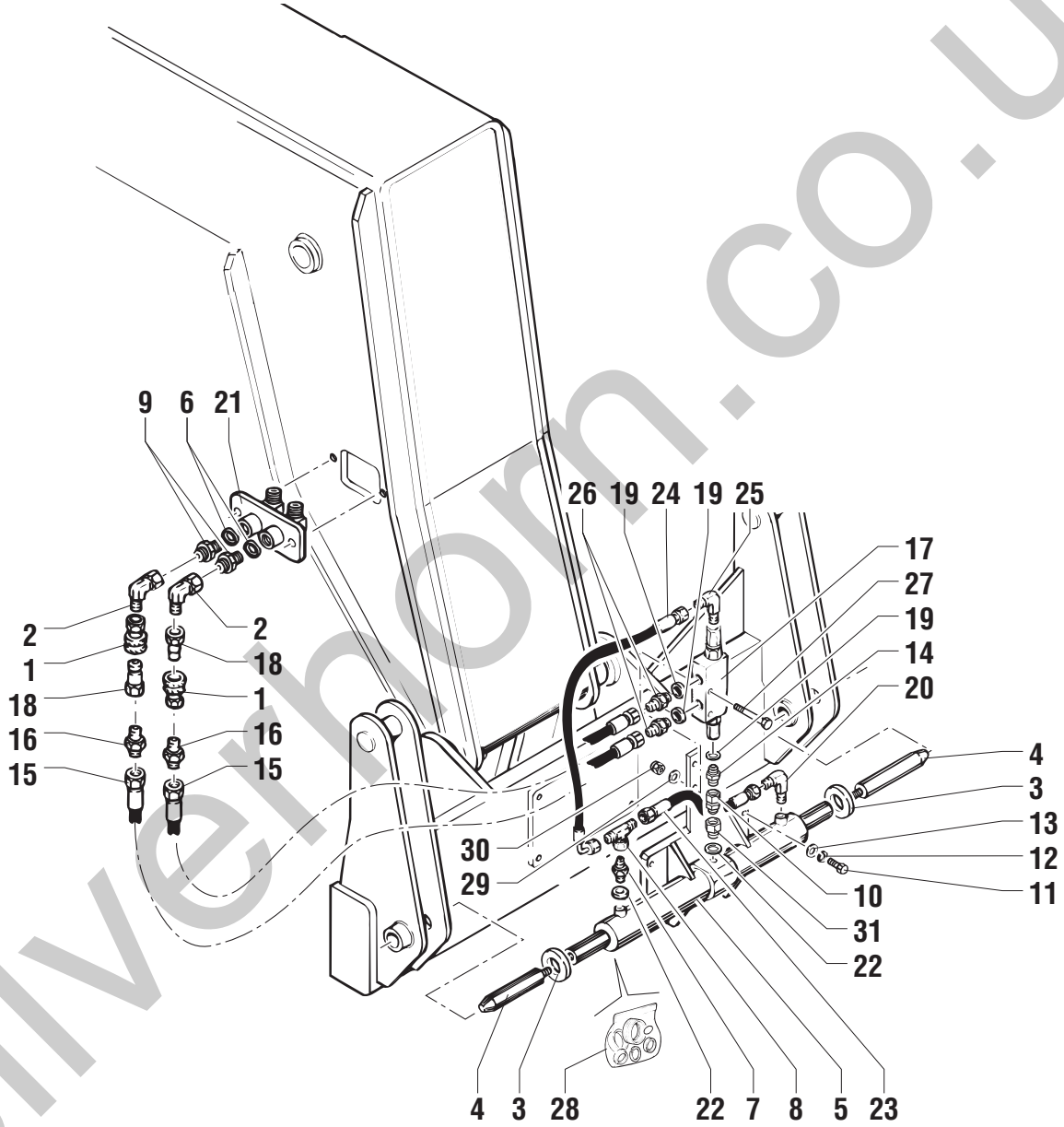

silverhorn.co.uk

POS.	CODICE	Q.tà	DENOMINAZIONE	*DESCRIPTION*	*DESIGNATION*	*BENENNUNG*	*DENOMINACIONES*	NOTE Ⓐ	Ⓑ	Ⓒ
1	04.4210.0001	2	INNESTO FEMMINA	FEMALE COUPLING	ATTELAGE FEMELLE	STECKDOSE	ACOPLAMIENTO HEMBRA			
2	04.0600.0088	2	RACCORDO	PIPE FITTING	RACCORD DE TUYAU	ROHRVERBINDUNG	CONEXIÓN			
3	54.0100.0000	2	RONDELLA	WASHER	RONDELLE	SCHEIBE	ARANDELA			
4	54.0001.0001	2	PERNO	PIN	PIVOT	BOLZEN	PERNO			
5	53.0500.0000	1	CILINDRO	CYLINDER	CYLINDER	ZYLINDER	CILINDRO			
6	06.0442.0103	1	RONDELLA	WASHER	RONDELLE	SCHEIBE	ARANDELA			
7	04.0601.0015	1	RACCORDO	PIPE FITTING	RACCORD DE TUYAU	ROHRVERBINDUNG	CONEXIÓN			
8	04.0601.0023	1	RACCORDO	PIPE FITTING	RACCORD DE TUYAU	ROHRVERBINDUNG	CONEXIÓN			
9	04.0600.0000	2	RACCORDO	PIPE FITTING	RACCORD DE TUYAU	ROHRVERBINDUNG	CONEXIÓN			
10	04.0600.0089	1	RACCORDO	PIPE FITTING	RACCORD DE TUYAU	ROHRVERBINDUNG	CONEXIÓN			
11	01.0001.0355	1	VITE	SCREW	VIS	SCHRAUBE	TORNILLO			
12	01.4032.0004	4	RONDELLA	WASHER	RONDELLE	SCHEIBE	ARANDELA			
13	01.0031.0301	4	RONDELLA	WASHER	RONDELLE	SCHEIBE	ARANDELA			
14	04.0600.0016	1	RACCORDO	PIPE FITTING	RACCORD DE TUYAU	ROHRVERBINDUNG	CONEXIÓN			
15	04.0603.0120	2	TUBO FLESSIBILE	FLEXIBLE HOSE	TUYAU SOUPLE	SOUPLESCHLAUCH	TUBO FLEXIBLE			
16	04.0601.0013	2	RACCORDO	PIPE FITTING	RACCORD DE TUYAU	ROHRVERBINDUNG	CONEXIÓN			
17	04.4239.0002	1	VALVOLA	VALVE	SOUPAPE	VENTIL	VALVULA			
18	04.4210.0000	1	INNESTO MASCHIO	MALE COUPLING	ATTELAGE MALE	STECKER	ACOPLAMIENTO MACHO			
19	06.0442.0101	3	RONDELLA	WASHER	RONDELLE	SCHEIBE	ARANDELA			
20	04.0601.0011	1	RACCORDO	PIPE FITTING	RACCORD DE TUYAU	ROHRVERBINDUNG	CONEXIÓN			
21	53.3000.0100	1	STAFFA	BRACKET	ETRIER	BUEGEL	ESTRIBO			
22	06.0442.0102	2	RONDELLA RAME	WASHER	RONDELLE	UNTERLESCHEIBE	ARANDELA			
23	04.0603.0091	1	TUBO FLESSIBILE	FLEXIBLE HOSE	TUYAU SOUPLE	SOUPLESCHLAUCH	TUBO FLEXIBLE			
24	04.0603.0090	1	TUBO FLESSIBILE	FLEXIBLE HOSE	TUYAU SOUPLE	SOUPLESCHLAUCH	TUBO FLEXIBLE			
25	04.0601.0011	1	RACCORDO	PIPE FITTING	RACCORD DE TUYAU	ROHRVERBINDUNG	CONEXIÓN			
26	04.0601.0012	2	RACCORDO	PIPE FITTING	RACCORD DE TUYAU	ROHRVERBINDUNG	CONEXIÓN			
27	01.0001.0108	1	VITE	SCREW	VIS	SCHRAUBE	TORNILLO			
28	639395	1	KIT GUARNIZIONI	JOINT KIT	KIT DE JOINT	DICHTUNG-KIT	KIT JUNTAS	◆		
29	01.0031.0298	1	RONDELLA	WASHER	RONDELLE	SCHEIBE	ARANDELA			
30	01.0023.0053	1	DADO	NUT	ECROU	MUTTER	TUERCA			
31	04.0601.0010	1	RACCORDO	PIPE FITTING	RACCORD DE TUYAU	ROHRVERBINDUNG	CONEXIÓN			

silverhorn.co.uk

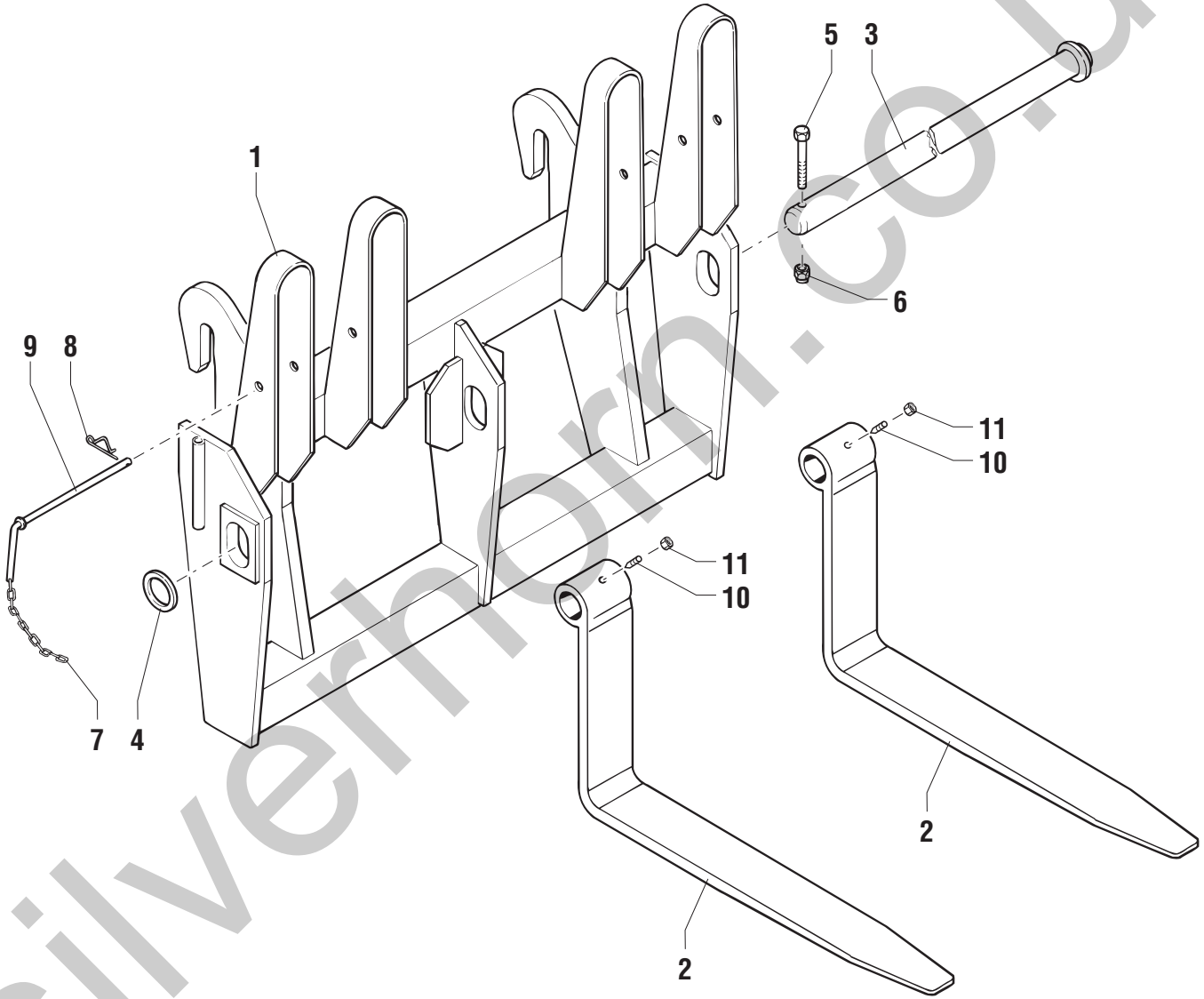

silverhorn.co.uk

POS.	CODICE	Q.tà	DENOMINAZIONE	*DESCRIPTION*	*DESIGNATION*	*BENENNUNG*	*DENOMINACIONES*	NOTE Ⓐ	Ⓑ	Ⓒ
1	51.1300.5100	1	PIASTRA DI ATTACCO	PLATE	PLAQUE	PLATTE	PLANCHA			
2	51.1300.2400	2	FORCA	FORK	FOURCHE	GABEL	HORQUILLA			
3	54.0000.0083	1	PERNO	PIN	PIVOT	BOLZEN	PERNO			
4	54.0100.0056	1	RONDELLA	WASHER	RONDELLE	SCHEIBE	ARANDELA			
5	01.0001.0409	1	VITE	SCREW	VIS	SCHRAUBE	TORNILLO			
6	01.0023.0056	1	DADO	NUT	ECROU	MUTTER	TUERCA			
7	09.0803.0055	0,45	CATENA	CHAIN	CHAÎNE	KETTE	CADENA			
8	09.0803.0026	2	SPINA A MOLLA	SPRING SPLIT PIN	GOUPILLE A RESSORT	FEDERSPLINT	PASADOR DE MUELLE			
9	07.0726.0051	2	PERNO	PIN	PIVOT	BOLZEN	PERNO			
10	01.4041.0005	2	GRANO	SECURITY DOWEL	GRAIN	STIFT	PERNO DE TOPE			
11	01.4019.0004	2	DADO	NUT	ECROU	MUTTER	TUERCA			

silverhorn.co.uk

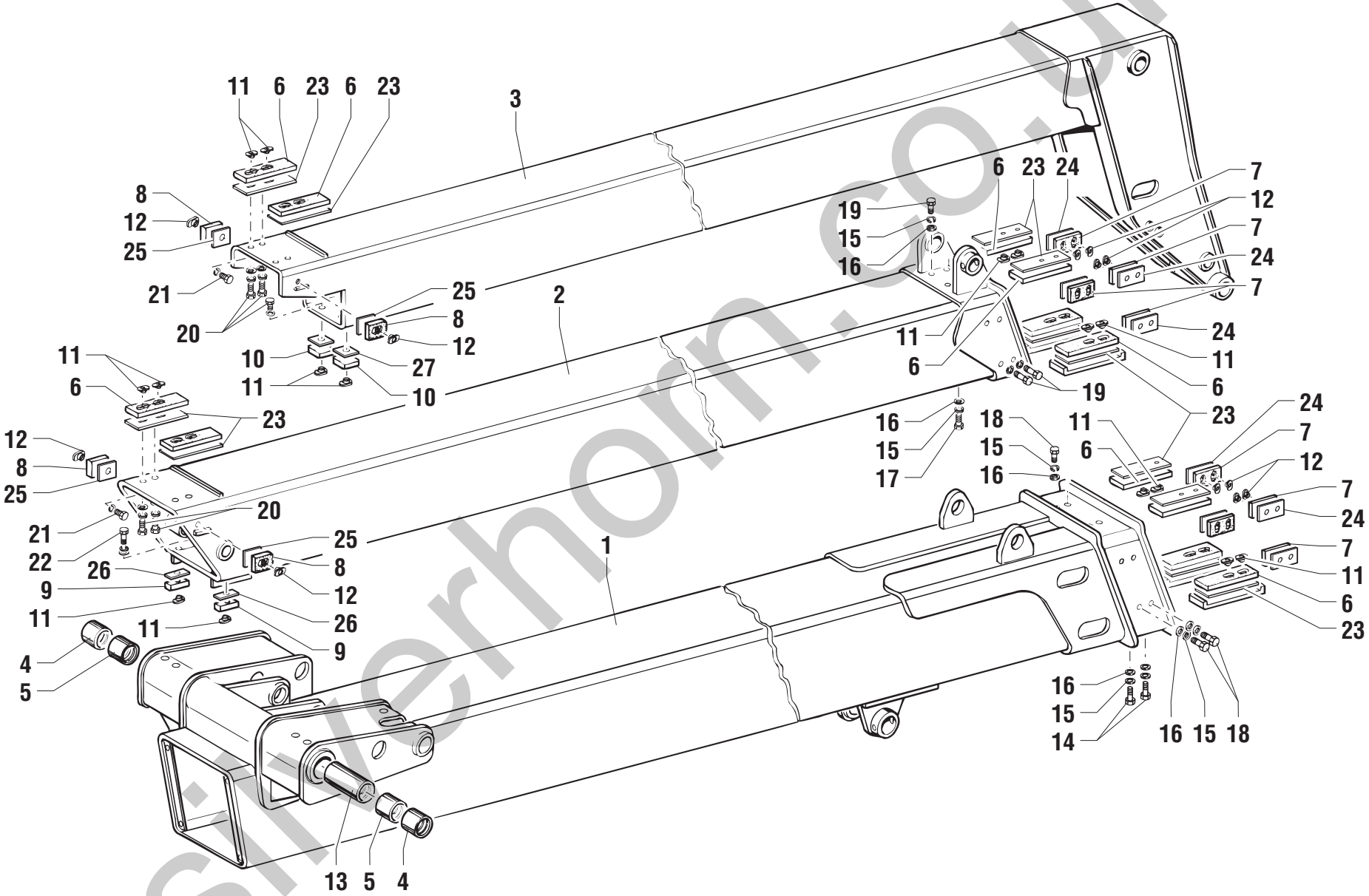

silverhorn.co.uk

POS.	CODICE	Q.tà	DENOMINAZIONE	*DESCRIPTION*	*DESIGNATION*	*BENENNUNG*	*DENOMINACIONES*	NOTE Ⓐ	Ⓑ	Ⓒ
1	51.0200.3000	1	PRIMO TRONCO	FIRST BOOM	PREMIER BRAS	ERSTER ARM	PRIMERO BRAZO			
2	51.0200.0100	1	SECONDO TRONCO	SECOND BOOM	SECOND BRAS	SEKUNDE ARM	SEGÚN BRAZO			
3	51.0200.0200	1	TERZO TRONCO	THIRD BOOM	TROISIÈME BRAS	TERZ ARM	TERCERO BRAZO			
4	54.0201.0004	2	BOCCOLA	BUSHING	DOUILLE	BÜCHSE	CASQUILLO			
5	54.0201.0003	2	BOCCOLA	BUSHING	DOUILLE	BÜCHSE	CASQUILLO			
6	54.0702.0000	12	PATTINO	SLIDING GUIDE	PATTIN D'USURE	SCHLITTSCHUH	PATIN	◆		
7	54.0702.0001	8	PATTINO	SLIDING GUIDE	PATTIN D'USURE	SCHLITTSCHUH	PATIN	◆		
8	54.0702.0002	4	PATTINO	SLIDING GUIDE	PATTIN D'USURE	SCHLITTSCHUH	PATIN	◆		
9	54.0702.0003	2	PATTINO	SLIDING GUIDE	PATTIN D'USURE	SCHLITTSCHUH	PATIN	◆		
10	54.0702.0004	2	PATTINO	SLIDING GUIDE	PATTIN D'USURE	SCHLITTSCHUH	PATIN	◆		
11	54.0200.0001	22	BOCCOLA	BUSHING	DOUILLE	BÜCHSE	CASQUILLO	◆		
12	54.0200.0000	20	BOCCOLA	BUSHING	DOUILLE	BÜCHSE	CASQUILLO	◆		
13	52.0900.0200	1	DISTANZIALE	SPACER	ENTRETOISE	ABSTANDSTUECK	SEPARADOR			
14	01.0001.0304	4	VITE	SCREW	VIS	SCHRAUBE	TORNILLO			
15	01.4032.0004	48	RONDELLA	WASHER	RONDELLE	SCHEIBE	ARANDELA			
16	01.0031.0056	48	RONDELLA	WASHER	RONDELLE	SCHEIBE	ARANDELA			
17	01.0001.1476	4	VITE	SCREW	VIS	SCHRAUBE	TORNILLO			
18	01.0001.0357	12	VITE	SCREW	VIS	SCHRAUBE	TORNILLO			
19	01.0001.0356	12	VITE	SCREW	VIS	SCHRAUBE	TORNILLO			
20	01.0001.0355	10	VITE	SCREW	VIS	SCHRAUBE	TORNILLO			
21	01.0001.0353	4	VITE	SCREW	VIS	SCHRAUBE	TORNILLO			
22	01.0001.0306	2	VITE	SCREW	VIS	SCHRAUBE	TORNILLO			
23	51.0804.9000	12	SPESSORE	THICKNESS	EPAISSEUR	ZWISCHENLAGE	ESPESOR			
24	51.0809.4000	8	SPESSORE	THICKNESS	EPAISSEUR	ZWISCHENLAGE	ESPESOR			
25	51.0809.3900	4	SPESSORE	THICKNESS	EPAISSEUR	ZWISCHENLAGE	ESPESOR			
26	51.0809.4600	2	SPESSORE	THICKNESS	EPAISSEUR	ZWISCHENLAGE	ESPESOR			
27	51.0809.3900	2	SPESSORE	THICKNESS	EPAISSEUR	ZWISCHENLAGE	ESPESOR			

silverhorn.co.uk

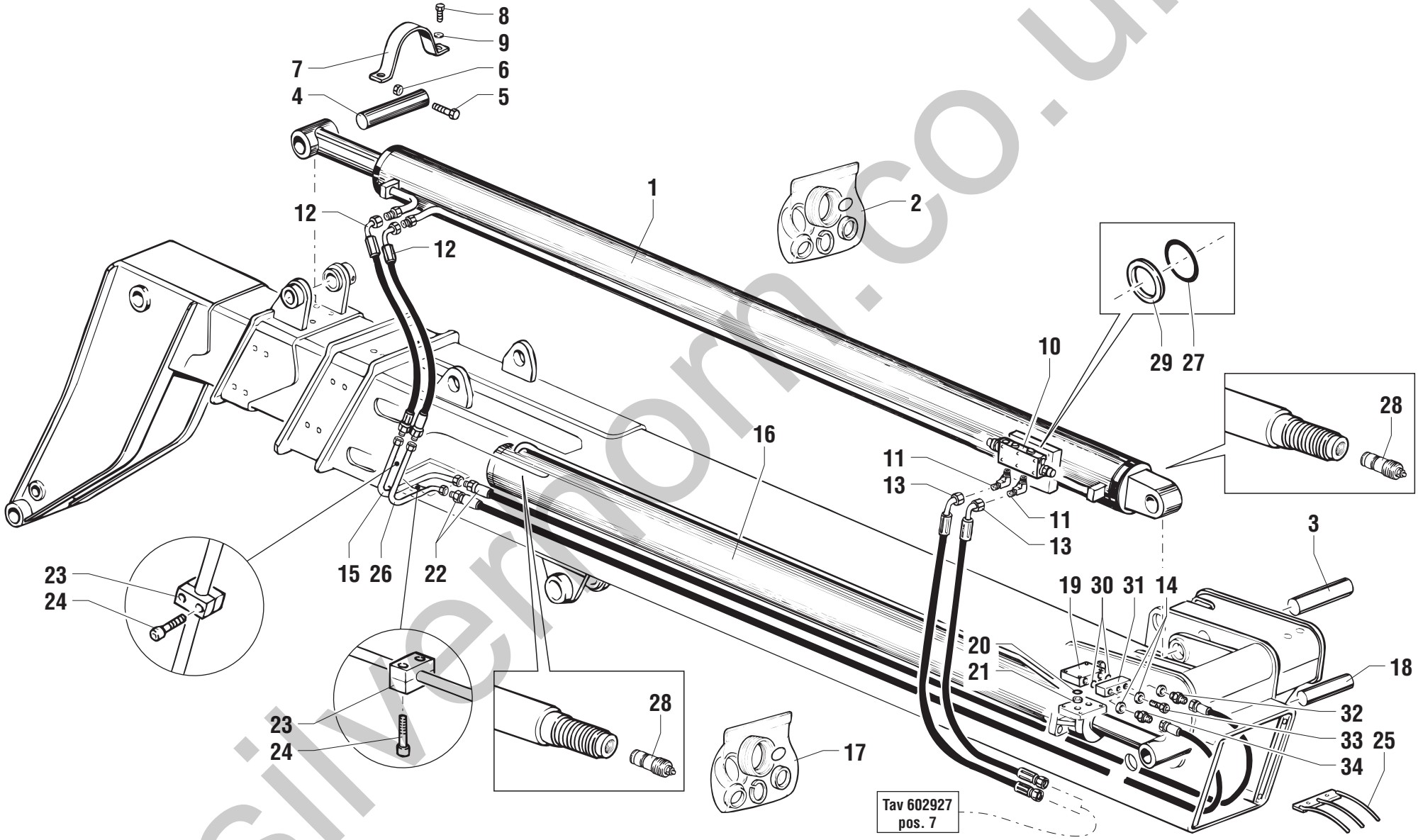

silvernorm.co.uk

POS.	CODICE	Q.tà	DENOMINAZIONE	*DESCRIPTION*	*DESIGNATION*	*BENENNUNG*	*DENOMINACIONES*	NOTE Ⓐ	Ⓑ	Ⓒ
1	53.0100.0000	1	CILINDRO	CYLINDER	CYLINDER	ZYLINDER	CILINDRO			
2	640101	1	KIT GUARNIZIONI MARTINETTO	CYLINDER PACKING KIT	KIT GARNITURES CYLINDRE	ZYLINDERDICHTUNGEN	KIT EMPAQUES CILINDRO	◆		
3	54.0000.0003	1	PERNO	PIN	PIVOT	BOLZEN	PERNO			
4	54.0000.0004	1	PERNO	PIN	PIVOT	BOLZEN	PERNO			
5	01.0001.0310	1	VITE	SCREW	VIS	SCHRAUBE	TORNILLO			
6	01.0023.0055	1	DADO	NUT	ECROU	MUTTER	TUERCA			
7	51.0800.0600	1	COLLARE	COLLAR	COLLIER	STELLRING	BRIDA			
8	01.4001.0005	2	VITE	SCREW	VIS	SCHRAUBE	TORNILLO			
9	01.4032.0006	2	RONDELLA	WASHER	RONDELLE	SCHEIBE	ARANDELA			
10	04.4239.0000	1	VALVOLA	VALVE	SOUPAPE	VENTIL	VALVULA			
11	04.0601.0005	2	RACCORDO	PIPE FITTING	RACCORD DE TUYAU	ROHRVERBINDUNG	CONEXIÓN			
12	04.0603.0112	2	TUBO FLESSIBILE	FLEXIBLE HOSE	TUYAU SOUPLE	SOUPLESCHLAUCH	TUBO FLEXIBLE			
13			602927 pos.7							
14	06.0442.0103	2	RONDELLA RAME	WASHER	RONDELLE	UNTERLESCHEIBE	ARANDELA			
15	53.3400.9200	1	TUBO RIGIDO	PIPE	TUBE RIGIDE	STARRES ROHR	TUBO RIGIDO			
16	53.0200.0000	1	CILINDRO	CYLINDER	CYLINDER	ZYLINDER	CILINDRO			
17	640102	1	KIT GUARNIZIONI MARTINETTO	CYLINDER PACKING KIT	KIT GARNITURES CYLINDRE	ZYLINDERDICHTUNGEN	KIT EMPAQUES CILINDRO	◆		
18	54.0000.0000	1	PERNO	PIN	PIVOT	BOLZEN	PERNO			
19	04.4239.0001	1	VALVOLA	VALVE	SOUPAPE	VENTIL	VALVULA			
20	07.4529.0071	2	GUARNIZIONE O.R.	SEAL	JOINT	DICHTUNG	GUARNICIÓN			
21	07.4529.0073	2	ANELLO ANTIESTRUSIONE	BACK-UP RING	BAGUE ANTIEXTRUSION	ANTIEXTRUSIONSRING	ANILLO			
22	04.0603.0109	1	TUBO FLESSIBILE	FLEXIBLE HOSE	TUYAU SOUPLE	SOUPLESCHLAUCH	TUBO FLEXIBLE			
23	09.0803.0043	4	MORSETTO	CLAMP	ETAU	KLEMME	BORNE			
24	01.0003.0157	8	VITE	SCREW	VIS	SCHRAUBE	TORNILLO			
25	51.0803.0300	1	GUIDA	GUIDE	GUIDE	FÜHRUNG	GUIA			
26	53.3400.9100	1	TUBO RIGIDO	PIPE	TUBE RIGIDE	STARRES ROHR	TUBO RIGIDO			
27	07.4529.0071	2	GUARNIZIONE O.R.	SEAL	JOINT	DICHTUNG	GUARNICIÓN			
28	640594	2	VALVOLA	VALVE	SOUPAPE	VENTIL	VALVULA			<12/2000
28	04.4239.0047	2	VALVOLA	VALVE	SOUPAPE	VENTIL	VALVULA			>12/2000
29	07.4529.0073	1	ANELLO ANTIESTRUSIONE	BACK-UP RING	BAGUE ANTIEXTRUSION	ANTIEXTRUSIONSRING	ANILLO			
30	06.0401.0123	2	GUARNIZIONE O.R.	SEAL	JOINT	DICHTUNG	GUARNICIÓN			
31	54.0600.0001	1	BLOCCO	BLOCK	BLOC	BLOCK	BLOQUEO			
32	04.0601.0046	1	RACCORDO	PIPE FITTING	RACCORD DE TUYAU	ROHRVERBINDUNG	CONEXIÓN			
33	04.0214.0035	1	VITE FORATA	DRILLED SCREW	VIS FOREE	DURCHBOHRTE SCHRAUBE	TORNILLO FORADO			
34	04.0601.0004	1	RACCORDO	PIPE FITTING	RACCORD DE TUYAU	ROHRVERBINDUNG	CONEXIÓN			

silverhorn.co.uk

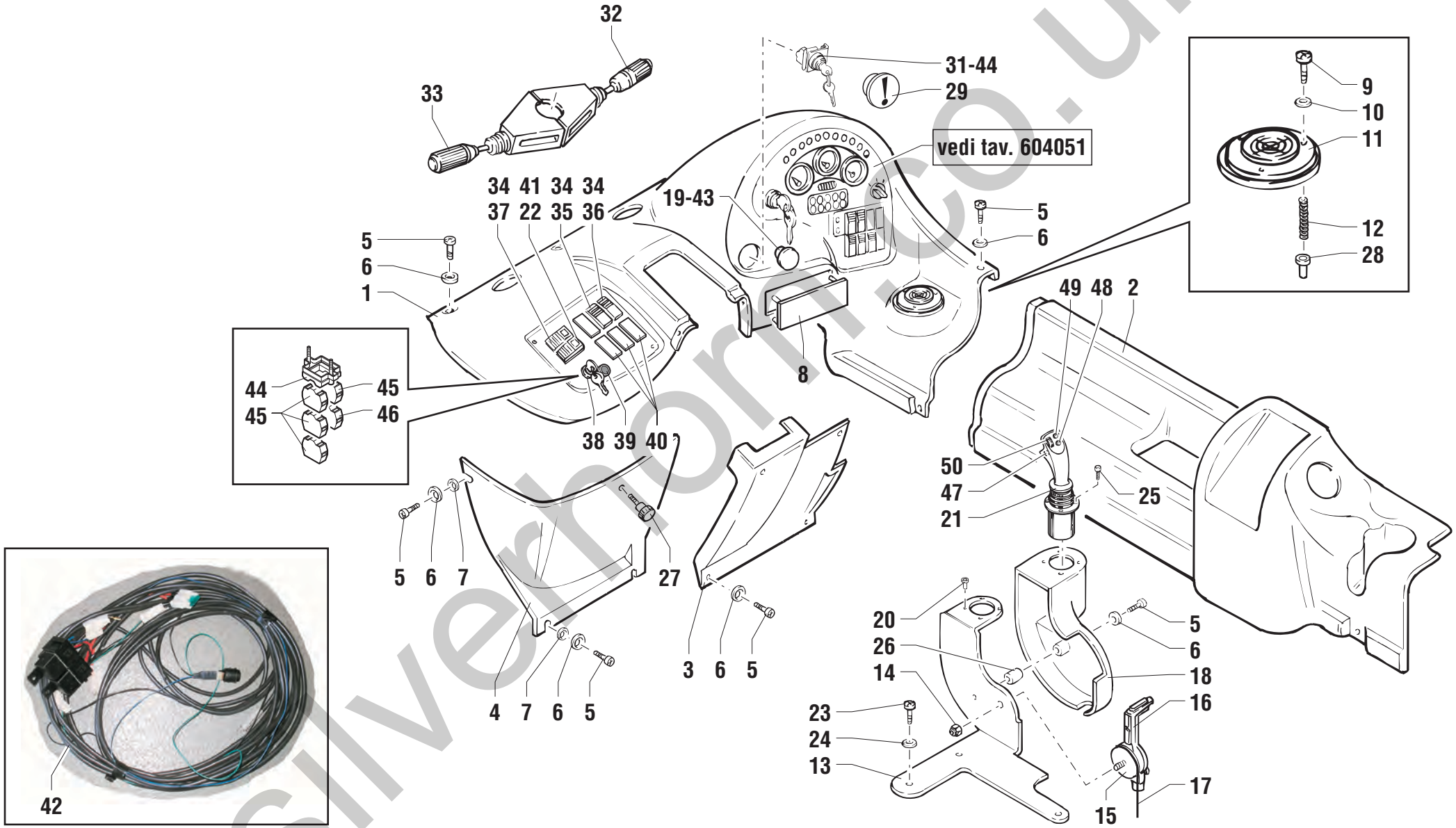

silverhorn.co.uk

POS.	CODICE	Q.tà	DENOMINAZIONE	*DESCRIPTION*	*DESIGNATION*	*BENENNUNG*	*DENOMINACIONES*	NOTE Ⓐ	Ⓑ	Ⓒ
1	07.0740.0139	1	CRUSCOTTO	DASHBOARD	TABLEAU DE BORD	INSTRUMENTENBRETT	TABLERO DE MANDOS			
2	07.0740.0140	1	CRUSCOTTO	DASHBOARD	TABLEAU DE BORD	INSTRUMENTENBRETT	TABLERO DE MANDOS			
3	07.0740.0141	1	CHIUSURA	LOCK	FERMETURE	VERSCHLUSS	CIERRE			
4	07.0740.0142	1	COPERCHIO	COVER	COUVERCLE	DECKEL	TAPA			
5	07.0740.0116	15	VITE	SCREW	VIS	SCHRAUBE	TORNILLO			
6	07.0740.0117	15	RONDELLA	WASHER	RONDELLE	SCHEIBE	ARANDELA			
7	07.0740.0037	3	RONDELLA	WASHER	RONDELLE	SCHEIBE	ARANDELA			
8	07.0740.0143	1	COPERCHIO	COVER	COUVERCLE	DECKEL	TAPA			
9	07.0740.0144	3	VITE	SCREW	VIS	SCHRAUBE	TORNILLO			
10	07.0740.0145	3	RONDELLA	WASHER	RONDELLE	SCHEIBE	ARANDELA			
11	09.4610.0001	1	BOLLA	BUBBLE LEVEL	NIVEAU A BULLE D'EAU	WASSERWAAGE	NIVEL DE BURBUJA DE AIRE			
12	07.0740.0154	3	MOLLA	SPRING	RESSORT	FEDER	RESORTE			
13	07.0740.0166	1	SUPPORTO JOYSTICK	SUPPORT	SUPPORT	LAGER	SOPORTE			
14	07.0740.0147	1	DADO	NUT	ECROU	MUTTER	TUERCA			
15	07.0740.0155	1	MORSETTO	CLAMP	ETAU	KLEMME	BORNE			
16	09.4655.0000	1	LEVA ACCELERATORE	LEVER	LEVIER	HEBEL	PALANCA			
17	09.4645.0003	1	CAVO ACCELERATORE	CABLE	CÂBLE	KABEL	CABLE			
18	07.0740.0168	1	CHIUSURA	LOCK	FERMETURE	VERSCHLUSS	CIERRE			
19	07.0703.0441	1	PULSANTE EMERGENZA	EMERGENCY BUTTON	BOUTON-POUSSOIR D'URGENCE	NOT-AUS-DUCKKNOPF	BOTÓN DE EMERGENCIA			
20	07.0740.0169	4	RIVETTO	RIVET	RIVET	NIET	REMACHE			
21	56.0016.0011	1	MANIPOLATORE	CONTROL LEVER	MANIPULATEUR	STEUERHEBEL	MANIPULADOR			
22	07.0703.0024	1	VETRO	GLASS	VERRE	CLASSCHEIBE	VIDRIO			
23	07.0740.0042	2	VITE	SCREW	VIS	SCHRAUBE	TORNILLO			
24	07.0740.0012	2	RONDELLA	WASHER	RONDELLE	SCHEIBE	ARANDELA			
25	07.0740.0150	4	VITE	SCREW	VIS	SCHRAUBE	TORNILLO			
26	07.0740.0151	1	RIVETTO	RIVET	RIVET	NIET	REMACHE			
27	07.0740.0152	1	POMELLO	BALL-GRIP	POMMEAU	KUGELGRIFF	POMO			
28	07.0740.0062	3	RIVETTO	RIVET	RIVET	NIET	REMACHE			
29	07.0703.0489	1	TAPPO	PLUG	BOUCHON	STOPFEN	TAPÓN			
31	07.0703.0420	1	CHIAVE ANTIRIBALTAMENTO	SECURITY SWITCH	DISJONCTEUR DE SURETE	ANLASSERSPERRE	INTERRUPTOR DE SEGURIDAD			
32	07.0703.0418	1	LEVA INDICATORI	TURN SIGNALS LEVER	LEVIER FEUX DIRECTION CLIGNOTANTS	BLINKERHEBEL	PALANCA INDICADORES DE DIRECCIÓN			
33	07.0703.0436	1	LEVA AVANZAMENTO	SPEED LEVER	LEVIER AVANCEMENT	HEBEL VORWÄRTS	PALANCA DE AVANCE			
34	07.0703.0419	3	INTERRUTTORE	SWITCH	INTERRUPTEUR	SCHALTER	INTERRUPTOR			
35	640006	1	VETRINO STAB. SX	GLASS	VERRE	CLASSCHEIBE	VIDRIO			
36	640005	1	VETRINO STAB.DX	GLASS	VERRE	CLASSCHEIBE	VIDRIO			

silverhorn.co.uk

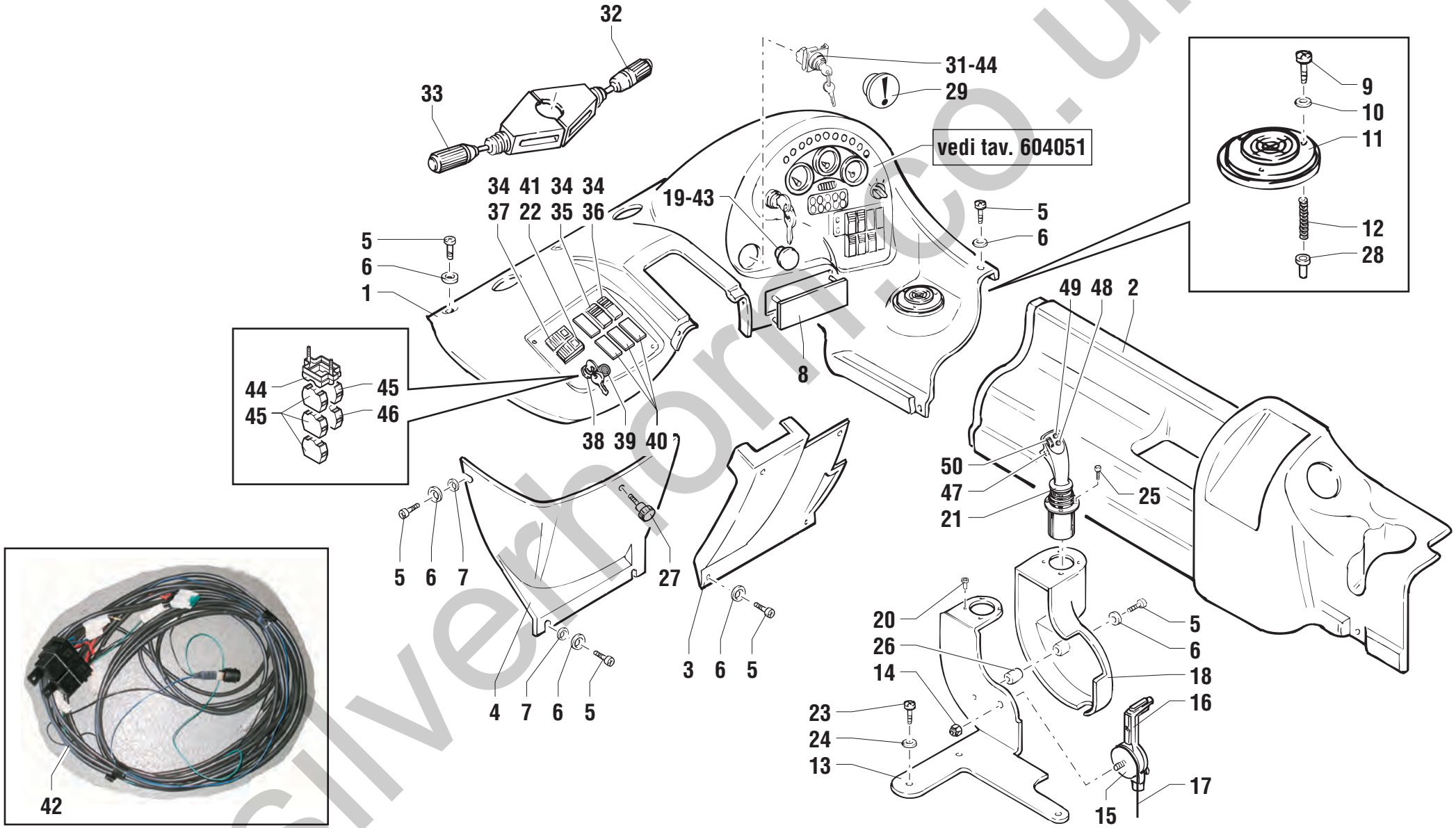

silverhorn.co.uk

POS.	CODICE	Q.tà	DENOMINAZIONE	*DESCRIPTION*	*DESIGNATION*	*BENENNUNG*	*DENOMINACIONES*	NOTE Ⓐ	Ⓑ	Ⓒ
37	07.0703.0017	1	VETRINO LIVELLAMENTO	GLASS	VERRE	CLASSCHEIBE	VIDRIO			
38	07.0703.0421	1	CHIAVE STRADA / CANTIERE	KEY	CLE	SCHÜSSEL	LLAVE			
39	07.0703.0422	1	SPIA SELETTORE	PILOT LIGHT	LAMPE TEMOIN	KONTROLLAMPE	INDICADOR			
40	07.0703.0423	5	TAPPO	PLUG	BOUCHON	STOPFEN	TAPÓN			
41	07.0703.0430	1	INTERRUTTORE	SWITCH	INTERRUPTEUR	SCHALTER	INTERRUPTOR			
42	55.0601.0031	1	CABLAGGIO CABINA	WIRING HARNESS	CABLAGE	VERKABELUNG	CABLEADO			
43	07.0703.0531	1	CONTATTO	CONTACT	CONTACT	KONTAKT	CONTACTO			
44	07.0703.0532	2	CONTATTO	CONTACT	CONTACT	KONTAKT	CONTACTO			
45	07.0703.0534	4	CONTATTO	CONTACT	CONTACT	KONTAKT	CONTACTO			
46	07.0703.0533	1	CONTATTO	CONTACT	CONTACT	KONTAKT	CONTACTO			
47	07.0706.0003	1	PULSANTE UOMO MORTO	PUSH BUTTON	BOUTON POUSSOIR	DRUCKKNOPF	PULSADOR			
48	641112	1	PULSANTE ROSSO	PUSH BUTTON	BOUTON POUSSOIR	DRUCKKNOPF	PULSADOR			
49	641113	1	PULSANTE GIALLO	PUSH BUTTON	BOUTON POUSSOIR	DRUCKKNOPF	PULSADOR			
50	641114	1	PULSANTE SFILO/RIENTRO	PUSH BUTTON	BOUTON POUSSOIR	DRUCKKNOPF	PULSADOR			

silverhorn.co.uk

silverhorn.co.uk

CABINA - 1

CAB
CABINE
KABINE
CABINA

fino a matricola up to serial number jusqu'au n° de matricule bis zur Fabriknr. hasta matrícula	**15670**

silverhorn.co.uk

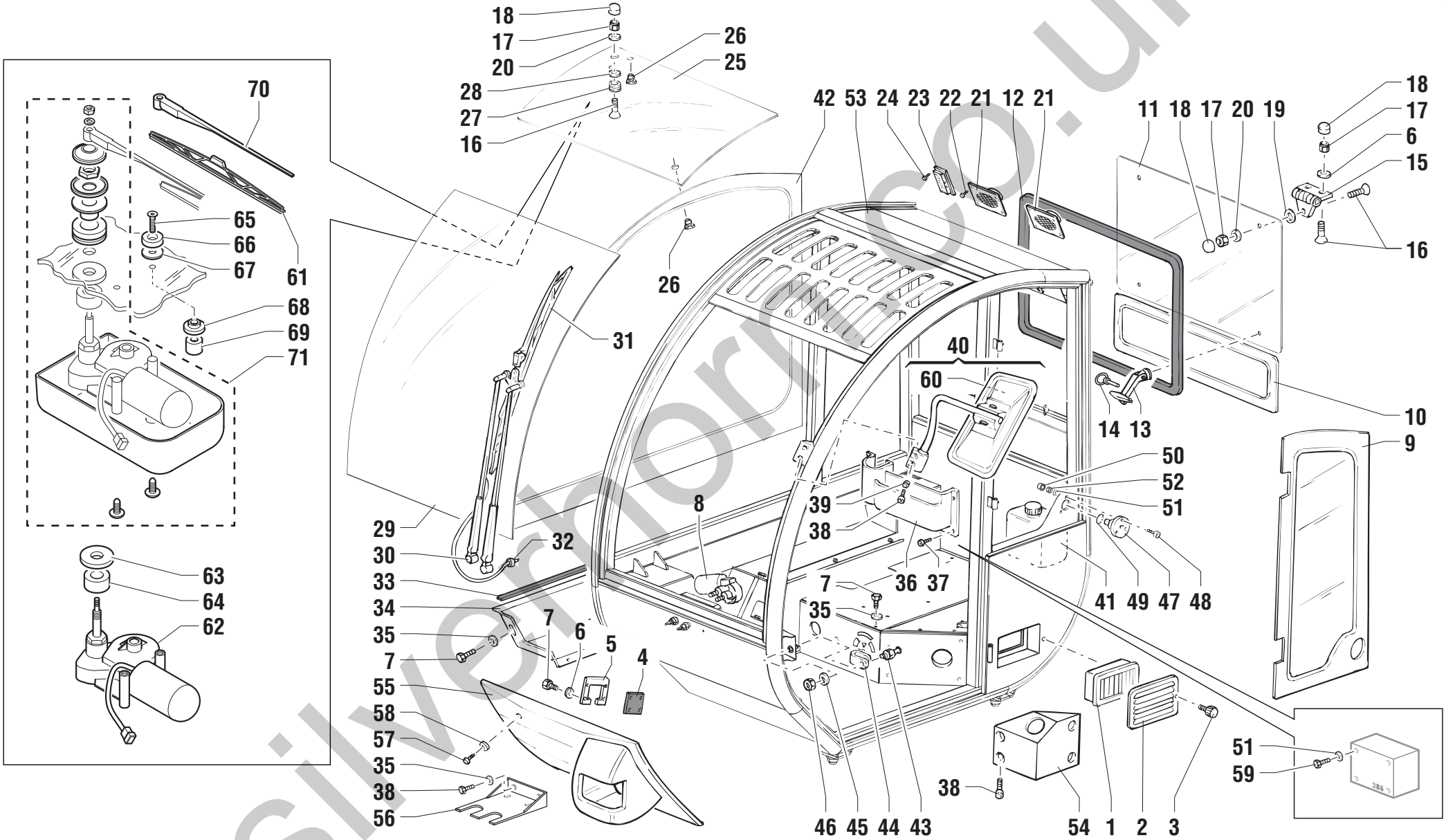

silverthorne.co.uk

POS.	CODICE	Q.tà	DENOMINAZIONE	*DESCRIPTION*	*DESIGNATION*	*BENENNUNG*	*DENOMINACIONES*	NOTE Ⓐ	Ⓑ	Ⓒ
1	07.0740.0066	1	FILTRO	FILTER	FILTRE	FILTER	FILTRO			
2	07.0740.0067	1	GRIGLIATO	GRATE	GRILLAGE	GITTERROST	ENREJADO			
3	07.0740.0068	2	POMELLO	BALL-GRIP	POMMEAU	KUGELGRIFF	POMO			
4	07.0740.0069	1	GUARNIZIONE	SEAL	JOINT	DICHTUNG	GUARNICIÓN			
5	07.0740.0070	1	LAMIERA	SHEET	TOLE	BLECH	CHAPA			
6	07.0740.0026	12	RONDELLA	WASHER	RONDELLE	SCHEIBE	ARANDELA			
7	07.0740.0071	18	VITE	SCREW	VIS	SCHRAUBE	TORNILLO			
8	07.0740.0072	1	MOTORINO TERGI	WIPER MOTOR	MOTEUR ESSUIE-GLACE	MOTOR SCHEIBENWISCHER	MOTOR LIMPIAPARABRISAS			
9	07.0740.0073	1	VETRO LAT. SX	GLASS	VERRE	CLASSCHEIBE	VIDRIO			
10	07.0740.0074	1	VETRO POSTERIORE INF.	GLASS	VERRE	CLASSCHEIBE	VIDRIO			
11	07.0740.0075	1	VETRO POSTERIORE	GLASS	VERRE	CLASSCHEIBE	VIDRIO			
12	07.0740.0052	1,5	GUARNIZIONE	SEAL	JOINT	DICHTUNG	GUARNICIÓN			
13	07.0740.0076	2	MANIGLIA	HANDLE	POIGNEE	HANDGRIFF	MANIJA			
14	07.0740.0217	2	SPINA ELASTICA	SPLIT PIN	BROCHE ELASTIQUE	ZAPFEN FEDRIG	PERNO ELASTICO			
15	07.0740.0078	2	CERNIERA	HINGE	CHARNIERE	SCHARNIER	CHARNELA			
16	07.0740.0079	7	VITE	SCREW	VIS	SCHRAUBE	TORNILLO			
17	07.0740.0046	7	DADO AUTOBLOCCANTE	STOP NUT	ECROU DE SURETE	SPERRMUTTER	TUERCA AUTOTRABADORA			
18	07.0740.0014	7	CAPPELLOTTO ESAGONALE	HEX CAP	COUVERCLE HEXAGONAL	SECHSECKIGE ABSCHLUSSKAPPE	CAPUCHÓN HEXAGONAL			
19	07.0740.0080	2	GOMMINO	RUBBER	CAOUTCHOUC	GUMMI	GOMA			
20	07.0740.0081	3	RONDELLA	WASHER	RONDELLE	SCHEIBE	ARANDELA			
21	07.0740.0082	2	MASCHERINA ALTOPARLANTE	LOADSPEAKER FRAME	BATI HAUT-PARLEUR	BLENDRAHMEN LAUTSPRECHER	MARCO ALTAVOZ			
22	07.0740.0083	8	VITE	SCREW	VIS	SCHRAUBE	TORNILLO			
23	07.0740.0084	1	PLAFONIERA	ROOF LAMP	PLAFONNIER	DECKENLAMPE	LAMPARA DE TECHO			
24	07.0740.0064	2	VITE	SCREW	VIS	SCHRAUBE	TORNILLO			
25	07.0740.0085	1	VETRO TETTO	GLASS	VERRE	CLASSCHEIBE	VIDRIO			
26	07.0740.0009	3	GOMMINO	RUBBER	CAOUTCHOUC	GUMMI	GOMA			
27	07.0740.0086	1	GOMMINO	RUBBER	CAOUTCHOUC	GUMMI	GOMA			
28	07.0740.0032	1	RONDELLA	WASHER	RONDELLE	SCHEIBE	ARANDELA			
29	07.0740.0087	1	VETRO PARABREZZA	GLASS	VERRE	CLASSCHEIBE	VIDRIO			
30	07.0740.0088	1	BRACCIO TERGI	WIPER ARM	BRAS ESSUIE-BLACE	ARM SCHEIBENWISCHER	BRAZO LIMPIAPARABRISAS			
31	07.0740.0089	1	SPAZZOLA TERGI	WIPER BLADE	RACLETTE ESSUIE-GLACE	BÜRSTE SCHEIBENWISCHER	ESCOBILLA LIMPIAPARABRISAS			
32	07.0740.0090	1	PASSAPARETE	THROUGH COUPLING	RACCORD PASSANT	DURCHANSCHLUSS	ACOPLAMIENTO PASANTE			
33	07.0740.0091	1,5	GUARNIZIONE	SEAL	JOINT	DICHTUNG	GUARNICIÓN			
34	07.0740.0092	1	CHIUSURA	LOCK	FERMETURE	VERSCHLUSS	CIERRE			
35	07.0740.0012	16	RONDELLA	WASHER	RONDELLE	SCHEIBE	ARANDELA			

silverhorn.co.uk

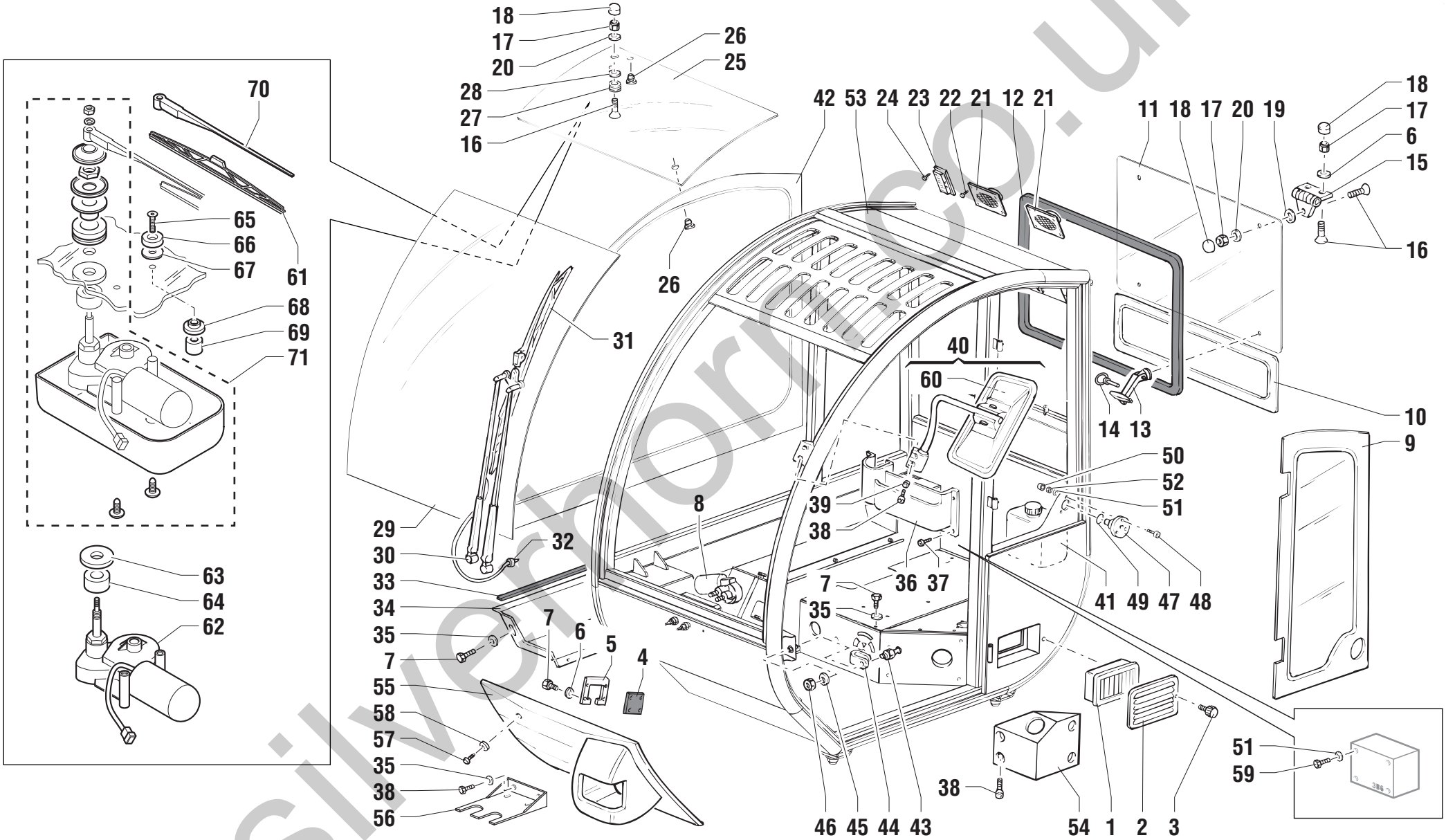

silverthorne.co.uk

POS.	CODICE	Q.tà	DENOMINAZIONE	*DESCRIPTION*	*DESIGNATION*	*BENENNUNG*	*DENOMINACIONES*	NOTE Ⓐ	Ⓑ	Ⓒ
36	07.0740.0093	1	TASCA PORTADOCUMENTI	STORAGE POCKET	POCHE PORTE-DOCUMENTS	DOKUMENTENTASCHE	BOLSILLO PORTADOCUMENTOS			
37	07.0740.0094	4	VITE	SCREW	VIS	SCHRAUBE	TORNILLO			
38	07.0740.0095	4	VITE	SCREW	VIS	SCHRAUBE	TORNILLO			
39	07.0740.0096	2	DADO AUTOBLOCCANTE	STOP NUT	ECROU DE SURETE	SPERRMUTTER	TUERCA AUTOTRABADORA			
40	07.0740.0097	2	BRACCIO SPECCHIO	ARM	BRAS	ARM	BRAZO			
41	07.0740.0098	1	VASCHETTA COMPLETA	TANK	CUVE	GEHÄUSE	COPILLA			
42	07.0740.0099	1	VETRO LATERALE DX	GLASS	VERRE	CLASSCHEIBE	VIDRIO			
43	07.0740.0100	1	RISCONTRO	STOP	BUTEE	ANSCHLAG	TOPE			
44	07.0740.0101	1	PROTEZIONE	GUARD	PROTECTION	SCHUTZ	PROTECCION			
45	07.0740.0102	1	RONDELLA	WASHER	RONDELLE	SCHEIBE	ARANDELA			
46	07.0740.0103	1	DADO	NUT	ECROU	MUTTER	TUERCA			
47	07.0740.0104	1	BLOCCA PORTA	DOOR STOP	ARRET PORTIERE	TÜRSPERRE	BLOQUEO PUERTA			
48	07.0740.0105	3	VITE	SCREW	VIS	SCHRAUBE	TORNILLO			
49	07.0740.0106	1	GUARNIZIONE	SEAL	JOINT	DICHTUNG	GUARNICIÓN			
50	07.0740.0028	6	CAPPELLOTTO ESAGONALE	HEX CAP	COUVERCLE HEXAGONAL	SECHSECKIGE ABSCHLUSSKAPPE	CAPUCHÓN HEXAGONAL			
51	07.0740.0006	10	RONDELLA	WASHER	RONDELLE	SCHEIBE	ARANDELA			
52	07.0740.0005	3	DADO AUTOBLOCCANTE	STOP NUT	ECROU DE SURETE	SPERRMUTTER	TUERCA AUTOTRABADORA			
53	07.0740.0107	1	TELAIO CABINA	FRAME	CHASSIS	RAHMEN	BASTIDOR			
54	07.0740.0178	1	SUPPORTO	SUPPORT	SUPPORT	LAGER	SOPORTE			
55	07.0740.0114	1	CHIUSURA	LOCK	FERMETURE	VERSCHLUSS	CIERRE			
56	07.0740.0115	1	STAFFA	BRACKET	ETRIER	BUEGEL	ESTRIBO			
57	07.0740.0116	4	VITE	SCREW	VIS	SCHRAUBE	TORNILLO			
58	07.0740.0117	4	RONDELLA	WASHER	RONDELLE	SCHEIBE	ARANDELA			
59	07.0740.0118	4	VITE	SCREW	VIS	SCHRAUBE	TORNILLO			
60	07.0740.0202	1	SPECCHIO RETROVISORE	DRIVING MIRROR	MIROIR RETROVISEUR	RÜCKBLICKSPIEGEL	ESPEJO RETROVISOR			
61	07.0740.0157	1	SPAZZOLA TERGI	WIPER BLADE	RACLETTE ESSUIE-GLACE	BÜRSTE SCHEIBENWISCHER	ESCOBILLA LIMPIAPARABRISAS			
62	07.0740.0158	1	MOTORINO TERGI	WIPER MOTOR	MOTEUR ESSUIE-GLACE	MOTOR SCHEIBENWISCHER	MOTOR LIMPIAPARABRISAS			
63	07.0740.0210	1	GOMMINO	RUBBER	CAOUTCHOUC	GUMMI	GOMA			
64	07.0740.0211	1	DISTANZIALE	SPACER	ENTRETOISE	ABSTANDSTUECK	SEPARADOR			
65	07.0740.0212	2	VITE	SCREW	VIS	SCHRAUBE	TORNILLO			
66	07.0740.0213	2	BOCCOLA	BUSHING	DOUILLE	BÜCHSE	CASQUILLO			
67	07.0740.0214	2	GOMMINO	RUBBER	CAOUTCHOUC	GUMMI	GOMA			
68	07.0740.0035	2	GOMMINO	RUBBER	CAOUTCHOUC	GUMMI	GOMA			
69	07.0740.0215	2	DISTANZIALE	SPACER	ENTRETOISE	ABSTANDSTUECK	SEPARADOR			
70	07.0740.0156	1	BRACCIO TERGI	WIPER ARM	BRAS ESSUIE-BLACE	ARM SCHEIBENWISCHER	BRAZO LIMPIAPARABRISAS			

silverhorn.co.uk

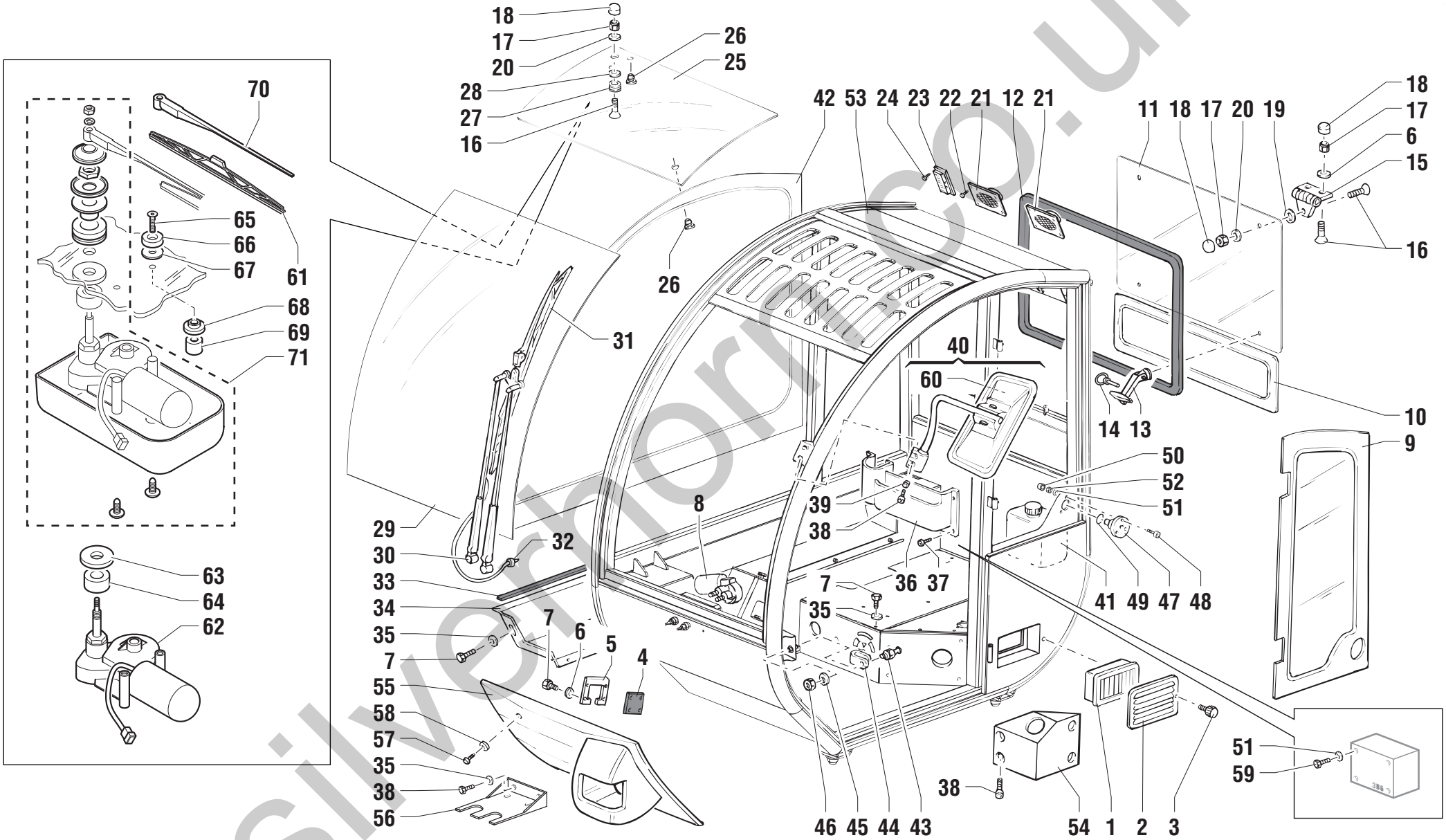

silverthorne.co.uk

POS.	CODICE	Q.tà	DENOMINAZIONE	*DESCRIPTION*	*DESIGNATION*	*BENENNUNG*	*DENOMINACIONES*	NOTE Ⓐ	Ⓑ	Ⓒ
71	07.0740.0209	1	KIT	KIT	KIT	KIT	KIT			

silverhorn.co.uk

silverhorn.co.uk

CABINA - 1

CAB
CABINE
KABINE
CABINA

a partire da matricola from serial number à partir du n° de matricule von Fabriknr. desde matrícula	**15671**

silverhorn.co.uk

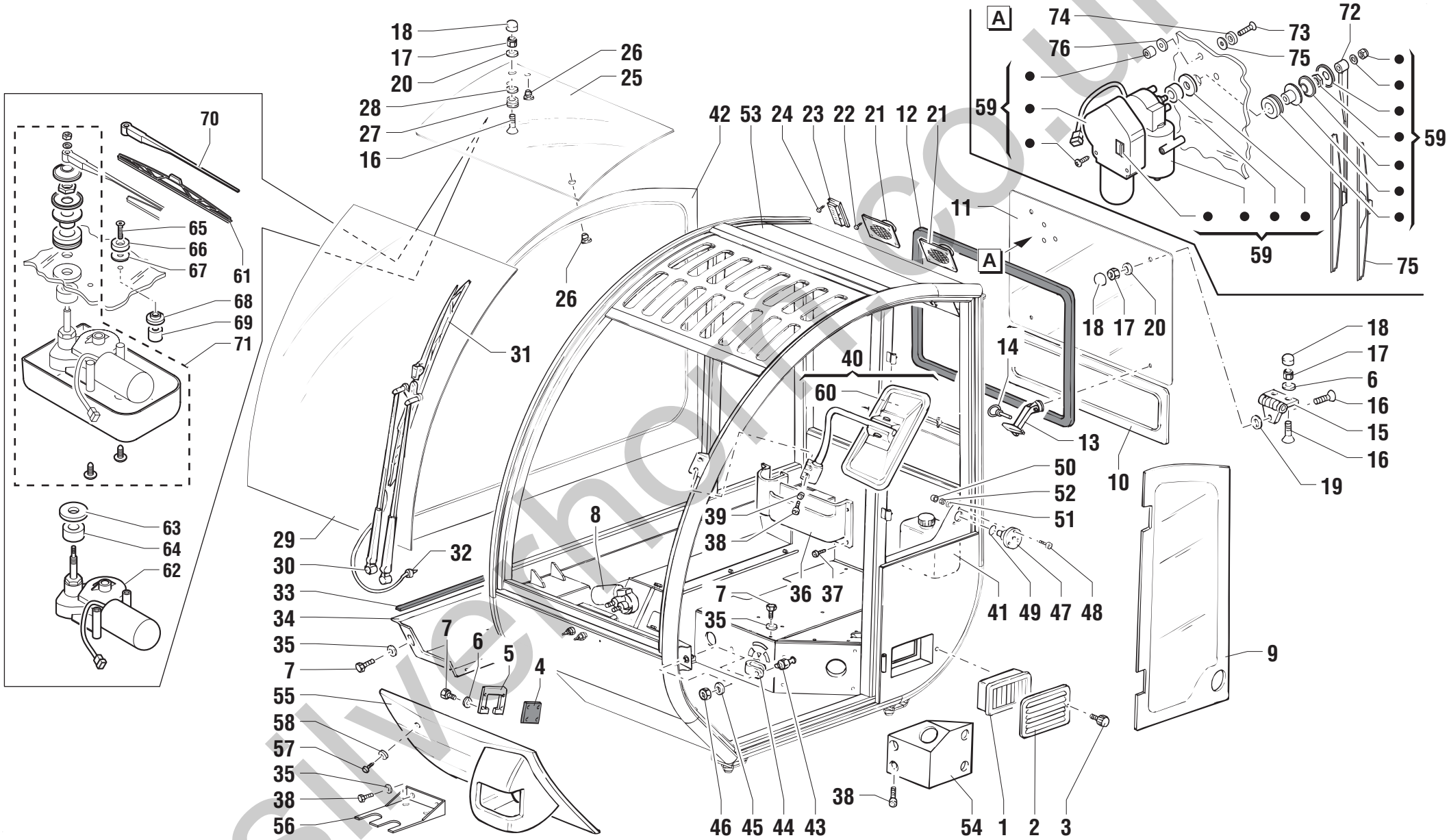

silverhoist.co.uk

POS.	CODICE	Q.tà	DENOMINAZIONE	*DESCRIPTION*	*DESIGNATION*	*BENENNUNG*	*DENOMINACIONES*	NOTE Ⓐ	Ⓑ	Ⓒ
1	07.0740.0066	1	FILTRO	FILTER	FILTRE	FILTER	FILTRO			
2	07.0740.0067	1	GRIGLIATO	GRATE	GRILLAGE	GITTERROST	ENREJADO			
3	07.0740.0068	2	POMELLO	BALL-GRIP	POMMEAU	KUGELGRIFF	POMO			
4	07.0740.0069	1	GUARNIZIONE	SEAL	JOINT	DICHTUNG	GUARNICIÓN			
5	07.0740.0070	1	LAMIERA	SHEET	TOLE	BLECH	CHAPA			
6	07.0740.0026	12	RONDELLA	WASHER	RONDELLE	SCHEIBE	ARANDELA			
7	07.0740.0071	18	VITE	SCREW	VIS	SCHRAUBE	TORNILLO			
8	07.0740.0072	1	MOTORINO TERGI	WIPER MOTOR	MOTEUR ESSUIE-GLACE	MOTOR SCHEIBENWISCHER	MOTOR LIMPIAPARABRISAS			
9	07.0740.0073	1	VETRO LAT. SX	GLASS	VERRE	CLASSCHEIBE	VIDRIO			
10	07.0740.0074	1	VETRO POSTERIORE INF.	GLASS	VERRE	CLASSCHEIBE	VIDRIO			
11	07.0740.0246	1	VETRO POSTERIORE	GLASS	VERRE	CLASSCHEIBE	VIDRIO			
12	07.0740.0052	1,5	GUARNIZIONE	SEAL	JOINT	DICHTUNG	GUARNICIÓN			
13	07.0740.0076	2	MANIGLIA	HANDLE	POIGNEE	HANDGRIFF	MANIJA			
14	07.0740.0217	2	SPINA ELASTICA	SPLIT PIN	BROCHE ELASTIQUE	ZAPFEN FEDRIG	PERNO ELASTICO			
15	07.0740.0078	2	CERNIERA	HINGE	CHARNIERE	SCHARNIER	BISAGRA			
16	07.0740.0079	7	VITE	SCREW	VIS	SCHRAUBE	TORNILLO			
17	07.0740.0046	7	DADO AUTOBLOCCANTE	STOP NUT	ECROU DE SURETE	SPERRMUTTER	TUERCA AUTOTRABADORA			
18	07.0740.0014	7	CAPPELLOTTO ESAGONALE	HEX CAP	COUVERCLE HEXAGONAL	SECHSECKIGE ABSCHLUSSKAPPE	CAPUCHÓN HEXAGONAL			
19	07.0740.0080	2	GOMMINO	RUBBER	CAOUTCHOUC	GUMMI	GOMA			
20	07.0740.0081	3	RONDELLA	WASHER	RONDELLE	SCHEIBE	ARANDELA			
21	07.0740.0082	2	MASCHERINA ALTOPARLANTE	LOADSPEAKER FRAME	BATI HAUT-PARLEUR	BLENDRAHMEN LAUTSPRECHER	MARCO ALTAVOZ			
22	07.0740.0083	8	VITE	SCREW	VIS	SCHRAUBE	TORNILLO			
23	07.0740.0084	1	PLAFONIERA	ROOF LAMP	PLAFONNIER	DECKENLAMPE	LAMPARA DE TECHO			
24	07.0740.0064	2	VITE	SCREW	VIS	SCHRAUBE	TORNILLO			
25	07.0740.0085	1	VETRO TETTO	GLASS	VERRE	CLASSCHEIBE	VIDRIO			
26	07.0740.0009	3	GOMMINO	RUBBER	CAOUTCHOUC	GUMMI	GOMA			
27	07.0740.0086	1	GOMMINO	RUBBER	CAOUTCHOUC	GUMMI	GOMA			
28	07.0740.0032	1	RONDELLA	WASHER	RONDELLE	SCHEIBE	ARANDELA			
29	07.0740.0087	1	VETRO PARABREZZA	GLASS	VERRE	CLASSCHEIBE	VIDRIO			
30	07.0740.0088	1	BRACCIO TERGI	WIPER ARM	BRAS ESSUIE-BLACE	ARM SCHEIBENWISCHER	BRAZO LIMPIAPARABRISAS			
31	07.0740.0089	1	SPAZZOLA TERGI	WIPER BLADE	RACLETTE ESSUIE-GLACE	BÜRSTE SCHEIBENWISCHER	ESCOBILLA LIMPIAPARABRISAS			
32	07.0740.0090	1	PASSAPARETE	THROUGH COUPLING	RACCORD PASSANT	DURCHANSCHLUSS	ACOPLAMIENTO PASANTE			
33	07.0740.0091	1,5	GUARNIZIONE	SEAL	JOINT	DICHTUNG	GUARNICIÓN			
34	07.0740.0092	1	CHIUSURA	LOCK	FERMETURE	VERSCHLUß	CIERRE			
35	07.0740.0012	16	RONDELLA	WASHER	RONDELLE	SCHEIBE	ARANDELA			

silverhorn.co.uk

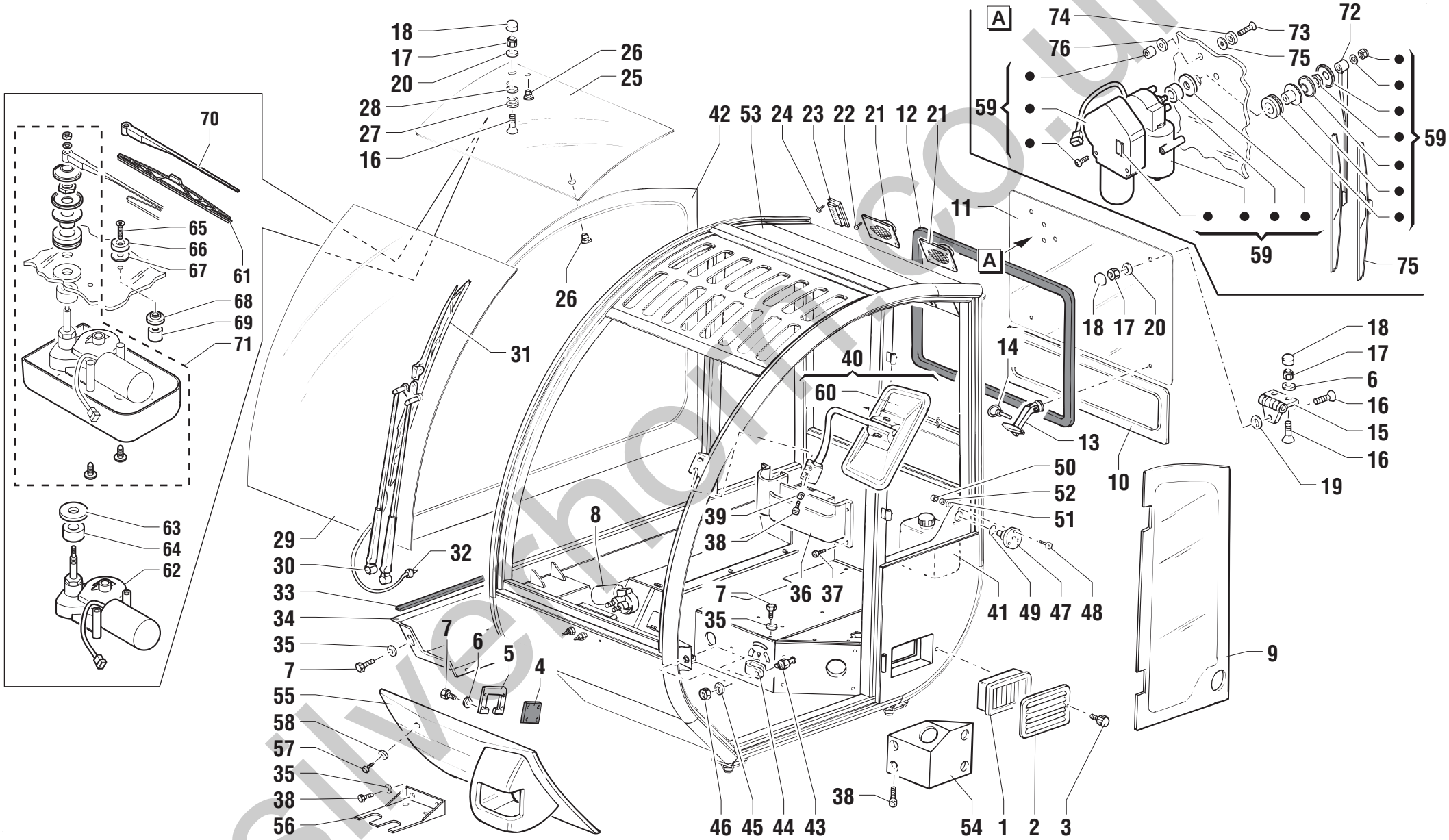

silverhorn.co.uk

POS.	CODICE	Q.tà	DENOMINAZIONE	*DESCRIPTION*	*DESIGNATION*	*BENENNUNG*	*DENOMINACIONES*	NOTE Ⓐ	Ⓑ	Ⓒ
36	07.0740.0093	1	TASCA PORTADOCUMENTI	STORAGE POCKET	POCHE PORTE-DOCUMENTS	DOKUMENTENTASCHE	BOLSILLO PORTADOCUMENTOS			
37	07.0740.0094	4	VITE	SCREW	VIS	SCHRAUBE	TORNILLO			
38	07.0740.0095	4	VITE	SCREW	VIS	SCHRAUBE	TORNILLO			
39	07.0740.0096	2	DADO AUTOBLOCCANTE	STOP NUT	ECROU DE SURETE	SPERRMUTTER	TUERCA AUTOTRABADORA			
40	07.0740.0097	2	BRACCIO SPECCHIO	ARM	BRAS	ARM	BRAZO			
41	07.0740.0098	1	VASCHETTA COMPLETA	TANK	CUVE	GEHÄUSE	COPILLA			
42	07.0740.0099	1	VETRO LATERALE DX	GLASS	VERRE	CLASSCHEIBE	VIDRIO			
43	07.0740.0100	1	RISCONTRO	STOP	BUTEE	ANSCHLAG	TOPE			
44	07.0740.0101	1	PROTEZIONE	GUARD	PROTECTION	SCHUTZ	PROTECCION			
45	07.0740.0102	1	RONDELLA	WASHER	RONDELLE	SCHEIBE	ARANDELA			
46	07.0740.0103	1	DADO	NUT	ECROU	MUTTER	TUERCA			
47	07.0740.0104	1	BLOCCA PORTA	DOOR STOP	ARRET PORTIERE	TÜRSPERRE	BLOQUEO PUERTA			
48	07.0740.0105	3	VITE	SCREW	VIS	SCHRAUBE	TORNILLO			
49	07.0740.0106	1	GUARNIZIONE	SEAL	JOINT	DICHTUNG	GUARNICIÓN			
50	07.0740.0028	6	CAPPELLOTTO ESAGONALE	HEX CAP	COUVERCLE HEXAGONAL	SECHSECKIGE ABSCHLUSSKAPPE	CAPUCHÓN HEXAGONAL			
51	07.0740.0006	10	RONDELLA	WASHER	RONDELLE	SCHEIBE	ARANDELA			
52	07.0740.0005	3	DADO AUTOBLOCCANTE	STOP NUT	ECROU DE SURETE	SPERRMUTTER	TUERCA AUTOTRABADORA			
53	07.0740.0107	1	TELAIO CABINA	FRAME	CHASSIS	RAHMEN	BASTIDOR			
54	07.0740.0178	1	SUPPORTO	SUPPORT	SUPPORT	LAGER	SOPORTE			
55	07.0740.0114	1	CHIUSURA	LOCK	FERMETURE	VERSCHLUß	CIERRE			
56	07.0740.0115	1	STAFFA	BRACKET	ETRIER	BUEGEL	ESTRIBO			
57	07.0740.0116	4	VITE	SCREW	VIS	SCHRAUBE	TORNILLO			
58	07.0740.0117	4	RONDELLA	WASHER	RONDELLE	SCHEIBE	ARANDELA			
59	07.0740.0247	1	KIT	KIT	KIT	KIT	KIT			
60	07.0740.0202	1	SPECCHIO RETROVISORE	DRIVING MIRROR	MIROIR RETROVISEUR	RÜCKBLICKSPIEGEL	ESPEJO RETROVISOR			
61	07.0740.0157	1	SPAZZOLA TERGI	WIPER BLADE	RACLETTE ESSUIE-GLACE	BÜRSTE SCHEIBENWISCHER	ESCOBILLA LIMPIAPARABRISAS			
62	07.0740.0158	1	MOTORINO TERGI	WIPER MOTOR	MOTEUR ESSUIE-GLACE	MOTOR SCHEIBENWISCHER	MOTOR LIMPIAPARABRISAS			
63	07.0740.0210	1	GOMMINO	RUBBER	CAOUTCHOUC	GUMMI	GOMA			
64	07.0740.0211	1	DISTANZIALE	SPACER	ENTRETOISE	ABSTANDSTUECK	SEPARADOR			
65	07.0740.0212	2	VITE	SCREW	VIS	SCHRAUBE	TORNILLO			
66	07.0740.0213	2	BOCCOLA	BUSHING	DOUILLE	BÜCHSE	CASQUILLO			
67	07.0740.0214	2	GOMMINO	RUBBER	CAOUTCHOUC	GUMMI	GOMA			
68	07.0740.0035	2	GOMMINO	RUBBER	CAOUTCHOUC	GUMMI	GOMA			
69	07.0740.0215	2	DISTANZIALE	SPACER	ENTRETOISE	ABSTANDSTUECK	SEPARADOR			
70	07.0740.0156	1	BRACCIO TERGI	WIPER ARM	BRAS ESSUIE-BLACE	ARM SCHEIBENWISCHER	BRAZO LIMPIAPARABRISAS			

silverhorn.co.uk

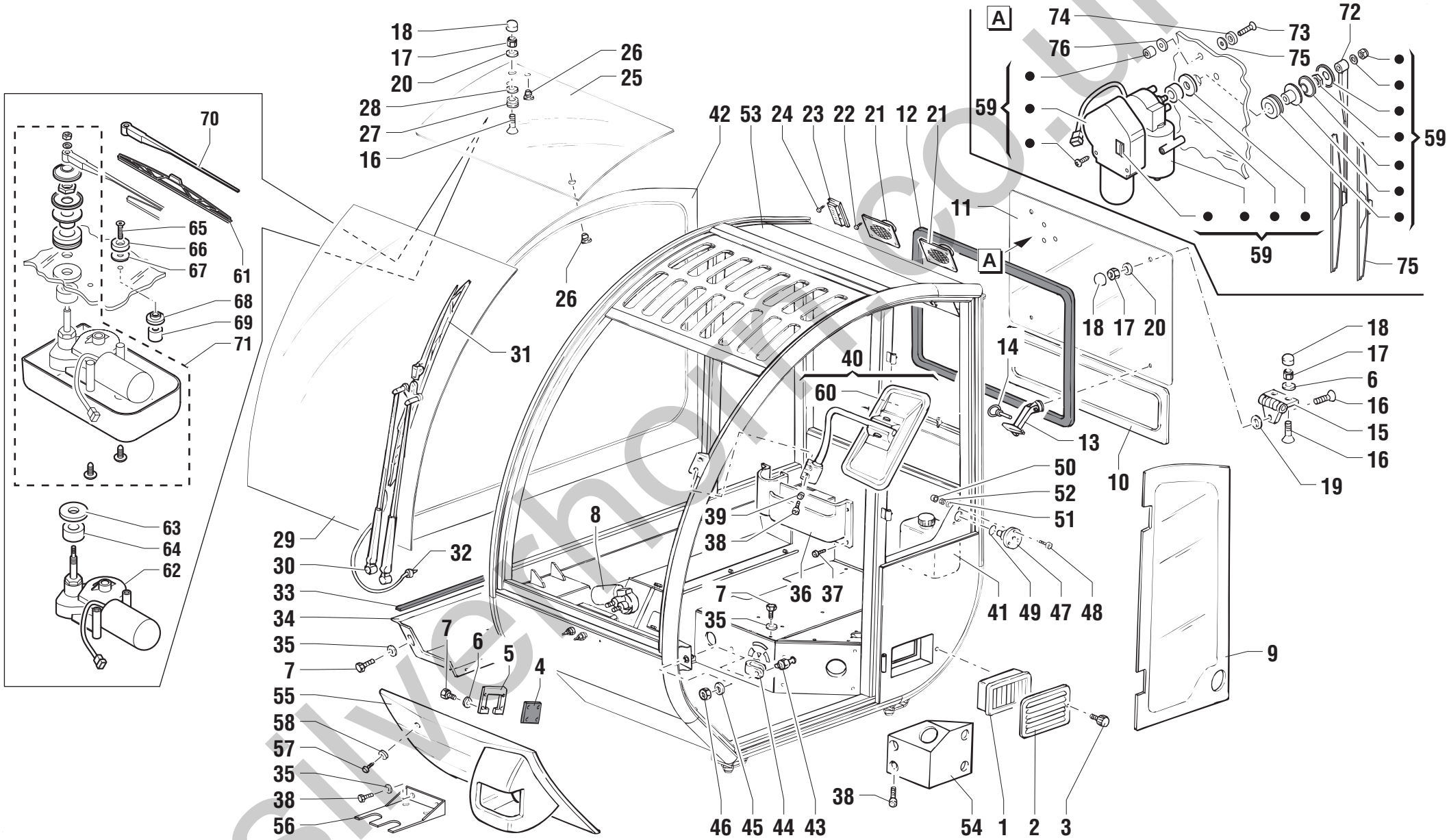

silverhorn.co.uk

POS.	CODICE	Q.tà	DENOMINAZIONE	*DESCRIPTION*	*DESIGNATION*	*BENENNUNG*	*DENOMINACIONES*	NOTE Ⓐ	Ⓑ	Ⓒ
71	07.0740.0209	1	KIT	KIT	KIT	KIT	KIT			
72	07.0740.0156	1	BRACCIO TERGI	WIPER ARM	BRAS ESSUIE-BLACE	ARM SCHEIBENWISCHER	BRAZO LIMPIAPARABRISAS			
73	07.0740.0163	2	VITE	SCREW	VIS	SCHRAUBE	TORNILLO			
74	07.0740.0117	2	BOCCOLA	BUSHING	DOUILLE	BÜCHSE	CASQUILLO			
75	07.0740.0248	1	SPAZZOLA TERGI	WIPER BLADE	RACLETTE ESSUIE-GLACE	BÜRSTE SCHEIBENWISCHER	ESCOBILLA LIMPIAPARABRISAS			
76	07.0740.0016	2	GOMMINO	RUBBER	CAOUTCHOUC	GUMMI	GOMA			

silverhorn.co.uk

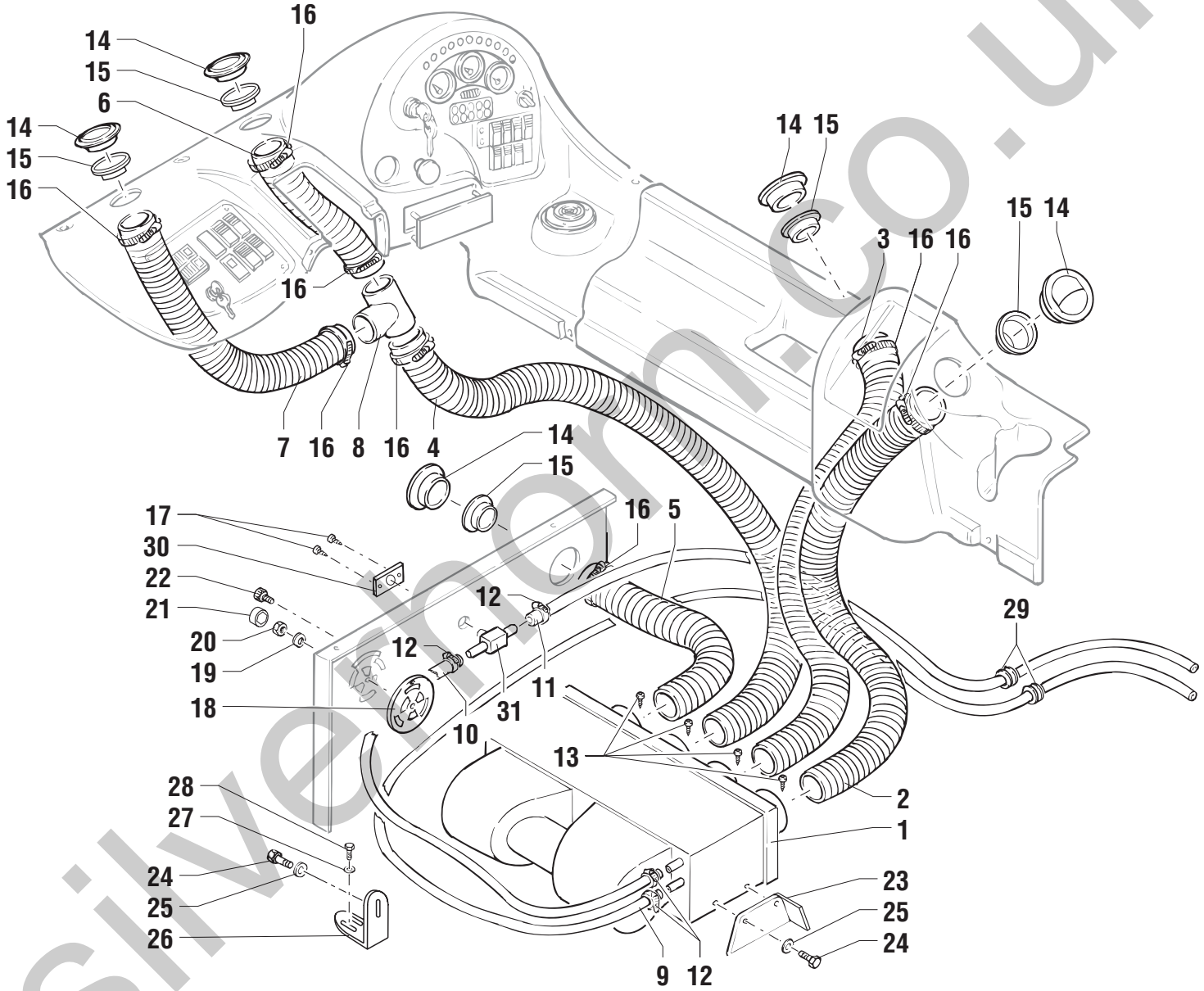

silverthorn.co.uk

POS.	CODICE	Q.tà	DENOMINAZIONE	*DESCRIPTION*	*DESIGNATION*	*BENENNUNG*	*DENOMINACIONES*	NOTE Ⓐ	Ⓑ	Ⓒ
1	07.0740.0119	1	RISCALDATORE	HEATER	RECHAUFFEUR	HEIZER	CALENTADOR			
2	07.0740.0120	0,75	TUBO CARTA	PAPER PIPING	TUYAU DE PAPIER	PAPIERSCHLAUCH	TUBO DE PAPEL			
3	07.0740.0120	0,65	TUBO CARTA	PAPER PIPING	TUYAU DE PAPIER	PAPIERSCHLAUCH	TUBO DE PAPEL			
4	07.0740.0120	1,55	TUBO CARTA	PAPER PIPING	TUYAU DE PAPIER	PAPIERSCHLAUCH	TUBO DE PAPEL			
5	07.0740.0120	0,33	TUBO CARTA	PAPER PIPING	TUYAU DE PAPIER	PAPIERSCHLAUCH	TUBO DE PAPEL			
6	07.0740.0120	0,32	TUBO CARTA	PAPER PIPING	TUYAU DE PAPIER	PAPIERSCHLAUCH	TUBO DE PAPEL			
7	07.0740.0120	0,4	TUBO CARTA	PAPER PIPING	TUYAU DE PAPIER	PAPIERSCHLAUCH	TUBO DE PAPEL			
8	07.0740.0121	1	RACCORDO	PIPE FITTING	RACCORD DE TUYAU	ROHRVERBINDUNG	CONEXIÓN			
9	07.0740.0122	6	TUBO GOMMA	RUBBER HOSE	TUYAU EN CAUTCHOUC	GUMMISCHLAUCH	TUBO DE GOMA			
10	07.0740.0122	0,8	TUBO GOMMA	RUBBER HOSE	TUYAU EN CAUTCHOUC	GUMMISCHLAUCH	TUBO DE GOMA			
11	07.0740.0122	5	TUBO GOMMA	RUBBER HOSE	TUYAU EN CAUTCHOUC	GUMMISCHLAUCH	TUBO DE GOMA			
12	07.0740.0123	4	FASCETTA	CLAMP	COLLIER	KLEMMSCHELLE	ABRAZADERA			
13	07.0740.0124	4	VITE	SCREW	VIS	SCHRAUBE	TORNILLO			
14	07.0740.0125	5	BOCCHETTA	AIR INLET	DIFFUSEUR	LUFTVERTEILER	DIFUSOR			
15	07.0740.0126	5	RIDUZIONE	REDUCTION	REDUCTION	REDUZIERSTÜCK	REDUCCIÓN			
16	07.0740.0127	8	FASCETTA	CLAMP	COLLIER	KLEMMSCHELLE	ABRAZADERA			
17	07.0740.0128	2	VITE	SCREW	VIS	SCHRAUBE	TORNILLO			
18	07.0740.0129	1	BOCCHETTA	AIR INLET	DIFFUSEUR	LUFTVERTEILER	DIFUSOR			
19	07.0740.0006	1	RONDELLA	WASHER	RONDELLE	SCHEIBE	ARANDELA			
20	07.0740.0005	1	DADO AUTOBLOCCANTE	STOP NUT	ECROU DE SURETE	SPERRMUTTER	TUERCA AUTOTRABADORA			
21	07.0740.0028	1	CAPPELLOTTO ESAGONALE	HEX CAP	COUVERCLE HEXAGONAL	SECHSECKIGE ABSCHLUSSKAPPE	CAPUCHÓN HEXAGONAL			
22	07.0740.0120	1	POMELLO	BALL-GRIP	POMMEAU	KUGELGRIFF	POMO			
23	07.0740.0131	1	SUPPORTO	SUPPORT	SUPPORT	LAGER	SOPORTE			
24	07.0740.0118	2	VITE	SCREW	VIS	SCHRAUBE	TORNILLO			
25	07.0740.0016	2	RONDELLA	WASHER	RONDELLE	SCHEIBE	ARANDELA			
26	07.0740.0132	1	SUPPORTO	SUPPORT	SUPPORT	LAGER	SOPORTE			
27	07.0740.0012	2	RONDELLA	WASHER	RONDELLE	SCHEIBE	ARANDELA			
28	07.0740.0071	2	VITE	SCREW	VIS	SCHRAUBE	TORNILLO			
29	07.0740.0133	2	GOMMINO	RUBBER	CAOUTCHOUC	GUMMI	GOMA			
30	07.0740.0219	1	TARGHETTA	NAME PLATE	PLAQUETTE	SCHILD	TARJETA			
31	07.0740.0218	1	RUBINETTO	TAP	ROBINET	HAHN	GRIFO			

silverhorn.co.uk

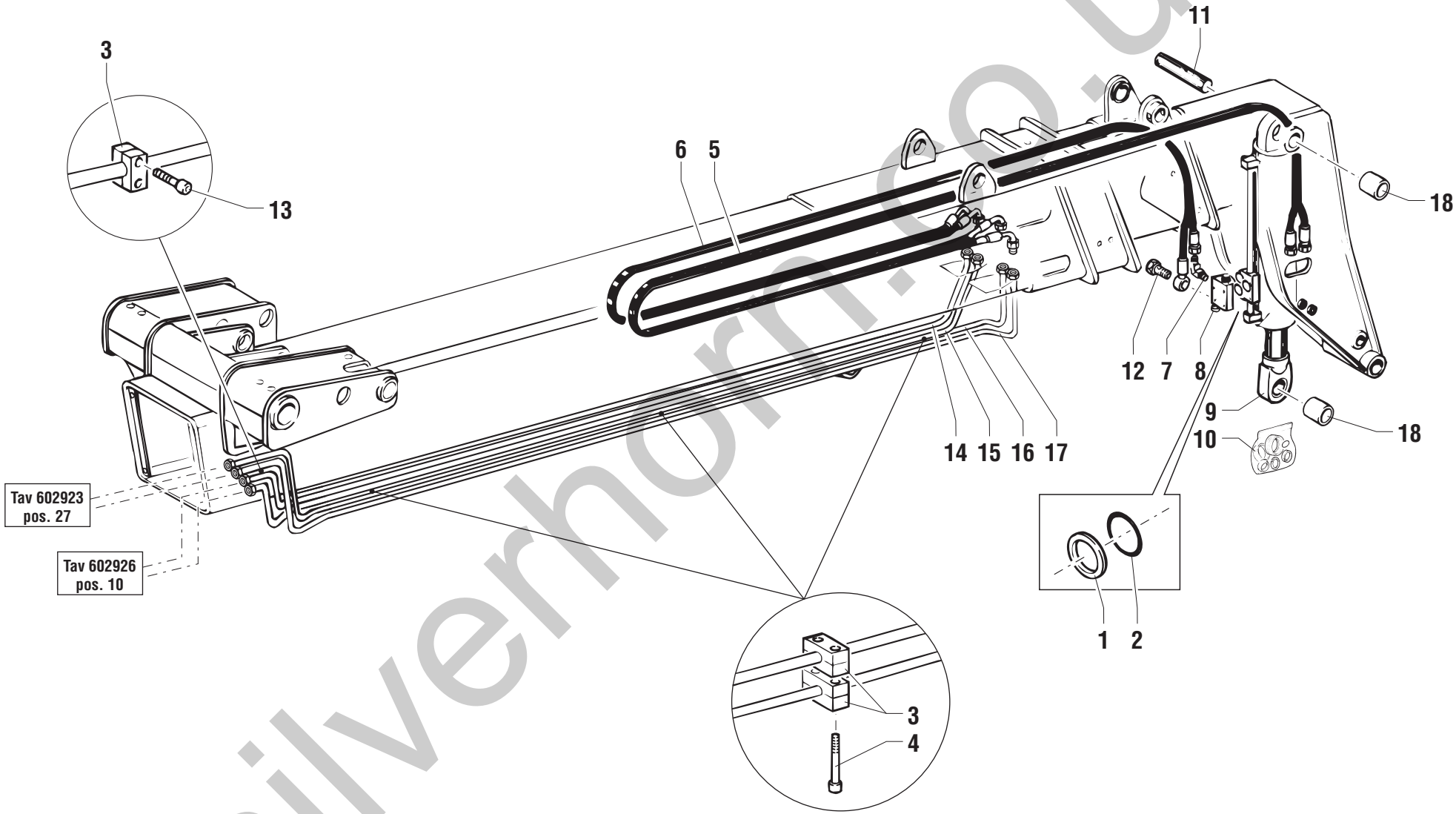

silverhorn.co.uk

POS.	CODICE	Q.tà	DENOMINAZIONE	*DESCRIPTION*	*DESIGNATION*	*BENENNUNG*	*DENOMINACIONES*	NOTE Ⓐ	Ⓑ	Ⓒ
1	07.4529.0073	1	ANELLO ANTIESTRUSIONE	BACK-UP RING	BAGUE ANTIEXTRUSION	ANTIEXTRUSIONSRING	ANILLO			
2	07.4529.0071	1	GUARNIZIONE O.R.	SEAL	JOINT	DICHTUNG	GUARNICIÓN			
3	09.0803.0043	10	FERMATUBO	RETAINER PIPE	ARRET TUBE	HALTERUNG ROHR	RETEN TUBO			
4	01.0003.0157	6	VITE	SCREW	VIS	SCHRAUBE	TORNILLO			
5	04.0603.0111	1	TUBO FLESSIBILE	FLEXIBLE HOSE	TUYAU SOUPLE	SOUPLESCHLAUCH	TUBO FLEXIBLE			
6	04.0603.0110	1	TUBO FLESSIBILE	FLEXIBLE HOSE	TUYAU SOUPLE	SOUPLESCHLAUCH	TUBO FLEXIBLE			
7	04.0601.0005	2	RACCORDO	PIPE FITTING	RACCORD DE TUYAU	ROHRVERBINDUNG	CONEXIÓN			
8	04.4239.0000	1	VALVOLA	VALVE	SOUPAPE	VENTIL	VALVULA			
9	53.0400.0000	1	CILINDRO ARTICOLAZIONE FORCHE	FORKS ARTICULATION CYLINDER	CYLINDRE ARTICULATION FOURCHES	ZYLINDER GABELGELENK	CILINDRO ARTICULACIÓN HORQUILLAS			
10	640536	1	KIT GUARNIZIONI	JOINT KIT	KIT DE JOINT	DICHTUNG-KIT	KIT JUNTAS	◆		
11	54.0000.0001	1	PERNO	PIN	PIVOT	BOLZEN	PERNO			
12	04.0214.0035	1	VITE FORATA	DRILLED SCREW	VIS FOREE	DURCHBOHRTE SCHRAUBE	TORNILLO FORADO			
13	01.0003.0164	8	VITE	SCREW	VIS	SCHRAUBE	TORNILLO			
14	53.3400.9400	1	TUBO RIGIDO	PIPE	TUBE RIGIDE	STARRES ROHR	TUBO RIGIDO			
15	53.3400.9300	1	TUBO RIGIDO	PIPE	TUBE RIGIDE	STARRES ROHR	TUBO RIGIDO			
16	53.3400.9500	1	TUBO RIGIDO	PIPE	TUBE RIGIDE	STARRES ROHR	TUBO RIGIDO			
17	53.3400.9600	1	TUBO RIGIDO	PIPE	TUBE RIGIDE	STARRES ROHR	TUBO RIGIDO			
18	640591	1	BOCCOLA	BUSHING	DOUILLE	BÜCHSE	CASQUILLO			

silverhorn.co.uk

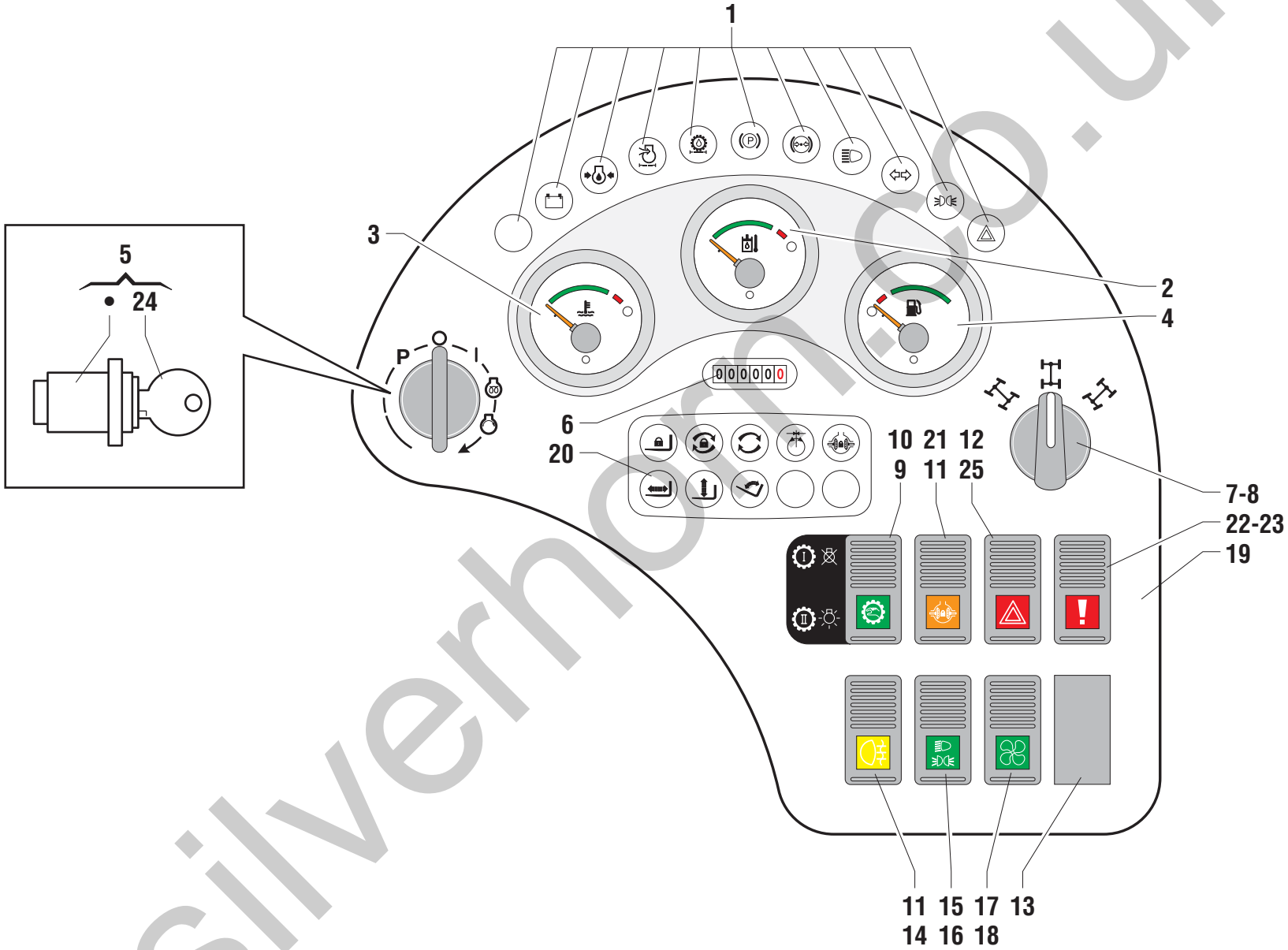

silverhorn.co.uk

POS.	CODICE	Q.tà	DENOMINAZIONE	*DESCRIPTION*	*DESIGNATION*	*BENENNUNG*	*DENOMINACIONES*	NOTE Ⓐ	Ⓑ	Ⓒ
1	07.0703.0424	1	SCHEDA SPIE	BOARD WITH LED'S	CARTE AVEC LEDS	PLATINE MIT LED	FICHA CON LED			
2	07.0703.0425	1	INDICATORE TEMP. OLIO IDRAULICO	INDICATOR	INDICATEUR	ZEIGER	INDICADOR			
3	07.0703.0426	1	INDICATORE TEMP. LIQUIDO RAFF.	INDICATOR	INDICATEUR	ZEIGER	INDICADOR			
4	07.0703.0427	1	INDICATORE LIVELLO CARBURANTE	INDICATOR	INDICATEUR	ZEIGER	INDICADOR			
5	07.0703.0029	1	COMMUTATORE AVVIAMENTO	STARTING SWITCH	COMMUTATEUR DEMARRAGE	ZÜNDSCHALTER	CONMUTADOR ARRANQUE			
6	07.0703.0428	1	CONTAORE	HOUR METER	COMPTEUR	STUNDENZÄLTER	CUENTAHORAS			
7	638226	1	INTERRUTTORE	SWITCH	INTERRUPTEUR	SCHALTER	INTERRUPTOR			
8	07.0703.0429	1	SELETTORE	SELECTOR	SELECTEUR	WAEHLSCHALTER	SELECTOR			
9	07.0703.0430	1	INTERRUTTORE	SWITCH	INTERRUPTEUR	SCHALTER	INTERRUPTOR			
10	07.0703.0007	1	VETRO CAMBIO	GLASS	VERRE	CLASSCHEIBE	VIDRIO			
11	07.0703.0431	2	INTERRUTTORE	SWITCH	INTERRUPTEUR	SCHALTER	INTERRUPTOR			
12	07.0703.0032	1	VETRO TRIANGOLO	GLASS	VERRE	CLASSCHEIBE	VIDRIO			
13	07.0703.0423	1	TAPPO	PLUG	BOUCHON	STOPFEN	TAPÓN			
14	07.0703.0432	1	VETRO FENDINEBBIA	GLASS	VERRE	CLASSCHEIBE	VIDRIO			
15	07.0703.0433	1	INTERRUTTORE	SWITCH	INTERRUPTEUR	SCHALTER	INTERRUPTOR			
16	07.0703.0434	1	VETRO LUCI	GLASS	VERRE	CLASSCHEIBE	VIDRIO			
17	07.0703.0435	1	INTERRUTTORE	SWITCH	INTERRUPTEUR	SCHALTER	INTERRUPTOR			
18	07.0703.0010	1	VETRO VENTOLA	GLASS	VERRE	CLASSCHEIBE	VIDRIO			
19	07.0703.0437	1	PANNELLO PLANCIA	CONTROL PANEL	TABLEAU DE COMMANDE	BEDIENTAFEL	PANEL DE MANDO			
20	07.0703.0438	1	SCHEDA SPIE	BOARD WITH LED'S	CARTE AVEC LEDS	PLATINE MIT LED	FICHA CON LED			
21	07.0703.0008	1	VETRO BLOCCO DIFFERENZIALE	GLASS	VERRE	CLASSCHEIBE	VIDRIO			
22	07.0703.0439	1	INTERRUTTORE	SWITCH	INTERRUPTEUR	SCHALTER	INTERRUPTOR			
23	07.0703.0440	1	VETRO ESCLAMATIVO	GLASS	VERRE	CLASSCHEIBE	VIDRIO			
24	07.0703.0125	1	CHIAVE AVVIAMENTO	KEY	CLE	SCHÜSSEL	LLAVE			
25	07.0703.0572	1	INTERRUTTORE	SWITCH	INTERRUPTEUR	SCHALTER	INTERRUPTOR			

silverhorn.co.uk

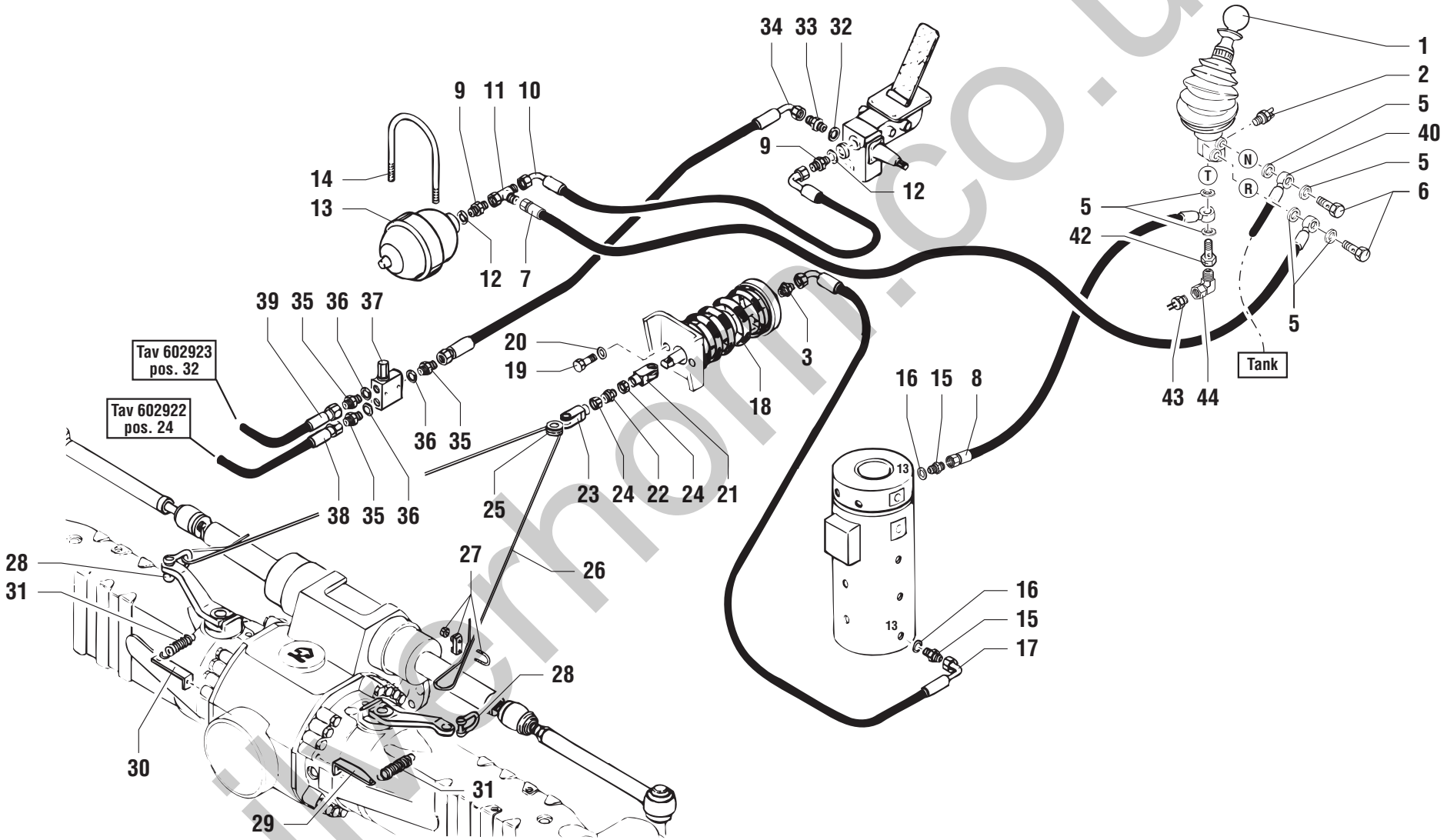

silverhorn.co.uk

POS.	CODICE	Q.tà	DENOMINAZIONE	*DESCRIPTION*	*DESIGNATION*	*BENENNUNG*	*DENOMINACIONES*	NOTE Ⓐ	Ⓑ	Ⓒ
1	04.4239.0044	1	LEVA	LEVER	LEVIER	HEBEL	PALANCA			
2	05.4329.0004	1	PRESSOSTATO	PRESSURE SWITCH	PRESSOSTAT	DRUCK WAECHTER	PRESOSTATO			
3	04.0600.0068	1	RACCORDO	PIPE FITTING	RACCORD DE TUYAU	ROHRVERBINDUNG	CONEXIÓN			
5	06.0442.0055	6	RONDELLA RAME	WASHER	RONDELLE	UNTERLEGSCHEIBE	ARANDELA			
6	05.0401.0003	2	VITE FORATA	DRILLED SCREW	VIS FOREE	DURCHBOHRTE SCHRAUBE	TORNILLO FORADO			
7	04.0602.0047	1	TUBO FLESSIBILE	FLEXIBLE HOSE	TUYAU SOUPLE	SCHLAUCH	TUBO FLEXIBLE			
8	04.0602.0495	1	TUBO FLESSIBILE	FLEXIBLE HOSE	TUYAU SOUPLE	SCHLAUCH	TUBO FLEXIBLE			
9	04.0600.0067	2	RACCORDO	PIPE FITTING	RACCORD DE TUYAU	ROHRVERBINDUNG	CONEXIÓN			
10	04.0602.0156	1	TUBO FLESSIBILE	FLEXIBLE HOSE	TUYAU SOUPLE	SCHLAUCH	TUBO FLEXIBLE			
11	04.0600.0024	1	RACCORDO	PIPE FITTING	RACCORD DE TUYAU	ROHRVERBINDUNG	CONEXIÓN			
12	06.0442.0057	2	RONDELLA RAME	WASHER	RONDELLE	UNTERLEGSCHEIBE	ARANDELA			
13	05.4329.0000	1	ACCUMULATORE	ACCUMULATOR	ACCUMULATEUR	SPEICHER	ACUMULADOR			
14	51.0800.8100	1	CAVALLOTTO	U-BOLT	ETRIER	BÜGELBOLZEN	ESTRIBO			
15	04.0600.0028	2	RACCORDO	PIPE FITTING	RACCORD DE TUYAU	ROHRVERBINDUNG	CONEXIÓN			
16	06.0442.0101	2	RONDELLA RAME	WASHER	RONDELLE	UNTERLEGSCHEIBE	ARANDELA			
17	04.0602.0136	1	TUBO FLESSIBILE	FLEXIBLE HOSE	TUYAU SOUPLE	SCHLAUCH	TUBO FLEXIBLE			
18	05.4315.0002	1	CILINDRO	CYLINDER	CYLINDER	ZYLINDER	CILINDRO			
19	01.0001.0401	2	VITE	SCREW	VIS	SCHRAUBE	TORNILLO			
20	01.4032.0005	2	RONDELLA ELASTICA	SPRING WASHER	RONDELLE ELASTIQUE	FEDERSCHEIBE	ARANDELA ELASTICA			
21	09.0803.0013	1	FORCELLA	FORK	FOURCHETTE	GABEL	HORQUILLA			
22	54.0300.0001	1	VITE	SCREW	VIS	SCHRAUBE	TORNILLO			
23	09.0803.0072	1	FORCELLA	FORK	FOURCHETTE	GABEL	HORQUILLA			
24	01.0019.0105	2	DADO	NUT	ECROU	MUTTER	TUERCA			
25	54.0400.0001	1	CARRUCOLA	PULLEY	POULIE	SEILROLLE	GARRUCHA			
26	09.4645.0001	1	CAVO	CABLE	CABLE	KABEL	CABLE			
27	09.0803.0035	4	MORSETTO	CLAMP	ETAU	KLEMME	BORNE			
28	09.0803.0034	2	GRILLO	CLEVIS	MANILLE	SCHWEBENDE GERÜST	GATILLO			
29	51.0802.2900	1	STAFFA DX	BRACKET RIGHT	ETRIER DROIT	BUEGEL RECHTS	ESTRIBO DERECHO			
30	51.0802.2800	1	STAFFA SX	BRACKET LEFT	ETRIER GAUCHE	BUEGEL LINKS	ESTRIBO IZQUIERDA			
31	54.0800.0000	2	MOLLA	SPRING	RESSORT	FEDER	RESORTE			
32	06.0442.0103	1	RONDELLA RAME	WASHER	RONDELLE	UNTERLEGSCHEIBE	ARANDELA			
33	04.0600.0068	1	RACCORDO	PIPE FITTING	RACCORD DE TUYAU	ROHRVERBINDUNG	CONEXIÓN			
34	04.0602.0322	1	TUBO FLESSIBILE	FLEXIBLE HOSE	TUYAU SOUPLE	SCHLAUCH	TUBO FLEXIBLE			
35	04.0600.0000	3	RACCORDO	PIPE FITTING	RACCORD DE TUYAU	ROHRVERBINDUNG	CONEXIÓN			
36	06.0442.0102	3	RONDELLA RAME	WASHER	RONDELLE	UNTERLEGSCHEIBE	ARANDELA			

silverhorn.co.uk

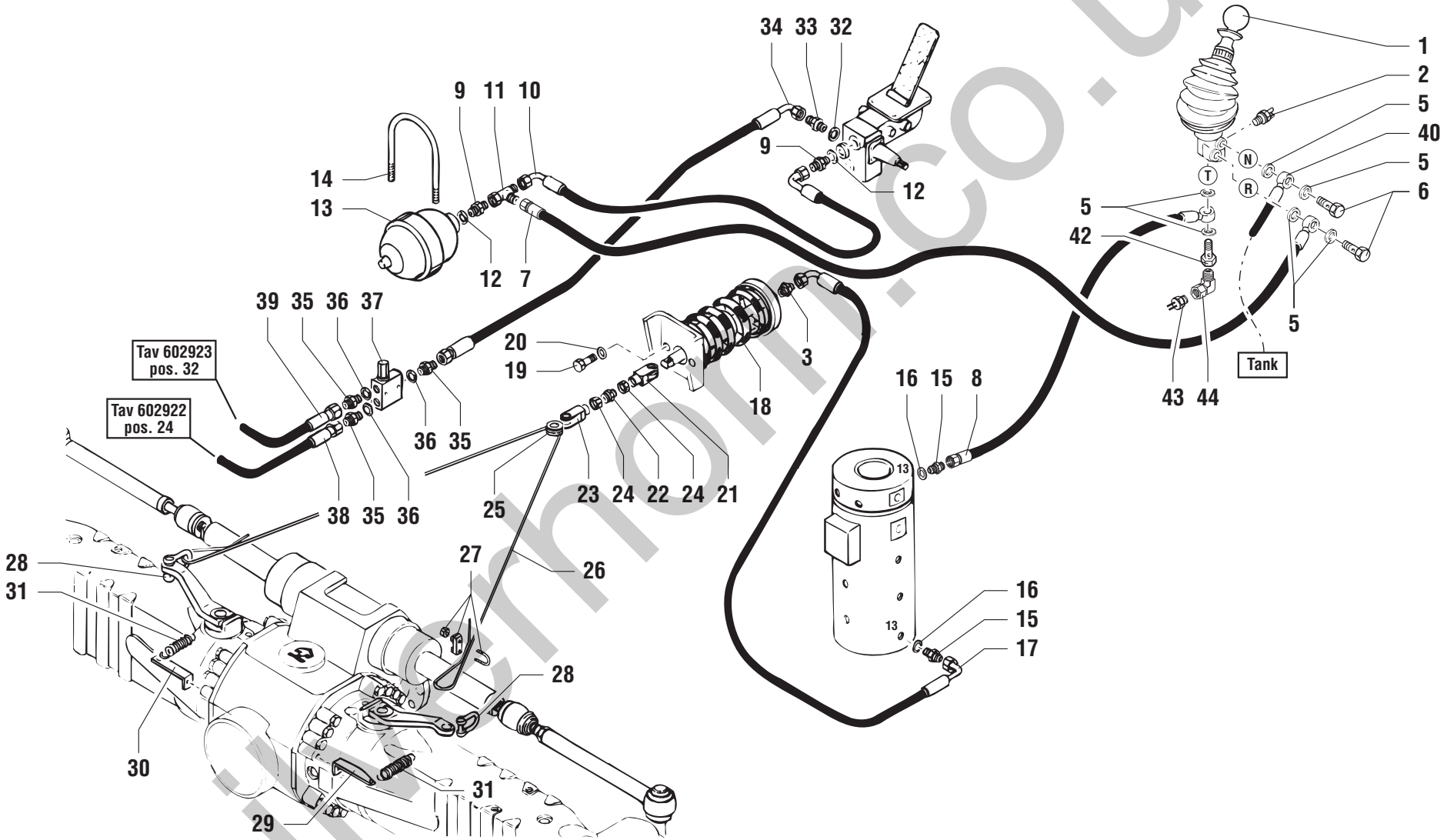

silverhome.co.uk

POS.	CODICE	Q.tà	DENOMINAZIONE	*DESCRIPTION*	*DESIGNATION*	*BENENNUNG*	*DENOMINACIONES*	NOTE Ⓐ	Ⓑ	Ⓒ
37	04.4225.0001	1	VALVOLA	VALVE	SOUPAPE	VENTIL	VALVULA			
38	04.0602.0323	1	TUBO FLESSIBILE	FLEXIBLE HOSE	TUYAU SOUPLE	SCHLAUCH	TUBO FLEXIBLE			
39			602923 pos.32						☞	
40	04.0602.0495	1	TUBO FLESSIBILE	FLEXIBLE HOSE	TUYAU SOUPLE	SCHLAUCH	TUBO FLEXIBLE			
42	05.0401.0012	1	VITE FORATA	DRILLED SCREW	VIS FOREE	DURCHBOHRTE SCHRAUBE	TORNILLO FORADO			
43	05.4329.0014	1	PRESSOSTATO	PRESSURE SWITCH	PRESSOSTAT	DRUCKWÄCHTER	PRESOSTATO			
44	07.0740.0189	1	RACCORDO	PIPE FITTING	RACCORD DE TUYAU	ROHRVERBINDUNG	CONEXIÓN			

silverhorn.co.uk

silverhorn.co.uk

CABINA - 2

CAB
CABINE
KABINE
CABINA

fino a matricola up to serial number jusqu'au n° de matricule bis zur Fabriknr. hasta matrícula	**15670**

silverhorn.co.uk

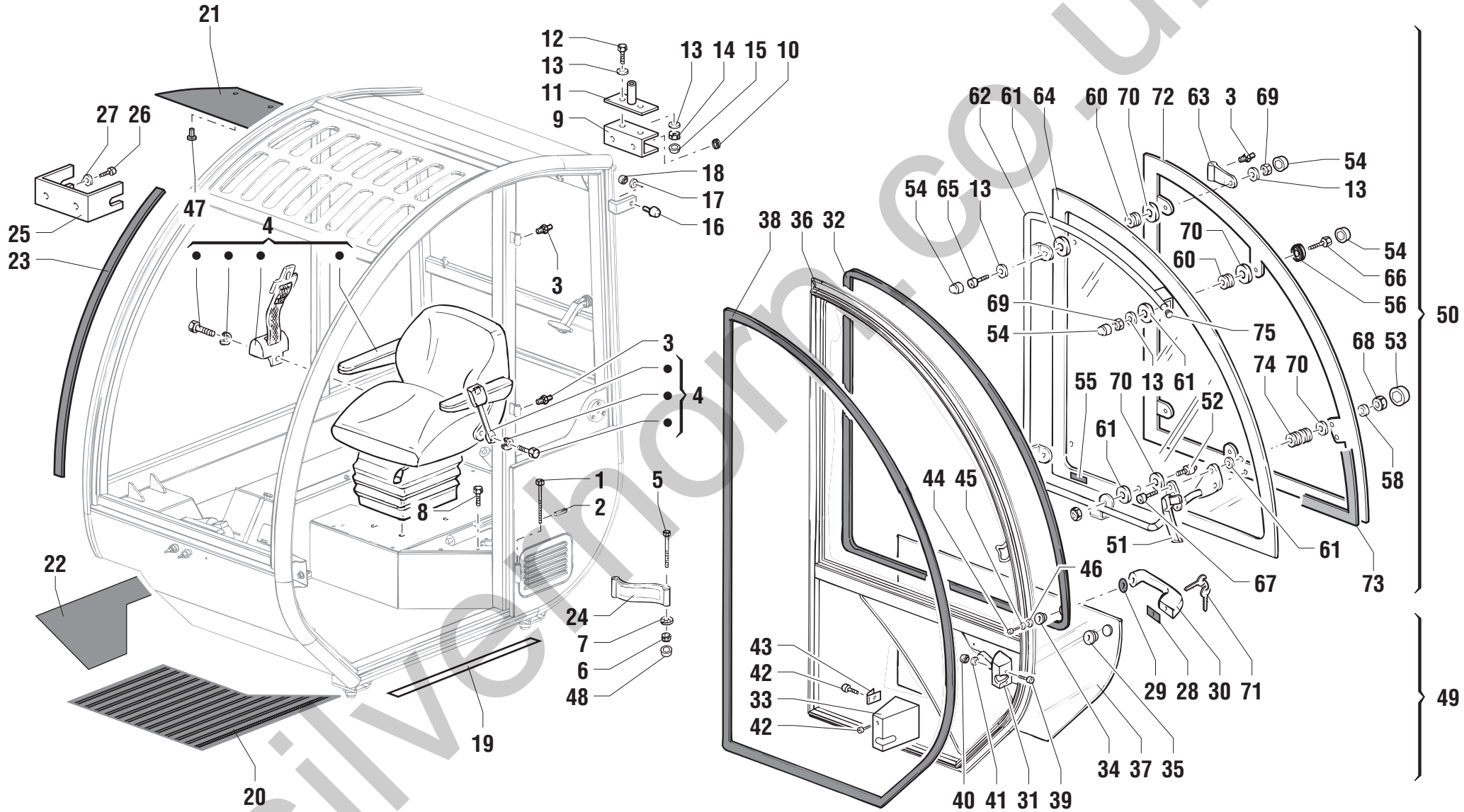

silverhorn.co.uk

POS.	CODICE	Q.tà	DENOMINAZIONE	*DESCRIPTION*	*DESIGNATION*	*BENENNUNG*	*DENOMINACIONES*	NOTE Ⓐ	Ⓑ	Ⓒ
1	07.0740.0000	3	SPINOTTO	DOWEL	BROCHE	STIFT	PERNO			
2	07.0740.0001	3	SPINA ELASTICA	SPLIT PIN	BROCHE ELASTIQUE	ZAPFEN FEDRIG	PERNO ELASTICO			
3	07.0740.0002	5	INGRASSATORE	GREASE NIPPLE	GRAISSEUR	FETTBÜCHSE	ENGRASADOR			
4	07.0740.0003	1	SEDILE	SEAT	SIEGE	FAHRERSITZ	ASIENTO			
5	07.0740.0004	1	VITE	SCREW	VIS	SCHRAUBE	TORNILLO			
6	07.0740.0005	1	DADO AUTOBLOCCANTE	STOP NUT	ECROU DE SURETE	SPERRMUTTER	TUERCA AUTOTRABADORA			
7	07.0740.0006	1	RONDELLA	WASHER	RONDELLE	SCHEIBE	ARANDELA			
8	07.0740.0007	4	VITE	SCREW	VIS	SCHRAUBE	TORNILLO			
9	07.0740.0008	1	SUPPORTO	SUPPORT	SUPPORT	LAGER	SOPORTE			
10	07.0740.0009	2	GOMMINO	RUBBER	CAOUTCHOUC	GUMMI	GOMA			
11	07.0740.0010	1	SUPPORTO	SUPPORT	SUPPORT	LAGER	SOPORTE			
12	07.0740.0011	2	VITE	SCREW	VIS	SCHRAUBE	TORNILLO			
13	07.0740.0012	9	RONDELLA	WASHER	RONDELLE	SCHEIBE	ARANDELA			
14	07.0740.0013	2	DADO AUTOBLOCCANTE	STOP NUT	ECROU DE SURETE	SPERRMUTTER	TUERCA AUTOTRABADORA			
15	07.0740.0014	2	CAPPELLOTTO ESAGONALE	HEX CAP	COUVERCLE HEXAGONAL	SECHSECKIGE ABSCHLUSSKAPPE	CAPUCHÓN HEXAGONAL			
16	07.0740.0015	1	GOMMINO	RUBBER	CAOUTCHOUC	GUMMI	GOMA			
17	07.0740.0016	1	RONDELLA	WASHER	RONDELLE	SCHEIBE	ARANDELA			
18	07.0740.0017	1	DADO	NUT	ECROU	MUTTER	TUERCA			
19	07.0740.0018	0,7	ANTISCIVOLO	NON-SKID COATING	PROTECTION ANTIDERAPAGE	RUTSCHSICHERUNG	PROTECCIÓN ANTIRRESBALADIZO			
20	07.0740.0235	1	PEDANA GOMMA	RUBBER PLATFORM	PLATE-FORME EN CAUTCHOUC	GUMMIMATTE	ESTRIBO GOMA			
21	07.0740.0020	1	RIVESTIMENTO	COATING	REVETEMENT	ÜBERZUG	REVESTIMIENTO			
22	07.0740.0021	1	RIVESTIMENTO	COATING	REVETEMENT	ÜBERZUG	REVESTIMIENTO			
23	07.0740.0022	2	PROFILO ADESIVO	ADHESIVE PROFILE	PROFIL ADHESIF	KLEBEPROFIL	PROFILO ADHESIVO			
24	07.0740.0054	1	CINGHIA ARRESTO	STOP BELT	COURROIE D'ARRET	SPERRRIEMEN	CORREA DE BLOQUEO			
25	07.0740.0024	1	SUPPORTO	SUPPORT	SUPPORT	LAGER	SOPORTE			
26	07.0740.0025	2	VITE	SCREW	VIS	SCHRAUBE	TORNILLO			
27	07.0740.0026	2	RONDELLA	WASHER	RONDELLE	SCHEIBE	ARANDELA			
28	07.0740.0048	1	GUARNIZIONE	SEAL	JOINT	DICHTUNG	GUARNICIÓN			
29	07.0740.0049	1	GUARNIZIONE	SEAL	JOINT	DICHTUNG	GUARNICIÓN			
30	07.0740.0050	1	MANIGLIA	HANDLE	POIGNEE	HANDGRIFF	MANIJA			
31	07.0740.0051	1	SERRATURA CON LEVA	LEVER-FITTED LOCK	VERROUILLAGE A LEVIER	VERSCHLUB MIT HEBEL	CIERRE CON PALANCA			
32	07.0740.0052	3,5	GUARNIZIONE	SEAL	JOINT	DICHTUNG	GUARNICIÓN			
33	07.0740.0053	1	CHIUSURA	LOCK	FERMETURE	VERSCHLUSS	CIERRE			
34	07.0740.0035	1	BOCCOLA	BUSHING	DOUILLE	BÜCHSE	CASQUILLO			
35	07.0740.0055	1	BOCCOLA	BUSHING	DOUILLE	BÜCHSE	CASQUILLO			

silverhorn.co.uk

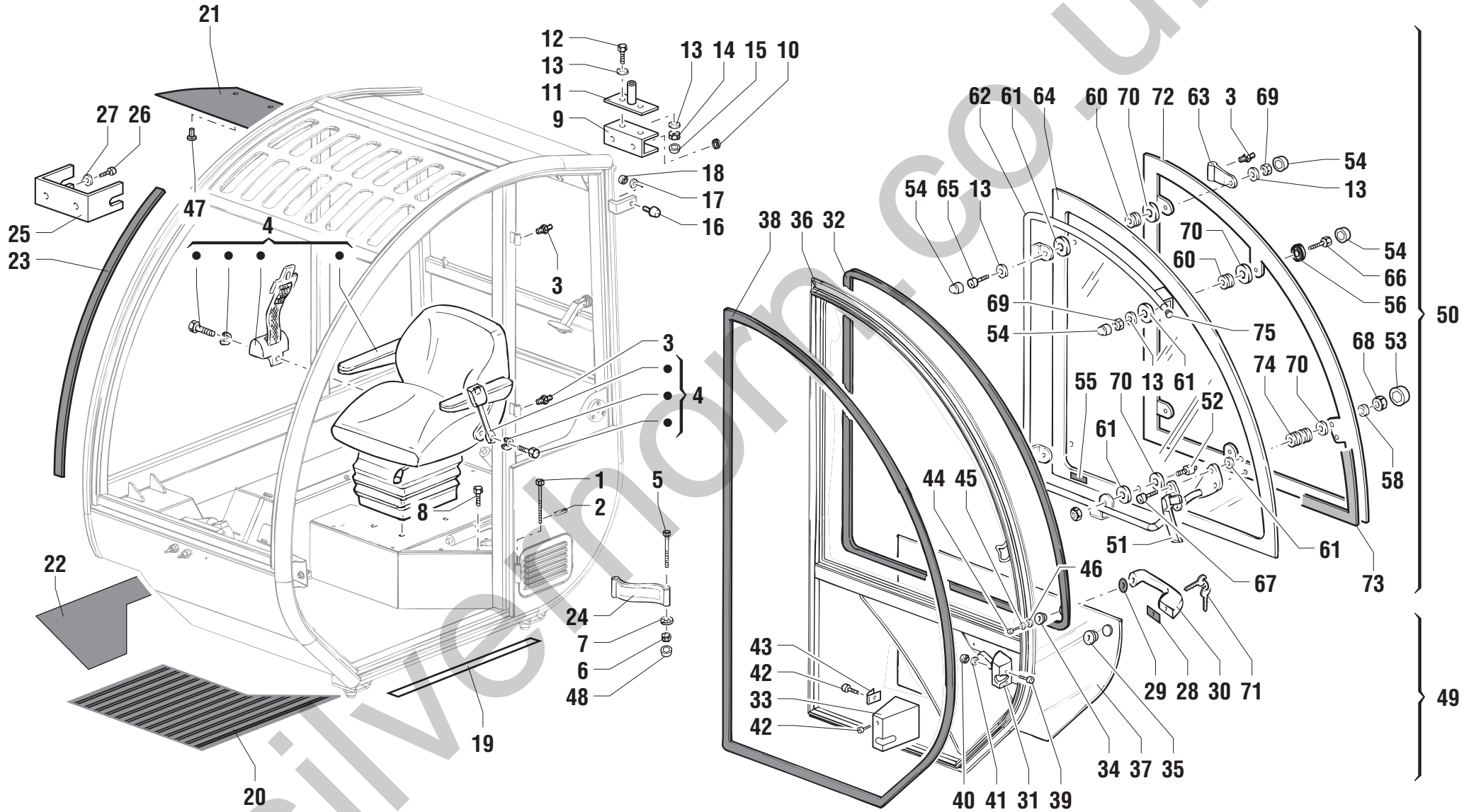

silverhorn.co.uk

POS.	CODICE	Q.tà	DENOMINAZIONE	*DESCRIPTION*	*DESIGNATION*	*BENENNUNG*	*DENOMINACIONES*	NOTE Ⓐ	Ⓑ	Ⓒ
36	07.0740.0056	1	TELAIO	FRAME	CHASSIS	RAHMEN	BASTIDOR			
37	07.0740.0057	1	VETRO	GLASS	VERRE	CLASSCHEIBE	VIDRIO			
38	07.0740.0058	1	GUARNIZIONE	SEAL	JOINT	DICHTUNG	GUARNICIÓN			
39	07.0740.0059	2	VITE	SCREW	VIS	SCHRAUBE	TORNILLO			
40	07.0740.0061	2	DADO	NUT	ECROU	MUTTER	TUERCA			
41	07.0740.0063	2	RONDELLA	WASHER	RONDELLE	SCHEIBE	ARANDELA			
42	07.0740.0064	2	VITE	SCREW	VIS	SCHRAUBE	TORNILLO			
43	07.0740.0065	1	CLIP	CLIP	CLIP	CLIP	CLIP			
44	07.0740.0060	1	VITE	SCREW	VIS	SCHRAUBE	TORNILLO			
45	07.0740.0016	1	RONDELLA	WASHER	RONDELLE	SCHEIBE	ARANDELA			
46	07.0740.0062	1	RONDELLA	WASHER	RONDELLE	SCHEIBE	ARANDELA			
47	07.0740.0027	4	TAPPO	PLUG	BOUCHON	STOPFEN	TAPÓN			
48	07.0740.0028	1	CAPPELLOTTO ESAGONALE	HEX CAP	COUVERCLE HEXAGONAL	SECHSECKIGE ABSCHLUSSKAPPE	CAPUCHÓN HEXAGONAL			
49	07.0740.0179	1	PORTIERA INFERIORE COMPLETA	LOWER DOOR	PORTE INFERIEURE	UNTERE TÜR	PUERTA INFERIOR			
50	07.0740.0180	1	PORTIERA SUPERIORE COMPLETA	UPPER DOOR	PORTE SUPERIEURE	OBERE TÜR	PUERTA SUPERIOR			
51	07.0740.0029	1	MANIGLIA	HANDLE	POIGNEE	HANDGRIFF	MANIJA			
52	07.0740.0030	1	PERNO	PIN	PIVOT	BOLZEN	PERNO			
53	07.0740.0031	2	CAPPELLOTTO ESAGONALE	HEX CAP	COUVERCLE HEXAGONAL	SECHSECKIGE ABSCHLUSSKAPPE	CAPUCHÓN HEXAGONAL			
54	07.0740.0014	6	CAPPELLOTTO ESAGONALE	HEX CAP	COUVERCLE HEXAGONAL	SECHSECKIGE ABSCHLUSSKAPPE	CAPUCHÓN HEXAGONAL			
55	07.0740.0047	1	ADESIVO	LABEL	ETIQUETTE	AUFKLEBER	ETIQUETA			
56	07.0740.0032	1	RONDELLA	WASHER	RONDELLE	SCHEIBE	ARANDELA			
58	07.0740.0035	2	BOCCOLA	BUSHING	DOUILLE	BÜCHSE	CASQUILLO			
60	07.0740.0222	3	RONDELLA	WASHER	RONDELLE	SCHEIBE	ARANDELA			
61	07.0740.0223	6	RONDELLA	WASHER	RONDELLE	SCHEIBE	ARANDELA			
62	07.0740.0039	1	MANIGLIONE	HANDLE	POIGNEE	HANDGRIFF	MANIJA			
63	07.0740.0224	2	CERNIERA	HINGE	CHARNIERE	SCHARNIER	CHARNELA			
64	07.0740.0041	1	VETRO	GLASS	VERRE	CLASSCHEIBE	VIDRIO			
65	07.0740.0042	2	VITE	SCREW	VIS	SCHRAUBE	TORNILLO			
66	07.0740.0043	1	VITE	SCREW	VIS	SCHRAUBE	TORNILLO			
67	07.0740.0277	2	VITE	SCREW	VIS	SCHRAUBE	TORNILLO			
68	07.0740.0045	2	DADO AUTOBLOCCANTE	STOP NUT	ECROU DE SURETE	SPERRMUTTER	TUERCA AUTOTRABADORA			
69	07.0740.0046	3	DADO AUTOBLOCCANTE	STOP NUT	ECROU DE SURETE	SPERRMUTTER	TUERCA AUTOTRABADORA			
70	07.0740.0228	6	GOMMINO	RUBBER	CAOUTCHOUC	GUMMI	GOMA			
71	07.0703.0125	1	CHIAVE APERTURA PORTA	KEY	CLE	SCHÜSSEL	LLAVE			
72	07.0740.0229	1	RINFORZO	REINFORCEMENT	RENFORCEMENT	VERSTÄRKUNG	REFUERZO			

silverhorn.co.uk

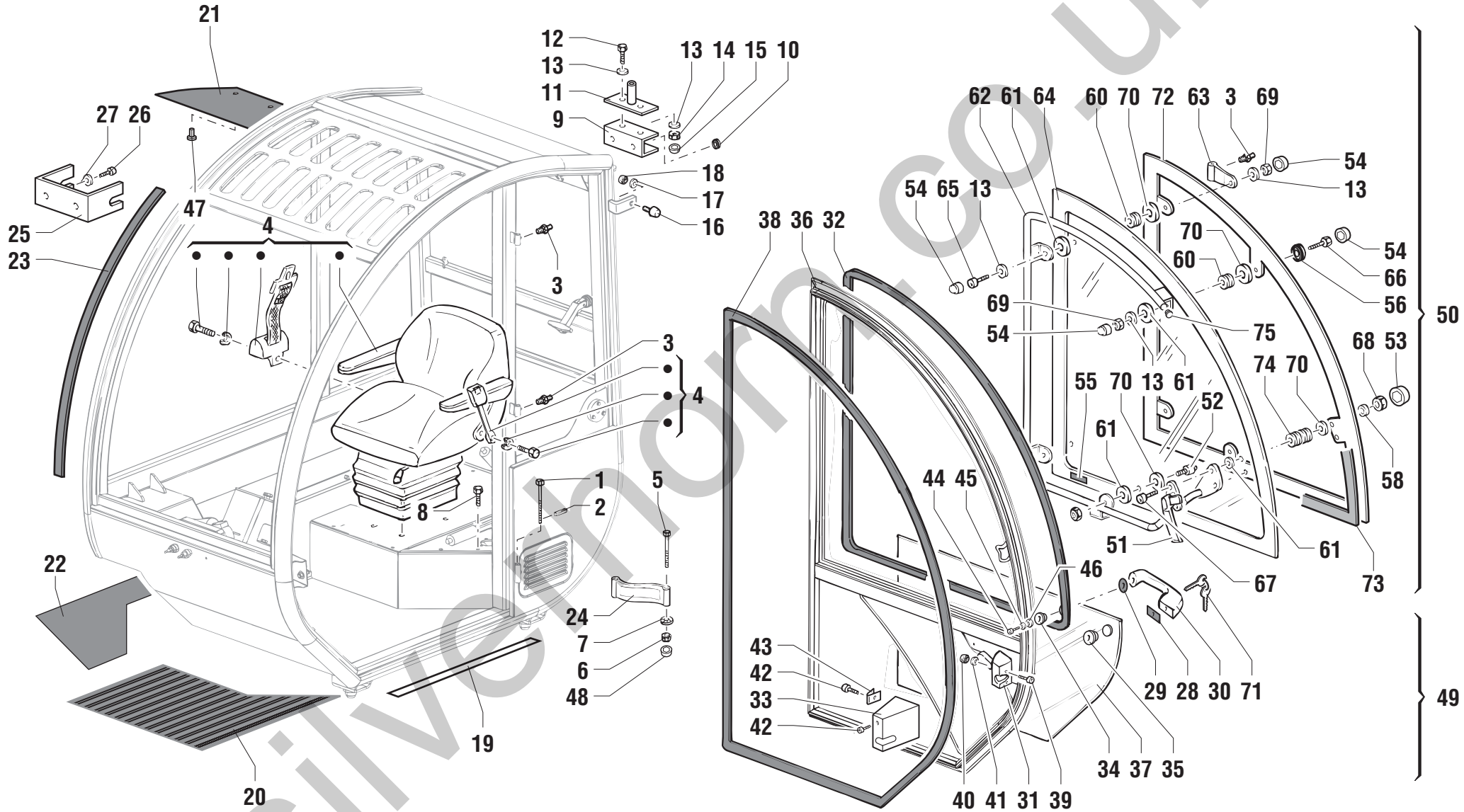

silverhorn.co.uk

POS.	CODICE	Q.tà	DENOMINAZIONE	*DESCRIPTION*	*DESIGNATION*	*BENENNUNG*	*DENOMINACIONES*	NOTE Ⓐ	Ⓑ	Ⓒ
73	07.0740.0230	1	GUARNIZIONE	SEAL	JOINT	DICHTUNG	GUARNICIÓN			
74	07.0740.0232	2	BOCCOLA	BUSHING	DOUILLE	BÜCHSE	CASQUILLO			
75	07.0740.0231	1	TAPPO	PLUG	BOUCHON	STOPFEN	TAPÓN			

silverhorn.co.uk

silverhorn.co.uk

CABINA - 2

CAB
CABINE
KABINE
CABINA

a partire da matricola from serial number à partir du n° de matricule von Fabriknr desde matrícula	**15671**

silverhorn.co.uk

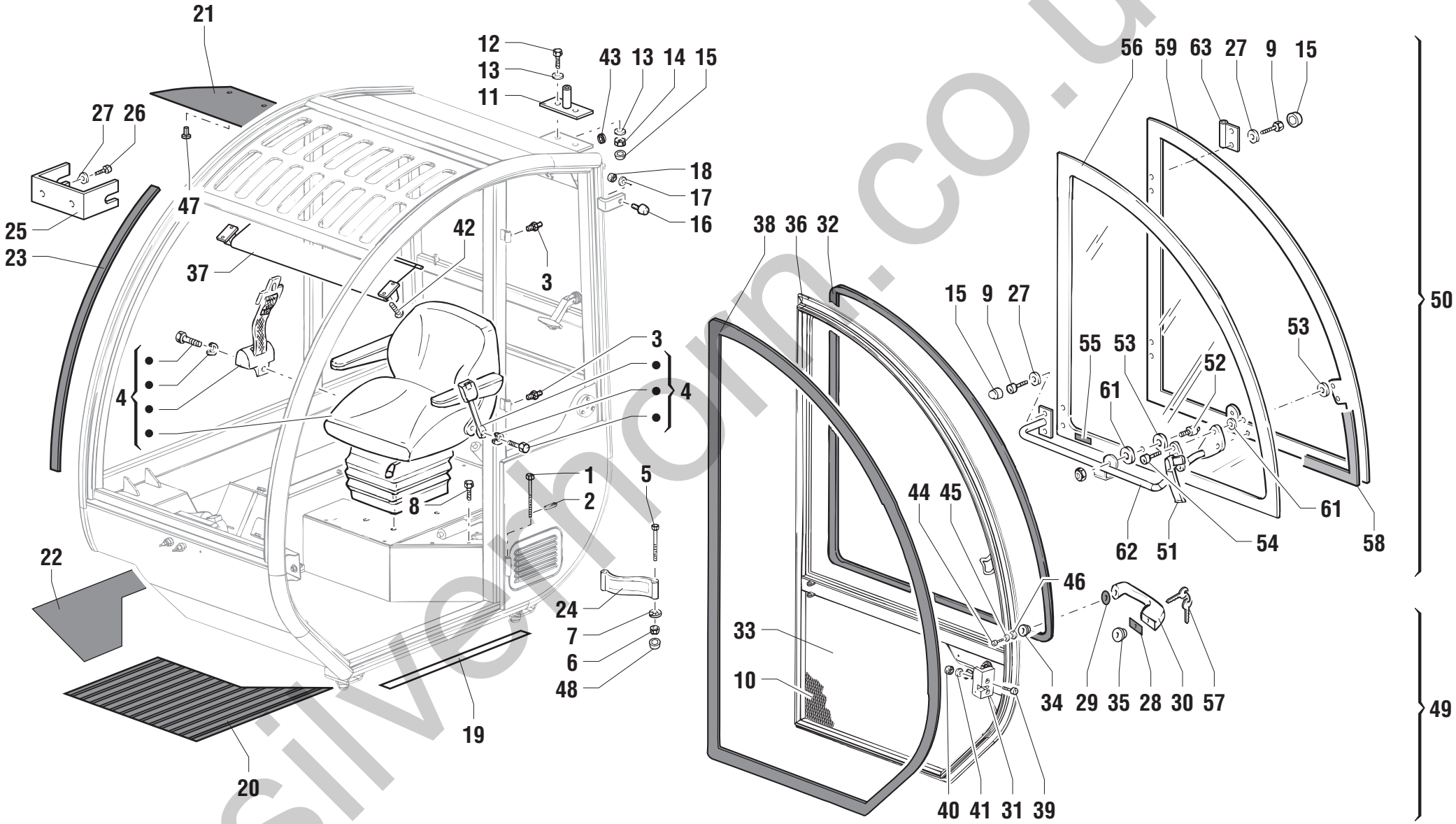

silverhorn.co.uk

POS.	CODICE	Q.tà	DENOMINAZIONE	*DESCRIPTION*	*DESIGNATION*	*BENENNUNG*	*DENOMINACIONES*	NOTE Ⓐ	Ⓑ	Ⓒ
1	07.0740.0000	3	SPINOTTO	PIN	CHEVILLE	KONTAKTSTIFT	PERNO			
2	07.0740.0001	3	SPINA ELASTICA	SPLIT PIN	BROCHE ELASTIQUE	ZAPFEN FEDRIG	PERNO ELASTICO			
3	07.0740.0002	3	INGRASSATORE	GREASE NIPPLE	GRAISSEUR	FETTBÜCHSE	ENGRASADOR			
4	07.0740.0003	1	SEDILE	SEAT	SIEGE	FAHRERSITZ	ASIENTO			
5	07.0740.0004	2	VITE	SCREW	VIS	SCHRAUBE	TORNILLO			
6	07.0740.0005	2	DADO AUTOBLOCCANTE	STOP NUT	ECROU DE SURETE	SPERRMUTTER	TUERCA AUTOTRABADORA			
7	07.0740.0006	2	RONDELLA	WASHER	RONDELLE	SCHEIBE	ARANDELA			
8	07.0740.0007	4	VITE	SCREW	VIS	SCHRAUBE	TORNILLO			
9	07.0740.0275	4	VITE	SCREW	VIS	SCHRAUBE	TORNILLO			
10	07.0740.0274	1	RIVESTIMENTO	COATING	REVETEMENT	ÜBERZUG	REVESTIMIENTO			
11	07.0740.0010	1	SUPPORTO	SUPPORT	SUPPORT	LAGER	SOPORTE			
12	07.0740.0011	2	VITE	SCREW	VIS	SCHRAUBE	TORNILLO			
13	07.0740.0012	4	RONDELLA	WASHER	RONDELLE	SCHEIBE	ARANDELA			
14	07.0740.0013	2	DADO AUTOBLOCCANTE	STOP NUT	ECROU DE SURETE	SPERRMUTTER	TUERCA AUTOTRABADORA			
15	07.0740.0014	8	CAPPELLOTTO ESAGONALE	HEX CAP	COUVERCLE HEXAGONAL	SECHSECKIGE ABSCHLUSSKAPPE	CAPUCHÓN HEXAGONAL			
16	07.0740.0015	1	GOMMINO	RUBBER	CAOUTCHOUC	GUMMI	GOMA			
17	07.0740.0016	2	RONDELLA	WASHER	RONDELLE	SCHEIBE	ARANDELA			
18	07.0740.0017	1	DADO	NUT	ECROU	MUTTER	TUERCA			
19	07.0740.0018	0,7	ANTISCIVOLO	NON-SKID COATING	PROTECTION ANTIDERAPAGE	RUTSCHSICHERUNG	PROTECCIÓN ANTIRRESBALADIZO			
20	07.0740.0235	1	PEDANA GOMMA	RUBBER PLATFORM	PLATE-FORME EN CAUTCHOUC	GUMMIMATTE	ESTRIBO GOMA			
21	07.0740.0020	1	RIVESTIMENTO	COATING	REVETEMENT	ÜBERZUG	REVESTIMIENTO			
22	07.0740.0021	1	RIVESTIMENTO	COATING	REVETEMENT	ÜBERZUG	REVESTIMIENTO			
23	07.0740.0022	1	PROFILO ADESIVO	ADHESIVE PROFILE	PROFIL ADHESIF	AUFKLEBEPROFIL	PERFIL ADHESIVO			
24	07.0740.0054	1	CINGHIA ARRESTO	STOP BELT	COURROIE D'ARRET	SPERRRIEMEN	CORREA DE BLOQUEO			
25	07.0740.0024	1	SUPPORTO	SUPPORT	SUPPORT	LAGER	SOPORTE			
26	07.0740.0025	2	VITE	SCREW	VIS	SCHRAUBE	TORNILLO			
27	07.0740.0026	6	RONDELLA	WASHER	RONDELLE	SCHEIBE	ARANDELA			
28	07.0740.0048	1	GUARNIZIONE	SEAL	JOINT	DICHTUNG	GUARNICIÓN			
29	07.0740.0049	1	GUARNIZIONE	SEAL	JOINT	DICHTUNG	GUARNICIÓN			
30	07.0740.0050	1	MANIGLIA	HANDLE	POIGNEE	HANDGRIFF	MANIJA			
31	07.0740.0051	1	SERRATURA CON LEVA	LEVER-FITTED LOCK	VERROUILLAGE A LEVIER	VERSCHLUB MIT HEBEL	CIERRE CON PALANCA			
32	07.0740.0052	3,5	GUARNIZIONE	SEAL	JOINT	DICHTUNG	GUARNICIÓN			
33	07.0740.0273	1	PANNELLO ACCIAIO	PANEL	PANNEAU	SCHALTTAFEL	CUADRO			
34	07.0740.0035	1	BOCCOLA	BUSHING	DOUILLE	BÜCHSE	CASQUILLO			
35	07.0740.0055	1	BOCCOLA	BUSHING	DOUILLE	BÜCHSE	CASQUILLO			

silverhorn.co.uk

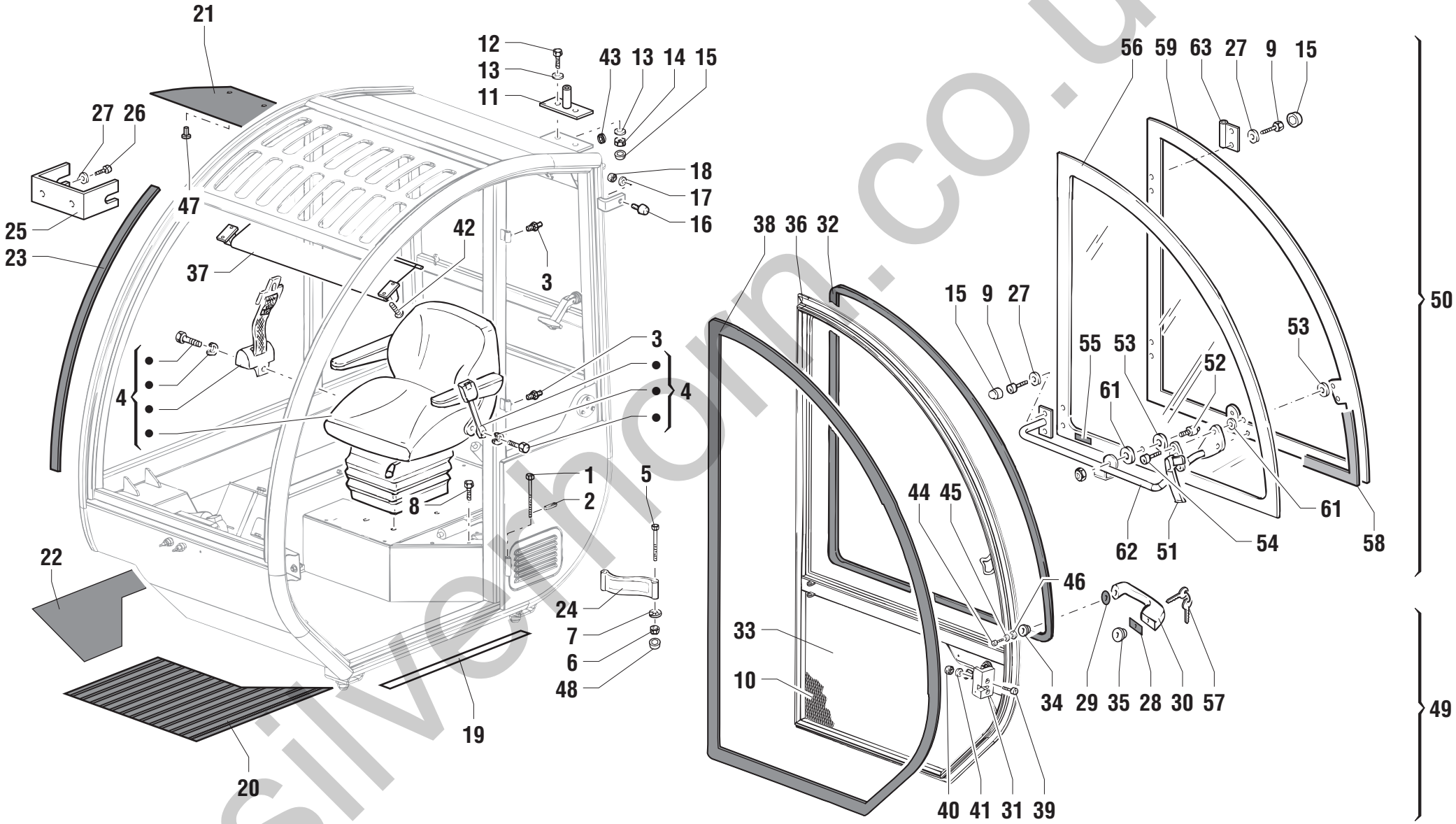

silverhorn.co.uk

POS.	CODICE	Q.tà	DENOMINAZIONE	*DESCRIPTION*	*DESIGNATION*	*BENENNUNG*	*DENOMINACIONES*	NOTE Ⓐ	Ⓑ	Ⓒ
36	07.0740.0249	1	TELAIO	FRAME	CHASSIS	RAHMEN	BASTIDOR			
37	07.0740.0236	1	TENDINA PARASOLE	SUN VISOR	PARASOL	SONNENBLENDE	PARASOL			
38	07.0740.0058	1	GUARNIZIONE	SEAL	JOINT	DICHTUNG	GUARNICIÓN			
39	07.0740.0059	2	VITE	SCREW	VIS	SCHRAUBE	TORNILLO			
40	07.0740.0061	2	DADO	NUT	ECROU	MUTTER	TUERCA			
41	07.0740.0063	2	RONDELLA	WASHER	RONDELLE	SCHEIBE	ARANDELA			
42	07.0740.0128	4	VITE	SCREW	VIS	SCHRAUBE	TORNILLO			
43	07.0740.0009	1	GOMMINO	RUBBER	CAOUTCHOUC	GUMMI	GOMA			
44	07.0740.0060	1	VITE	SCREW	VIS	SCHRAUBE	TORNILLO			
45	07.0740.0231	1	TAPPO	PLUG	BOUCHON	STOPFEN	TAPÓN			
46	07.0740.0062	1	RONDELLA	WASHER	RONDELLE	SCHEIBE	ARANDELA			
47	07.0740.0027	4	TAPPO	PLUG	BOUCHON	STOPFEN	TAPÓN			
48	07.0740.0028	2	CAPPELLOTTO ESAGONALE	HEX CAP	COUVERCLE HEXAGONAL	SECHSECKIGE ABSCHLUSSKAPPE	CAPUCHÓN HEXAGONAL			
49	07.0740.0250	1	PORTIERA INFERIORE COMPLETA	LOWER DOOR	PORTE INFERIEURE	UNTERE TÜR	PUERTA INFERIOR			
50	07.0740.0277	1	PORTIERA SUPERIORE COMPLETA	UPPER DOOR COMPLETE	PORTE SUPERIEURE	OBERE TÜR	PUERTA SUPERIOR			
51	07.0740.0029	1	MANIGLIA	HANDLE	POIGNEE	HANDGRIFF	MANIJA			
52	07.0740.0030	1	PERNO	PIN	PIVOT	BOLZEN	PERNO			
53	07.0740.0228	6	GOMMINO	RUBBER	CAOUTCHOUC	GUMMI	GOMA			
54	07.0740.0227	2	VITE	SCREW	VIS	SCHRAUBE	TORNILLO			
55	07.0740.0047	1	ADESIVO	LABEL	ETIQUETTE	AUFKLEBER	ETIQUETA			
56	07.0740.0279	1	VETRO	GLASS	VERRE	CLASSCHEIBE	VIDRIO			
57	07.0703.0125	1	CHIAVE APERTURA PORTA	KEY	CLE	SCHÜSSEL	LLAVE			
58	07.0740.0230	1	GUARNIZIONE	SEAL	JOINT	DICHTUNG	GUARNICIÓN			
59	07.0740.0229	1	RINFORZO	REINFORCEMENT	RENFORCEMENT	VERSTÄRKUNG	REFUERZO			
61	07.0740.0223	6	RONDELLA	WASHER	RONDELLE	SCHEIBE	ARANDELA			
62	07.0740.0272	1	MANIGLIONE	HANDLE	POIGNEE	HANDGRIFF	MANIJA			
63	07.0740.0276	2	CERNIERA	HINGE	CHARNIERE	SCHARNIER	BISAGRA			

silverhorn.co.uk

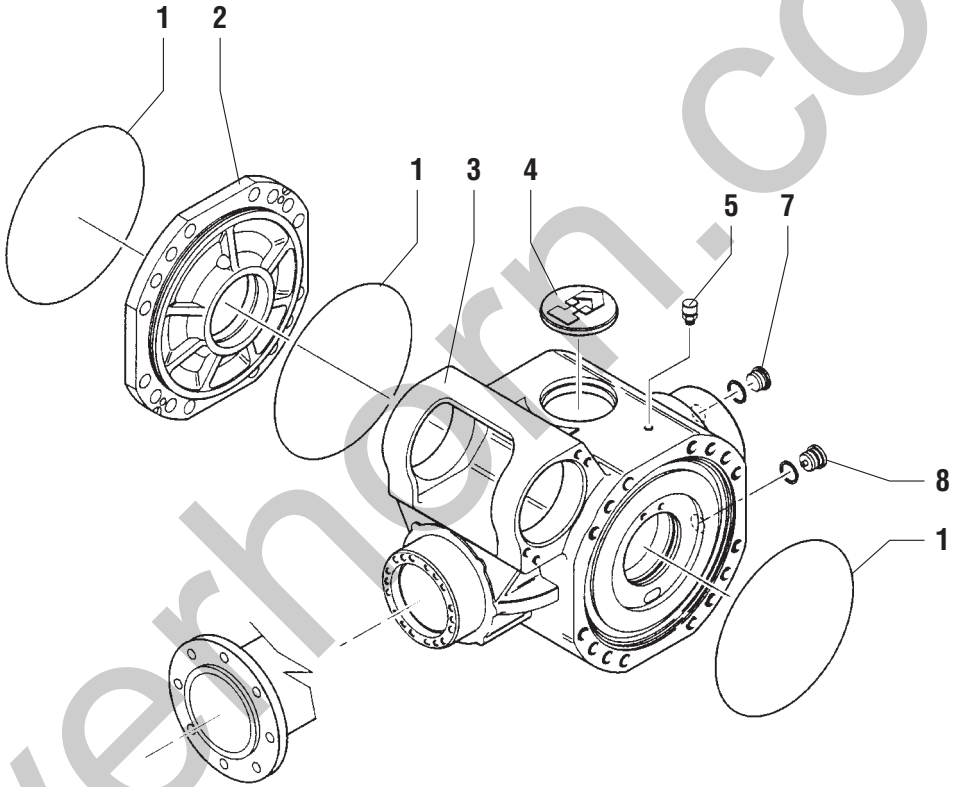

silverhorn.co.uk

POS.	CODICE	Q.tà	DENOMINAZIONE	*DESCRIPTION*	*DESIGNATION*	*BENENNUNG*	*DENOMINACIONES*	NOTE Ⓐ	Ⓑ	Ⓒ
1	632383	3	GUARNIZIONE O.R.	SEAL	JOINT	DICHTUNG	GUARNICIÓN			
2	639668	1	COPERCHIO	COVER	COUVERCLE	DECKEL	TAPA			
3	640715	1	SCATOLA	HOUSING	BOITE	GEHAEUSE	CAJA			
4	07.0709.0055	1	COPERCHIO	COVER	COUVERCLE	DECKEL	TAPA			
5	639670	1	TAPPO	PLUG	BOUCHON	STOPFEN	TAPÓN			
7	07.0709.0113	1	TAPPO	PLUG	BOUCHON	STOPFEN	TAPÓN			
8	07.0709.0371	1	TAPPO	PLUG	BOUCHON	STOPFEN	TAPÓN			

silverhorn.co.uk

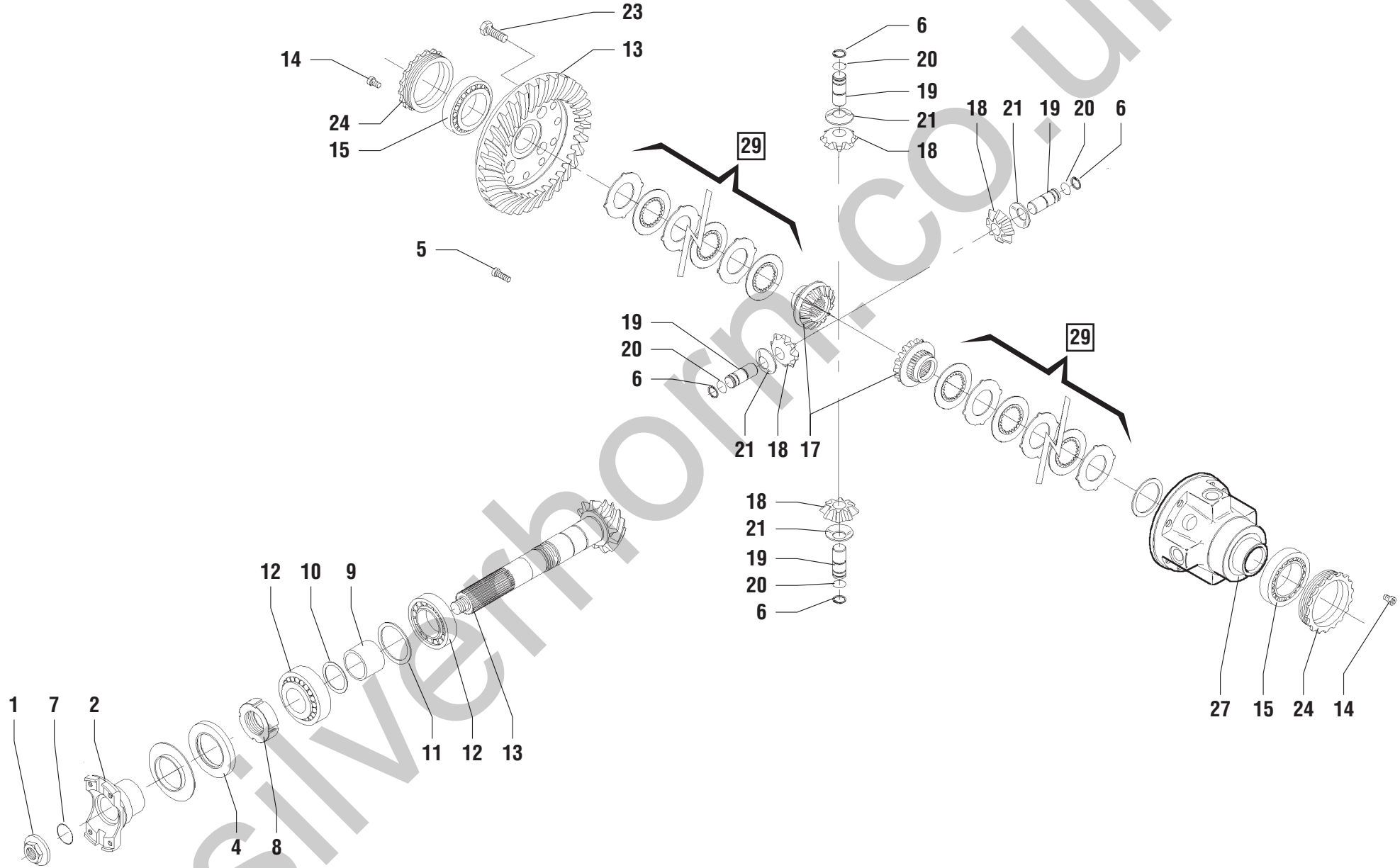

silverhorn.co.uk

POS.	CODICE	Q.tà	DENOMINAZIONE	*DESCRIPTION*	*DESIGNATION*	*BENENNUNG*	*DENOMINACIONES*	NOTE Ⓐ	Ⓑ	Ⓒ
1	639802	1	DADO	NUT	ECROU	MUTTER	TUERCA			
2	07.0709.0426	1	FLANGIA	FLANGE	BRIDE	FLANSCH	BRIDA			
4	633098	1	ANELLO DI TENUTA	SEAL	GARNITURE	DICHTRING	GUARNICIÓN			
5	639650	4	VITE	SCREW	VIS	SCHRAUBE	TORNILLO			
6	639651	4	ANELLO ELASTICO	SNAP RING	ANNEAU RESSORT	SICHERUNGSRING	ANILLO ELASTICO			
7	639652	1	GUARNIZIONE O.R.	SEAL	JOINT	DICHTUNG	GUARNICIÓN			
8	630693	1	GHIERA	RING NUT	EMBOUT	NUTMUTTER	ABRAZADERA			
9	639653	1	DISTANZIALE	SPACER	ENTRETOISE	ABSTANDSTÜCK	SEPARADOR			
10	639300	1	SPESSORE	SPACER	EPAISSEUR	DICKE	ESPESOR			
10	639301	1	SPESSORE	SPACER	EPAISSEUR	DICKE	ESPESOR			
10	639302	1	SPESSORE	SPACER	EPAISSEUR	DICKE	ESPESOR			
10	639303	1	SPESSORE	SPACER	EPAISSEUR	DICKE	ESPESOR			
11	634499	1	SPESSORE	SPACER	EPAISSEUR	DICKE	ESPESOR			
11	634501	1	SPESSORE	SPACER	EPAISSEUR	DICKE	ESPESOR			
11	639297	1	SPESSORE	SPACER	EPAISSEUR	DICKE	ESPESOR			
11	639298	1	SPESSORE	SPACER	EPAISSEUR	DICKE	ESPESOR			
12	626544	2	CUSCINETTO	BEARING	PALIER	LAGERSCHALE	COJINETE			
13	07.0709.0216	1	COPPIA CONICA	BEVEL GEAR SET	COUPLE CONIQUE	KEGEL- UND TELLERRADPAAR	ENGRANAJE CÓNICAS			
14	639657	2	VITE	SCREW	VIS	SCHRAUBE	TORNILLO			
15	633099	2	CUSCINETTO	BEARING	PALIER	LAGERSCHALE	COJINETE			
17	641090	2	PLANETARIO	SATELLITE	SATELLITE	SATELLIT	SATÉLITE			
18	07.0709.0373	4	SATELLITE	SATELLITE	PLANETAIRE	PLANETENRAD	SATÉLITE			
19	639660	4	PERNO	PIN	PIVOT	BOLZEN	PERNO			
20	639661	4	ANELLO ELASTICO	SNAP RING	ANNEAU RESSORT	SICHERUNGSRING	ANILLO ELASTICO			
21	639662	4	RONDELLA	WASHER	RONDELLE	SCHEIBE	ARANDELA			
23	07.0709.0057	12	VITE	SCREW	VIS	SCHRAUBE	TORNILLO			
24	639664	2	GHIERA	RING NUT	EMBOUT	NUTMUTTER	ABRAZADERA			
27	641089	1	SCATOLA DIFFERENZIALE	DIFFERENTIAL CASE	CARTER DE DIFFERENTIEL	AUSGLEICHSGEHÄUSE	ALOJAMIENTO DEL DIFERENCIAL			
29	07.0709.0059	2	DISCO FRIZIONE	CLUTCH DISC	DISQUE D'EMBRAJAGE	KUPPLUINGSSCHEIBE	DISCO DEL EMBRAGUE			

silverhorn.co.uk

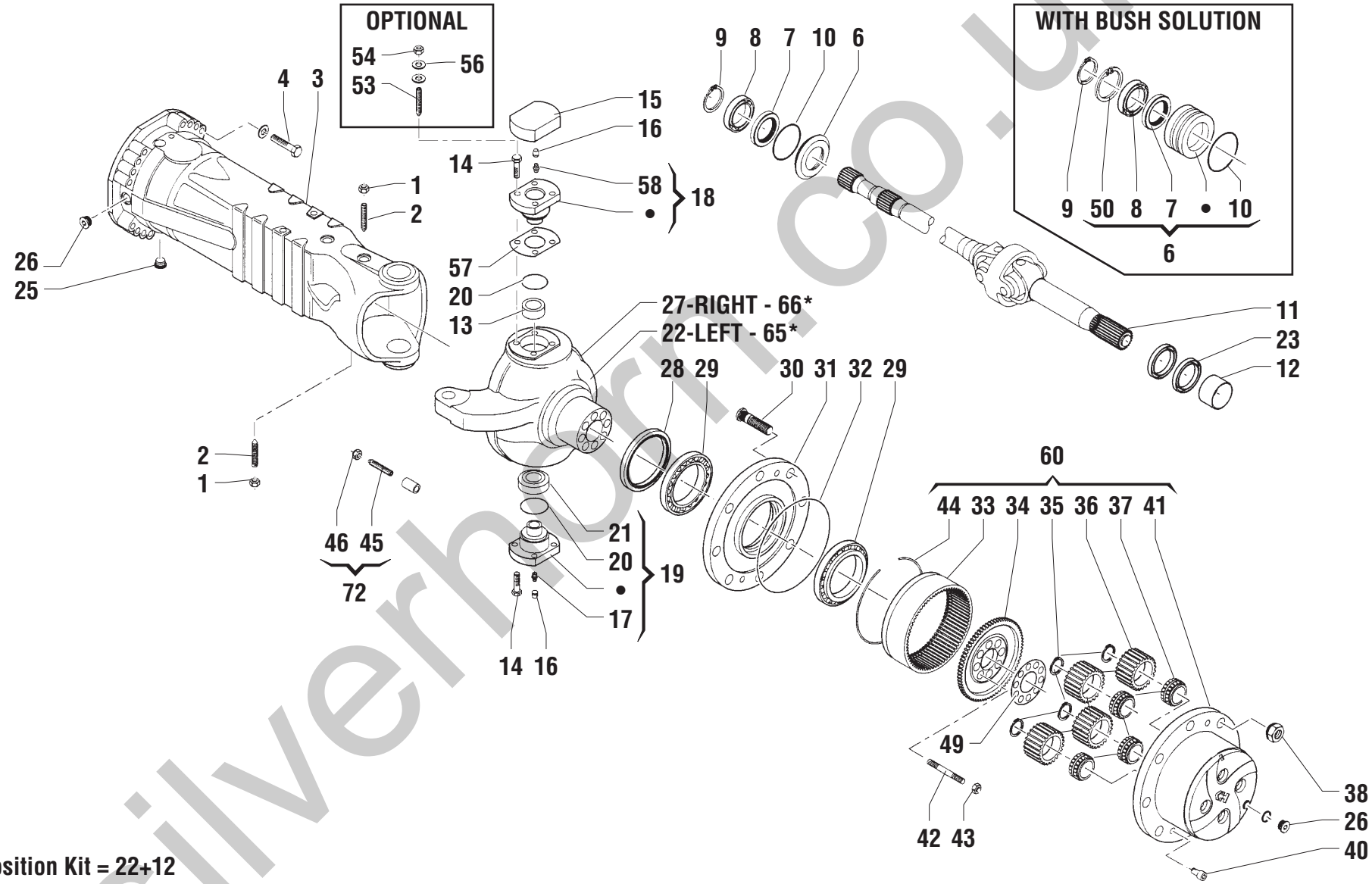

*65: Position Kit = 22+12
*66: Position Kit = 27+12

silverhorn.co.uk

POS.	CODICE	Q.tà	DENOMINAZIONE	*DESCRIPTION*	*DESIGNATION*	*BENENNUNG*	*DENOMINACIONES*	NOTE Ⓐ	Ⓑ	Ⓒ
1	633174	2	DADO	NUT	ECROU	MUTTER	TUERCA			
2	640718	2	VITE	SCREW	VIS	SCHRAUBE	TORNILLO			
3	640214	2	CORPO ASSALE	AXLE CASE	CORPS D'ESSIEU	ACHSKOERPER	CUERPO PUENTE			
4	07.0709.0377	32	VITE	SCREW	VIS	SCHRAUBE	TORNILLO			
6	640720	2	BUSSOLA	BUSHING	MANCHON	BUCHSE	BUJE			
7	630846	2	ANELLO DI TENUTA	SEAL	GARNITURE	DICHTRING	GUARNICIÓN			
8	633202	2	CUSCINETTO	BEARING	PALIER	LAGERSCHALE	COJINETE			
9	633203	2	ANELLO ELASTICO	SNAP RING	ANNEAU RESSORT	SICHERUNGSRING	ANILLO ELASTICO			
10	640216	2	GUARNIZIONE O.R.	SEAL	JOINT	DICHTUNG	GUARNICIÓN			
11	639624	2	GIUNTO	JOINT	JOINT	KUPPLUNG	JUNTA			
12	639289	2	BRONZINA	BUSHING	COUSSINET EN BRONZE	BRONZEBÜCHSE	CHUMACERA			
13	07.0709.0124	2	BOCCOLA	BUSHING	DOUILLE	BÜCHSE	CASQUILLO			
14	640909	12	VITE	SCREW	VIS	SCHRAUBE	TORNILLO			
15	07.0709.0060	2	COPERCHIO	COVER	COUVERCLE	DECKEL	TAPA			
16	638548	4	TAPPO	PLUG	BOUCHON	STOPFEN	TAPÓN			
17	633176	2	INGRASSATORE	GREASE NIPPLE	GRAISSEUR	FETTBÜCHSE	ENGRASADOR			
18	07.0709.0061	2	PERNO	PIN	PIVOT	BOLZEN	PERNO			
19	640908	2	PERNO	PIN	PIVOT	BOLZEN	PERNO			
20	639630	2	ANELLO DI TENUTA	SEAL	GARNITURE	DICHTRING	GUARNICIÓN			
21	639631	2	SNODO	ARTICULATED JOINT	JOINT SPHERIQUE	KUGELGELENK	JUNTA ESFERICA			
22	07.0709.0101	1	SCATOLA	HOUSING	BOITE	GEHAENSE	CAJE			
23	07.0709.0215	2	ANELLO DI TENUTA	SEAL	GARNITURE	DICHTRING	GUARNICIÓN			
25	07.0709.0371	2	TAPPO	PLUG	BOUCHON	STOPFEN	TAPÓN			
26	07.0709.0113	4	TAPPO	PLUG	BOUCHON	STOPFEN	TAPÓN			
27	07.0709.0102	1	SCATOLA	HOUSING	BOITE	GEHAENSE	CAJE			
28	07.0709.0205	2	ANELLO DI TENUTA	SEAL	GARNITURE	DICHTRING	GUARNICIÓN			
29	639637	4	CUSCINETTO	BEARING	PALIER	LAGERSCHALE	COJINETE			
30	07.0709.0117	16	COLONNETTA	WHEEL STUD	GOUJON DE ROUE	RADBOLZEN	COLUMNA			
31	07.0709.0064	2	MOZZO	HUB	MOYEU	NABE	CUBO			
32	632383	2	GUARNIZIONE O.R.	SEAL	JOINT	DICHTUNG	GUARNICIÓN			
33	639639	2	CORONA DENTATA	RING GEAR	COURONNE DENTEE	ZAHNKRANZ	ENGRANE DENTADO			
34	639640	2	SUPPORTO	SUPPORT	SUPPORT	LAGER	SOPORTE			
35	639641	8	ANELLO ELASTICO	SNAP RING	ANNEAU RESSORT	SICHERUNGSRING	ANILLO ELASTICO			
36	639642	8	SATELLITE	SATELLITE	PLANETAIRE	PLANETENRAD	SATÉLITE			
37	639643	8	CUSCINETTO	BEARING	PALIER	LAGERSCHALE	COJINETE			

silverhorn.co.uk

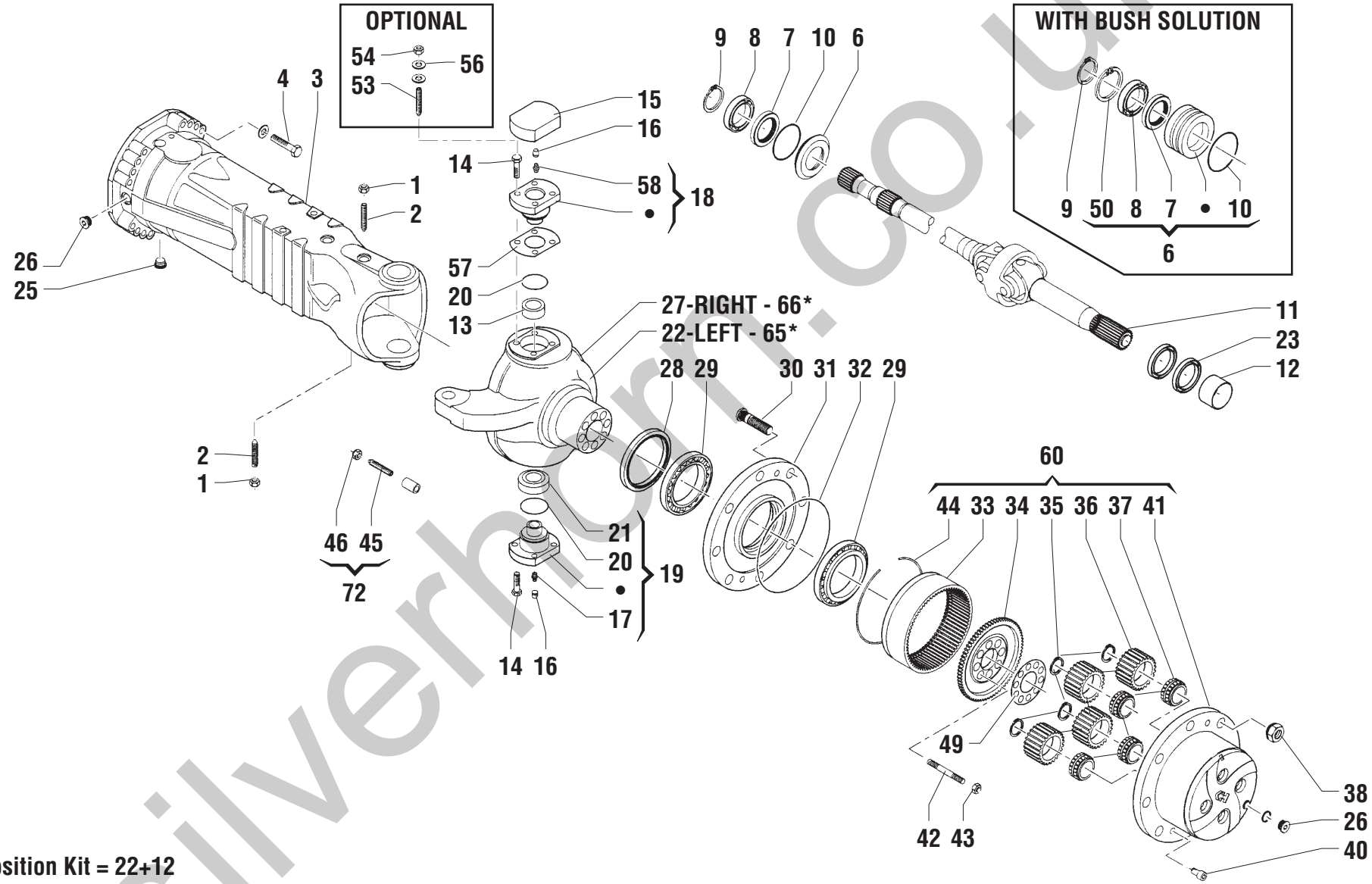

*65: Position Kit = 22+12
*66: Position Kit = 27+12

silverhorn.co.uk

POS.	CODICE	Q.tà	DENOMINAZIONE	*DESCRIPTION*	*DESIGNATION*	*BENENNUNG*	*DENOMINACIONES*	NOTE Ⓐ	Ⓑ	Ⓒ
38	07.0709.0118	16	DADO	NUT	ECROU	MUTTER	TUERCA			
40	07.0709.0065	4	VITE	SCREW	VIS	SCHRAUBE	TORNILLO			
41	07.0709.0103	2	SUPPORTO	SUPPORT	SUPPORT	LAGER	SOPORTE			
42	639645	16	PRIGIONIERO	STUD	PRISONNIER	GEWINDESTIFT	PRISIONERO			
43	637567	16	DADO	NUT	ECROU	MUTTER	TUERCA			
44	639646	2	ANELLO ELASTICO	SNAP RING	ANNEAU RESSORT	SICHERUNGSRING	ANILLO ELASTICO			
45	07.0709.0104	4	VITE	SCREW	VIS	SCHRAUBE	TORNILLO			
46	634546	4	DADO	NUT	ECROU	MUTTER	TUERCA			
49	639647	2	LAMIERA	SHEET	TOLE	BLECH	CHAPA			
50	07.0709.0441	2	ANELLO ELASTICO	SNAP RING	ANNEAU RESSORT	SICHERUNGSRING	ANILLO ELASTICO			
53	07.0709.0119	8	PRIGIONIERO	STUD	PRISONNIER	GEWINDESTIFT	PRISIONERO			
54	07.0709.0070	8	DADO	NUT	ECROU	MUTTER	TUERCA			
56	07.0709.0071	8	RONDELLA	WASHER	RONDELLE	SCHEIBE	ARANDELA			
57	640728	2	SPESSORE	SPACER	EPAISSEUR	DICKE	ESPESOR			
57	640729	1	SPESSORE	SPACER	EPAISSEUR	DICKE	ESPESOR			
57	640730	1	SPESSORE	SPACER	EPAISSEUR	DICKE	ESPESOR			
58	07.0709.0072	2	INGRASSATORE	GREASE NIPPLE	GRAISSEUR	FETTBÜCHSE	ENGRASADOR			
60	07.0709.0073	2	SUPPORTO	SUPPORT	SUPPORT	LAGER	SOPORTE			
65	07.0709.0219	1	SCATOLA	HOUSING	BOITE	GEHAENSE	CAJE			
66	07.0709.0121	1	SCATOLA	HOUSING	BOITE	GEHAENSE	CAJE			
72	07.0709.0365	4	VITE	SCREW	VIS	SCHRAUBE	TORNILLO			

silverhorn.co.uk

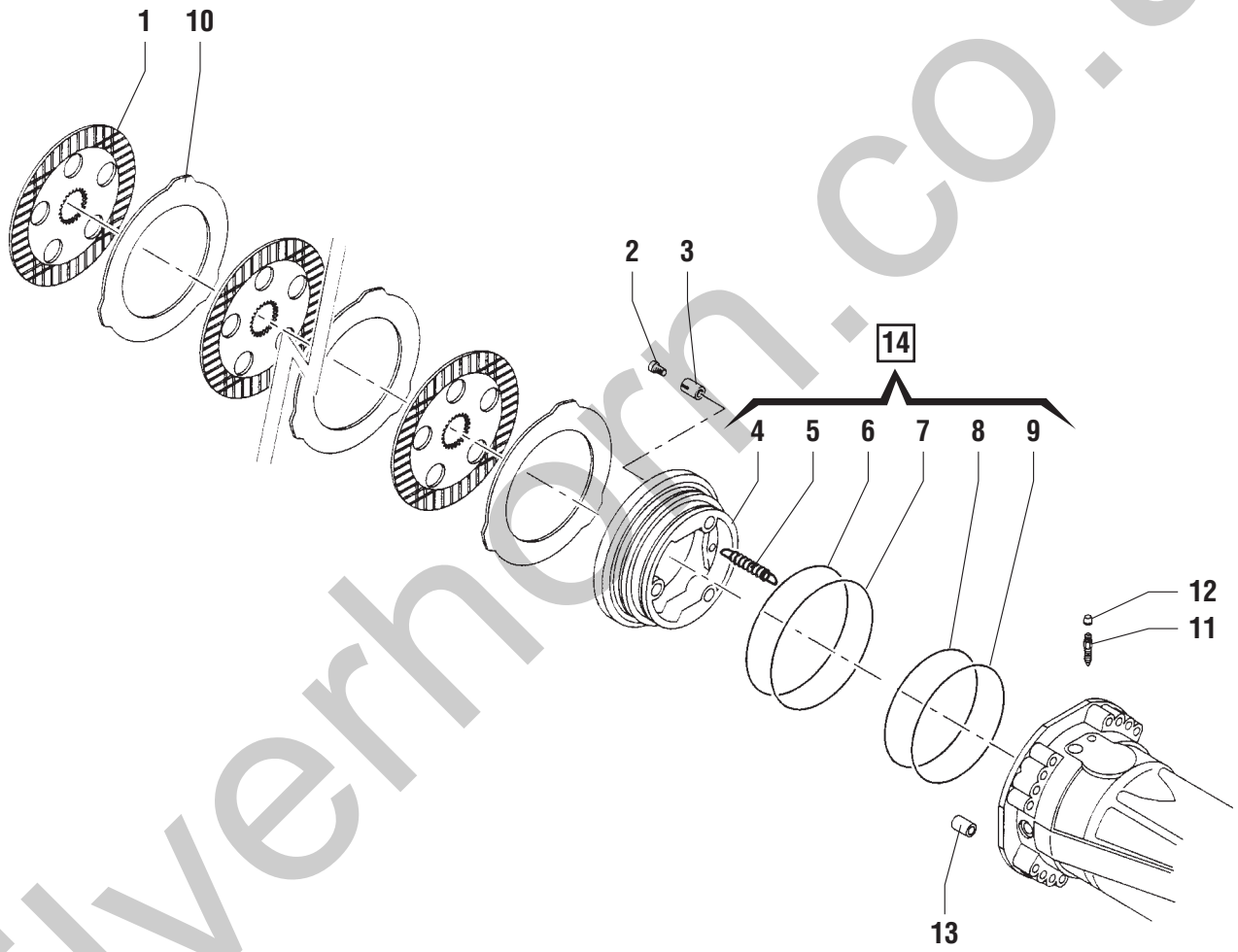

silverhorn.co.uk

POS.	CODICE	Q.tà	DENOMINAZIONE	*DESCRIPTION*	*DESIGNATION*	*BENENNUNG*	*DENOMINACIONES*	NOTE Ⓐ	Ⓑ	Ⓒ
1	639674	6	DISCO FRENO	BRAKE DISC	DISQUE DE FREIN	BREMSSCHEIBE	DISCO FRENO			
2	639675	6	VITE	SCREW	VIS	SCHRAUBE	TORNILLO			
3	07.0709.0106	6	MOLLA	SPRING	RESSORT	FEDER	RESORTE			
4	07.0709.0424	2	PISTONE	PISTON	PISTON	KOLBEN	PISTON			
5	639676	6	MOLLA	SPRING	RESSORT	FEDER	RESORTE			
6	639679	2	ANELLO ANTIESTRUSIONE	BACK-UP RING	BAGUE ANTIEXTRUSION	ANTIEXTRUSIONSRING	ANILLO			
7	639695	2	GUARNIZIONE O.R.	SEAL	JOINT	DICHTUNG	GUARNICIÓN			
8	639681	2	ANELLO ANTIESTRUSIONE	BACK-UP RING	BAGUE ANTIEXTRUSION	ANTIEXTRUSIONSRING	ANILLO			
9	639682	2	GUARNIZIONE O.R.	SEAL	JOINT	DICHTUNG	GUARNICIÓN			
10	639683	8	DISCO FRENO	BRAKE DISC	DISQUE DE FREIN	BREMSSCHEIBE	DISCO FRENO			
11	630328	2	VITE	SCREW	VIS	SCHRAUBE	TORNILLO			
12	638548	2	TAPPO	PLUG	BOUCHON	STOPFEN	TAPÓN			
13	633069	2	SPINA	DOWEL	BROCHE	STIFT	PERNO			
14	07.0709.0074	2	PISTONE	PISTON	PISTON	KOLBEN	PISTON			

silverhorn.co.uk

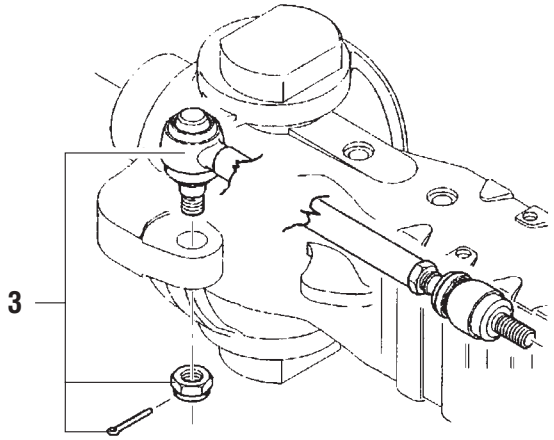

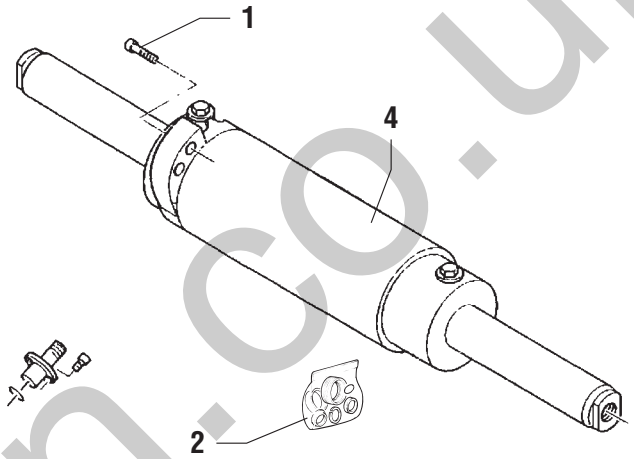

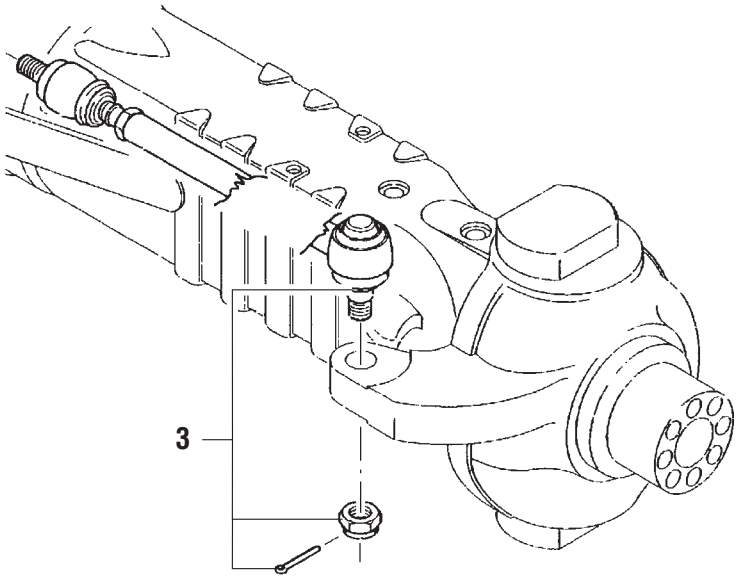

silverhorn.co.uk

POS.	CODICE	Q.tà	DENOMINAZIONE	*DESCRIPTION*	*DESIGNATION*	*BENENNUNG*	*DENOMINACIONES*	NOTE Ⓐ	Ⓑ	Ⓒ
1	639671	4	VITE	SCREW	VIS	SCHRAUBE	TORNILLO			
2	640270	2	KIT GUARNIZIONI	JOINT KIT	KIT DE JOINT	DICHTUNG-KIT	KIT JUNTAS			
3	07.0709.0075	2	ASTA ASSIALE	ARTICULATED TIE ROD	TIGE AXIALE ARTICULEE	GELENKTESPURSTANGE	BARRA AXIAL ARTICULADA			
4	07.0709.0001	1	CILINDRO	CYLINDER	CYLINDER	ZYLINDER	CILINDRO			

silverhorn.co.uk

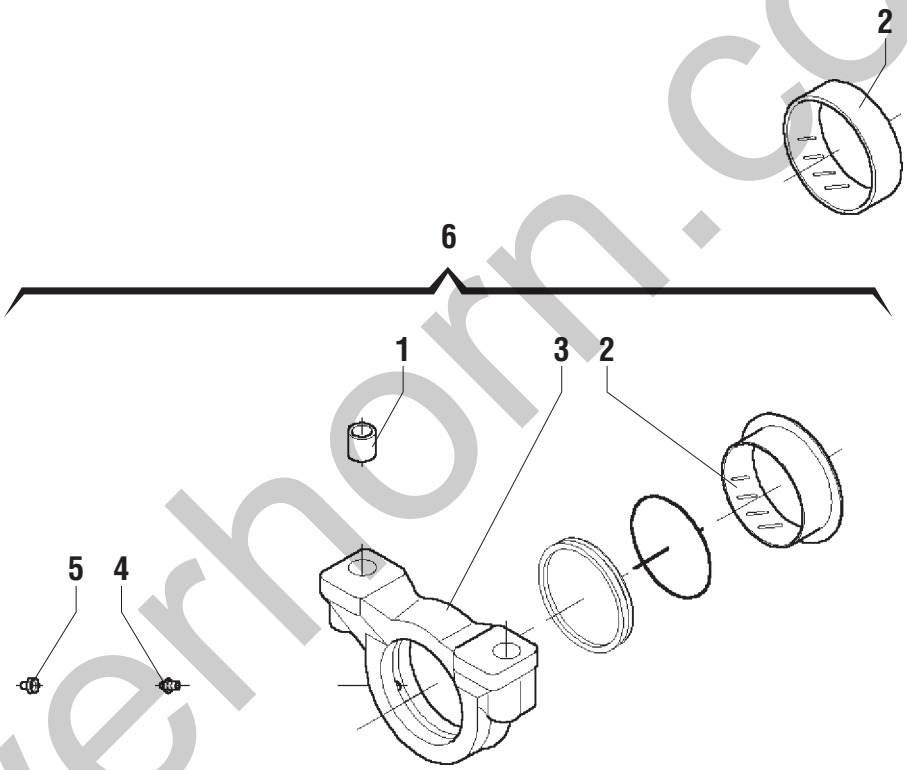

silverhorn.co.uk

POS.	CODICE	Q.tà	DENOMINAZIONE	*DESCRIPTION*	*DESIGNATION*	*BENENNUNG*	*DENOMINACIONES*	NOTE Ⓐ	Ⓑ	Ⓒ
1	07.0709.0218	4	BUSSOLA	BUSHIN	BAGUE	BUCHSE	CASQUILLO			
2	637850	2	BRONZINA	BUSHING	COUSSINET	BRONZELAGER	BUJE			
3	07.0709.0386	2	SUPPORTO	SUPPORT	SUPPORT	LAGER	SOPORTE			
4	633176	2	INGRASSATORE	GREASE NIPPLE	GRAISSEUR	FETTBÜCHSE	ENGRASADOR			
5	638548	2	TAPPO	PLUG	BOUCHON	STOPFEN	TAPÓN			
6	09.4632.0002	2	SUPPORTO	SUPPORT	SUPPORT	LAGER	SOPORTE			

silverhorn.co.uk

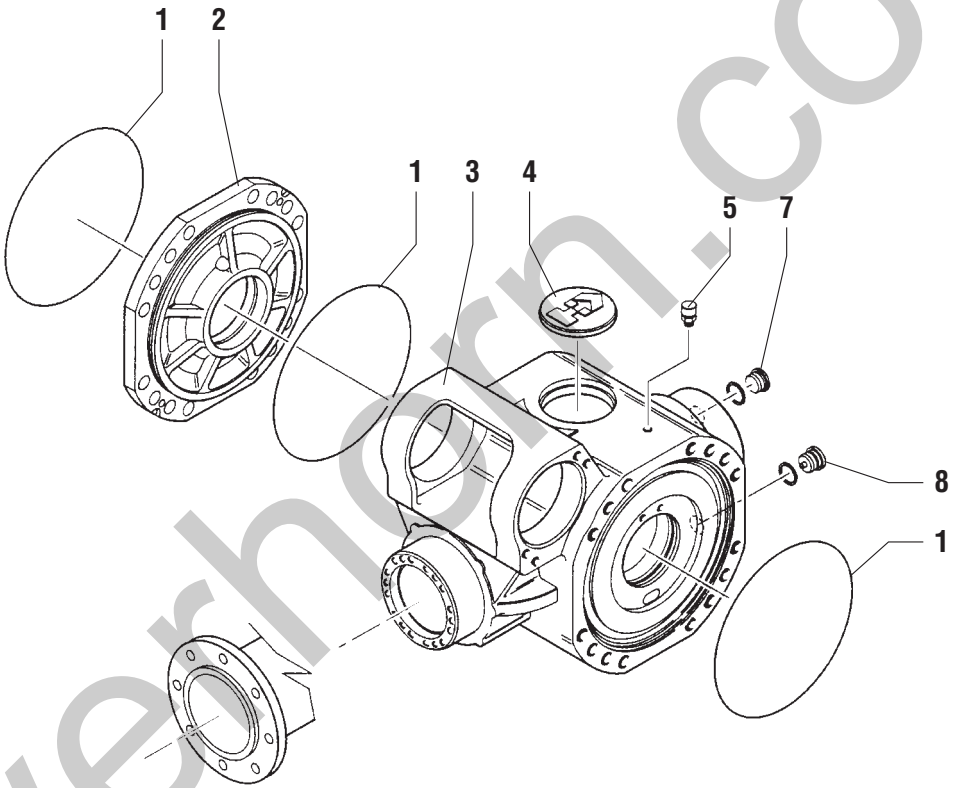

silverhorn.co.uk

POS.	CODICE	Q.tà	DENOMINAZIONE	*DESCRIPTION*	*DESIGNATION*	*BENENNUNG*	*DENOMINACIONES*	NOTE Ⓐ	Ⓑ	Ⓒ
1	632383	3	GUARNIZIONE O.R.	SEAL	JOINT	DICHTUNG	GUARNICIÓN			
2	639668	1	COPERCHIO	COVER	COUVERCLE	DECKEL	TAPA			
3	640715	1	SCATOLA	HOUSING	BOITE	GEHAEUSE	CAJA			
4	07.0709.0055	1	COPERCHIO	COVER	COUVERCLE	DECKEL	TAPA			
5	639670	1	TAPPO	PLUG	BOUCHON	STOPFEN	TAPÓN			
7	07.0709.0113	1	TAPPO	PLUG	BOUCHON	STOPFEN	TAPÓN			
8	07.0709.0371	1	TAPPO	PLUG	BOUCHON	STOPFEN	TAPÓN			

silverhorn.co.uk

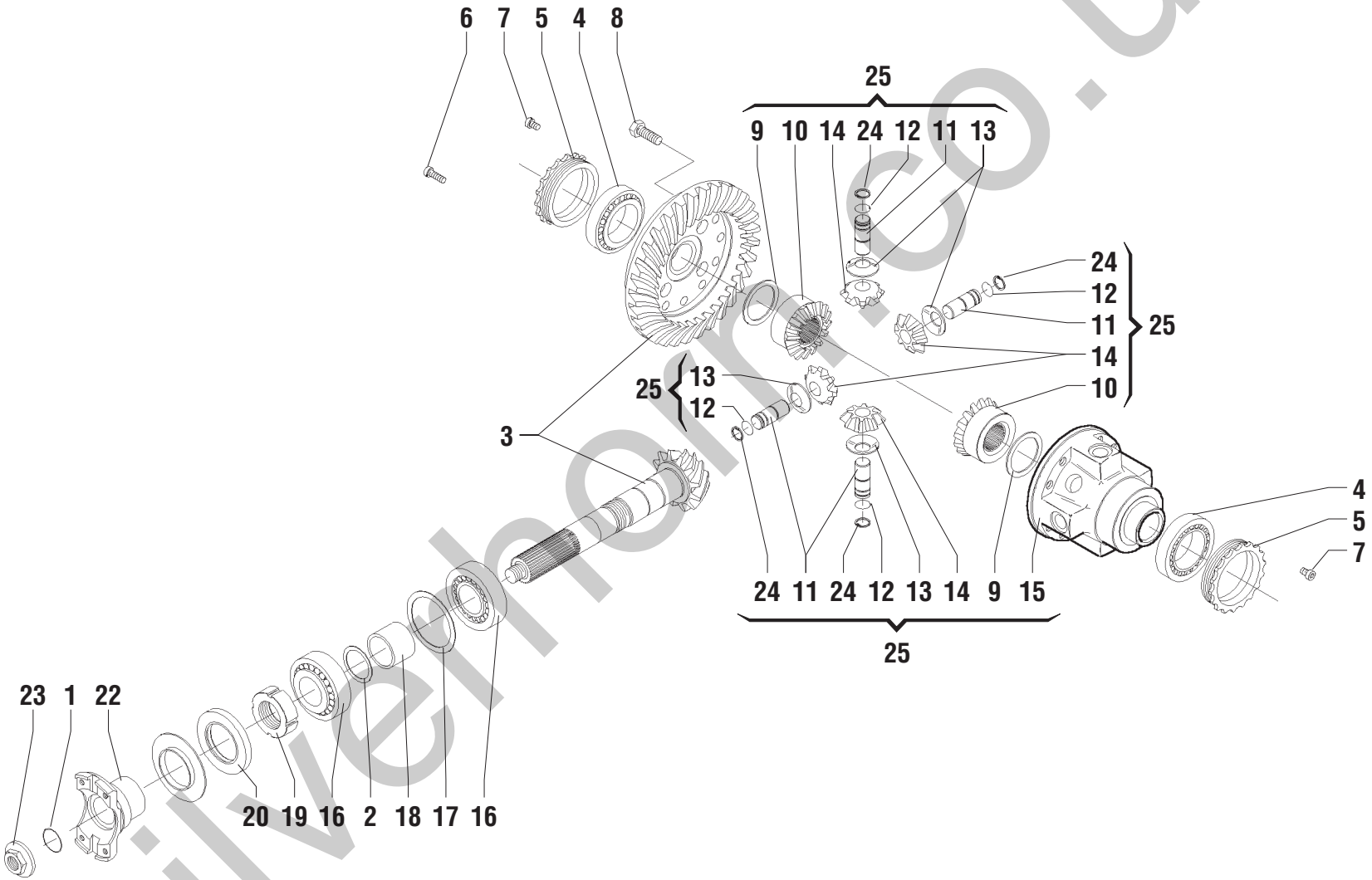

silverhorn.co.uk

POS.	CODICE	Q.tà	DENOMINAZIONE	*DESCRIPTION*	*DESIGNATION*	*BENENNUNG*	*DENOMINACIONES*	NOTE Ⓐ	Ⓑ	Ⓒ
1	639652	1	GUARNIZIONE O.R.	SEAL	JOINT	DICHTUNG	GUARNICIÓN			
2	639300	1	SPESSORE	SPACER	EPAISSEUR	DICKE	ESPESOR			
2	639301	1	SPESSORE	SPACER	EPAISSEUR	DICKE	ESPESOR			
2	639302	1	SPESSORE	SPACER	EPAISSEUR	DICKE	ESPESOR			
2	639303	1	SPESSORE	SPACER	EPAISSEUR	DICKE	ESPESOR			
3	07.0709.0372	1	COPPIA CONICA	BEVEL GEAR SET	COUPLE CONIQUE	KEGEL- UND TELLERRADPAAR	ENGRANAJE CÓNICAS			
4	633099	2	CUSCINETTO	BEARING	PALIER	LAGERSCHALE	COJINETE			
5	639664	2	GHIERA	RING NUT	EMBOUT	NUTMUTTER	ABRAZADERA			
6	639650	4	VITE	SCREW	VIS	SCHRAUBE	TORNILLO			
7	639657	2	VITE	SCREW	VIS	SCHRAUBE	TORNILLO			
8	07.0709.0057	12	VITE	SCREW	VIS	SCHRAUBE	TORNILLO			
9	639684	2	RONDELLA	WASHER	RONDELLE	SCHEIBE	ARANDELA			
10	639685	2	PLANETARIO	SATELLITE	SATELLITE	SATELLIT	SATÉLITE			
11	639660	4	PERNO	PIN	PIVOT	BOLZEN	PERNO			
12	639661	4	ANELLO ELASTICO	SNAP RING	ANNEAU RESSORT	SICHERUNGSRING	ANILLO ELASTICO			
13	639662	4	RONDELLA	WASHER	RONDELLE	SCHEIBE	ARANDELA			
14	639659	4	SATELLITE	SATELLITE	PLANETAIRE	PLANETENRAD	SATÉLITE			
15	639686	1	SCATOLA DIFFERENZIALE	DIFFERENTIAL CASE	CARTER DE DIFFERENTIEL	AUSGLEICHSGEHÄUSE	ALOJAMIENTO DEL DIFERENCIAL			
16	626544	2	CUSCINETTO	BEARING	PALIER	LAGERSCHALE	COJINETE			
17	634499	1	SPESSORE	SPACER	EPAISSEUR	DICKE	ESPESOR			
17	634501	1	SPESSORE	SPACER	EPAISSEUR	DICKE	ESPESOR			
17	639297	1	SPESSORE	SPACER	EPAISSEUR	DICKE	ESPESOR			
17	639298	1	SPESSORE	SPACER	EPAISSEUR	DICKE	ESPESOR			
18	639653	1	DISTANZIALE	SPACER	ENTRETOISE	ABSTANDSTÜCK	SEPARADOR			
19	630693	1	GHIERA	RING NUT	EMBOUT	NUTMUTTER	ABRAZADERA			
20	633098	1	ANELLO DI TENUTA	SEAL	GARNITURE	DICHTRING	GUARNICIÓN			
22	07.0709.0426	1	FLANGIA	FLANGE	BRIDE	FLANSCH	BRIDA			
23	639802	1	DADO	NUT	ECROU	MUTTER	TUERCA			
24	639651	4	ANELLO ELASTICO	SNAP RING	ANNEAU RESSORT	SICHERUNGSRING	ANILLO ELASTICO			
25	640717	1	DIFFERENZIALE	DIFFERENTIAL	DIFFERENTIEL	DIFFERENTIAL	DIFERENCIAL			

silverhorn.co.uk

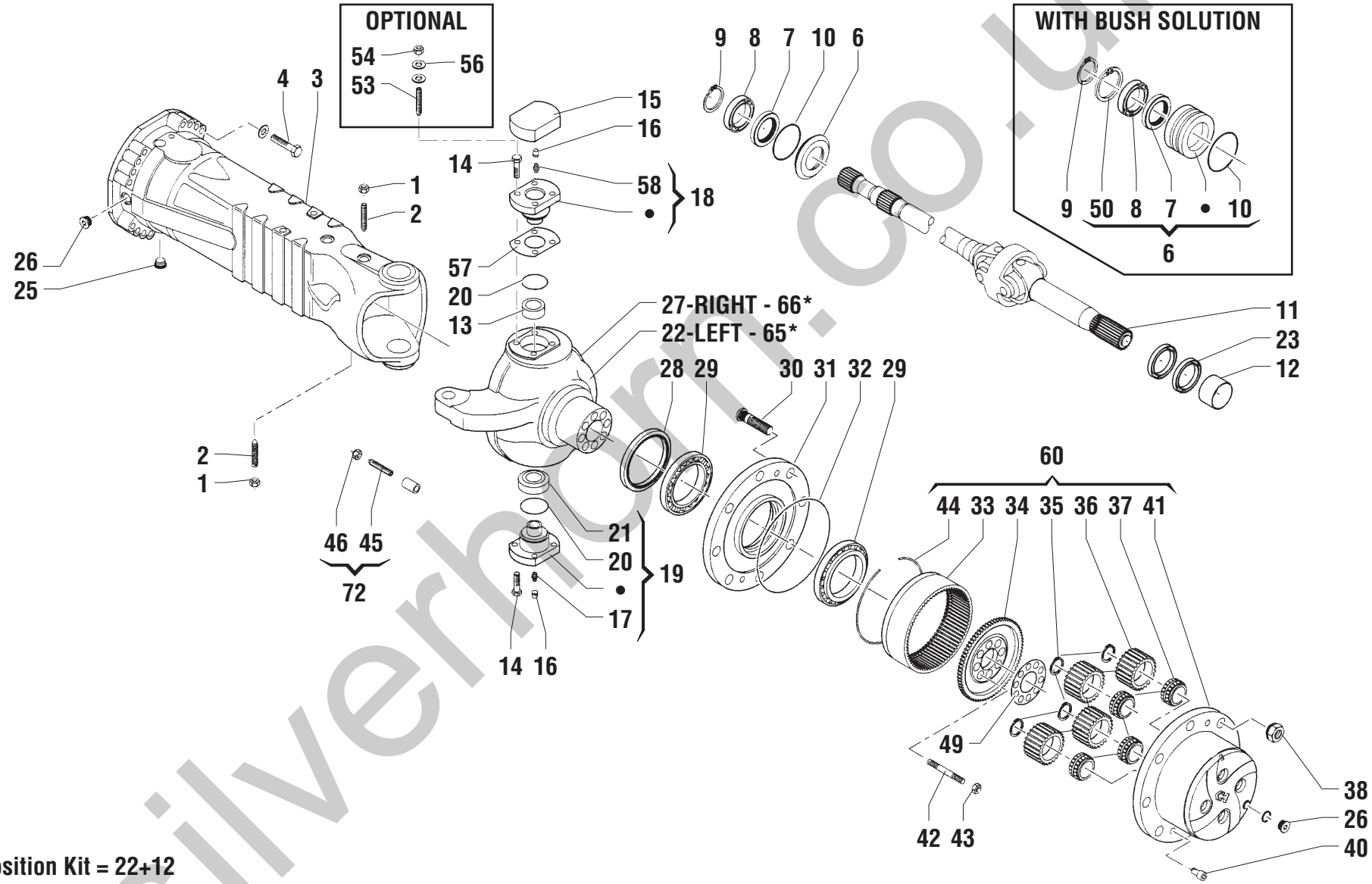

*65: Position Kit = 22+12
*66: Position Kit = 27+12

silverhorn.co.uk

POS.	CODICE	Q.tà	DENOMINAZIONE	*DESCRIPTION*	*DESIGNATION*	*BENENNUNG*	*DENOMINACIONES*	NOTE Ⓐ	Ⓑ	Ⓒ
1	633174	2	DADO	NUT	ECROU	MUTTER	TUERCA			
2	640718	2	VITE	SCREW	VIS	SCHRAUBE	TORNILLO			
3	640719	2	BRACCIO	ARM	BRAS	ARM	BRAZO			
4	07.0709.0377	32	VITE	SCREW	VIS	SCHRAUBE	TORNILLO			
6	640720	2	BUSSOLA	BUSHIN	BAGUE	BUCHSE	CASQUILLO			
7	630846	2	ANELLO DI TENUTA	SEAL	GARNITURE	DICHTRING	GUARNICIÓN			
8	633202	2	CUSCINETTO	BEARING	PALIER	LAGERSCHALE	COJINETE			
9	633203	2	ANELLO ELASTICO	SNAP RING	ANNEAU RESSORT	SICHERUNGSRING	ANILLO ELASTICO			
10	640216	2	GUARNIZIONE O.R.	SEAL	JOINT	DICHTUNG	GUARNICIÓN			
11	639624	2	GIUNTO	JOINT	JOINT	KUPPLUNG	JUNTA			
12	639289	2	BRONZINA	BUSHING	COUSSINET	BRONZELAGER	BUJE			
13	07.0709.0124	2	BOCCOLA	BUSHING	DOUILLE	BÜCHSE	CASQUILLO			
14	640909	16	VITE	SCREW	VIS	SCHRAUBE	TORNILLO			
15	07.0709.0060	2	COPERCHIO	COVER	COUVERCLE	DECKEL	TAPA			
16	638548	4	TAPPO	PLUG	BOUCHON	STOPFEN	TAPÓN			
17	633176	2	INGRASSATORE	GREASE NIPPLE	GRAISSEUR	FETTBÜCHSE	ENGRASADOR			
18	07.0709.0061	2	PERNO	PIN	PIVOT	BOLZEN	PERN			
19	640908	2	PERNO	PIN	PIVOT	BOLZEN	PERNO			
20	639630	2	ANELLO DI TENUTA	SEAL	GARNITURE	DICHTRING	GUARNICIÓN			
21	639631	2	SNODO	ARTICULATION	ARTICULATION	GELENK	ARTICULACION			
22	07.0709.0101	1	SCATOLA	HOUSING	BOITE	GEHAEUSE	CAJA			
23	07.0709.0215	2	ANELLO DI TENUTA	SEAL	GARNITURE	DICHTRING	GUARNICIÓN			
25	07.0709.0371	2	TAPPO	PLUG	BOUCHON	STOPFEN	TAPÓN			
26	07.0709.0113	4	TAPPO	PLUG	BOUCHON	STOPFEN	TAPÓN			
27	07.0709.0102	1	SCATOLA	HOUSING	BOITE	GEHAEUSE	CAJA			
28	07.0709.0205	2	ANELLO DI TENUTA	SEAL	GARNITURE	DICHTRING	GUARNICIÓN			
29	639637	4	CUSCINETTO	BEARING	PALIER	LAGERSCHALE	COJINETE			
30	07.0709.0117	16	COLONNETTA	PIPE FITTING	RACCORD DE TUYAU	ROHRVERBINDUNG	CONEXIÓN			
31	07.0709.0064	2	MOZZO	HUB	MOYEU	NABE	CUBO			
32	632383	2	GUARNIZIONE O.R.	SEAL	JOINT	DICHTUNG	GUARNICIÓN			
33	639639	2	CORONA DENTATA	RING GEAR	COURONNE DENTEE	ZAHNKRANZ	ENGRANE DENTADO			
34	639640	2	SUPPORTO	SUPPORT	SUPPORT	LAGER	SOPORTE			
35	639641	8	ANELLO ELASTICO	SNAP RING	ANNEAU RESSORT	SICHERUNGSRING	ANILLO ELASTICO			
36	639642	8	SATELLITE	DIFFERENTIAL PINION	SATELLITE	AUSGLEICHSKEGELRAD	SATÉLITE			
37	639643	8	CUSCINETTO	BEARING	PALIER	LAGERSCHALE	COJINETE			

silverhorn.co.uk

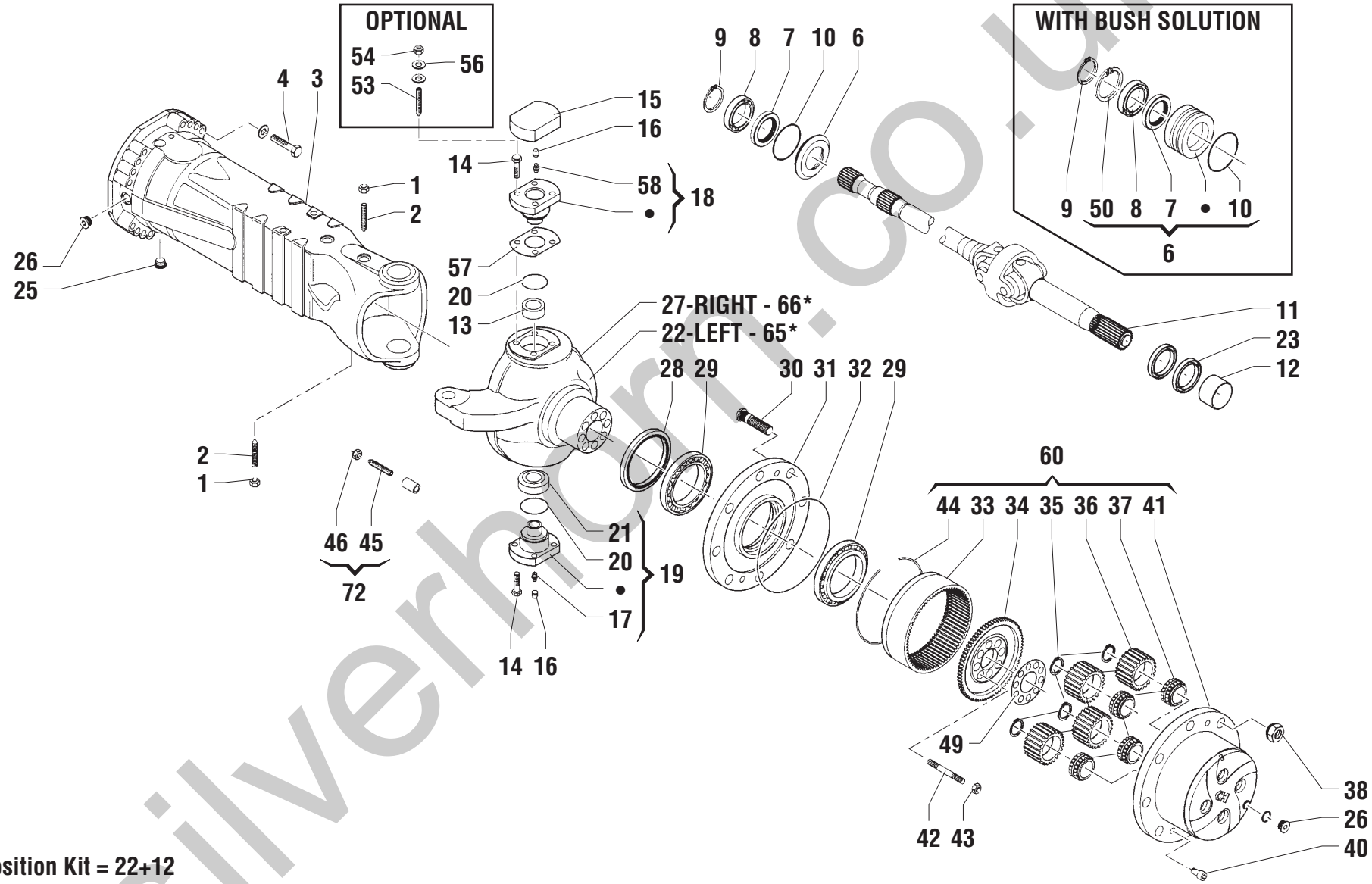

*65: Position Kit = 22+12
*66: Position Kit = 27+12

silverhorn.co.uk

POS.	CODICE	Q.tà	DENOMINAZIONE	*DESCRIPTION*	*DESIGNATION*	*BENENNUNG*	*DENOMINACIONES*	NOTE Ⓐ	Ⓑ	Ⓒ
38	07.0709.0118	16	DADO	NUT	ECROU	MUTTER	TUERCA			
40	07.0709.0065	4	VITE	SCREW	VIS	SCHRAUBE	TORNILLO			
41	07.0709.0103	2	SUPPORTO	SUPPORT	SUPPORT	LAGER	SOPORTE			
42	639645	16	PRIGIONIERO	STUD	PRISONNIER	GEWINDESTIFT	PRISIONERO			
43	637567	16	DADO	NUT	ECROU	MUTTER	TUERCA			
44	639646	2	ANELLO ELASTICO	SNAP RING	ANNEAU RESSORT	SICHERUNGSRING	ANILLO ELASTICO			
45	07.0709.0104	4	VITE	SCREW	VIS	SCHRAUBE	TORNILLO			
46	634546	4	DADO	NUT	ECROU	MUTTER	TUERCA			
49	639647	2	LAMIERA	SHEET	TOLE	BLECH	CHAPA			
50	07.0709.0441	2	ANELLO ELASTICO	SNAP RING	ANNEAU RESSORT	SICHERUNGSRING	ANILLO ELASTICO			
53	07.0709.0119	8	PRIGIONIERO	STUD	PRISONNIER	GEWINDESTIFT	PRISIONERO			
54	07.0709.0070	8	DADO	NUT	ECROU	MUTTER	TUERCA			
56	07.0709.0071	8	RONDELLA	WASHER	RONDELLE	SCHEIBE	ARANDELA			
57	640728	1	SPESSORE	THICKNESS	EPAISSEUR	ZWISCHENLAGE	ESPESOR			
57	640729	1	SPESSORE	THICKNESS	EPAISSEUR	ZWISCHENLAGE	ESPESOR			
57	640730	1	SPESSORE	THICKNESS	EPAISSEUR	ZWISCHENLAGE	ESPESOR			
58	07.0709.0072	2	INGRASSATORE	GREASE NIPPLE	GRAISSEUR	FETTBÜCHSE	ENGRASADOR			
60	07.0709.0105	2	SUPPORTO	SUPPORT	SUPPORT	LAGER	SOPORTE			
65	07.0709.0219	1	SCATOLA	HOUSING	BOITE	GEHAEUSE	CAJA			
66	07.0709.0121	1	SCATOLA	HOUSING	BOITE	GEHAEUSE	CAJA			
72	07.0709.0365	4	VITE	SCREW	VIS	SCHRAUBE	TORNILLO			

silverhorn.co.uk

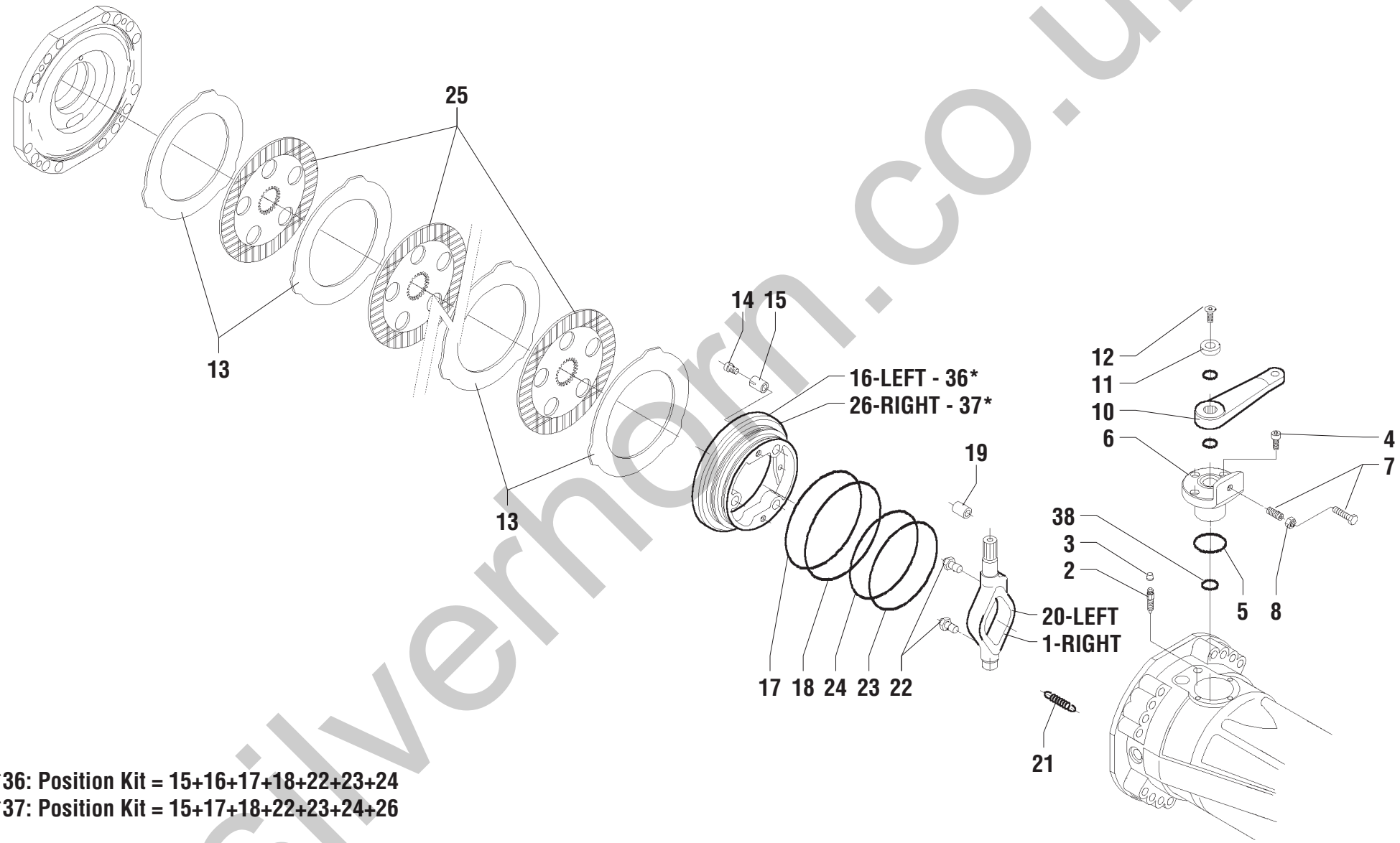

*36: Position Kit = 15+16+17+18+22+23+24
*37: Position Kit = 15+17+18+22+23+24+26

silverhorn.co.uk

POS.	CODICE	Q.tà	DENOMINAZIONE	*DESCRIPTION*	*DESIGNATION*	*BENENNUNG*	*DENOMINACIONES*	NOTE Ⓐ	Ⓑ	Ⓒ
1	639689	1	LEVA	LEVER	LEVIER	HEBEL	PALANCA			
2	630328	2	VITE	SCREW	VIS	SCHRAUBE	TORNILLO			
3	638548	2	TAPPO	PLUG	BOUCHON	STOPFEN	TAPÓN			
4	901777	6	VITE	SCREW	VIS	SCHRAUBE	TORNILLO			
5	637574	2	GUARNIZIONE O.R.	SEAL	JOINT	DICHTUNG	GUARNICIÓN			
6	07.0709.0122	2	BUSSOLA	BUSHIN	BAGUE	BUCHSE	CASQUILLO			
7	639691	2	GRANO	SECURITY DOWEL	GRAIN	STIFT	PERNO DE TOPE			
8	636440	2	DADO	NUT	ECROU	MUTTER	TUERCA			
10	639692	2	LEVA	LEVER	LEVIER	HEBEL	PALANCA			
11	630280	2	DISTANZIALE	SPACER	ENTRETOISE	ABSTANDSTUECK	SEPARADOR			
12	637511	2	VITE	SCREW	VIS	SCHRAUBE	TORNILLO			
13	639683	10	DISCO FRENO	BRAKE DISC	DISQUE DE FREIN	BREMSSCHEIBE	DISCO FRENO			
14	639693	6	VITE	SCREW	VIS	SCHRAUBE	TORNILLO			
15	07.0709.0106	3	MOLLA	SPRING	RESSORT	FEDER	RESORTE			
16	640731	1	PISTONE	PISTON	PISTON	KOLBEN	PISTON			
17	639679	1	ANELLO ANTIESTRUSIONE	BACK-UP RING	BAGUE ANTIEXTRUSION	ANTIEXTRUSIONSRING	ANILLO			
18	639695	1	GUARNIZIONE O.R.	SEAL	JOINT	DICHTUNG	GUARNICIÓN			
19	633069	2	SPINA	DOWEL	BROCHE	STIFT	PERNO			
20	639696	1	LEVA	LEVER	LEVIER	HEBEL	PALANCA			
21	639676	6	MOLLA	SPRING	RESSORT	FEDER	RESORTE			
22	637621	2	PUNTALINO	THREADED ELEMENT	EMBOUT FILETE	GEWINDEELEMENT	INSERTO FILETEADO			
23	639681	1	ANELLO ANTIESTRUSIONE	BACK-UP RING	BAGUE ANTIEXTRUSION	ANTIEXTRUSIONSRING	ANILLO			
24	639682	1	GUARNIZIONE O.R.	SEAL	JOINT	DICHTUNG	GUARNICIÓN			
25	639674	8	DISCO FRENO	BRAKE DISC	DISQUE DE FREIN	BREMSSCHEIBE	DISCO FRENO			
26	640732	1	PISTONE	PISTON	PISTON	KOLBEN	PISTON			
36	07.0709.0081	1	PISTONE	PISTON	PISTON	KOLBEN	PISTON			
37	07.0709.0082	1	PISTONE	PISTON	PISTON	KOLBEN	PISTON			
38	07.0709.0123	2	GUARNIZIONE O.R.	SEAL	JOINT	DICHTUNG	GUARNICIÓN			

silverhorn.co.uk

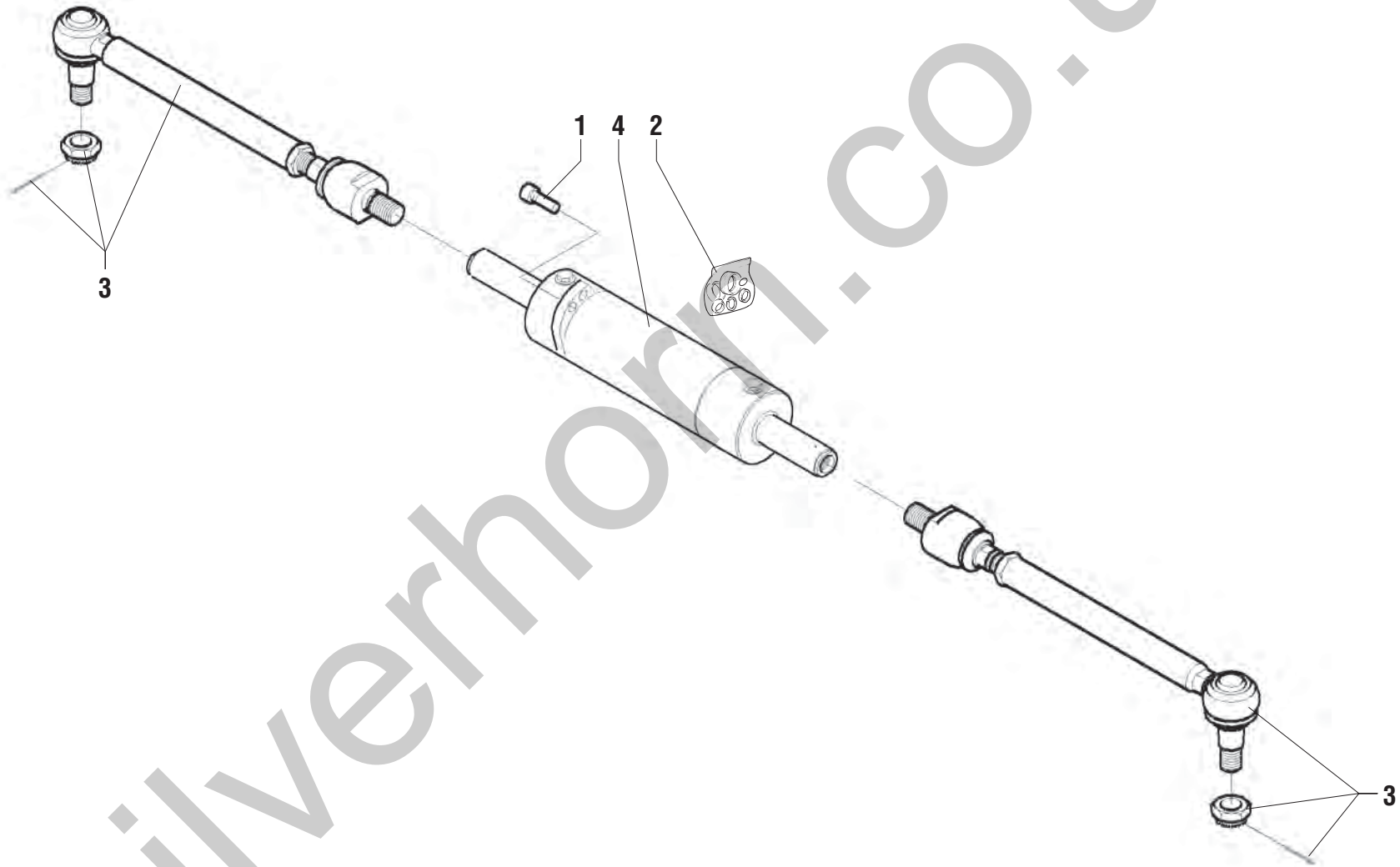

silverhorn.co.uk

POS.	CODICE	Q.tà	DENOMINAZIONE	*DESCRIPTION*	*DESIGNATION*	*BENENNUNG*	*DENOMINACIONES*	NOTE Ⓐ	Ⓑ	Ⓒ
1	639671	4	VITE	SCREW	VIS	SCHRAUBE	TORNILLO			
2	640270	1	KIT GUARNIZIONI	JOINT KIT	KIT DE JOINT	DICHTUNG-KIT	KIT JUNTAS			
3	07.0709.0075	2	ASTA ASSIALE	ARTICULATED TIE ROD	TIGE AXIALE ARTICULEE	GELENKTESPURSTANGE	BARRA AXIAL ARTICULADA			
4	07.0709.0001	1	CILINDRO	CYLINDER	CYLINDER	ZYLINDER	CILINDRO			

silverhorn.co.uk

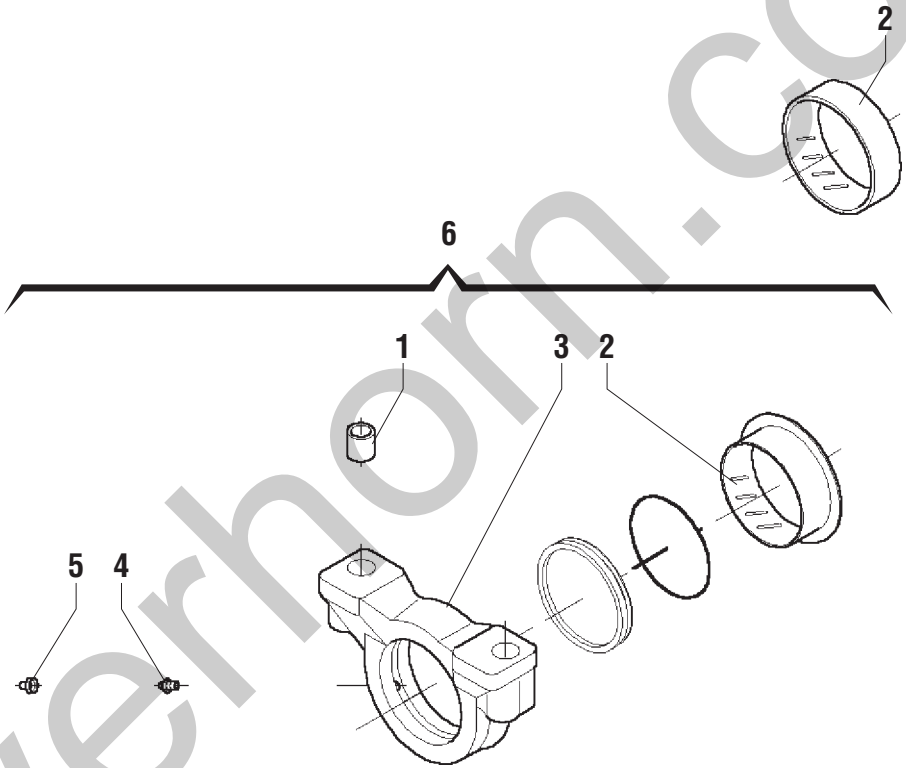

silverhorn.co.uk

POS.	CODICE	Q.tà	DENOMINAZIONE	*DESCRIPTION*	*DESIGNATION*	*BENENNUNG*	*DENOMINACIONES*	NOTE Ⓐ	Ⓑ	Ⓒ
1	07.0709.0218	4	BUSSOLA	BUSHIN	BAGUE	BUCHSE	CASQUILLO			
2	637850	2	BRONZINA	BUSHING	COUSSINET	BRONZELAGER	BUJE			
3	07.0709.0386	2	SUPPORTO	SUPPORT	SUPPORT	LAGER	SOPORTE			
4	633176	2	INGRASSATORE	GREASE NIPPLE	GRAISSEUR	FETTBÜCHSE	ENGRASADOR			
5	638548	2	TAPPO	PLUG	BOUCHON	STOPFEN	TAPÓN			
6	09.4632.0002	2	SUPPORTO	SUPPORT	SUPPORT	LAGER	SOPORTE			

silverhorn.co.uk

Pagina lasciata intenzionalmente bianca
Intentionally blank page
Page laissée blanche intentionnellement
Absichtlich leer gelassene Seite
Página intencionalmente vacía

silverhorn.co.uk

INDICE PROGRESSIVO DELLE TAVOLE RICAMBI
NUMERICAL INDEX OF ILLUSTRATIONS
INDEX PROGRESSIF DES TABLEAUX DES PIECES DE RECHANGE
NUMMERNVERZEICHNIS DER ERSATZTEIL-ÜBERSICHTEN
INDICE PROGRESIVO DE LAS TABLAS DE RECAMBIOS

TEREX LIFT

silvermorn.co.uk

53.0000.0600 - 0 **CILINDRO SOLLEVAMENTO**
LIFTING JACK
VERIN DE LEVAGE
HEBEBOCK
GATO DE IZAR

53.0100.0000 - 0 **CILINDRO SFILO**
EXTENSION CYLINDER
VERIN EXTENSION
ZYLINDER AUSSCHUB
CILINDRO EXTENSIÓN

53.0200.0000 - 0 **CILINDRO SFILO**
EXTENSION CYLINDER
VERIN EXTENSION
ZYLINDER AUSSCHUB
CILINDRO EXTENSIÓN

53.0300.0700 - 0 **CILINDRO EQUILIBRIO**
COMPENSATION CYLINDER
CYLINDRE DE COMPENSATION
AUSGLEICHZYLINDER
CILINDRO DE COMPENSACIÓN

53.0400.0000 - 0 **CILINDRO ARTICOLAZIONE FORCHE**
FORKS ARTICULATION CYLINDER
CYLINDRE ARTICULATION FOURCHES
ZYLINDER GABELGELENK
CILINDRO ARTICULACIÓN HORQUILLAS

53.0500.0000 - 0 **CILINDRO BLOCCO ATTREZZATURE**
ATTACHMENT LOCKING CYLINDER
CYLINDRE BLOCAGE EQUIPEMENT
ZYLINDER SPERRE AUSROÜSTUNGEN
CILINDRO BLOQUEO HERRAMIENTAS

53.0600.0500 - 0 **CILINDRO LIVELLAMENTO DX**
RIGHT SWAY CYLINDER
VERIN DE NIVELLEMENT DROITE
RECHTER NIVELLERINGSZYLINDER
CILINDRO NIVELACIÓN DERECHO

53.0600.0600 - 0 **CILINDRO LIVELLAMENTO SX**
LEFT SWAY CYLINDER
VERIN DE NIVELLEMENT GAUCHE
LINKER NIVELLERINGSZYLINDER
CILINDRO NIVELACIÓN IZQUIERDO

silverhorn.co.uk

53.0800.0200 - 0 **CILINDRO STABILIZZATORI ANTERIORE DESTRO / POSTERIORE SINISTRO**
FRONT RIGHT/REAR LEFT OUTRIGGER CYLINDER
CYLINDRE STABILISATEUR AVANT DROIT/ARRIERE GAUCHE
STABILITÄTSSTUZENZYLINDER VORNE RECHTS/HINTEN LINKS
CILINDRO ESTABILIZADOR ANTERIOR DERECHO/POSTERIOR IZQUIERDO

53.0800.0300 - 0 **CILINDRO STABILIZZATORI ANTERIORE SINISTRO / POSTERIORE DESTRO**
FRONT LEFT/REAR RIGHT OUTRIGGER CYLINDER
CYLINDRE STABILISATEUR AVANT GAUCHE/ARRIERE DROIT
STABILITÄTSSTUZENZYLINDER VORNE LINKS/HINTEN RECHTS
CILINDRO ESTABILIZADOR ANTERIOR IZQUIERDO/POSTERIOR DERECHO

53.1000.0100 - 0 **CILINDRO BLOCCO ROTAZIONE TORRETTA**
TURRET ROTATION LOCKING CYLINDER
CYLINDRE BLOCAGE ROTATION TOURELLE
ZYLINDER DREHSPERRE DREHKRANZ
CILINDRO BLOQUEO ROTACIÓN TORRE

602836 - 1 **GIUNTO GIREVOLE**
ROTATING JOINT
JOINT PIVOTANT
DREHKUPPWNG
JUNTA GIRATORIA

602910 - 3 **TELAIO DI BASE**
BASIC FRAME
CHASSIS DE BASE
RAHMEN
BASTIDOR

602911 - 3 **TORRETTA**
COLUMN
COLONNE
TURM
COLUMNA

602912 - 2 **GRUPPO CARTER MOTORE**
ENGINE CASING UNIT
GROUPE CARTER MOTEUR
GRUPPE MOTORGEHÄUSE
GRUPO CÁRTER MOTOR

602913 - 2 **IMPIANTO IDRAULICO - FRENO DI SERVIZIO**
HYDRAULIC SYSTEM - SERVICE BRAKE
SYSTEME HYDRAULIQUE - FREINS DE SERVICE
HYDRAULIKANLAGE - BREMSE
INSTALACIÓN HIDRÁULICA - FRENO DE SERVICIO

silverhorn.co.uk

602915 - 3 **IMPIANTO IDRAULICO - LIVELLAMENTO ASSALI**
HYDRAULIC SYSTEM - AXLE LEVELLING
SYSTEME HYDRAULIQUE - NIVELLEMENT ESSIEUX
HYDRAULIKANLAGE - ACHSENNIVELLIERUNG
INSTALACIÓN HIDRÁULICA - NIVELACIÓN EJES

602916 - 2 **IMPIANTO IDRAULICO - SFILO STABILIZZATORI**
HYDRAULIC SYSTEM - STABILIZER EXTENSIONS
SYSTEME HYDRAULIQUE - DEPLOIEMENT STABILISATEURS
HYDRAULIKANALAGE - AUSSCHUB ABSTÜTZUNGEN
INSTALACIÓN HIDRÁULICA - EXTENSIÓN ESTABILIZADORES

602917 - 2 **IMPIANTO IDRAULICO - TRASMISSIONE**
HYDRAULIC SYSTEM - TRANSMISSION
SYSTEME HYDRAULIQUE - TRANSMISSION
HYDRAULISCHES SYSTEM - TRASMISSION
SISTEMA HIDRÁULICO - TRANSMISIÓN

602918 - 2 **IMPIANTO IDRAULICO - CAMBIO**
HYDRAULIC SYSTEM - GEARBOX
SYSTEME HYDRAULIQUE - BOITE DE VITESSE
HYDRAULIKANALAGE - WECHSELGETRIEBE
INSTALACIÓN HIDRÁULICA - CAMBIO

602919 - 2 **IMPIANTO IDROGUIDA**
POWER STEERING SYSTEM
SYSTEME DIRECTION ASSISTEE
HYDRAULIKSTEUERUNGSYSTEM
SISTEMA DIRECCION HIDRAULICA

602920 - 3 **IMPIANTO IDRAULICO - ROTAZIONE TORRETTA**
HYDRAULIC SYSTEM - TURRET ROTATION
SYSTEME HYDRAULIQUE - ROTATION TOURELLE
HYDRAULISCHES SYSTEM - DREHUNG DREHKOPF
SISTEMA HIDRÁULICO - ROTACION TORRE

602921 - 2 **IMPIANTO IDRAULICO - RADIATORE**
HYDRAULIC SYSTEM - OIL COOLER
SYSTEME HYDRAULIQUE - RADIATEUR
HYDRAULISCHES SYSTEM - STRAHLER
SISTEMA HIDRÁULICO - RADIADOR

602922 - 2 **IMPIANTO ASPIRAZIONE POMPE IDRAULICHE**
SUCTION SYSTEM HYDRAULIC PUMPS
SYSTEME D'ASPIRATION POMPES HYDRAULIQUES
ANSAUGSYSTEM HYDRAULISCHE PUMPEN
SISTEMA ASPIRACION BOMBAS HIDRAULICAS

silverhorn.co.uk

602923 - 2 **IMPIANTO IDRAULICO - BLOCCAGGIO ROTAZIONE TORRETTA**
HYDRAULIC SYSTEM - TURRET ROTATION LOCKING
SYSTEME HYDRAULIQUE - ARRET ROTATION TOURELLE
HYDRAULIKANLAGE - SPERRE TURMDREHUNG
INSTALACIÓN HIDRÁULICA - BLOQUEO ROTACIÓN TORRE

602926 - 3 **IMPIANTO IDRAULICO - EQUILIBRIO FORCHE**
HYDRAULIC SYSTEM - FORK BALANCING
SYSTEME HYDRAULIQUE - BALANCEMENT FOURCHES
HYDRAULIKANLAGE - GLEICHGEWICHT GABELN
INSTALACIÓN HIDRÁULICA - EQUILIBRIO HORQUILLAS

602927 - 2 **IMPIANTO IDRAULICO - SOLLEVAMENTO**
HYDRAULIC SYSTEM - LIFTING
INSTALLATION HYDRAULIQUE - LEVAGE
HYDRAULIKANLAGE - ANHEBEN
INSTALACIÓN HIDRÁULICA - LEVANTAMIENTO

602929 - 3 **MOTORE DIESEL - IMPIANTO DI SCARICO - ACCELERATORE**
DIESEL ENGINE - EXHAUST SYSTEM - ACCELERATOR
MOTEUR DIESEL - SYSTEME DECHARGE - ACCELERATEUR
DIESELMOTOR - MOTOR ABLASS - BESCHLEUNIGER
MOTOR DIESEL - SISTEMA DESCARGA - ACELERADOR

602930 - 3 **MOTORE DIESEL - IMPIANTO DI RAFFREDDAMENTO MOTORE**
DIESEL ENGINE - ENGINE COOLING SYSTEM
MOTEUR DIESEL - SYSTEME DE REFROIDDISSEMENT MOTEUR
DIESELMOTOR - KÜHLUNGSSYSTEM MOTOR
MOTOR DIESEL - INSTALACION DE ENFRIAMENTO MOTOR

602932 - 2 **TRASMISSIONE E RUOTE**
TRANSMISSION AND WHEELS
TRANSMISSION ET ROUES
ANTRIEB UND RÄDER
TRANSMISIÓN Y RUEDAS

602948 - 3 **GRUPPO ANTIRIBALTAMENTO**
OVERLOAD WARNING UNIT
GROUPE ANTICAPOTAGE
KIPPSICHERUNG
GRUPO ANTIVUELCO

602949 - 0 **RIDUTTORE**
REDUCTION GEAR
REDUCTEUR
REDUKTIONSGETRIEBE
REDUCTOR

silverhorn.co.uk

603048 - 2 **MATERIALE ELETTRICO**
ELECTRIC INSTALLATION
INSTALLATION ELECTRIQUE
ELEKTROANLAGE
INSTALACION ELECTRICA

603080 - 1 **FORCHE RIBALTABILI**
FORKS
FOUCHES
GABEL
HORQUILLAS

603082 - 1 **DISPOSITIVI DI BLOCCAGGIO PER TRASPORTO**
TRANSPORT LOCKING DEVICES
DISPOSITIFS DE BLOCAGE POUR TRANSPORT
SPERRVORRICHTUNGEN FÜR TRANSPORT
DISPOSITIVOS DE BLOQUEO PARA TRANSPORTE

603505 - 0 **SCATOLA PORTAFUSIBILI**
FUSE HOLDING BOX
BOITE PORTE FUSIBLES
SICHERUNGSGEHÄUSE
CAJA DE FUSIBLES

603610 - 0 **GRUPPO ARTICOLAZIONE**
COUPLING UNIT
GROUPE ARTICULATION
GELENKGRUPPE
GRUPO ARTICULACIÓN

603611 - 0 **IMPIANTO IDRAULICO - BLOCCAGGIO ATTREZZI**
HYDRAULIC SYSTEM - IMPLEMENT LOCKING
SYSTEME HYDRAULIQUE - BLOCAGE OUTILS
HYDRAULIKANLAGE - BLOCKIERUNG ANBAUGERÄTE
INSTALACIÓN HIDRÁULICA - BLOQUEO HERRAMIENTAS

603612 - 0 **FORCHE**
FORKS
FOUCHES
GABEL
HORQUILLAS

603613 - 2 **BRACCIO**
ARM
BRAS
ARM
BRAZO

silverhorn.co.uk

603614 - 0 **IMPIANTO IDRAULICO - SFILO BRACCIO**
HYDRAULIC SYSTEM - BOOM EXTENSION
SYSTEME HYDRAULIQUE - DEPLOIEMENT BRAS
HYDRAULIKANLAGE - AUSSCHUB AUSLEGER
INSTALACIÓN HIDRÁULICA - EXTENSIÓN BRAZO

603615 - 1 **CRUSCOTTO**
DASHBOARD
TABLEAU DE BORD
INSTRUMENTENBRETT
TABLERO DE MANDOS

603616 - 1 **CABINA - 1**
CAB
CABINE
KABINE
CABINA

603618 - 1 **RISCALDATORE CABINA**
CAB HEATER
CHAUFFAGE CABINE
KABINENHEIZUNG
CALEFACCIÓN CABINA

603619 - 0 **IMPIANTO IDRAULICO - SERVIZI**
HYDRAULIC SYSTEM - AUXILIARY CIRCUIT
SYSTEME HYDRAULIQUE - CIRCUITS AUXILIAIRES
HYDRAULIKANLAGE - HILFSMOTOREN
INSTALACIÓN HIDRÁULICA - SERVICIOS

604051 - 0 **PLANCIA STRUMENTI E SPIE**
INSTRUMENTS AND LIGHTS PANEL
TABLEAU D'INSTRUMENTS ET VOYANTS
BEDIENUNGSPULT UND KONTROLLLEUCHTEN
TABLERO DE MANDOS Y LUCES DE AVISO

604052 - 0 **IMPIANTO IDRAULICO - FRENO DI STAZIONAMENTO**
HYDRAULIC SYSTEM - PARKING BRAKE
SYSTEME HYDRAULIQUE - FREIN A MAIN
HYDRAULISCHES SYSTEM - HANDBREMSE
SISTEMA HIDRÁULICO - FRENO DE MANO

604235 - 2 **CABINA - 2**
CAB
CABINE
KABINE
CABINA

silverhorn.co.uk

604790 - 0 **ASSALE ANTERIORE - SCATOLA DIFFERENZIALE**
FRONT AXLE - DIFFERENTIAL CASE
ESSIEU AVANT - CARTER DE DIFFERENTIEL
VORDERACHSE - AUSGLEICHSGEHÄUSE
EJE DELANTERO - ALOJAMENTO DEL DIFERENCIAL

604791 - 0 **ASSALE ANTERIORE - DIFFERENZIALE**
FRONT AXLE - DIFFERENTIAL GEAR
ESSIEU AVANT - DIFFERENTIEL
VORDERACHSE - DIFFERENTIAL
EJE DELANTERO - DIFERENCIAL

604792 - 0 **ASSALE ANTERIORE - ASSALE STERZANTE**
FRONT AXLE - STEERING AXLE
ESSIEU AVANT - ESSIEU BRAQUANT
VORDERACHSE - LENKACHSE
EJE DELANTERO - EJE DE DIRECCIÓN

604793 - 0 **ASSALE ANTERIORE - FRENO**
FRONT AXLE - BRAKE
ESSIEU AVANT - FREIN
VORDERACHSE - BRENSE
EJE DELANTERO - FRENO

604794 - 0 **ASSALE ANTERIORE - CILINDRO STERZO**
FRONT AXLE - STEERING CYLINDER
ESSIEU AVANT - VERIN DIRECTION
VORDERACHSE - ZYLINDER LENKUNG
EJE DELANTERO - CILINDRO DIRECTIÓN

604795 - 0 **ASSALE POSTERIORE - SUPPORTO ARTICOLAZIONE**
REAR AXLE - SUPPORT
ESSIEU ARRIERE - SUPPORT
HINTERACHSE - LAGER
EJE TRASERO - SOPORTE

604796 - 0 **ASSALE POSTERIORE - SCATOLA DIFFERENZIALE**
REAR AXLE - DIFFERENTIAL CASE
ESSIEU ARRIERE - CARTER DE DIFFERENTIEL
HINTERACHSE - AUSGLEICHSGEHÄUSE
EJE TRASERO - ALOJAMENTO DEL DIFERENCIAL

604797 - 0 **ASSALE POSTERIORE - DIFFERENZIALE**
REAR AXLE - DIFFERENTIAL GEAR
ESSIEU ARRIERE - DIFFERENTIEL
HINTERACHSE - DIFFERENTIAL
EJE TRASERO - DIFERENCIAL

silverhorn.co.uk

604798 - 0 **ASSALE POSTERIORE - ASSALE STERZANTE**
REAR AXLE - STEERING AXLE
ESSIEU ARRIERE - ESSIEU BRAQUANT
HINTERACHSE - LENKACHSE
EJE TRASERO - EJE DE DIRECCIÓN

604799 - 0 **ASSALE POSTERIORE - FRENO**
REAR AXLE - BRAKE
ESSIEU ARRIERE - FREIN
HINTERACHSE - BRENSE
EJE TRASERO - FRENO

604800 - 0 **ASSALE POSTERIORE - CILINDRO STERZO**
REAR AXLE - STEERING CYLINDER
ESSIEU ARRIERE - VERIN DIRECTION
HINTERACHSE - ZYLINDER LENKUNG
EJE TRASERO - CILINDRO DIRECTIÓN

604801 - 0 **ASSALE POSTERIORE - SUPPORTO ARTICOLAZIONE**
REAR AXLE - SUPPORT
ESSIEU ARRIERE - SUPPORT
HINTERACHSE - LAGER
EJE TRASERO - SOPORTE

silverhorn.co.uk

silverhorn.co.uk