TEREXLIFT

Gyro 4518

CATALOGO PARTI DI RICAMBIO
SPARE PARTS CATALOGUE
CATALOQUE DE PIECES DETACHEES
ERSATZTEILKATALOG
CATALOGO DE PIEZAS DE REPUESTO

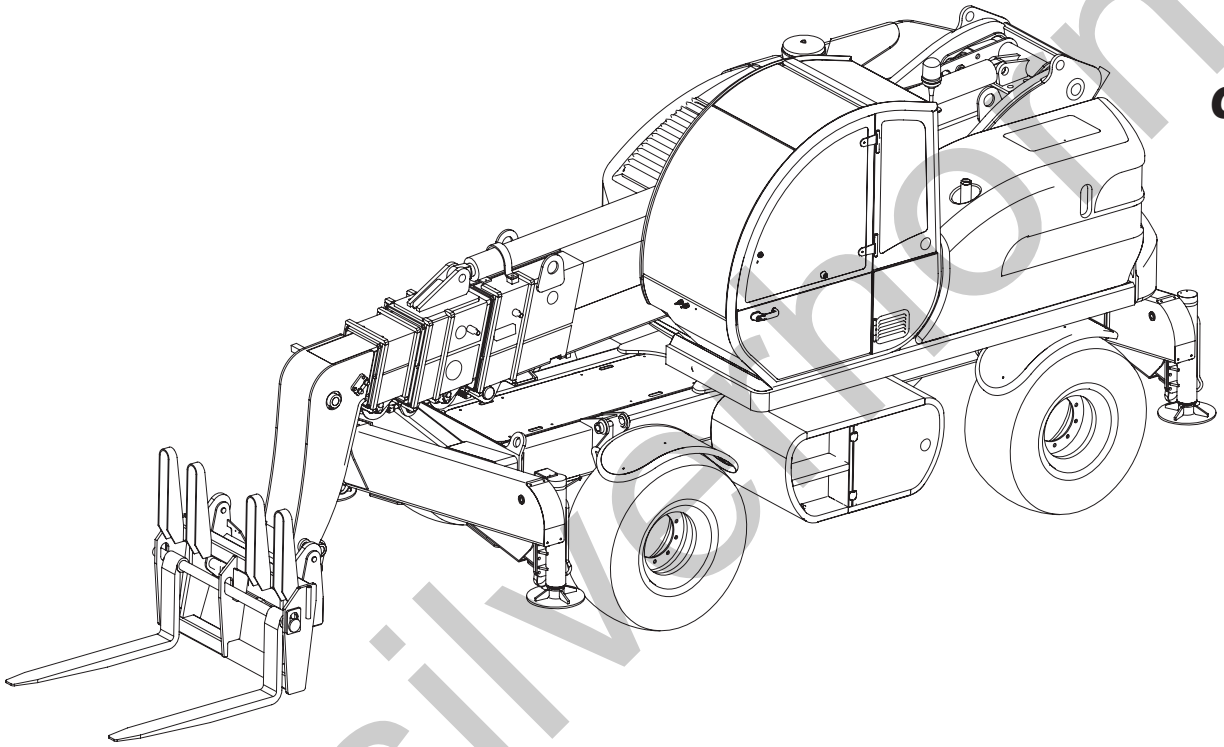

Part No	**57.0407.3000**
Rev. 3A	**03/2008**
From serial number	**12508**
To serial number	**XXXXX**

TEREXLIFT srl - 06019 UMBERTIDE - ITALY - Tel. +39 075 941811 - Telefax +39 075 9415382

silverthorn.co.uk

TEREXLIFT S.r.l.
ZONA INDUSTRIALE I-06019 UMBERTIDE (PG) - ITALIA
Telefono +39 075 941811 - Telefax +39 075 9415382

TIMBRO DEL RIVENDITORE O DEL CENTRO DI ASSISTENZA AUTORIZZATO
STAMP OF AGENT OR AUTHORISED CUSTOMER SERVICE
CACHET DE L'AGENT OU DU CENTRE DE SERVICE APRES-VENTE AGREE
STEMPEL DES VERTRETERS ODER DES AUTORISIERTEN KUNDENDIENST-ZENTRUMS
SELLO DEL AGENTE O CENTRO DE ASISTENCIA AUTORIZADO

TEREXLIFT S.r.l.
Tutti i diritti riservati - Stampato in Italia
Nessuna parte di questo manuale può essere riprodotta, memorizzata in un sistema di archiviazione o trasmessa a terzi in qualsiasi forma o con qualsiasi mezzo, senza una preventiva autorizzazione scritta di TEREXLIFT S.r.l.
TEREXLIFT S.r.l si riserva il diritto di apportare in qualsiasi momento e senza preavviso, modifiche e miglioramenti ai suoi prodotti allo scopo di elevarne costantemente la qualità, pertanto anche questa pubblicazione può essere soggetta a modifiche.

TEREXLIFT S.r.l.
All rights reserved - Printed in Italy
Neither the whole of this document nor any individual portion there of may be reproduced, stored on an electronic filing system or transmitted to third parties in any form or by any means, without the prior written consent of TEREXLIFT S.r.l
The technical data contained in this document is indicative and not binding, insofar as TEREXLIFT S.r.l reserves the right to make modifications and improvements to its products at any time in order to enhance the quality thereof.

TEREXLIFT S.r.l.
Tous droits réservés - Imprimé en Italie
Il est interdit de procéder à la reproduction intégrale ou partielle de ce document, à sa mise en mémoire dans un système d'archives ou à sa transmission à des tiers sous n'importe quelle fomm sans l'autorisation écrite préalable de TEREXLIFT S.r.l
Les données techniques contenues dans ce document sont fournies à titre indicatif et non contraignant, dans la mesure où TEREXLIFT S.r.l se réserve le droit d'apporter en tout moment des modifications et des améliorations à ses produits pour en élever constamment la qualité.

TEREXLIFT S.r.l.
Alle Rechte vorbehalten - Gedruckt in Italien.
Das gesamte vorliegende Dokument und einzeine Teile davon dürfen ohne die vorherige, schriftliche Genchmigung von TEREXLIFT S.r.l in keiner Weise wiedergegeben, archiviert, gespeichert oder an Dritte weitergegeben werden.
Die im vorliegenden Dokument enthaltenen technischen Daten sind unverbindlich. Aufgrund der ständigen Qualitätsstelgerung behält sich TEREXLIFT S.r.l das Recht vor, jederzeit Änderungen und Verbesserungen an den Produkten vorzunchmen.

TEREXLIFT S.r.l.
Todos los derechos reservados - Impreso en Italia
Ninguna parte de esta publicación puede ser reproducida, almacenada o transmitida de ninguna forma, no por ningún medio, sin la previa autorización escrita por parte de TEREXLIFT S.r.l
Los datos técnicos contenidos en este documento son indicativos y no constituyen compromiso, ya que TEREXLIFT S.r.l se reserva el derecho de realizar en cualquier momento modificaciones y mejoras en sus productos con el obleto de incrementar constantemente su calidad.

silverhorn.co.uk

ITALIANO

INTRODUZIONE ..... pagina 4
DESCRIZIONE DELLA TAVOLA RICAMBI ..... pagina 6
SPIEGAZIONE DEI SIMBOLI USATI ..... pagina 9
ISTRUZIONI PER L'ORDINAZIONE DEI RICAMBI ..... pagina 10
INDICE DEI GRUPPI FUNZIONALI ..... pagina ..... a seguire
TAVOLE RICAMBI ..... pagina ..... a seguire
INDICE PROGRESSIVO DELLE TAVOLE ..... pagina ..... a seguire
INDICE SOMMARIZZATO DELLE PARTI DI RICAMBIO ..... pagina ..... a seguire

ENGLISH

INTRODUCTION ..... page 4
DESCRIPTION OF SPARE PARTS ILLUSTRATION ..... page 6
EXPLANATION OF SYMBOLS USED ..... page 9
ORDERING PARTS ..... page 10
INDEX OF MACHINE GROUPS AND ASSEMBLIES ..... page ..... and foll.
SPARE PART ILLUSTRATIONS ..... page ..... and foll.
NUMERICAL INDEX OF ILLUSTRATIONS ..... page ..... and foll.
SUMMARY INDEX OF SPARE PARTS ..... page ..... and foll.

FRANÇAIS

INTRODUCTION ..... page 4
DESCRIPTION DU TABLEAU DES PIECES DE RECHANGE ..... page 6
EXPLICATION DES SYMBOLES UTILISES ..... page 9
CONSIGNES POUR LA COMMANDE ..... page 10
INDEX DES GROUPES FONCTIONNELS DE LA MACHINE ..... page ..... à suivre
TABLEAU DES PIECES DE RECHANGE ..... page ..... à suivre
INDEX PROGRESSIF DES TABLEAUX DES PIECES DE RECHANGE ..... page ..... à suivre
INDEX SOMMAIRE DES PIECES DE RECHANGE ..... page ..... à suivre

DEUTSCH

EINLEITUNG ..... Seite 4
BESCHREIBUNG DER ERSATZTEIL-ÜBERSICHT ..... Seite 6
ERKLÄRUNG DER VERWENDETEN SYMBOLE ..... Seite 9
ANWEISUNGEN FÜR DIE BESTELLUNG ..... Seite 10
VERZEICHNIS DER MASCHINENGRUPPEN ..... Seite ..... anschließend
ERSATZTEIL-ÜBERSICHTEN ..... Seite ..... anschließend
NUMMERNVERZEICHNIS DER ERSATZTEIL-ÜBERSICHTEN ..... Seite ..... anschließend
ZUSAMMENFASSUNG DER ERSATZTEILE ..... Seite ..... anschließend

ESPAÑOL

INTRODUCCION ..... página 4
DESCRIPCION DE LA TABLA DE RECAMBIOS ..... página 6
EXPLICACION DE LOS SIMBOLOS UTILIZADOS ..... página 9
INSTRUCCIONES DE PEDIDO ..... página 10
INDICE DE LOS GRUPOS FUNCIONALES DE LA MAQUINA ..... página ..... a cont.
TABLAS Y RECAMBIOS ..... página ..... a cont.
INDICE PROGRESIVO DE LAS TABLAS DE RECAMBIOS ..... página ..... a cont.
INDICE RESUMIDO DE LAS PARTES DE RECAMBIO ..... página ..... a cont.

silverhorn.co.uk

ITALIANO

- Questo catalogo è stato realizzato per consentire la ricerca e l'ordinazione delle parti di ricambio e per verificare la posizione di montaggio delle parti di ricambio a magazzino.
- Il catalogo è così composto: da pagina 4 a pagina 10 vi sono le istruzioni di consultazione e di ordinazione delle parti di ricambio; da pagina 11 in poi vi sono le vere e proprie pagine di consultazione del catalogo.
- Ogni macchina è suddivisa in gruppi funzionali, come illustrato a pagina 11, e ciascun gruppo può essere composto da una o più tavole in funzione della sua complessità.
- L'indice dei gruppi funzionali è la **chiave di ricerca principale** attraverso la quale si giunge alla tavola ricambi desiderata e, successivamente, alla parte desiderata.

  N.B. Le tavole ricambi sono presentate in ordine di codice progressivo (dal più basso al più alto): un utilizzatore esperto può consultare le tavole senza dover passare ogni volta dall'indice dei gruppi funzionali.
- Una **chiave di ricerca secondaria** è rappresentata dall'indice sommarizzato delle parti di ricambio, attraverso il quale é possibile fare il percorso inverso: dato cioè il codice del ricambio si può determinare la denominazione, in quali tavole è presente, in che quantità e in quale posizione è richiamato nell'illustrazione.
- L'indice delle tavole serve invece per avere un prospetto rapido di tutte le tavole ricambi presenti secondo l'ordine di impaginazione.
- Per ulteriori chiarimenti contattare il Servizio Assistenza Tecnica TEREXLIFT.

ENGLISH

- This catalogue has been designed to help you identify, locate and order replacement parts and to check the assembly position of the spare parts in stock.
- The catalogue is arranged as follows: pages 4 to 10 contain instructions on how to use the catalogue and order spare parts; the main body of the catalogue begins on page 11 and includes the various search indexes and the spare parts illustrations themselves.
- Each machine is divided into several functional groups or assemblies, as shown on page 11, and each functional group is in turn composed of one or more spare parts illustrations, depending on its complexity.
- The index of functional groups or assemblies is therefore **the main search key** you shouid use to locate the illustration you want and the specific part you require.

  N.B. The illustrations are presented in numerical sequence by their code number (from the lowest to the highest): an expert user can therefore consult them without having to go via the index of functional groups.
- **A secondary search key** is the summary index of spare parts which can be used to perform the process in reverse: i.e. given the spare part number you can identify the name of the part, the illustration in which it is shown, its quantity and its position number in the illustration.
- The index of illustrations is intended as a quick overview of all the illustrations included in the catalogue, in the order in which they appear.
- For more information, please contact the TEREXLIFT Customer Service.

FRANÇAIS

- Ce catalogue a été réalisé pour permettre la recherche et la commande de pièces de rechange et pour vérifier la position de montage des pièces de rechange en stock.
- Le catalogue est composé de la façon suivante: de la page 4 à la page 10, il contient les instructions pour la consultation et la commande des pièces de rechange; la page 11 et les pages suivantes constituent les pages de consultation à proprement parler, elles contiennent les index de recherche et les tableaux des pièces de rechange.
- Chaque machine est subdivisée en plusieurs groupes fonctionnels comme l'illustre la page 11 et chaque groupe fonctionnel est composé à son tour d'un ou de plusieurs tableaux de pièces de rechange, selon sa complexité.
- L'index des groupes fonctionnels est donc la **clé de recherche principale** à travers laquelle on arrive au tableau désiré puis à la pièce de rechange proprement dite.

  N.B. Les tableaux de pièces de rechange sont présentés en ordre de code progressif (du plus petit au plus grand): un utilisateur expert peut ainsi les consulter sans devoir passer par l'index des groupes fonctionnels.
- Une **clé de recherche secondaire** est représentée par l'index sommaire des pièces de rechange à travers lequel on peut effectuer le parcours inverse: connaissant le code de la pièce, on peut arriver à sa désignation exacte, au numéro du tableau où elle se trouve, à la quantité et au numéro de position de la pièce sur l'illustration.
- L'index des tableaux sert enfin à avoir une vision rapide de tous les tableaux de pièces de rechange présents, dans l'ordre de mise en page.

silverhorn.co.uk

- Pour toute précision, contacter le Service Après Vente TEREXLIFT.

DEUTSCH

- Dieser Katalog wurde erstellt, um Ihnen bei der Auffindung und Bestellung von Ersatzteilen zu helfen und um die MontagePosition der lagernden Ersatzteile prüfen zu können.
- Der Katalog ist folgendermaßen aufgebaut: von Seite 4 bis Seite 10 sind die Anweisungen darüber enthalten, wie der Katalog verwendet wird und wie Ersatzteile bestelltwerden; ab Seite 11 beginnt der eigentliche Katalog, darin finden Sie die Verzeichnisse zur Auffindung der Ersatzteile und die Ersakteil-Übersichten.
- Jede Maschine ist in mehrere Funktionsgruppen unterteilt - wie auf Seite 11 dargestellt wird - und je nach Größe besteht jede Funktionsgruppe wiederum aus einer oder mehreren Ersatztell-Übersichten.
- Das Verzeichnis der Funktionsgruppen ist der **Hauptschlüssel zur Auffindung** des Ersatzteils. Über dieses Verzeichnis kommt man zur gewünschten Ersakteil-Übersicht und anschließend zum erforderlichen Ersatzteil.

  N.B. Die Ersatztell-Übersichten sind fortlaufend numeriert (von der untersten zur obersten): Ein geschickter Benutzer geht direkt auf diese Übersichten über, ohne jedesmal im Verzeichnis der Funktionsgruppen nachzuschlagen.
- Die Ersatzteil-Zusammenfassung stellt die **zweite Nachschlagehilfe** dar. Ober die Zusammenfassung ist es möglich, in umgekehrter Reihenfolge vorzugehen: d.h. über den angeführten Ersakteil-Code kann der Name des Ersakteils, die Übersicht auf der er abgebildet ist, wie oft er vorkommt und seine Positions-Nummer auf der Ubersicht festgestellt werden.
- Mit dem Übersichts-Verzeichnis hat man einen schnellen Überblick auf alle vorhandenen Ersatzteil-Übersichten, in der Reihenfolge in der sie angeführt sind.
- Für weitere Infommationen wenden Sie sich bitte an den TEREXLIFT-Kundendienst.

ESPAÑOL

- Este catálogo ha sido realizado para permitir la búsqueda y la petición de las partes de recambio, y para verificar la posición de montaje de las partes de recambio del almacén.
- El catálogo está compuesto como a continuación: de la página 4 a la página 10 están las instrucciones de consulta y pedidos de las partes de recambio; a partir de la página 11, están las verdadera y propiamente dichas páginas de consulta del catálogo, y que comprenden los índices de búsqueda y las tablas de recambios verdadera y propiamente dichas.
- Cada máquina está subdividida en más de un grupo funcional, como se ilustra en la página 11, y cada grupo funcional está, a su vez, compuesto por una o más tablas de recambios según su complejidad.
- El índice de los grupos funcionales es por lo tanto **la clave de búsqueda principal** a través de la cual se llega a la tabla recambios deseada y sucesivamente a la parte de recambio.

  N.B. Las tablas de recambios se presentan en orden de código progresivo (del más bajo al más alto): un usuario experto puede, de este modo, consultar sin tener que pasar cada vez por el indice de los grupos funcionales.
- Una **clave de búsqueda secundaria** la representa el índice resumido de las partes de recambio, a través del cual esposible hacer el recorrido contrario: es decir, dado el código del recambio se puede determinar la denominación del recambio, en qué tabla recambios está, en qué cantidad y en qué número de posición está representado en la ilustración.
- El indice de las tablas sirve, al contrario, para tener una perspectiva rápida de todas las tablas de recambios presentes, según el orden de la página.
- Para mayores aclaraciones contactar el Servicio de Asistencia TEREXLIFT.

silverhorn.co.uk

TEREXLIFT

TELAIO DI BASE
BASIC FRAME
CHASSIS DE BASE
RAHMEN
BASTIDOR

Tavola 57.0000.5100 — Rev. 1 04/2000

Pag. 1/1

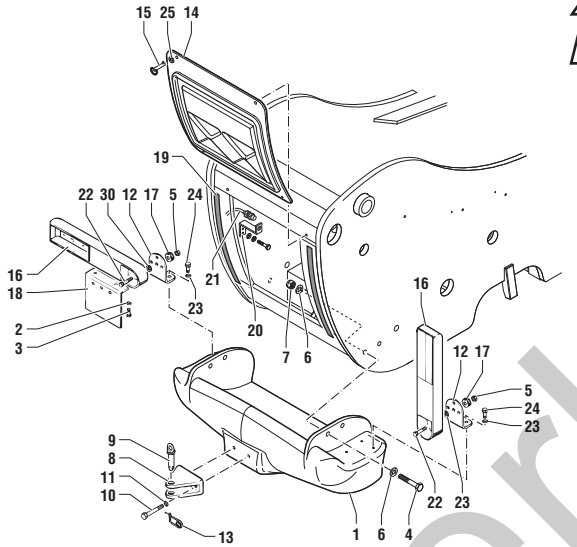

POS.	CODICE	Q.ta	DENOMINAZIONE	DESCRIPTION	DESIGNATION	BENENNUNG	DENOMINACIONES	Note A	Note B	Note C
1		4	COPERCHIO	COVER	COUVERCLE	DECKEL	TAPA			
2		2	BIELLA	CONNECTING ROD	BIELLE	PLEUEL	BIELA			M0000
2		2	BIELLA	CONNECTING ROD	BIELLE	PLEUEL	BIELA			M0001
3		12	VITE	SCREW	VIS	SCHRAUBE	TORNILLO			
4		12	RONDELLA ELASTICA	WASHER	RONDELLE	SCHEIBE	ARANDELA			
5		4	INGRASSATORE	GREASE NIPPLE	GRAISSEUR	FETTBUECHSE	ENGRASADOR			
6		2	DISTANZIALE	SPACER	ENTRETOISE	ABSTANDSTÜCK	SEPARADOR			
7		2	BOCCOLA	BUSHING	DOUILLE	BÜCHSE	CASQUILLO			
8		2	DISTANZIALE	SPACER	ENTRETOISE	ABSTANDSTÜCK	SEPARADOR			
9		6	DISTANZIALE	SPACER	ENTRETOISE	ABSTANDSTÜCK	SEPARADOR			
10		2	DISTANZIALE	SPACER	ENTRETOISE	ABSTANDSTÜCK	SEPARADOR			
11		2	DISTANZIALE	SPACER	ENTRETOISE	ABSTANDSTÜCK	SEPARADOR			
12		1	GUIDAFUNE	ROPEGUIDE	GUIDAGE DU CABLE	SEILFÜHRUNG	GUIA CABLE			
13		1	GUIDAFUNE	ROPEGUIDE	GUIDAGE DU CABLE	SEILFÜHRUNG	GUIA CABLE			
14		1	TESTATA BRACCIO	ARM HEAD	TETE BRAS	KOPF ARM	CABEZA BRAZO			
15		1	SPINA	PIN	CHEVILLE	STIFT	PERNO			
16		1	SPINA	PIN	CHEVILLE	STIFT	PERNO			
17		1	SPINA	PIN	CHEVILLE	STIFT	PERNO			
18		1	SPINA	PIN	CHEVILLE	STIFT	PERNO			
19		1	SPINA	PIN	CHEVILLE	STIFT	PERNO			
20		1	SPINA	PIN	CHEVILLE	STIFT	PERNO			
21		1	SPINA	PIN	CHEVILLE	STIFT	PERNO			
22		1	SPINA	PIN	CHEVILLE	STIFT	PERNO			
23		1	SPINA	PIN	CHEVILLE	STIFT	PERNO			
24		1	SPINA	PIN	CHEVILLE	STIFT	PERNO			
25		1	SPINA	PIN	CHEVILLE	STIFT	PERNO	◆		
26		1	SPINA	PIN	CHEVILLE	STIFT	PERNO			
27		1	SPINA	PIN	CHEVILLE	STIFT	PERNO			

1/1

Tavola 57.0000.5100 — Rev. 1 04/2000

silverhorn.co.uk

ITALIANO

1 Titolo della tavola
2 Codice della tavola
3 Indice di revisione della tavola e relativa data di aggiornamento
4 Illustrazione (disegno esploso, disegno tecnico o fotografia)
5 **NOTE**. È composta da 3 colonne: Ⓐ, Ⓑ, Ⓒ
Colonna Ⓐ: con il simbolo ◆ vengono identificati i componenti che TEREXLIFT consiglia di tenere a magazzino
Colonna Ⓑ: vedi spiegazione simboli a pagina 9.
Colonna Ⓒ: identifica la validità della parte in base al n° di matricola della macchina (fino a matricola Ⓜ, a partire da matricola Ⓜ).
6 Numeri che indicano la progressione e la quantità di pagine in cui si sviluppa la distinta della tavola
7 Colonna **POS.**: sono indicati i numeri di posizione delle parti di ricambio illustrate
8 Colonna **CODICE**: sono indicati i codici TEREXLIFT di identificazione univoca delle parti di ricambio
9 Colonna **Q.TA'**: sono indicati gli esatti quantitativi di parti di ricambio presenti in quella tavola
10 Colonna **DENOMINAZIONE** in 5 lingue: sono indicate le denominazioni sintetiche delle parti di ricambio.

ENGLISH

1 Title of illustration
2 Code number of illustration
3 Revision number of illustration and date of revision
4 Illustration (exploded drawing, technical drawing or photograph)
5 **NOTES**: Consists of 3 columns: Ⓐ, Ⓑ, Ⓒ
Column Ⓐ: symbol ◆ shows the parts that TEREXLIFT recommends to keep in stock.
Column Ⓑ: see symbol explanation on page 9.
Column Ⓒ: indicates the validity of the part depending on the serial number of the machine (until serial number Ⓜ, starting from serial number Ⓜ).
6 Numbers indicating the numerical sequence and total number of pages of the parts list
7 **POS** (position) column: indicating the position numbers of the parts illustrated
8 **CODICE** (part number) column: giving the TEREXLIFT code numbers that uniquely identify the replacements parts
9 **Q.TA'** (quantity) column: giving the exact quantities of the parts shown in the illustration
10 **DENOMINAZIONE** (description) column in 5 languages: giving the short names of the replacements parts.

FRANÇAIS

1 Titre du tableau
2 Code du tableau
3 Indice di revisione della tavola e relativa data di aggiornamento
4 Illustration (vue éclatée ou dessin technique ou photographie)
5 **NOTES**. Formé de 3 colonnes: Ⓐ, Ⓑ, Ⓒ
Colonne Ⓐ: le symbole ◆ montre les composants dont TEREXLIFT conseille de garder un stock.
Colonne Ⓑ: voir l'explication des symboles à la page 9.
Colonne Ⓒ: indique la validité du composant en fonction du numéro de série de la machine (jusqu'au numéro de série Ⓜ, à partir du numéro de série Ⓜ).
6 Numéros indiquant la progression et la quantité de pages contenant la liste des pièces
7 Colonne **POS.** (position): elle contient les numéros de position des pièces de rechange illustrées
8 Colonne **CODICE** (code): elle contient les codes TEREXLIFT d'identification des pièces de rechange
9 Colonne **Q.TA'** (quantité): elle contient les quantités exactes des pièces présentes dans l'illustration
10 Colonne **DENOMINAZIONE** (désignation) en 5 langues: elle contient la désignation synthétique des pièces.

DEUTSCH

1 Name der Übersicht
2 Code der Übersicht
3 Revisions-Nr. der Übersicht und Datum der Revision
4 Abbildung (Explosionszeichnung oder technische Zeichnung oder Foto)
5 **HINWEIS**. Er besteht aus 3 Spalten: Ⓐ, Ⓑ, Ⓒ
Spalte Ⓐ: Mit dem Symbol ◆ werden Komponenten bezeichnet, die TEREXLIFT auf Lager zu halten empfiehlt
Spalte Ⓑ: Siehe Erklärung der Symbole auf Seite 9.
Spalte Ⓒ: Gibt die Gültigkeit des Teils auf Grund der Fabriknummer der Maschine an (bis Fabriknummer Ⓜ, ab Fabriknummer Ⓜ).
6 Fortlaufende Nummer der Übersicht und Anzahl der Seiten, auf denen diese Übersicht dargestelit ist
7 Spalte **POS.**: gibt die Positions-Nr. der dargestellten Ersatzteile an
8 Spalte **CODICE** (Code): gibt die TEREXLIFT-Code-Nummern an, mit der die Teile identifiziert werden
9 Spalte **Q.TA'** (Menge): gibt die genaue Menge der in der Übersicht dargesteliten Ersatzteile an

silverhorn.co.uk

10 Spalte **DENOMINAZIONE** (Bezeichnung) (in 5 Sprachen): gibt die Bezeichnung des Ersatzteils an.

ESPAÑOL

1 Título de la tabla
2 Código de la tabla
3 Indice de revisión de la tabla y respectiva fecha de puesta al día
4 Ilustración (dibujo en sección vertical o dibujo técnico o fotografía)
5 **NOTAS**. Comprende 3 columnas: Ⓐ, Ⓑ, Ⓒ
Columna Ⓐ: el símbolo ◆ identifica los componentes que TEREXLIFT aconseja tener en almacén.
Columna Ⓑ: ver la explicación de los símbolos la página 9.
Columna Ⓒ: identifica la validez de la parte en función del n° di matrícula de la máquina (hasta n° di matrícula Ⓜ, desde n° di matrícula Ⓜ).
6 Números que indican la progresión y la cantidad de páginas en que se desarrolla la lista de la tabla
7 Columna **POS.** (posición): están los números de posición de las partes de recambio ilustradas
8 Columna **CODICE** (código): están los códigos TEREXLIFT de identificación unívoca de las partes de recambio
9 Columna **Q.TA'** (cantidad): están las cantidades exactas de las partes de recambio presentes en la tabla
10 Columna **DENOMINAZIONE** (denominación) en 5 idiomas: están las denom. sintéticas de las partes de recambio.

silverhorn.co.uk

ITALIANO

Parte di ricambio momentaneamente priva di codice.
Per identificarla occorre specificare nell'ordine: Codice della tavola, indice di revisione, numero di posizione (❷ + ❸ + ❼).

Parte di ricambio richiamata in altra tavola.
Per identificarla occorre riferirsi alla tavola ricambi il cui codice è riportato nella colonna denominazione ❿.

Parte di ricambio che contiene ulteriori esplosioni rappresentate in altra tavola.
Il codice della nuova tavola esplosa corrisponde al codice della parte di ricambio indicata nella colonna ❽.

Parte di ricambio il cui codice ha validità limitata: consultare il Servizio Assistenza Tecnica TEREXLIFT.

ENGLISH

Spare part temporarily without part number.
To identify the part you must specify on the order the illustration code number, revision number and position number (❷ + ❸ + ❼).

Spare part cited in another illustration.
To identify the part you must reference the illustration whose code number is specified in the description column ❿.

Spare part containing other internal parts shown in another illustration.
The code corresponds to the part number specified in the part number column ❽.

Spare part whose number has limited validity: In this case contact the TEREXLIFT Customer Service.

FRANÇAIS

Pièce de rechange momentanément privée de code.
Pour l'identifier, il faut préciser dans l'ordre le code du tableau, le numéro de révision et le numéro de position (❷ + ❸ + ❼).

Pièce de rechange présente dans d'autres illustrations.
Pour l'identifier, il faut se référer au tableau dont le code est indiqué dans la colonne désignation ❿.

Pièce de rechange contenant d'autres pièces internes, représentées dans une autre illustration.
Le code correspond au code de la pièce de rechange en question, indiqué dans la colonne code ❽.

Pièce de rechange dont le code a une validité limitée: consulter le Service Après-vente TEREXLIFT.

DEUTSCH

Ersatzteil vorübergehend ohne Code.
Um den Ersatzteil identifizieren zu konnen, muß bei der Bestellung der Code der jeweiligen Übersicht, die Revisions-Nummer und die Positions-Nr. des Ersatzteils angegeben werden (❷ + ❸ + ❼).

Bei diesem Ersatzteil wird auf eine andere Übersicht verwiesen.
Um diesen Ersatzteil zu identifizieren, muß man auf jene Ersatzteil-Übersicht Bezug nehmen, von der der Code in der Spalte Bezeichnung angeführt ist ❿.

Ersatzteil, der weitere innere Ersatzteile beinhaltet, die auf einer anderen Übersicht abgebildet sind und deren Nummer in der Spalte Code ❽ angegeben ist.

Ersatzteile, deren Code eine beschränkte Gültigkeit haben: in diesem Fall wenden Sie sich an den TEREXLIFT- Kundendienst.

ESPAÑOL

Parte de recambio momentáneamente sin código.
Para identificarla hay que especificar en el pedido el código de la tabla, indice de revisión y el número de posición de la parte de recambio (❷ + ❸ + ❼).

Parte de recambio citada en otra tabla.
Para identificarla hay que referirse a la tabla recambios en cuyo código está representado en la columna denominación ❿.

Parte de recambio que contiene otras partes de recambio interiores representadas en otra tabla.
Le código corresponde al mismo código de la parte de recambio, representado en la columna código ❽.

Parte de recambio cuyo código tiene validez limitada: Consultar el Servicio Asistencia TEREXLIFT.

silverhorn.co.uk

ITALIANO

Per ordinare le parti di ricambio occorre fornire all'Ufficio Ricambi TEREXLIFT le seguenti indicazioni:

- **Modello, tipo e numero di matricola** della macchina, nonchè numero di codice e numero di revisione del catalogo ricambi (tutti questi dati sono riportati nella copertina del catalogo)
- **Codice** ❽, denominazione ❿ e quantità ❾ delle parti di ricambio che si intendono ordinare.

  Se alcune parti di ricambio non hanno codice (simbolo ✍ nella colonna **NOTE** Ⓑ) occorre indicare il codice completo della tavola (❷ + ❸) nella quale compaiono le parti di ricambio, ed il relativo numero di posizione (❼).
- Ragione Sociale, indirizzo completo e recapito telefonico di chi effettua l'ordinazione. Occorre inoltre specificare il luogo di destinazione della merce ed il mezzo di trasporto/vettore da utilizzare (in assenza di quest'ultima indicazione TEREXLIFT si riserva di scegliere il mezzo di trasporto/vettore più opportuno).

ENGLISH

To order spare parts you must provide the TEREXLIFT Spare Parts Dept. with the following information:

- **Model, type and serial number** of the machine, plus the spare parts catalogue code and revision number (all of this information is shown on the cover of the catalogue).
- **Part number** ❽, descfiption ❿ and quantity ❾ of the spare parts you wish to order.

  If any of the parts do not have a part number (symbol ✍ in the **NOTE** Ⓑ column) you must specity the complete code number of the illustration (❷ + ❸) in which the spare parts appear, together with their position number (❼).
- Company name, full address and telephone number of the party placing the order. You must also specify the address to which the parts should be sent and the mode of transpor/carrier to be used (if this last item of information is not given, TEREXLIFT reserves the fight to choose the most convenient mode of transpor/carrier).

FRANÇAIS

Pour commander les pièces de rechange, il faut fournir au Service Pièces Détachées TEREXLIFT les indications suivantes:

- **Modèle, type et n° de fabrication** de la machine, ainsi que le numéro de code et de révision du catalogue de pièces de rechange (toutes ces données figurent sur la couverture du catalogue).
- **Code** ❽, désignation ❿ et quantité ❾ des pièces de rechange que l'on désire commander.

  Si certaines pièces de rechange n'ont pas de code (symbole ✍ dans la colonne **NOTE** Ⓑ) il faut indiquer le code complet du tableau (❷ + ❸) dans lequel se trouvent les pièces de rechange et leur numéro de position (❼).
- Raison sociale, adresse complète et n° de téléphone de qui effectue la commande. Il faut préciser également l'adresse à laquelle expédier les pièces de rechange, ainsi que le moyen de transport et/ou le transporteur à utiliser (en l'absence d'indication à ce suiet, TEREXLIFT se réserve de choisir le moyen de transport et/ou le transporteur qui lui convient le mieux).

DEUTSCH

Bei der Bestellung von Ersatzteilen müssen dem TEREXLIFT-Ersatzteilbüro folgende Angaben gemacht werden:

- **Modell, Typ und Serien-Nr.** der Maschine, außerdem der Code des Ersatzteil-Katalogs und die Revisionsnummer (all diese Informationen sind auf dem Titelblatt des Katalogs angeführt).
- **Code** ❽, Bezeichnung ❿ und Menge ❾ der Ersatzteile, die man bestellen möchte.

  Wenn einige Ersatzteile keinen Code haben (Symbol ✍ in der Spalte **NOTE** Ⓑ) so muß die vollständige Nummer der Übersicht (❷ + ❸), in der der Ersatzteil vorkommt, und die Positions-Nr. (❼) angegeben werden.
- Außerdem muß die Adresse, an die die Ersatzteile geliefert werden sollen und das gewünschte Transportmittel/Transportunternehmen angeführt werden (wenn diese letzte Infomation nicht gegeben wird, behält sich TEREXLIFT vor, das am besten geeignete Transportmittel/ Transportunternehmen nach eigenem Emmessen zu wählen).

ESPAÑOL

Para pedir las partes de recambio hay que dar al Servicio Recambios TEREXLIFT las indicaciones siguientes:

- **Modelo, tipo y número de matricula** de la máquina, asi como el número de código y de revisión del catálogo recambios (todos estos datos están enumerados en la portada del catálogo).
- **Código** ❽, denominación ❿ y cantidad ❾ de las partes de recambio que se quieren pedir.

  Si algunas de las partes de recambio no tienen código (simbolo ✍ en la columna **NOTE** Ⓑ) hay que indicar el código comple to de la tabla (❷ + ❸) en la que aparecen las partes de recambio, y el respectivo número de posición (❼).
- Razón social, dirección completa y número de teléfono de quien efectúa el pedido.

  Hay que precisar también la dirección a la que enviar las partes de recambio y el medio de transporte/vehiculo a utilizar (en ausencia de esta última indicación TEREXLIFT se reserva la elección del medio de transporte/vehiculo más oportuno).

silvernorm.co.uk

ELENCO TAVOLE REVISIONATE - LIST OF REVISED TABLES - LISTE DES TABLEAUX REVISE
LISTE ÜBERARBEITETE TAFELN - LISTA TABLAS REVISADAS

N°	Data	Tavole interessate - Tables involved - Tableaux impliqués - Überarbeitete Tafeln - Tablas implicadas	Note
1	02/2007	**RV:** 604297-1, 604298-1, 604309-1, 604310-1, 604321-1.	
	04/2007	**RV:** 604296-0, 604303-0, 604316-0, 604319-0, 604321-1, 604325-0, 604326-0, 604327-1, 604329-0.	
2	07/2007	**RV:** 604298-1, 604303-1, 604308-0, 604311-0, 604321-2, 604323-0, 604332-0, 604336-1, 604805-0, 604806-0.	
3	07/2007	**RV:** 604302-0, 604327-2, 604332-1, 604805-1, 604956-1, 604960-0.	
	03/2008	**RV:** 604302-1	
4			
5			
6			
7			
8			
9			
10			
11			
12			
13			
14			
15			
16			
17			
18			
19			

Legenda - Key - Légende - Erläuterungen - Leyenda:
AG: tavole aggiunte - added tables - tablaux ajoutés - hinzugefügte Tafeln - tablas añadidas.
EL: tavole eliminate - cancelled tables - tableaux éliminés - gestrichene Tafeln - tablas eliminadas.
RV: tavole revisionate - revised tables - tableaux révisés - geänderte Tafeln - tablas revisadas.

silverhorn.co.uk

N°	Data	Tavole interessate - Tables involved - Tableaux impliqués - Überarbeitete Tafeln - Tablas implicadas	Note
20			
21			
22			
23			
24			
25			
26			
27			
28			
29			
30			
31			
32			
33			
34			
35			
36			
37			
38			
39			
40			
41			
42			

Legenda - Key - Légende - Erläuterungen - Leyenda:
AG: tavole aggiunte - added tables - tablaux ajoutés - hinzugefügte Tafeln - tablas añadidas.
EL: tavole eliminate - cancelled tables - tableaux éliminés - gestrichene Tafeln - tablas eliminadas.
RV: tavole revisionate - revised tables - tableaux révisés - geänderte Tafeln - tablas revisadas.

silverhorn.co.uk

INDICE DEI GRUPPI FUNZIONALI DELLA MACCHINA
INDEX OF MACHINE GROUPS AND ASSEMBLIES
INDEX DES GROUPES FONCTIONNELS DE LA MACHINE
VERZEICHNIS DER MASCHINENGRUPPEN
INDICE DE LOS GRUPOS FUNCIONALES DE LA MAQUINA

TEREX LIFT

silvernorn.co.uk

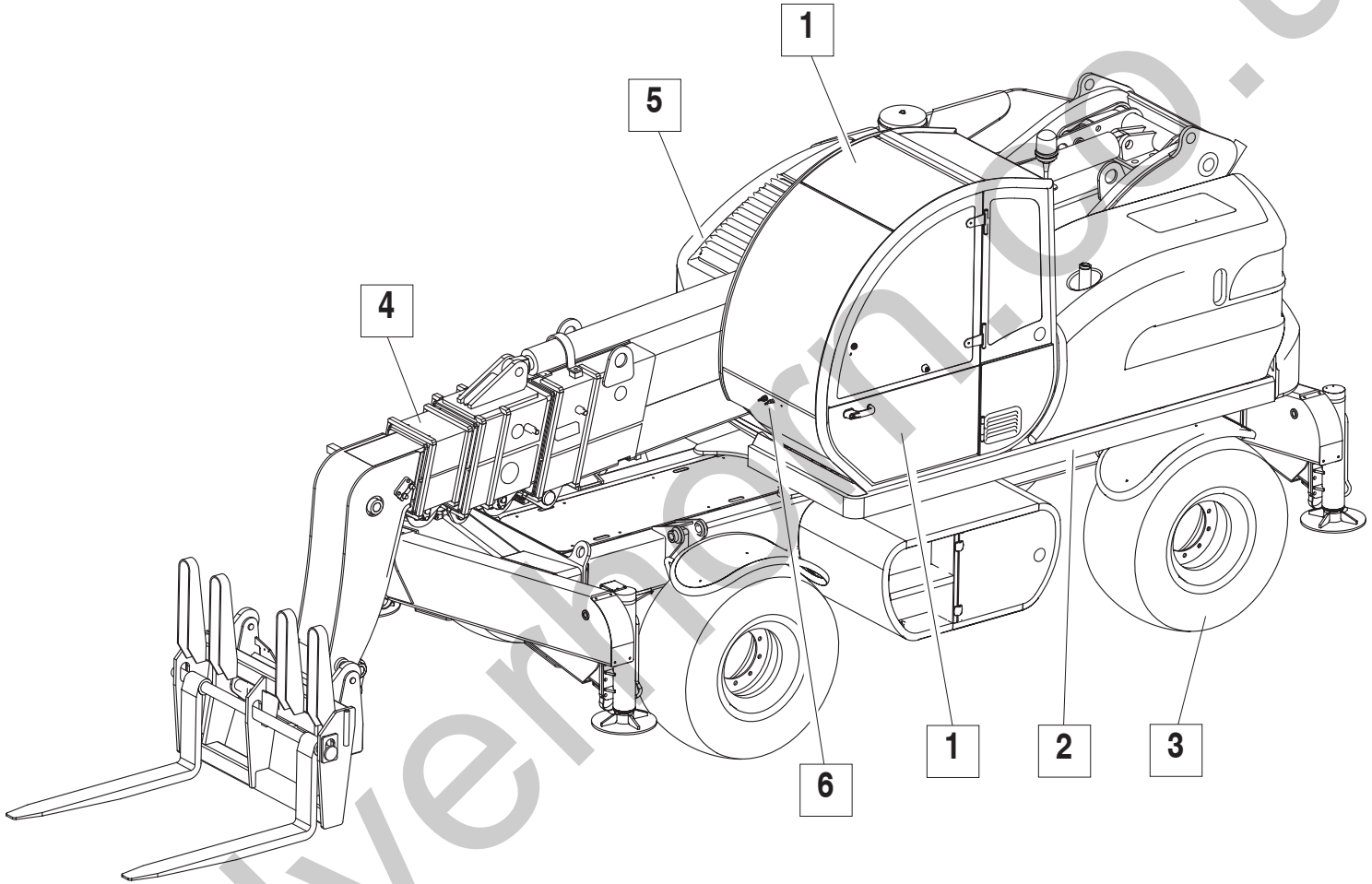

silverthorn.co.uk

1

GRUPPO CABINA E POSTO DI COMANDO
CAB AND CONTROL PLACE UNIT
GROUPE CABINE ET PLACE DE COMMANDE
KABINE UND BEDIENUNGSTAND
GRUPO CABINA Y PUESTO DE CONTROL

604298 - 2 **CRUSCOTTO**
DASHBOARD
TABLEAU DE BORD
INSTRUMENTENBRETT
TABLERO DE MANDOS

604299 - 0 **CABINA - 1**
CAB
CABINE
KABINE
CABINA

604299 - 1 **CABINA - 1**
CAB
CABINE
KABINE
CABINA

604300 - 0 **RISCALDATORE CABINA**
CAB HEATER
CHAUFFAGE CABINE
KABINENHEIZUNG
CALEFACIÓN CABINA

604335 - 0 **PLANCIA STRUMENTI E SPIE**
INSTRUMENTS AND LIGHTS PANEL
TABLEAU D'INSTRUMENTS ET VOYANTS
BEDIENUNGSPULT UND KONTROLLLEUCHTEN
TABLERO DE MANDOS Y LUCES DE AVISO

604336 - 0 **CABINA - 2**
CAB
CABINE
KABINE
CABINA

604336 - 2 **CABINA - 2**
CAB
CABINE
KABINE
CABINA

silverhorn.co.uk

2 GRUPPO TELAIO E ROTAZIONE TORRETTA
FRAME AND TURRET ROTATION UNIT
GROUPE CHASSIS ET ROTATION TOURELLE
HAUPTGESTELL UND DREHUNG DREHKOPF-AGGREGAT
GRUPO TELAR Y ROTACION TORRE

604294 - 0 **GRUPPO POSTERIORE TELAIO**
REAR FRAME UNIT
GROUPE ARRIERE CHASSIS
HINTERE RAHMENGRUPPE
GRUPO TRASERO CHASIS

604295 - 0 **GRUPPO CARTER MOTORE**
ENGINE CASING UNIT
GROUPE CARTER MOTEUR
GRUPPE MOTORGEHÄUSE
GRUPO CÁRTER MOTOR

604296 - 1 **IMPIANTO IDRAULICO - LIVELLAMENTO ASSALI**
HYDRAULIC SYSTEM - AXLE LEVELLING
SYSTEME HYDRAULIQUE - NIVELLEMENT ESSIEUX
HYDRAULIKANLAGE - ACHSENNIVELLIERUNG
INSTALACIÓN HIDRÁULICA - NIVELACIÓN EJES

604297 - 1 **IMPIANTO IDRAULICO - BLOCCAGGIO ROTAZIONE TORRETTA**
HYDRAULIC SYSTEM - TURRET ROTATION LOCKING
SYSTEME HYDRAULIQUE - ARRET ROTATION TOURELLE
HYDRAULIKANLAGE - SPERRE TURMDREHUNG
INSTALACIÓN HIDRÁULICA - BLOQUEO ROTACIÓN TORRE

604301 - 0 **TELAIO DI BASE**
BASIC FRAME
CHASSIS DE BASE
RAHMEN
BASTIDOR

604302 - 2 **TORRETTA**
COLUMN
COLONNE
TURM
COLUMNA

604303 - 2 **STABILIZZATORI**
STABILIZER
STABILISATEURS
ABSTÜTZUNGEN
ESTABILIZADORES

silverhorn.co.uk

3

GRUPPO TRASMISSIONE
TRANSMISSION UNIT
GROUPE TRANSMISSION
ANTRIEB-AGGREGAT
GRUPO TRASMISIÓN

604311 - 1 **IMPIANTO IDRAULICO - SFILO STABILIZZATORI**
HYDRAULIC SYSTEM - STABILIZER EXTENSIONS
SYSTEME HYDRAULIQUE - DEPLOIEMENT STABILISATEURS
HYDRAULIKANALAGE - AUSSCHUB ABSTÜTZUNGEN
INSTALACIÓN HIDRÁULICA - EXTENSIÓN ESTABILIZADORES

604325 - 1 **IMPIANTO IDRAULICO - ROTAZIONE TORRETTA**
HYDRAULIC SYSTEM - TURRET ROTATION
SYSTEME HYDRAULIQUE - ROTATION TOURELLE
HYDRAULISCHES SYSTEM - DREHUNG DREHKOPF
SISTEMA HIDRÁULICO - ROTACION TORRE

604960 - 1 **ADESIVO - TARGHETTA -1-**
LABEL - NAME PLATE
ETIQUETTE - PLAQUETTE
AUFKLEBER - SCHILD
ETIQUETA - TARJETA

604961 - 0 **ADESIVO - TARGHETTA -2-**
LABEL - NAME PLATE
ETIQUETTE - PLAQUETTE
AUFKLEBER - SCHILD
ETIQUETA - TARJETA

604310 - 1 **TRASMISSIONE E RUOTE**
TRANSMISSION AND WHEELS
TRANSMISSION ET ROUES
ANTRIEB UND RÄDER
TRANSMISIÓN Y RUEDAS

604320 - 0 **IMPIANTO IDRAULICO - FRENO DI SERVIZIO**
HYDRAULIC SYSTEM - SERVICE BRAKE
SYSTEME HYDRAULIQUE - FREIN DE SERVICE
HYDRAULISCHES SYSTEME - BREMSE
INSTALLACIÓN HIDRÁULICA - FRENO DE SERVICIO

604321 - 3 **IMPIANTO IDRAULICO - FRENO DI STAZIONAMENTO**
HYDRAULIC SYSTEM - PARKING BRAKE
SYSTEME HYDRAULIQUE - FREIN A MAIN
HYDRAULISCHES SYSTEM - HANDBREMSE
SISTEMA HIDRÁULICO - FRENO DE MANO

silverhorn.co.uk

604322 - 0 **IMPIANTO IDRAULICO - TRASMISSIONE**
HYDRAULIC SYSTEM - TRANSMISSION
SYSTEME HYDRAULIQUE - TRANSMISSION
HYDRAULISCHES SYSTEM - TRASMISSION
SISTEMA HIDRÁULICO - TRANSMISIÓN

604323 - 1 **IMPIANTO IDRAULICO - CAMBIO**
HYDRAULIC SYSTEM - GEARBOX
SYSTEME HYDRAULIQUE - BOITE DE VITESSE
HYDRAULIKANALAGE - WECHSELGETRIEBE
INSTALACIÓN HIDRÁULICA - CAMBIO

604324 - 0 **IMPIANTO IDROGUIDA**
POWER STEERING SYSTEM
SYSTEME DIRECTION ASSISTEE
HYDRAULIKSTEUERUNGSYSTEM
SISTEMA DIRECCION HIDRAULICA

604338 - 0 **ASSALE ANTERIORE - SCATOLA DIFFERENZIALE**
FRONT AXLE - DIFFERENTIAL CASE
ESSIEU AVANT - CARTER DE DIFFERENTIEL
VORDERACHSE - AUSGLEICHSGEHÄUSE
EJE DELANTERO - ALOJAMENTO DEL DIFERENCIAL

604339 - 0 **ASSALE ANTERIORE - DIFFERENZIALE**
FRONT AXLE - DIFFERENTIAL GEAR
ESSIEU AVANT - DIFFERENTIEL
VORDERACHSE - DIFFERENTIAL
EJE DELANTERO - DIFERENCIAL

604340 - 0 **ASSALE ANTERIORE - ASSALE STERZANTE**
FRONT AXLE - STEERING AXLE
ESSIEU AVANT - ESSIEU BRAQUANT
VORDERACHSE - LENKACHSE
EJE DELANTERO - EJE DE DIRECCIÓN

604341 - 0 **ASSALE ANTERIORE - FRENO**
FRONT AXLE - BRAKE
ESSIEU AVANT - FREIN
VORDERACHSE - BRENSE
EJE DELANTERO - FRENO

silverhorn.co.uk

604342 - 0

ASSALE ANTERIORE - CILINDRO STERZO
FRONT AXLE - STEERING CYLINDER
ESSIEU AVANT - VERIN DIRECTION
VORDERACHSE - ZYLINDER LENKUNG
EJE DELANTERO - CILINDRO DIRECTIÓN

604343 - 0

ASSALE ANTERIORE - SUPPORTO ARTICOLAZIONE
FRONT AXLE - SUPPORT
ESSIEU AVANT - SUPPORT
VORDERACHSE - LAGER
EJE DELANTERO - SOPORTE

604344 - 0

ASSALE POSTERIORE - SCATOLA DIFFERENZIALE
REAR AXLE - DIFFERENTIAL CASE
ESSIEU ARRIERE - CARTER DE DIFFERENTIEL
HINTERACHSE - AUSGLEICHSGEHÄUSE
EJE TRASERO - ALOJAMENTO DEL DIFERENCIAL

604345 - 0

ASSALE POSTERIORE - DIFFERENZIALE
REAR AXLE - DIFFERENTIAL GEAR
ESSIEU ARRIERE - DIFFERENTIEL
HINTERACHSE - DIFFERENTIAL
EJE TRASERO - DIFERENCIAL

604346 - 0

ASSALE ANTERIORE - ASSALE STERZANTE
REAR AXLE - STEERING AXLE
ESSIEU ARRIERE - ESSIEU BRAQUANT
HINTERACHSE - LENKACHSE
EJE TRASERO - EJE DE DIRECCIÓN

604347 - 0

ASSALE POSTERIORE - FRENO
REAR AXLE - BRAKE
ESSIEU ARRIERE - FREIN
HINTERACHSE - BRENSE
EJE TRASERO - FRENO

604348 - 0

ASSALE POSTERIORE - CILINDRO STERZO
REAR AXLE - STEERING CYLINDER
ESSIEU ARRIERE - VERIN DIRECTION
HINTERACHSE - ZYLINDER LENKUNG
EJE TRASERO - CILINDRO DIRECTIÓN

silverhorn.co.uk

4

GRUPPO BRACCIO TELESCOPICO
TELESCOPIC BOOM UNIT
GROUPE ARM TELESCOPIQUE
GRUPPE AUSLEGER
GRUPO BRAZO TELESCÓPICO

604349 - 0 **ASSALE POSTERIORE - SUPPORTO ARTICOLAZIONE**
REAR AXLE - SUPPORT
ESSIEU ARRIERE - SUPPORT
HINTERACHSE - LAGER
EJE TRASERO - SOPORTE

604350 - 0 **RIDUTTORE**
REDUCTION GEAR
REDUCTEUR
REDUKTIONSGETRIEBE
REDUCTOR

604304 - 0 **BRACCIO (1°-2°)**
ARM
BRAS
ARM
BRAZO

604305 - 0 **BRACCIO (3°-4°)**
ARM
BRAS
ARM
BRAZO

604306 - 0 **GRUPPO CATENE 1° - 2° TRONCO**
CHAINS UNIT 1ST AND 2ND BOOM SECTION
GROUPE CHAINES 1er - 2ème SECTION MAT
KETTENAGREGAT 1. - 2. ABSCHNITT
GRUPO CADENAR - 1° - 2° SECCIÓN BRAZO

604307 - 0 **GRUPPO CATENE 3° - 4° TRONCO**
CHAINS UNIT 3RD AND 4TH BOOM SECTION
GROUPE CHAINES 3ÈME - 4ÈME SECTION MAT
KETTENAGREGAT 3. - 4. ABSCHNITT
GRUPO CADENAR - 3° - 4° SECCIÓN BRAZO

604308 - 1 **GRUPPO CATENA PORTACAVI**
PIPE CARRIER CHAIN ASSY
GROUPE CHAIN PORTE-CABLE
AGGREGAT KABELFÜHRUNGSKETTE
GRUPO CADENA PORTA-TUBO

silverhorn.co.uk

604309 - 1 **FORCHE**
FORKS
FOURCHES
GABEL
HORQUILLAS

604328 - 0 **IMPIANTO IDRAULICO - SERVIZI**
HYDRAULIC SYSTEM - AUXILIARY CIRCUIT
SYSTEME HYDRAULIQUE - CIRCUITS AUXILIAIRES
HYDRAULIKANLAGE - HILFSMOTOREN
INSTALACIÓN HIDRÁULICA - SERVICIOS

604329 - 1 **IMPIANTO IDRAULICO - EQUILIBRIO FORCHE**
HYDRAULIC SYSTEM - FORK BALANCING
SYSTEME HYDRAULIQUE - BALANCEMENT FOURCHES
HYDRAULIKANLAGE - GLEICHGEWICHT GABELN
INSTALACIÓN HIDRÁULICA - EQUILIBRIO HORQUILLAS

604330 - 0 **IMPIANTO IDRAULICO - SFILO BRACCIO**
HYDRAULIC SYSTEM - BOOM EXTENSION
SYSTEME HYDRAULIQUE - DEPLOIEMENT BRAS
HYDRAULIKANLAGE - AUSSCHUB AUSLEGER
INSTALACIÓN HIDRÁULICA - EXTENSIÓN BRAZO

604331 - 0 **DISPOSITIVI DI BLOCCAGGIO PER IL TRASPORTO**
TRASPORT LOCKING DEVICES
DISPOSITIFF DE BLOCAGE POUR TRANSPORT
SPERRVORRICHTUNGEN FÜR TRANSPORT
DISPOSITIVOS DE BLOQUEO PARA TRANSPORTE

604332 - 2 **IMPIANTO IDRAULICO - SOLLEVAMENTO**
HYDRAULIC SYSTEM - LIFTING
INSTALLATION HYDRAULIQUE - LEVAGE
HYDRAULIKANLAGE - ANHEBEN
INSTALACIÓN HIDRÁULICA - LEVANTAMIENTO

604333 - 0 **GRUPPO ARTICOLAZIONE**
COUPLING UNIT
GROUPE ARTICULATION
GELENKGRUPPE
GRUPO ARTICULACIÓN

silverhorn.co.uk

5

GRUPPO MOTORE DIESEL
DIESEL ENGINE UNIT
GROUPE MOTEUR DIESEL
GRUPPE DIESELMOTOR
GRUPO MOTOR DIESEL

604334 - 0 **IMPIANTO IDRAULICO - BLOCCAGGIO ATTREZZI**
HYDRAULIC SYSTEM - IMPLEMENT LOCKING
SYSTEME HYDRAULIQUE - BLOCAGE OUTILS
HYDRAULIKANLAGE - BLOCKIERUNG ANBAUGERÄTE
INSTALACIÓN HIDRÁULICA - BLOQUEO HERRAMIENTAS

604316 - 1 **MOTORE DIESEL - IMPIANTO DI RAFFREDDAMENTO MOTORE**
DIESEL ENGINE - ENGINE COOLING SYSTEM
MOTEUR DIESEL - SYSTEME DE REFROIDDISSEMENT MOTEUR
DIESELMOTOR - KÜHLUNGSSYSTEM MOTOR
MOTOR DIESEL - INSTALACION DE ENFRIAMENTO MOTOR

604317 - 0 **MOTORE DIESEL - SUPPORTI E ACCESSORI**
DIESEL ENGINE - SUPPORTS AND ACCESSORIES
MOTEUR DIESEL - SUPPORTS ET ACCESSOIRES
DIESELMOTOR - TRÄGER UND ZUBEHÖR
MOTOR DIESEL - SOPORTES Y ACCESORIOS

604318 - 0 **MOTORE DIESEL - IMPIANTO DI SCARICO - ACCELERATORE**
DIESEL ENGINE - EXHAUST SYSTEM - ACCELERATOR
MOTEUR DIESEL - SYSTEME DECHARGE - ACCELERATEUR
DIESELMOTOR - MOTOR ABLASS - BESCHLEUNIGER
MOTOR DIESEL - SISTEMA DESCARGA - ACELERADOR

604319 - 1 **MOTORE DIESEL - IMPIANTO DI ASIRAZIONE**
DIESEL ENGINE - INJECTION SYSTEM
MOTEUR DIESEL - SYSTEME D'ASPIRATION
DIESELMOTOR - SAUGANLAGE
MOTOR DIESEL - SISTEMA DE ASPIRACIÓN

604326 - 1 **IMPIANTO IDRAULICO - RADIATORE**
HYDRAULIC SYSTEM - OIL COOLER
SYSTEME HYDRAULIQUE - RADIATEUR
HYDRAULISCHES SYSTEM - STRAHLER
SISTEMA HIDRÁULICO - RADIADOR

604327 - 3 **IMPIANTO ASPIRAZIONE POMPE IDRAULICHE**
SUCTION SYSTEM HYDRAULIC PUMPS
SYSTEME D'ASPIRATION POMPES HYDRAULIQUES
ANSAUGSYSTEM HYDRAULISCHE PUMPEN
SISTEMA ASPIRACION BOMBAS HIDRAULICAS

silverhorn.co.uk

GRUPPO MATERIALE ELETTRICO
ELECTRIC INSTALLATION UNIT
GROUPE INSTALLATION ELECTRIQUE
ELEKTROANLAGE-AGGREGAT
GRUPO INSTALACION ELECTRICA

604315 - 0 **SCATOLA PORTAFUSIBILI**
FUSE HOLDING BOX
BOITE PORTE FUSIBLES
SICHERUNGSGEHÄUSE
CAJA DE FUSIBLES

604805 - 2 **MATERIALE ELETTRICO - LINEA CARRO POSTERIORE**
ELECTRIC INSTALLATION - REAR CARRIAGE LINE
INSTALLATION ELECTRIQUE - LIGNE ARRIERE PORTEUR
ELEKTROANLAGE - VORDERE LEITUNG WAGEN
INSTALACION ELECTRICA - LÍNEA POSTERIOR PORTADOR

604806 - 1 **MATERIALE ELETTRICO - LINEA CARRO ANTERIORE**
ELECTRIC INSTALLATION – FRONT CARRIAGE LINE
NSTALLATION ELECTRIQUE – LIGNE AVANT PORTEUR
ELEKTROANLAGE – HINTERE LEITUNG WAGEN
INSTALACION ELECTRICA – LÍNEA ANTERIOR PORTADOR

604807 - 0 **MATERIALE ELETTRICO - LINEA CARRO CENTRALE**
ELECTRIC INSTALLATION – CENTRAL CARRIAGE LINE
INSTALLATION ELECTRIQUE – LIGNE CENTRALE PORTEUR
ELEKTROANLAGE – ZENTRALE LEITUNG WAGEN
INSTALACION ELECTRICA – LÍNEA CENTRAL PORTADOR

604808 - 0 **MATERIALE ELETTRICO - LINEA MOTORE**
ELECTRIC INSTALLATION – ENGINE LINE
INSTALLATION ELECTRIQUE – LIGNE MOTEUR
ELEKTROANLAGE – LEITUNG MOTOR
INSTALACION ELECTRICA - LÍNEA MOTOR

604809 - 0 **MATERIALE ELETTRICO - LINEA CARRO SUPERIORE**
ELECTRIC INSTALLATION – UPPER CARRIAGE LINE
INSTALLATION ELECTRIQUE – LIGNE SUPERIEURE PORTEUR
ELEKTROANLAGE – OBERE LEITUNG WAGEN
INSTALACION ELECTRICA – LÍNEA SUPERIOR PORTADOR

604955 - 0 **MATERIALE ELETTRICO - LINEA POSTERIORE**
ELECTRIC INSTALLATION – REAR LINE
INSTALLATION ELECTRIQUE – LIGNE ARRIERE
ELEKTROANLAGE – VORDERE LEITUNG
INSTALACION ELECTRICA – LÍNEA POSTERIOR

silverhorn.co.uk

604956 - 2 **MATERIALE ELETTRICO - LINEA BRACCIO**
ELECTRIC INSTALLATION – BOOM LINE
INSTALLATION ELECTRIQUE – LIGNE BRAS
ELEKTROANLAGE – LEITUNG AUSLEGER
INSTALACION ELECTRICA – LÍNEA BRAZO

604957 - 0 **MATERIALE ELETTRICO - LINEA CRUSCOTTO**
ELECTRIC INSTALLATION – DASHBOARD LINE
INSTALLATION ELECTRIQUE – LIGNE TABLEAU DE BORD
ELEKTROANLAGE – LEITUNG INSTRUMENTTAFEL
INSTALACION ELECTRICA – LÌNEA SALPICADERO

604958 - 0 **MATERIALE ELETTRICO - LINEA LATERALE CABINA**
ELECTRIC INSTALLATION – SIDE CAB LINE
INSTALLATION ELECTRIQUE - LIGNE LATERALE CABINE
ELEKTROANLAGE – SEITLICHE LEITUNG KABINE
INSTALACION ELECTRICA - LÍNEA LATERAL CABINA

silverhorn.co.uk

TAVOLE RICAMBI
SPARE PART ILLUSTRATIONS
TABLEAU DES PIECES DE RECHANGE
ERSATZTEIL-ÜBERSICHTEN
TABLAS Y RECAMBIOS

TEREX LIFT

silvernorn.co.uk

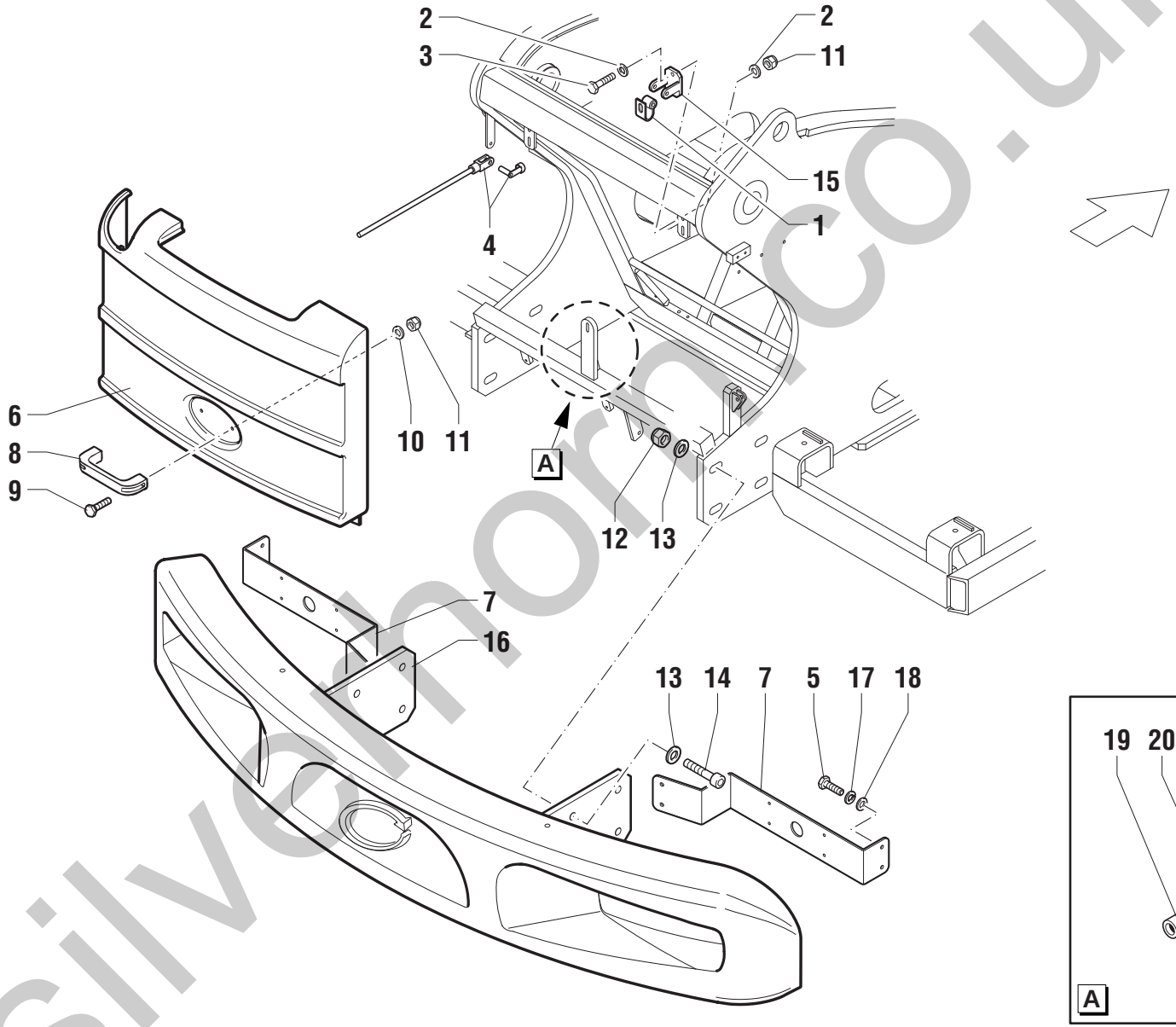

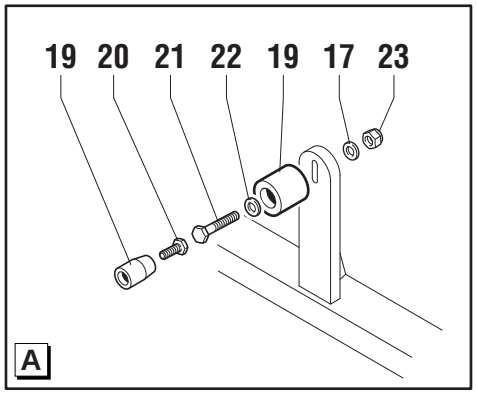

silverthorn.co.uk

POS.	CODICE	Q.tà	DENOMINAZIONE	*DESCRIPTION*	*DESIGNATION*	*BENENNUNG*	*DENOMINACIONES*	NOTE Ⓐ	Ⓑ	Ⓒ
1	51.0807.7700	2	CERNIERA	HINGE	CHARNIERE	SCHARNIER	BISAGRA			
2	01.0031.0299	8	RONDELLA PIANA	PLAIN WASHER	RONDELLE PLANE	ABSTANDSRING	ARANDELA LLANA			
3	01.0001.0258	4	VITE	SCREW	VIS	SCHRAUBE	TORNILLO			
4	51.0800.3700	1	ASTA	ROD	BARRE	STAB	TORNILLO			
5	01.0001.0154	8	VITE	SCREW	VIS	SCHRAUBE	TORNILLO			
6	52.1100.6500	1	CARTER	CASING	CARTER	SCHUTZABDECKUNG	CÁRTER			
7	51.0807.2800	2	SUPPORTO	SUPPORT	SUPPORT	LAGER	SOPORTE			
8	09.0803.0294	1	MANIGLIA	HANDLE	POIGNEE	HANDGRIFF	MANIJA			
9	01.0003.0944	2	VITE	SCREW	VIS	SCHRAUBE	TORNILLO			
10	01.0031.0055	2	ROSETTA	WASHER	RONDELLE	UNTERLEGSCHEIBE	ARANDELA			
11	01.0023.0054	6	DADO	NUT	ECROU	MUTTER	TUERCA			
12	01.0023.0060	8	DADO AUTOBLOCCANTE	STOP NUT	ECROU DE SURETE	SPERRMUTTER	TUERCA AUTOTRABADORA			
13	01.0031.0061	16	RONDELLA PIANA	PLAIN WASHER	RONDELLE PLANE	ABSTANDSRING	ARANDELA LLANA			
14	01.4001.0058	8	VITE	SCREW	VIS	SCHRAUBE	TORNILLO			
15	51.0807.7800	2	STAFFA	BRACKET	ETRIER	BUEGEL	ESTRIBO			
16	51.1000.2100	1	ZAVORRA	LAST	LEST	BALLAST	LASTRE			
17	01.4032.0002	9	RONDELLA ELASTICA	SPRING WASHER	RONDELLE ELASTIQUE	FEDERSCHEIBE	ARANDELA ELASTICA			
18	01.0031.0298	8	RONDELLA PIANA	PLAIN WASHER	RONDELLE PLANE	ABSTANDSRING	ARANDELA LLANA			
19	09.4670.0000	1	FERMAPORTA	DOOR LATCH	ARRET PORTE	TÜRFESTSTELLER	BLOQUEO PUERTA			
20	01.0001.0156	1	VITE	SCREW	VIS	SCHRAUBE	TORNILLO			
21	01.0001.0104	1	VITE	SCREW	VIS	SCHRAUBE	TORNILLO			
22	01.0031.0054	1	RONDELLA PIANA	PLAIN WASHER	RONDELLE PLANE	ABSTANDSRING	ARANDELA LLANA			
23	01.0023.0053	1	DADO AUTOBLOCCANTE	STOP NUT	ECROU DE SURETE	SPERRMUTTER	TUERCA AUTOTRABADORA			

silverhorn.co.uk

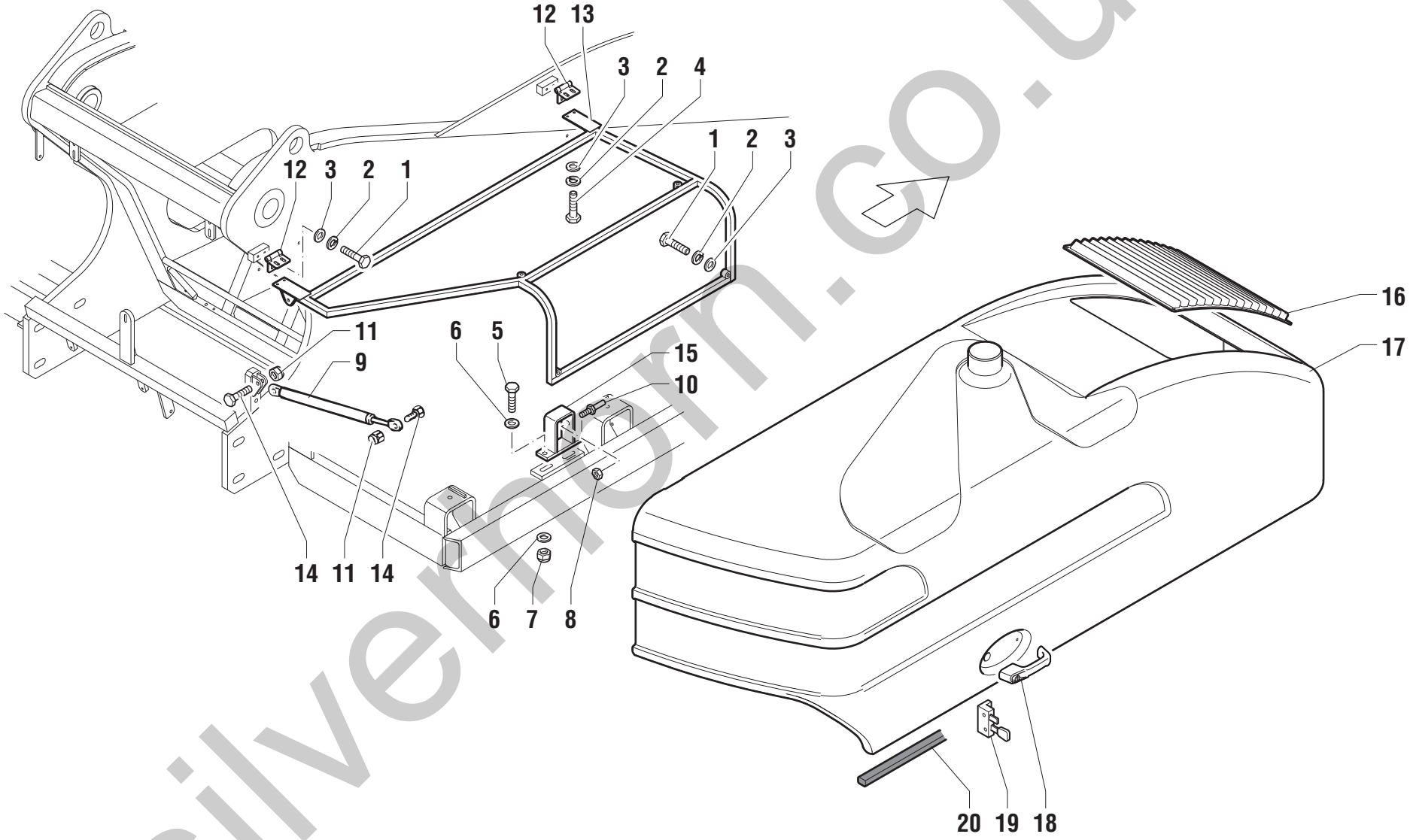

silvermorn.co.uk

POS.	CODICE	Q.tà	DENOMINAZIONE	*DESCRIPTION*	*DESIGNATION*	*BENENNUNG*	*DENOMINACIONES*	NOTE Ⓐ	Ⓑ	Ⓒ
1	01.0001.0256	8	VITE	SCREW	VIS	SCHRAUBE	TORNILLO			
2	01.4032.0003	14	RONDELLA ELASTICA	SPRING WASHER	RONDELLE ELASTIQUE	FEDERSCHEIBE	ARANDELA ELASTICA			
3	01.0031.0299	14	RONDELLA PIANA	PLAIN WASHER	RONDELLE PLANE	ABSTANDSRING	ARANDELA LLANA			
4	01.0001.0257	4	VITE	SCREW	VIS	SCHRAUBE	TORNILLO			
5	01.0001.0304	2	VITE	SCREW	VIS	SCHRAUBE	TORNILLO			
6	01.0031.0301	4	RONDELLA PIANA	PLAIN WASHER	RONDELLE PLANE	ABSTANDSRING	ARANDELA LLANA			
7	01.0023.0055	2	DADO AUTOBLOCCANTE	STOP NUT	ECROU DE SURETE	SPERRMUTTER	TUERCA AUTOTRABADORA			
8	07.0740.0103	1	DADO	NUT	ECROU	MUTTER	TUERCA			
9	09.4610.0022	2	CILINDRO	CYLINDER	CYLINDER	ZYLINDER	CILINDRO			
10	07.0740.0100	1	ATTACCO	CONNECTION	CONNEXION	ANSCHLUß STUTZE	CONEXIÓN			
11	01.0023.0054	4	DADO AUTOBLOCCANTE	STOP NUT	ECROU DE SURETE	SPERRMUTTER	TUERCA AUTOTRABADORA			
12	09.0803.0078	2	CERNIERA	HINGE	CHARNIERE	SCHARNIER	BISAGRA			
13	51.0806.9800	1	SUPPORTO CARTER	SUPPORT CASING	SUPPORT CARTER	SCHUTZABDECKUNG LAGER	SOPORTE CÁRTER			
14	01.0001.1465	4	VITE	SCREW	VIS	SCHRAUBE	TORNILLO			
15	51.0806.9900	1	STAFFA	BRACKET	ETRIER	BUEGEL	ESTRIBO			
16	52.1200.4200	1	GRIGLIA	GRATE	GRILLAGE	GITTERROST	ENREJADO			
17	52.1100.6300	1	CARTER DI PROTEZIONE	GUARD	PROTECTION	SCHUTZKASTEN	PROTECCIÓN			
18	07.0740.0050	1	MANIGLIA	HANDLE	POIGNEE	HANDGRIFF	MANIJA			
19	07.0740.0192	1	CHIUSURA	LOCK	FERMETURE	VERSCHLUß	CIERRE			
20	09.0803.0245	1	GUARNIZIONE	SEAL	JOINT	DICHTUNG	GUARNICIÓN			

silverhorn.co.uk

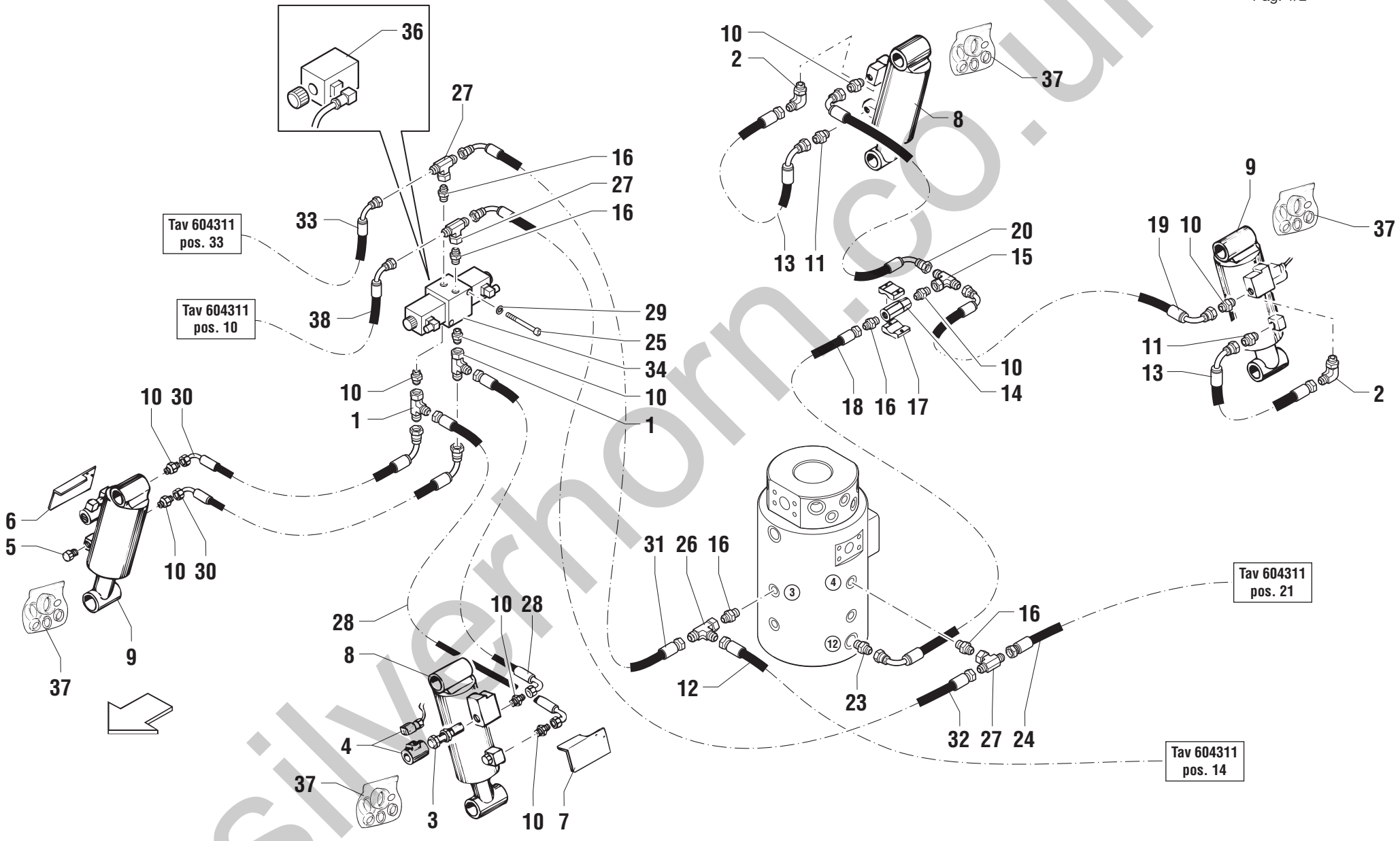

silverhorn.co.uk

POS.	CODICE	Q.tà	DENOMINAZIONE	*DESCRIPTION*	*DESIGNATION*	*BENENNUNG*	*DENOMINACIONES*	NOTE Ⓐ	Ⓑ	Ⓒ
1	04.0607.0164	2	RACCORDO	PIPE FITTING	RACCORD DE TUYAU	ROHRVERBINDUNG	CONEXIÓN			
2	04.0607.0112	2	RACCORDO	PIPE FITTING	RACCORD DE TUYAU	ROHRVERBINDUNG	CONEXIÓN			
3	04.4240.0024	4	VALVOLA	VALVE	SOUPAPE	VENTIL	VALVULA			
4	04.4240.0041	4	SOLENOIDE	SOLENOID	SOLENOIDE	SOLENOID	SOLENOIDE			
5	04.0220.0053	4	TAPPO	PLUG	BOUCHON	STOPFEN	TAPÓN			
6	51.0900.3100	2	CARTER DI PROTEZIONE	GUARD	PROTECTION	SCHUTZKASTEN	PROTECCIÓN			
7	51.0900.3200	2	CARTER DI PROTEZIONE	GUARD	PROTECTION	SCHUTZKASTEN	PROTECCIÓN			
8	53.0600.0500	2	CILINDRO LIVELLAMENTO	SWAYING CYLINDER	VERIN DE NIVELLEMENT	ZYLINDER NIVELLIERUNG	CILINDRO NIVELACIÓN			
9	53.0600.0600	2	CILINDRO LIVELLAMENTO	SWAYING CYLINDER	VERIN DE NIVELLEMENT	ZYLINDER NIVELLIERUNG	CILINDRO NIVELACIÓN			
10	04.0607.0117	9	RACCORDO	PIPE FITTING	RACCORD DE TUYAU	ROHRVERBINDUNG	CONEXIÓN			
11	04.0607.0114	2	RACCORDO	PIPE FITTING	RACCORD DE TUYAU	ROHRVERBINDUNG	CONEXIÓN			
12	04.0605.0441	1	TUBO FLESSIBILE	FLEXIBLE HOSE	TUYAU SOUPLE	SOUPLESCHLAUCH	TUBO FLEXIBLE			
13	04.0605.0422	2	TUBO FLESSIBILE	FLEXIBLE HOSE	TUYAU SOUPLE	SOUPLESCHLAUCH	TUBO FLEXIBLE			
14	04.4239.0015	1	VALVOLA	VALVE	SOUPAPE	VENTIL	VALVULA			
15	04.0607.0162	1	RACCORDO	PIPE FITTING	RACCORD DE TUYAU	ROHRVERBINDUNG	CONEXIÓN			
16	04.0607.0145	5	RACCORDO	PIPE FITTING	RACCORD DE TUYAU	ROHRVERBINDUNG	CONEXIÓN			
17	09.0803.0046	1	FERMATUBO	RETAINER PIPE	ARRET TUBE	HALTERUNG ROHR	RETEN TUBO			
18	04.0605.0446	1	TUBO FLESSIBILE	FLEXIBLE HOSE	TUYAU SOUPLE	SOUPLESCHLAUCH	TUBO FLEXIBLE			
19	04.0605.0434	1	TUBO FLESSIBILE	FLEXIBLE HOSE	TUYAU SOUPLE	SOUPLESCHLAUCH	TUBO FLEXIBLE			
20	04.0605.0433	1	TUBO FLESSIBILE	FLEXIBLE HOSE	TUYAU SOUPLE	SOUPLESCHLAUCH	TUBO FLEXIBLE			
23	04.0607.0107	1	RACCORDO	PIPE FITTING	RACCORD DE TUYAU	ROHRVERBINDUNG	CONEXIÓN			
24	04.0605.0442	1	TUBO FLESSIBILE	FLEXIBLE HOSE	TUYAU SOUPLE	SOUPLESCHLAUCH	TUBO FLEXIBLE			
25	01.0003.0160	2	VITE	SCREW	VIS	SCHRAUBE	TORNILLO			Ⓜ16595
25	01.0003.0158	2	VITE	SCREW	VIS	SCHRAUBE	TORNILLO			Ⓜ16596
26	04.0607.0122	1	RACCORDO	PIPE FITTING	RACCORD DE TUYAU	ROHRVERBINDUNG	CONEXIÓN			
27	04.0607.0126	3	RACCORDO	PIPE FITTING	RACCORD DE TUYAU	ROHRVERBINDUNG	CONEXIÓN			
28	04.0605.0432	2	TUBO FLESSIBILE	FLEXIBLE HOSE	TUYAU SOUPLE	SOUPLESCHLAUCH	TUBO FLEXIBLE			
29	01.0031.0054	2	RONDELLA ELASTICA	SPRING WASHER	RONDELLE ELASTIQUE	FEDERSCHEIBE	ARANDELA ELASTICA			
30	04.0605.0525	2	TUBO FLESSIBILE	FLEXIBLE HOSE	TUYAU SOUPLE	SOUPLESCHLAUCH	TUBO FLEXIBLE			
31	04.0605.0443	1	TUBO FLESSIBILE	FLEXIBLE HOSE	TUYAU SOUPLE	SOUPLESCHLAUCH	TUBO FLEXIBLE			
32	04.0605.0444	1	TUBO FLESSIBILE	FLEXIBLE HOSE	TUYAU SOUPLE	SOUPLESCHLAUCH	TUBO FLEXIBLE			
33	04.0605.0445	1	TUBO FLESSIBILE	FLEXIBLE HOSE	TUYAU SOUPLE	SOUPLESCHLAUCH	TUBO FLEXIBLE			
34	04.4240.0048	1	ELETTROVALVOLA	SOLENOID VALVE	ELECTROVANNE	ELEKTROVENTIL	ELECTROVALVULA			Ⓜ16595
34	04.4240.0058	1	ELETTROVALVOLA	SOLENOID VALVE	ELECTROVANNE	ELEKTROVENTIL	ELECTROVALVULA			Ⓜ16596
36	07.0728.0007	2	SOLENOIDE	SOLENOID	SOLENOIDE	SOLENOID	SOLENOIDE			

silverhorn.co.uk

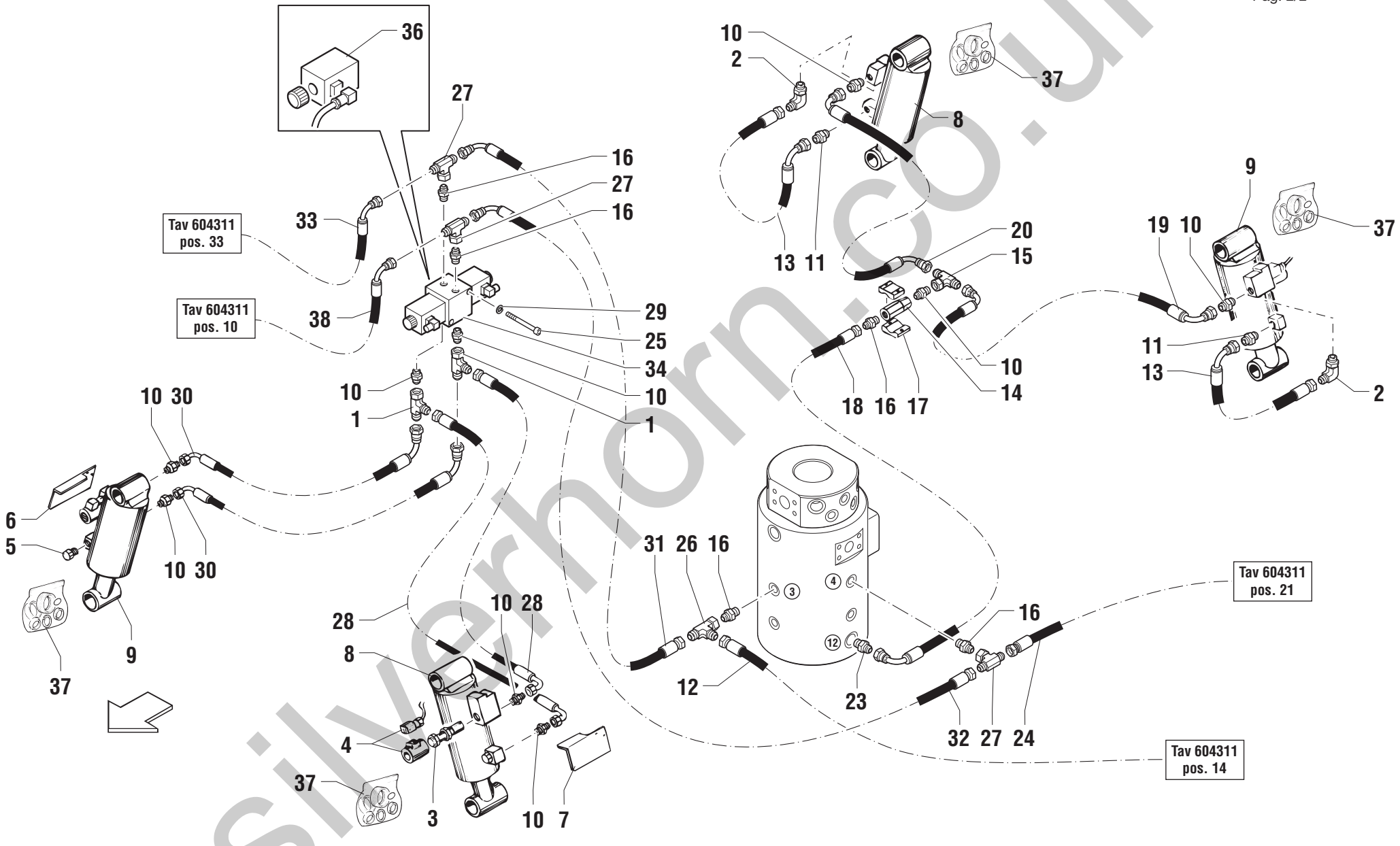

silverhorn.co.uk

POS.	CODICE	Q.tà	DENOMINAZIONE	*DESCRIPTION*	*DESIGNATION*	*BENENNUNG*	*DENOMINACIONES*	NOTE Ⓐ	Ⓑ	Ⓒ
37	636519	4	KIT GUARNIZIONI	JOINT KIT	KIT DE JOINT	DICHTUNG-KIT	KIT JUNTAS			
38	04.0605.0445	1	TUBO FLESSIBILE	FLEXIBLE HOSE	TUYAU SOUPLE	SOUPLESCHLAUCH	TUBO FLEXIBLE			

silverhorn.co.uk

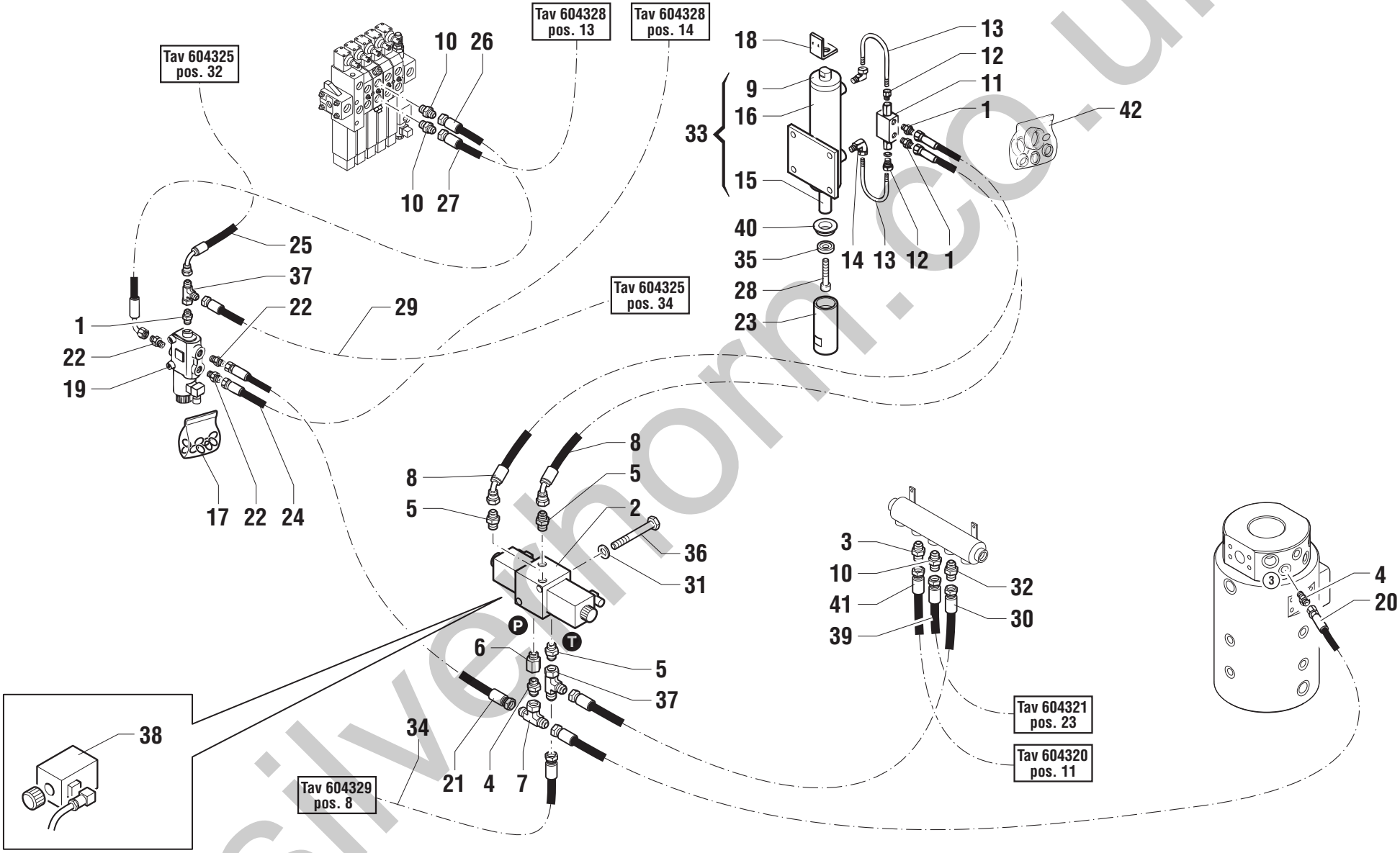

silvermorn.co.uk

POS.	CODICE	Q.tà	DENOMINAZIONE	*DESCRIPTION*	*DESIGNATION*	*BENENNUNG*	*DENOMINACIONES*	NOTE Ⓐ	Ⓑ	Ⓒ
1	04.0607.0113	3	RACCORDO	PIPE FITTING	RACCORD DE TUYAU	ROHRVERBINDUNG	CONEXIÓN			
2	04.4240.0048	1	ELETTROVALVOLA	SOLENOID VALVE	ELECTROVANNE	ELEKTROVENTIL	ELECTROVALVULA			Ⓜ16595
2	04.4240.0058	1	ELETTROVALVOLA	SOLENOID VALVE	ELECTROVANNE	ELEKTROVENTIL	ELECTROVALVULA			Ⓜ16596
3	04.0607.0110	1	RACCORDO	PIPE FITTING	RACCORD DE TUYAU	ROHRVERBINDUNG	CONEXIÓN			
4	04.0607.0145	2	RACCORDO	PIPE FITTING	RACCORD DE TUYAU	ROHRVERBINDUNG	CONEXIÓN			
5	04.0607.0114	3	RACCORDO	PIPE FITTING	RACCORD DE TUYAU	ROHRVERBINDUNG	CONEXIÓN			
6	04.0600.0052	1	COLONNETTA	WHEELSTUD	RACCORD DE TUYAU	ROHRVERBINDUNG	CONEXIÓN			
7	04.0607.0126	1	RACCORDO	PIPE FITTING	RACCORD DE TUYAU	ROHRVERBINDUNG	CONEXIÓN			
8	04.0605.0460	2	TUBO FLESSIBILE	FLEXIBLE HOSE	TUYAU SOUPLE	SOUPLESCHLAUCH	TUBO FLEXIBLE			
9	07.0721.0093	1	TAPPO	PLUG	BOUCHON	STOPFEN	TAPÓN			
10	04.0607.0111	3	RACCORDO	PIPE FITTING	RACCORD DE TUYAU	ROHRVERBINDUNG	CONEXIÓN			
11	04.4239.0002	1	VALVOLA	VALVE	SOUPAPE	VENTIL	VALVULA			
12	04.0600.0022	2	RACCORDO	PIPE FITTING	RACCORD DE TUYAU	ROHRVERBINDUNG	CONEXIÓN			
13	53.3400.5200	2	TUBO RIGIDO	PIPE	TUBE RIGIDE	STARRES ROHR	TUBO RIGIDO			
14	04.0601.0009	2	RACCORDO	PIPE FITTING	RACCORD DE TUYAU	ROHRVERBINDUNG	CONEXIÓN			
15	07.0721.0091	1	STELO	ROD	TIGE	SPINDEL	VASTAGO			
16	07.0721.0092	1	CAMICIA	LINER	CHEMISE	BUCHSE	CAMISA			
17	07.0701.0201	1	KIT GUARNIZIONI	JOINT KIT	KIT DE JOINT	DICHTUNG-KIT	KIT JUNTAS			
18	51.0801.7600	1	STAFFA	BRACKET	ETRIER	BUEGEL	ESTRIBO			
19	04.4240.0039	1	DEVIATORE	SHUNT DEVIATON	DEVIATON	ABZWEIGER	DESVIO			
20	04.0605.0475	1	TUBO FLESSIBILE	FLEXIBLE HOSE	TUYAU SOUPLE	SOUPLESCHLAUCH	TUBO FLEXIBLE			
21	04.0605.0470	1	TUBO FLESSIBILE	FLEXIBLE HOSE	TUYAU SOUPLE	SOUPLESCHLAUCH	TUBO FLEXIBLE			
22	04.0607.0121	3	RACCORDO	PIPE FITTING	RACCORD DE TUYAU	ROHRVERBINDUNG	CONEXIÓN			
23	695502	1	PERNO	PIN	PIVOT	BOLZEN	PERNO			
24	04.0605.0480	1	TUBO FLESSIBILE	FLEXIBLE HOSE	TUYAU SOUPLE	SOUPLESCHLAUCH	TUBO FLEXIBLE			
25			604325 pos.32						☞	
26	04.0605.0472	1	TUBO FLESSIBILE	FLEXIBLE HOSE	TUYAU SOUPLE	SOUPLESCHLAUCH	TUBO FLEXIBLE			
27	04.0605.0471	1	TUBO FLESSIBILE	FLEXIBLE HOSE	TUYAU SOUPLE	SOUPLESCHLAUCH	TUBO FLEXIBLE			
28	01.4003.0005	1	VITE	SCREW	VIS	SCHRAUBE	TORNILLO			
29	04.0605.0453	1	TUBO FLESSIBILE	FLEXIBLE HOSE	TUYAU SOUPLE	SOUPLESCHLAUCH	TUBO FLEXIBLE			
30	04.0605.0459	1	TUBO FLESSIBILE	FLEXIBLE HOSE	TUYAU SOUPLE	SOUPLESCHLAUCH	TUBO FLEXIBLE			
31	01.0031.0054	2	RONDELLA ELASTICA	SPRING WASHER	RONDELLE ELASTIQUE	FEDERSCHEIBE	ARANDELA ELASTICA			
32	04.0607.0167	1	RACCORDO	PIPE FITTING	RACCORD DE TUYAU	ROHRVERBINDUNG	CONEXIÓN			
33	53.1000.0100	1	CILINDRO	CYLINDER	CYLINDER	ZYLINDER	CILINDRO			
34			604329 pos.8						☞	

silverhorn.co.uk

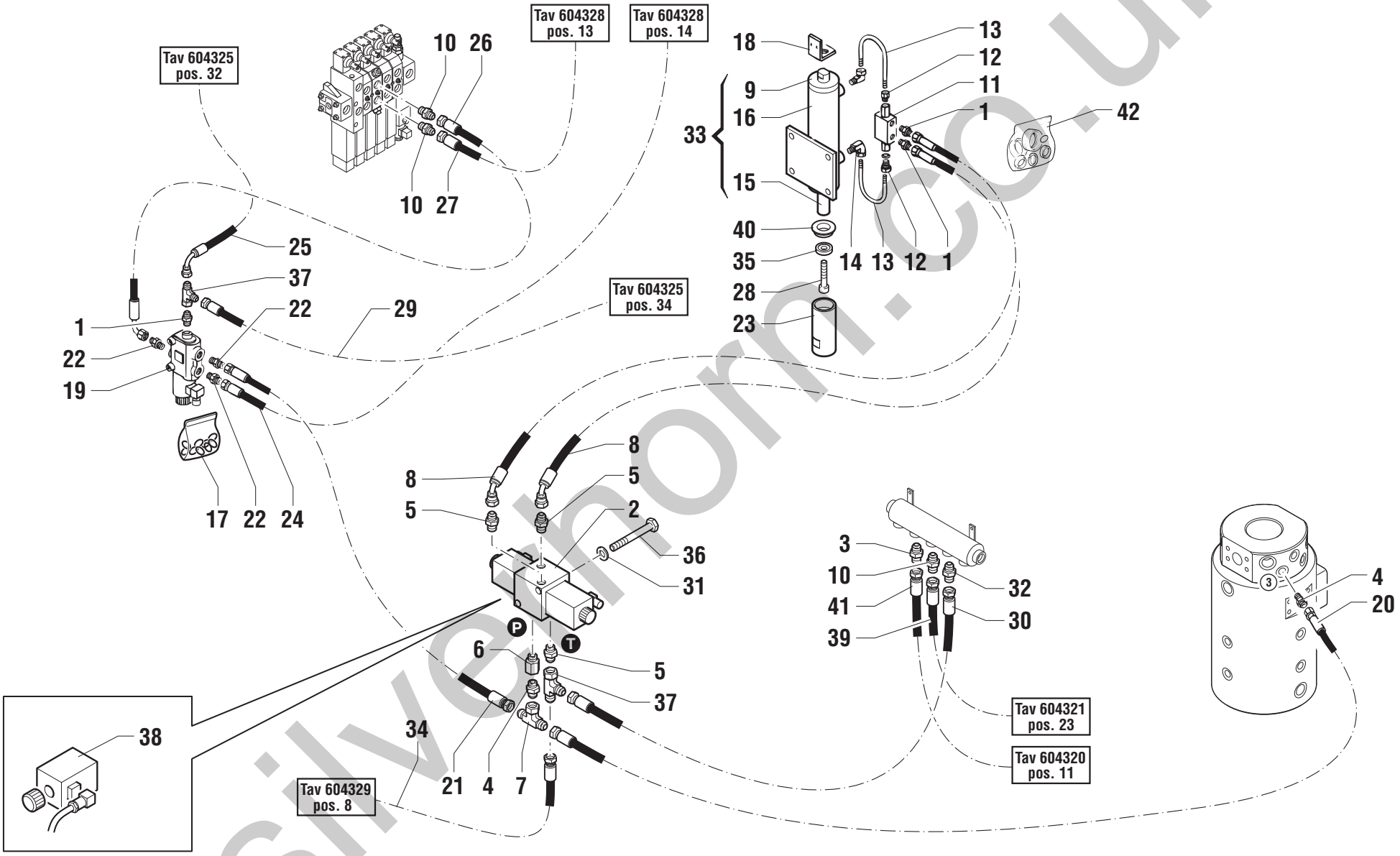

silvermorn.co.uk

POS.	CODICE	Q.tà	DENOMINAZIONE	*DESCRIPTION*	*DESIGNATION*	*BENENNUNG*	*DENOMINACIONES*	NOTE Ⓐ	Ⓑ	Ⓒ
35	696504	1	RONDELLA	WASHER	RONDELLE	SCHEIBE	ARANDELA			
36	01.0003.0160	2	VITE	SCREW	VIS	SCHRAUBE	TORNILLO			
37	04.0607.0115	2	RACCORDO	PIPE FITTING	RACCORD DE TUYAU	ROHRVERBINDUNG	CONEXIÓN			
38	07.0728.0007	2	SOLENOIDE	SOLENOID	SOLENOIDE	SOLENOID	SOLENOIDE			
39	04.0605.0481	1	TUBO FLESSIBILE	FLEXIBLE HOSE	TUYAU SOUPLE	SOUPLESCHLAUCH	TUBO FLEXIBLE			
40	696503	1	TAPPO	PLUG	BOUCHON	STOPFEN	TAPÓN			
41	04.0605.0467	1	TUBO FLESSIBILE	FLEXIBLE HOSE	TUYAU SOUPLE	SOUPLESCHLAUCH	TUBO FLEXIBLE			
42	634779	1	KIT GUARNIZIONI	JOINT KIT	KIT DE JOINT	DICHTUNG-KIT	KIT JUNTAS			

silverhorn.co.uk

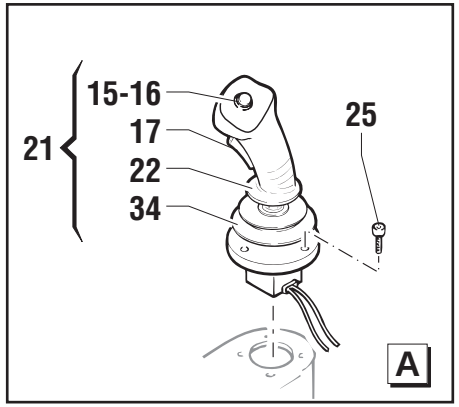

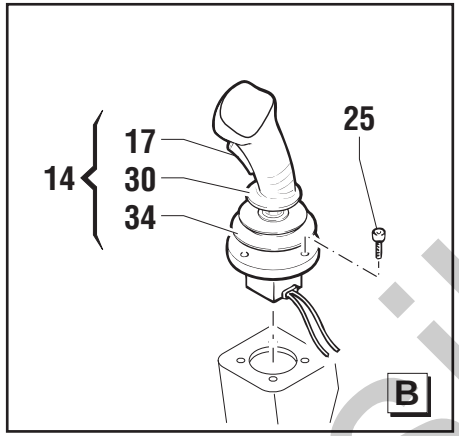

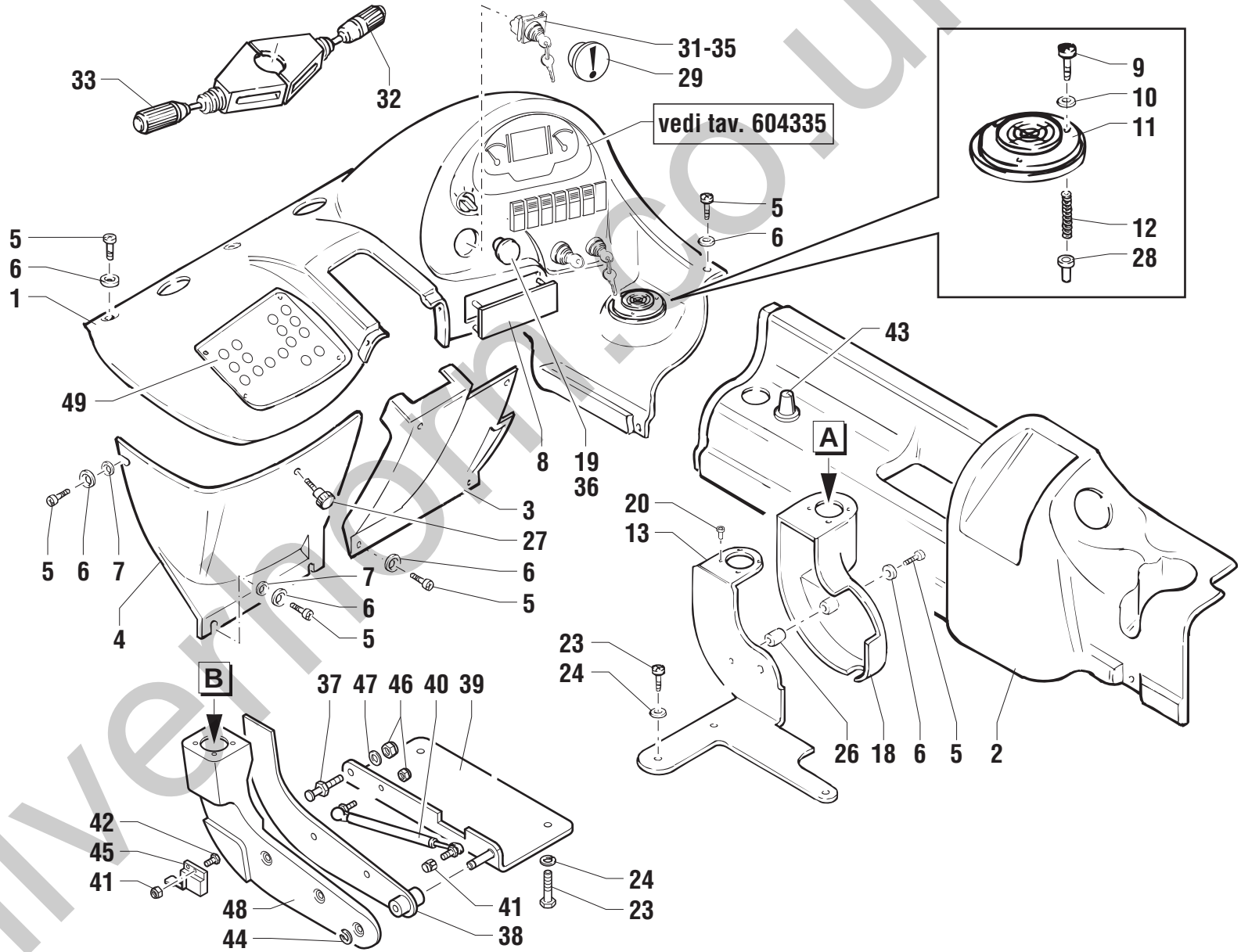

silverhorn.co.uk

POS.	CODICE	Q.tà	DENOMINAZIONE	*DESCRIPTION*	*DESIGNATION*	*BENENNUNG*	*DENOMINACIONES*	NOTE Ⓐ	Ⓑ	Ⓒ
1	07.0740.0139	1	CRUSCOTTO	DASHBOARD	TABLEAU DE BORD	INSTRUMENTENBRETT	TABLERO DE MANDOS			
2	07.0740.0140	1	CRUSCOTTO	DASHBOARD	TABLEAU DE BORD	INSTRUMENTENBRETT	TABLERO DE MANDOS			
3	07.0740.0141	1	CHIUSURA	LOCK	FERMETURE	VERSCHLUß	CIERRE			
4	07.0740.0142	1	COPERCHIO	COVER	COUVERCLE	DECKEL	TAPA			
5	07.0740.0116	18	VITE	SCREW	VIS	SCHRAUBE	TORNILLO			
6	07.0740.0117	18	RONDELLA	WASHER	RONDELLE	SCHEIBE	ARANDELA			
7	07.0740.0037	3	RONDELLA	WASHER	RONDELLE	SCHEIBE	ARANDELA			
8	07.0740.0143	1	COPERCHIO	COVER	COUVERCLE	DECKEL	TAPA			
9	07.0740.0144	3	VITE	SCREW	VIS	SCHRAUBE	TORNILLO			
10	07.0740.0145	3	RONDELLA	WASHER	RONDELLE	SCHEIBE	ARANDELA			
11	09.4619.0001	1	BOLLA	BUBBLE LEVEL	NIVEAU A BULLE D'EAU	WASSERWAAGE	NIVEL DE BURBUJA DE AIRE			
12	07.0740.0154	3	MOLLA	SPRING	RESSORT	FEDER	RESORTE			
13	07.0740.0193	1	SUPPORTO JOYSTICK	SUPPORT	SUPPORT	LAGER	SOPORTE			
14	56.0016.0043	1	MANIPOLATORE	CONTROL LEVER	MANIPULATEUR	STEUERHEBEL	MANIPULADOR			
15	07.0741.0010	1	CAPPUCCIO	CAP	CAPUCHON	KAPPE	CAPUCHÓN			
16	07.0741.0011	1	PULSANTE	PUSH BUTTON	BOUTON POUSSOIR	DRUCKKNOPF	PULSADOR			
17	07.0741.0012	2	PULSANTE UOMO MORTO	PUSH BUTTON	BOUTON POUSSOIR	DRUCKKNOPF	PULSADOR			
18	07.0740.0195	1	CHIUSURA	LOCK	FERMETURE	VERSCHLUß	CIERRE			
19	07.0703.0441	1	PULSANTE EMERGENZA	EMERGENCY BUTTON	BOUTON-POUSSOIR D'URGENCE	NOT-AUS-DUCKKNOPF	BOTÓN DE EMERGENCIA			
20	07.0740.0169	8	RIVETTO	RIVET	RIVET	NIETVERBINDUNG	REMACHE			
21	56.0016.0042	1	MANIPOLATORE	CONTROL LEVER	MANIPULATEUR	STEUERHEBEL	MANIPULADOR			
22	07.0741.0024	1	IMPUGNATURA	HANDLE	POIGNÉE	HANDGRIFF	MANIJA			
23	07.0740.0042	5	VITE	SCREW	VIS	SCHRAUBE	TORNILLO			
24	07.0740.0012	5	RONDELLA	WASHER	RONDELLE	SCHEIBE	ARANDELA			
25	07.0740.0206	8	VITE	SCREW	VIS	SCHRAUBE	TORNILLO			
26	07.0740.0151	1	BOCCOLA	BUSHING	DOUILLE	BÜCHSE	CASQUILLO			
27	07.0740.0152	1	POMELLO	BALL-GRIP	POMMEAU	KUGELGRIFF	POMO			
28	07.0740.0062	3	RIVETTO	RIVET	RIVET	NIETVERBINDUNG	REMACHE			
29	07.0703.0489	1	TAPPO	PLUG	BOUCHON	STOPFEN	TAPÓN			
30	07.0741.0025	1	IMPUGNATURA	HANDLE	POIGNÉE	HANDGRIFF	MANIJA			
31	07.0703.0420	1	CHIAVE ANTIRIBALTAMENTO	SECURITY SWITCH	DISJONCTEUR DE SURETE	ANLASSERSPERRE	INTERRUPTOR DE SEGURIDAD			
32	07.0703.0418	1	LEVA INDICATORI	TURN SIGNALS LEVER	LEVIER FEUX DIRECTION CLIGNOTANTS	BLINKERHEBEL	PALANCA INDICADORES DE DIRECCIÓN			
33	07.0703.0436	1	LEVA AVANZAMENTO	SPEED LEVER	LEVIER AVANCEMENT	HEBEL VORWÄRTS	PALANCA DE AVANCE			
34	07.0741.0014	2	SOFFIETTO	PROTECTION	SOUFFLET	FALTBALGEN	FUELLE			
35	07.0703.0532	1	CONTATTO	CONTACT	CONTACT	KONTAKT	CONTACTO			

silverhorn.co.uk

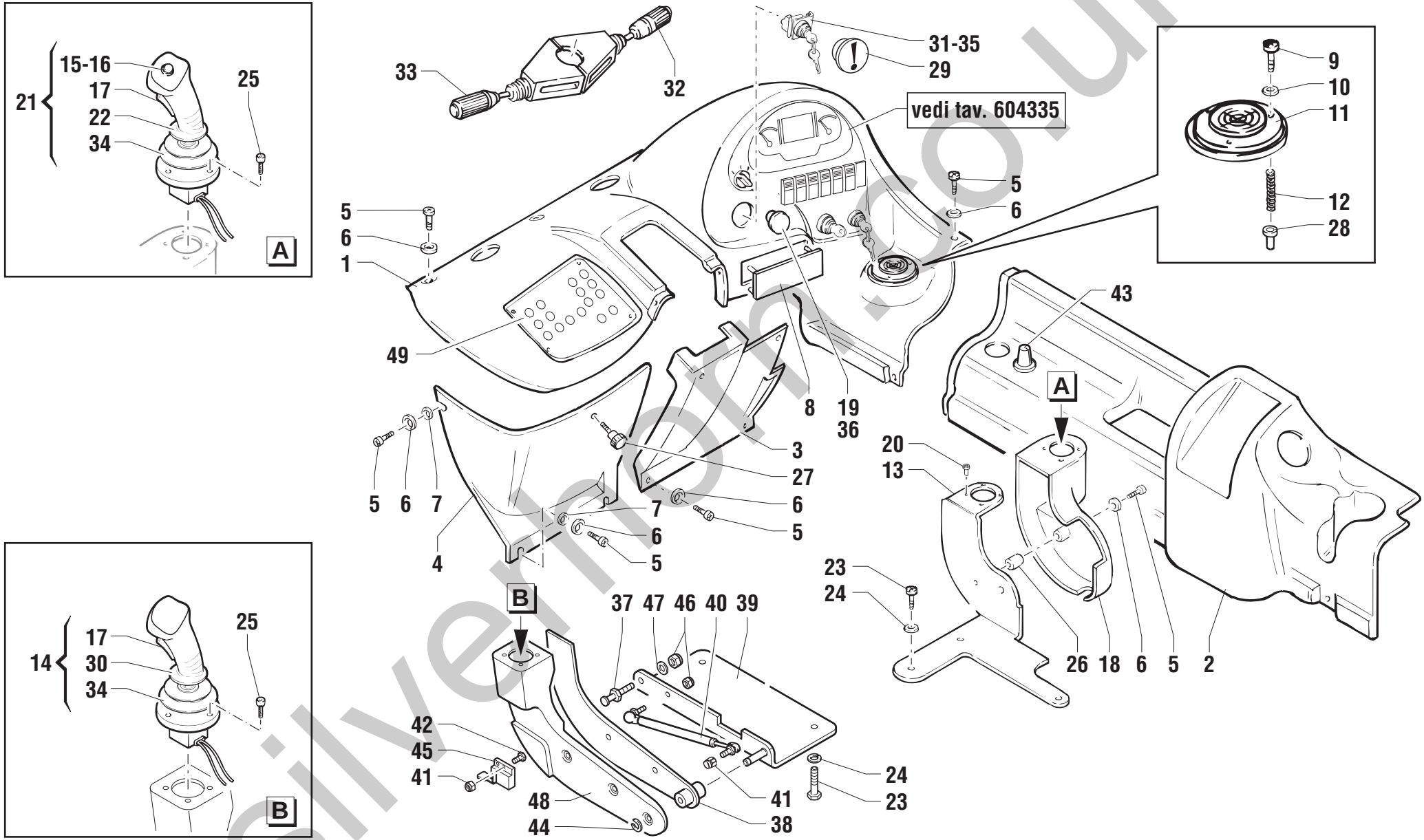

silverhorn.co.uk

POS.	CODICE	Q.tà	DENOMINAZIONE	*DESCRIPTION*	*DESIGNATION*	*BENENNUNG*	*DENOMINACIONES*	NOTE Ⓐ	Ⓑ	Ⓒ
36	07.0703.0531	1	CONTATTO	CONTACT	CONTACT	KONTAKT	CONTACTO			
37	07.0740.0100	1	ATTACCO mm 24	CONNECTION	CONNEXION	ANSCHLUß STUTZE	CONEXIÓN			
38	07.0740.0194	1	SUPPORTO JOYSTICK	SUPPORT	SUPPORT	LAGER	SOPORTE			
39	07.0740.0181	1	PIASTRA	PLATE	PLAQUE	PLATTE	PLANCHA			
40	07.0740.0185	1	MOLLA	SPRING	RESSORT	FEDER	RESORTE			
41	07.0740.0237	3	DADO	NUT	ECROU	MUTTER	TUERCA			
42	07.0740.0043	2	VITE	SCREW	VIS	SCHRAUBE	TORNILLO			
43	09.4656.0008	1	SELETTORE ACCELERATORE MANUALE	SELECTOR	SELECTEUR	WAEHLSCHALTER	SELECTOR			
44	02.4126.0006	1	FERMAPERNO	PIN BOLT	GOUPILLE	SPLINT	PASADOR			
45	07.0740.0186	1	SERRATURA CON LEVA	LEVER-FITTED LOCK	VERROUILLAGE A LEVIER	VERSCHLUB MIT HEBEL	CIERRE CON PALANCA			
46	07.0740.0238	3	DADO	NUT	ECROU	MUTTER	TUERCA			
47	07.0740.0102	1	RONDELLA PIANA	PLAIN WASHER	RONDELLE PLANE	ABSTANDSRING	ARANDELA LLANA			
48	07.0740.0196	1	SUPPORTO JOYSTICK SX	SUPPORT	SUPPORT	LAGER	SOPORTE			
49	09.0803.0282	1	PANNELLO PLANCIA	CONTROL PANEL	TABLEAU DE COMMANDE	BEDIENTAFEL	PANEL DE MANDO			

silverhorn.co.uk

silverhorn.co.uk

CABINA - 1
CAB
CABINE
KABINE
CABINA

fino a matricola up to serial number jusqu'au n° de matricule bis zur Fabriknr. hasta matrícula	**15154**

silverhorn.co.uk

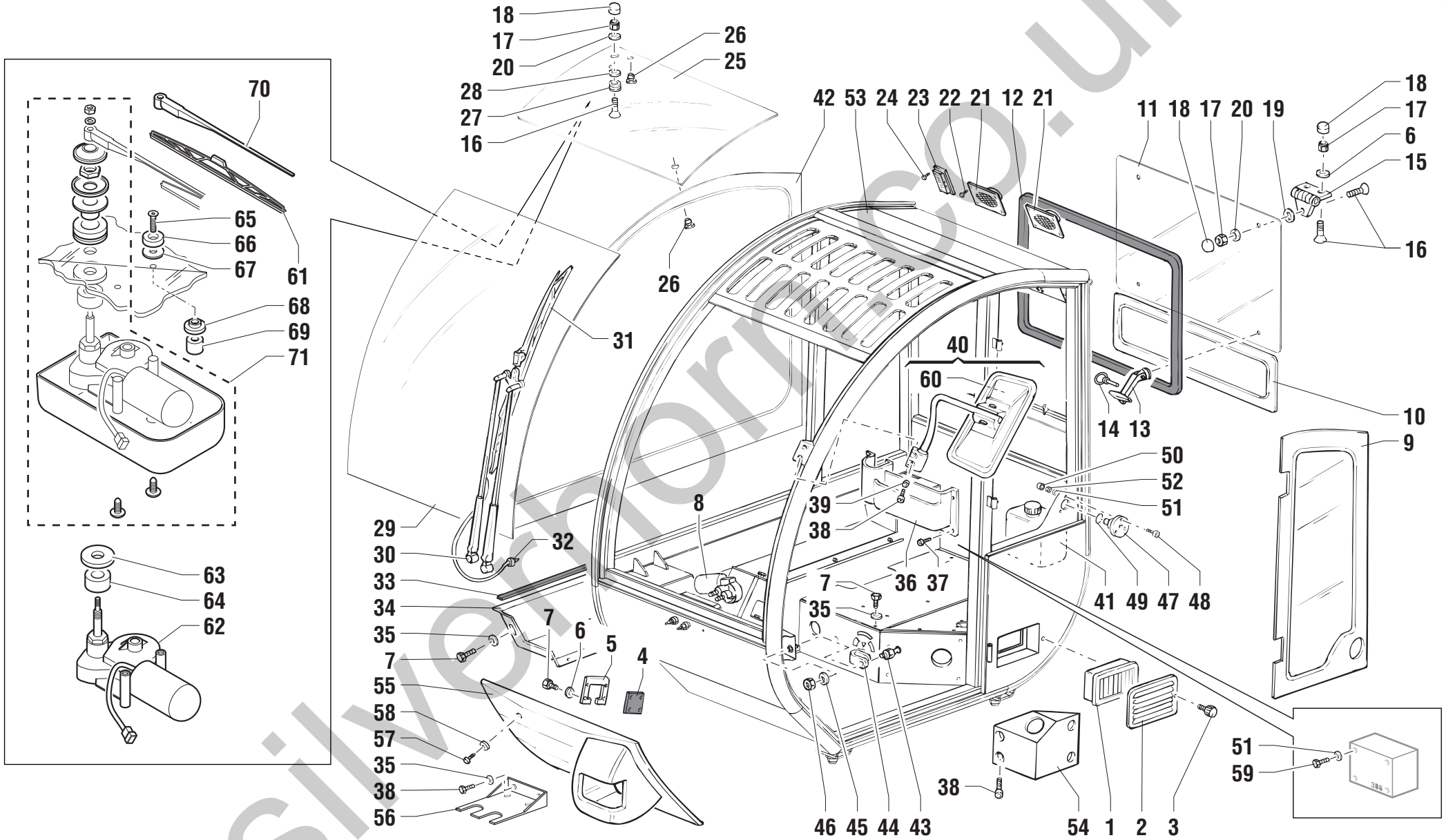

silverhorn.co.uk

POS.	CODICE	Q.tà	DENOMINAZIONE	*DESCRIPTION*	*DESIGNATION*	*BENENNUNG*	*DENOMINACIONES*	NOTE Ⓐ	Ⓑ	Ⓒ
1	07.0740.0066	1	FILTRO	FILTER	FILTRE	FILTER	FILTRO			
2	07.0740.0067	1	GRIGLIATO	GRATE	GRILLAGE	GITTERROST	ENREJADO			
3	07.0740.0068	2	POMELLO	BALL-GRIP	POMMEAU	KUGELGRIFF	POMO			
4	07.0740.0069	1	GUARNIZIONE	SEAL	JOINT	DICHTUNG	GUARNICIÓN			
5	07.0740.0070	1	LAMIERA	SHEET	TOLE	BLECH	CHAPA			
6	07.0740.0026	12	RONDELLA	WASHER	RONDELLE	SCHEIBE	ARANDELA			
7	07.0740.0071	18	VITE	SCREW	VIS	SCHRAUBE	TORNILLO			
8	07.0740.0072	1	MOTORINO TERGI	WIPER MOTOR	MOTEUR ESSUIE-GLACE	MOTOR SCHEIBENWISCHER	MOTOR LIMPIAPARABRISAS			
9	07.0740.0073	1	VETRO LAT. SX	GLASS	VERRE	CLASSCHEIBE	VIDRIO			
10	07.0740.0074	1	VETRO POSTERIORE INF.	GLASS	VERRE	CLASSCHEIBE	VIDRIO			
11	07.0740.0075	1	VETRO POSTERIORE	GLASS	VERRE	CLASSCHEIBE	VIDRIO			
12	07.0740.0052	1,5	GUARNIZIONE	SEAL	JOINT	DICHTUNG	GUARNICIÓN			
13	07.0740.0076	2	MANIGLIA	HANDLE	POIGNEE	HANDGRIFF	MANIJA			
14	07.0740.0217	2	SPINA ELASTICA	SPLIT PIN	BROCHE ELASTIQUE	ZAPFEN FEDRIG	PERNO ELASTICO			
15	07.0740.0078	2	CERNIERA	HINGE	CHARNIERE	SCHARNIER	BISAGRA			
16	07.0740.0079	7	VITE	SCREW	VIS	SCHRAUBE	TORNILLO			
17	07.0740.0046	7	DADO AUTOBLOCCANTE	STOP NUT	ECROU DE SURETE	SPERRMUTTER	TUERCA AUTOTRABADORA			
18	07.0740.0014	7	CAPPELLOTTO ESAGONALE	HEX CAP	COUVERCLE HEXAGONAL	SECHSECKIGE ABSCHLUSSKAPPE	CAPUCHÓN HEXAGONAL			
19	07.0740.0080	2	GOMMINO	RUBBER	CAOUTCHOUC	GUMMI	GOMA			
20	07.0740.0081	3	RONDELLA	WASHER	RONDELLE	SCHEIBE	ARANDELA			
21	07.0740.0082	2	MASCHERINA ALTOPARLANTE	LOADSPEAKER FRAME	BATI HAUT-PARLEUR	BLENDRAHMEN LAUTSPRECHER	MARCO ALTAVOZ			
22	07.0740.0083	8	VITE	SCREW	VIS	SCHRAUBE	TORNILLO			
23	07.0740.0084	1	PLAFONIERA	ROOF LAMP	PLAFONNIER	DECKENLAMPE	LAMPARA DE TECHO			
24	07.0740.0064	2	VITE	SCREW	VIS	SCHRAUBE	TORNILLO			
25	07.0740.0085	1	VETRO TETTO	GLASS	VERRE	CLASSCHEIBE	VIDRIO			
26	07.0740.0009	3	GOMMINO	RUBBER	CAOUTCHOUC	GUMMI	GOMA			
27	07.0740.0086	1	GOMMINO	RUBBER	CAOUTCHOUC	GUMMI	GOMA			
28	07.0740.0032	1	RONDELLA	WASHER	RONDELLE	SCHEIBE	ARANDELA			
29	07.0740.0087	1	VETRO PARABREZZA	GLASS	VERRE	CLASSCHEIBE	VIDRIO			
30	07.0740.0088	1	BRACCIO TERGI	WIPER ARM	BRAS ESSUIE-BLACE	ARM SCHEIBENWISCHER	BRAZO LIMPIAPARABRISAS			
31	07.0740.0089	1	SPAZZOLA TERGI	WIPER BLADE	RACLETTE ESSUIE-GLACE	BÜRSTE SCHEIBENWISCHER	ESCOBILLA LIMPIAPARABRISAS			
32	07.0740.0090	1	PASSAPARETE	THROUGH COUPLING	RACCORD PASSANT	DURCHANSCHLUSS	ACOPLAMIENTO PASANTE			
33	07.0740.0091	1,5	GUARNIZIONE	SEAL	JOINT	DICHTUNG	GUARNICIÓN			
34	07.0740.0092	1	CHIUSURA	LOCK	FERMETURE	VERSCHLUß	CIERRE			
35	07.0740.0012	16	RONDELLA	WASHER	RONDELLE	SCHEIBE	ARANDELA			

silverhorn.co.uk

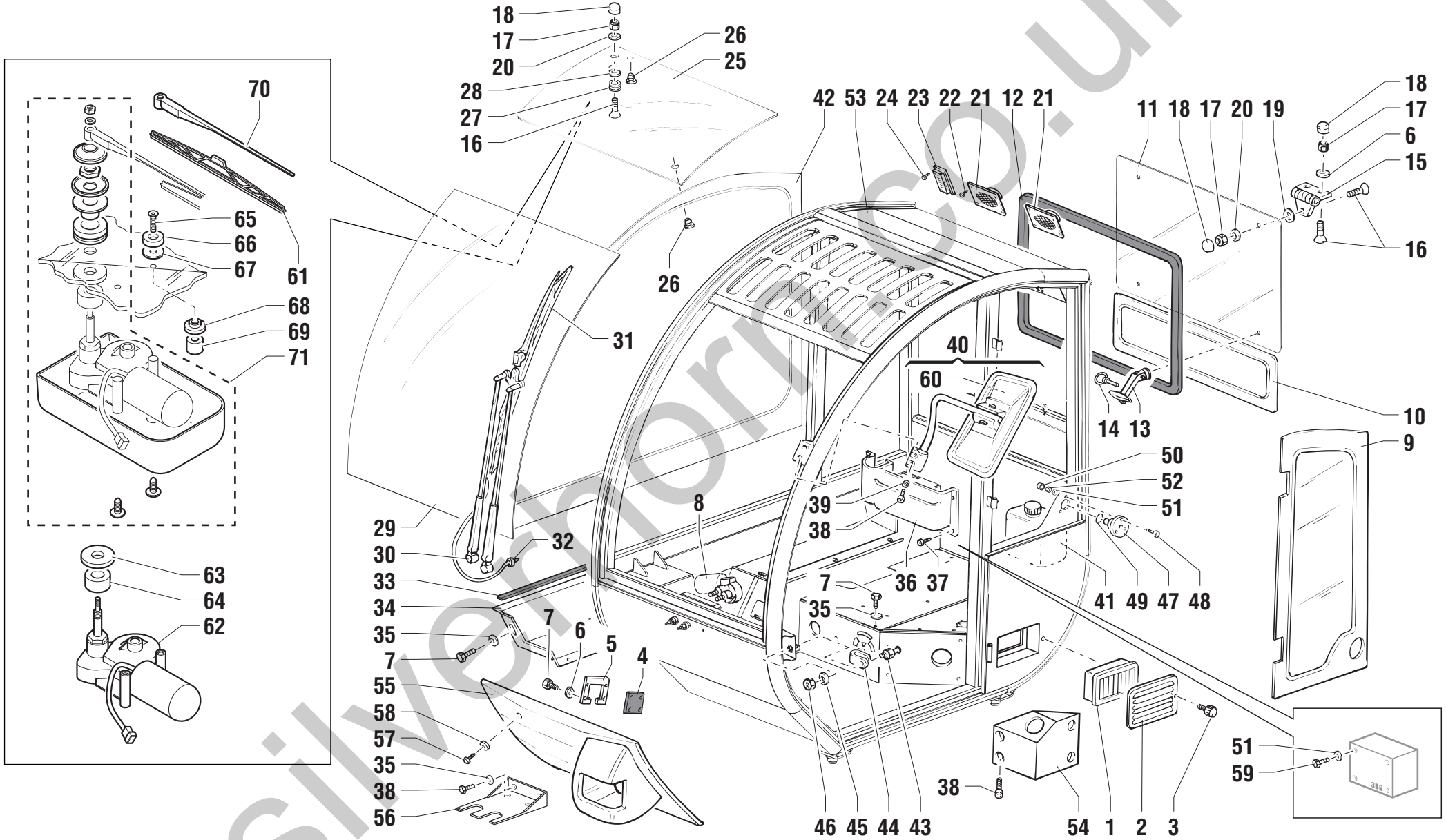

silverhorn.co.uk

POS.	CODICE	Q.tà	DENOMINAZIONE	*DESCRIPTION*	*DESIGNATION*	*BENENNUNG*	*DENOMINACIONES*	NOTE Ⓐ	Ⓑ	Ⓒ
36	07.0740.0093	1	TASCA PORTADOCUMENTI	STORAGE POCKET	POCHE PORTE-DOCUMENTS	DOKUMENTENTASCHE	BOLSILLO PORTADOCUMENTOS			
37	07.0740.0094	4	VITE	SCREW	VIS	SCHRAUBE	TORNILLO			
38	07.0740.0095	4	VITE	SCREW	VIS	SCHRAUBE	TORNILLO			
39	07.0740.0096	2	DADO AUTOBLOCCANTE	STOP NUT	ECROU DE SURETE	SPERRMUTTER	TUERCA AUTOTRABADORA			
40	07.0740.0097	2	BRACCIO SPECCHIO	ARM	BRAS	ARM	BRAZO			
41	07.0740.0098	1	VASCHETTA COMPLETA	TANK	CUVE	GEHÄUSE	COPILLA			
42	07.0740.0099	1	VETRO LATERALE DX	GLASS	VERRE	CLASSCHEIBE	VIDRIO			
43	07.0740.0100	1	RISCONTRO	STOP	BUTEE	ANSCHLAG	TOPE			
44	07.0740.0101	1	PROTEZIONE	GUARD	PROTECTION	SCHUTZ	PROTECCION			
45	07.0740.0102	1	RONDELLA	WASHER	RONDELLE	SCHEIBE	ARANDELA			
46	07.0740.0103	1	DADO	NUT	ECROU	MUTTER	TUERCA			
47	07.0740.0104	1	BLOCCA PORTA	DOOR STOP	ARRET PORTIERE	TÜRSPERRE	BLOQUEO PUERTA			
48	07.0740.0105	3	VITE	SCREW	VIS	SCHRAUBE	TORNILLO			
49	07.0740.0106	1	GUARNIZIONE	SEAL	JOINT	DICHTUNG	GUARNICIÓN			
50	07.0740.0028	6	CAPPELLOTTO ESAGONALE	HEX CAP	COUVERCLE HEXAGONAL	SECHSECKIGE ABSCHLUSSKAPPE	CAPUCHÓN HEXAGONAL			
51	07.0740.0006	10	RONDELLA	WASHER	RONDELLE	SCHEIBE	ARANDELA			
52	07.0740.0005	3	DADO AUTOBLOCCANTE	STOP NUT	ECROU DE SURETE	SPERRMUTTER	TUERCA AUTOTRABADORA			
53	07.0740.0107	1	TELAIO CABINA	FRAME	CHASSIS	RAHMEN	BASTIDOR			
54	07.0740.0178	1	SUPPORTO	SUPPORT	SUPPORT	LAGER	SOPORTE			
55	07.0740.0114	1	CHIUSURA	LOCK	FERMETURE	VERSCHLUß	CIERRE			
56	07.0740.0115	1	STAFFA	BRACKET	ETRIER	BUEGEL	ESTRIBO			
57	07.0740.0116	4	VITE	SCREW	VIS	SCHRAUBE	TORNILLO			
58	07.0740.0117	4	RONDELLA	WASHER	RONDELLE	SCHEIBE	ARANDELA			
59	07.0740.0118	4	VITE	SCREW	VIS	SCHRAUBE	TORNILLO			
60	07.0740.0202	1	SPECCHIO RETROVISORE	DRIVING MIRROR	MIROIR RETROVISEUR	RÜCKBLICKSPIEGEL	ESPEJO RETROVISOR			
61	07.0740.0157	1	SPAZZOLA TERGI	WIPER BLADE	RACLETTE ESSUIE-GLACE	BÜRSTE SCHEIBENWISCHER	ESCOBILLA LIMPIAPARABRISAS			
62	07.0740.0158	1	MOTORINO TERGI	WIPER MOTOR	MOTEUR ESSUIE-GLACE	MOTOR SCHEIBENWISCHER	MOTOR LIMPIAPARABRISAS			
63	07.0740.0210	1	GOMMINO	RUBBER	CAOUTCHOUC	GUMMI	GOMA			
64	07.0740.0211	1	DISTANZIALE	SPACER	ENTRETOISE	ABSTANDSTUECK	SEPARADOR			
65	07.0740.0212	2	VITE	SCREW	VIS	SCHRAUBE	TORNILLO			
66	07.0740.0213	2	BOCCOLA	BUSHING	DOUILLE	BÜCHSE	CASQUILLO			
67	07.0740.0214	2	GOMMINO	RUBBER	CAOUTCHOUC	GUMMI	GOMA			
68	07.0740.0035	2	GOMMINO	RUBBER	CAOUTCHOUC	GUMMI	GOMA			
69	07.0740.0215	2	DISTANZIALE	SPACER	ENTRETOISE	ABSTANDSTUECK	SEPARADOR			
70	07.0740.0156	1	BRACCIO TERGI	WIPER ARM	BRAS ESSUIE-BLACE	ARM SCHEIBENWISCHER	BRAZO LIMPIAPARABRISAS			

silverhorn.co.uk

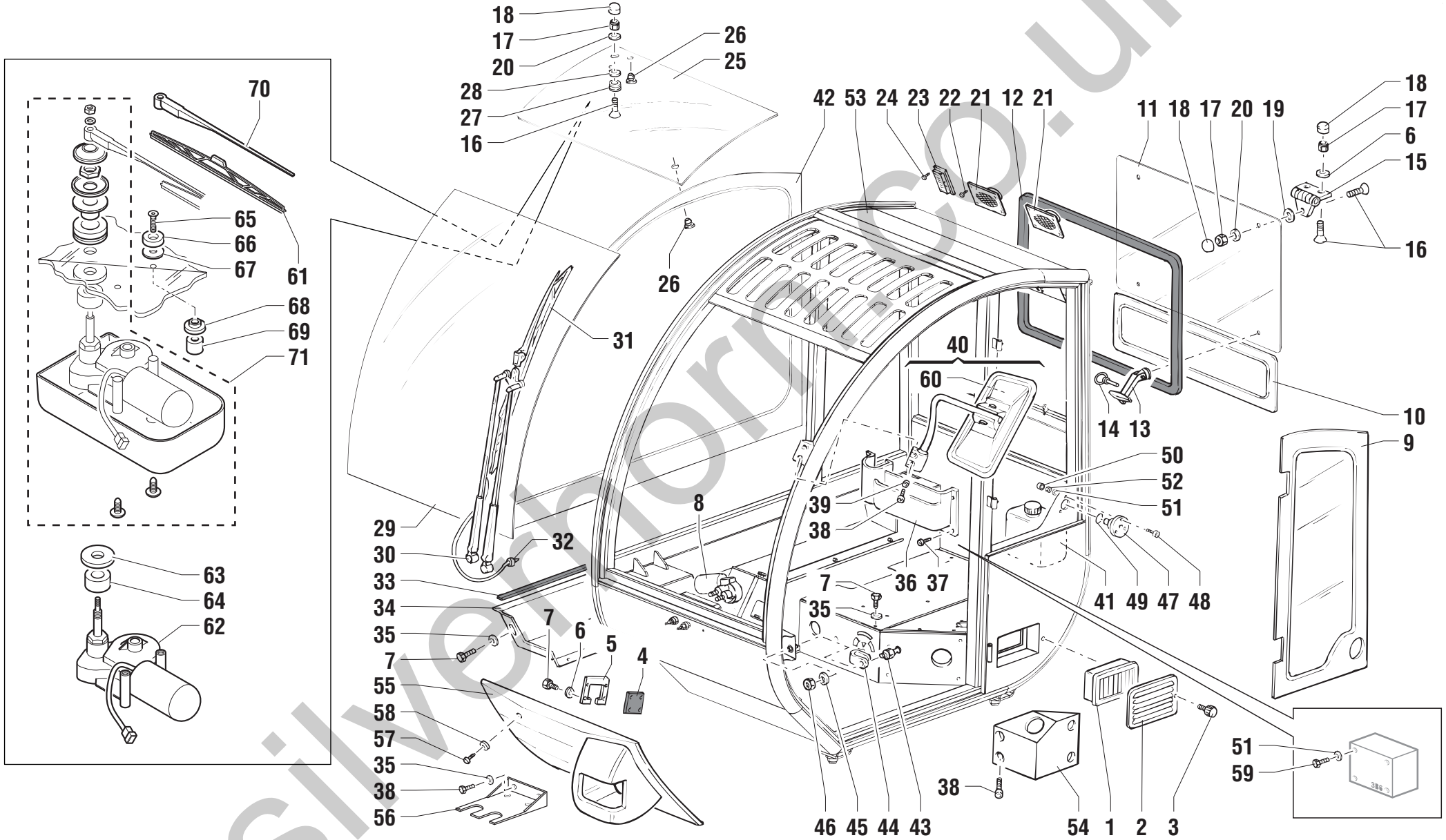

silverhorn.co.uk

POS.	CODICE	Q.tà	DENOMINAZIONE	*DESCRIPTION*	*DESIGNATION*	*BENENNUNG*	*DENOMINACIONES*	NOTE Ⓐ	Ⓑ	Ⓒ
71	07.0740.0209	1	KIT	KIT	KIT	KIT	KIT			

silverhorn.co.uk

silverhorn.co.uk

CABINA - 1
CAB
CABINE
KABINE
CABINA

a partire da matricola from serial number à partir du n° de matricule von Fabriknr. desde matrícula	**15155**

silverhorn.co.uk

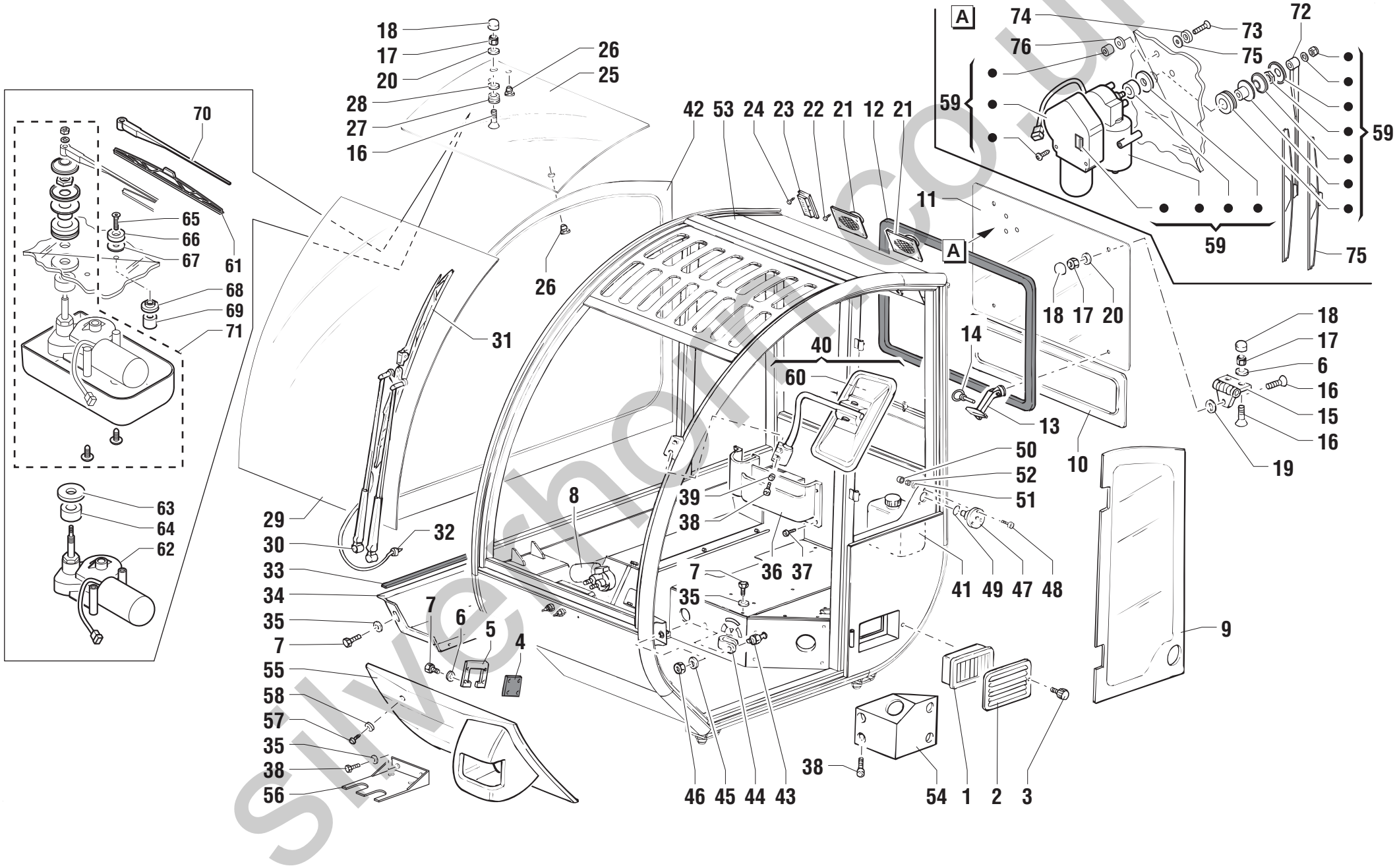

silverhorn.co.uk

POS.	CODICE	Q.tà	DENOMINAZIONE	*DESCRIPTION*	*DESIGNATION*	*BENENNUNG*	*DENOMINACIONES*	NOTE Ⓐ	Ⓑ	Ⓒ
1	07.0740.0066	1	FILTRO	FILTER	FILTRE	FILTER	FILTRO			
2	07.0740.0067	1	GRIGLIATO	GRATE	GRILLAGE	GITTERROST	ENREJADO			
3	07.0740.0068	2	POMELLO	BALL-GRIP	POMMEAU	KUGELGRIFF	POMO			
4	07.0740.0069	1	GUARNIZIONE	SEAL	JOINT	DICHTUNG	GUARNICIÓN			
5	07.0740.0070	1	LAMIERA	SHEET	TOLE	BLECH	CHAPA			
6	07.0740.0026	12	RONDELLA	WASHER	RONDELLE	SCHEIBE	ARANDELA			
7	07.0740.0071	18	VITE	SCREW	VIS	SCHRAUBE	TORNILLO			
8	07.0740.0072	1	MOTORINO TERGI	WIPER MOTOR	MOTEUR ESSUIE-GLACE	MOTOR SCHEIBENWISCHER	MOTOR LIMPIAPARABRISAS			
9	07.0740.0073	1	VETRO LAT. SX	GLASS	VERRE	CLASSCHEIBE	VIDRIO			
10	07.0740.0074	1	VETRO POSTERIORE INF.	GLASS	VERRE	CLASSCHEIBE	VIDRIO			
11	07.0740.0246	1	VETRO POSTERIORE	GLASS	VERRE	CLASSCHEIBE	VIDRIO			
12	07.0740.0052	1,5	GUARNIZIONE	SEAL	JOINT	DICHTUNG	GUARNICIÓN			
13	07.0740.0076	2	MANIGLIA	HANDLE	POIGNEE	HANDGRIFF	MANIJA			
14	07.0740.0217	2	SPINA ELASTICA	SPLIT PIN	BROCHE ELASTIQUE	ZAPFEN FEDRIG	PERNO ELASTICO			
15	07.0740.0078	2	CERNIERA	HINGE	CHARNIERE	SCHARNIER	BISAGRA			
16	07.0740.0079	7	VITE	SCREW	VIS	SCHRAUBE	TORNILLO			
17	07.0740.0046	7	DADO AUTOBLOCCANTE	STOP NUT	ECROU DE SURETE	SPERRMUTTER	TUERCA AUTOTRABADORA			
18	07.0740.0014	7	CAPPELLOTTO ESAGONALE	HEX CAP	COUVERCLE HEXAGONAL	SECHSECKIGE ABSCHLUSSKAPPE	CAPUCHÓN HEXAGONAL			
19	07.0740.0080	2	GOMMINO	RUBBER	CAOUTCHOUC	GUMMI	GOMA			
20	07.0740.0081	3	RONDELLA	WASHER	RONDELLE	SCHEIBE	ARANDELA			
21	07.0740.0082	2	MASCHERINA ALTOPARLANTE	LOADSPEAKER FRAME	BATI HAUT-PARLEUR	BLENDRAHMEN LAUTSPRECHER	MARCO ALTAVOZ			
22	07.0740.0083	8	VITE	SCREW	VIS	SCHRAUBE	TORNILLO			
23	07.0740.0084	1	PLAFONIERA	ROOF LAMP	PLAFONNIER	DECKENLAMPE	LAMPARA DE TECHO			
24	07.0740.0064	2	VITE	SCREW	VIS	SCHRAUBE	TORNILLO			
25	07.0740.0085	1	VETRO TETTO	GLASS	VERRE	CLASSCHEIBE	VIDRIO			
26	07.0740.0009	3	GOMMINO	RUBBER	CAOUTCHOUC	GUMMI	GOMA			
27	07.0740.0086	1	GOMMINO	RUBBER	CAOUTCHOUC	GUMMI	GOMA			
28	07.0740.0032	1	RONDELLA	WASHER	RONDELLE	SCHEIBE	ARANDELA			
29	07.0740.0087	1	VETRO PARABREZZA	GLASS	VERRE	CLASSCHEIBE	VIDRIO			
30	07.0740.0088	1	BRACCIO TERGI	WIPER ARM	BRAS ESSUIE-BLACE	ARM SCHEIBENWISCHER	BRAZO LIMPIAPARABRISAS			
31	07.0740.0089	1	SPAZZOLA TERGI	WIPER BLADE	RACLETTE ESSUIE-GLACE	BÜRSTE SCHEIBENWISCHER	ESCOBILLA LIMPIAPARABRISAS			
32	07.0740.0090	1	PASSAPARETE	THROUGH COUPLING	RACCORD PASSANT	DURCHANSCHLUSS	ACOPLAMIENTO PASANTE			
33	07.0740.0091	1,5	GUARNIZIONE	SEAL	JOINT	DICHTUNG	GUARNICIÓN			
34	07.0740.0092	1	CHIUSURA	LOCK	FERMETURE	VERSCHLUß	CIERRE			
35	07.0740.0012	16	RONDELLA	WASHER	RONDELLE	SCHEIBE	ARANDELA			

silverhorn.co.uk

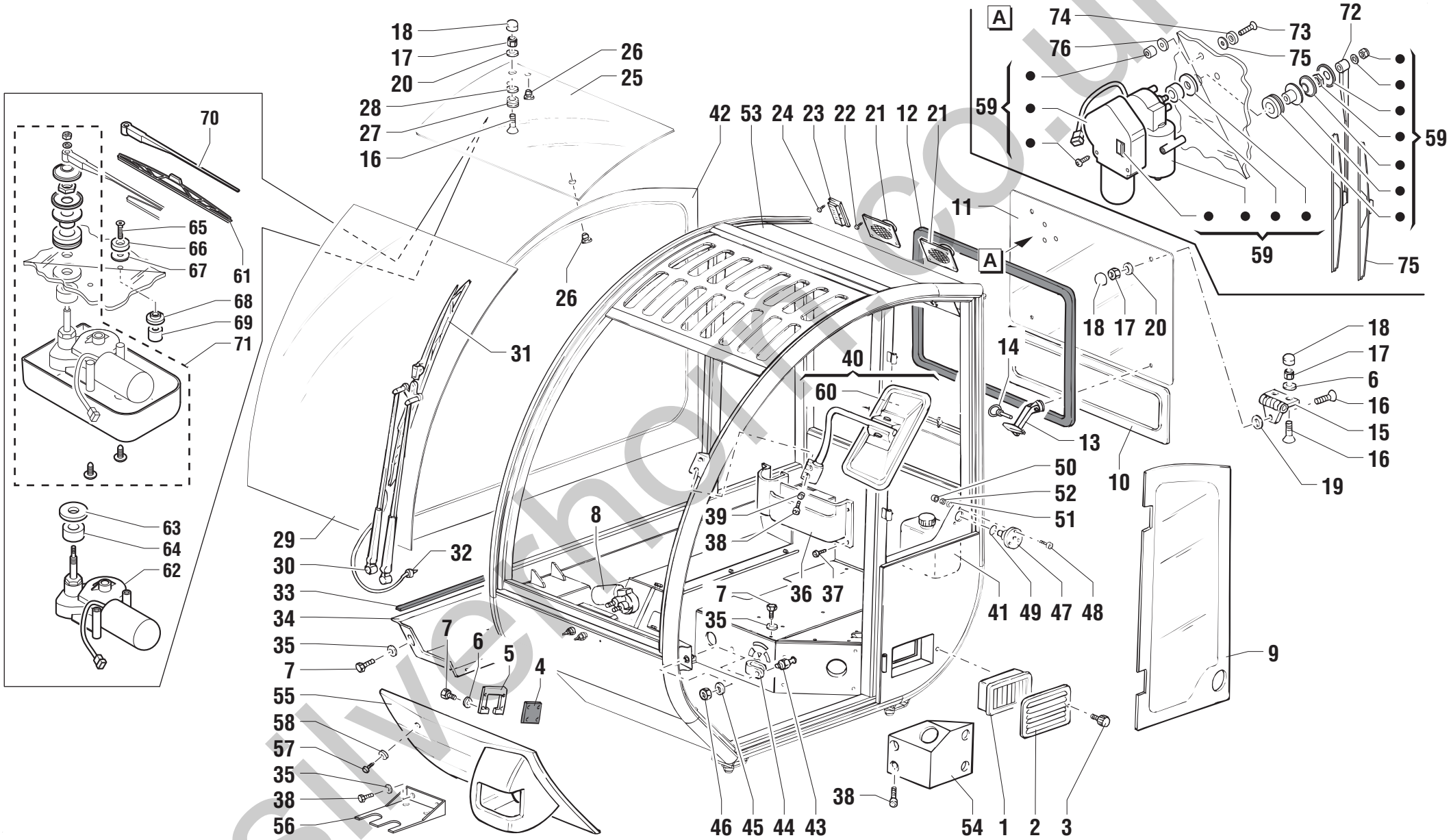

silverhoist.co.uk

POS.	CODICE	Q.tà	DENOMINAZIONE	*DESCRIPTION*	*DESIGNATION*	*BENENNUNG*	*DENOMINACIONES*	NOTE Ⓐ	Ⓑ	Ⓒ
36	07.0740.0093	1	TASCA PORTADOCUMENTI	STORAGE POCKET	POCHE PORTE-DOCUMENTS	DOKUMENTENTASCHE	BOLSILLO PORTADOCUMENTOS			
37	07.0740.0094	4	VITE	SCREW	VIS	SCHRAUBE	TORNILLO			
38	07.0740.0095	4	VITE	SCREW	VIS	SCHRAUBE	TORNILLO			
39	07.0740.0096	2	DADO AUTOBLOCCANTE	STOP NUT	ECROU DE SURETE	SPERRMUTTER	TUERCA AUTOTRABADORA			
40	07.0740.0097	2	BRACCIO SPECCHIO	ARM	BRAS	ARM	BRAZO			
41	07.0740.0098	1	VASCHETTA COMPLETA	TANK	CUVE	GEHÄUSE	COPILLA			
42	07.0740.0099	1	VETRO LATERALE DX	GLASS	VERRE	CLASSCHEIBE	VIDRIO			
43	07.0740.0100	1	RISCONTRO	STOP	BUTEE	ANSCHLAG	TOPE			
44	07.0740.0101	1	PROTEZIONE	GUARD	PROTECTION	SCHUTZ	PROTECCION			
45	07.0740.0102	1	RONDELLA	WASHER	RONDELLE	SCHEIBE	ARANDELA			
46	07.0740.0103	1	DADO	NUT	ECROU	MUTTER	TUERCA			
47	07.0740.0104	1	BLOCCA PORTA	DOOR STOP	ARRET PORTIERE	TÜRSPERRE	BLOQUEO PUERTA			
48	07.0740.0105	3	VITE	SCREW	VIS	SCHRAUBE	TORNILLO			
49	07.0740.0106	1	GUARNIZIONE	SEAL	JOINT	DICHTUNG	GUARNICIÓN			
50	07.0740.0028	6	CAPPELLOTTO ESAGONALE	HEX CAP	COUVERCLE HEXAGONAL	SECHSECKIGE ABSCHLUSSKAPPE	CAPUCHÓN HEXAGONAL			
51	07.0740.0006	10	RONDELLA	WASHER	RONDELLE	SCHEIBE	ARANDELA			
52	07.0740.0005	3	DADO AUTOBLOCCANTE	STOP NUT	ECROU DE SURETE	SPERRMUTTER	TUERCA AUTOTRABADORA			
53	07.0740.0107	1	TELAIO CABINA	FRAME	CHASSIS	RAHMEN	BASTIDOR			
54	07.0740.0178	1	SUPPORTO	SUPPORT	SUPPORT	LAGER	SOPORTE			
55	07.0740.0114	1	CHIUSURA	LOCK	FERMETURE	VERSCHLUß	CIERRE			
56	07.0740.0115	1	STAFFA	BRACKET	ETRIER	BUEGEL	ESTRIBO			
57	07.0740.0116	4	VITE	SCREW	VIS	SCHRAUBE	TORNILLO			
58	07.0740.0117	4	RONDELLA	WASHER	RONDELLE	SCHEIBE	ARANDELA			
59	07.0740.0247	1	KIT	KIT	KIT	KIT	KIT			
60	07.0740.0202	1	SPECCHIO RETROVISORE	DRIVING MIRROR	MIROIR RETROVISEUR	RÜCKBLICKSPIEGEL	ESPEJO RETROVISOR			
61	07.0740.0157	1	SPAZZOLA TERGI	WIPER BLADE	RACLETTE ESSUIE-GLACE	BÜRSTE SCHEIBENWISCHER	ESCOBILLA LIMPIAPARABRISAS			
62	07.0740.0158	1	MOTORINO TERGI	WIPER MOTOR	MOTEUR ESSUIE-GLACE	MOTOR SCHEIBENWISCHER	MOTOR LIMPIAPARABRISAS			
63	07.0740.0210	1	GOMMINO	RUBBER	CAOUTCHOUC	GUMMI	GOMA			
64	07.0740.0211	1	DISTANZIALE	SPACER	ENTRETOISE	ABSTANDSTUECK	SEPARADOR			
65	07.0740.0212	2	VITE	SCREW	VIS	SCHRAUBE	TORNILLO			
66	07.0740.0213	2	BOCCOLA	BUSHING	DOUILLE	BÜCHSE	CASQUILLO			
67	07.0740.0214	2	GOMMINO	RUBBER	CAOUTCHOUC	GUMMI	GOMA			
68	07.0740.0035	2	GOMMINO	RUBBER	CAOUTCHOUC	GUMMI	GOMA			
69	07.0740.0215	2	DISTANZIALE	SPACER	ENTRETOISE	ABSTANDSTUECK	SEPARADOR			
70	07.0740.0156	1	BRACCIO TERGI	WIPER ARM	BRAS ESSUIE-BLACE	ARM SCHEIBENWISCHER	BRAZO LIMPIAPARABRISAS			

silverhorn.co.uk

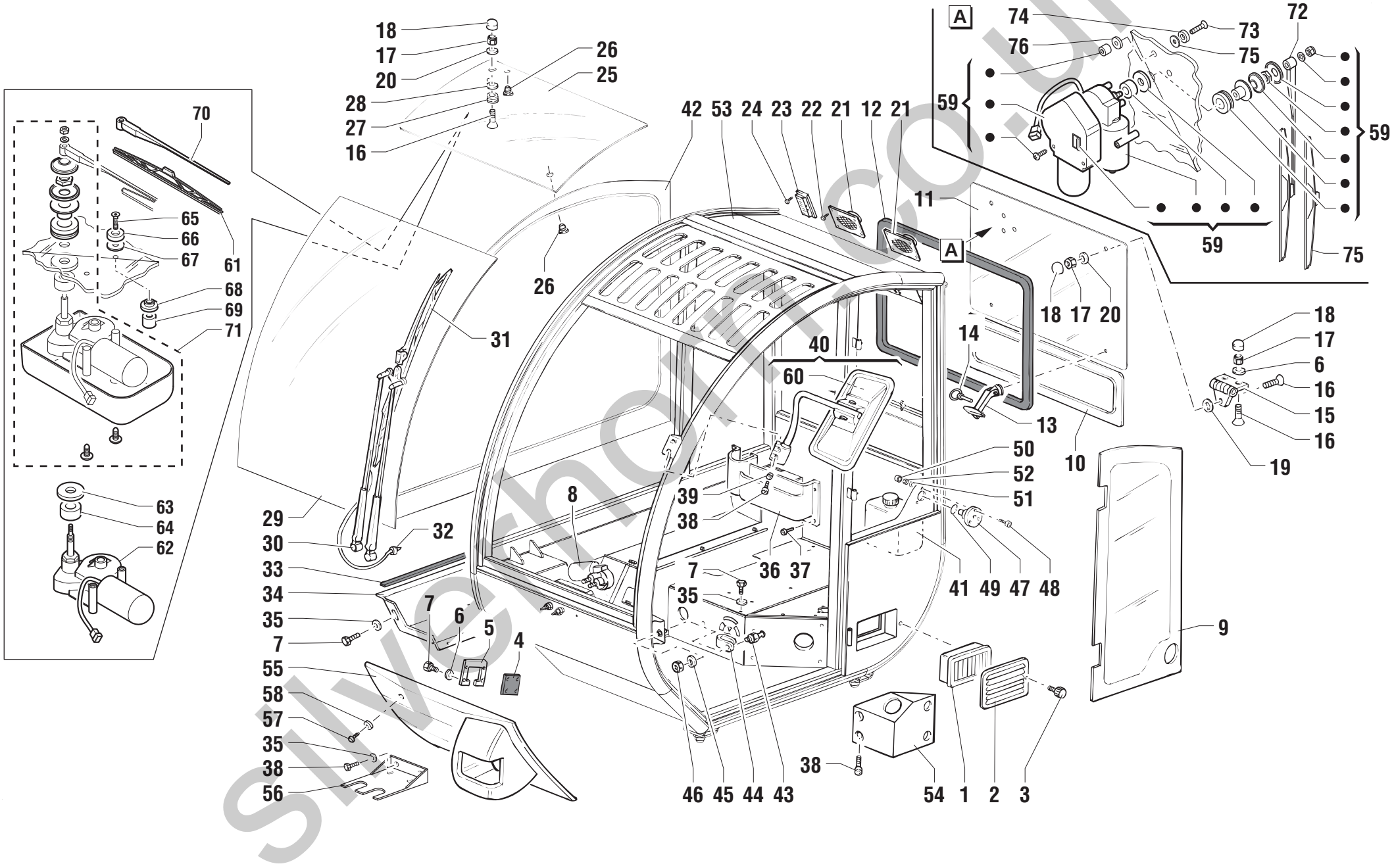

silverhoffice.co.uk

POS.	CODICE	Q.tà	DENOMINAZIONE	*DESCRIPTION*	*DESIGNATION*	*BENENNUNG*	*DENOMINACIONES*	NOTE Ⓐ	Ⓑ	Ⓒ
71	07.0740.0209	1	KIT	KIT	KIT	KIT	KIT			
72	07.0740.0156	1	BRACCIO TERGI	WIPER ARM	BRAS ESSUIE-BLACE	ARM SCHEIBENWISCHER	BRAZO LIMPIAPARABRISAS			
73	07.0740.0163	2	VITE	SCREW	VIS	SCHRAUBE	TORNILLO			
74	07.0740.0117	2	BOCCOLA	BUSHING	DOUILLE	BÜCHSE	CASQUILLO			
75	07.0740.0248	1	SPAZZOLA TERGI	WIPER BLADE	RACLETTE ESSUIE-GLACE	BÜRSTE SCHEIBENWISCHER	ESCOBILLA LIMPIAPARABRISAS			
76	07.0740.0016	2	GOMMINO	RUBBER	CAOUTCHOUC	GUMMI	GOMA			

silverhorn.co.uk

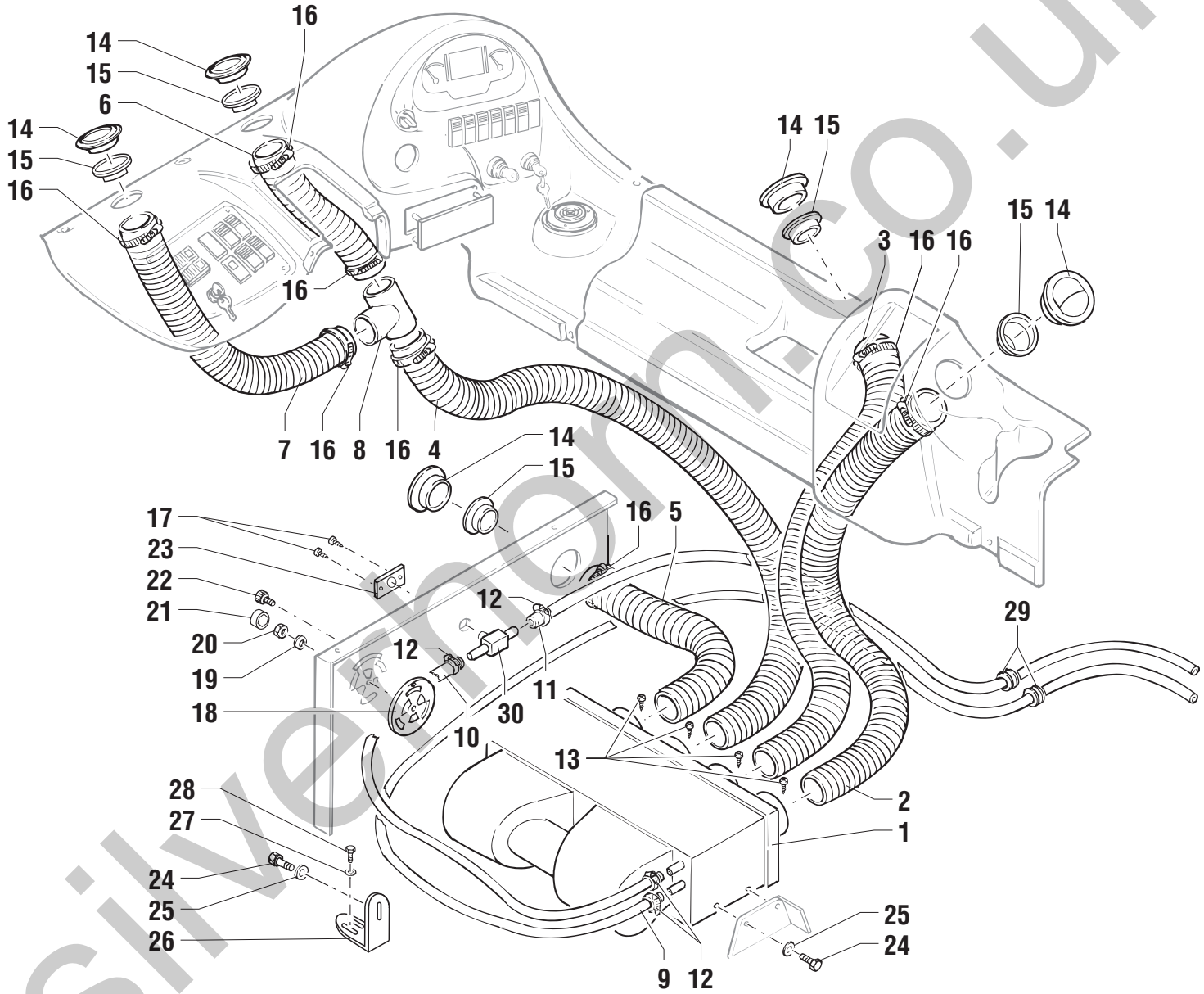

silverthorn.co.uk

POS.	CODICE	Q.tà	DENOMINAZIONE	*DESCRIPTION*	*DESIGNATION*	*BENENNUNG*	*DENOMINACIONES*	NOTE Ⓐ	Ⓑ	Ⓒ
1	07.0740.0119	1	RISCALDATORE	HEATER	RECHAUFFEUR	HEIZER	CALENTADOR			
2	07.0740.0120	0,75	TUBO CARTA	PAPER PIPING	TUYAU DE PAPIER	PAPIERSCHLAUCH	TUBO DE PAPEL			
3	07.0740.0120	0,65	TUBO CARTA	PAPER PIPING	TUYAU DE PAPIER	PAPIERSCHLAUCH	TUBO DE PAPEL			
4	07.0740.0120	1,55	TUBO CARTA	PAPER PIPING	TUYAU DE PAPIER	PAPIERSCHLAUCH	TUBO DE PAPEL			
5	07.0740.0120	0,33	TUBO CARTA	PAPER PIPING	TUYAU DE PAPIER	PAPIERSCHLAUCH	TUBO DE PAPEL			
6	07.0740.0120	0,32	TUBO CARTA	PAPER PIPING	TUYAU DE PAPIER	PAPIERSCHLAUCH	TUBO DE PAPEL			
7	07.0740.0120	0,4	TUBO CARTA	PAPER PIPING	TUYAU DE PAPIER	PAPIERSCHLAUCH	TUBO DE PAPEL			
8	07.0740.0121	1	RACCORDO	PIPE FITTING	RACCORD DE TUYAU	ROHRVERBINDUNG	CONEXIÓN			
9	07.0740.0122	6.0	TUBO GOMMA	RUBBER HOSE	TUYAU EN CAUTCHOUC	GUMMISCHLAUCH	TUBO DE GOMA			
10	07.0740.0122	0,8	TUBO GOMMA	RUBBER HOSE	TUYAU EN CAUTCHOUC	GUMMISCHLAUCH	TUBO DE GOMA			
11	07.0740.0122	5.0	TUBO GOMMA	RUBBER HOSE	TUYAU EN CAUTCHOUC	GUMMISCHLAUCH	TUBO DE GOMA			
12	07.0740.0123	4	FASCETTA	CLAMP	COLLIER	KLEMMSCHELLE	ABRAZADERA			
13	07.0740.0124	4	VITE	SCREW	VIS	SCHRAUBE	TORNILLO			
14	07.0740.0125	5	BOCCHETTA	AIR INLET	DIFFUSEUR	LUFTVERTEILER	DIFUSOR			
15	07.0740.0126	5	RIDUZIONE	REDUCTION	REDUCTION	REDUKTION	REDUCCION			
16	07.0740.0127	8	FASCETTA	CLAMP	COLLIER	KLEMMSCHELLE	ABRAZADERA			
17	07.0740.0128	2	VITE	SCREW	VIS	SCHRAUBE	TORNILLO			
18	07.0740.0129	1	BOCCHETTA	AIR INLET	DIFFUSEUR	LUFTVERTEILER	DIFUSOR			
19	07.0740.0006	1	RONDELLA	WASHER	RONDELLE	SCHEIBE	ARANDELA			
20	07.0740.0005	1	DADO AUTOBLOCCANTE	STOP NUT	ECROU DE SURETE	SPERRMUTTER	TUERCA AUTOTRABADORA			
21	07.0740.0028	1	CAPPELLOTTO ESAGONALE	HEX CAP	COUVERCLE HEXAGONAL	SECHSECKIGE ABSCHLUSSKAPPE	CAPUCHÓN HEXAGONAL			
22	07.0740.0130	1	POMELLO	BALL-GRIP	POMMEAU	KUGELGRIFF	POMO			
23	07.0740.0219	1	TARGHETTA	NAME PLATE	PLAQUETTE	SCHILD	TARJETA			
24	07.0740.0118	2	VITE	SCREW	VIS	SCHRAUBE	TORNILLO			
25	07.0740.0016	2	RONDELLA	WASHER	RONDELLE	SCHEIBE	ARANDELA			
26	07.0740.0132	1	SUPPORTO	SUPPORT	SUPPORT	LAGER	SOPORTE			
27	07.0740.0012	2	RONDELLA	WASHER	RONDELLE	SCHEIBE	ARANDELA			
28	07.0740.0071	2	VITE	SCREW	VIS	SCHRAUBE	TORNILLO			
29	07.0740.0133	2	GOMMINO	RUBBER	CAOUTCHOUC	GUMMI	GOMA			
30	07.0740.0218	1	RUBINETTO	TAP	ROBINET	HAHN	GRIFO			

silverhorn.co.uk

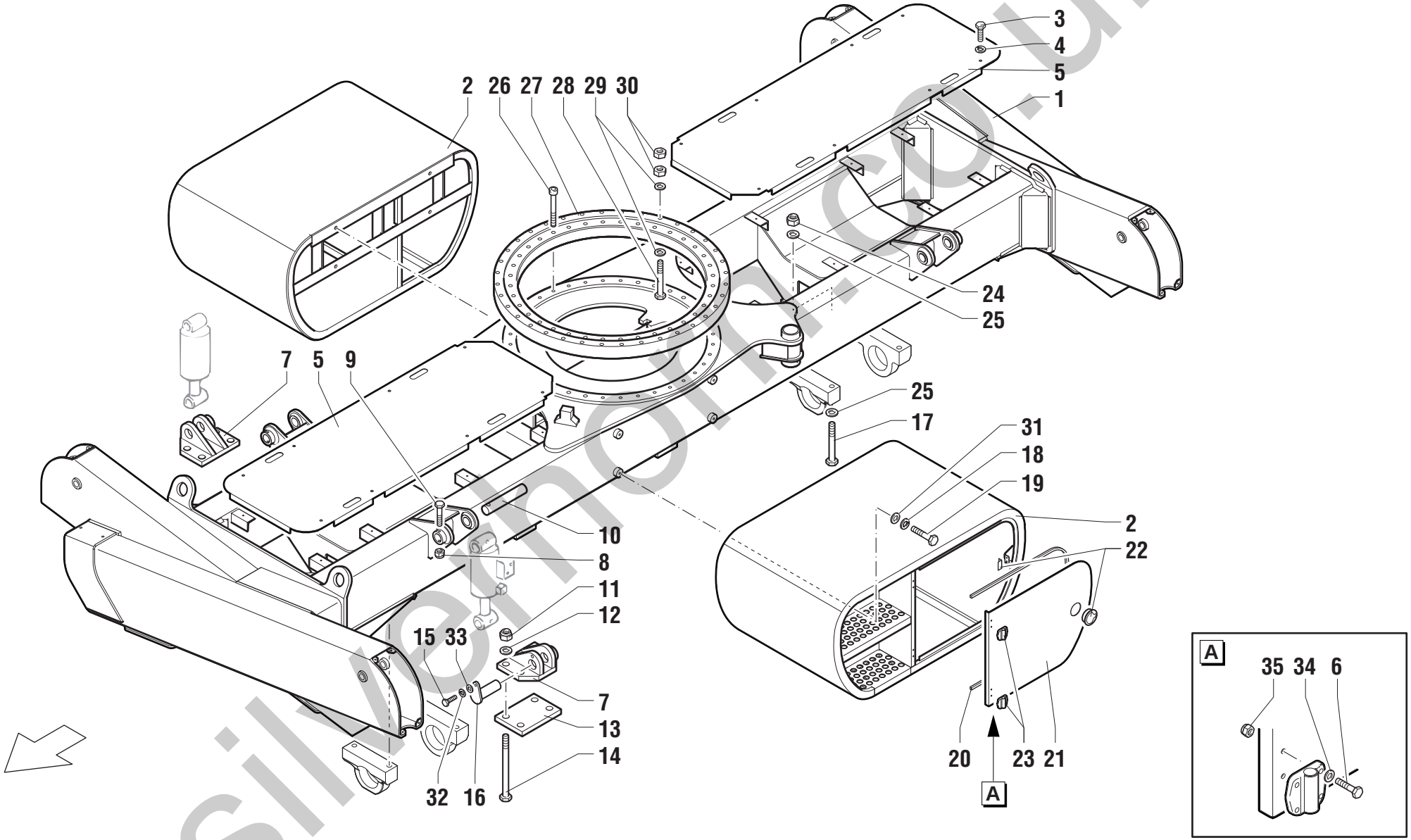

silvermoon.co.uk

POS.	CODICE	Q.tà	DENOMINAZIONE	*DESCRIPTION*	*DESIGNATION*	*BENENNUNG*	*DENOMINACIONES*	NOTE Ⓐ	Ⓑ	Ⓒ
1	51.0107.4000	1	TELAIO	FRAME	CHASSIS	RAHMEN	BASTIDOR			
2	51.0807.0000	2	SCALETTA	LADDER	ECHELLE	TRITTBRETT	ESCALERA			
3	01.4006.0003	16	VITE	SCREW	VIS	SCHRAUBE	TORNILLO			
4	09.0803.0011	16	RONDELLA	WASHER	RONDELLE	SCHEIBE	ARANDELA			
5	51.0901.8900	2	CARTER	CASING	CARTER	SCHUTZABDECKUNGî	CÁRTER			
6	01.4001.0061	16	VITE	SCREW	VIS	SCHRAUBE	TORNILLO			
7	51.0806.9100	4	ATTACCO	CONNECTION	CONNEXION	ANSCHLUß STUTZE	CONEXIÓN			
8	01.0023.0054	4	DADO AUTOBLOCCANTE	STOP NUT	ECROU DE SURETE	SPERRMUTTER	TUERCA AUTOTRABADORA			
9	01.0001.0211	4	VITE	SCREW	VIS	SCHRAUBE	TORNILLO			
10	54.0000.0059	4	PERNO	PIN	PIVOT	BOLZEN	PERNO			
11	01.4023.0000	16	DADO AUTOBLOCCANTE	STOP NUT	ECROU DE SURETE	SPERRMUTTER	TUERCA AUTOTRABADORA			
12	01.0031.0062	16	RONDELLA PIANA	PLAIN WASHER	RONDELLE PLANE	ABSTANDSRING	ARANDELA LLANA			
13	51.0800.0400	4	PIASTRA	PLATE	PLAQUE	PLATTE	PLANCHA			
14	01.4001.0000	16	VITE	SCREW	VIS	SCHRAUBE	TORNILLO			
15	01.0001.0355	4	VITE	SCREW	VIS	SCHRAUBE	TORNILLO			
16	54.0004.0050	4	PERNO	PIN	PIVOT	BOLZEN	PERNO			
17	01.4001.0009	8	VITE	SCREW	VIS	SCHRAUBE	TORNILLO			
18	01.4032.0005	8	RONDELLA ELASTICA	SPRING WASHER	RONDELLE ELASTIQUE	FEDERSCHEIBE	ARANDELA ELASTICA			
19	01.0001.0506	8	VITE	SCREW	VIS	SCHRAUBE	TORNILLO			
20	09.0803.0147	2	GUARNIZIONE	SEAL	JOINT	DICHTUNG	GUARNICIÓN			
21	51.0807.1500	2	SPORTELLINO	COVER	COUVERCLE	DECKEL	PORTILLO			
22	09.0803.0279	2	MANIGLIA	HANDLE	POIGNEE	HANDGRIFF	MANIJA			
23	09.0803.0278	4	CERNIERA	HINGE	CHARNIERE	SCHARNIER	BISAGRA			
24	01.0023.0060	8	DADO AUTOBLOCCANTE	STOP NUT	ECROU DE SURETE	SPERRMUTTER	TUERCA AUTOTRABADORA			
25	01.0031.0061	16	RONDELLA PIANA	PLAIN WASHER	RONDELLE PLANE	ABSTANDSRING	ARANDELA LLANA			
26	01.4001.0031	38	VITE	SCREW	VIS	SCHRAUBE	TORNILLO			
27	03.4175.0002	1	RALLA	FOOTSTEP BEARING	BUTEE	RING	RODAMIENTO DE EMPUJE			
28	01.4001.0032	36	VITE	SCREW	VIS	SCHRAUBE	TORNILLO			
29	01.0031.0099	64	ROSETTA ELASTICA	SPLUNGWASHER	RONDELLE Á RESSORT	FEDERSCHEIBE	ARANDELA ELÁSTICA			
30	01.4019.0002	68	DADO	NUT	ECROU	MUTTER	TUERCA			
31	01.0031.0151	8	RONDELLA	WASHER	RONDELLE	SCHEIBE	ARANDELA			
32	01.4032.0004	4	RONDELLA ELASTICA	SPRING WASHER	RONDELLE ELASTIQUE	FEDERSCHEIBE	ARANDELA ELASTICA			
33	01.0031.0056	4	RONDELLA	WASHER	RONDELLE	SCHEIBE	ARANDELA			
34	01.0031.0053	16	RONDELLA PIANA	PLAIN WASHER	RONDELLE PLANE	ABSTANDSRING	ARANDELA LLANA			
35	01.0031.0051	16	DADO AUTOBLOCCANTE	STOP NUT	ECROU DE SURETE	SPERRMUTTER	TUERCA AUTOTRABADORA			

silverhorn.co.uk

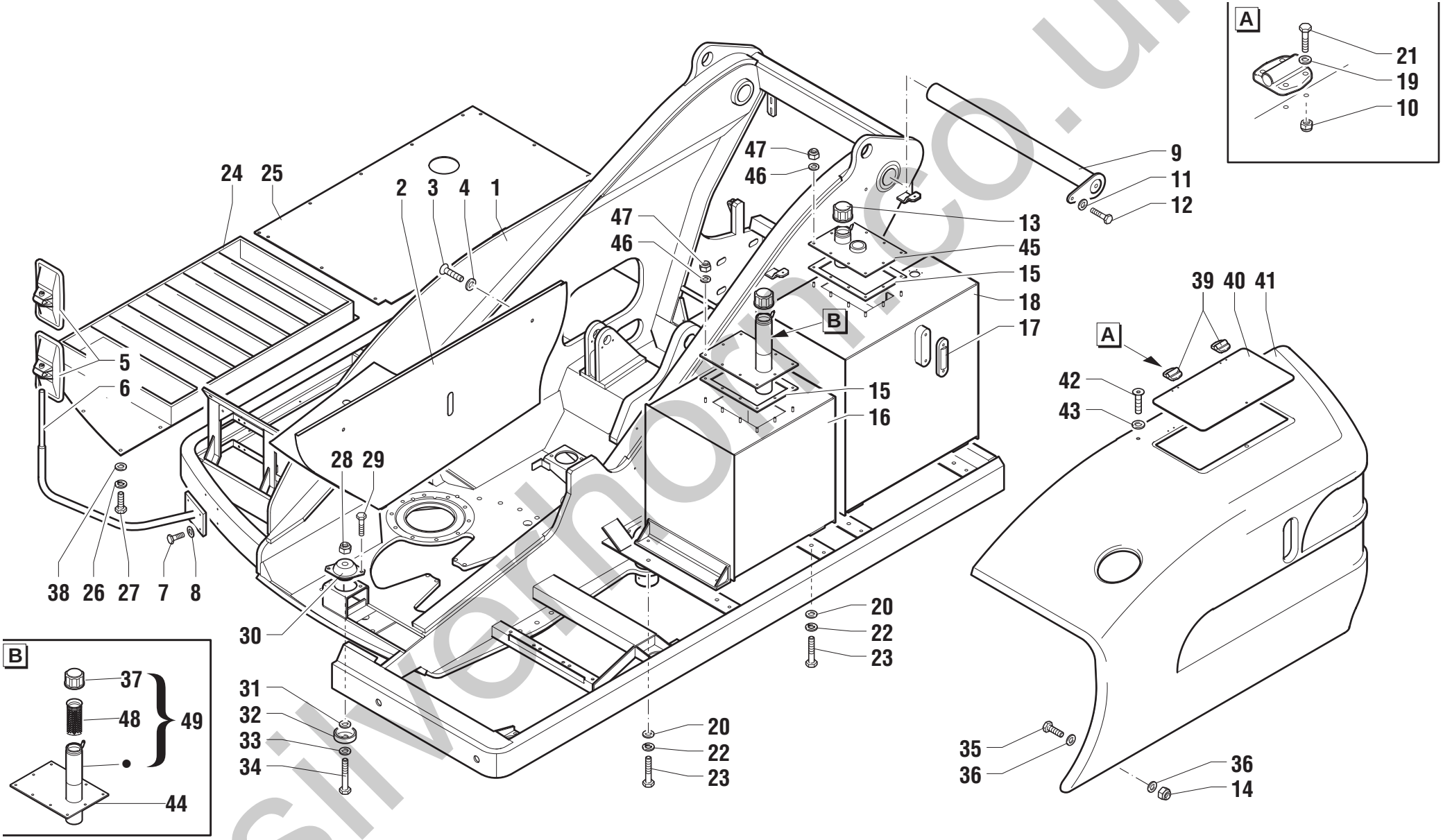

silvermoore.co.uk

POS.	CODICE	Q.tà	DENOMINAZIONE	*DESCRIPTION*	*DESIGNATION*	*BENENNUNG*	*DENOMINACIONES*	NOTE Ⓐ	Ⓑ	Ⓒ
1	51.0108.6000	1	TORRETTA	COLUMN	COLONNE	TURM	COLUMNA			
2	51.0901.8000	1	CARTER	CASING	CARTER	SCHUTZABDECKUNG	CÁRTER			
3	01.4006.0004	5	VITE	SCREW	VIS	SCHRAUBE	TORNILLO			
4	09.0803.0011	5	RONDELLA	WASHER	RONDELLE	SCHEIBE	ARANDELA			
5	09.4610.0028	2	SPECCHIO RETROVISORE	DRIVING MIRROR	MIROIR RETROVISEUR	RÜCKBLICKSPIEGEL	ESPEJO RETROVISOR			Ⓜ18010
5	09.4610.0033	1	SPECCHIO RETROVISORE	DRIVING MIRROR	MIROIR RETROVISEUR	RÜCKBLICKSPIEGEL	ESPEJO RETROVISOR			Ⓜ18011
6	51.0810.7100	1	SUPPORTO	BAR	BARRE	STANGE	BARRA			Ⓜ18010
6	51.0810.9700	1	SUPPORTO	BAR	BARRE	STANGE	BARRA			Ⓜ18011
7	01.0001.0256	4	VITE	SCREW	VIS	SCHRAUBE	TORNILLO			
8	01.4032.0003	4	RONDELLA ELASTICA	SPRING WASHER	RONDELLE ELASTIQUE	FEDERSCHEIBE	ARANDELA ELASTICA			
9	54.0001.0040	1	PERNO	PIN	PIVOT	BOLZEN	PERNO			
10	01.0031.0051	8	DADO AUTOBLOCCANTE	STOP NUT	ECROU DE SURETE	SPERRMUTTER	TUERCA AUTOTRABADORA			
11	01.4032.0006	1	RONDELLA ELASTICA	SPRING WASHER	RONDELLE ELASTIQUE	FEDERSCHEIBE	ARANDELA ELASTICA			
12	01.0001.0605	1	VITE	SCREW	VIS	SCHRAUBE	TORNILLO			
13	09.4661.0015	1	TAPPO	PLUG	BOUCHON	STOPFEN	TAPÓN			
14	01.0023.0054	3	DADO	NUT	ECROU	MUTTER	TUERCA			
15	53.3301.0003	2	GUARNIZIONE	SEAL	JOINT	DICHTUNG	GUARNICIÓN			
16	51.0600.3700	1	SERBATOIO GASOLIO	DIESEL OIL TANK	RESERVOIR GAS-OIL	DIESELÖLBEHÄLTER	DEPÓSITO GASÓLEO			
17	09.4661.0005	1	INDICATORE LIVELLO	LEVEL INDICATOR	INDICATEUR NIVEAU	STANDANZEIGER	INDICADOR DEL NIVEL			
18	51.0600.3600	1	SERBATOIO OLIO	OIL TANK	RESERVOIR HUILE	ÖLKESSEL	TANQUE DEL ACEITE			
19	01.0031.0053	8	RONDELLA PIANA	PLAIN WASHER	RONDELLE PLANE	ABSTANDSRING	ARANDELA LLANA			
20	01.0031.0151	8	RONDELLA PIANA	PLAIN WASHER	RONDELLE PLANE	ABSTANDSRING	ARANDELA LLANA			
21	01.4001.0061	8	VITE	SCREW	VIS	SCHRAUBE	TORNILLO			
22	01.4032.0005	8	RONDELLA ELASTICA	SPRING WASHER	RONDELLE ELASTIQUE	FEDERSCHEIBE	ARANDELA ELASTICA			
23	01.0001.0506	8	VITE	SCREW	VIS	SCHRAUBE	TORNILLO			
24	51.0807.8600	1	CARTER	CASING	CARTER	SCHUTZABDECKUNG	CÁRTER			
25	51.0901.9400	1	CARTER	CASING	CARTER	SCHUTZABDECKUNG	CÁRTER			
26	01.4032.0003	34	RONDELLA ELASTICA	SPRING WASHER	RONDELLE ELASTIQUE	FEDERSCHEIBE	ARANDELA ELASTICA			
27	01.0001.0254	34	VITE	SCREW	VIS	SCHRAUBE	TORNILLO			
28	01.0023.0057	4	DADO	NUT	ECROU	MUTTER	TUERCA			
29	01.0001.0357	8	VITE	SCREW	VIS	SCHRAUBE	TORNILLO			
30	09.4670.0006	4	ANTIVIBRANTE	INSULATOR	PIECE ANTIVIBRATILE	SCHWINGUNGSDÄMPFER	ANTIVIBRADOR			
31	01.4031.0001	4	RONDELLA PIANA	PLAIN WASHER	RONDELLE PLANE	ABSTANDSRING	ARANDELA LLANA			
32	54.0100.0020	4	CAMPANA	PROTECTION	CLOCHE	GLOCKE	CAMPANA			
33	01.4032.0007	4	RONDELLA ELASTICA	SPRING WASHER	RONDELLE ELASTIQUE	FEDERSCHEIBE	ARANDELA ELASTICA			

silverhorn.co.uk

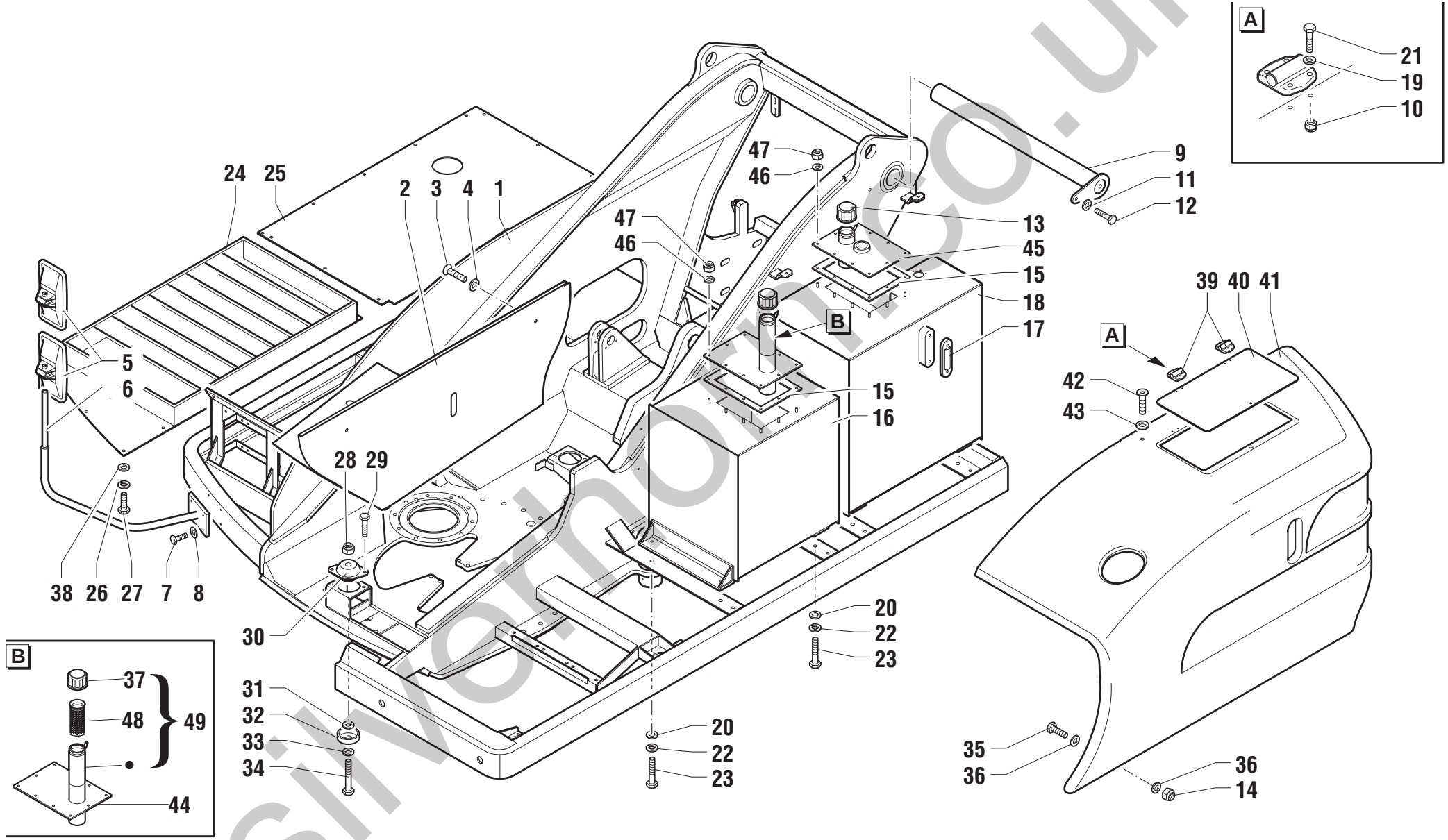

silvermoon.co.uk

POS.	CODICE	Q.tà	DENOMINAZIONE	*DESCRIPTION*	*DESIGNATION*	*BENENNUNG*	*DENOMINACIONES*	NOTE Ⓐ	Ⓑ	Ⓒ
34	01.0001.0657	4	VITE	SCREW	VIS	SCHRAUBE	TORNILLO			
35	01.0001.0257	3	VITE	SCREW	VIS	SCHRAUBE	TORNILLO			
36	01.0031.0299	6	ROSETTA ELASTICA	SPLUNGWASHER	RONDELLE Á RESSORT	FEDERSCHEIBE	ARANDELA ELÁSTICA			
37	09.4661.0014	1	TAPPO	PLUG	BOUCHON	STOPFEN	TAPÓN			
38	01.0031.0055	34	RONDELLA PIANA	PLAIN WASHER	RONDELLE PLANE	ABSTANDSRING	ARANDELA LLANA			
39	09.0803.0274	2	CERNIERA	HINGE	CHARNIERE	SCHARNIER	BISAGRA			
40	52.1200.4100	1	SPORTELLINO	COVER	COUVERCLE	DECKEL	PORTILLO			
41	52.1100.6400	1	COFANATURA	BONNET	CAPOT	HAUBE	CAPOTA			
42	01.4006.0010	2	VITE	SCREW	VIS	SCHRAUBE	TORNILLO			
43	01.0031.0055	2	RONDELLA PIANA	PLAIN WASHER	RONDELLE PLANE	ABSTANDSRING	ARANDELA LLANA			
44	51.0600.3900	1	COPERCHIO	COVER	COUVERCLE	DECKEL	TAPA			
45	51.0600.3800	1	COPERCHIO	COVER	COUVERCLE	DECKEL	TAPA			
46	01.0019.0104	20	DADO AUTOBLOCCANTE	STOP NUT	ECROU DE SURETE	SPERRMUTTER	TUERCA AUTOTRABADORA			
47	01.0001.0045	20	RONDELLA PIANA	PLAIN WASHER	RONDELLE PLANE	ABSTANDSRING	ARANDELA LLANA			
48	09.4661.0002	1	FILTRO	FILTER	FILTRE	FILTER	FILTRO			
49	09.4661.0018	1	BOCCHETTONE	FILLER	TUBULURE	FULLANSCHLUSSE	TAPON			

silverhorn.co.uk

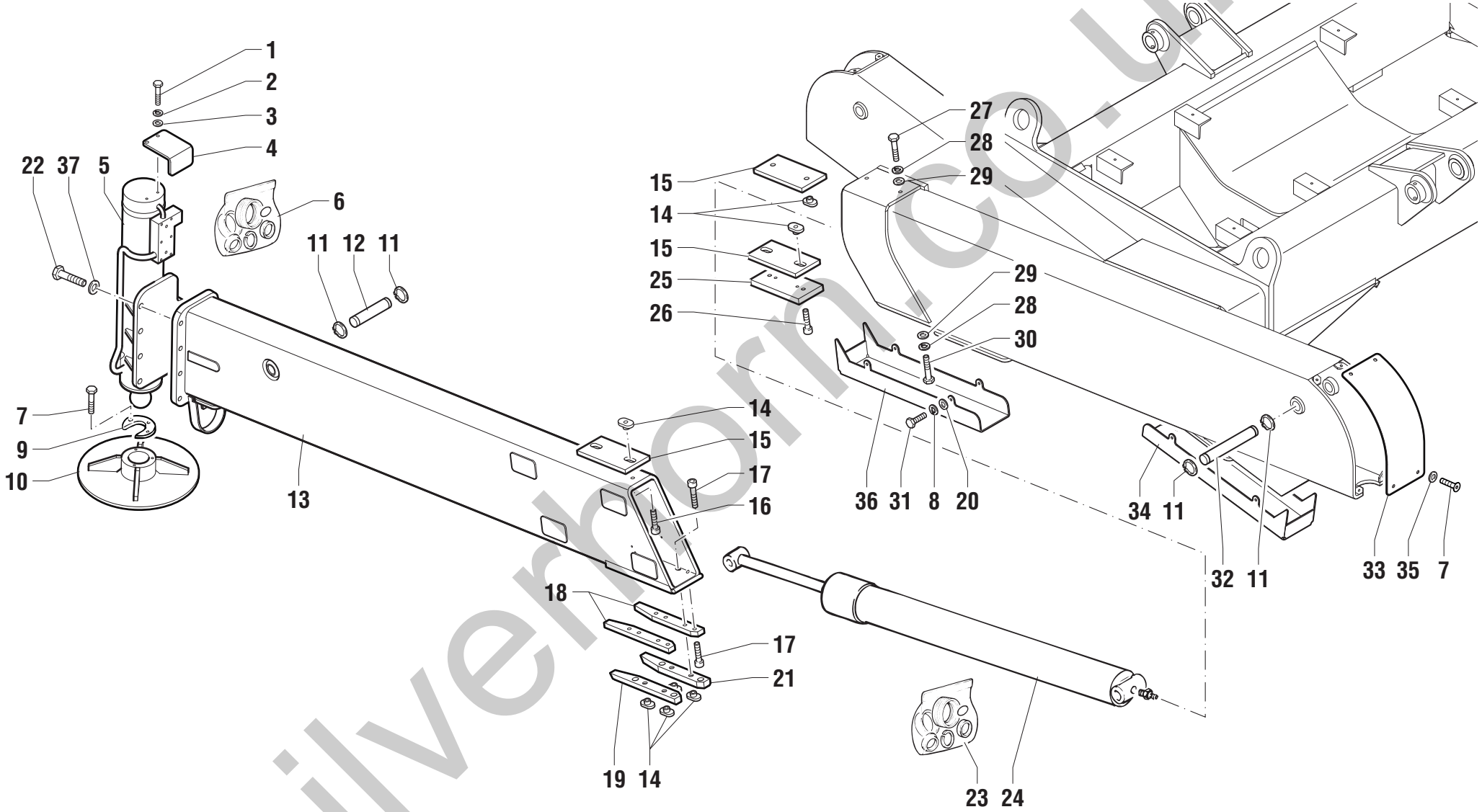

silverhorn.co.uk

POS.	CODICE	Q.tà	DENOMINAZIONE	*DESCRIPTION*	*DESIGNATION*	*BENENNUNG*	*DENOMINACIONES*	NOTE Ⓐ	Ⓑ	Ⓒ
1	01.0003.0203	8	VITE	SCREW	VIS	SCHRAUBE	TORNILLO			
2	01.4032.0003	8	RONDELLA ELASTICA	SPRING WASHER	RONDELLE ELASTIQUE	FEDERSCHEIBE	ARANDELA ELASTICA			
3	01.0031.0055	8	RONDELLA PIANA	PLAIN WASHER	RONDELLE PLANE	ABSTANDSRING	ARANDELA LLANA			
4	51.0806.6800	4	PROTEZIONE	GUARD	PROTECTION	SCHUTZ	PROTECCION			
5	53.0800.0800	4	CILINDRO STABILIZZATORI	CYLINDER	CYLINDRE	ZYLINDER	CILINDRO			
6	639981	4	KIT GUARNIZIONI	JOINT KIT	KIT DE JOINT	DICHTUNG-KIT	KIT JUNTAS			
7	01.4006.0003	28	VITE	SCREW	VIS	SCHRAUBE	TORNILLO			
8	01.4032.0003	16	RONDELLA ELASTICA	SPRING WASHER	RONDELLE ELASTIQUE	FEDERSCHEIBE	ARANDELA ELASTICA			
9	54.0100.0013	4	PIASTRINA	PLATE	PLAQUETTE	PLÄTTCHEN	PLACA			
10	51.0500.1000	4	PIEDE	(BASE) END	PIED	FUß	PIE			
11	02.0121.0030	16	ANELLO ELASTICO	SNAP RING	ANNEAU RESSORT	SICHERUNGSRING	ANILLO ELASTICO			
12	54.0000.0159	4	PERNO	PIN	PIVOT	BOLZEN	PERNO			
13	51.0500.0800	4	STABILIZZATORE	STABILIZER	STABILISATEUR	ABSTÜTZUNG	ESTABILIZADOR			
14	54.0200.0000	40	BOCCOLA	BUSHING	DOUILLE	BÜCHSE	CASQUILLO			
15	54.0702.0027	12	PATTINO	SLIDING GUIDE	PATTIN D'USURE	SCHLITTSCHUH	PATIN			
16	01.0001.0016	8	VITE	SCREW	VIS	SCHRAUBE	TORNILLO			
17	01.0003.0255	32	VITE	SCREW	VIS	SCHRAUBE	TORNILLO			
18	51.0806.6600	8	SUPPORTO	SUPPORT	SUPPORT	LAGER	SOPORTE			
19	54.0702.0026	4	PATTINO	SLIDING GUIDE	PATTIN D'USURE	SCHLITTSCHUH	PATIN			
20	01.0031.0055	16	RONDELLA PIANA	PLAIN WASHER	RONDELLE PLANE	ABSTANDSRING	ARANDELA LLANA			
21	54.0702.0025	4	PATTINO	SLIDING GUIDE	PATTIN D'USURE	SCHLITTSCHUH	PATIN			
22	01.0001.1506	28	VITE	SCREW	VIS	SCHRAUBE	TORNILLO			
23	638452	4	KIT GUARNIZIONI	JOINT KIT	KIT DE JOINT	DICHTUNG-KIT	KIT JUNTAS			
24	53.0900.0000	4	CILINDRO SFILO	EXTENSION CYLINDER	VERIN EXTENSION	ZYLINDER AUSSCHUB	CILINDRO EXTENSIÓN			
25	51.0806.6700	4	SUPPORTO	SUPPORT	SUPPORT	LAGER	SOPORTE			
26	01.4003.0018	8	VITE	SCREW	VIS	SCHRAUBE	TORNILLO			
27	01.0001.0357	8	VITE	SCREW	VIS	SCHRAUBE	TORNILLO			
28	01.4032.0004	16	RONDELLA ELASTICA	SPRING WASHER	RONDELLE ELASTIQUE	FEDERSCHEIBE	ARANDELA ELASTICA			
29	01.0031.0056	16	RONDELLA PIANA	PLAIN WASHER	RONDELLE PLANE	ABSTANDSRING	ARANDELA LLANA			
30	01.0001.0017	8	VITE	SCREW	VIS	SCHRAUBE	TORNILLO			
31	01.0001.0254	16	VITE	SCREW	VIS	SCHRAUBE	TORNILLO			
32	54.0000.0160	4	PERNO	PIN	PIVOT	BOLZEN	PERNO			
33	51.0901.7800	4	CARTER	CASING	CARTER	SCHUTZABDECKUNG	CÁRTER			
34	51.0902.4500	2	PROTEZIONE ANT. SX - POST. DX	GUARD	PROTECTION	SCHUTZ	PROTECCION			
35	09.0803.0011	16	RONDELLA	WASHER	RONDELLE	SCHEIBE	ARANDELA			

silverhorn.co.uk

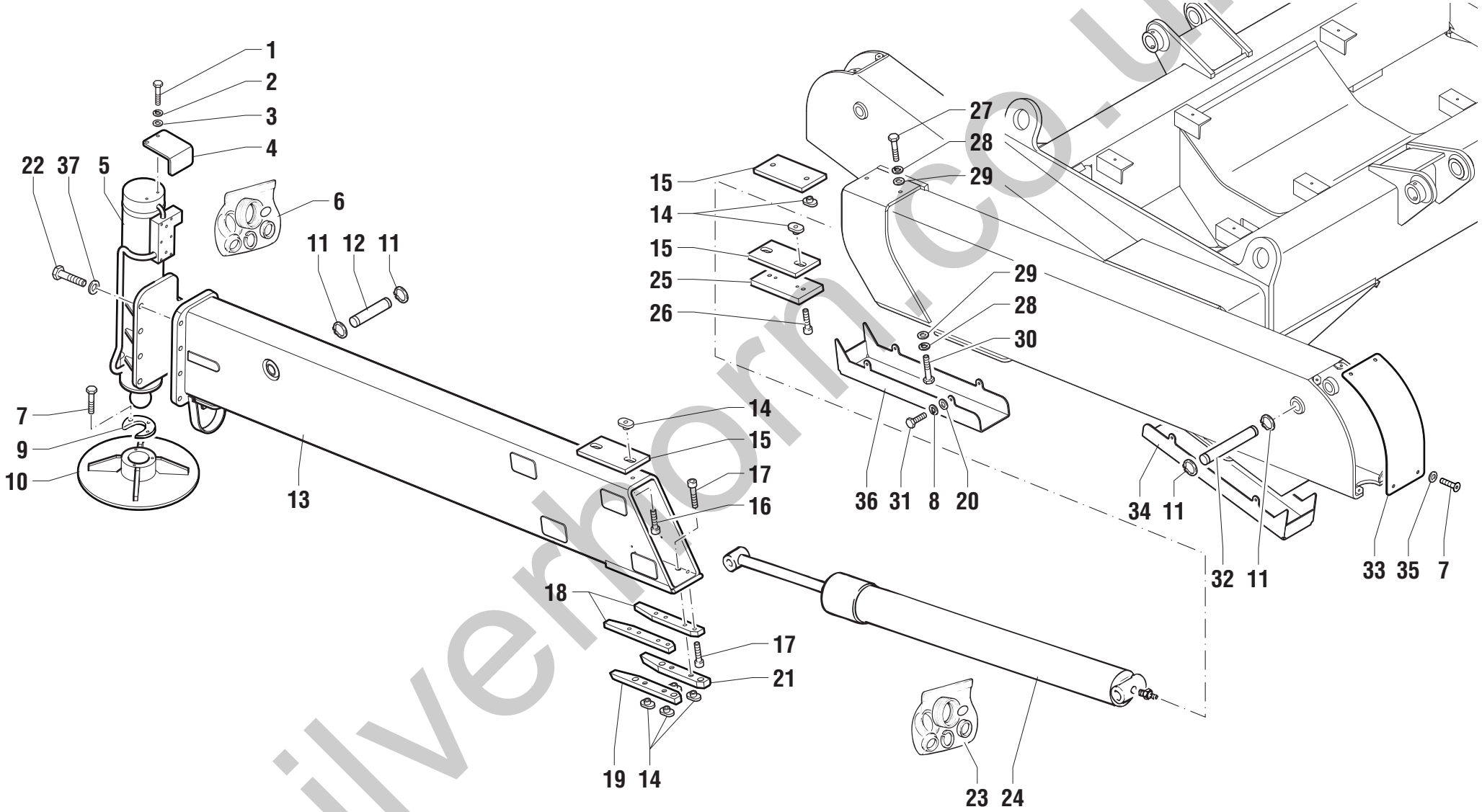

silverhorn.co.uk

POS.	CODICE	Q.tà	DENOMINAZIONE	*DESCRIPTION*	*DESIGNATION*	*BENENNUNG*	*DENOMINACIONES*	NOTE Ⓐ	Ⓑ	Ⓒ
36	51.0902.5100	2	PROTEZIONE ANT. DX - POST. SX	GUARD	PROTECTION	SCHUTZ	PROTECCION			
37	01.4032.0007	28	RONDELLA PIANA	PLAIN WASHER	RONDELLE PLANE	ABSTANDSRING	ARANDELA LLANA			

silverhorn.co.uk

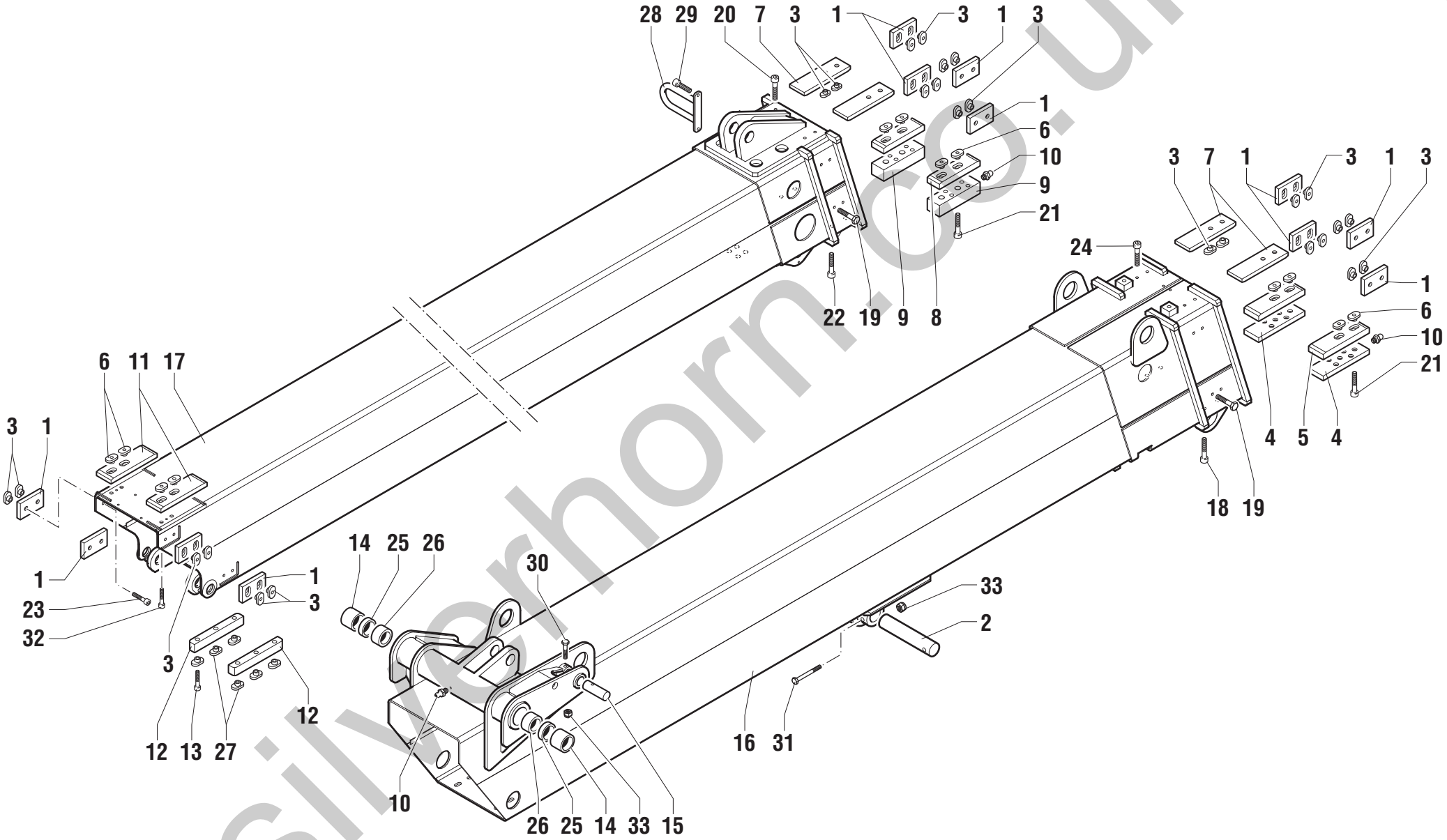

silverhorn.co.uk

POS.	CODICE	Q.tà	DENOMINAZIONE	*DESCRIPTION*	*DESIGNATION*	*BENENNUNG*	*DENOMINACIONES*	NOTE Ⓐ	Ⓑ	Ⓒ
1	695971	12	PATTINO	SLIDING GUIDE	PATTIN D'USURE	SCHLITTSCHUH	PATIN			
2	54.0001.0039	1	PERNO	PIN	PIVOT	BOLZEN	PERNO			
3	54.0200.0000	28	BOCCOLA	BUSHING	DOUILLE	BÜCHSE	CASQUILLO			
4	51.0806.4200	2	SUPPORTO	SUPPORT	SUPPORT	LAGER	SOPORTE			
5	54.0702.0024	2	PATTINO	SLIDING GUIDE	PATTIN D'USURE	SCHLITTSCHUH	PATIN			
6	695962	12	BOCCOLA	BUSHING	DOUILLE	BÜCHSE	CASQUILLO			
7	695970	4	PATTINO	SLIDING GUIDE	PATTIN D'USURE	SCHLITTSCHUH	PATIN			
8	695957	2	PATTINO	SLIDING GUIDE	PATTIN D'USURE	SCHLITTSCHUH	PATIN			
9	51.0806.2200	2	SUPPORTO	SUPPORT	SUPPORT	LAGER	SOPORTE			
10	02.0117.0101	3	INGRASSATORE	GREASE NIPPLE	GRAISSEUR	FETTBÜCHSE	ENGRASADOR			
11	695959	2	PATTINO	SLIDING GUIDE	PATTIN D'USURE	SCHLITTSCHUH	PATIN			
12	54.0702.0021	2	PATTINO	SLIDING GUIDE	PATTIN D'USURE	SCHLITTSCHUH	PATIN			
13	01.0003.0944	6	VITE	SCREW	VIS	SCHRAUBE	TORNILLO			
14	54.0201.0004	2	BOCCOLA	BUSHING	DOUILLE	BÜCHSE	CASQUILLO			
15	54.0000.0112	1	PERNO	PIN	PIVOT	BOLZEN	PERNO			
16	51.0200.5400	1	1° TRONCO	1ST TELESCOPIC ELEMENT	1ER ELEMENT TELESCOPIQUE	1. AUSLEGERABSCHNITT	1° ELEMENTO TELESCÓPICO			
17	51.0200.5600	1	2° TRONCO	2ND TELESCOPIC ELEMENT	2EME ELEMENT TELESCOPIQUE	2. AUSLEGERABSCHNITT	2° ELEMENTO TELESCÓPICO			
18	01.0001.0156	8	VITE	SCREW	VIS	SCHRAUBE	TORNILLO			
19	01.0001.0356	16	VITE	SCREW	VIS	SCHRAUBE	TORNILLO			
20	01.0001.0304	4	VITE	SCREW	VIS	SCHRAUBE	TORNILLO			
21	01.0003.0353	16	VITE	SCREW	VIS	SCHRAUBE	TORNILLO			
22	01.0003.0405	4	VITE	SCREW	VIS	SCHRAUBE	TORNILLO			
23	01.0001.0355	8	VITE	SCREW	VIS	SCHRAUBE	TORNILLO			
24	01.0001.0357	2	VITE	SCREW	VIS	SCHRAUBE	TORNILLO			
25	52.0900.0200	2	DISTANZIALE	SPACER	ENTRETOISE	ABSTANDSTUECK	SEPARADOR			
26	54.0201.0003	2	BOCCOLA	BUSHING	DOUILLE	BÜCHSE	CASQUILLO			
27	54.0200.0003	6	BOCCOLA	BUSHING	DOUILLE	BÜCHSE	CASQUILLO			
28	51.0806.7100	1	SUPPORTO	SUPPORT	SUPPORT	LAGER	SOPORTE			
29	01.0001.0256	2	VITE	SCREW	VIS	SCHRAUBE	TORNILLO			
30	01.0001.0410	1	VITE	SCREW	VIS	SCHRAUBE	TORNILLO			
31	01.0001.0564	1	VITE	SCREW	VIS	SCHRAUBE	TORNILLO			
32	01.4001.0005	4	VITE	SCREW	VIS	SCHRAUBE	TORNILLO			
33	01.0023.0056	2	DADO	NUT	ECROU	MUTTER	TUERCA			

silverhorn.co.uk

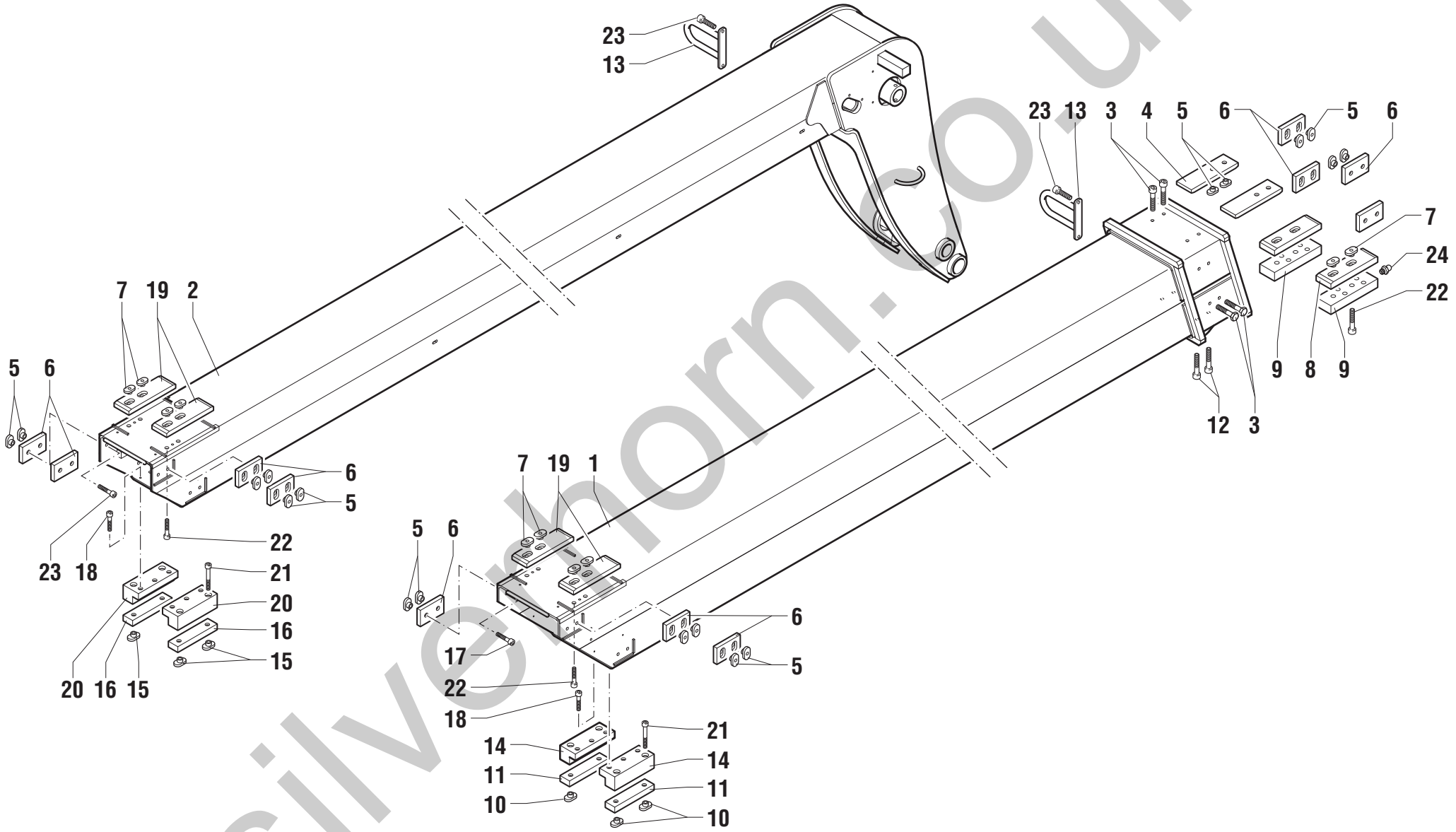

silverhorn.co.uk

POS.	CODICE	Q.tà	DENOMINAZIONE	*DESCRIPTION*	*DESIGNATION*	*BENENNUNG*	*DENOMINACIONES*	NOTE Ⓐ	Ⓑ	Ⓒ
1	51.0200.5700	1	3° TRONCO	3RD TELESCOPIC ELEMENT	3EME ELEMENT TELESCOPIQUE	3. AUSLEGERABSCHNITT	3° ELEMENTO TELESCÓPIC			
2	51.0200.5900	1	4° TRONCO	4TH TELESCOPIC ELEMENT	4EME ELEMENT TELESCOPIQUE	4. AUSLEGERABSCHNITT	4° ELEMENTO TELESCÓPIC			
3	01.0001.5900	8	VITE	SCREW	VIS	SCHRAUBE	TORNILLO			
4	695970	2	PATTINO	SLIDING GUIDE	PATTIN D'USURE	SCHLITTSCHUH	PATIN			
5	54.0200.0000	24	BOCCOLA	BUSHING	DOUILLE	BÜCHSE	CASQUILLO			
6	695971	12	PATTINO	SLIDING GUIDE	PATTIN D'USURE	SCHLITTSCHUH	PATIN			
7	695962	12	BOCCOLA	BUSHING	DOUILLE	BÜCHSE	CASQUILLO			
8	695957	2	PATTINO	SLIDING GUIDE	PATTIN D'USURE	SCHLITTSCHUH	PATIN			
9	51.0806.4300	2	SUPPORTO	SUPPORT	SUPPORT	LAGER	SOPORTE			
10	54.0200.0003	4	BOCCOLA	BUSHING	DOUILLE	BÜCHSE	CASQUILLO			
11	54.0702.0021	2	PATTINO	SLIDING GUIDE	PATTIN D'USURE	SCHLITTSCHUH	PATIN			
12	01.0003.0405	4	VITE	SCREW	VIS	SCHRAUBE	TORNILLO			
13	51.0806.7100	2	SUPPORTO	SUPPORT	SUPPORT	LAGER	SOPORTE			
14	51.0806.4400	2	SUPPORTO	SUPPORT	SUPPORT	LAGER	SOPORTE			
15	54.0200.0001	4	BOCCOLA	BUSHING	DOUILLE	BÜCHSE	CASQUILLO			
16	695960	2	PATTINO	SLIDING GUIDE	PATTIN D'USURE	SCHLITTSCHUH	PATIN			
17	01.0001.0355	12	VITE	SCREW	VIS	SCHRAUBE	TORNILLO			
18	625957	12	VITE	SCREW	VIS	SCHRAUBE	TORNILLO			
19	695959	4	PATTINO	SLIDING GUIDE	PATTIN D'USURE	SCHLITTSCHUH	PATIN			
20	51.0803.4300	2	SUPPORTO	SUPPORT	SUPPORT	LAGER	SOPORTE			
21	01.0001.0506	8	VITE	SCREW	VIS	SCHRAUBE	TORNILLO			
22	01.4001.0005	8	VITE	SCREW	VIS	SCHRAUBE	TORNILLO			
23	01.0001.0256	4	VITE	SCREW	VIS	SCHRAUBE	TORNILLO			
24	02.0117.0101	2	INGRASSATORE	GREASE NIPPLE	GRAISSEUR	FETTBÜCHSE	ENGRASADOR			

silverhorn.co.uk

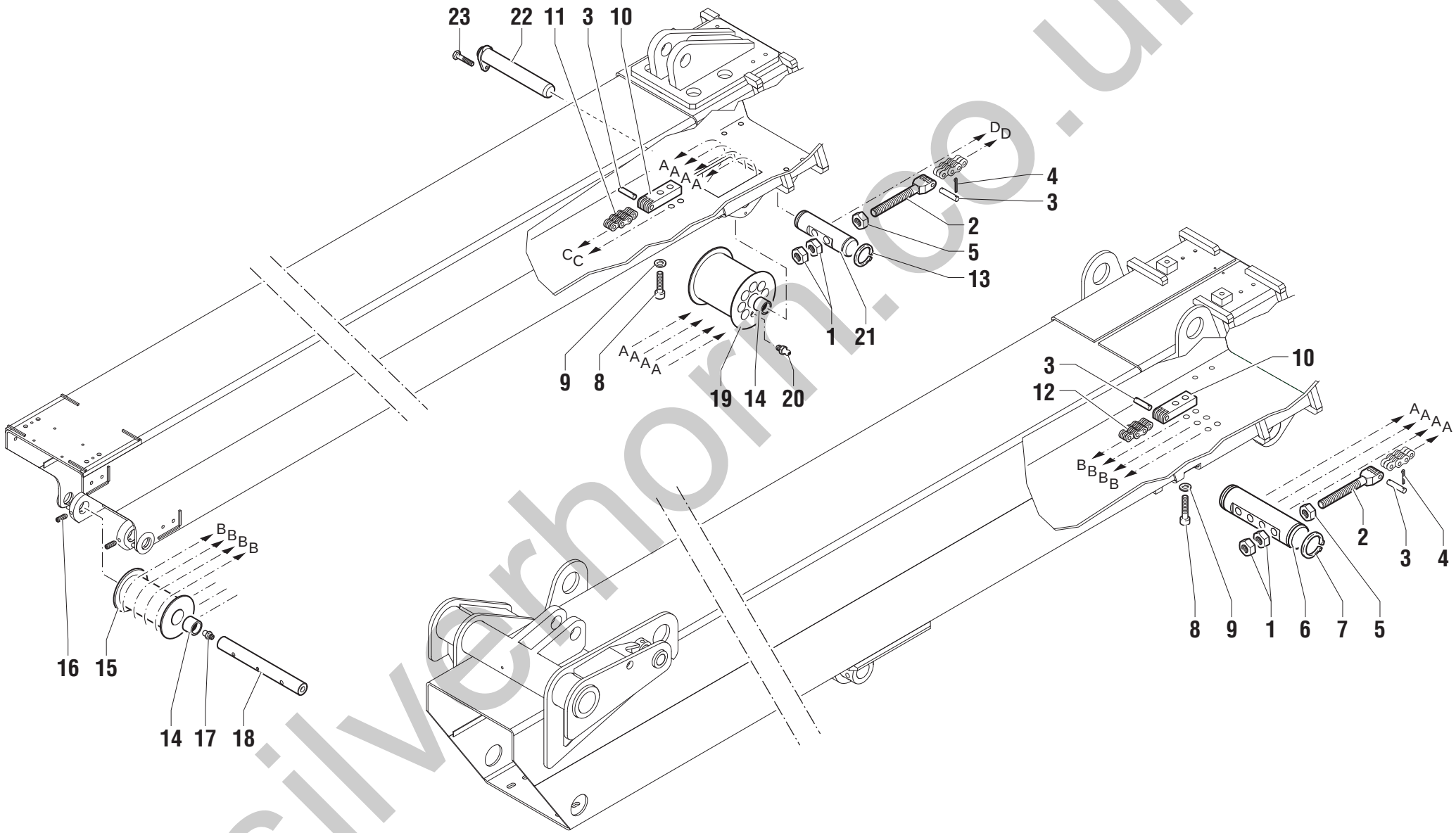

silverhorn.co.uk

POS.	CODICE	Q.tà	DENOMINAZIONE	*DESCRIPTION*	*DESIGNATION*	*BENENNUNG*	*DENOMINACIONES*	NOTE Ⓐ	Ⓑ	Ⓒ
1	638021	12	DADO	NUT	ECROU	MUTTER	TUERCA			
2	695946	6	TERMINALE	END PIECE	TERMINAL	ENDVERSCHLUSS	TERMINAL			
3	54.0002.0018	14	PERNO	PIN	PIVOT	BOLZEN	PERNO			
4	09.0803.0257	48	COPIGLIA	COTTER PIN	GOUPILLE	SPLINT	CLAVIJA			
5	638022	6	DADO	NUT	ECROU	MUTTER	TUERCA			
6	54.0001.0035	1	PERNO	PIN	PIVOT	BOLZEN	PERNO			
7	904706	2	ANELLO ELASTICO	SNAP RING	ANNEAU RESSORT	SICHERUNGSRING	ANILLO ELASTICO			
8	640094	12	VITE	SCREW	VIS	SCHRAUBE	TORNILLO			
9	01.4032.0009	12	RONDELLA ELASTICA	SPRING WASHER	RONDELLE ELASTIQUE	FEDERSCHEIBE	ARANDELA ELASTICA			
10	695947	6	TERMINALE	END PIECE	TERMINAL	ENDVERSCHLUSS	TERMINAL			
11	09.0803.0253	2	CATENA	CHAIN	CHAÎNE	KETTE	CADENA			
12	09.0803.0241	4	CATENA	CHAIN	CHAÎNE	KETTE	CADENA			
13	900161	2	ANELLO ELASTICO	SNAP RING	ANNEAU RESSORT	SICHERUNGSRING	ANILLO ELASTICO			
14	09.0801.0020	4	BOCCOLA	BUSHING	DOUILLE	BÜCHSE	CASQUILLO			
15	54.0400.0024	1	PULEGGIA	PULLEY	POULIE	RIEMENSCHEIBE	POLEA			
16	01.4041.0002	2	GRANO	SECURITY DOWEL	GRAIN	STIFT	PERNO DE TOPE			
17	02.0117.0101	1	INGRASSATORE	GREASE NIPPLE	GRAISSEUR	FETTBÜCHSE	ENGRASADOR			
18	54.0000.0107	1	PERNO	PIN	PIVOT	BOLZEN	PERNO			
19	54.0400.0022	1	PULEGGIA	PULLEY	POULIE	RIEMENSCHEIBE	POLEA			
20	02.0117.0051	2	INGRASSATORE	GREASE NIPPLE	GRAISSEUR	FETTBÜCHSE	ENGRASADOR			
21	695945	1	PERNO	PIN	PIVOT	BOLZEN	PERNO			
22	54.0004.0098	1	PERNO	PIN	PIVOT	BOLZEN	PERNO			
23	01.4006.0013	1	VITE	SCREW	VIS	SCHRAUBE	TORNILLO			

silverhorn.co.uk

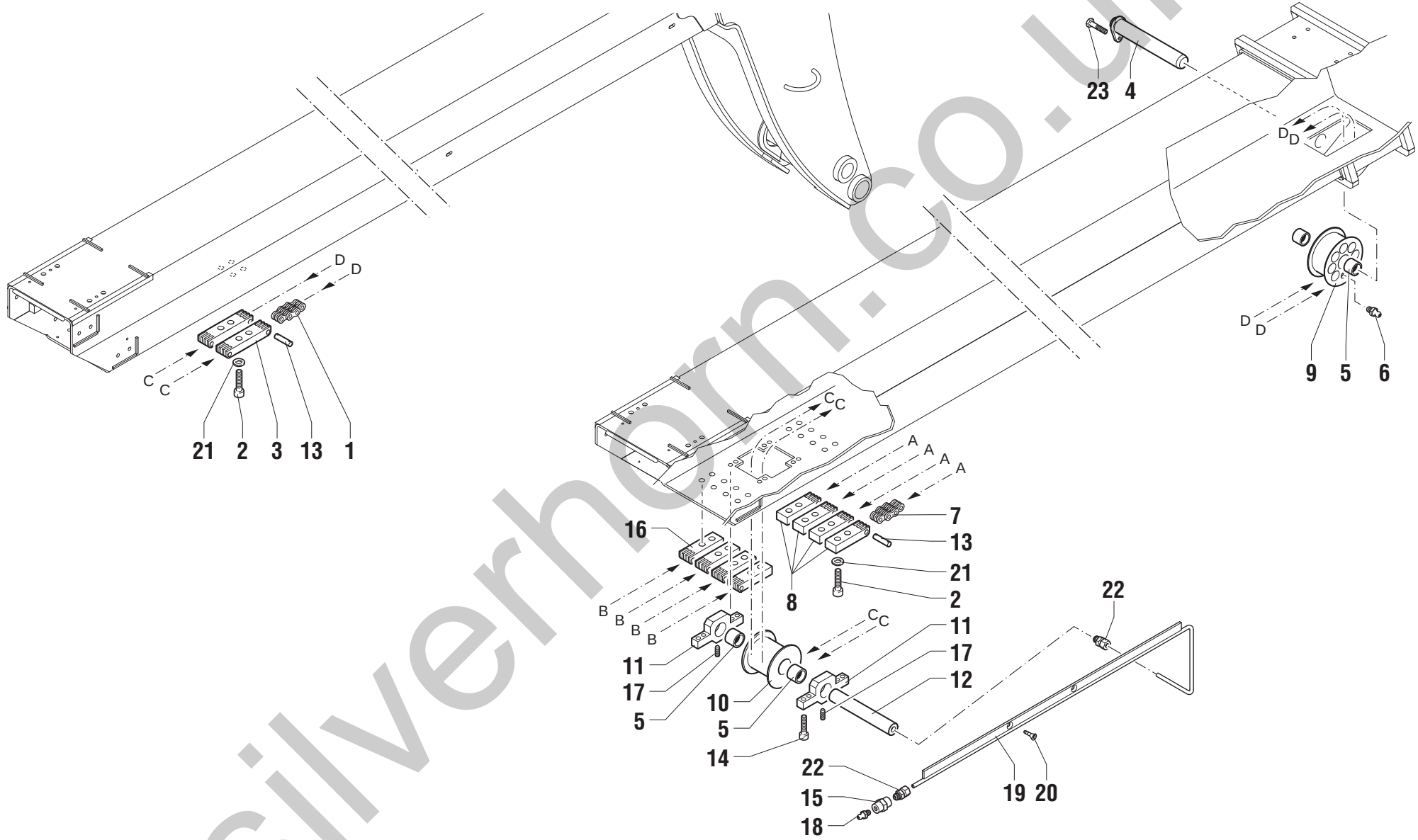

silverhorn.co.uk

POS.	CODICE	Q.tà	DENOMINAZIONE	*DESCRIPTION*	*DESIGNATION*	*BENENNUNG*	*DENOMINACIONES*	NOTE Ⓐ	Ⓑ	Ⓒ
1	09.0803.0241	2	CATENA	CHAIN	CHAÎNE	KETTE	CADENA			
2	902993	20	VITE	SCREW	VIS	SCHRAUBE	TORNILLO			
3	51.0806.4000	2	TERMINALE	END PIECE	TERMINAL	ENDVERSCHLUSS	TERMINAL			
4	54.0004.0097	1	PERNO	PIN	PIVOT	BOLZEN	PERNO			
5	09.0801.0020	4	BOCCOLA	BUSHING	DOUILLE	BÜCHSE	CASQUILLO			
6	02.0017.0051	2	INGRASSATORE	GREASE NIPPLE	GRAISSEUR	FETTBÜCHSE	ENGRASADOR			
7	09.0803.0253	4	CATENA	CHAIN	CHAÎNE	KETTE	CADENA			
8	51.0806.4100	4	TERMINALE	END PIECE	TERMINAL	ENDVERSCHLUSS	TERMINAL			
9	54.0400.0021	1	PULEGGIA	PULLEY	POULIE	RIEMENSCHEIBE	POLEA			
10	54.0400.0023	1	PULEGGIA	PULLEY	POULIE	RIEMENSCHEIBE	POLEA			
11	51.0806.4500	2	SUPPORTO	SUPPORT	SUPPORT	LAGER	SOPORTE			
12	54.0000.0106	1	PERNO	PIN	PIVOT	BOLZEN	PERNO			
13	54.0002.0018	12	SPINA	DOWEL	BROCHE	STIFT	PERNO			
14	902671	8	VITE	SCREW	VIS	SCHRAUBE	TORNILLO			
15	04.0600.0053	1	RACCORDO	PIPE FITTING	RACCORD DE TUYAU	ROHRVERBINDUNG	CONEXIÓN			
16	51.0806.3200	4	TERMINALE	END PIECE	TERMINAL	ENDVERSCHLUSS	TERMINAL			
17	01.4041.0002	2	GRANO	SECURITY DOWEL	GRAIN	STIFT	PERNO DE TOPE			
18	02.0117.0101	1	INGRASSATORE	GREASE NIPPLE	GRAISSEUR	FETTBÜCHSE	ENGRASADOR			
19	52.0900.2800	1	TUBO RIGIDO	PIPE	TUBE RIGIDE	STARRES ROHR	TUBO RIGIDO			
20	01.4006.0001	2	VITE	SCREW	VIS	SCHRAUBE	TORNILLO			
21	01.4032.0009	20	RONDELLA ELASTICA	SPRING WASHER	RONDELLE ELASTIQUE	FEDERSCHEIBE	ARANDELA ELASTICA			
22	04.0600.0178	2	RACCORDO	PIPE FITTING	RACCORD DE TUYAU	ROHRVERBINDUNG	CONEXIÓN			
23	01.4006.0013	1	VITE	SCREW	VIS	SCHRAUBE	TORNILLO			

silverhorn.co.uk

GRUPPO CATENA PORTACAVI
PIPE CARRIER CHAIN ASSY
GROUPE CHAIN PORTE-CABLE
AGGREGAT KABELFÜHRUNGSKETTE
GRUPO CADENA PORTA-TUBO

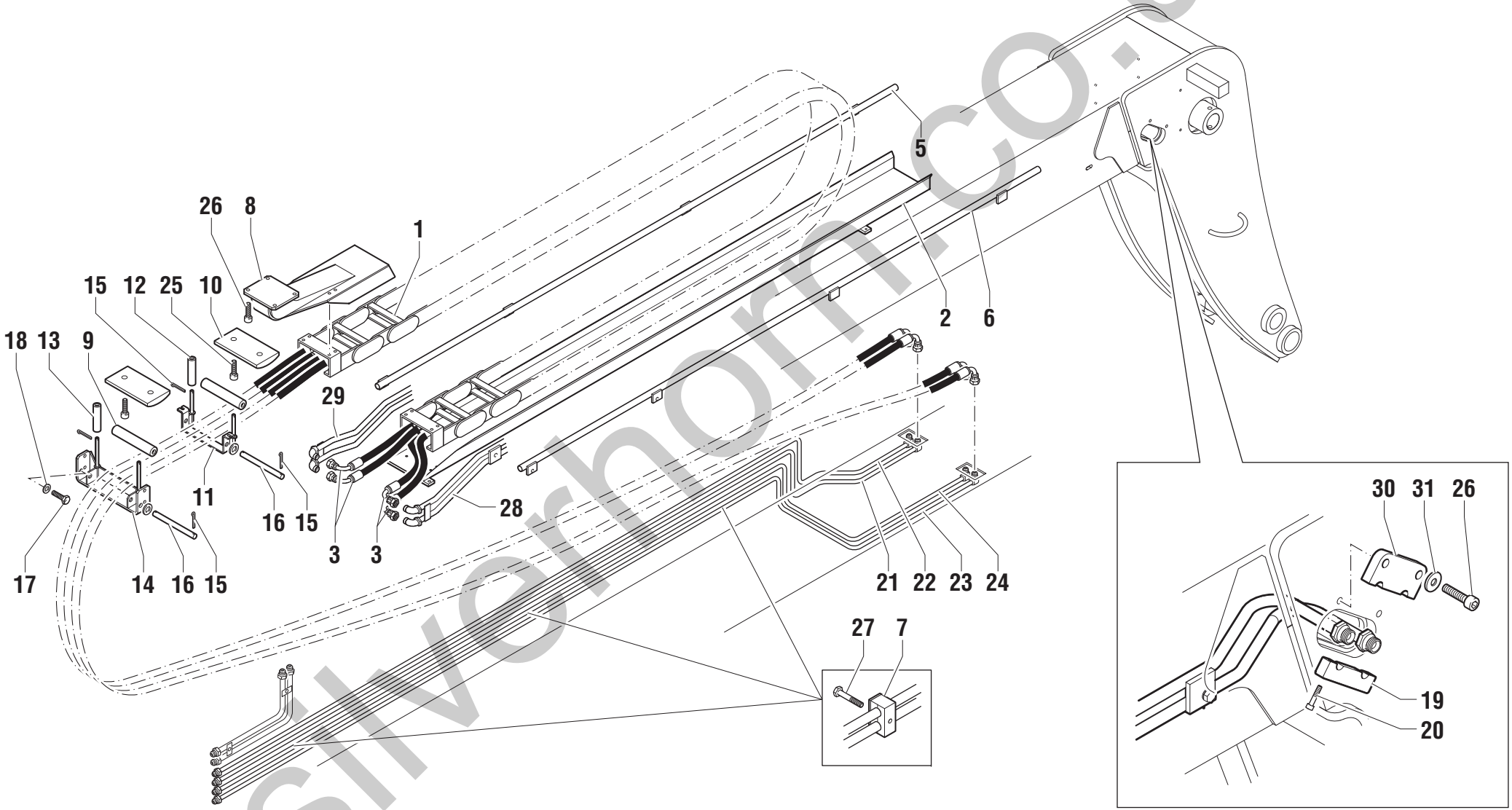

silvernorm.co.uk

POS.	CODICE	Q.tà	DENOMINAZIONE	*DESCRIPTION*	*DESIGNATION*	*BENENNUNG*	*DENOMINACIONES*	NOTE Ⓐ	Ⓑ	Ⓒ
1	09.0803.0315	1	CATENA	CHAIN	CHAÎNE	KETTE	CADENA			
2	51.0808.0800	1	CANALA	DUCT	RIGOLE	RINNE	CANAL			
3	04.0605.0363	2	TUBO FLESSIBILE	FLEXIBLE HOSE	TUYAU SOUPLE	SOUPLESCHLAUCH	TUBO FLEXIBLE			
5	52.0900.2700	1	TUBO RIGIDO	PIPE	TUBE RIGIDE	STARRES ROHR	TUBO RIGIDO			
6	52.0900.2600	1	TUBO RIGIDO	PIPE	TUBE RIGIDE	STARRES ROHR	TUBO RIGIDO			
7	09.0803.0060	12	MORSETTO DOPPIO	CLAMP	ETAU	KLEMME	BORNE			
8	51.0808.0900	1	SUPPORTO CATENA	SUPPORT	SUPPORT	LAGER	SOPORTE			
9	54.0500.0028	2	RULLO	ROLLER	ROULEAU	WALZE ROLLE	RODILLO			
10	54.0702.0022	2	PATTINO	SLIDING GUIDE	PATTIN D'USURE	SCHLITTSCHUH	PATIN			
11	51.0808.1100	1	SUPPORTO CATENA	SUPPORT	SUPPORT	LAGER	SOPORTE			
12	54.0500.0022	2	RULLO	ROLLER	ROULEAU	WALZE ROLLE	RODILLO			
13	54.0500.0021	2	RULLO	ROLLER	ROULEAU	WALZE ROLLE	RODILLO			
14	51.0808.1000	1	SUPPORTO	SUPPORT	SUPPORT	LAGER	SOPORTE			
15	901933	8	COPIGLIA	COTTER PIN	GOUPILLE	SPLINT	CLAVIJA			
16	54.0000.0151	2	PERNO	PIN	PIVOT	BOLZEN	PERNO			
17	01.0001.0355	4	VITE	SCREW	VIS	SCHRAUBE	TORNILLO			
18	01.4032.0004	8	RONDELLA	WASHER	RONDELLE	SCHEIBE	ARANDELA			
19	51.0806.3700	2	PIASTRA	PLATE	PLAQUE	PLATTE	PLANCHA			
20	01.0003.0158	4	VITE	SCREW	VIS	SCHRAUBE	TORNILLO			
21	07.0726.0096	1	TUBO RIGIDO	PIPE	TUBE RIGIDE	STARRES ROHR	TUBO RIGIDO			
22	07.0726.0097	1	TUBO RIGIDO	PIPE	TUBE RIGIDE	STARRES ROHR	TUBO RIGIDO			
23	07.0726.0098	1	TUBO RIGIDO	PIPE	TUBE RIGIDE	STARRES ROHR	TUBO RIGIDO			
24	07.0726.0099	1	TUBO RIGIDO	PIPE	TUBE RIGIDE	STARRES ROHR	TUBO RIGIDO			
25	01.4006.0005	4	VITE	SCREW	VIS	SCHRAUBE	TORNILLO			
26	01.0001.0357	8	VITE	SCREW	VIS	SCHRAUBE	TORNILLO			
27	01.0001.0258	12	VITE	SCREW	VIS	SCHRAUBE	TORNILLO			
28	52.0900.3100	1	TUBO RIGIDO	PIPE	TUBE RIGIDE	STARRES ROHR	TUBO RIGIDO			
29	52.0900.3200	1	TUBO RIGIDO	PIPE	TUBE RIGIDE	STARRES ROHR	TUBO RIGIDO			
30	51.0806.3600	2	PIASTRA	PLATE	PLAQUE	PLATTE	PLANCHA			
31	01.0031.0056	4	RONDELLA PIANA	PLAIN WASHER	RONDELLE PLANE	ABSTANDSRING	ARANDELA LLANA		✍	

silverhorn.co.uk

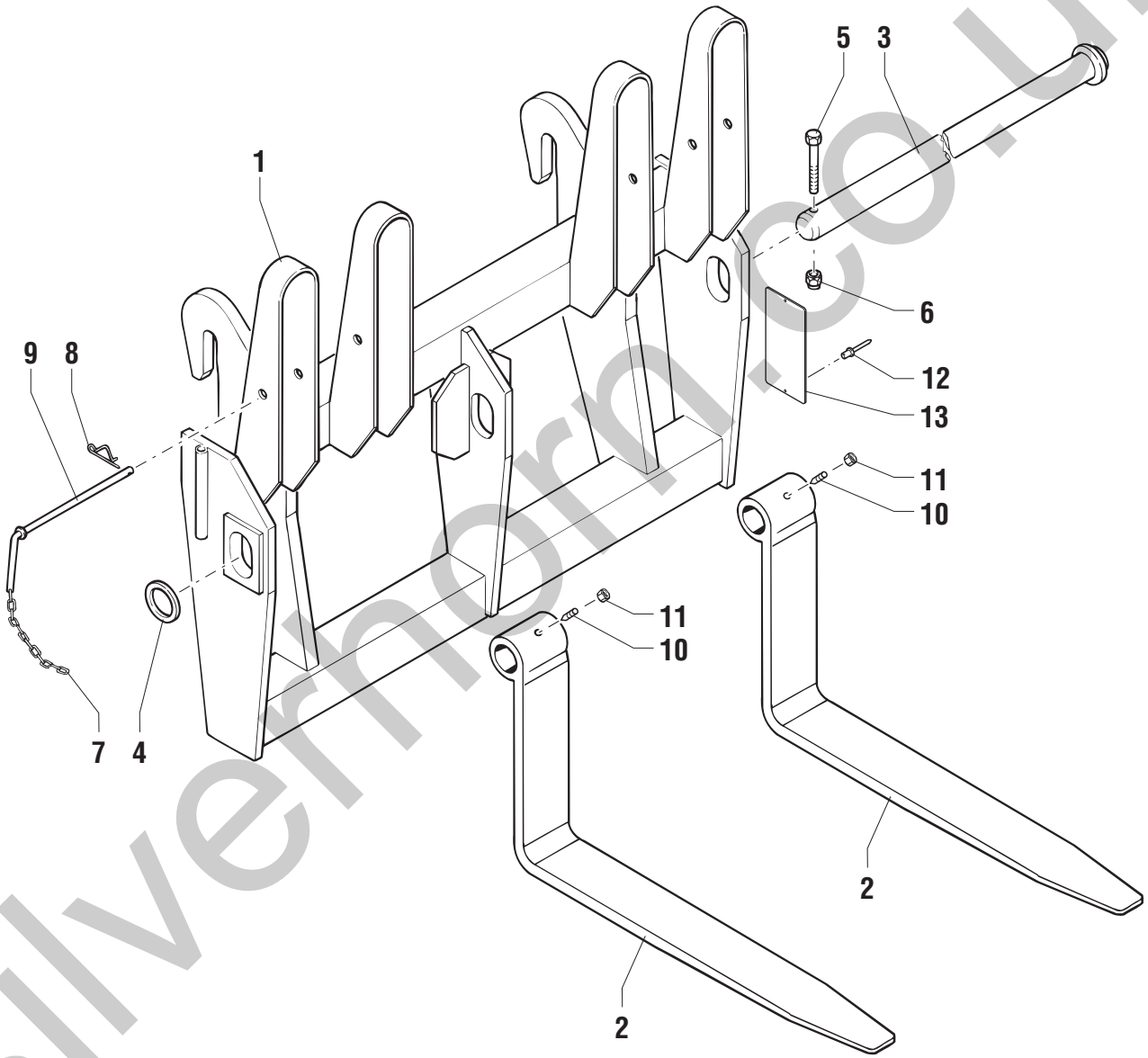

silvermorn.co.uk

POS.	CODICE	Q.tà	DENOMINAZIONE	*DESCRIPTION*	*DESIGNATION*	*BENENNUNG*	*DENOMINACIONES*	NOTE Ⓐ	Ⓑ	Ⓒ
1	51.1300.5100	1	PIASTRA DI ATTACCO	PLATE	PLAQUE	PLATTE	PLANCHA			
2	51.1301.2500	2	FORCA	FORK	FOURCHE	GABEL	HORQUILLA			
3	54.0000.0083	1	PERNO	PIN	PIVOT	BOLZEN	PERNO			
4	54.0100.0056	1	RONDELLA	WASHER	RONDELLE	SCHEIBE	ARANDELA			
5	01.0001.0409	1	VITE	SCREW	VIS	SCHRAUBE	TORNILLO			
6	01.0023.0056	1	DADO	NUT	ECROU	MUTTER	TUERCA			
7	09.0803.0055	0,45	CATENA	CHAIN	CHAÎNE	KETTE	CADENA			
8	09.0803.0026	2	SPINA A MOLLA	SPRING SPLIT PIN	GOUPILLE A RESSORT	FEDERSPLINT	PASADOR DE MUELLE			
9	07.0726.0051	2	PERNO	PIN	PIVOT	BOLZEN	PERNO			
10	01.4041.0005	2	GRANO	SECURITY DOWEL	GRAIN	STIFT	PERNO DE TOPE			
11	01.4019.0004	2	DADO	NUT	ECROU	MUTTER	TUERCA			
12	02.4115.0000	2	RIVETTO	RIVET	RIVET	NIETVERBINDUNG	REMACHE			
13	09.4616.0109	1	TARGHETTA	NAME PLATE	PLAQUETTE	SCHILD	TARJETA			

silverhorn.co.uk

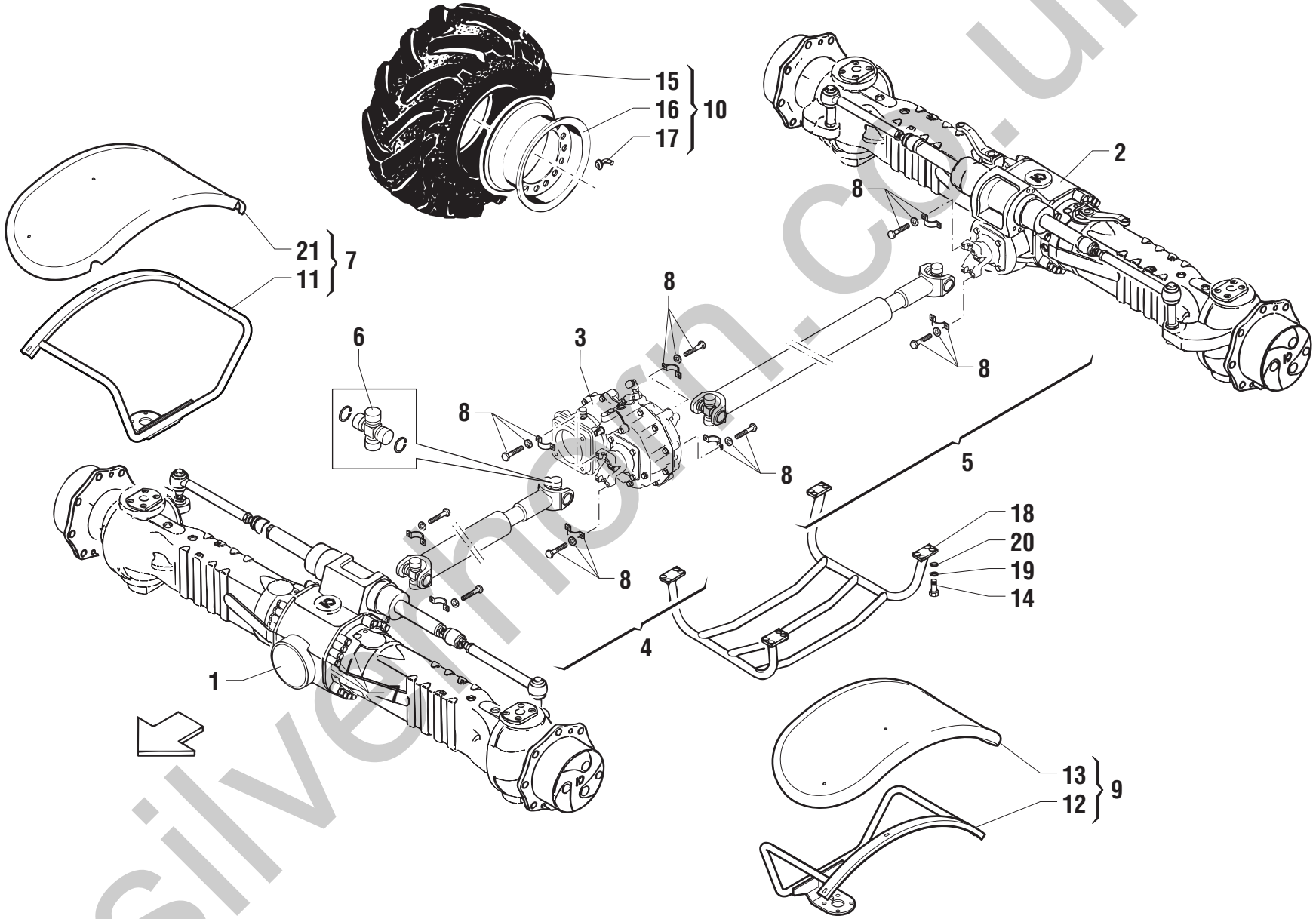

silvermorn.co.uk

POS.	CODICE	Q.tà	DENOMINAZIONE	*DESCRIPTION*	*DESIGNATION*	*BENENNUNG*	*DENOMINACIONES*	NOTE Ⓐ	Ⓑ	Ⓒ
1	09.4632.0047	1	ASSALE STERZANTE	REAR STEERING AXLE	ESSIEU BRAQUANT ARRIERE	HINTEN LENKACHSE	EJE DE DIRECCIÓN TRASERO			
2	09.4632.0048	1	ASSALE STERZANTE	REAR STEERING AXLE	ESSIEU BRAQUANT ARRIERE	HINTEN LENKACHSE	EJE DE DIRECCIÓN TRASERO			
3	09.4633.0017	1	RIDUTTORE	REDUCTION GEAR	REDUCTEUR	REDUKTIONSGETRIEBE	REDUCTOR			
4	09.4635.0022	1	ALBERO CARDANICO	CARDAN SHAFT	ARBRE CARDAN	KARDANWELLE	ARBOL CARDANICO			
5	09.4635.0021	1	ALBERO CARDANICO	CARDAN SHAFT	ARBRE CARDAN	KARDANWELLE	ARBOL CARDANICO			
6	07.0738.0000	4	CROCIERA	STAR WHEEL	CROISILLON	VERSPANNUNG	CRUCETA			
7	55.0409.0086	2	PARAFANGO COMPLETO ANT. DX/POST.SX	COMPLETE RH FRONT/LH REAR MUD-GUARD	GARDE-BOUE COMPLET ANT.DROIT/POST. GAUCHE	KOMPLETTER KOTFLÜGEL VORNE RECHTS/HINTEN LINKS	GUARDABARROS COMPLETO ANT.DCHO. /POST.IZQ.			
8	09.4635.0014	8	KIT MONTAGGIO CARDANO	CARDAN JOINT ASSEMBLY KIT	JEU D'ASSEMBLAGE CARDAN	EINBAUSATZ KREUZGELENK	CONJUNTO DE MONTAJE JUNTA CARDANICA			
9	55.0409.0085	2	PARAFANGO COMPLETO ANT. SX/POST. DX	COMPLETE LH FRONT/RH REAR MUD-GUARD	GARDE-BOUE COMPLET ANT.GAUCHE/POST.DROIT	KOMPLETTER KOTFLÜGEL VORNE LINKS/HINTEN RECHTS	GUARDABARROS COMPLETO ANT.IZQ. /POST. DCHO.			
10	55.0403.0039	4	RUOTA	WHEEL	ROUE	RAD	RUEDA			
11	51.0807.2300	2	SUPPORTO ANT. DX/POST. SX	SUPPORT	SUPPORT	LAGER	SOPORTE			
12	51.0807.2200	2	SUPPORTO ANT. SX/POST. DX	SUPPORT	SUPPORT	LAGER	SOPORTE			
13	09.0803.0281	2	PARAFANGO	MUD-GUARD	GARDE-BOUE	KOTFLÜGEL	GUARDSABARROS			
14	01.0001.0355	16	VITE	SCREW	VIS	SCHRAUBE	TORNILLO			
15	09.4627.0014	4	PNEUMATICO	TYRE	PNEU	PNEUMATIK	NEUMATICO			
16	09.4629.0021	4	CERCHIO	RIM	JANTE	FELGE	LLANTA			
17	09.0803.0047	4	VALVOLA	VALVE	SOUPAPE	VENTIL	VALVULA			
18	51.0900.5300	1	PROTEZIONE	GUARD	PROTECTION	SCHUTZ	PROTECCION			
19	01.0031.0301	16	ROSETTA	WASHER	RONDELLE	UNTERLEGSCHEIBE	ARANDELA			
20	01.4032.0004	16	RONDELLA	WASHER	RONDELLE	SCHEIBE	ARANDELA			
21	09.0803.0280	2	PARAFANGO	MUD-GUARD	GARDE-BOUE	KOTFLÜGEL	GUARDSABARROS			

silverhorn.co.uk

IMPIANTO IDRAULICO - SFILO STABILIZZATORI
HYDRAULIC SYSTEM - STABILIZER EXTENSIONS
SYSTEME HYDRAULIQUE - DEPLOIEMENT STABILISATEURS
HYDRAULIKANALAGE - AUSSCHUB ABSTÜTZUNGEN
INSTALACIÓN HIDRÁULICA - EXTENSIÓN ESTABILIZADORES

TEREX LIFT

Gyro 4518

Tavola **604311** - Rev. **1** 07/2007

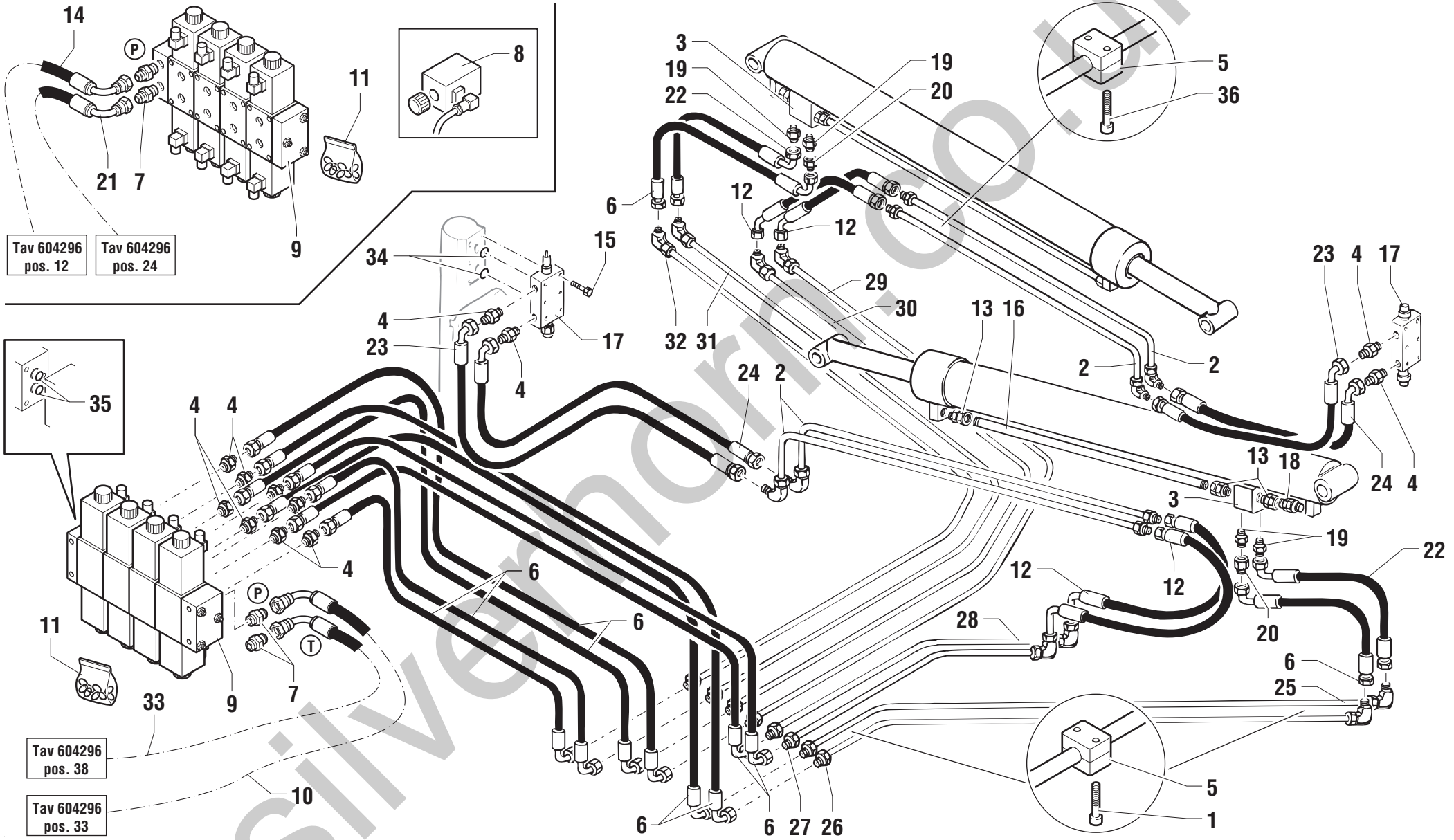

silverhorn.co.uk

POS.	CODICE	Q.tà	DENOMINAZIONE	*DESCRIPTION*	*DESIGNATION*	*BENENNUNG*	*DENOMINACIONES*	NOTE Ⓐ	Ⓑ	Ⓒ
1	01.0003.0155	56	VITE	SCREW	VIS	SCHRAUBE	TORNILLO			
2	53.3401.9500	8	TUBO FERRO	IRON PIPE	TUBE EN FER	LEITUNG	TUBE DE HIERRO			
3	04.4239.0002	4	VALVOLA	VALVE	SOUPAPE	VENTIL	VALVULA			
4	04.0607.0117	24	RACCORDO	PIPE FITTING	RACCORD DE TUYAU	ROHRVERBINDUNG	CONEXIÓN			
5	09.0803.0064	32	FERMATUBO	RETAINER PIPE	ARRET TUBE	HALTERUNG ROHR	RETEN TUBO			
6	04.0605.0430	20	TUBO FLESSIBILE	FLEXIBLE HOSE	TUYAU SOUPLE	SOUPLESCHLAUCH	TUBO FLEXIBLE			
7	04.0607.0111	4	RACCORDO	PIPE FITTING	RACCORD DE TUYAU	ROHRVERBINDUNG	CONEXIÓN			
8	07.0728.0007	16	SOLENOIDE	SOLENOID	SOLENOIDE	SOLENOID	SOLENOIDE			
9	04.4236.0053	2	BLOCCO IDRAULICO	HYDRAULIC BLOCK	BLOC HYDRAULIQUE	HYDRAULISCHE BLOCK	BLOQUEO HIDRÁULICO			
10			604296 pos.33						☞	
11	07.0728.0006	2	KIT GUARNIZIONI	JOINT KIT	KIT DE JOINT	DICHTUNG-KIT	KIT JUNTAS			
12	04.0605.0440	8	TUBO FLESSIBILE	FLEXIBLE HOSE	TUYAU SOUPLE	SOUPLESCHLAUCH	TUBO FLEXIBLE			
13	04.0600.0022	12	RACCORDO	PIPE FITTING	RACCORD DE TUYAU	ROHRVERBINDUNG	CONEXIÓN			
14			604296 pos.12						☞	
15	01.0003.0207	24	VITE	SCREW	VIS	SCHRAUBE	TORNILLO			
16	53.3400.4900	5	TUBO FERRO	IRON PIPE	TUBE EN FER	LEITUNG	TUBE DE HIERRO			
17	04.4239.0030	4	VALVOLA	VALVE	SOUPAPE	VENTIL	VALVULA			
18	04.0600.0089	4	RACCORDO	PIPE FITTING	RACCORD DE TUYAU	ROHRVERBINDUNG	CONEXIÓN			
19	04.0607.0163	8	RACCORDO	PIPE FITTING	RACCORD DE TUYAU	ROHRVERBINDUNG	CONEXIÓN			
20	04.0600.0069	4	RACCORDO	PIPE FITTING	RACCORD DE TUYAU	ROHRVERBINDUNG	CONEXIÓN			
21			604296 pos.24						☞	
22	04.0605.0552	4	TUBO FLESSIBILE	FLEXIBLE HOSE	TUYAU SOUPLE	SOUPLESCHLAUCH	TUBO FLEXIBLE			
23	04.0605.0439	4	TUBO FLESSIBILE	FLEXIBLE HOSE	TUYAU SOUPLE	SOUPLESCHLAUCH	TUBO FLEXIBLE			
24	04.0605.0438	4	TUBO FLESSIBILE	FLEXIBLE HOSE	TUYAU SOUPLE	SOUPLESCHLAUCH	TUBO FLEXIBLE			
25	53.3401.9000	2	TUBO FERRO	IRON PIPE	TUBE EN FER	LEITUNG	TUBE DE HIERRO			
26	53.3401.8900	2	TUBO FERRO	IRON PIPE	TUBE EN FER	LEITUNG	TUBE DE HIERRO			
27	53.3401.9100	2	TUBO FERRO	IRON PIPE	TUBE EN FER	LEITUNG	TUBE DE HIERRO			
28	53.3401.9200	2	TUBO FERRO	IRON PIPE	TUBE EN FER	LEITUNG	TUBE DE HIERRO			
29	53.3401.9400	2	TUBO FERRO	IRON PIPE	TUBE EN FER	LEITUNG	TUBE DE HIERRO			
30	53.3401.9300	2	TUBO FERRO	IRON PIPE	TUBE EN FER	LEITUNG	TUBE DE HIERRO			
31	53.3401.8800	2	TUBO FERRO	IRON PIPE	TUBE EN FER	LEITUNG	TUBE DE HIERRO			
32	53.3401.8700	2	TUBO FERRO	IRON PIPE	TUBE EN FER	LEITUNG	TUBE DE HIERRO			
33			604296 pos.38						☞	
34	07.0705.0087	1	KIT GUARNIZIONI	JOINT KIT	KIT DE JOINT	DICHTUNG-KIT	KIT JUNTAS			
35	07.0728.0008	3	GUARNIZIONE O.R.	SEAL	JOINT	DICHTUNG	GUARNICIÓN			

silverhorn.co.uk

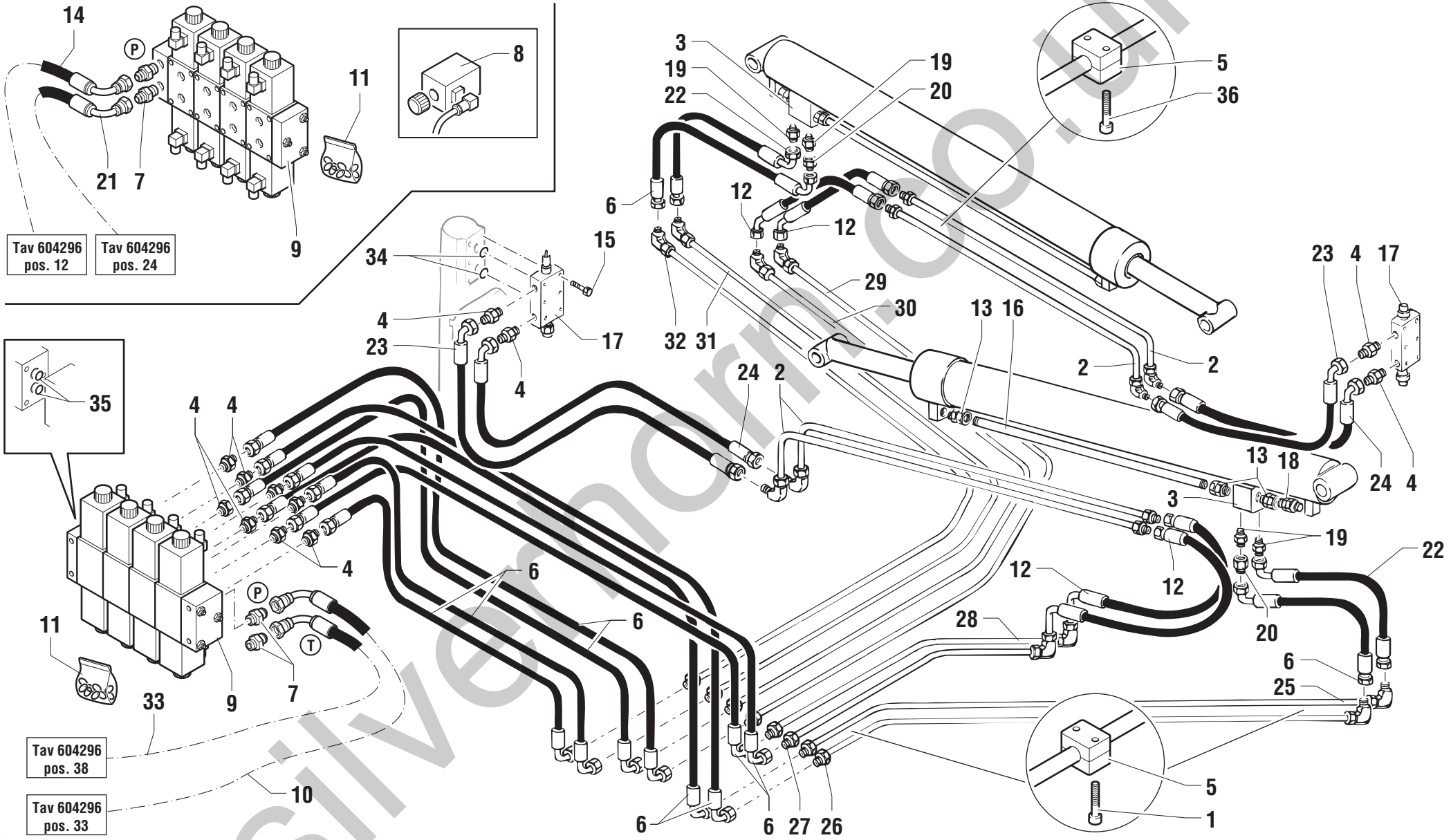

silverhorn.co.uk

POS.	CODICE	Q.tà	DENOMINAZIONE	*DESCRIPTION*	*DESIGNATION*	*BENENNUNG*	*DENOMINACIONES*	NOTE Ⓐ	Ⓑ	Ⓒ
36	01.0003.0157	8	VITE	SCREW	VIS	SCHRAUBE	TORNILLO			

silverhorn.co.uk

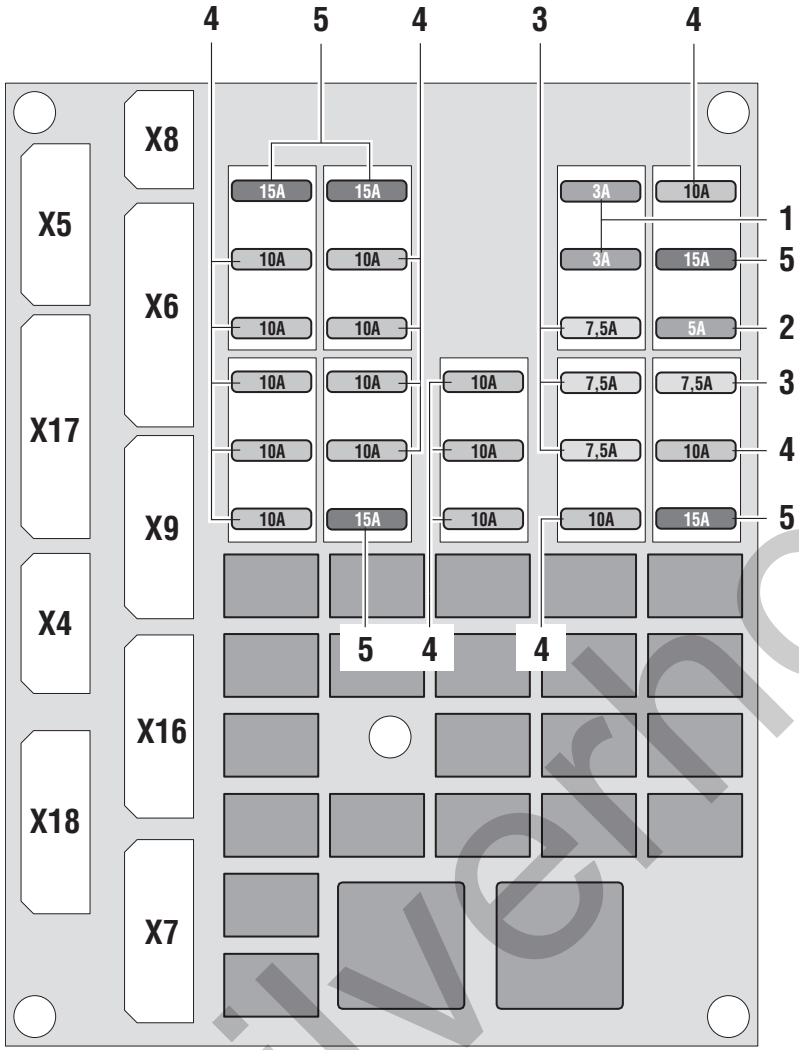

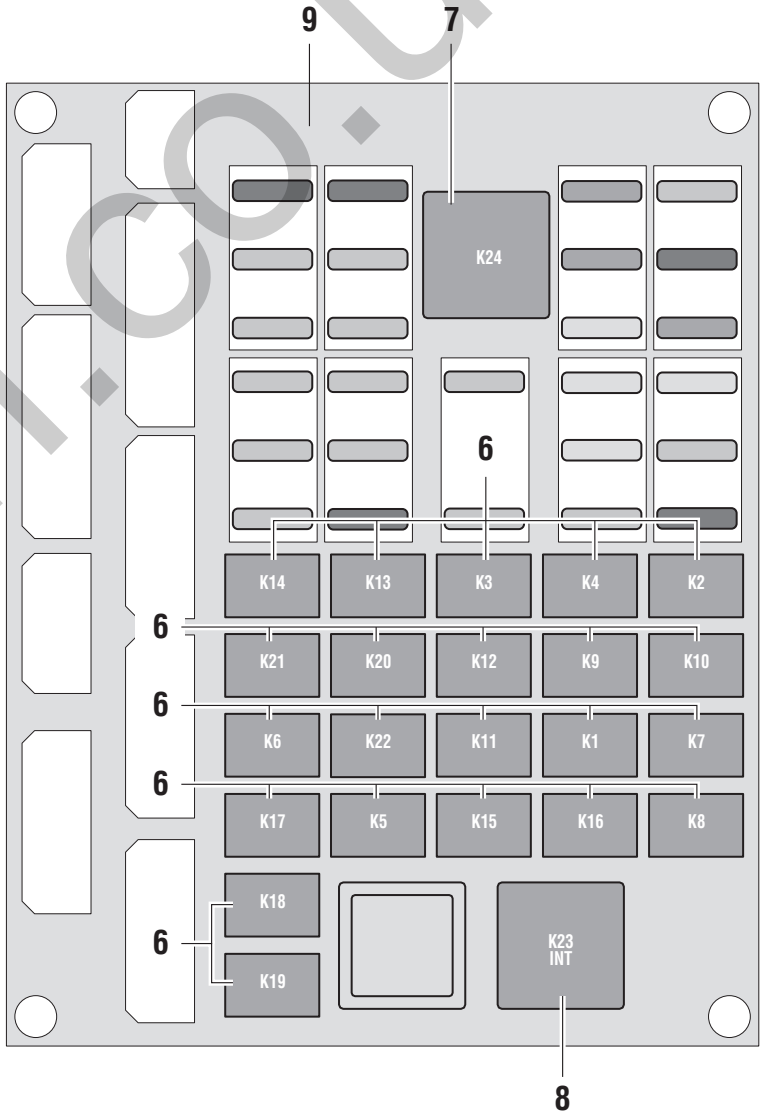

silvernorn.co.uk

POS.	CODICE	Q.tà	DENOMINAZIONE	*DESCRIPTION*	*DESIGNATION*	*BENENNUNG*	*DENOMINACIONES*	NOTE Ⓐ	Ⓑ	Ⓒ
1	637650	2	FUSIBILE 3A	FUSE	FUSIBLE	SICHERING	FUSIBLE			
2	07.0703.0193	1	FUSIBILE 5A	FUSE	FUSIBLE	SICHERUNG	FUSIBLE			
3	634972	4	FUSIBILE 7,5A	FUSE	FUSIBLE	SICHERUNG	FUSIBLE			
4	634974	15	FUSIBILE 10A	FUSE	FUSIBLE	SICHERUNG	FUSIBLE			
5	634973	5	FUSIBILE 15A	FUSE	FUSIBLE	SICHERUNG	FUSIBLE			
6	07.0703.0485	22	RELE’	RELAY	RELAIS	RELAIS	RELÉ			
7	07.0703.0488	1	RELE’	RELAY	RELAIS	RELAIS	RELÉ			
8	07.0703.0487	1	RELE’ INTERMITTENZA	RELAY	RELAIS	RELAIS	RELÉ			
9	56.0021.0047	1	SCHEDA COMPLETA	CARD	CARTE	KARTE	FICHA			

silverhorn.co.uk

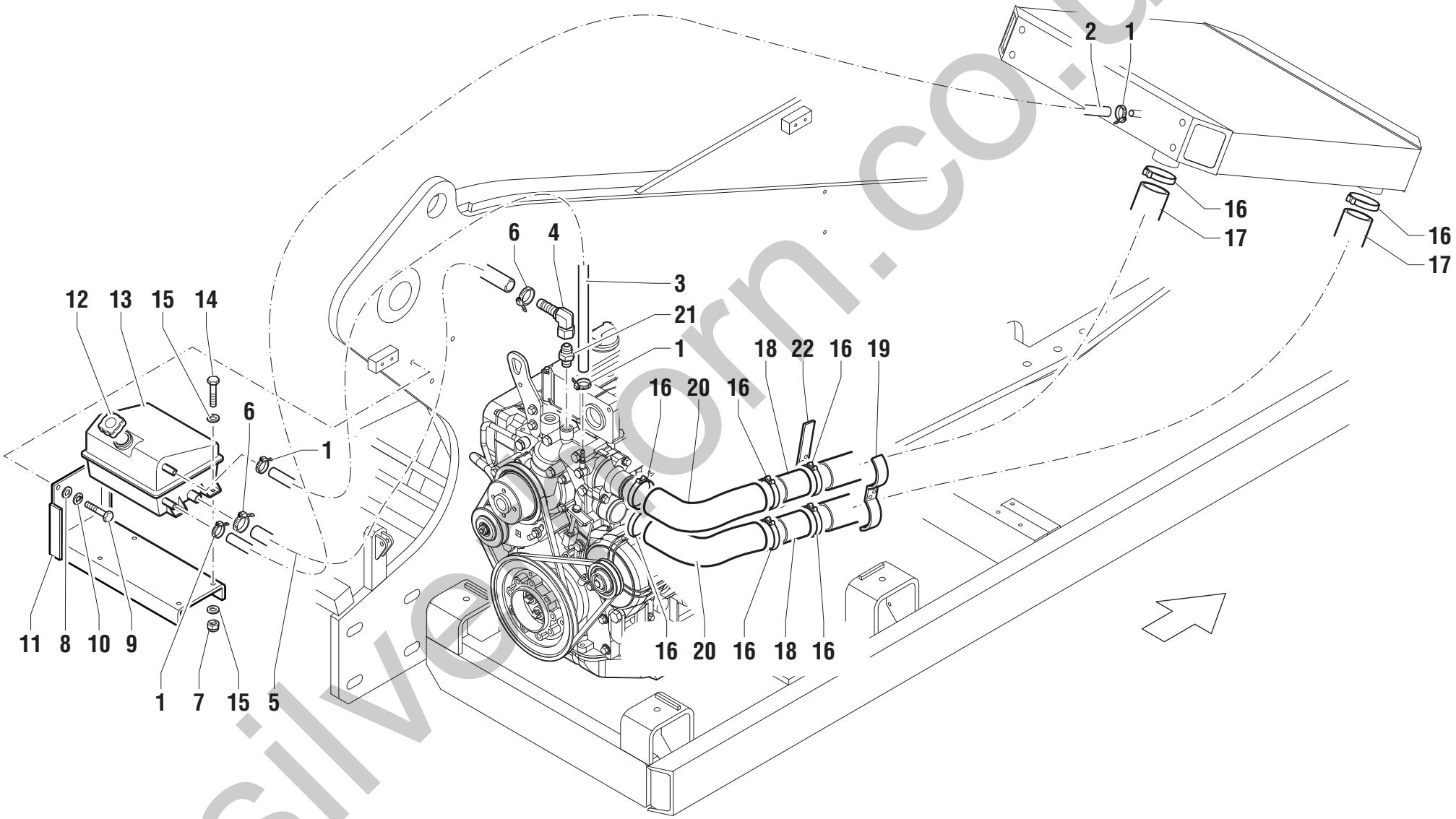

silverthorn.co.uk

POS.	CODICE	Q.tà	DENOMINAZIONE	*DESCRIPTION*	*DESIGNATION*	*BENENNUNG*	*DENOMINACIONES*	NOTE Ⓐ	Ⓑ	Ⓒ
1	04.0227.0051	4	FASCETTA	CLAMP	COLLIER	KLEMMSCHELLE	ABRAZADERA			
2	09.0805.0000	1	TUBO GOMMA	RUBBER HOSE	TUYAU EN CAUTCHOUC	GUMMISCHLAUCH	TUBO DE GOMA			
3	09.0805.0000	1	TUBO GOMMA	RUBBER HOSE	TUYAU EN CAUTCHOUC	GUMMISCHLAUCH	TUBO DE GOMA			
4	04.0600.0186	1	RACCORDO	PIPE FITTING	RACCORD DE TUYAU	ROHRVERBINDUNG	CONEXIÓN			
5	09.0805.0036	1	TUBO GOMMA	RUBBER HOSE	TUYAU EN CAUTCHOUC	GUMMISCHLAUCH	TUBO DE GOMA			
6	04.0227.0068	2	FASCETTA	CLAMP	COLLIER	KLEMMSCHELLE	ABRAZADERA			
7	01.0023.0053	4	DADO AUTOBLOCCANTE	STOP NUT	ECROU DE SURETE	SPERRMUTTER	TUERCA AUTOTRABADORA			
8	01.0031.0056	3	RONDELLA PIANA	PLAIN WASHER	RONDELLE PLANE	ABSTANDSRING	ARANDELA LLANA			
9	01.0001.0355	3	VITE	SCREW	VIS	SCHRAUBE	TORNILLO			
10	01.4032.0004	3	RONDELLA ELASTICA	SPRING WASHER	RONDELLE ELASTIQUE	FEDERSCHEIBE	ARANDELA ELASTICA			
11	51.0807.7900	1	SUPPORTO	SUPPORT	SUPPORT	LAGER	SOPORTE			
12	09.4605.0006	1	TAPPO	PLUG	BOUCHON	STOPFEN	TAPÓN			
13	09.4605.0005	1	VASCHETTA	TANK	CUVE	GEHÄUSE	COPILLA			
14	01.0001.0158	4	VITE	SCREW	VIS	SCHRAUBE	TORNILLO			
15	01.0031.0298	8	RONDELLA ELASTICA	SPRING WASHER	RONDELLE ELASTIQUE	FEDERSCHEIBE	ARANDELA ELASTICA			
16	04.4227.0010	8	FASCETTA	CLAMP	COLLIER	KLEMMSCHELLE	ABRAZADERA			
17	09.0805.0003	2	TUBO GOMMA	RUBBER HOSE	TUYAU EN CAUTCHOUC	GUMMISCHLAUCH	TUBO DE GOMA			
18	52.0900.2900	2	TUBO FERRO	IRON PIPE	TUBE EN FER	LEITUNG	TUBE DE HIERRO			
19	51.0807.8200	1	SUPPORTO	SUPPORT	SUPPORT	LAGER	SOPORTE			
20	09.0805.0067	2	MANICOTTO	SLEEVE	MANCHON	MUFFE	MANGA			
21	04.0600.0187	1	RACCORDO	PIPE FITTING	RACCORD DE TUYAU	ROHRVERBINDUNG	CONEXIÓN			
22	51.0807.8100	1	STAFFA	BRACKET	ETRIER	BUEGEL	ESTRIBO			

silverhorn.co.uk

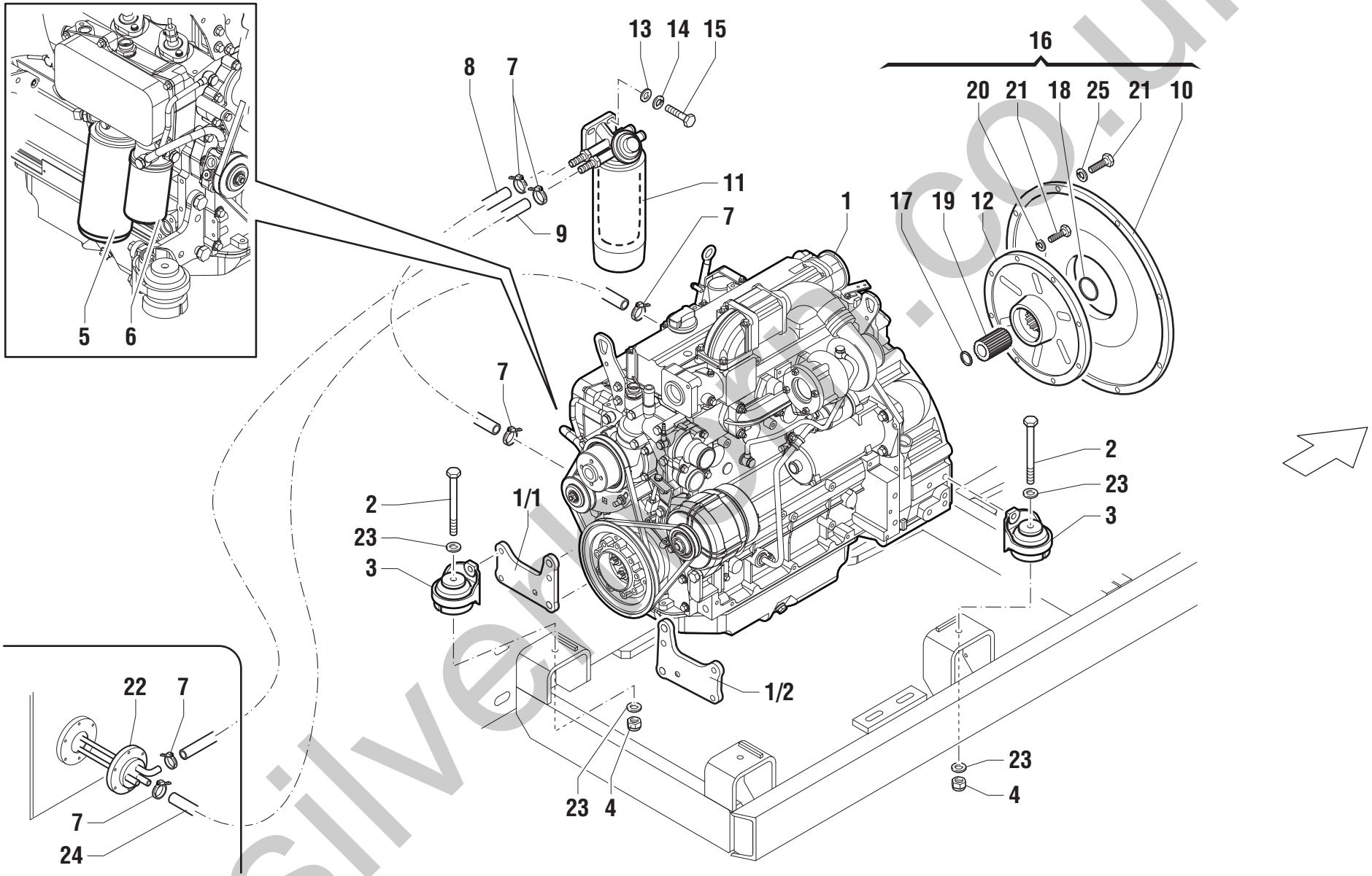

silverspring.co.uk

POS.	CODICE	Q.tà	DENOMINAZIONE	*DESCRIPTION*	*DESIGNATION*	*BENENNUNG*	*DENOMINACIONES*	NOTE Ⓐ	Ⓑ	Ⓒ
1	09.4601.0026	1	MOTORE DIESEL	DIESEL ENGINE	MOTEUR DIESEL	DIESEL MOTOR	MOTOR DIESEL			
1/1	07.4501.0092	2	SUPPORTO	SUPPORT	SUPPORT	LAGER	SOPORTE			
1/2	07.4501.0093	2	SUPPORTO	SUPPORT	SUPPORT	LAGER	SOPORTE			
2	01.4001.0013	4	VITE	SCREW	VIS	SCHRAUBE	TORNILLO			
3	07.4501.0086	4	ANTIVIBRANTE	INSULATOR	PIECE ANTIVIBRATILE	SCHWINGUNGSDÄMPFER	ANTIVIBRADOR			
4	01.0023.0056	4	DADO AUTOBLOCCANTE	STOP NUT	ECROU DE SURETE	SPERRMUTTER	TUERCA AUTOTRABADORA			
5	07.4501.0070	1	FILTRO OLIO	OIL FILTER	FILTRE A HUILE	ÖLFILTER	FILTRO ACEITE			
6	07.4501.0071	1	FILTRO GASOLIO	DIESEL OIL FILTER	FILTRE A GAS-OIL	DIESELÖLFILTER	FILTRO GASÓLEO			
7	04.0227.0051	6	FASCETTA	CLAMP	COLLIER	KLEMMSCHELLE	ABRAZADERA			
8	09.0805.0070	1.8	TUBO GOMMA	RUBBER HOSE	TUYAU EN CAUTCHOUC	GUMMISCHLAUCH	TUBO DE GOMA			
9	09.0805.0070	3.0	TUBO GOMMA	RUBBER HOSE	TUYAU EN CAUTCHOUC	GUMMISCHLAUCH	TUBO DE GOMA			
10	638747	1	CAMPANA	PROTECTION	CLOCHE	GLOCKE	CAMPANA			
11	07.0700.0020	1	CARTUCCIA	CARTRIDGE	CARTOUCHE	PATRONE	CARTUCHO			
12	638748	1	GIUNTO ELASTICO	ELASTIC JOINT	JOINT ELASTIQUE	ELASTISCHE KUPPLUNG	JUNTA ELASTICA			
13	01.0031.0299	2	RONDELLA PIANA	PLAIN WASHER	RONDELLE PLANE	ABSTANDSRING	ARANDELA LLANA			
14	01.4032.0003	2	RONDELLA ELASTICA	SPRING WASHER	RONDELLE ELASTIQUE	FEDERSCHEIBE	ARANDELA ELASTICA			
15	01.0001.0257	2	VITE	SCREW	VIS	SCHRAUBE	TORNILLO			
16	09.0804.1400	1	PREDISPOSIZIONE VOLANO	HANDWHEEL ARRANGEMENT	PREDISPOSITION VOLANT	EINRICHTUNG SCHWUNGRAD	PREDISPOSICIÓN VOLANTE			
17	07.0713.0056	1	ANELLO DI FERMO	STOP RING	ANNEAU D'ARRET	BEFESTINGUNGSRING	ANILLO DE RETEN			
18	634873	1	ANELLO DI FERMO	STOP RING	ANNEAU D'ARRET	BEFESTINGUNGSRING	ANILLO DE RETEN			
19	07.0713.0048	1	MOZZO	HUB	MOYEU	NABE	CUBO			
20	07.0713.0008	8	RONDELLA	WASHER	RONDELLE	SCHEIBE	ARANDELA			
21	07.0713.0024	20	VITE	SCREW	VIS	SCHRAUBE	TORNILLO			
22	56.0013.0001	1	INDICATORE LIVELLO CARBURANTE	FUEL GAUGE	JAUGE A CARBURANT	OELSTANDANZEIGER	LUZ INDICADORA NIVEL COMBUSTIBLE			
23	01.0031.0057	8	RONDELLA PIANA	PLAIN WASHER	RONDELLE PLANE	ABSTANDSRING	ARANDELA LLANA			
24	09.0805.0070	3.4	TUBO GOMMA	RUBBER HOSE	TUYAU EN CAUTCHOUC	GUMMISCHLAUCH	TUBO DE GOMA			
25	07.0713.0023	12	RONDELLA ELASTICA	SPRING WASHER	RONDELLE ELASTIQUE	FEDERSCHEIBE	ARANDELA ELASTICA			

silverhorn.co.uk

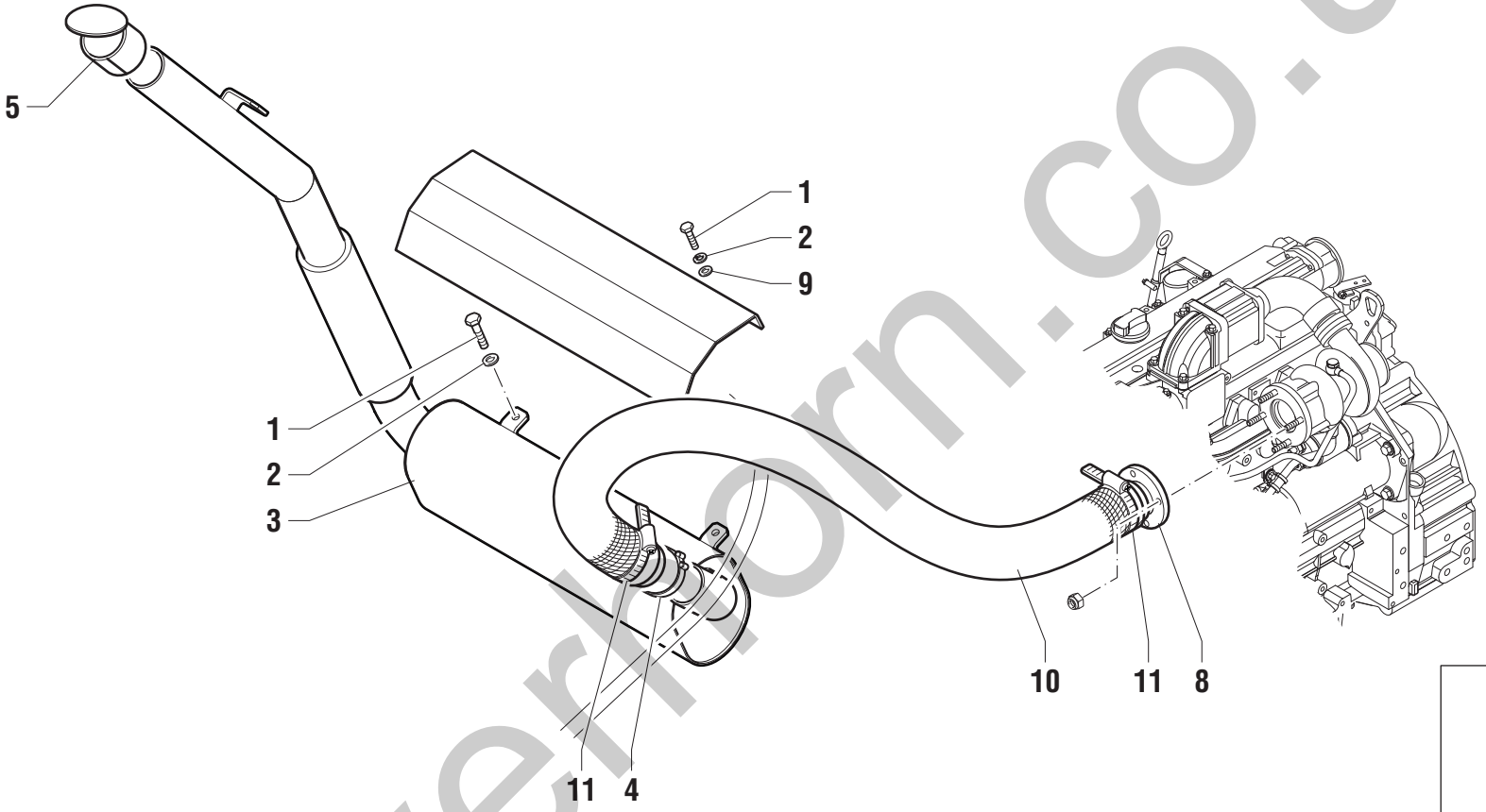

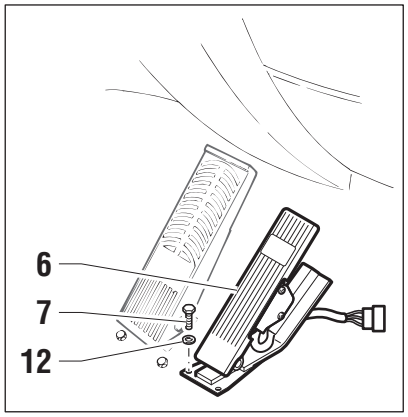

silverthorn.co.uk

POS.	CODICE	Q.tà	DENOMINAZIONE	*DESCRIPTION*	*DESIGNATION*	*BENENNUNG*	*DENOMINACIONES*	NOTE Ⓐ	Ⓑ	Ⓒ
1	01.0001.0355	5	VITE	SCREW	VIS	SCHRAUBE	TORNILLO			
2	01.4032.0004	5	RONDELLA ELASTICA	SPRING WASHER	RONDELLE ELASTIQUE	FEDERSCHEIBE	ARANDELA ELASTICA			
3	53.3100.0028	1	MARMITTA	EXAUST MUFFLER	POT D'ECHAPPEMENT	AUSPUFF	SILENCIOSO			
4	09.0803.0348	1	FASCETTA	CLAMP	COLLIER	KLEMMSCHELLE	ABRAZADERA			
5	09.0803.0018	1	PARAPIOGGIA	RAIN PROTECTOR	PARAPLUIE	REGENBDICHTUNG	EMPAQUETADURA			
6	09.4656.0006	1	PEDALE ACELLERATORE	PEDAL	PEDALE	PEDAL	PEDAL			
7	01.0001.0102	3	VITE	SCREW	VIS	SCHRAUBE	TORNILLO			
8	53.3001.1500	1,3	TUBO	TUBE	TUBE	ROHR	TUBO			
9	01.0031.0301	2	RONDELLA PIANA	PLAIN WASHER	RONDELLE PLANE	ABSTANDSRING	ARANDELA LLANA			
10	09.0803.0259	1	PROTEZIONE	GUARD	PROTECTION	SCHUTZ	PROTECCION			
11	04.4227.0000	2	FASCETTA	CLAMP	COLLIER	KLEMMSCHELLE	ABRAZADERA			
12	01.4032.0002	3	RONDELLA ELASTICA	SPRING WASHER	RONDELLE ELASTIQUE	FEDERSCHEIBE	ARANDELA ELASTICA			

silverhorn.co.uk

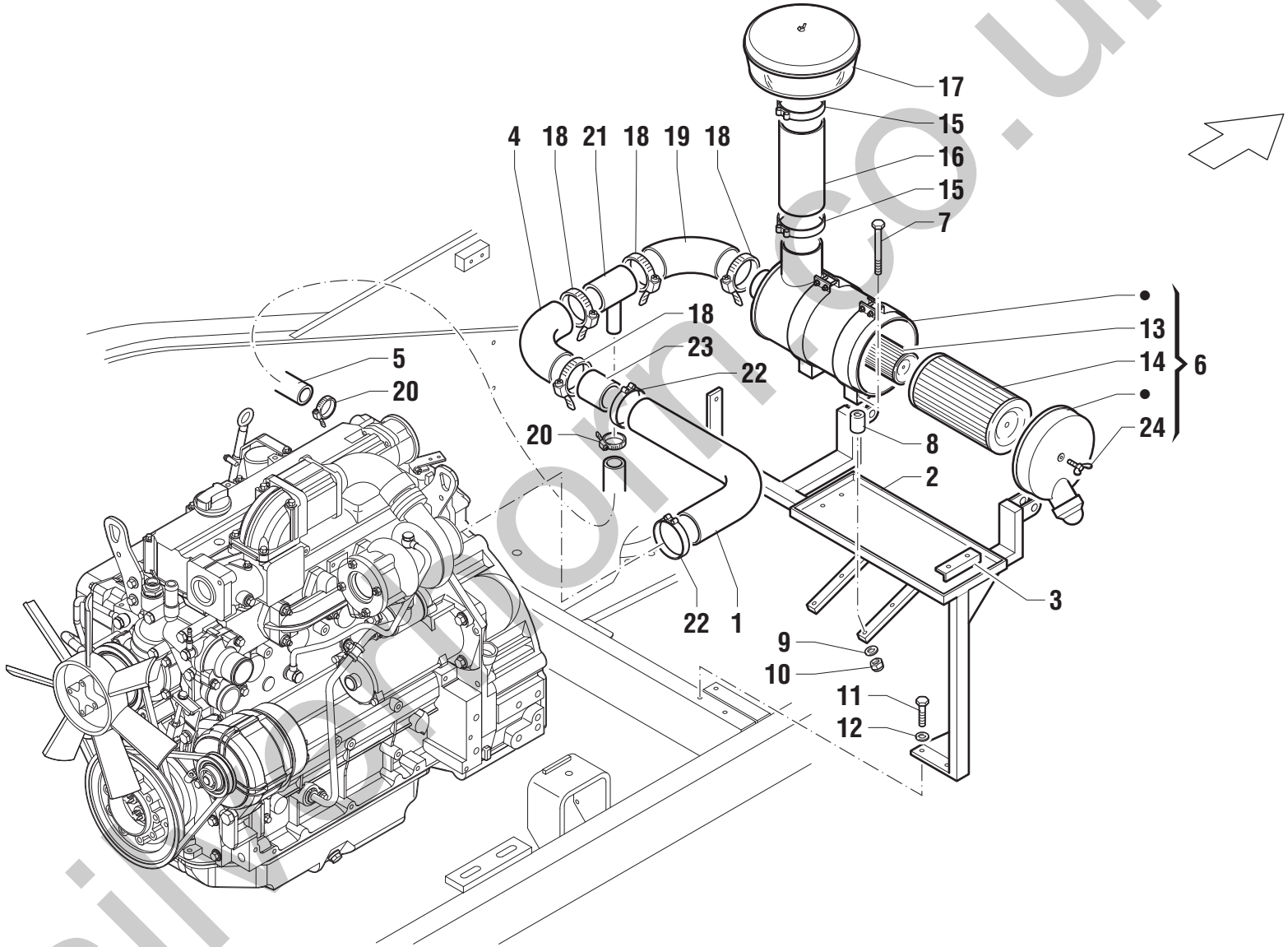

silverborn.co.uk

POS.	CODICE	Q.tà	DENOMINAZIONE	*DESCRIPTION*	*DESIGNATION*	*BENENNUNG*	*DENOMINACIONES*	NOTE Ⓐ	Ⓑ	Ⓒ
1	09.0805.0069	1	TUBO GOMMA	RUBBER HOSE	TUYAU EN CAUTCHOUC	GUMMISCHLAUCH	TUBO DE GOMA			
2	51.0807.7600	1	SUPPORTO	SUPPORT	SUPPORT	LAGER	SOPORTE			
3	51.0803.9200	2	STAFFA	BRACKET	ETRIER	BUEGEL	ESTRIBO			
4	09.0805.0047	1	MANICOTTO	SLEEVE	MANCHON	MUFFE	MANGA			
5	09.0805.0036	1	TUBO GOMMA	RUBBER HOSE	TUYAU EN CAUTCHOUC	GUMMISCHLAUCH	TUBO DE GOMA			
6	09.4604.0041	1	FILTRO COMPLETO	COMPLETE FILTER	FILTRE COMPLET	KOMPLETTER FILTER	FILTRO COMPLETO			
7	01.0001.0466	4	VITE	SCREW	VIS	SCHRAUBE	TORNILLO			
8	54.0101.0015	4	DISTANZIALE	SPACER	ENTRETOISE	ABSTANDSTUECK	SEPARADOR			
9	01.0031.0055	4	RONDELLA PIANA	PLAIN WASHER	RONDELLE PLANE	ABSTANDSRING	ARANDELA LLANA			
10	01.0023.0054	4	DADO	NUT	ECROU	MUTTER	TUERCA			
11	01.0001.0355	4	VITE	SCREW	VIS	SCHRAUBE	TORNILLO			
12	01.4032.0004	4	RONDELLA	WASHER	RONDELLE	SCHEIBE	ARANDELA			
13	639399	1	CARTUCCIA DI SICUREZZA	SAFETY CARTRIDGE	CARTOUCHE DE SECURITE	SICHERHEITSEINSATZ	CARTUCHO DE SECURIDAD			
14	639400	1	CARTUCCIA	CARTRIDGE	CARTOUCHE	PATRONE	CARTUCHO			
15	04.0227.0064	2	FASCETTA	CLAMP	COLLIER	KLEMMSCHELLE	ABRAZADERA			
16	09.0805.0066	1	MANICOTTO	SLEEVE	MANCHON	MUFFE	MANGA			
17	09.4604.0042	1	PREFILTRO A CICLONE	PRECLEANER	PREFILTRE	VORFILTER	PREFILTRO			
18	04.4227.0001	4	FASCETTA	CLAMP	COLLIER	KLEMMSCHELLE	ABRAZADERA			
19	09.0805.0064	1	MANICOTTO	SLEEVE	MANCHON	MUFFE	MANGA			
20	04.0227.0068	2	FASCETTA	CLAMP	COLLIER	KLEMMSCHELLE	ABRAZADERA			
21	53.3001.3700	1	COLLETTORE	MANIFOLD	COLLECTEUR	SAMMLER	COLECTOR			
22	04.4227.0000	2	FASCETTA	CLAMP	COLLIER	KLEMMSCHELLE	ABRAZADERA			
23	52.0900.1100	1	TUBO FERRO	IRON PIPE	TUBE EN FER	LEITUNG	TUBE DE HIERRO			
24	07.4501.6600	1	VITE	SCREW	VIS	SCHRAUBE	TORNILLO			

silverhorn.co.uk

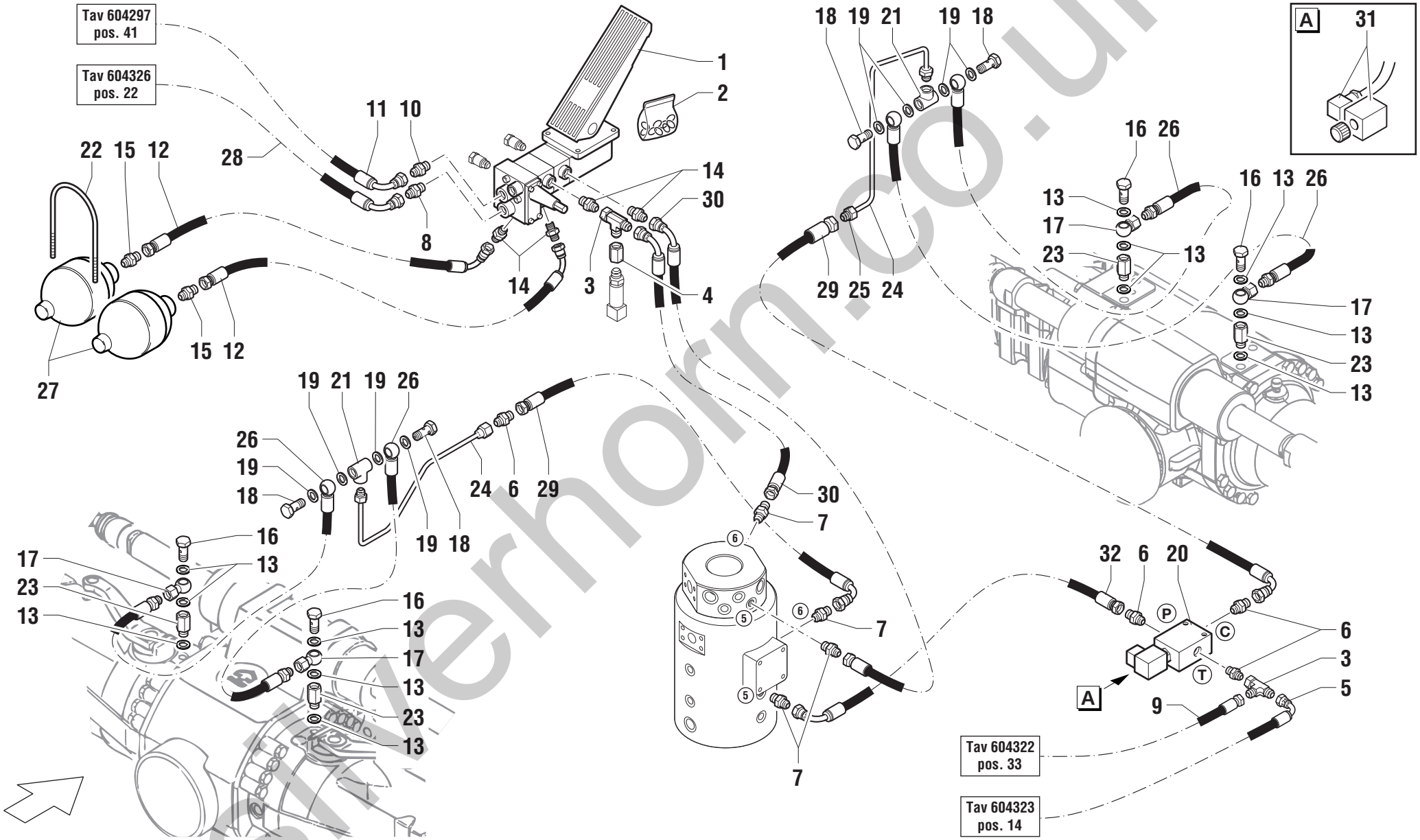

silverhorn.co.uk

POS.	CODICE	Q.tà	DENOMINAZIONE	*DESCRIPTION*	*DESIGNATION*	*BENENNUNG*	*DENOMINACIONES*	NOTE Ⓐ	Ⓑ	Ⓒ
1	05.4309.0000	1	PEDALE	PEDAL	PEDALE	PEDAL	PEDAL			
2	638004	1	KIT GUARNIZIONI	JOINT KIT	KIT DE JOINT	DICHTUNG-KIT	KIT JUNTAS			
3	04.0607.0115	2	RACCORDO	PIPE FITTING	RACCORD DE TUYAU	ROHRVERBINDUNG	CONEXIÓN			
4	04.0607.0214	1	RACCORDO	PIPE FITTING	RACCORD DE TUYAU	ROHRVERBINDUNG	CONEXIÓN			
5	04.0605.0424	1	TUBO FLESSIBILE	FLEXIBLE HOSE	TUYAU SOUPLE	SOUPLESCHLAUCH	TUBO FLEXIBLE			
6	04.0607.0113	4	RACCORDO	PIPE FITTING	RACCORD DE TUYAU	ROHRVERBINDUNG	CONEXIÓN			
7	04.0607.0114	4	RACCORDO	PIPE FITTING	RACCORD DE TUYAU	ROHRVERBINDUNG	CONEXIÓN			
8	04.0607.0111	1	RACCORDO	PIPE FITTING	RACCORD DE TUYAU	ROHRVERBINDUNG	CONEXIÓN			
9			604322 pos.33						☞	
10	04.0607.0137	1	RACCORDO	PIPE FITTING	RACCORD DE TUYAU	ROHRVERBINDUNG	CONEXIÓN			
11			604297 pos.41						☞	
12	04.0605.0462	2	TUBO FLESSIBILE	FLEXIBLE HOSE	TUYAU SOUPLE	SOUPLESCHLAUCH	TUBO FLEXIBLE			
13	06.0442.0055	12	RONDELLA RAME	WASHER	RONDELLE	UNTERLESCHEIBE	ARANDELA			
14	04.0607.0153	4	RACCORDO	PIPE FITTING	RACCORD DE TUYAU	ROHRVERBINDUNG	CONEXIÓN			
15	04.0607.0144	2	RACCORDO	PIPE FITTING	RACCORD DE TUYAU	ROHRVERBINDUNG	CONEXIÓN			
16	05.0401.0003	4	VITE FORATA	DRILLED SCREW	VIS FOREE	DURCHBOHRTE SCHRAUBE	TORNILLO FORADO			
17	05.0401.0001	4	RACCORDO	PIPE FITTING	RACCORD DE TUYAU	ROHRVERBINDUNG	CONEXIÓN			
18	05.0401.0004	4	VITE FORATA	DRILLED SCREW	VIS FOREE	DURCHBOHRTE SCHRAUBE	TORNILLO FORADO			
19	06.0442.0054	8	RONDELLA RAME	WASHER	RONDELLE	UNTERLESCHEIBE	ARANDELA			
20	04.4239.0074	1	VALVOLA COMPLETA	COMPLETE RELIEF VALVE						
21	05.0401.0000	2	RACCORDO	PIPE FITTING	RACCORD DE TUYAU	ROHRVERBINDUNG	CONEXIÓN			
22	51.0800.8100	2	CAVALLOTTO	U-BOLT	ETRIER	BÜGELBOLZEN	ESTRIBO			
23	05.0401.0005	4	COLONNETTA	WHEELSTUD	RACCORD DE TUYAU	ROHRVERBINDUNG	CONEXIÓN			
24	53.3400.5100	2	TUBO RIGIDO	PIPE	TUBE RIGIDE	STARRES ROHR	TUBO RIGIDO			
25	05.0401.0010	3	RACCORDO	PIPE FITTING	RACCORD DE TUYAU	ROHRVERBINDUNG	CONEXIÓN			
26	05.0400.0000	4	TUBO FLESSIBILE	FLEXIBLE HOSE	TUYAU SOUPLE	SOUPLESCHLAUCH	TUBO FLEXIBLE			
27	05.4329.0000	2	ACCUMULATORE	ACCUMULATOR	ACCUMULATEUR	SPEICHER	ACUMULADOR			
28			604326 pos.22						☞	
29	04.0605.0423	2	TUBO FLESSIBILE	FLEXIBLE HOSE	TUYAU SOUPLE	SOUPLESCHLAUCH	TUBO FLEXIBLE			
30	04.0605.0451	2	TUBO FLESSIBILE	FLEXIBLE HOSE	TUYAU SOUPLE	SOUPLESCHLAUCH	TUBO FLEXIBLE			
31	07.0705.0089	1	SOLENOIDE	SOLENOID	SOLENOIDE	SOLENOID	SOLENOIDE			
32	04.0602.0424	1	TUBO FLESSIBILE	FLEXIBLE HOSE	TUYAU SOUPLE	SOUPLESCHLAUCH	TUBO FLEXIBLE			

silverhorn.co.uk

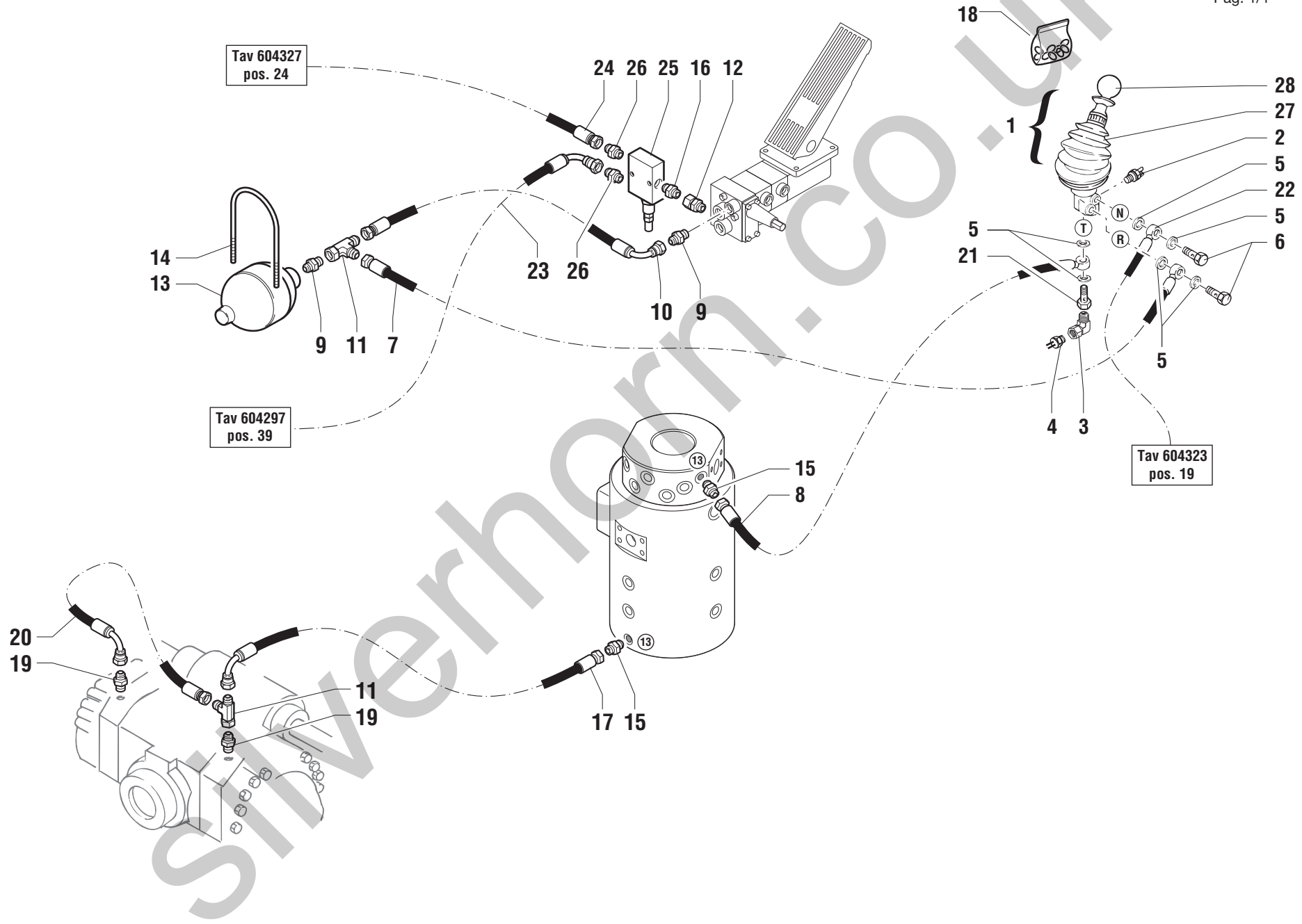

silverhorn.co.uk

POS.	CODICE	Q.tà	DENOMINAZIONE	*DESCRIPTION*	*DESIGNATION*	*BENENNUNG*	*DENOMINACIONES*	NOTE Ⓐ	Ⓑ	Ⓒ
1	04.4239.0070	1	LEVA	LEVER	LEVIER	HEBEL	PALANCA			
2	05.4329.0017	1	PRESSOSTATO	PRESSURE SWITCH	PRESSOSTAT	DRUCKWÄCHTER	PRESOSTATO			
3	07.0740.0189	1	RACCORDO	PIPE FITTING	RACCORD DE TUYAU	ROHRVERBINDUNG	CONEXIÓN			
4	05.4329.0016	1	PRESSOSTATO	PRESSURE SWITCH	PRESSOSTAT	DRUCKWÄCHTER	PRESOSTATO			
5	06.0442.0055	6	RONDELLA RAME	WASHER	RONDELLE	UNTERLESCHEIBE	ARANDELA			
6	05.0401.0003	2	VITE FORATA	DRILLED SCREW	VIS FOREE	DURCHBOHRTE SCHRAUBE	TORNILLO FORADO			
7	04.0605.0355	1	TUBO FLESSIBILE	FLEXIBLE HOSE	TUYAU SOUPLE	SOUPLESCHLAUCH	TUBO FLEXIBLE			
8	04.0605.0373	1	TUBO FLESSIBILE	FLEXIBLE HOSE	TUYAU SOUPLE	SOUPLESCHLAUCH	TUBO FLEXIBLE			
9	04.0607.0144	2	RACCORDO	PIPE FITTING	RACCORD DE TUYAU	ROHRVERBINDUNG	CONEXIÓN			
10	04.0605.0462	1	TUBO FLESSIBILE	FLEXIBLE HOSE	TUYAU SOUPLE	SOUPLESCHLAUCH	TUBO FLEXIBLE			
11	04.0607.0115	2	RACCORDO	PIPE FITTING	RACCORD DE TUYAU	ROHRVERBINDUNG	CONEXIÓN			
12	04.0600.0107	1	RACCORDO	PIPE FITTING	RACCORD DE TUYAU	ROHRVERBINDUNG	CONEXIÓN			
13	05.4329.0000	1	ACCUMULATORE	ACCUMULATOR	ACCUMULATEUR	SPEICHER	ACUMULADOR			
14	51.0800.8100	1	CAVALLOTTO	U-BOLT	ETRIER	BÜGELBOLZEN	ESTRIBO			
15	04.0307.0113	2	RACCORDO	PIPE FITTING	RACCORD DE TUYAU	ROHRVERBINDUNG	CONEXIÓN			
16	04.0600.0000	1	RACCORDO	PIPE FITTING	RACCORD DE TUYAU	ROHRVERBINDUNG	CONEXIÓN			
17	04.0605.0427	1	TUBO FLESSIBILE	FLEXIBLE HOSE	TUYAU SOUPLE	SOUPLESCHLAUCH	TUBO FLEXIBLE			
18	07.0730.0034	1	KIT GUARNIZIONI	JOINT KIT	KIT DE JOINT	DICHTUNG-KIT	KIT JUNTAS			
19	04.0607.0153	2	RACCORDO	PIPE FITTING	RACCORD DE TUYAU	ROHRVERBINDUNG	CONEXIÓN			
20	04.0605.0428	1	TUBO FLESSIBILE	FLEXIBLE HOSE	TUYAU SOUPLE	SOUPLESCHLAUCH	TUBO FLEXIBLE			
21	05.0401.0003	1	VITE FORATA	DRILLED SCREW	VIS FOREE	DURCHBOHRTE SCHRAUBE	TORNILLO FORADO			
22	04.0605.0373	1	TUBO FLESSIBILE	FLEXIBLE HOSE	TUYAU SOUPLE	SOUPLESCHLAUCH	TUBO FLEXIBLE			
23			604297 pos.39						☞	
24	04.0605.0469	1	TUBO FLESSIBILE	FLEXIBLE HOSE	TUYAU SOUPLE	SOUPLESCHLAUCH	TUBO FLEXIBLE			
25	04.4225.0001	1	VALVOLA	VALVE	SOUPAPE	VENTIL	VALVULA			
26	04.0607.0145	2	RACCORDO	PIPE FITTING	RACCORD DE TUYAU	ROHRVERBINDUNG	CONEXIÓN			
27	07.0730.0035	1	SOFFIETTO	PROTECTION	SOUFFLET	FALTBALGEN	FUELLE			
28	07.0730.0050	1	POMELLO	BALL-GRIP	POMMEAU	KUGELGRIFF	POMO			

silverhorn.co.uk

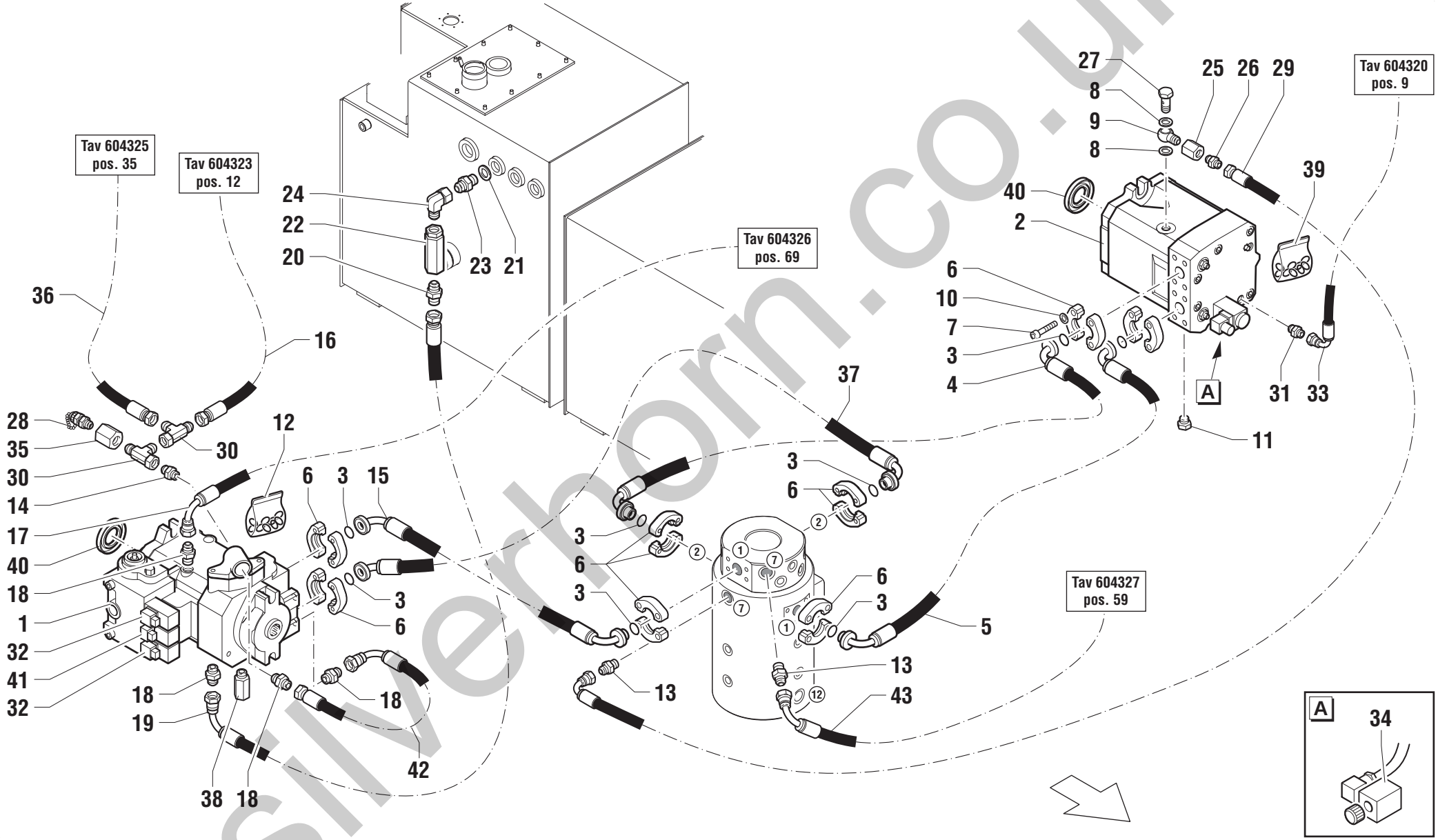

silverhorn.co.uk

POS.	CODICE	Q.tà	DENOMINAZIONE	*DESCRIPTION*	*DESIGNATION*	*BENENNUNG*	*DENOMINACIONES*	NOTE Ⓐ	Ⓑ	Ⓒ
1	04.4238.0037	1	POMPA	PUMP	POMPE	PUMPE	BOMBA			
2	04.4235.0022	1	MOTORE IDRAULICO	HYDRAULIC MOTOR	MOTEUR HYDRAULIQUE	HYDRAULIKMOTOR	MOTOR HIDRAULICO			
3	06.0401.0219	8	GUARNIZIONE O.R.	SEAL	JOINT	DICHTUNG	GUARNICIÓN			
4	04.4229.0040	1	TUBO FLESSIBILE	FLEXIBLE HOSE	TUYAU SOUPLE	SOUPLESCHLAUCH	TUBO FLEXIBLE			
5	04.4229.0041	1	TUBO FLESSIBILE	FLEXIBLE HOSE	TUYAU SOUPLE	SOUPLESCHLAUCH	TUBO FLEXIBLE			
6	04.4223.0003	16	SEMIFLANGIA	HALF FLANGE	DEMI FLASQUE	HALBFLANSCH	SEMIBRIDA			
7	01.0001.0401	32	VITE	SCREW	VIS	SCHRAUBE	TORNILLO			
8	06.0442.0059	2	RONDELLA RAME	WASHER	RONDELLE	UNTERLESCHEIBE	ARANDELA			
9	05.0401.0013	1	RACCORDO	PIPE FITTING	RACCORD DE TUYAU	ROHRVERBINDUNG	CONEXIÓN			
10	01.4032.0005	1	RONDELLA	WASHER	RONDELLE	SCHEIBE	ARANDELA			
11		1	TAPPO	PLUG	BOUCHON	STOPFEN	TAPÓN		✍	
12	07.0742.0012	1	KIT GUARNIZIONI	JOINT KIT	KIT DE JOINT	DICHTUNG-KIT	KIT JUNTAS			
13	04.0607.0107	2	RACCORDO	PIPE FITTING	RACCORD DE TUYAU	ROHRVERBINDUNG	CONEXIÓN			
14	04.0607.0180	1	RACCORDO	PIPE FITTING	RACCORD DE TUYAU	ROHRVERBINDUNG	CONEXIÓN			
15	04.4229.0043	1	TUBO FLESSIBILE	FLEXIBLE HOSE	TUYAU SOUPLE	SOUPLESCHLAUCH	TUBO FLEXIBLE			
16	04.0605.0450	1	TUBO FLESSIBILE	FLEXIBLE HOSE	TUYAU SOUPLE	SOUPLESCHLAUCH	TUBO FLEXIBLE			
17	04.0605.0527	1	TUBO FLESSIBILE	FLEXIBLE HOSE	TUYAU SOUPLE	SOUPLESCHLAUCH	TUBO FLEXIBLE			
18	04.0607.0182	4	RACCORDO	PIPE FITTING	RACCORD DE TUYAU	ROHRVERBINDUNG	CONEXIÓN			
19	04.0605.0487	1	TUBO FLESSIBILE	FLEXIBLE HOSE	TUYAU SOUPLE	SOUPLESCHLAUCH	TUBO FLEXIBLE			
20	04.0607.0130	1	RACCORDO	PIPE FITTING	RACCORD DE TUYAU	ROHRVERBINDUNG	CONEXIÓN			
21	06.0442.0107	1	RONDELLA RAME	WASHER	RONDELLE	UNTERLESCHEIBE	ARANDELA			
22	04.4239.0033	1	VALVOLA	VALVE	SOUPAPE	VENTIL	VALVULA			
23	04.0600.0066	1	RACCORDO	PIPE FITTING	RACCORD DE TUYAU	ROHRVERBINDUNG	CONEXIÓN			
24	04.0600.0059	1	RACCORDO	PIPE FITTING	RACCORD DE TUYAU	ROHRVERBINDUNG	CONEXIÓN			
25	04.0600.0156	1	RACCORDO	PIPE FITTING	RACCORD DE TUYAU	ROHRVERBINDUNG	CONEXIÓN			
26	04.0607.0036	1	RACCORDO	PIPE FITTING	RACCORD DE TUYAU	ROHRVERBINDUNG	CONEXIÓN			
27	04.0600.0171	1	VITE FORATA	DRILLED SCREW	VIS FOREE	DURCHBOHRTE SCHRAUBE	TORNILLO FORADO			
28	04.4210.0003	1	PRESA PRESSIONE	PRESSURE TUBE	PRISE PRESSION	DRUCKKLAPPE	TOMA PRESION			
29	04.0605.0526	1	TUBO FLESSIBILE	FLEXIBLE HOSE	TUYAU SOUPLE	SOUPLESCHLAUCH	TUBO FLEXIBLE			
30	04.0607.0115	2	RACCORDO	PIPE FITTING	RACCORD DE TUYAU	ROHRVERBINDUNG	CONEXIÓN			
31	04.0607.0153	1	RACCORDO	PIPE FITTING	RACCORD DE TUYAU	ROHRVERBINDUNG	CONEXIÓN			
32	07.0742.0008	2	SOLENOIDE	SOLENOID	SOLENOIDE	SOLENOID	SOLENOIDE			
33	04.0605.0429	1	TUBO FLESSIBILE	FLEXIBLE HOSE	TUYAU SOUPLE	SOUPLESCHLAUCH	TUBO FLEXIBLE			
34	627043	1	SOLENOIDE	SOLENOID	SOLENOIDE	SOLENOID	SOLENOIDE			
35	04.0607.0166	1	RACCORDO	PIPE FITTING	RACCORD DE TUYAU	ROHRVERBINDUNG	CONEXIÓN			

silverhorn.co.uk

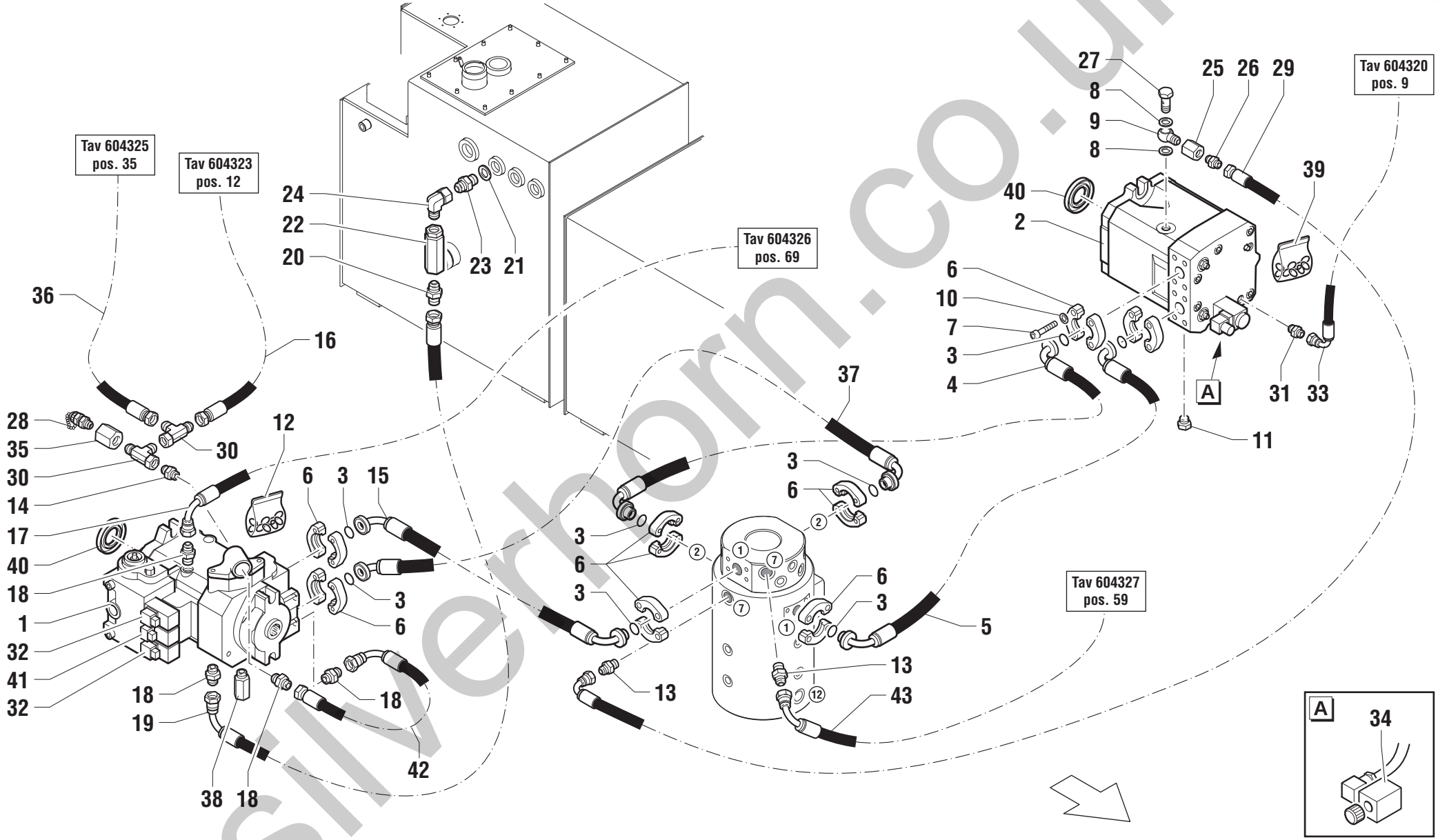

silverhorn.co.uk

POS.	CODICE	Q.tà	DENOMINAZIONE	*DESCRIPTION*	*DESIGNATION*	*BENENNUNG*	*DENOMINACIONES*	NOTE Ⓐ	Ⓑ	Ⓒ
36	04.0605.0513	1	TUBO FLESSIBILE	FLEXIBLE HOSE	TUYAU SOUPLE	SOUPLESCHLAUCH	TUBO FLEXIBLE			
37	04.4229.0042	1	TUBO FLESSIBILE	FLEXIBLE HOSE	TUYAU SOUPLE	SOUPLESCHLAUCH	TUBO FLEXIBLE			
38	07.0742.0013	1	VALVOLA	VALVE	SOUPAPE	VENTIL	VALVULA			
39	07.0742.0010	1	KIT GUARNIZIONI	JOINT KIT	KIT DE JOINT	DICHTUNG-KIT	KIT JUNTAS			
40	07.0742.0011	2	PARAOLIO	OIL SEAL	PARE-HUILE	OLEABDICHTUNG	CHAPA RETENC. ACEITE			
41	07.0742.0009	1	SOLENOIDE	SOLENOID	SOLENOIDE	SOLENOID	SOLENOIDE			
42	04.0605.0618	1	TUBO FLESSIBILE	FLEXIBLE HOSE	TUYAU SOUPLE	SOUPLESCHLAUCH	TUBO FLEXIBLE			
43			604327 pos.59							

silverhorn.co.uk

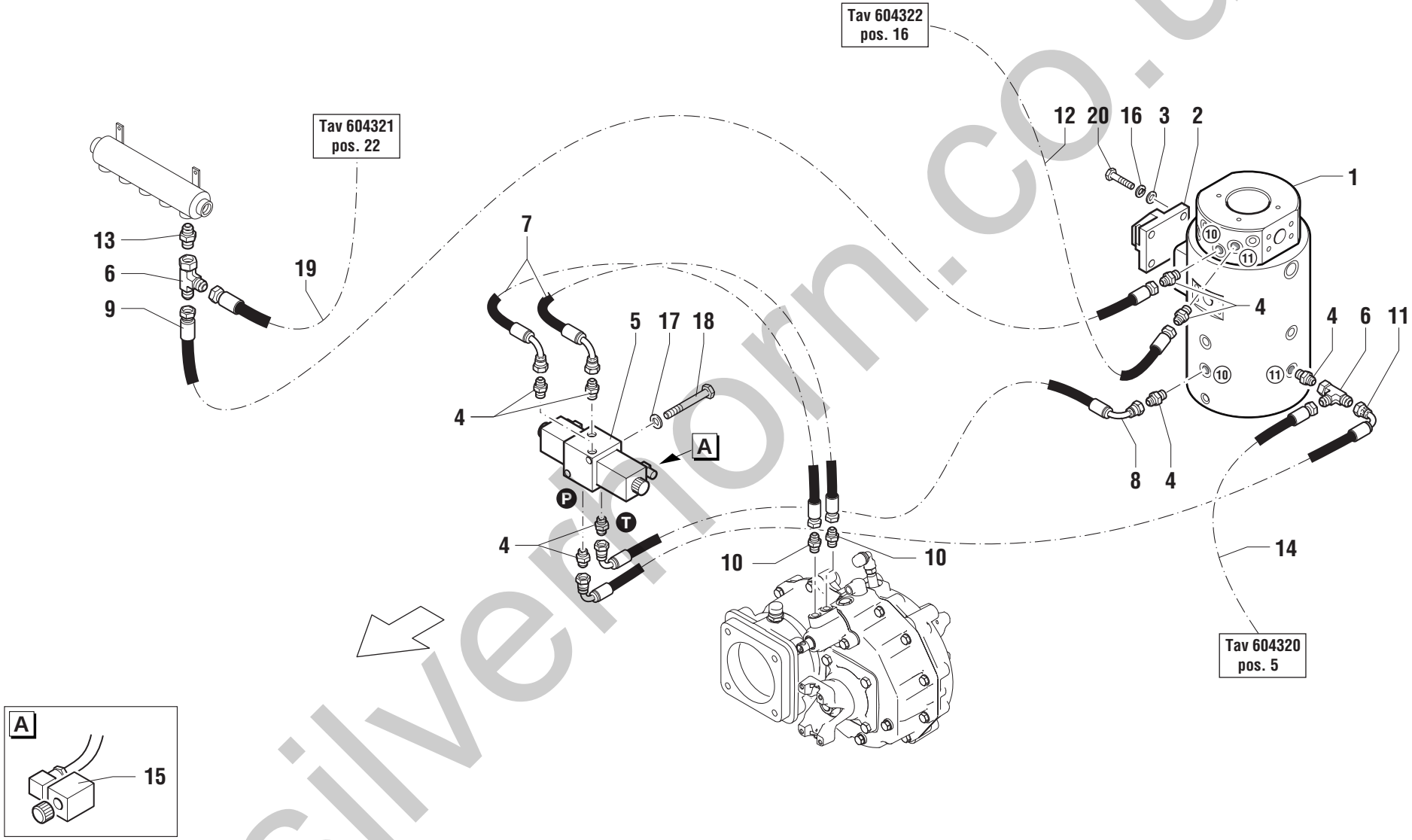

silverthorn.co.uk

POS.	CODICE	Q.tà	DENOMINAZIONE	*DESCRIPTION*	*DESIGNATION*	*BENENNUNG*	*DENOMINACIONES*	NOTE Ⓐ	Ⓑ	Ⓒ
1	53.2900.0000	1	GIUNTO COMPLETO	COMPLETE JOINT	JOINT COMPLET	KOMPLETTE KUPPLUNG	JUNTA COMPLETA			
2	51.0801.8400	1	STAFFA	BRACKET	ETRIER	BUEGEL	ESTRIBO			
3	01.0031.0057	4	RONDELLA PIANA	PLAIN WASHER	RONDELLE PLANE	ABSTANDSRING	ARANDELA LLANA			
4	04.0607.0114	8	RACCORDO	PIPE FITTING	RACCORD DE TUYAU	ROHRVERBINDUNG	CONEXIÓN			
5	04.4240.0046	1	ELETTROVALVOLA	SOLENOID VALVE	ELECTROVANNE	ELEKTROVENTIL	ELECTROVALVULA			Ⓜ16595
5	04.4240.0053	1	ELETTROVALVOLA	SOLENOID VALVE	ELECTROVANNE	ELEKTROVENTIL	ELECTROVALVULA			Ⓜ16596
6	04.0607.0115	2	RACCORDO	PIPE FITTING	RACCORD DE TUYAU	ROHRVERBINDUNG	CONEXIÓN			
7	04.0605.0178	2	TUBO FLESSIBILE	FLEXIBLE HOSE	TUYAU SOUPLE	SOUPLESCHLAUCH	TUBO FLEXIBLE			
8	04.0605.0223	1	TUBO FLESSIBILE	FLEXIBLE HOSE	TUYAU SOUPLE	SOUPLESCHLAUCH	TUBO FLEXIBLE			
9	04.0605.0530	1	TUBO FLESSIBILE	FLEXIBLE HOSE	TUYAU SOUPLE	SOUPLESCHLAUCH	TUBO FLEXIBLE			
10	04.0607.0153	2	RACCORDO	PIPE FITTING	RACCORD DE TUYAU	ROHRVERBINDUNG	CONEXIÓN			
11	04.0605.0179	1	TUBO FLESSIBILE	FLEXIBLE HOSE	TUYAU SOUPLE	SOUPLESCHLAUCH	TUBO FLEXIBLE			
12			604322 pos.16						☞	
13	04.0607.0167	1	RACCORDO	PIPE FITTING	RACCORD DE TUYAU	ROHRVERBINDUNG	CONEXIÓN			
14			604320 pos.5						☞	
15	07.0728.0007	2	SOLENOIDE	SOLENOID	SOLENOIDE	SOLENOID	SOLENOIDE			
16	01.4032.0005	4	RONDELLA ELASTICA	SPRING WASHER	RONDELLE ELASTIQUE	FEDERSCHEIBE	ARANDELA ELASTICA			
17	01.0031.0054	2	RONDELLA ELASTICA	SPRING WASHER	RONDELLE ELASTIQUE	FEDERSCHEIBE	ARANDELA ELASTICA			
18	01.0003.0160	2	VITE	SCREW	VIS	SCHRAUBE	TORNILLO			Ⓜ16595
18	01.0003.0158	2	VITE	SCREW	VIS	SCHRAUBE	TORNILLO			Ⓜ16596
19			604321 pos.22						☞	
20	01.0001.0402	4	VITE	SCREW	VIS	SCHRAUBE	TORNILLO			

silverhorn.co.uk

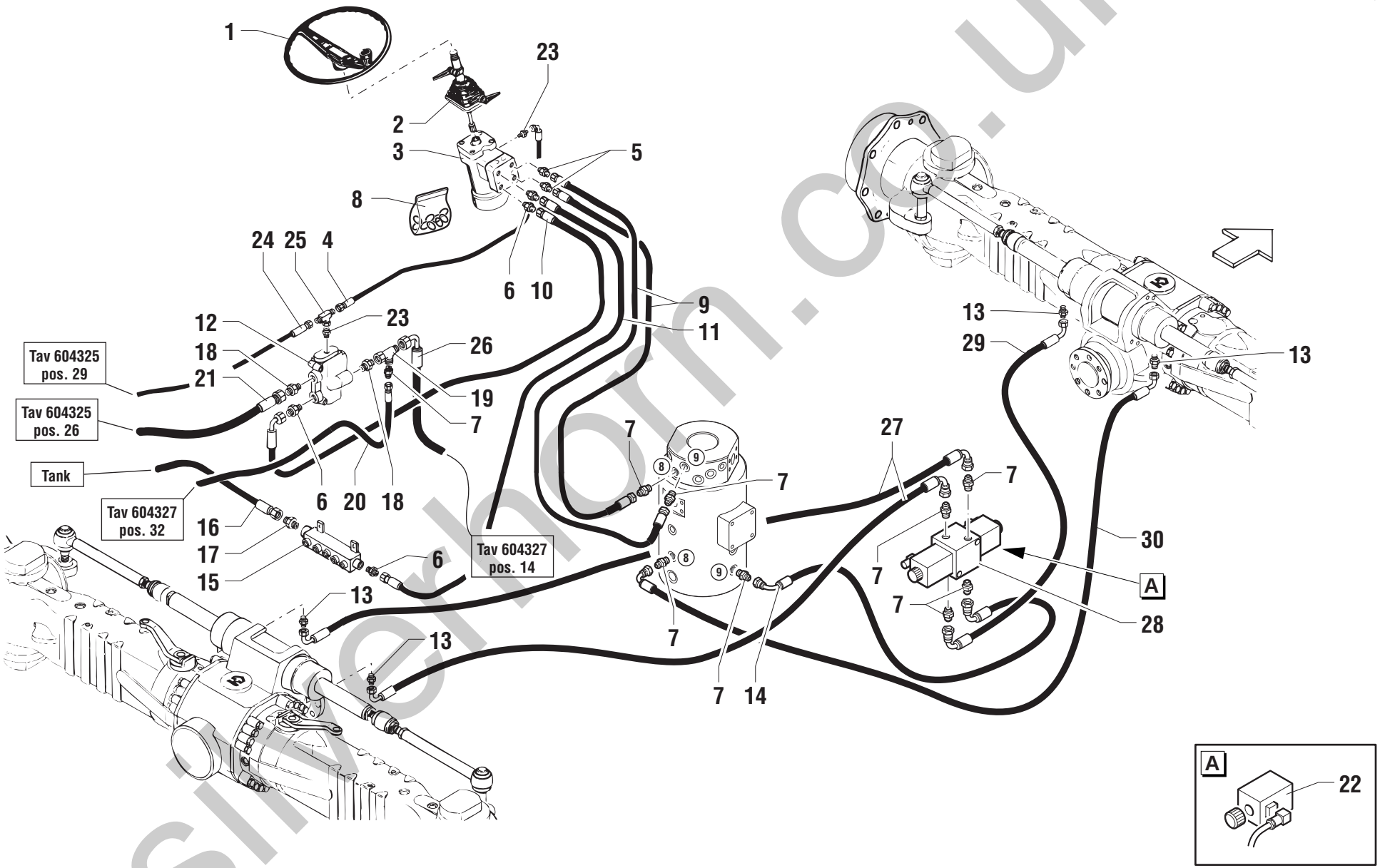

silverhorn.co.uk

POS.	CODICE	Q.tà	DENOMINAZIONE	*DESCRIPTION*	*DESIGNATION*	*BENENNUNG*	*DENOMINACIONES*	NOTE Ⓐ	Ⓑ	Ⓒ
1	07.0740.0135	1	VOLANTE	STEERING WHEEL	VOLANT	STEUERRAD	VOLANTE			
2	07.0740.0136	1	COLONNETTA STERZO	STEERING COLUMN	COLONNE VOLANT	LENKSTANGE	COLUMNA VOLANTE			
3	09.4636.0014	1	IDROGUIDA	POWER STEERING	DIRECTION ASSISTEE	HYDRAULIKSTEUERUNG	DIRECCION HIDRAULICA			
4	04.0605.0512	1	TUBO FLESSIBILE	FLEXIBLE HOSE	TUYAU SOUPLE	SOUPLESCHLAUCH	TUBO FLEXIBLE			
5	04.0607.0110	2	RACCORDO	PIPE FITTING	RACCORD DE TUYAU	ROHRVERBINDUNG	CONEXIÓN			
6	04.0607.0111	4	RACCORDO	PIPE FITTING	RACCORD DE TUYAU	ROHRVERBINDUNG	CONEXIÓN			
7	04.0607.0117	9	RACCORDO	PIPE FITTING	RACCORD DE TUYAU	ROHRVERBINDUNG	CONEXIÓN			
8	07.0706.0043	1	KIT GUARNIZIONI	JOINT KIT	KIT DE JOINT	DICHTUNG-KIT	KIT JUNTAS			
9	04.0605.0466	2	TUBO FLESSIBILE	FLEXIBLE HOSE	TUYAU SOUPLE	SOUPLESCHLAUCH	TUBO FLEXIBLE			
10	04.0605.0477	1	TUBO FLESSIBILE	FLEXIBLE HOSE	TUYAU SOUPLE	SOUPLESCHLAUCH	TUBO FLEXIBLE			
11	04.0605.0476	1	TUBO FLESSIBILE	FLEXIBLE HOSE	TUYAU SOUPLE	SOUPLESCHLAUCH	TUBO FLEXIBLE			
12	09.4636.0011	1	DEVIATORE	SHUNT DEVIATON	DEVIATON	ABZWEIGER	DESVIO			
13	04.0607.0137	4	RACCORDO	PIPE FITTING	RACCORD DE TUYAU	ROHRVERBINDUNG	CONEXIÓN			
14	04.0605.0435	1	TUBO FLESSIBILE	FLEXIBLE HOSE	TUYAU SOUPLE	SOUPLESCHLAUCH	TUBO FLEXIBLE			
15	53.3000.5200	1	COLLETTORE	MANIFOLD	COLLECTEUR	SAMMLER	COLECTOR			
16	04.0605.0499	1	TUBO FLESSIBILE	FLEXIBLE HOSE	TUYAU SOUPLE	SOUPLESCHLAUCH	TUBO FLEXIBLE			
17	04.0607.0168	1	RACCORDO	PIPE FITTING	RACCORD DE TUYAU	ROHRVERBINDUNG	CONEXIÓN			
18	04.0607.0130	2	RACCORDO	PIPE FITTING	RACCORD DE TUYAU	ROHRVERBINDUNG	CONEXIÓN			
19	04.0607.0170	1	RACCORDO	PIPE FITTING	RACCORD DE TUYAU	ROHRVERBINDUNG	CONEXIÓN			
20	04.0605.0465	1	TUBO FLESSIBILE	FLEXIBLE HOSE	TUYAU SOUPLE	SOUPLESCHLAUCH	TUBO FLEXIBLE			
21			604325 pos.26						☞	
22	07.0728.0007	2	SOLENOIDE	SOLENOID	SOLENOIDE	SOLENOID	SOLENOIDE			
23	04.0607.0113	2	RACCORDO	PIPE FITTING	RACCORD DE TUYAU	ROHRVERBINDUNG	CONEXIÓN			
24			604325 pos.29						☞	
25	04.0607.0131	1	RACCORDO	PIPE FITTING	RACCORD DE TUYAU	ROHRVERBINDUNG	CONEXIÓN			
26	04.0605.0617	1	TUBO FLESSIBILE	FLEXIBLE HOSE	TUYAU SOUPLE	SOUPLESCHLAUCH	TUBO FLEXIBLE			
27	04.0605.0437	2	TUBO FLESSIBILE	FLEXIBLE HOSE	TUYAU SOUPLE	SOUPLESCHLAUCH	TUBO FLEXIBLE			
28	04.4240.0044	1	ELETTROVALVOLA	SOLENOID VALVE	ELECTROVANNE	ELEKTROVENTIL	ELECTROVALVULA			Ⓜ16595
28	04.4240.0052	1	ELETTROVALVOLA	SOLENOID VALVE	ELECTROVANNE	ELEKTROVENTIL	ELECTROVALVULA			Ⓜ16596
29	04.0605.0436	1	TUBO FLESSIBILE	FLEXIBLE HOSE	TUYAU SOUPLE	SOUPLESCHLAUCH	TUBO FLEXIBLE			
30	04.0605.0511	1	TUBO FLESSIBILE	FLEXIBLE HOSE	TUYAU SOUPLE	SOUPLESCHLAUCH	TUBO FLEXIBLE			

silverhorn.co.uk

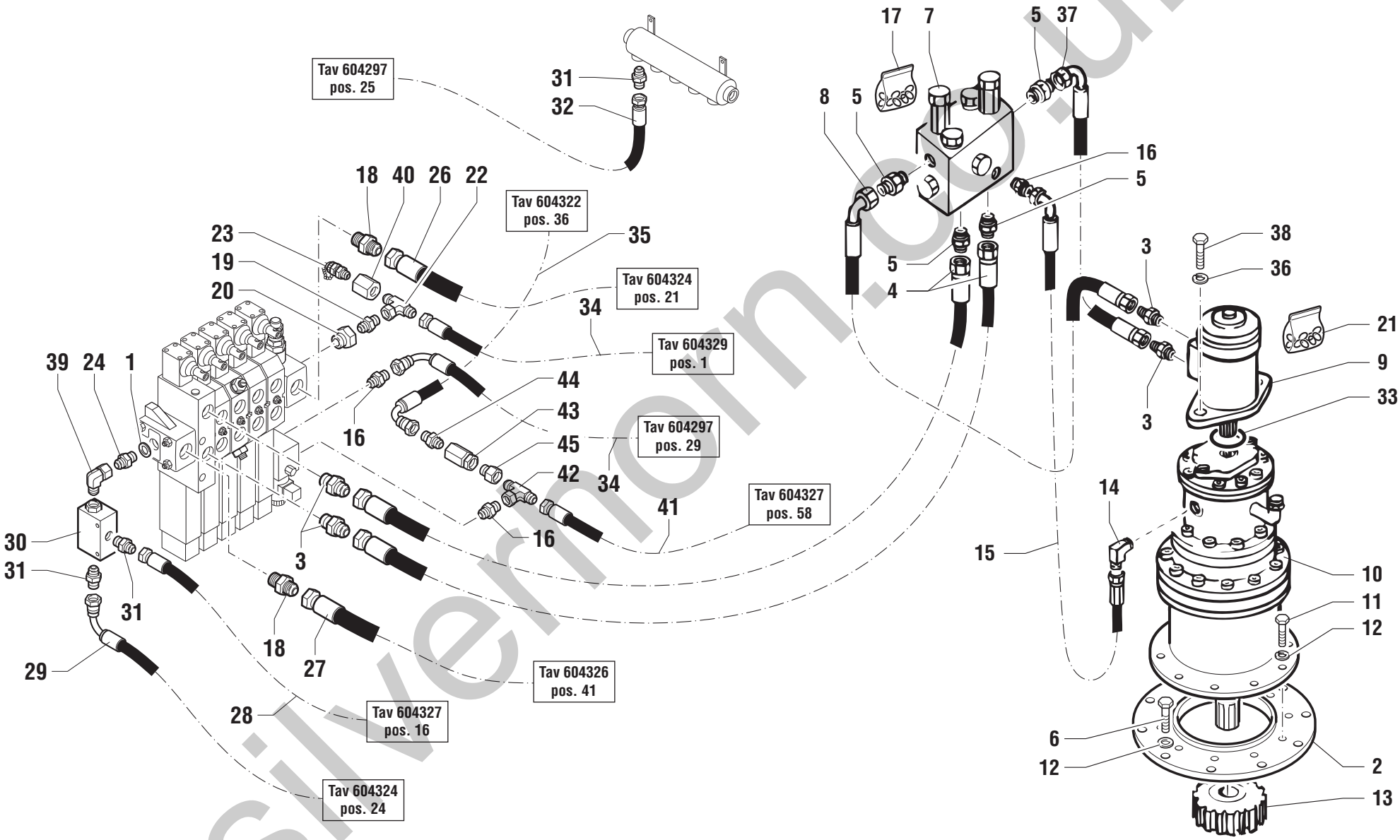

silvermorn.co.uk

POS.	CODICE	Q.tà	DENOMINAZIONE	*DESCRIPTION*	*DESIGNATION*	*BENENNUNG*	*DENOMINACIONES*	NOTE Ⓐ	Ⓑ	Ⓒ
1	06.0442.0101	1	RONDELLA RAME	WASHER	RONDELLE	UNTERLESCHEIBE	ARANDELA			
2	51.0806.8300	1	FLANGIA	FLANGE	BRIDE	FLANSCH	BRIDA			
3	04.0607.0111	4	RACCORDO	PIPE FITTING	RACCORD DE TUYAU	ROHRVERBINDUNG	CONEXIÓN			
4	04.0605.0532	2	TUBO FLESSIBILE	FLEXIBLE HOSE	TUYAU SOUPLE	SOUPLESCHLAUCH	TUBO FLEXIBLE			
5	04.0607.0121	4	RACCORDO	PIPE FITTING	RACCORD DE TUYAU	ROHRVERBINDUNG	CONEXIÓN			
6	01.4001.0068	10	VITE	SCREW	VIS	SCHRAUBE	TORNILLO			
7	04.4239.0031	1	VALVOLA	VALVE	SOUPAPE	VENTIL	VALVULA			
8	04.0605.0478	1	TUBO FLESSIBILE	FLEXIBLE HOSE	TUYAU SOUPLE	SOUPLESCHLAUCH	TUBO FLEXIBLE			
9	04.4235.0013	1	MOTORE IDRAULICO	HYDRAULIC MOTOR	MOTEUR HYDRAULIQUE	HYDRAULIKMOTOR	MOTOR HIDRAULICO			
10	09.4633.0013	1	RIDUTTORE	REDUCTION GEAR	REDUCTEUR	REDUKTIONSGETRIEBE	REDUCTOR			
11	01.4001.0069	10	VITE	SCREW	VIS	SCHRAUBE	TORNILLO			
12	01.0031.0099	20	RONDELLA ELASTICA	SPRING WASHER	RONDELLE ELASTIQUE	FEDERSCHEIBE	ARANDELA ELASTICA			
13	07.0733.0005	1	PIGNONE	PINION	PIGNON	RITZEL	PINON			
14	04.0607.0112	1	RACCORDO	PIPE FITTING	RACCORD DE TUYAU	ROHRVERBINDUNG	CONEXIÓN			
15	04.0605.0461	1	TUBO FLESSIBILE	FLEXIBLE HOSE	TUYAU SOUPLE	SOUPLESCHLAUCH	TUBO FLEXIBLE			
16	04.0607.0113	3	RACCORDO	PIPE FITTING	RACCORD DE TUYAU	ROHRVERBINDUNG	CONEXIÓN			
17	07.0705.0088	1	KIT GUARNIZIONI	JOINT KIT	KIT DE JOINT	DICHTUNG-KIT	KIT JUNTAS			
18	04.0607.0172	2	RACCORDO	PIPE FITTING	RACCORD DE TUYAU	ROHRVERBINDUNG	CONEXIÓN			
19	04.0607.0167	1	RACCORDO	PIPE FITTING	RACCORD DE TUYAU	ROHRVERBINDUNG	CONEXIÓN			
20	04.0600.0189	1	RACCORDO	PIPE FITTING	RACCORD DE TUYAU	ROHRVERBINDUNG	CONEXIÓN			
21	07.0706.0044	1	KIT GUARNIZIONI	JOINT KIT	KIT DE JOINT	DICHTUNG-KIT	KIT JUNTAS			
22	04.0607.0131	1	RACCORDO	PIPE FITTING	RACCORD DE TUYAU	ROHRVERBINDUNG	CONEXIÓN			
23	04.4210.0003	1	PRESA PRESSIONE	PRESSURE TUBE	PRISE PRESSION	DRUCKKLAPPE	TOMA PRESION			
24	04.0600.0021	1	RACCORDO	PIPE FITTING	RACCORD DE TUYAU	ROHRVERBINDUNG	CONEXIÓN			
25	04.0605.0457	1	TUBO FLESSIBILE	FLEXIBLE HOSE	TUYAU SOUPLE	SOUPLESCHLAUCH	TUBO FLEXIBLE			
26	04.0605.0495	1	TUBO FLESSIBILE	FLEXIBLE HOSE	TUYAU SOUPLE	SOUPLESCHLAUCH	TUBO FLEXIBLE			
27	04.0605.0498	1	TUBO FLESSIBILE	FLEXIBLE HOSE	TUYAU SOUPLE	SOUPLESCHLAUCH	TUBO FLEXIBLE			
28	04.0605.0616	1	TUBO FLESSIBILE	FLEXIBLE HOSE	TUYAU SOUPLE	SOUPLESCHLAUCH	TUBO FLEXIBLE			
29	04.0605.0531	1	TUBO FLESSIBILE	FLEXIBLE HOSE	TUYAU SOUPLE	SOUPLESCHLAUCH	TUBO FLEXIBLE			
30	04.4239.0019	1	VALVOLA	VALVE	SOUPAPE	VENTIL	VALVULA			
31	04.0607.0114	3	RACCORDO	PIPE FITTING	RACCORD DE TUYAU	ROHRVERBINDUNG	CONEXIÓN			
32	04.0605.0528	1	TUBO FLESSIBILE	FLEXIBLE HOSE	TUYAU SOUPLE	SOUPLESCHLAUCH	TUBO FLEXIBLE			
33	07.0706.0045	1	GUARNIZIONE	SEAL	JOINT	DICHTUNG	GUARNICIÓN			
34			604297 pos.29						☞	
35			604322 pos.36						☞	

silverhorn.co.uk

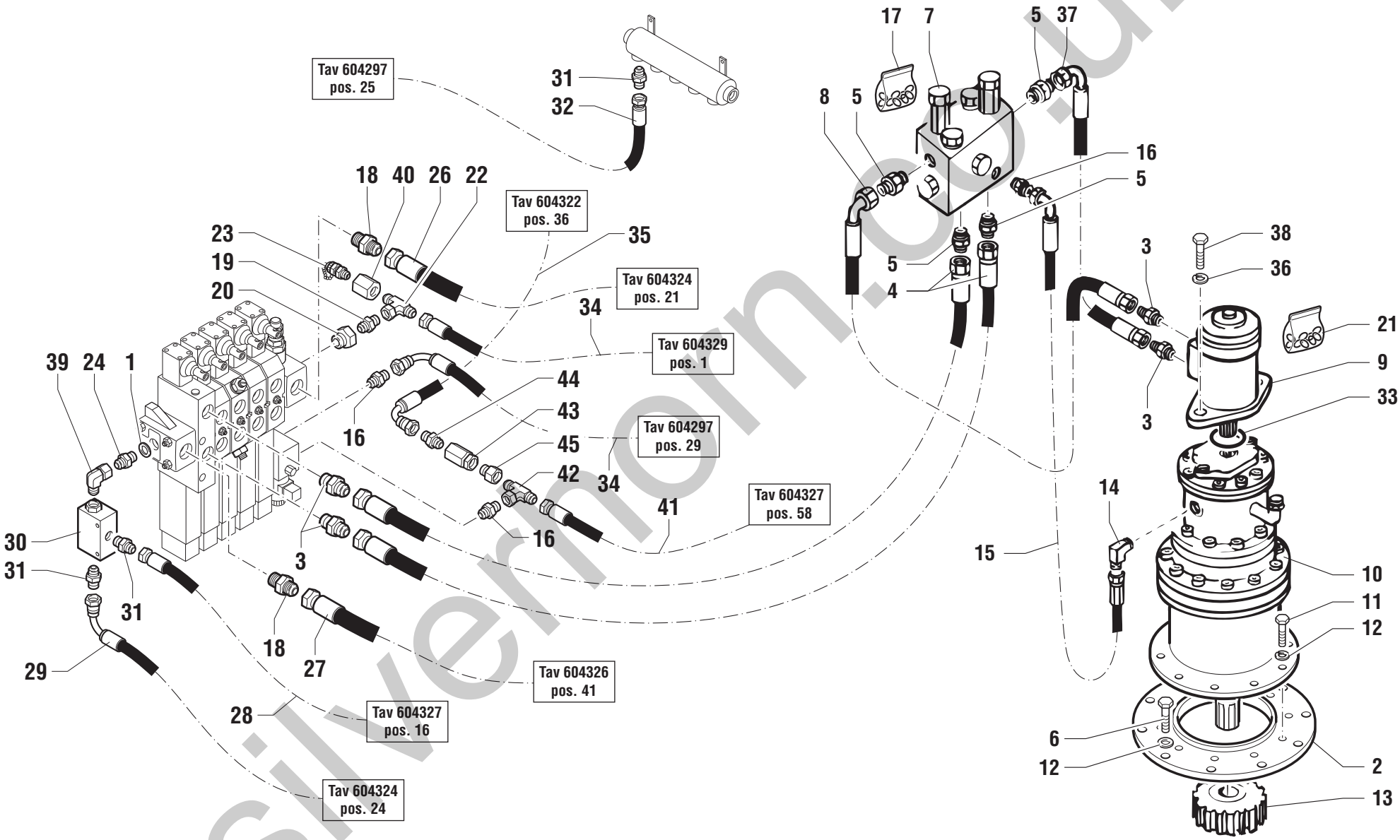

silvermorn.co.uk

POS.	CODICE	Q.tà	DENOMINAZIONE	*DESCRIPTION*	*DESIGNATION*	*BENENNUNG*	*DENOMINACIONES*	NOTE Ⓐ	Ⓑ	Ⓒ
36	01.4032.0005	2	RONDELLA	WASHER	RONDELLE	SCHEIBE	ARANDELA			
37	04.0605.0472	1	TUBO FLESSIBILE	FLEXIBLE HOSE	TUYAU SOUPLE	SOUPLESCHLAUCH	TUBO FLEXIBLE			
38	01.0001.0507	2	VITE	SCREW	VIS	SCHRAUBE	TORNILLO			
39	04.0600.0088	1	RACCORDO	PIPE FITTING	RACCORD DE TUYAU	ROHRVERBINDUNG	CONEXIÓN			
40	04.0607.0166	1	RACCORDO	PIPE FITTING	RACCORD DE TUYAU	ROHRVERBINDUNG	CONEXIÓN			
41	04.0605.0461	1	TUBO FLESSIBILE	FLEXIBLE HOSE	TUYAU SOUPLE	SOUPLESCHLAUCH	TUBO FLEXIBLE			
42	04.0607.0131	1	RACCORDO	PIPE FITTING	RACCORD DE TUYAU	ROHRVERBINDUNG	CONEXIÓN			
43	04.4239.0032	1	VALVOLA	VALVE	SOUPAPE	VENTIL	VALVULA			
44	04.0607.0144	1	RACCORDO	PIPE FITTING	RACCORD DE TUYAU	ROHRVERBINDUNG	CONEXIÓN			
45	04.0607.0208	1	RACCORDO	PIPE FITTING	RACCORD DE TUYAU	ROHRVERBINDUNG	CONEXIÓN			

silverhorn.co.uk

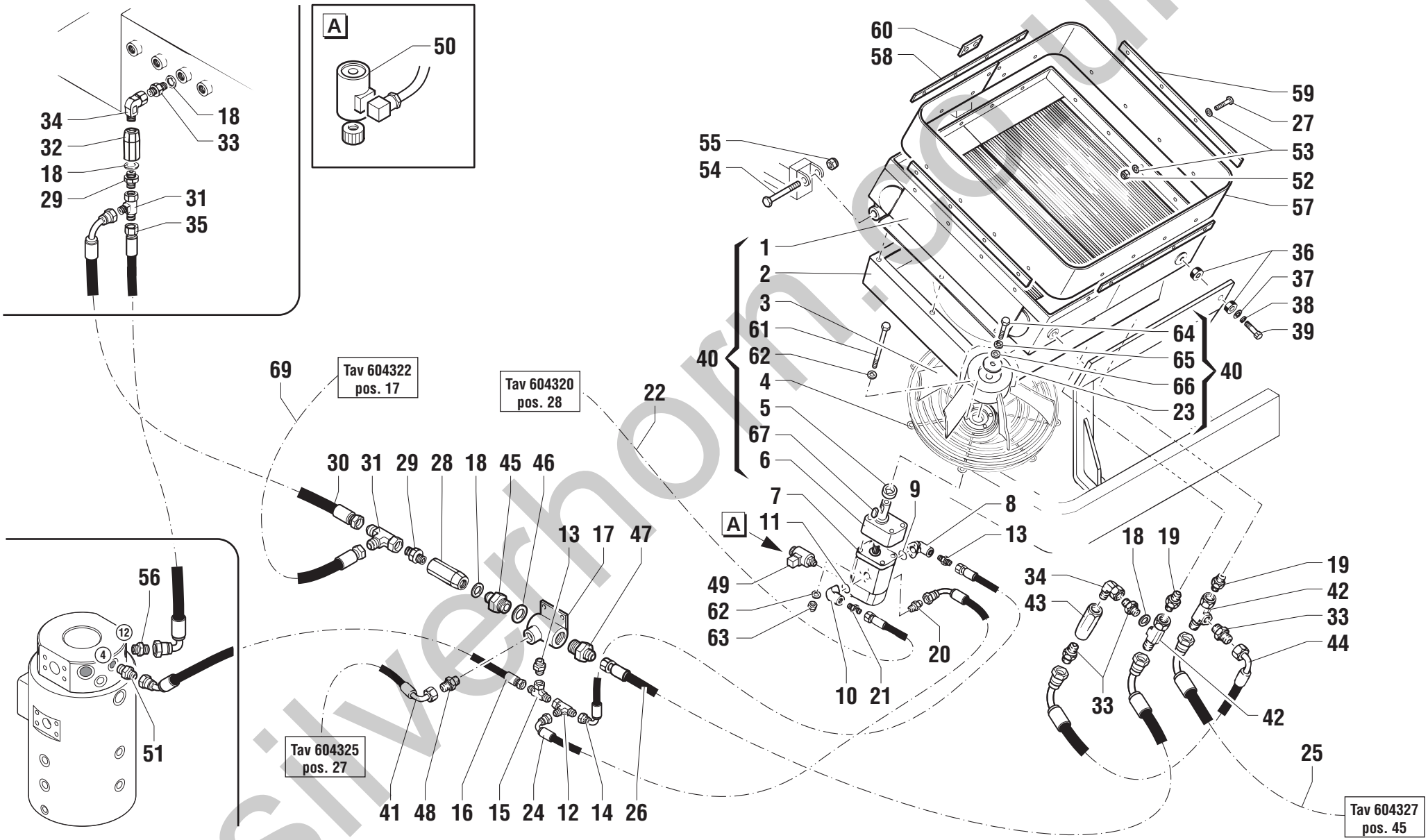

silverhorn.co.uk

POS.	CODICE	Q.tà	DENOMINAZIONE	*DESCRIPTION*	*DESIGNATION*	*BENENNUNG*	*DENOMINACIONES*	NOTE Ⓐ	Ⓑ	Ⓒ
1	53.3200.0025	1	MASSA RADIANTE	RADIATOR CORE	FAISCEAU DE RADIATEUR	KÜHLERBLOCK	ELEMENTO RADIANTE			
2	07.0723.0358	1	CONVOGLIATORE	CONVEYOR	CONVOYEUR	FOERDERER	TRASPORTADOR			
3	07.0723.0354	1	VENTOLA	FAN	HELICE VENTILATION	PROPELLER	RUEDA DE ALETAS			
4	07.0723.0357	1	PROTEZIONE	GUARD	PROTECTION	SCHUTZ	PROTECCION			
5	640260	1	GIUNTO	JOINT	JOINT	KUPPLUNG	JUNTA			
6	07.0712.0005	1	SUPPORTO	SUPPORT	SUPPORT	LAGER	SOPORTE			
7	04.4235.0017	1	MOTORE IDRAULICO	HYDRAULIC MOTOR	MOTEUR HYDRAULIQUE	HYDRAULIKMOTOR	MOTOR HIDRAULICO			
8	04.4223.0002	1	RACCORDO	PIPE FITTING	RACCORD DE TUYAU	ROHRVERBINDUNG	CONEXIÓN			
9	900007	1	GUARNIZIONE O.R.	SEAL	JOINT	DICHTUNG	GUARNICIÓN			
10	04.4223.0001	1	RACCORDO	PIPE FITTING	RACCORD DE TUYAU	ROHRVERBINDUNG	CONEXIÓN			
11	900075	1	GUARNIZIONE O.R.	SEAL	JOINT	DICHTUNG	GUARNICIÓN			
12	04.0607.0122	1	RACCORDO	PIPE FITTING	RACCORD DE TUYAU	ROHRVERBINDUNG	CONEXIÓN			
13	04.0607.0111	2	RACCORDO	PIPE FITTING	RACCORD DE TUYAU	ROHRVERBINDUNG	CONEXIÓN			
14	04.0605.0484	1	TUBO FLESSIBILE	FLEXIBLE HOSE	TUYAU SOUPLE	SOUPLESCHLAUCH	TUBO FLEXIBLE			
15	04.0607.0126	1	RACCORDO	PIPE FITTING	RACCORD DE TUYAU	ROHRVERBINDUNG	CONEXIÓN			
16	04.0605.0483	1	TUBO FLESSIBILE	FLEXIBLE HOSE	TUYAU SOUPLE	SOUPLESCHLAUCH	TUBO FLEXIBLE			
17	53.3001.2200	1	COLLETTORE	MANIFOLD	COLLECTEUR	SAMMLER	COLECTOR			
18	06.0442.0107	4	RONDELLA RAME	WASHER	RONDELLE	UNTERLESCHEIBE	ARANDELA			
19	04.0607.0174	2	RACCORDO	PIPE FITTING	RACCORD DE TUYAU	ROHRVERBINDUNG	CONEXIÓN			
20	04.0607.0165	1	RACCORDO	PIPE FITTING	RACCORD DE TUYAU	ROHRVERBINDUNG	CONEXIÓN			
21	04.0607.0121	1	RACCORDO	PIPE FITTING	RACCORD DE TUYAU	ROHRVERBINDUNG	CONEXIÓN			
22	04.0605.0482	1	TUBO FLESSIBILE	FLEXIBLE HOSE	TUYAU SOUPLE	SOUPLESCHLAUCH	TUBO FLEXIBLE			
23	54.0100.0005	1	RONDELLA	WASHER	RONDELLE	SCHEIBE	ARANDELA			
24	04.0605.0485	1	TUBO FLESSIBILE	FLEXIBLE HOSE	TUYAU SOUPLE	SOUPLESCHLAUCH	TUBO FLEXIBLE			
25	04.0605.0501	1	TUBO FLESSIBILE	FLEXIBLE HOSE	TUYAU SOUPLE	SOUPLESCHLAUCH	TUBO FLEXIBLE			
26	04.0605.0502	1	TUBO FLESSIBILE	FLEXIBLE HOSE	TUYAU SOUPLE	SOUPLESCHLAUCH	TUBO FLEXIBLE			
27	01.0001.0102	18	VITE	SCREW	VIS	SCHRAUBE	TORNILLO			
28	04.4239.0026	1	VALVOLA	VALVE	SOUPAPE	VENTIL	VALVULA			
29	04.0607.0130	2	RACCORDO	PIPE FITTING	RACCORD DE TUYAU	ROHRVERBINDUNG	CONEXIÓN			
30	04.0605.0492	1	TUBO FLESSIBILE	FLEXIBLE HOSE	TUYAU SOUPLE	SOUPLESCHLAUCH	TUBO FLEXIBLE			
31	04.0607.0120	2	RACCORDO	PIPE FITTING	RACCORD DE TUYAU	ROHRVERBINDUNG	CONEXIÓN			
32	04.4239.0033	1	VALVOLA	VALVE	SOUPAPE	VENTIL	VALVULA			
33	04.0600.0066	4	RACCORDO	PIPE FITTING	RACCORD DE TUYAU	ROHRVERBINDUNG	CONEXIÓN			
34	04.0600.0059	2	RACCORDO	PIPE FITTING	RACCORD DE TUYAU	ROHRVERBINDUNG	CONEXIÓN			
35	04.0605.0489	1	TUBO FLESSIBILE	FLEXIBLE HOSE	TUYAU SOUPLE	SOUPLESCHLAUCH	TUBO FLEXIBLE			

silverhorn.co.uk

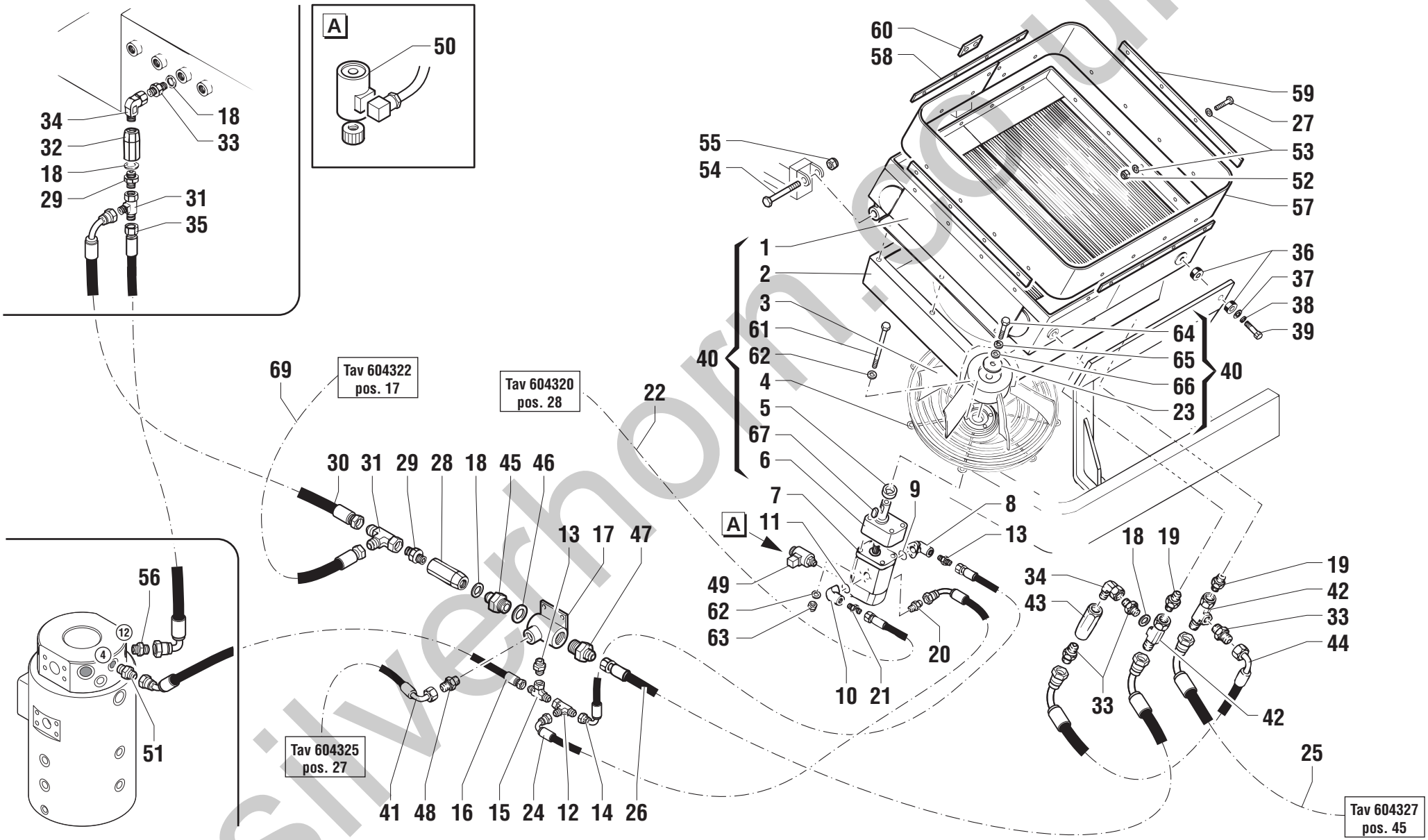

silverhorn.co.uk

POS.	CODICE	Q.tà	DENOMINAZIONE	*DESCRIPTION*	*DESIGNATION*	*BENENNUNG*	*DENOMINACIONES*	NOTE Ⓐ	Ⓑ	Ⓒ
36	07.0723.0360	2	ANTIVIBRANTE	INSULATOR	PIECE ANTIVIBRATILE	SCHWINGUNGSDÄMPFER	ANTIVIBRADOR			
37	01.4032.0005	2	RONDELLA ELASTICA	SPRING WASHER	RONDELLE ELASTIQUE	FEDERSCHEIBE	ARANDELA ELASTICA			
38	01.0031.0151	2	RONDELLA PIANA	PLAIN WASHER	RONDELLE PLANE	ABSTANDSRING	ARANDELA LLANA			
39	01.0001.1482	2	VITE	SCREW	VIS	SCHRAUBE	TORNILLO			
40	53.3200.0025	1	RADIATORE COMPLETO	COMPLETE RADIATOR	RADIATEUR COMPLET	KÜHLER KOMPLETT	RADIADOR COMPLETO			
41			604325 pos.27						☞	
42	04.0607.0176	2	RACCORDO	PIPE FITTING	RACCORD DE TUYAU	ROHRVERBINDUNG	CONEXIÓN			
43	04.4239.0025	1	VALVOLA	VALVE	SOUPAPE	VENTIL	VALVULA			
44	04.0605.0500	1	TUBO FLESSIBILE	FLEXIBLE HOSE	TUYAU SOUPLE	SOUPLESCHLAUCH	TUBO FLEXIBLE			
45	04.0600.0062	1	RACCORDO	PIPE FITTING	RACCORD DE TUYAU	ROHRVERBINDUNG	CONEXIÓN			
46	06.0442.0109	1	RONDELLA RAME	WASHER	RONDELLE	UNTERLESCHEIBE	ARANDELA			
47	04.0607.0190	1	RACCORDO	PIPE FITTING	RACCORD DE TUYAU	ROHRVERBINDUNG	CONEXIÓN			
48	04.0607.0172	1	RACCORDO	PIPE FITTING	RACCORD DE TUYAU	ROHRVERBINDUNG	CONEXIÓN			
49	07.0741.0026	1	ELETTROVALVOLA	SOLENOID VALVE	ELECTROVANNE	ELEKTROVENTIL	ELECTROVALVULA			
50	07.0741.0027	1	SOLENOIDE	SOLENOID	SOLENOIDE	SOLENOID	SOLENOIDE			
51	04.0607.0145	1	RACCORDO	PIPE FITTING	RACCORD DE TUYAU	ROHRVERBINDUNG	CONEXIÓN			
52	01.0023.0053	18	DADO AUTOBLOCCANTE	STOP NUT	ECROU DE SURETE	SPERRMUTTER	TUERCA AUTOTRABADORA			
53	01.0031.0298	36	RONDELLA PIANA	PLAIN WASHER	RONDELLE PLANE	ABSTANDSRING	ARANDELA LLANA			
54	01.0001.0405	2	VITE	SCREW	VIS	SCHRAUBE	TORNILLO			
55	01.0023.0056	2	DADO AUTOBLOCCANTE	STOP NUT	ECROU DE SURETE	SPERRMUTTER	TUERCA AUTOTRABADORA			
56	04.0607.0107	1	RACCORDO	PIPE FITTING	RACCORD DE TUYAU	ROHRVERBINDUNG	CONEXIÓN			
57	51.0807.7500	1	BANDELLA	BAND	BANDE	BAND	BANDA			
58	51.0807.7300	2	PIATTO	PLATE	PLATEAU	TELLER	DISCO			
59	51.0807.7200	2	PIATTO	PLATE	PLATEAU	TELLER	DISCO			
60	51.0807.7400	1	PIATTO	PLATE	PLATEAU	TELLER	DISCO			
61	01.0001.0012	4	VITE	SCREW	VIS	SCHRAUBE	TORNILLO			
62	01.0031.0055	8	ROSETTA	WASHER	RONDELLE	UNTERLEGSCHEIBE	ARANDELA			
63	01.0001.0038	4	DADO AUTOBLOCCANTE	STOP NUT	ECROU DE SURETE	SPERRMUTTER	TUERCA AUTOTRABADORA			
64	01.0001.0077	1	VITE	SCREW	VIS	SCHRAUBE	TORNILLO			
65	01.0031.0054	1	RONDELLA ELASTICA	SPRING WASHER	RONDELLE ELASTIQUE	FEDERSCHEIBE	ARANDELA ELASTICA			
66	01.0001.0044	1	RONDELLA PIANA	PLAIN WASHER	RONDELLE PLANE	ABSTANDSRING	ARANDELA LLANA			
67	07.0722.0055	1	CHIAVETTA	KEY	CLAVETTE	KEIL	CHAVETA			
69			604322 pos.17						☞	

silverhorn.co.uk

silverhorn.co.uk

IMPIANTO ASPIRAZIONE POMPE IDRAULICHE
SUCTION SYSTEM HYDRAULIC PUMPS
SYSTEME D'ASPIRATION POMPES HYDRAULIQUES
ANSAUGSYSTEM HYDRAULISCHE PUMPEN
SISTEMA ASPIRACION BOMBAS HIDRAULICAS

fino a matricola up to serial number jusqu'au n° de matricule bis zur Fabriknr. hasta matrícula	**16595**

silverhorn.co.uk

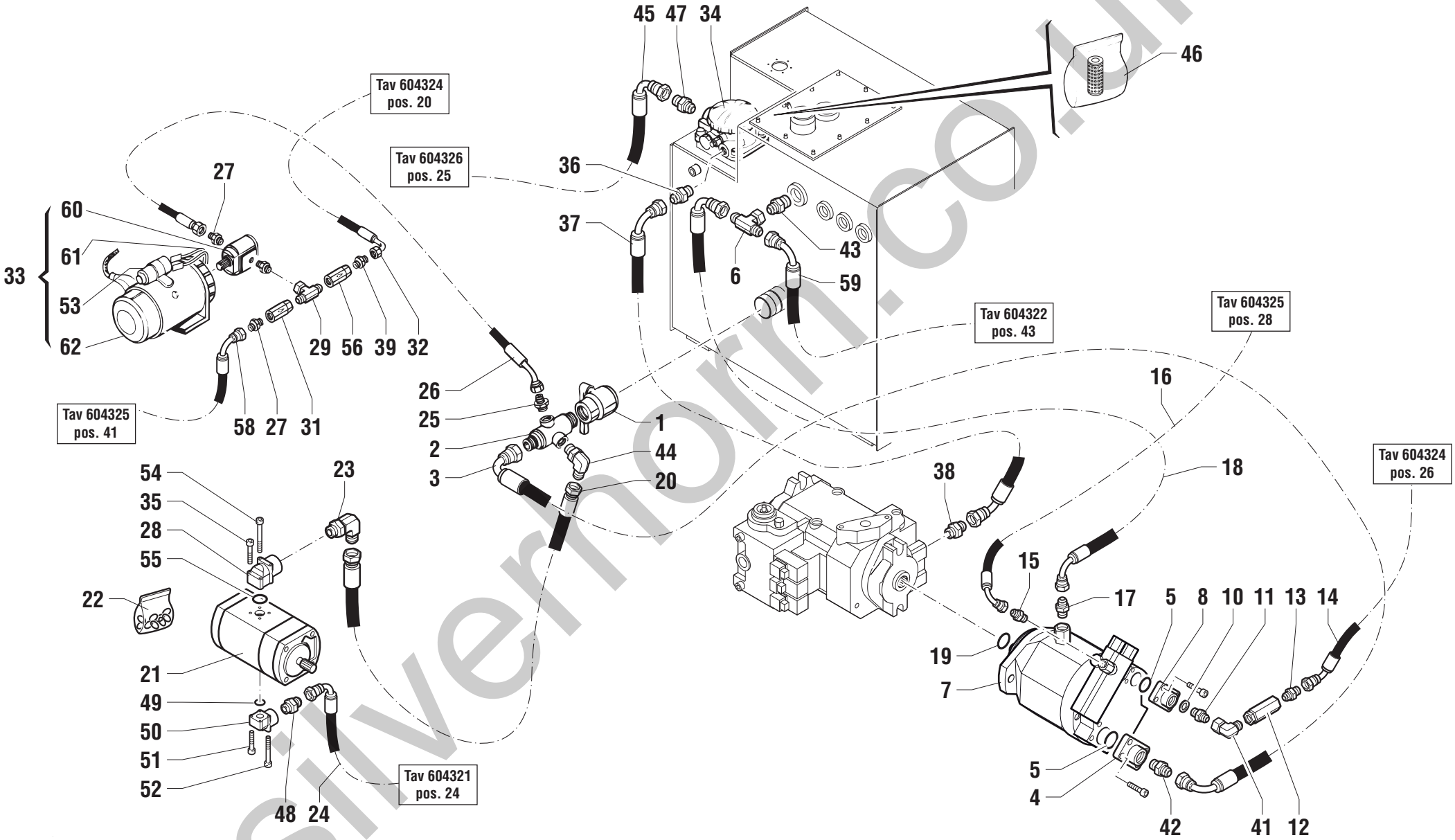

silvernorm.co.uk

POS.	CODICE	Q.tà	DENOMINAZIONE	*DESCRIPTION*	*DESIGNATION*	*BENENNUNG*	*DENOMINACIONES*	NOTE Ⓐ	Ⓑ	Ⓒ
1	04.4224.0001	1	VALVOLA	VALVE	SOUPAPE	VENTIL	VALVULA			
2	53.3001.2300	1	COLLETTORE	MANIFOLD	COLLECTEUR	SAMMLER	COLECTOR			
3	04.0605.0619	1	TUBO FLESSIBILE	FLEXIBLE HOSE	TUYAU SOUPLE	SOUPLESCHLAUCH	TUBO FLEXIBLE			
4	04.0600.0134	1	FLANGIA	FLANGE	BRIDE	FLANSCH	BRIDA			
5	07.4529.0095	2	GUARNIZIONE O.R.	SEAL	JOINT	DICHTUNG	GUARNICIÓN			
6	04.0607.0106	1	RACCORDO	PIPE FITTING	RACCORD DE TUYAU	ROHRVERBINDUNG	CONEXIÓN			
7	04.4238.0056	1	POMPA	PUMP	POMPE	PUMPE	BOMBA			
8	04.4223.0010	1	FLANGIA	FLANGE	BRIDE	FLANSCH	BRIDA			
10	06.0442.0107	1	RONDELLA RAME	WASHER	RONDELLE	UNTERLESCHEIBE	ARANDELA			
11	04.0600.0066	1	RACCORDO	PIPE FITTING	RACCORD DE TUYAU	ROHRVERBINDUNG	CONEXIÓN			
12	04.4239.0026	1	VALVOLA	VALVE	SOUPAPE	VENTIL	VALVULA			
13	04.0607.0130	1	RACCORDO	PIPE FITTING	RACCORD DE TUYAU	ROHRVERBINDUNG	CONEXIÓN			
14			604324 pos.26						☞	
15	04.0607.0153	1	RACCORDO	PIPE FITTING	RACCORD DE TUYAU	ROHRVERBINDUNG	CONEXIÓN			
16			604325 pos.28						☞	
17	04.0607.0182	1	RACCORDO	PIPE FITTING	RACCORD DE TUYAU	ROHRVERBINDUNG	CONEXIÓN			
18	04.0605.0490	1	TUBO FLESSIBILE	FLEXIBLE HOSE	TUYAU SOUPLE	SOUPLESCHLAUCH	TUBO FLEXIBLE			
19	991896	1	GUARNIZIONE O.R.	SEAL	JOINT	DICHTUNG	GUARNICIÓN			
20	04.0605.0497	1	TUBO FLESSIBILE	FLEXIBLE HOSE	TUYAU SOUPLE	SOUPLESCHLAUCH	TUBO FLEXIBLE			
21	04.4238.0040	1	POMPA	PUMP	POMPE	PUMPE	BOMBA			
22	07.0722.0054	1	KIT GUARNIZIONI	JOINT KIT	KIT DE JOINT	DICHTUNG-KIT	KIT JUNTAS			
23	04.0607.0101	1	RACCORDO	PIPE FITTING	RACCORD DE TUYAU	ROHRVERBINDUNG	CONEXIÓN			
24			604321 pos.24						☞	
25	04.0607.0169	1	RACCORDO	PIPE FITTING	RACCORD DE TUYAU	ROHRVERBINDUNG	CONEXIÓN			
26	04.0605.0468	1	TUBO FLESSIBILE	FLEXIBLE HOSE	TUYAU SOUPLE	SOUPLESCHLAUCH	TUBO FLEXIBLE			
27	04.0607.0145	1	RACCORDO	PIPE FITTING	RACCORD DE TUYAU	ROHRVERBINDUNG	CONEXIÓN			
28	04.4223.0007	1	FLANGIA	FLANGE	BRIDE	FLANSCH	BRIDA			
29	04.0600.0060	1	RACCORDO	PIPE FITTING	RACCORD DE TUYAU	ROHRVERBINDUNG	CONEXIÓN			
30	04.0600.0029	1	RACCORDO	PIPE FITTING	RACCORD DE TUYAU	ROHRVERBINDUNG	CONEXIÓN			
31	04.4239.0032	1	VALVOLA	VALVE	SOUPAPE	VENTIL	VALVULA			
32			604324 pos.20						☞	
33	04.4238.0048	1	POMPA	PUMP	POMPE	PUMPE	BOMBA			
34	09.4604.0005	1	FILTRO	FILTER	FILTRE	FILTER	FILTRO			
35	01.0003.0159	2	VITE	SCREW	VIS	SCHRAUBE	TORNILLO			
36	04.0607.0172	1	RACCORDO	PIPE FITTING	RACCORD DE TUYAU	ROHRVERBINDUNG	CONEXIÓN			

silverhorn.co.uk

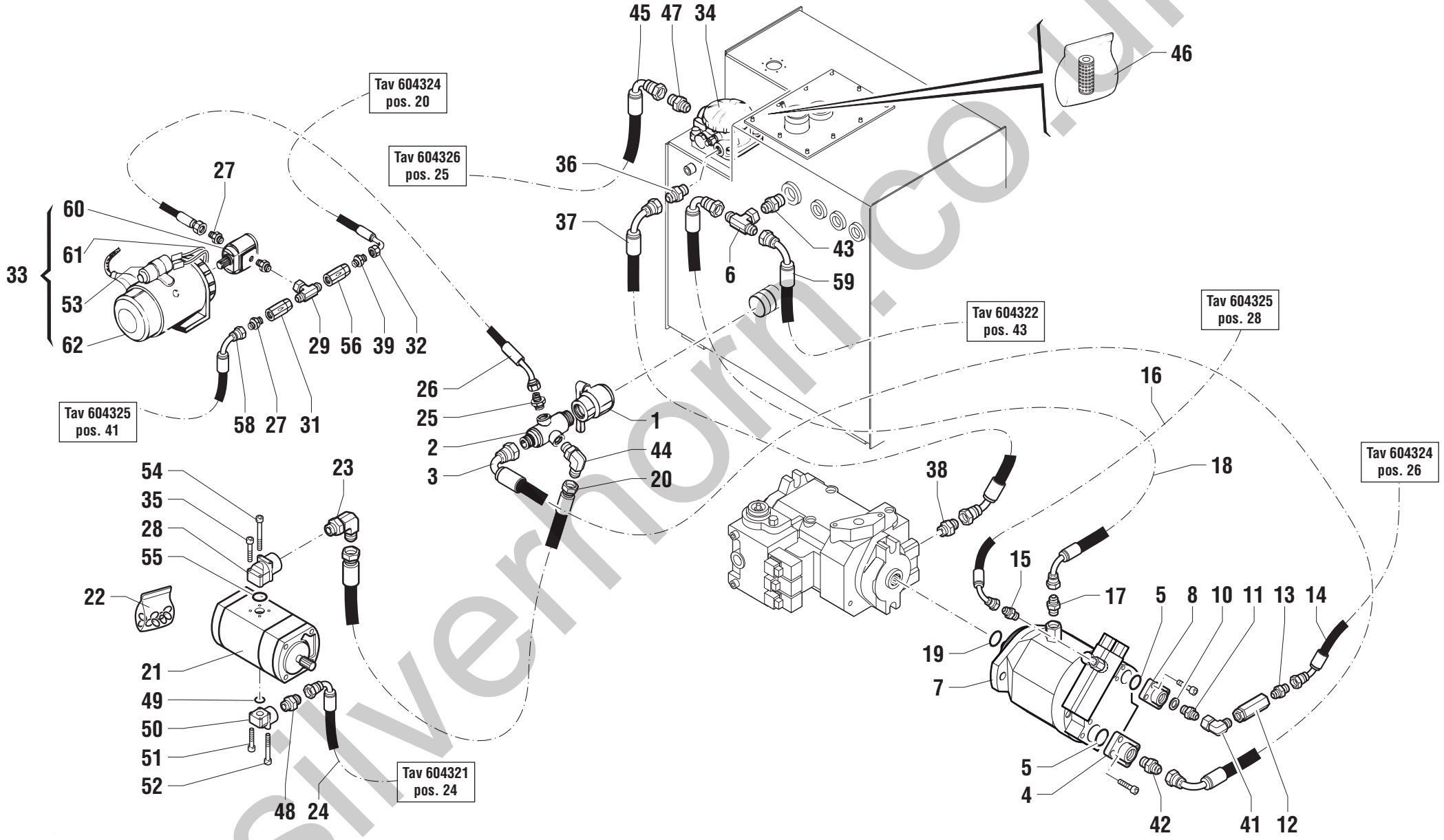

silverhorn.co.uk

POS.	CODICE	Q.tà	DENOMINAZIONE	*DESCRIPTION*	*DESIGNATION*	*BENENNUNG*	*DENOMINACIONES*	NOTE Ⓐ	Ⓑ	Ⓒ
37	04.0605.0496	1	TUBO FLESSIBILE	FLEXIBLE HOSE	TUYAU SOUPLE	SOUPLESCHLAUCH	TUBO FLEXIBLE			
38	04.0607.0183	1	RACCORDO	PIPE FITTING	RACCORD DE TUYAU	ROHRVERBINDUNG	CONEXIÓN			
39	04.0607.0117	1	RACCORDO	PIPE FITTING	RACCORD DE TUYAU	ROHRVERBINDUNG	CONEXIÓN			
40	56.0013.0000	1	SENSORE	PROXIMITY SWITCH	CAPTEUR	SENSOR	SENSOR			
41	04.0607.0059	1	RACCORDO	PIPE FITTING	RACCORD DE TUYAU	ROHRVERBINDUNG	CONEXIÓN			
42	04.0607.0185	1	RACCORDO	PIPE FITTING	RACCORD DE TUYAU	ROHRVERBINDUNG	CONEXIÓN			
43	04.0607.0194	1	RACCORDO	PIPE FITTING	RACCORD DE TUYAU	ROHRVERBINDUNG	CONEXIÓN			
44	04.0607.0192	1	RACCORDO	PIPE FITTING	RACCORD DE TUYAU	ROHRVERBINDUNG	CONEXIÓN			
45			604326 pos.25						☞	
46	07.0700.0002	1	CARTUCCIA FILTRO	CARTRIDGE	CARTOUCHE	PATRONE	CARTUCHO			
47	04.0607.0190	1	RACCORDO	PIPE FITTING	RACCORD DE TUYAU	ROHRVERBINDUNG	CONEXIÓN			
48	04.0607.0111	1	RACCORDO	PIPE FITTING	RACCORD DE TUYAU	ROHRVERBINDUNG	CONEXIÓN			
49	07.4529.0099	1	GUARNIZIONE O.R.	SEAL	JOINT	DICHTUNG	GUARNICIÓN			
50	04.4223.0006	1	FLANGIA	FLANGE	BRIDE	FLANSCH	BRIDA			
51	01.0003.0158	2	VITE	SCREW	VIS	SCHRAUBE	TORNILLO			
52	01.4001.0046	2	VITE	SCREW	VIS	SCHRAUBE	TORNILLO			
53	07.0722.0013	1	SOLENOIDE	SOLENOID	SOLENOIDE	SOLENOID	SOLENOIDE			
54	01.4003.0015	2	VITE	SCREW	VIS	SCHRAUBE	TORNILLO			
55	07.4529.0098	1	GUARNIZIONE O.R.	SEAL	JOINT	DICHTUNG	GUARNICIÓN			
56	04.4239.0057	1	VALVOLA	VALVE	SOUPAPE	VENTIL	VALVULA			
57	04.0607.0114	1	RACCORDO	PIPE FITTING	RACCORD DE TUYAU	ROHRVERBINDUNG	CONEXIÓN			
58			604325 pos.41						☞	
59	04.0605.0596	1	TUBO FLESSIBILE	FLEXIBLE HOSE	TUYAU SOUPLE	SOUPLESCHLAUCH	TUBO FLEXIBLE			
60	04.4239.0098	1	POMPA	PUMP	POMPE	PUMPE	BOMBA			
61	04.4238.0074	1	SALVAMOTORE							
62	07.0722.0058	1	MOTORE ELETTRICO	ELECTRIC MOTOR	MOTEUR ELECTRIQUE	ELEKTROMOTOR	MOTOR ELECTRICO			

silverhorn.co.uk

silverhorn.co.uk

IMPIANTO ASPIRAZIONE POMPE IDRAULICHE
SUCTION SYSTEM HYDRAULIC PUMPS
SYSTEME D'ASPIRATION POMPES HYDRAULIQUES
ANSAUGSYSTEM HYDRAULISCHE PUMPEN
SISTEMA ASPIRACION BOMBAS HIDRAULICAS

a partire da matricola from serial number à partir du n° de matricule von Fabriknr. desde matrícula	**16596**

silverhorn.co.uk

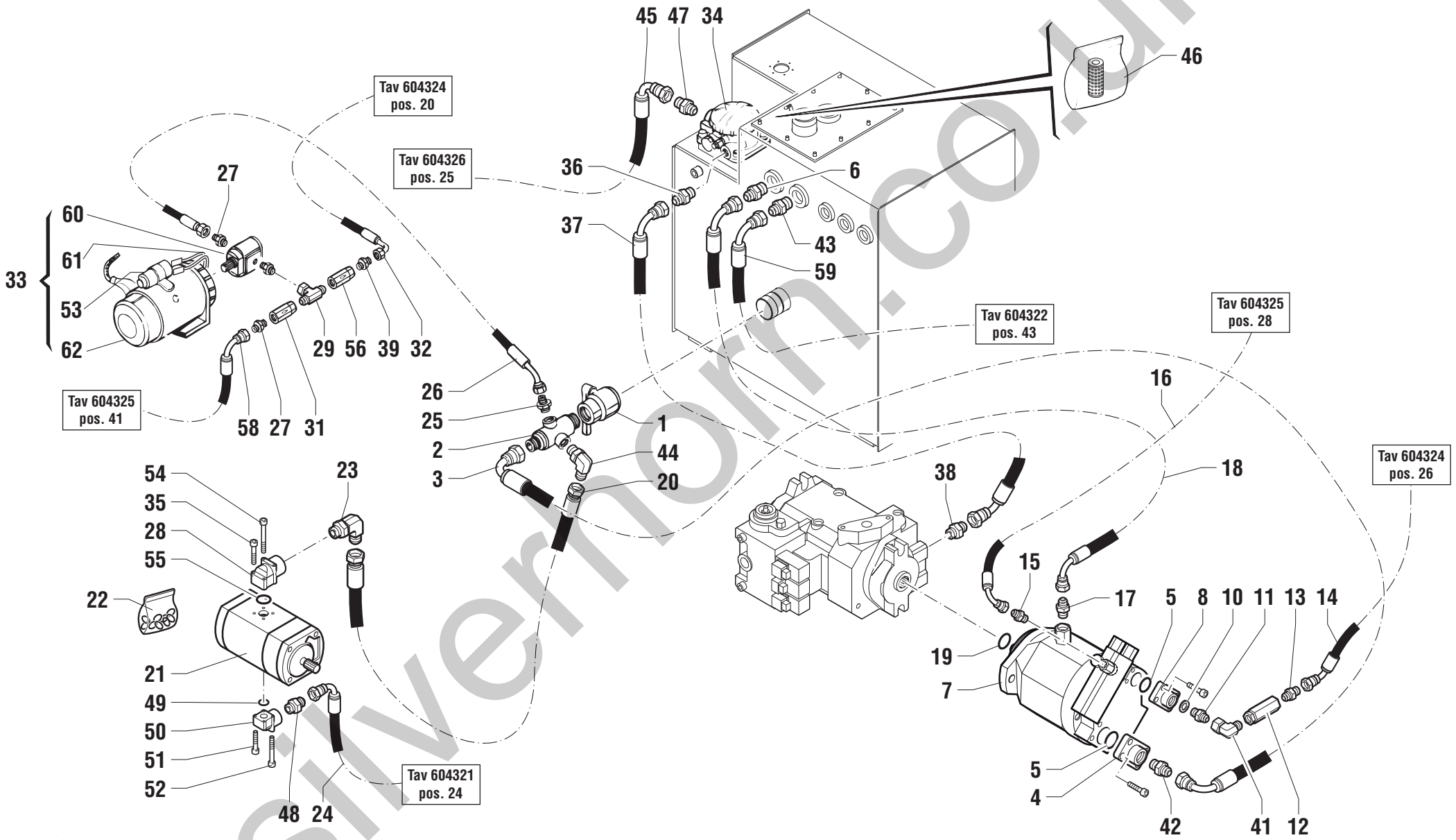

silverhorn.co.uk

POS.	CODICE	Q.tà	DENOMINAZIONE	*DESCRIPTION*	*DESIGNATION*	*BENENNUNG*	*DENOMINACIONES*	NOTE Ⓐ	Ⓑ	Ⓒ
1	04.4224.0001	1	VALVOLA	VALVE	SOUPAPE	VENTIL	VALVULA			
2	53.3001.2300	1	COLLETTORE	MANIFOLD	COLLECTEUR	SAMMLER	COLECTOR			
3	04.0605.0619	1	TUBO FLESSIBILE	FLEXIBLE HOSE	TUYAU SOUPLE	SOUPLESCHLAUCH	TUBO FLEXIBLE			
4	04.0600.0134	1	FLANGIA	FLANGE	BRIDE	FLANSCH	BRIDA			
5	07.4529.0095	2	GUARNIZIONE O.R.	SEAL	JOINT	DICHTUNG	GUARNICIÓN			
6	04.0607.0130	1	RACCORDO	PIPE FITTING	RACCORD DE TUYAU	ROHRVERBINDUNG	CONEXIÓN			
7	04.4238.0064	1	POMPA	PUMP	POMPE	PUMPE	BOMBA			
8	04.4223.0010	1	FLANGIA	FLANGE	BRIDE	FLANSCH	BRIDA			
10	06.0442.0107	1	RONDELLA RAME	WASHER	RONDELLE	UNTERLESCHEIBE	ARANDELA			
11	04.0600.0066	1	RACCORDO	PIPE FITTING	RACCORD DE TUYAU	ROHRVERBINDUNG	CONEXIÓN			
12	04.4239.0026	1	VALVOLA	VALVE	SOUPAPE	VENTIL	VALVULA			
13	04.0607.0130	1	RACCORDO	PIPE FITTING	RACCORD DE TUYAU	ROHRVERBINDUNG	CONEXIÓN			
14			604324 pos.26						☞	
15	04.0607.0153	1	RACCORDO	PIPE FITTING	RACCORD DE TUYAU	ROHRVERBINDUNG	CONEXIÓN			
16			604325 pos.28						☞	
17	04.0607.0182	1	RACCORDO	PIPE FITTING	RACCORD DE TUYAU	ROHRVERBINDUNG	CONEXIÓN			
18	04.0605.0490	1	TUBO FLESSIBILE	FLEXIBLE HOSE	TUYAU SOUPLE	SOUPLESCHLAUCH	TUBO FLEXIBLE			
19	991896	1	GUARNIZIONE O.R.	SEAL	JOINT	DICHTUNG	GUARNICIÓN			
20	04.0605.0497	1	TUBO FLESSIBILE	FLEXIBLE HOSE	TUYAU SOUPLE	SOUPLESCHLAUCH	TUBO FLEXIBLE			
21	04.4238.0040	1	POMPA	PUMP	POMPE	PUMPE	BOMBA			
22	07.0722.0054	1	KIT GUARNIZIONI	JOINT KIT	KIT DE JOINT	DICHTUNG-KIT	KIT JUNTAS			
23	04.0607.0101	1	RACCORDO	PIPE FITTING	RACCORD DE TUYAU	ROHRVERBINDUNG	CONEXIÓN			
24			604321 pos.24						☞	
25	04.0607.0169	1	RACCORDO	PIPE FITTING	RACCORD DE TUYAU	ROHRVERBINDUNG	CONEXIÓN			
26	04.0605.0468	1	TUBO FLESSIBILE	FLEXIBLE HOSE	TUYAU SOUPLE	SOUPLESCHLAUCH	TUBO FLEXIBLE			
27	04.0607.0145	1	RACCORDO	PIPE FITTING	RACCORD DE TUYAU	ROHRVERBINDUNG	CONEXIÓN			
28	04.4223.0007	1	FLANGIA	FLANGE	BRIDE	FLANSCH	BRIDA			
29	04.0600.0060	1	RACCORDO	PIPE FITTING	RACCORD DE TUYAU	ROHRVERBINDUNG	CONEXIÓN			
30	04.0600.0029	1	RACCORDO	PIPE FITTING	RACCORD DE TUYAU	ROHRVERBINDUNG	CONEXIÓN			
31	04.4239.0032	1	VALVOLA	VALVE	SOUPAPE	VENTIL	VALVULA			
32			604324 pos.20						☞	
33	04.4238.0048	1	POMPA	PUMP	POMPE	PUMPE	BOMBA			
34	09.4604.0005	1	FILTRO	FILTER	FILTRE	FILTER	FILTRO			
35	01.0003.0159	2	VITE	SCREW	VIS	SCHRAUBE	TORNILLO			
36	04.0607.0172	1	RACCORDO	PIPE FITTING	RACCORD DE TUYAU	ROHRVERBINDUNG	CONEXIÓN			

silverhorn.co.uk

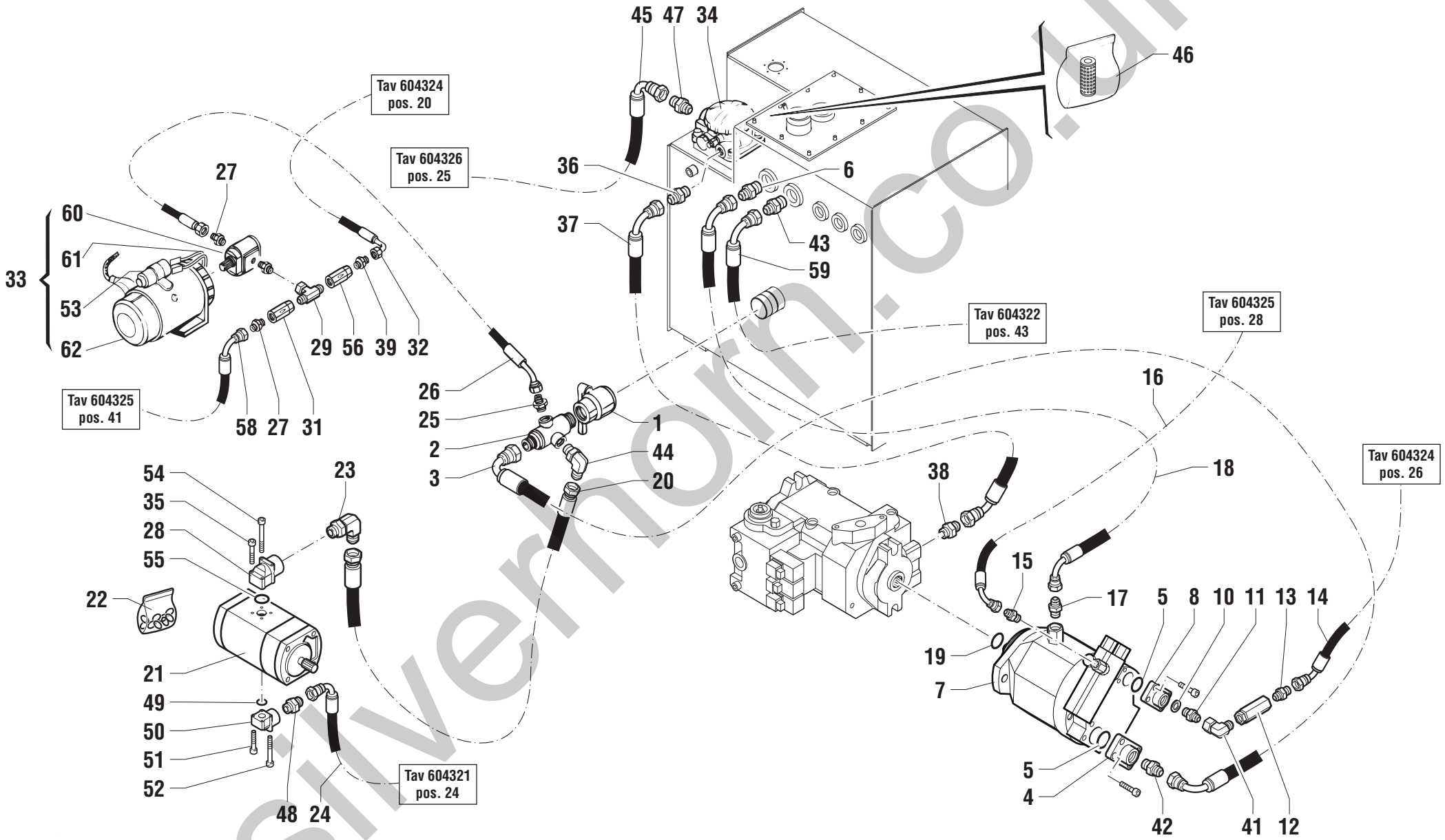

silverhorn.co.uk

POS.	CODICE	Q.tà	DENOMINAZIONE	*DESCRIPTION*	*DESIGNATION*	*BENENNUNG*	*DENOMINACIONES*	NOTE Ⓐ	Ⓑ	Ⓒ
37	04.0605.0496	1	TUBO FLESSIBILE	FLEXIBLE HOSE	TUYAU SOUPLE	SOUPLESCHLAUCH	TUBO FLEXIBLE			
38	04.0607.0183	1	RACCORDO	PIPE FITTING	RACCORD DE TUYAU	ROHRVERBINDUNG	CONEXIÓN			
39	04.0607.0117	1	RACCORDO	PIPE FITTING	RACCORD DE TUYAU	ROHRVERBINDUNG	CONEXIÓN			
40	56.0013.0000	1	SENSORE	PROXIMITY SWITCH	CAPTEUR	SENSOR	SENSOR			
41	04.0607.0059	1	RACCORDO	PIPE FITTING	RACCORD DE TUYAU	ROHRVERBINDUNG	CONEXIÓN			
42	04.0607.0185	1	RACCORDO	PIPE FITTING	RACCORD DE TUYAU	ROHRVERBINDUNG	CONEXIÓN			
43	04.0607.0194	1	RACCORDO	PIPE FITTING	RACCORD DE TUYAU	ROHRVERBINDUNG	CONEXIÓN			
44	04.0607.0192	1	RACCORDO	PIPE FITTING	RACCORD DE TUYAU	ROHRVERBINDUNG	CONEXIÓN			
45			604326 pos.25						☞	
46	07.0700.0002	1	CARTUCCIA FILTRO	CARTRIDGE	CARTOUCHE	PATRONE	CARTUCHO			
47	04.0607.0190	1	RACCORDO	PIPE FITTING	RACCORD DE TUYAU	ROHRVERBINDUNG	CONEXIÓN			
48	04.0607.0111	1	RACCORDO	PIPE FITTING	RACCORD DE TUYAU	ROHRVERBINDUNG	CONEXIÓN			
49	07.4529.0099	1	GUARNIZIONE O.R.	SEAL	JOINT	DICHTUNG	GUARNICIÓN			
50	04.4223.0006	1	FLANGIA	FLANGE	BRIDE	FLANSCH	BRIDA			
51	01.0003.0158	2	VITE	SCREW	VIS	SCHRAUBE	TORNILLO			
52	01.4001.0046	2	VITE	SCREW	VIS	SCHRAUBE	TORNILLO			
53	07.0722.0013	1	SOLENOIDE	SOLENOID	SOLENOIDE	SOLENOID	SOLENOIDE			
54	01.4003.0015	2	VITE	SCREW	VIS	SCHRAUBE	TORNILLO			
55	07.4529.0098	1	GUARNIZIONE O.R.	SEAL	JOINT	DICHTUNG	GUARNICIÓN			
56	04.4239.0057	1	VALVOLA	VALVE	SOUPAPE	VENTIL	VALVULA			
57	04.0607.0114	1	RACCORDO	PIPE FITTING	RACCORD DE TUYAU	ROHRVERBINDUNG	CONEXIÓN			
58			604325 pos.41						☞	
59	04.0605.0596	1	TUBO FLESSIBILE	FLEXIBLE HOSE	TUYAU SOUPLE	SOUPLESCHLAUCH	TUBO FLEXIBLE			
60	04.4239.0098	1	POMPA	PUMP	POMPE	PUMPE	BOMBA			
61	04.4238.0074	1	SALVAMOTORE							
62	07.0722.0058	1	MOTORE ELETTRICO	ELECTRIC MOTOR	MOTEUR ELECTRIQUE	ELEKTROMOTOR	MOTOR ELECTRICO			

silverhorn.co.uk

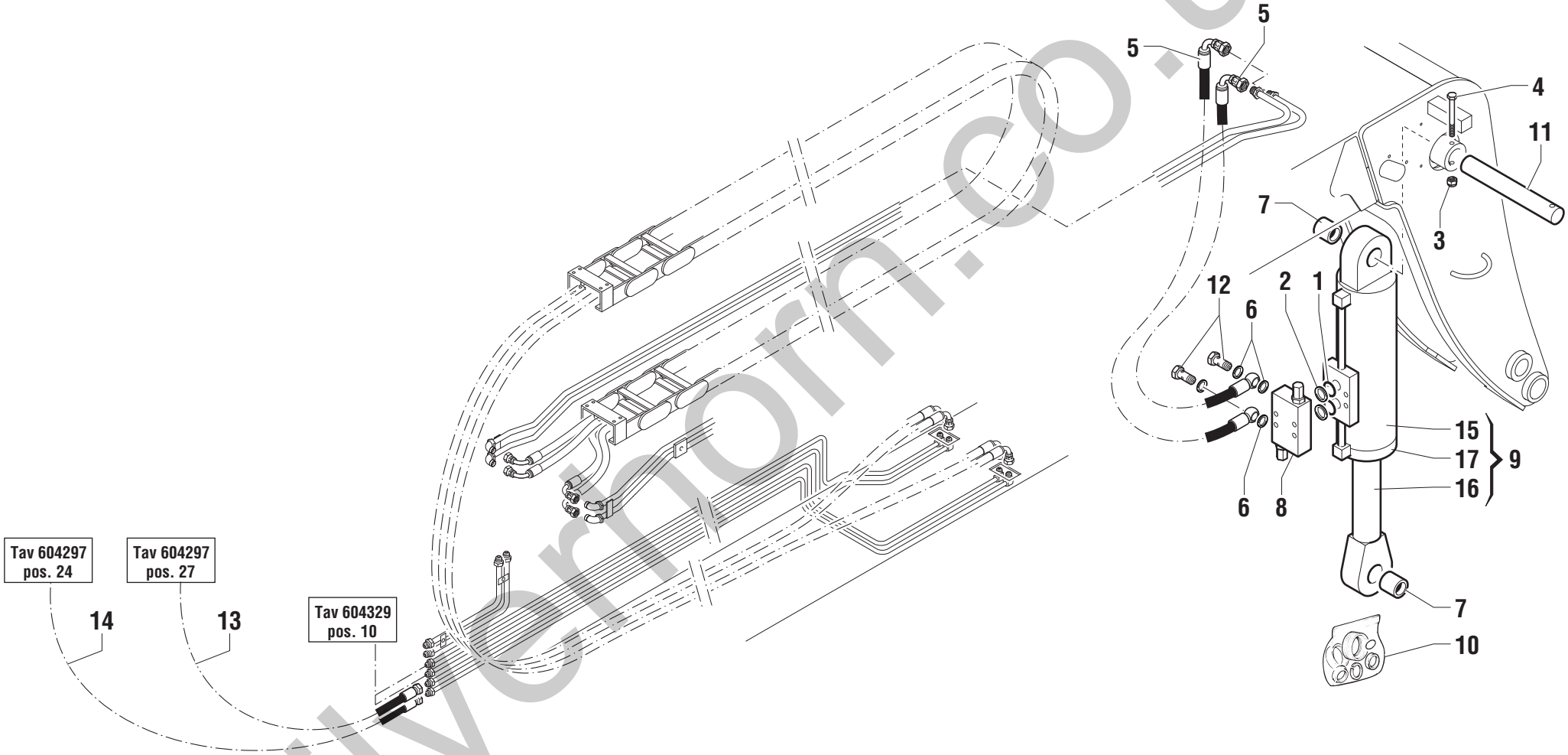

silverthorn.co.uk

POS.	CODICE	Q.tà	DENOMINAZIONE	*DESCRIPTION*	*DESIGNATION*	*BENENNUNG*	*DENOMINACIONES*	NOTE Ⓐ	Ⓑ	Ⓒ
1	07.4529.0071	2	GUARNIZIONE O.R.	SEAL	JOINT	DICHTUNG	GUARNICIÓN			
2	07.4529.0073	2	ANELLO ANTIESTRUSIONE	BACK-UP RING	BAGUE ANTIEXTRUSION	ANTIEXTRUSIONSRING	ANILLO			
3	01.0003.0055	1	DADO	NUT	ECROU	MUTTER	TUERCA			
4	01.0001.0314	1	VITE	SCREW	VIS	SCHRAUBE	TORNILLO			
5	04.0602.0406	2	TUBO FLESSIBILE	FLEXIBLE HOSE	TUYAU SOUPLE	SOUPLESCHLAUCH	TUBO FLEXIBLE			
6	06.0442.0103	4	RONDELLA RAME	WASHER	RONDELLE	UNTERLESCHEIBE	ARANDELA			
7	640591	2	BOCCOLA	BUSHING	DOUILLE	BÜCHSE	CASQUILLO			
8	04.4239.0000	1	VALVOLA	VALVE	SOUPAPE	VENTIL	VALVULA			
9	53.0400.0700	1	CILINDRO ARTICOLAZIONE FORCHE	FORKS ARTICULATION CYLINDER	CYLINDRE ARTICULATION FOURCHES	ZYLINDER GABELGELENK	CILINDRO ARTICULACIÓN HORQUILLAS			
10	640536	1	KIT GUARNIZIONI	JOINT KIT	KIT DE JOINT	DICHTUNG-KIT	KIT JUNTAS			
11	54.0000.0019	1	PERNO	PIN	PIVOT	BOLZEN	PERNO			
12	04.0214.0035	2	VITE FORATA	DRILLED SCREW	VIS FOREE	DURCHBOHRTE SCHRAUBE	TORNILLO FORADO			
13			604297 pos.27						☞	
14			604297 pos.24						☞	
15	07.0721.0085	1	CAMICIA	LINER	CHEMISE	BUCHSE	CAMISA			
16	07.0721.0086	1	STELO	ROD	TIGE	SPINDEL	VASTAGO			
17	07.0721.0087	1	TAPPO	PLUG	BOUCHON	STOPFEN	TAPÓN			

silverhorn.co.uk

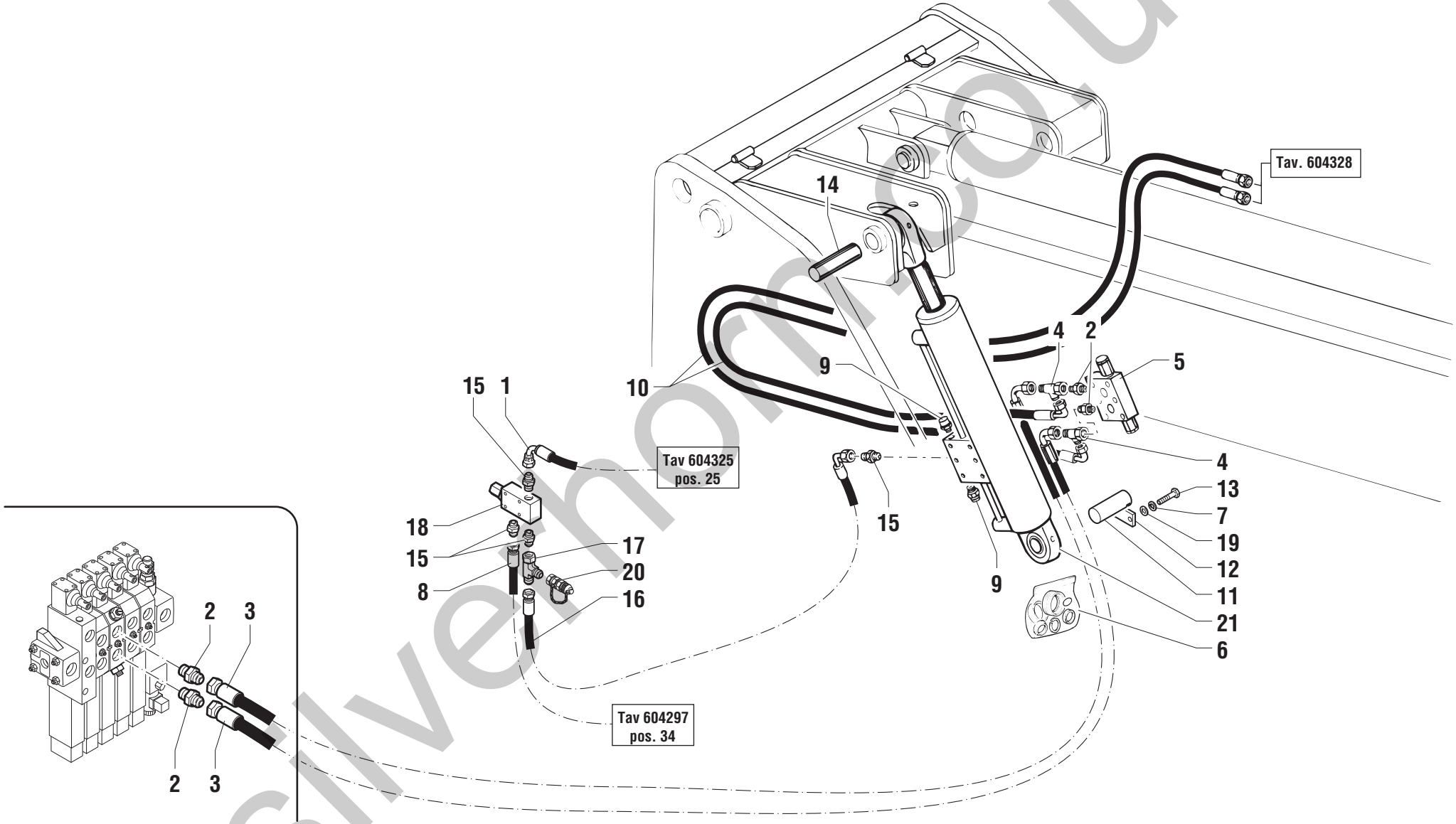

silverhorse.co.uk

POS.	CODICE	Q.tà	DENOMINAZIONE	*DESCRIPTION*	*DESIGNATION*	*BENENNUNG*	*DENOMINACIONES*	Ⓐ	NOTE Ⓑ	Ⓒ
1			604325 pos.25						☞	
2	04.0607.0111	4	RACCORDO	PIPE FITTING	RACCORD DE TUYAU	ROHRVERBINDUNG	CONEXIÓN			
3	04.0605.0443	2	TUBO FLESSIBILE	FLEXIBLE HOSE	TUYAU SOUPLE	SOUPLESCHLAUCH	TUBO FLEXIBLE			
4	04.0607.0122	2	RACCORDO	PIPE FITTING	RACCORD DE TUYAU	ROHRVERBINDUNG	CONEXIÓN			
5	04.4239.0003	1	VALVOLA	VALVE	SOUPAPE	VENTIL	VALVULA			
6	07.4529.0063	1	KIT GUARNIZIONI	JOINT KIT	KIT DE JOINT	DICHTUNG-KIT	KIT JUNTAS			
7	01.4032.0004	2	RONDELLA ELASTICA	SPRING WASHER	RONDELLE ELASTIQUE	FEDERSCHEIBE	ARANDELA ELASTICA			
8	04.0605.0451	1	TUBO FLESSIBILE	FLEXIBLE HOSE	TUYAU SOUPLE	SOUPLESCHLAUCH	TUBO FLEXIBLE			
9	04.4239.0004	2	VALVOLA DI RITEGNO	CHECK VALVE						
10	04.0605.0479	2	TUBO FLESSIBILE	FLEXIBLE HOSE	TUYAU SOUPLE	SOUPLESCHLAUCH	TUBO FLEXIBLE			
11	54.0000.0131	1	PERNO	PIN	PIVOT	BOLZEN	PERNO			
12	51.0807.3000	1	PIASTRINA	PLATE	PLAQUETTE	PLÄTTCHEN	PLACA			
13	01.0003.0255	2	VITE	SCREW	VIS	SCHRAUBE	TORNILLO			
14	54.0000.0112	1	PERNO	PIN	PIVOT	BOLZEN	PERNO			
15	04.0607.0114	4	RACCORDO	PIPE FITTING	RACCORD DE TUYAU	ROHRVERBINDUNG	CONEXIÓN			
16	04.0605.0455	1	TUBO FLESSIBILE	FLEXIBLE HOSE	TUYAU SOUPLE	SOUPLESCHLAUCH	TUBO FLEXIBLE			
17	04.0607.0115	1	RACCORDO	PIPE FITTING	RACCORD DE TUYAU	ROHRVERBINDUNG	CONEXIÓN			
18	04.4225.0002	1	VALVOLA	VALVE	SOUPAPE	VENTIL	VALVULA			
19	01.0031.0056	2	RONDELLA	WASHER	RONDELLE	SCHEIBE	ARANDELA			
20	04.4210.0003	1	PRESA PRESSIONE	PRESSURE TUBE	PRISE PRESSION	DRUCKKLAPPE	TOMA PRESION			
21	53.0300.0900	1	CILINDRO EQUILIBRIO	COMPENSATION CYLINDER	CYLINDRE DE COMPENSATION	AUSGLEICHZYLINDER	CILINDRO DE COMPENSACIÓN			

silverhorn.co.uk

IMPIANTO IDRAULICO - SFILO BRACCIO
HYDRAULIC SYSTEM - BOOM EXTENSION
SYSTEME HYDRAULIQUE - DEPLOIEMENT BRAS
HYDRAULIKANLAGE - AUSSCHUB AUSLEGER
INSTALACIÓN HIDRÁULICA - EXTENSIÓN BRAZO

Gyro 4518

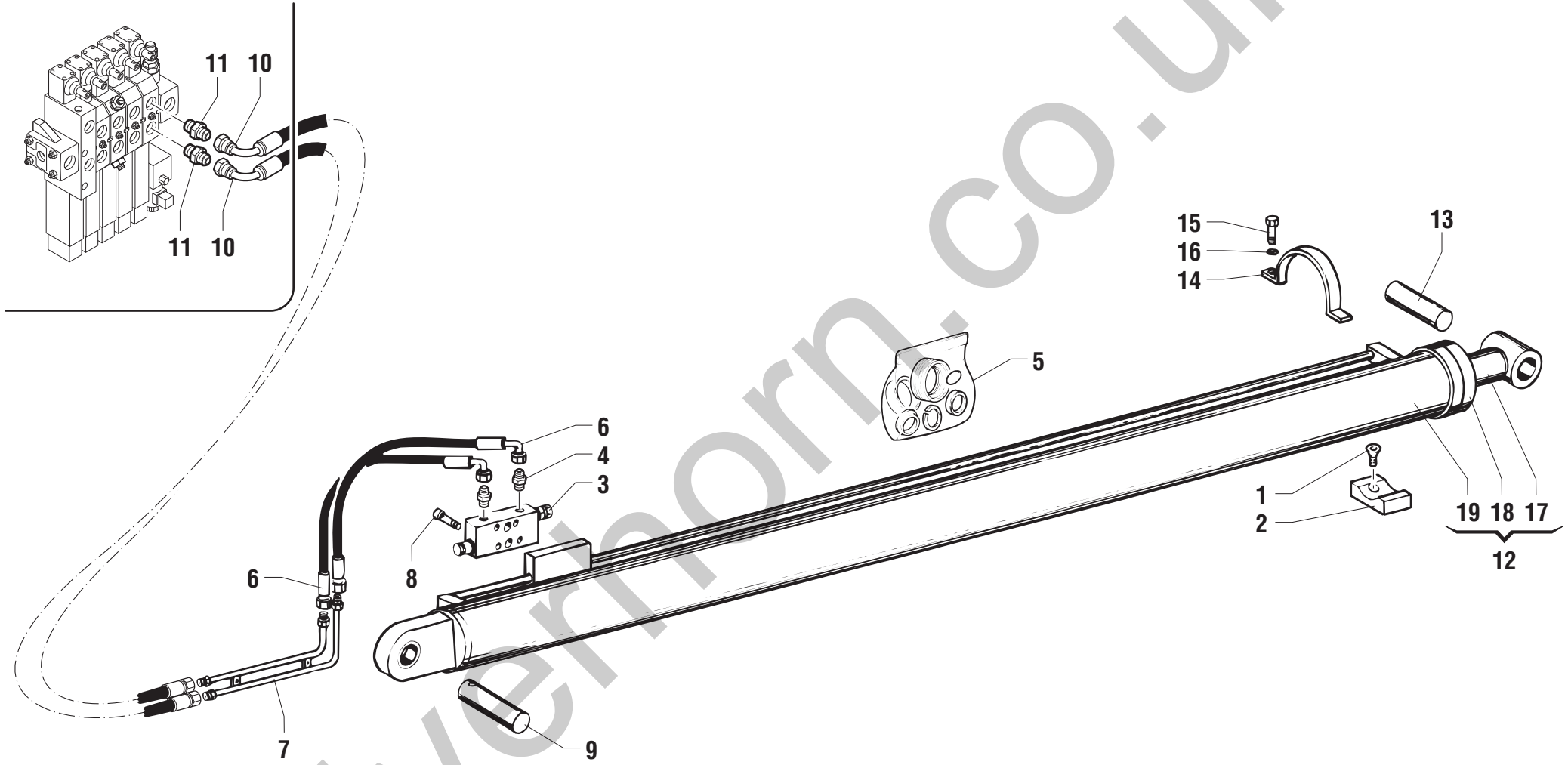

silverthorn.co.uk

POS.	CODICE	Q.tà	DENOMINAZIONE	*DESCRIPTION*	*DESIGNATION*	*BENENNUNG*	*DENOMINACIONES*	NOTE Ⓐ	Ⓑ	Ⓒ
1	01.4006.0004	2	VITE	SCREW	VIS	SCHRAUBE	TORNILLO			
2	54.0702.0011	1	SUPPORTO	SUPPORT	SUPPORT	LAGER	SOPORTE			
3	04.4239.0041	1	VALVOLA	VALVE	SOUPAPE	VENTIL	VALVULA			
4	04.0600.0171	2	RACCORDO	PIPE FITTING	RACCORD DE TUYAU	ROHRVERBINDUNG	CONEXIÓN			
5	07.4529.0065	1	KIT GUARNIZIONI	JOINT KIT	KIT DE JOINT	DICHTUNG-KIT	KIT JUNTAS			
6	04.0605.0362	2	TUBO FLESSIBILE	FLEXIBLE HOSE	TUYAU SOUPLE	SOUPLESCHLAUCH	TUBO FLEXIBLE			
7	53.3401.9800	1	TUBO RIGIDO	PIPE	TUBE RIGIDE	STARRES ROHR	TUBO RIGIDO			
8	01.0001.0306	4	VITE	SCREW	VIS	SCHRAUBE	TORNILLO			
9	54.0001.0020	1	PERNO	PIN	PIVOT	BOLZEN	PERNO			
10	04.0605.0493	2	TUBO FLESSIBILE	FLEXIBLE HOSE	TUYAU SOUPLE	SOUPLESCHLAUCH	TUBO FLEXIBLE			
11	04.0607.0107	2	RACCORDO	PIPE FITTING	RACCORD DE TUYAU	ROHRVERBINDUNG	CONEXIÓN			
12	53.0100.0600	1	CILINDRO SFILO	EXTENSION CYLINDER	VERIN EXTENSION	ZYLINDER AUSSCHUB	CILINDRO EXTENSIÓN			
13	54.0001.0021	1	PERNO	PIN	PIVOT	BOLZEN	PERNO			
14	51.0803.3400	1	STAFFA	BRACKET	ETRIER	BUEGEL	ESTRIBO			
15	01.0001.1506	2	VITE	SCREW	VIS	SCHRAUBE	TORNILLO			
16	01.0031.0059	2	RONDELLA ELASTICA	SPRING WASHER	RONDELLE ELASTIQUE	FEDERSCHEIBE	ARANDELA ELASTICA			
17	07.0721.0089	1	STELO	ROD	TIGE	SPINDEL	VASTAGO			
18	07.0721.0090	1	TAPPO	PLUG	BOUCHON	STOPFEN	TAPÓN			
19	07.0721.0088	1	CAMICIA	LINER	CHEMISE	BUCHSE	CAMISA			

silverhorn.co.uk

SOLO PER LE MACCHINE DESTINATE AL MERCATO ITALIANO

Only for machines destined for the Italian market

Uniquement sur les machines destinées au marché italien

Solo para máquinas destinadas al mercado italiano

Nur bei Maschinen für den italienischen Markt

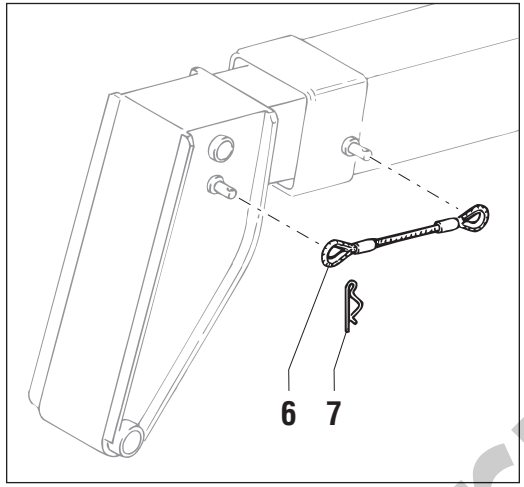

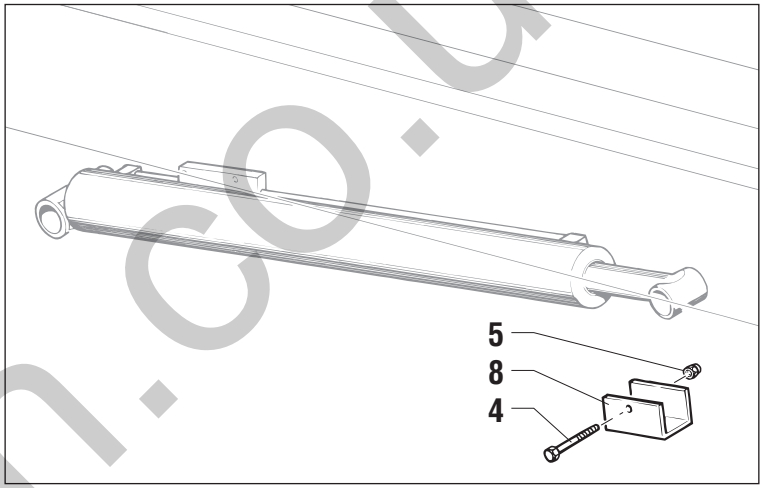

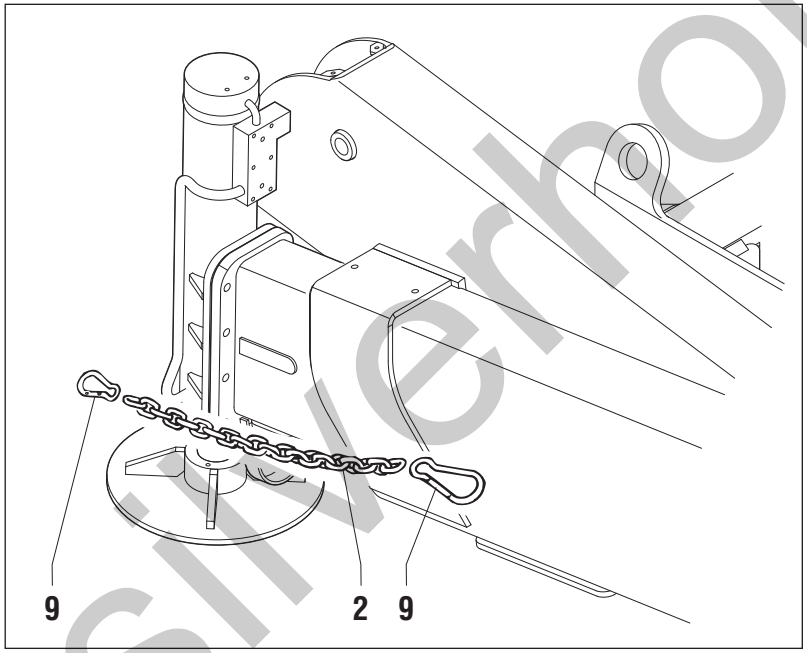

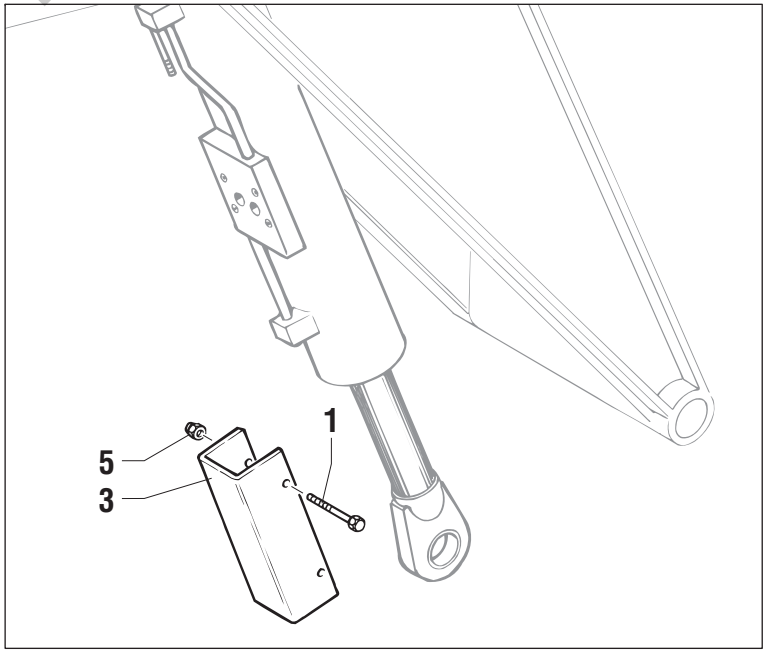

silverhorn.co.uk

POS.	CODICE	Q.tà	DENOMINAZIONE	*DESCRIPTION*	*DESIGNATION*	*BENENNUNG*	*DENOMINACIONES*	NOTE Ⓐ	Ⓑ	Ⓒ
1	01.0001.0314	2	VITE	SCREW	VIS	SCHRAUBE	TORNILLO			
2	09.0803.0111	4	CATENA	CHAIN	CHAÎNE	KETTE	CADENA			
3	51.0803.3100	1	STAFFA	BRACKET	ETRIER	BUEGEL	ESTRIBO			
4	01.4001.0042	1	VITE	SCREW	VIS	SCHRAUBE	TORNILLO			
5	01.0023.0055	3	DADO	NUT	ECROU	MUTTER	TUERCA			
6	09.0803.0074	1	CAVO	CABLE	CÂBLE	KABEL	CABLE			
7	09.0803.0026	2	SPINA A MOLLA	SPRING SPLIT PIN	GOUPILLE A RESSORT	FEDERSPLINT	PASADOR DE MUELLE			
8	51.0803.3200	1	STAFFA	BRACKET	ETRIER	BUEGEL	ESTRIBO			
9	09.0803.0069	8	MOSCHETTONE	SPRING CATCH	MOUSQUETON	FEDERHAKEN	MOSQUETON			

silverhorn.co.uk

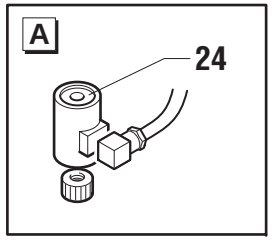

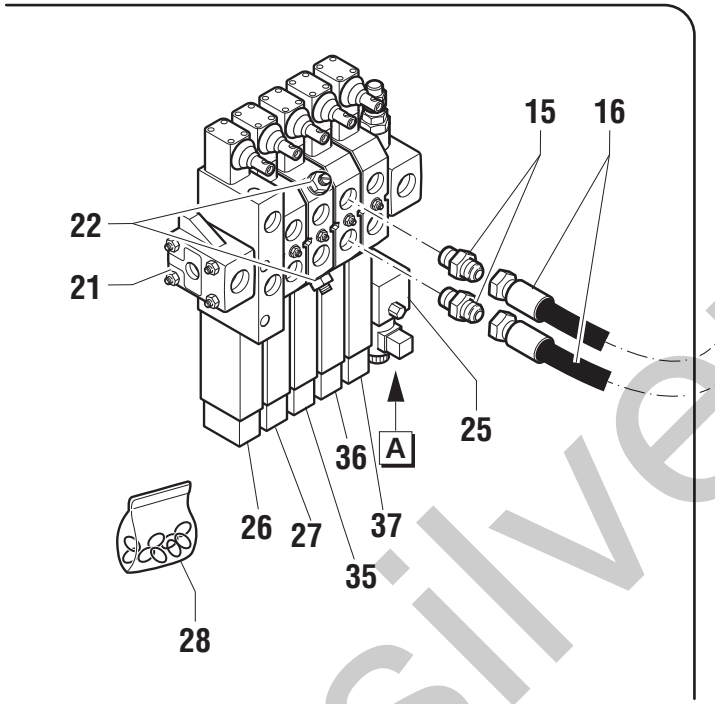

12 30 13 14
29
3 4 3
11
10
10
8
6
2
3 4 3
17
18
19
20
31
32
33
34
23
5 7 9
1

silverhorn.co.uk

POS.	CODICE	Q.tà	DENOMINAZIONE	*DESCRIPTION*	*DESIGNATION*	*BENENNUNG*	*DENOMINACIONES*	NOTE Ⓐ	Ⓑ	Ⓒ
1	53.0000.2400	1	CILINDRO SOLLEVAMENTO	LIFTING JACK	VERIN DE LEVAGE	HEBEBOCK	GATO DE IZAR			
2	07.4529.0105	1	KIT GUARNIZIONI	JOINT KIT	KIT DE JOINT	DICHTUNG-KIT	KIT JUNTAS			
3	09.0801.0001	4	BOCCOLA	BUSHING	DOUILLE	BÜCHSE	CASQUILLO			
4	02.0017.0101	2	INGRASSATORE	GREASE NIPPLE	GRAISSEUR	FETTBÜCHSE	ENGRASADOR			
5	07.0721.0099	1	CAMICIA	LINER	CHEMISE	BUCHSE	CAMISA			
6	04.4239.0078	1	VALVOLA	VALVE	SOUPAPE	VENTIL	VALVULA			
7	07.0721.0100	1	TAPPO	PLUG	BOUCHON	STOPFEN	TAPÓN			
8	01.4003.0007	4	VITE	SCREW	VIS	SCHRAUBE	TORNILLO			
9	07.0721.0098	1	STELO	ROD	TIGE	SPINDEL	VASTAGO			
10	04.0607.0171	2	RACCORDO	PIPE FITTING	RACCORD DE TUYAU	ROHRVERBINDUNG	CONEXIÓN			
11	04.0607.0186	1	RACCORDO	PIPE FITTING	RACCORD DE TUYAU	ROHRVERBINDUNG	CONEXIÓN			
12	54.0000.0130	1	PERNO	PIN	PIVOT	BOLZEN	PERNO			
13	01.4032.0005	2	RONDELLA	WASHER	RONDELLE	SCHEIBE	ARANDELA			
14	01.0001.0506	2	VITE	SCREW	VIS	SCHRAUBE	TORNILLO			
15	04.0607.0107	2	RACCORDO	PIPE FITTING	RACCORD DE TUYAU	ROHRVERBINDUNG	CONEXIÓN			
16	04.0605.0493	2	TUBO FLESSIBILE	FLEXIBLE HOSE	TUYAU SOUPLE	SOUPLESCHLAUCH	TUBO FLEXIBLE			
17	04.0605.0475	1	TUBO FLESSIBILE	FLEXIBLE HOSE	TUYAU SOUPLE	SOUPLESCHLAUCH	TUBO FLEXIBLE			
18	04.0607.0173	1	RACCORDO	PIPE FITTING	RACCORD DE TUYAU	ROHRVERBINDUNG	CONEXIÓN			
19	05.4239.0011	1	ACCUMULATORE	ACCUMULATOR	ACCUMULATEUR	SPEICHER	ACUMULADOR			
20	51.0803.0800	1	STAFFA	BRACKET	ETRIER	BUEGEL	ESTRIBO			
21	04.4236.0061	1	DISTRIBUTORE	CONTROL VALVE	DISTRIBUTEUR	STEUERBLOCK	DISTRIBUIDOR			Ⓜ16950
21	04.4236.0075	1	DISTRIBUTORE	CONTROL VALVE	DISTRIBUTEUR	STEUERBLOCK	DISTRIBUIDOR			Ⓜ16951
22	07.0741.0003	2	VALVOLA	VALVE	SOUPAPE	VENTIL	VALVULA			
23	01.0031.0055	2	RONDELLA PIANA	PLAIN WASHER	RONDELLE PLANE	ABSTANDSRING	ARANDELA LLANA			
24	07.0741.0006	1	SOLENOIDE	SOLENOID	SOLENOIDE	SOLENOID	SOLENOIDE			
25	07.0741.0008	1	VALVOLA	VALVE	SOUPAPE	VENTIL	VALVULA			
26	56.0021.0091	1	MODULO	MODULUS	MODULE	FORMULAR	MÓDULO			
27	56.0021.0090	1	MODULO	MODULUS	MODULE	FORMULAR	MÓDULO			
28	07.0741.0028	1	KIT GUARNIZIONI	JOINT KIT	KIT DE JOINT	DICHTUNG-KIT	KIT JUNTAS			
29	51.0807.3100	1	PIASTRINA	PLATE	PLAQUETTE	PLÄTTCHEN	PLACA			
30	01.0031.0057	2	RONDELLA PIANA	PLAIN WASHER	RONDELLE PLANE	ABSTANDSRING	ARANDELA LLANA			
31	01.0001.0466	1	VITE	SCREW	VIS	SCHRAUBE	TORNILLO			
32	01.0023.0054	1	DADO	NUT	ECROU	MUTTER	TUERCA			
33	01.0001.0254	2	VITE	SCREW	VIS	SCHRAUBE	TORNILLO			
34	01.4032.0003	2	RONDELLA ELASTICA	SPRING WASHER	RONDELLE ELASTIQUE	FEDERSCHEIBE	ARANDELA ELASTICA			

silverhorn.co.uk

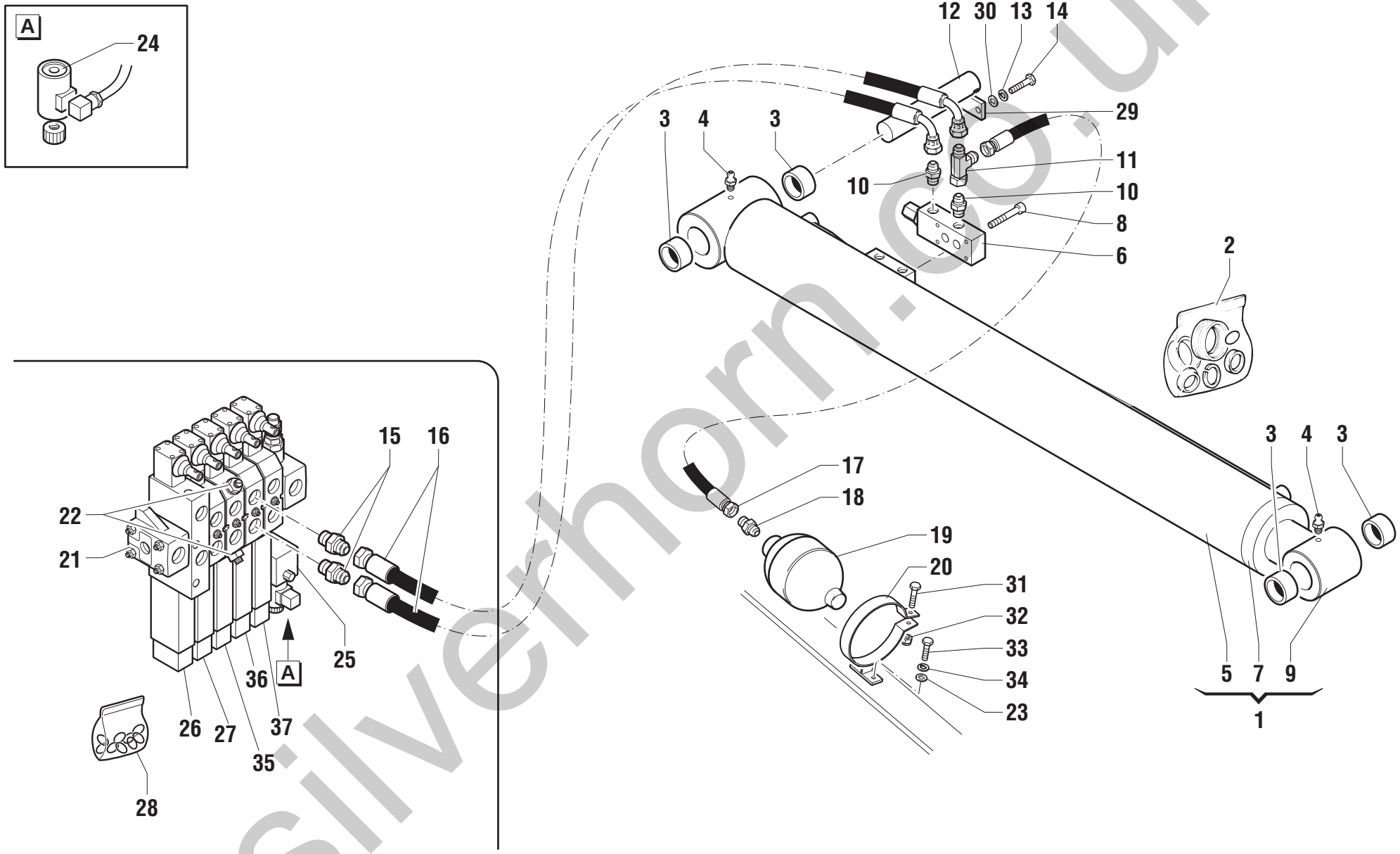

silverhorn.co.uk

POS.	CODICE	Q.tà	DENOMINAZIONE	*DESCRIPTION*	*DESIGNATION*	*BENENNUNG*	*DENOMINACIONES*	NOTE Ⓐ	Ⓑ	Ⓒ
35	56.0021.0089	1	MODULO	MODULUS	MODULE	FORMULAR	MÓDULO			
36	56.0021.0088	1	MODULO	MODULUS	MODULE	FORMULAR	MÓDULO			
37	56.0021.0087	1	MODULO	MODULUS	MODULE	FORMULAR	MÓDULO			

silverhorn.co.uk

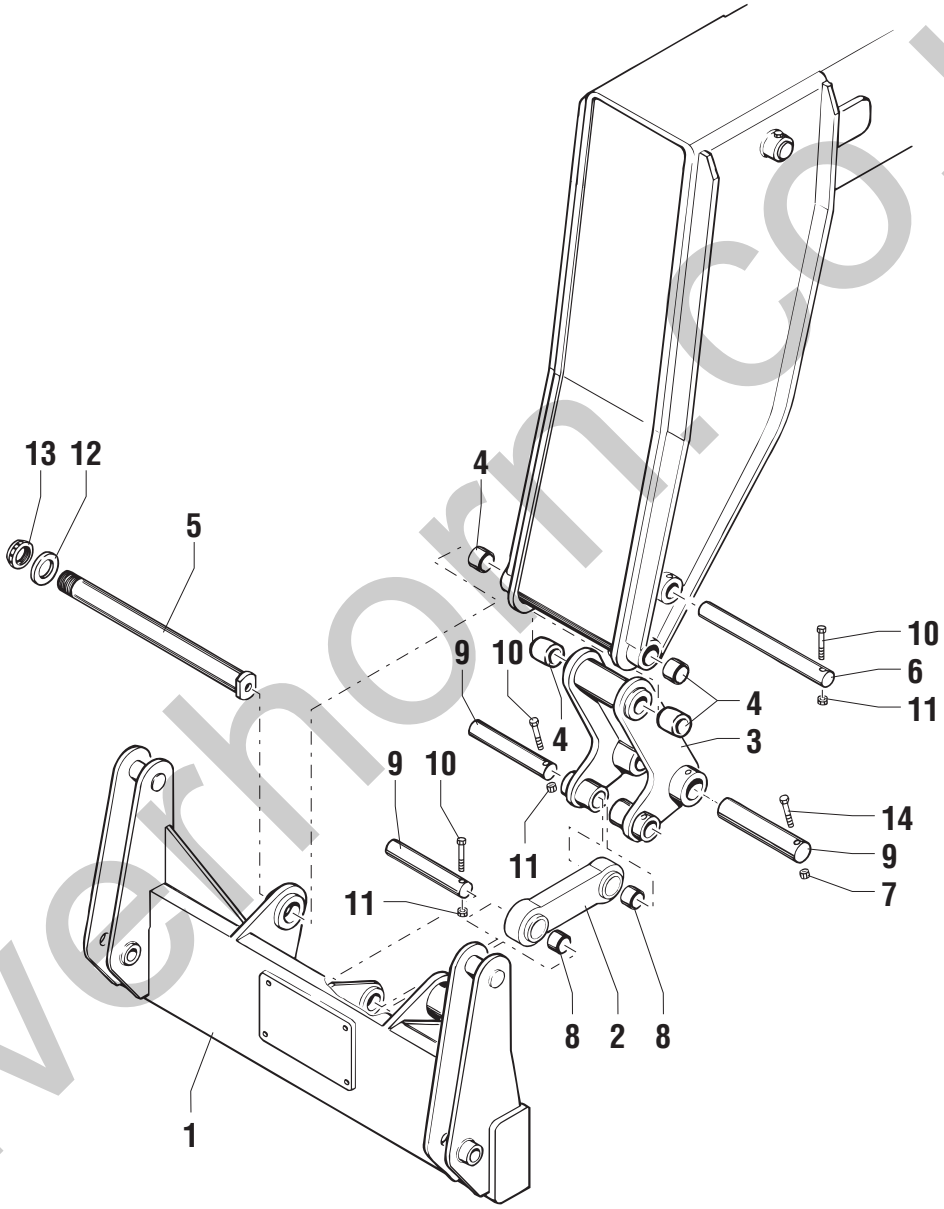

silverhorn.co.uk

POS.	CODICE	Q.tà	DENOMINAZIONE	*DESCRIPTION*	*DESIGNATION*	*BENENNUNG*	*DENOMINACIONES*	NOTE Ⓐ	Ⓑ	Ⓒ
1	51.0400.2100	1	ATTACCO ARTICOLAZIONE FORCHE	FORK COUPLING ATTACHMENT	ATTACHE ARTICULATION FOURCHES	ANSCHLUSS GELENK GABELN	ACOPLAMIENTO ARTICULACIÓN HORQUILLAS			
2	51.0400.2000	1	BIELLA	CONNECTING ROD	BIELLE	PLEUEL	BIELA			
3	51.0400.1900	1	BIELLA	CONNECTING ROD	BIELLE	PLEUEL	BIELA			
4	54.0201.0012	4	BOCCOLA	BUSHING	DOUILLE	BÜCHSE	CASQUILLO			
5	54.0001.0030	1	PERNO	PIN	PIVOT	BOLZEN	PERNO			
6	54.0000.0108	1	PERNO	PIN	PIVOT	BOLZEN	PERNO			
7	01.0023.0056	1	DADO	NUT	ECROU	MUTTER	TUERCA			
8	54.0201.0013	2	BOCCOLA	BUSHING	DOUILLE	BÜCHSE	CASQUILLO			
9	54.0000.0095	3	PERNO	PIN	PIVOT	BOLZEN	PERNO			
10	01.0001.0314	3	VITE	SCREW	VIS	SCHRAUBE	TORNILLO			
11	01.0023.0055	3	DADO	NUT	ECROU	MUTTER	TUERCA			
12	54.0100.0001	1	RONDELLA	WASHER	RONDELLE	SCHEIBE	ARANDELA			
13	01.4022.0000	1	GHIERA	RING NUT	EMBOUT	NUTMUTTER	ABRAZADERA			
14	01.4001.0003	1	VITE	SCREW	VIS	SCHRAUBE	TORNILLO			

silverhorn.co.uk

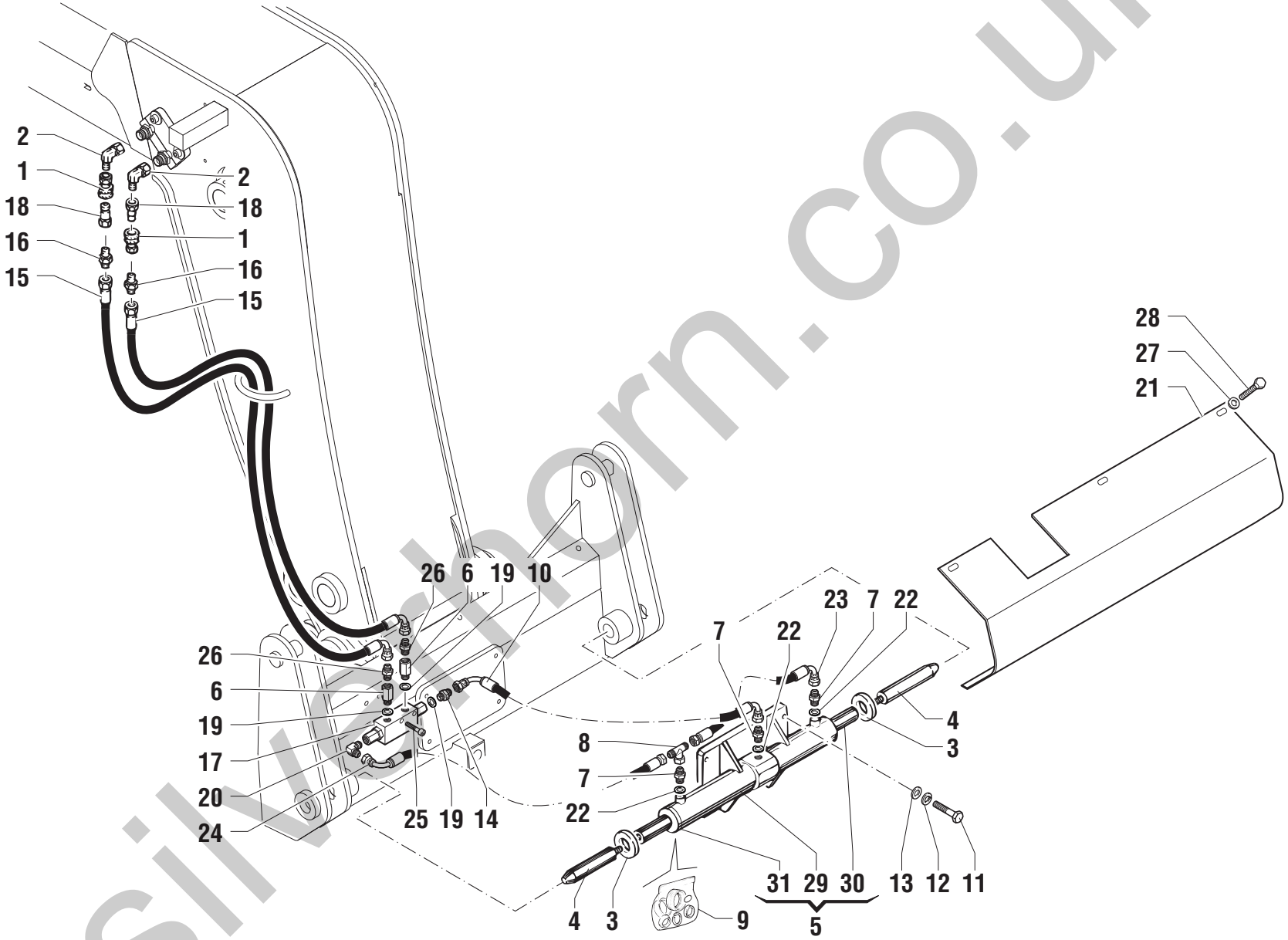

silverthorn.co.uk

POS.	CODICE	Q.tà	DENOMINAZIONE	*DESCRIPTION*	*DESIGNATION*	*BENENNUNG*	*DENOMINACIONES*	NOTE Ⓐ	Ⓑ	Ⓒ
1	04.4210.0008	2	INNESTO FEMMINA	FEMALE COUPLING	ATTELAGE FEMELLE	STECKDOSE	ACOPLAMIENTO HEMBRA			
2	04.0600.0019	2	RACCORDO	PIPE FITTING	RACCORD DE TUYAU	ROHRVERBINDUNG	CONEXIÓN			
3	54.0100.0000	2	RONDELLA	WASHER	RONDELLE	SCHEIBE	ARANDELA			Ⓜxxxxx
3	54.0100.0077	2	RONDELLA	WASHER	RONDELLE	SCHEIBE	ARANDELA			Ⓜxxxxx
4	54.0001.0001	2	PERNO	PIN	PIVOT	BOLZEN	PERNO			
5	53.0500.0000	1	CILINDRO	CYLINDER	CYLINDER	ZYLINDER	CILINDRO			
6	04.0600.0069	2	COLONNETTA	WHEELSTUD	RACCORD DE TUYAU	ROHRVERBINDUNG	CONEXIÓN			
7	04.0601.0015	3	RACCORDO	PIPE FITTING	RACCORD DE TUYAU	ROHRVERBINDUNG	CONEXIÓN			
8	04.0601.0023	1	RACCORDO	PIPE FITTING	RACCORD DE TUYAU	ROHRVERBINDUNG	CONEXIÓN			
9	639395	1	KIT GUARNIZIONI	JOINT KIT	KIT DE JOINT	DICHTUNG-KIT	KIT JUNTAS			
10	04.0603.0155	1	TUBO FLESSIBILE	FLEXIBLE HOSE	TUYAU SOUPLE	SOUPLESCHLAUCH	TUBO FLEXIBLE			
11	01.0001.0355	4	VITE	SCREW	VIS	SCHRAUBE	TORNILLO			
12	01.4032.0004	4	RONDELLA	WASHER	RONDELLE	SCHEIBE	ARANDELA			
13	01.0031.0301	4	ROSETTA	WASHER	RONDELLE	UNTERLEGSCHEIBE	ARANDELA			
14	04.0601.0016	1	RACCORDO	PIPE FITTING	RACCORD DE TUYAU	ROHRVERBINDUNG	CONEXIÓN			
15	04.0602.0436	2	TUBO FLESSIBILE	FLEXIBLE HOSE	TUYAU SOUPLE	SOUPLESCHLAUCH	TUBO FLEXIBLE			
16	04.0600.0000	2	RACCORDO	PIPE FITTING	RACCORD DE TUYAU	ROHRVERBINDUNG	CONEXIÓN			
17	04.4239.0002	1	VALVOLA	VALVE	SOUPAPE	VENTIL	VALVULA			
18	04.4210.0007	2	INNESTO MASCHIO	MALE COUPLING	ATTELAGE MALE	STECKER	ACOPLAMIENTO MACHO			
19	06.0442.0101	3	RONDELLA RAME	WASHER	RONDELLE	UNTERLESCHEIBE	ARANDELA			
20	04.0601.0011	1	RACCORDO	PIPE FITTING	RACCORD DE TUYAU	ROHRVERBINDUNG	CONEXIÓN			
21	51.0901.7700	1	CHIUSURA	LOCK	FERMETURE	VERSCHLUß	CIERRE			
22	06.0442.0102	3	RONDELLA RAME	WASHER	RONDELLE	UNTERLESCHEIBE	ARANDELA			
23	04.0603.0156	1	TUBO FLESSIBILE	FLEXIBLE HOSE	TUYAU SOUPLE	SOUPLESCHLAUCH	TUBO FLEXIBLE			
24	04.0603.0154	1	TUBO FLESSIBILE	FLEXIBLE HOSE	TUYAU SOUPLE	SOUPLESCHLAUCH	TUBO FLEXIBLE			
25	01.0003.0160	2	VITE	SCREW	VIS	SCHRAUBE	TORNILLO			
26	04.0600.0021	2	RACCORDO	PIPE FITTING	RACCORD DE TUYAU	ROHRVERBINDUNG	CONEXIÓN			
27	01.4032.0003	3	RONDELLA ELASTICA	SPRING WASHER	RONDELLE ELASTIQUE	FEDERSCHEIBE	ARANDELA ELASTICA			
28	01.4001.0019	3	VITE	SCREW	VIS	SCHRAUBE	TORNILLO			
29	07.0721.0082	1	CAMICIA	LINER	CHEMISE	BUCHSE	CAMISA			
30	07.0721.0083	1	STELO	ROD	TIGE	SPINDEL	VASTAGO			
31	07.0721.0084	1	TAPPO	PLUG	BOUCHON	STOPFEN	TAPÓN			

silverhorn.co.uk

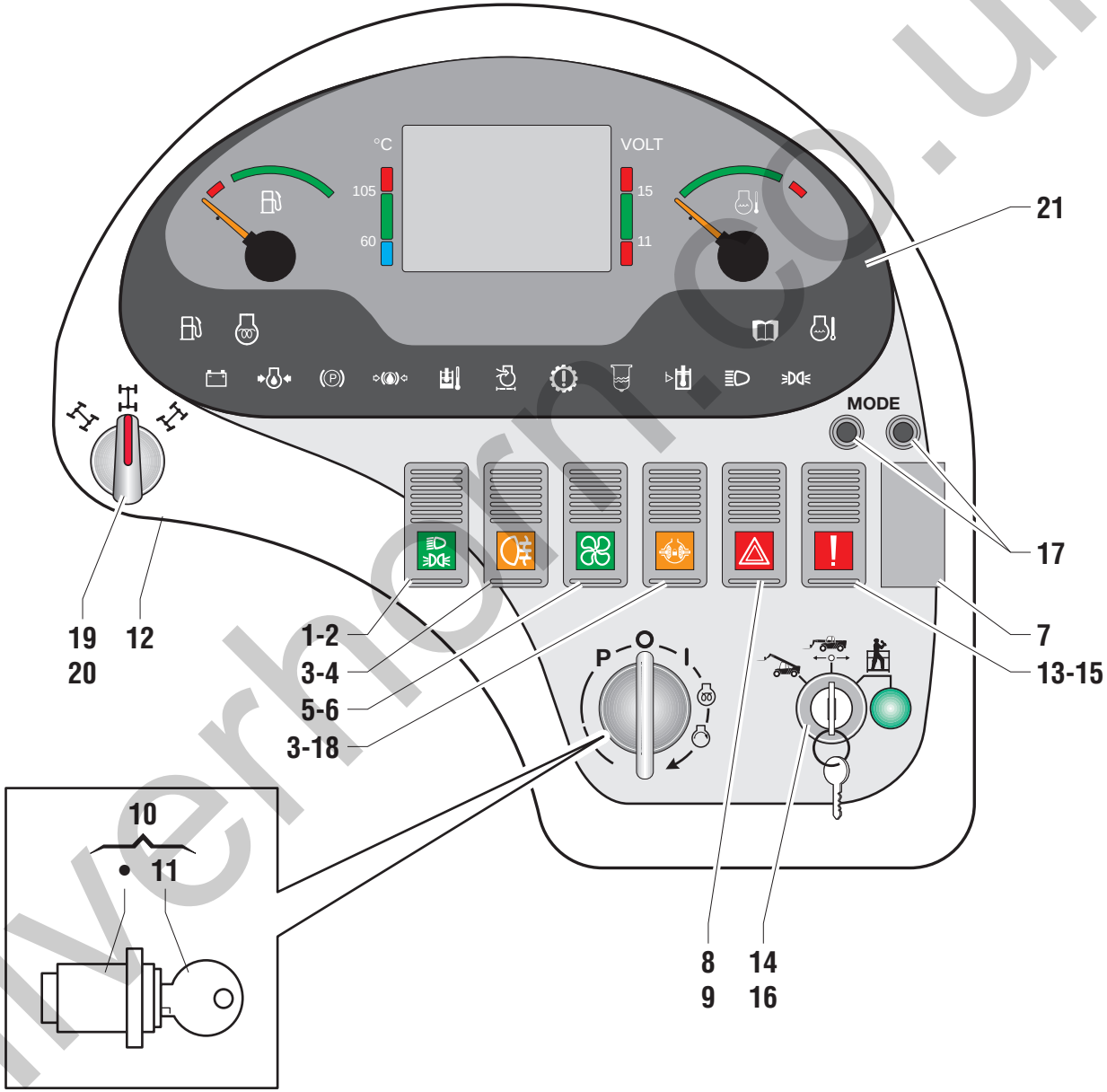

silverhorn.co.uk

POS.	CODICE	Q.tà	DENOMINAZIONE	*DESCRIPTION*	*DESIGNATION*	*BENENNUNG*	*DENOMINACIONES*	NOTE Ⓐ	Ⓑ	Ⓒ
1	56.0017.0003	1	INTERRUTTORE	SWITCH	INTERRUPTEUR	SCHALTER	INTERRUPTOR			
2	07.0703.0434	1	VETRO LUCI	GLASS	VERRE	CLASSCHEIBE	VIDRIO			
3	07.0703.0431	2	INTERRUTTORE	SWITCH	INTERRUPTEUR	SCHALTER	INTERRUPTOR			
4	07.0703.0432	1	VETRO FENDINEBBIA	GLASS	VERRE	CLASSCHEIBE	VIDRIO			
5	07.0703.0435	1	INTERRUTTORE	SWITCH	INTERRUPTEUR	SCHALTER	INTERRUPTOR			
6	07.0703.0010	1	VETRO VENTOLA	GLASS	VERRE	CLASSCHEIBE	VIDRIO			
7	07.0703.0423	1	TAPPO	PLUG	BOUCHON	STOPFEN	TAPÓN			
8	07.0703.0032	1	VETRO TRIANGOLO	GLASS	VERRE	CLASSCHEIBE	VIDRIO			
9	07.0703.0572	1	INTERRUTTORE	SWITCH	INTERRUPTEUR	SCHALTER	INTERRUPTOR			
10	07.0703.0029	1	COMMUTATORE AVVIAMENTO	STARTING SWITCH	COMMUTATEUR DEMARRAGE	ZÜNDSCHALTER	CONMUTADOR ARRANQUE			
11	07.0703.0125	1	CHIAVE AVVIAMENTO	KEY	CLE	SCHÜSSEL	LLAVE			
12	56.0016.0046	1	PANNELLO PLANCIA	CONTROL PANEL	TABLEAU DE COMMANDE	BEDIENTAFEL	PANEL DE MANDO			
13	07.0703.0430	1	INTERRUTTORE	SWITCH	INTERRUPTEUR	SCHALTER	INTERRUPTOR			
14	07.0703.0421	1	CHIAVE STRADA/CANTIERE	KEY	CLE	SCHÜSSEL	LLAVE			
15	07.0703.0440	1	VETRO ESCLAMATIVO	GLASS	VERRE	CLASSCHEIBE	VIDRIO			
16	07.0703.0577	1	CONTATTO	CONTACT	CONTACT	KONTAKT	CONTACTO			
17	56.0017.0004	2	PULSANTE	PUSH BUTTON	BOUTON POUSSOIR	DRUCKKNOPF	PULSADOR			
18	07.0703.0008	1	VETRO BLOCCO DIFFERENZIALE	GLASS	VERRE	CLASSCHEIBE	VIDRIO			
19	638226	1	INTERRUTTORE	SWITCH	INTERRUPTEUR	SCHALTER	INTERRUPTOR			
20	07.0703.0429	1	SELETTORE	SELECTOR	SELECTEUR	WAEHLSCHALTER	SELECTOR			
21	56.0016.0050	1	STRUMENTAZIONE	DASH BOARD	TABLEAU DE BORD	INSTRUMENTENTAFEL	SALPICADERO			

silverhorn.co.uk

silverhorn.co.uk

CABINA - 2
CAB
CABINE
KABINE
CABINA

fino a matricola up to serial number jusqu'au n° de matricule bis zur Fabriknr. hasta matrícula	**15154**

silverhorn.co.uk

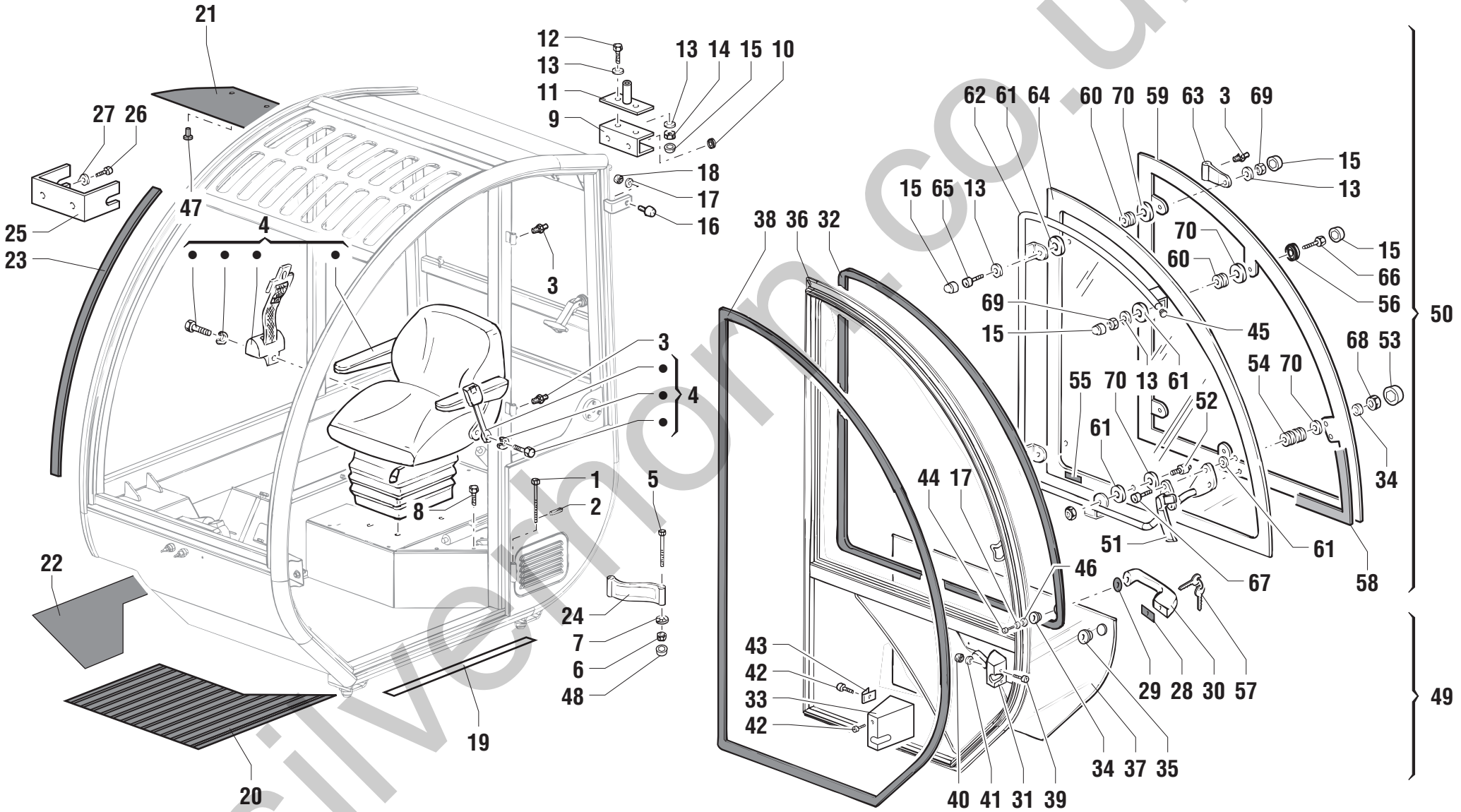

silverhorn.co.uk

POS.	CODICE	Q.tà	DENOMINAZIONE	*DESCRIPTION*	*DESIGNATION*	*BENENNUNG*	*DENOMINACIONES*	NOTE Ⓐ	Ⓑ	Ⓒ
1	07.0740.0000	3	SPINOTTO	PIN	CHEVILLE	KONTAKTSTIFT	PERNO			
2	07.0740.0001	3	SPINA ELASTICA	SPLIT PIN	BROCHE ELASTIQUE	ZAPFEN FEDRIG	PERNO ELASTICO			
3	07.0740.0002	5	INGRASSATORE	GREASE NIPPLE	GRAISSEUR	FETTBÜCHSE	ENGRASADOR			
4	07.0740.0003	1	SEDILE	SEAT	SIEGE	FAHRERSITZ	ASIENTO			
5	07.0740.0004	1	VITE	SCREW	VIS	SCHRAUBE	TORNILLO			
6	07.0740.0005	1	DADO AUTOBLOCCANTE	STOP NUT	ECROU DE SURETE	SPERRMUTTER	TUERCA AUTOTRABADORA			
7	07.0740.0006	1	RONDELLA	WASHER	RONDELLE	SCHEIBE	ARANDELA			
8	07.0740.0007	4	VITE	SCREW	VIS	SCHRAUBE	TORNILLO			
9	07.0740.0008	1	SUPPORTO	SUPPORT	SUPPORT	LAGER	SOPORTE			
10	07.0740.0009	2	GOMMINO	RUBBER	CAOUTCHOUC	GUMMI	GOMA			
11	07.0740.0010	1	SUPPORTO	SUPPORT	SUPPORT	LAGER	SOPORTE			
12	07.0740.0011	2	VITE	SCREW	VIS	SCHRAUBE	TORNILLO			
13	07.0740.0012	9	RONDELLA	WASHER	RONDELLE	SCHEIBE	ARANDELA			
14	07.0740.0013	2	DADO AUTOBLOCCANTE	STOP NUT	ECROU DE SURETE	SPERRMUTTER	TUERCA AUTOTRABADORA			
15	07.0740.0014	8	CAPPELLOTTO ESAGONALE	HEX CAP	COUVERCLE HEXAGONAL	SECHSECKIGE ABSCHLUSSKAPPE	CAPUCHÓN HEXAGONAL			
16	07.0740.0015	1	GOMMINO	RUBBER	CAOUTCHOUC	GUMMI	GOMA			
17	07.0740.0016	2	RONDELLA	WASHER	RONDELLE	SCHEIBE	ARANDELA			
18	07.0740.0017	1	DADO	NUT	ECROU	MUTTER	TUERCA			
19	07.0740.0018	0,7	ANTISCIVOLO	NON-SKID COATING	PROTECTION ANTIDERAPAGE	RUTSCHSICHERUNG	PROTECCIÓN ANTIRRESBALADIZO			
20	07.0740.0235	1	PEDANA GOMMA	RUBBER PLATFORM	PLATE-FORME EN CAUTCHOUC	GUMMIMATTE	ESTRIBO GOMA			
21	07.0740.0020	1	RIVESTIMENTO	COATING	REVETEMENT	ÜBERZUG	REVESTIMIENTO			
22	07.0740.0021	1	RIVESTIMENTO	COATING	REVETEMENT	ÜBERZUG	REVESTIMIENTO			
23	07.0740.0022	1	PROFILO ADESIVO	ADHESIVE PROFILE	PROFIL ADHESIF	AUFKLEBEPROFIL	PERFIL ADHESIVO			
24	07.0740.0054	1	CINGHIA ARRESTO	STOP BELT	COURROIE D'ARRET	SPERRRIEMEN	CORREA DE BLOQUEO			
25	07.0740.0024	1	SUPPORTO	SUPPORT	SUPPORT	LAGER	SOPORTE			
26	07.0740.0025	2	VITE	SCREW	VIS	SCHRAUBE	TORNILLO			
27	07.0740.0026	2	RONDELLA	WASHER	RONDELLE	SCHEIBE	ARANDELA			
28	07.0740.0048	1	GUARNIZIONE	SEAL	JOINT	DICHTUNG	GUARNICIÓN			
29	07.0740.0049	1	GUARNIZIONE	SEAL	JOINT	DICHTUNG	GUARNICIÓN			
30	07.0740.0050	1	MANIGLIA	HANDLE	POIGNEE	HANDGRIFF	MANIJA			
31	07.0740.0051	1	SERRATURA CON LEVA	LEVER-FITTED LOCK	VERROUILLAGE A LEVIER	VERSCHLUB MIT HEBEL	CIERRE CON PALANCA			
32	07.0740.0052	3,5	GUARNIZIONE	SEAL	JOINT	DICHTUNG	GUARNICIÓN			
33	07.0740.0053	1	BOCCHETTA	AIR INLET	DIFFUSEUR	LUFTVERTEILER	DIFUSOR			
34	07.0740.0035	3	BOCCOLA	BUSHING	DOUILLE	BÜCHSE	CASQUILLO			
35	07.0740.0055	1	BOCCOLA	BUSHING	DOUILLE	BÜCHSE	CASQUILLO			
36	07.0740.0056	1	TELAIO	FRAME	CHASSIS	RAHMEN	BASTIDOR			

silverhorn.co.uk

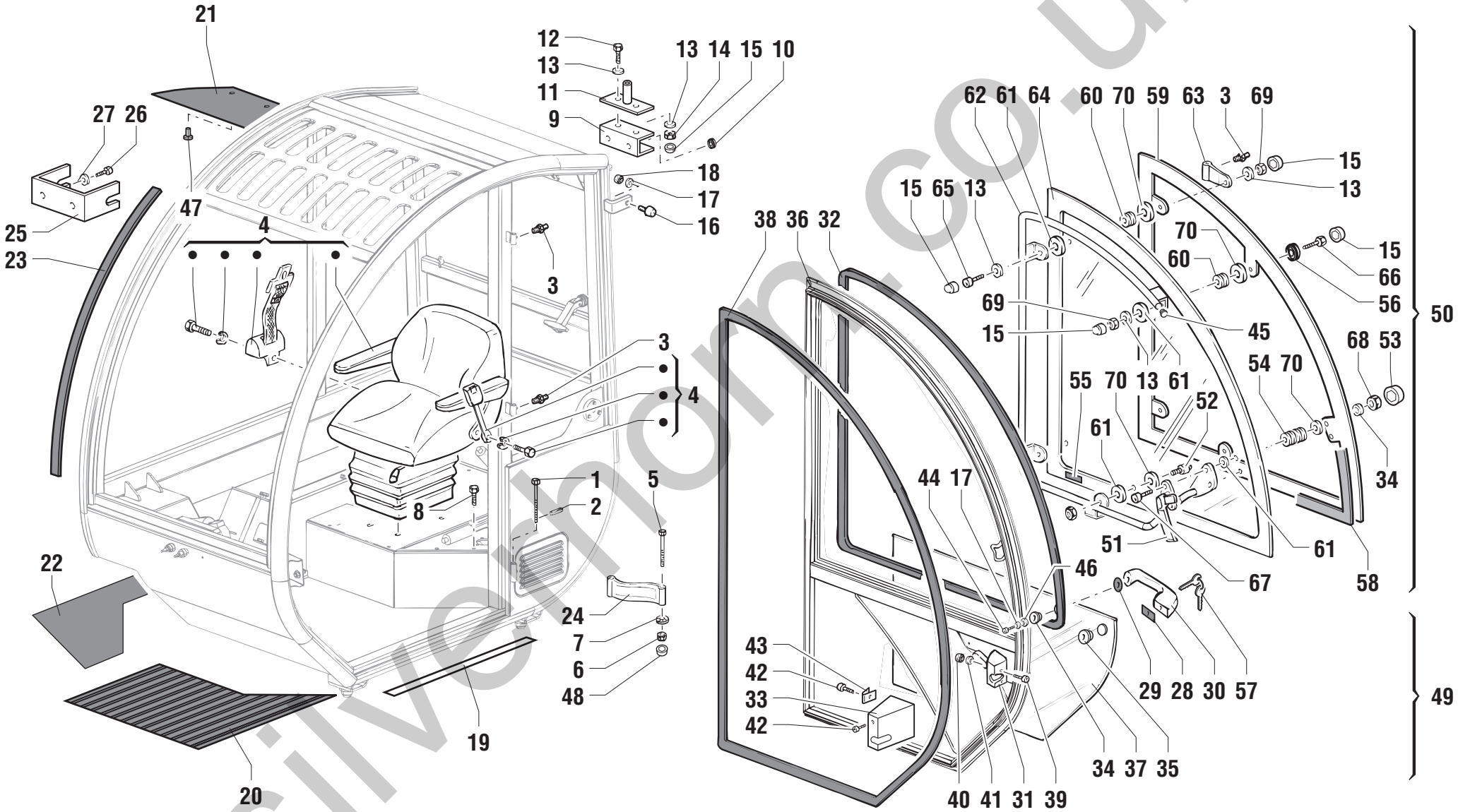

silverhorn.co.uk

POS.	CODICE	Q.tà	DENOMINAZIONE	*DESCRIPTION*	*DESIGNATION*	*BENENNUNG*	*DENOMINACIONES*	NOTE Ⓐ	Ⓑ	Ⓒ
37	07.0740.0057	1	VETRO	GLASS	VERRE	CLASSCHEIBE	VIDRIO			
38	07.0740.0058	1	GUARNIZIONE	SEAL	JOINT	DICHTUNG	GUARNICIÓN			
39	07.0740.0059	2	VITE	SCREW	VIS	SCHRAUBE	TORNILLO			
40	07.0740.0061	2	DADO	NUT	ECROU	MUTTER	TUERCA			
41	07.0740.0063	2	RONDELLA	WASHER	RONDELLE	SCHEIBE	ARANDELA			
42	07.0740.0064	2	VITE	SCREW	VIS	SCHRAUBE	TORNILLO			
43	07.0740.0065	1	CLIP	CLIP	CLIP	CLIP	CLIP			
44	07.0740.0060	1	VITE	SCREW	VIS	SCHRAUBE	TORNILLO			
45	07.0740.0231	1	TAPPO	PLUG	BOUCHON	STOPFEN	TAPÓN			
46	07.0740.0062	1	RONDELLA	WASHER	RONDELLE	SCHEIBE	ARANDELA			
47	07.0740.0027	4	TAPPO	PLUG	BOUCHON	STOPFEN	TAPÓN			
48	07.0740.0028	1	CAPPELLOTTO ESAGONALE	HEX CAP	COUVERCLE HEXAGONAL	SECHSECKIGE ABSCHLUSSKAPPE	CAPUCHÓN HEXAGONAL			
49	07.0740.0179	1	PORTIERA INFERIORE COMPLETA	LOWER DOOR	PORTE INFERIEURE	UNTERE TÜR	PUERTA INFERIOR			
50	07.0740.0180	1	PORTIERA SUPERIORE COMPLETA	UPPER DOOR COMPLETE	PORTE SUPERIEURE	OBERE TÜR	PUERTA SUPERIOR			
51	07.0740.0029	1	MANIGLIA	HANDLE	POIGNEE	HANDGRIFF	MANIJA			
52	07.0740.0030	1	PERNO	PIN	PIVOT	BOLZEN	PERNO			
53	07.0740.0031	2	CAPPELLOTTO ESAGONALE	HEX CAP	COUVERCLE HEXAGONAL	SECHSECKIGE ABSCHLUSSKAPPE	CAPUCHÓN HEXAGONAL			
54	07.0740.0232	2	BOCCOLA	BUSHING	DOUILLE	BÜCHSE	CASQUILLO			
55	07.0740.0047	1	ADESIVO	LABEL	ETIQUETTE	AUFKLEBER	ETIQUETA			
56	07.0740.0032	1	RONDELLA	WASHER	RONDELLE	SCHEIBE	ARANDELA			
57	07.0703.0125	1	CHIAVE APERTURA PORTA	KEY	CLE	SCHÜSSEL	LLAVE			
58	07.0740.0230	1	GUARNIZIONE	SEAL	JOINT	DICHTUNG	GUARNICIÓN			
59	07.0740.0229	1	RINFORZO	REINFORCEMENT	RENFORCEMENT	VERSTÄRKUNG	REFUERZO			
60	07.0740.0222	3	RONDELLA	WASHER	RONDELLE	SCHEIBE	ARANDELA			
61	07.0740.0223	6	RONDELLA	WASHER	RONDELLE	SCHEIBE	ARANDELA			
62	07.0740.0039	1	MANIGLIONE	HANDLE	POIGNEE	HANDGRIFF	MANIJA			
63	07.0740.0224	2	CERNIERA	HINGE	CHARNIERE	SCHARNIER	BISAGRA			
64	07.0740.0041	1	VETRO	GLASS	VERRE	CLASSCHEIBE	VIDRIO			
65	07.0740.0042	2	VITE	SCREW	VIS	SCHRAUBE	TORNILLO			
66	07.0740.0043	1	VITE	SCREW	VIS	SCHRAUBE	TORNILLO			
67	07.0740.0227	2	VITE	SCREW	VIS	SCHRAUBE	TORNILLO			
68	07.0740.0045	2	DADO AUTOBLOCCANTE	STOP NUT	ECROU DE SURETE	SPERRMUTTER	TUERCA AUTOTRABADORA			
69	07.0740.0046	3	DADO AUTOBLOCCANTE	STOP NUT	ECROU DE SURETE	SPERRMUTTER	TUERCA AUTOTRABADORA			
70	07.0740.0228	6	GOMMINO	RUBBER	CAOUTCHOUC	GUMMI	GOMA			

silverhorn.co.uk

silverhorn.co.uk

CABINA - 2
CAB
CABINE
KABINE
CABINA

a partire da matricola from serial number à partir du n° de matricule von Fabriknr. desde matrícula	**15155**

silverhorn.co.uk

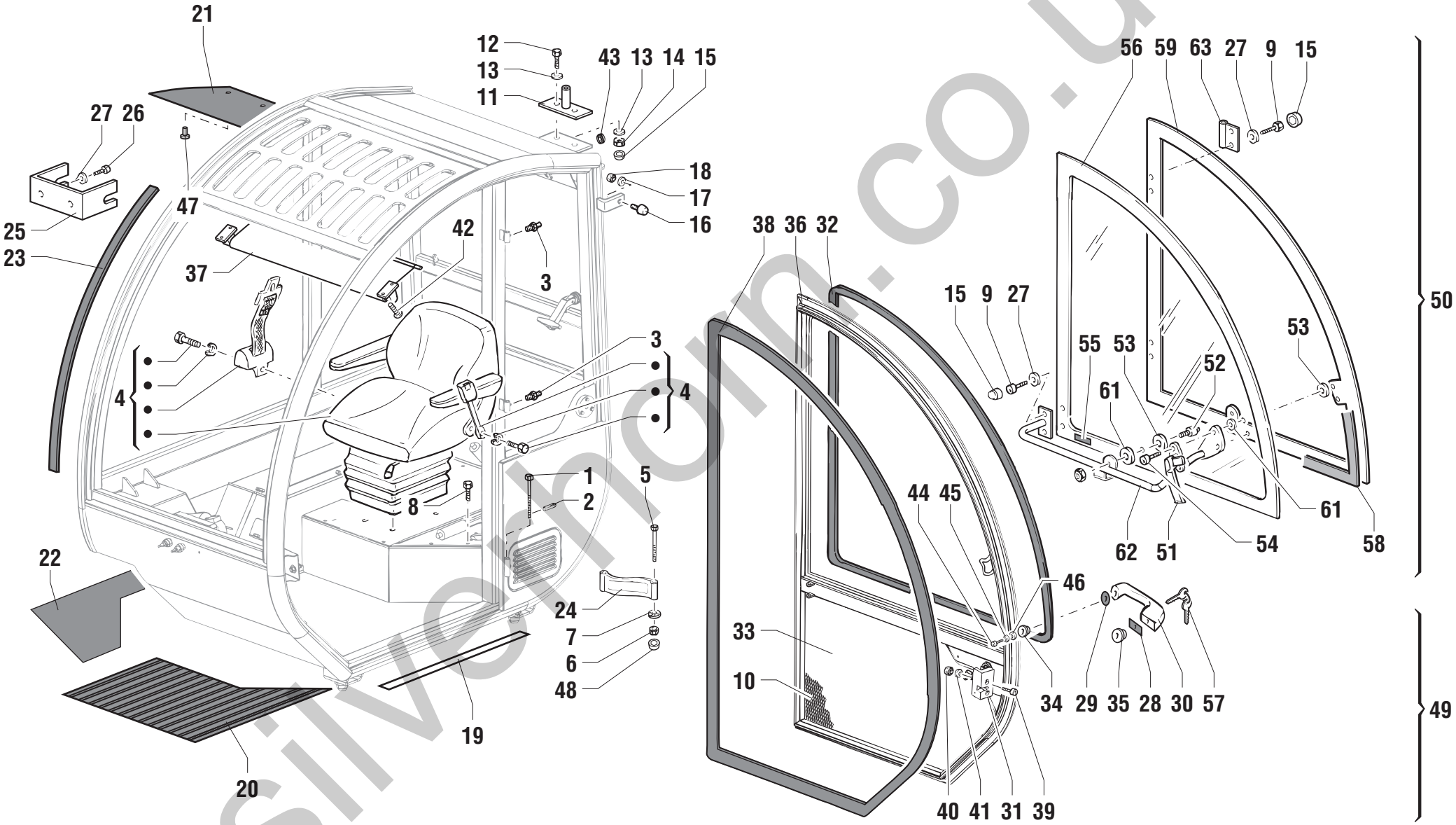

silverhorn.co.uk

POS.	CODICE	Q.tà	DENOMINAZIONE	*DESCRIPTION*	*DESIGNATION*	*BENENNUNG*	*DENOMINACIONES*	NOTE Ⓐ	Ⓑ	Ⓒ
1	07.0740.0000	3	SPINOTTO	PIN	CHEVILLE	KONTAKTSTIFT	PERNO			
2	07.0740.0001	3	SPINA ELASTICA	SPLIT PIN	BROCHE ELASTIQUE	ZAPFEN FEDRIG	PERNO ELASTICO			
3	07.0740.0002	3	INGRASSATORE	GREASE NIPPLE	GRAISSEUR	FETTBÜCHSE	ENGRASADOR			
4	07.0740.0003	1	SEDILE	SEAT	SIEGE	FAHRERSITZ	ASIENTO			
5	07.0740.0004	2	VITE	SCREW	VIS	SCHRAUBE	TORNILLO			
6	07.0740.0005	2	DADO AUTOBLOCCANTE	STOP NUT	ECROU DE SURETE	SPERRMUTTER	TUERCA AUTOTRABADORA			
7	07.0740.0006	2	RONDELLA	WASHER	RONDELLE	SCHEIBE	ARANDELA			
8	07.0740.0007	4	VITE	SCREW	VIS	SCHRAUBE	TORNILLO			
9	07.0740.0275	4	VITE	SCREW	VIS	SCHRAUBE	TORNILLO			
10	07.0740.0274	1	RIVESTIMENTO	COATING	REVETEMENT	ÜBERZUG	REVESTIMIENTO			
11	07.0740.0010	1	SUPPORTO	SUPPORT	SUPPORT	LAGER	SOPORTE			
12	07.0740.0011	2	VITE	SCREW	VIS	SCHRAUBE	TORNILLO			
13	07.0740.0012	4	RONDELLA	WASHER	RONDELLE	SCHEIBE	ARANDELA			
14	07.0740.0013	2	DADO AUTOBLOCCANTE	STOP NUT	ECROU DE SURETE	SPERRMUTTER	TUERCA AUTOTRABADORA			
15	07.0740.0014	8	CAPPELLOTTO ESAGONALE	HEX CAP	COUVERCLE HEXAGONAL	SECHSECKIGE ABSCHLUSSKAPPE	CAPUCHÓN HEXAGONAL			
16	07.0740.0015	1	GOMMINO	RUBBER	CAOUTCHOUC	GUMMI	GOMA			
17	07.0740.0016	2	RONDELLA	WASHER	RONDELLE	SCHEIBE	ARANDELA			
18	07.0740.0017	1	DADO	NUT	ECROU	MUTTER	TUERCA			
19	07.0740.0018	0,7	ANTISCIVOLO	NON-SKID COATING	PROTECTION ANTIDERAPAGE	RUTSCHSICHERUNG	PROTECCIÓN ANTIRRESBALADIZO			
20	07.0740.0235	1	PEDANA GOMMA	RUBBER PLATFORM	PLATE-FORME EN CAUTCHOUC	GUMMIMATTE	ESTRIBO GOMA			
21	07.0740.0020	1	RIVESTIMENTO	COATING	REVETEMENT	ÜBERZUG	REVESTIMIENTO			
22	07.0740.0021	1	RIVESTIMENTO	COATING	REVETEMENT	ÜBERZUG	REVESTIMIENTO			
23	07.0740.0022	1	PROFILO ADESIVO	ADHESIVE PROFILE	PROFIL ADHESIF	AUFKLEBEPROFIL	PERFIL ADHESIVO			
24	07.0740.0054	1	CINGHIA ARRESTO	STOP BELT	COURROIE D'ARRET	SPERRRIEMEN	CORREA DE BLOQUEO			
25	07.0740.0024	1	SUPPORTO	SUPPORT	SUPPORT	LAGER	SOPORTE			
26	07.0740.0025	2	VITE	SCREW	VIS	SCHRAUBE	TORNILLO			
27	07.0740.0026	6	RONDELLA	WASHER	RONDELLE	SCHEIBE	ARANDELA			
28	07.0740.0048	1	GUARNIZIONE	SEAL	JOINT	DICHTUNG	GUARNICIÓN			
29	07.0740.0049	1	GUARNIZIONE	SEAL	JOINT	DICHTUNG	GUARNICIÓN			
30	07.0740.0050	1	MANIGLIA	HANDLE	POIGNEE	HANDGRIFF	MANIJA			
31	07.0740.0051	1	SERRATURA CON LEVA	LEVER-FITTED LOCK	VERROUILLAGE A LEVIER	VERSCHLUB MIT HEBEL	CIERRE CON PALANCA			
32	07.0740.0052	3,5	GUARNIZIONE	SEAL	JOINT	DICHTUNG	GUARNICIÓN			
33	07.0740.0273	1	PANNELLO ACCIAIO	PANEL	PANNEAU	SCHALTTAFEL	CUADRO			
34	07.0740.0035	1	BOCCOLA	BUSHING	DOUILLE	BÜCHSE	CASQUILLO			
35	07.0740.0055	1	BOCCOLA	BUSHING	DOUILLE	BÜCHSE	CASQUILLO			

silverhorn.co.uk

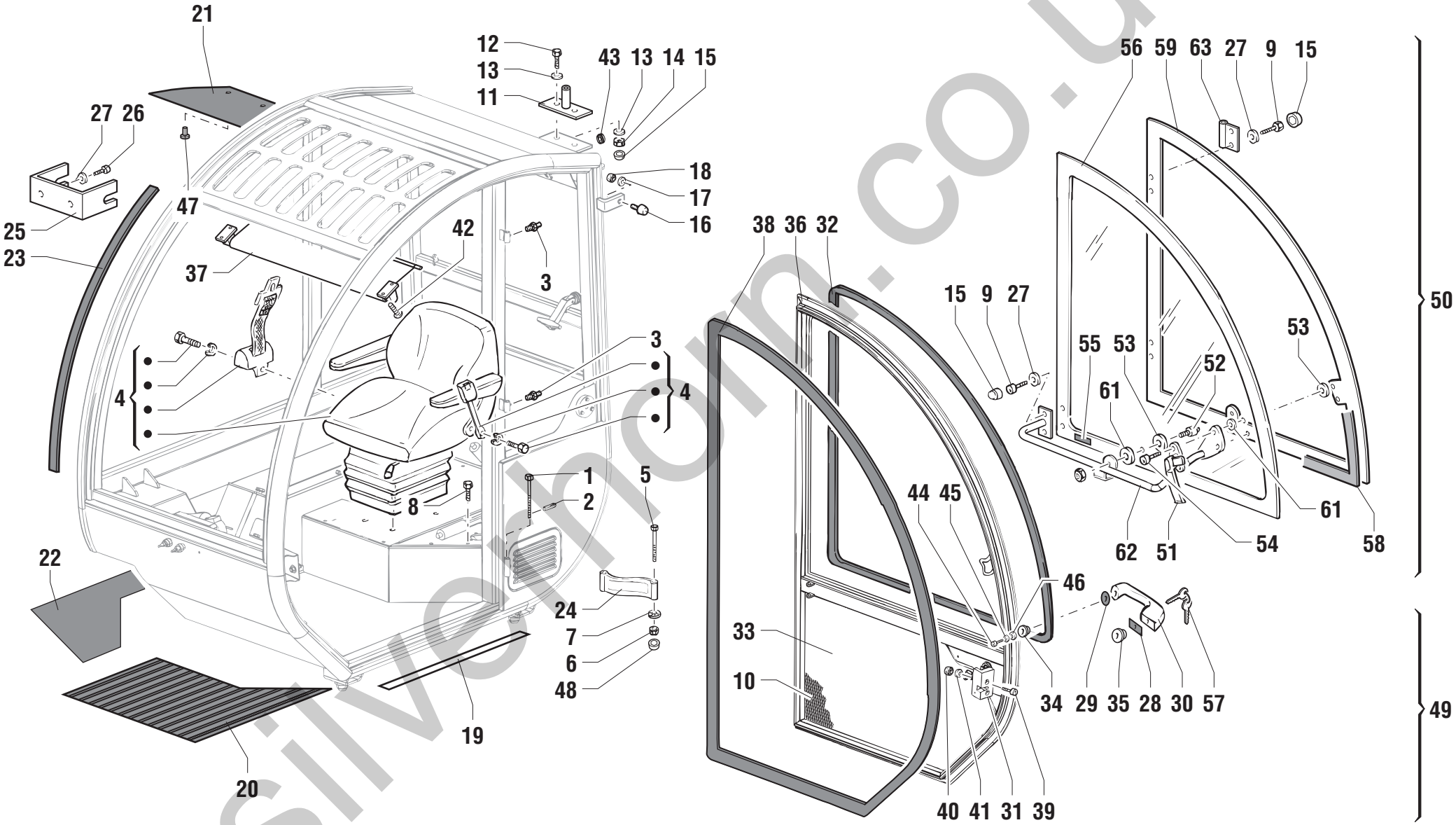

silverhorn.co.uk

POS.	CODICE	Q.tà	DENOMINAZIONE	*DESCRIPTION*	*DESIGNATION*	*BENENNUNG*	*DENOMINACIONES*	NOTE Ⓐ	Ⓑ	Ⓒ
36	07.0740.0249	1	TELAIO	FRAME	CHASSIS	RAHMEN	BASTIDOR			
37	07.0740.0236	1	TENDINA PARASOLE	SUN VISOR	PARASOL	SONNENBLENDE	PARASOL			
38	07.0740.0058	1	GUARNIZIONE	SEAL	JOINT	DICHTUNG	GUARNICIÓN			
39	07.0740.0059	2	VITE	SCREW	VIS	SCHRAUBE	TORNILLO			
40	07.0740.0061	2	DADO	NUT	ECROU	MUTTER	TUERCA			
41	07.0740.0063	2	RONDELLA	WASHER	RONDELLE	SCHEIBE	ARANDELA			
42	07.0740.0128	4	VITE	SCREW	VIS	SCHRAUBE	TORNILLO			
43	07.0740.0009	1	GOMMINO	RUBBER	CAOUTCHOUC	GUMMI	GOMA			
44	07.0740.0060	1	VITE	SCREW	VIS	SCHRAUBE	TORNILLO			
45	07.0740.0231	1	TAPPO	PLUG	BOUCHON	STOPFEN	TAPÓN			
46	07.0740.0062	1	RONDELLA	WASHER	RONDELLE	SCHEIBE	ARANDELA			
47	07.0740.0027	4	TAPPO	PLUG	BOUCHON	STOPFEN	TAPÓN			
48	07.0740.0028	2	CAPPELLOTTO ESAGONALE	HEX CAP	COUVERCLE HEXAGONAL	SECHSECKIGE ABSCHLUSSKAPPE	CAPUCHÓN HEXAGONAL			
49	07.0740.0250	1	PORTIERA INFERIORE COMPLETA	LOWER DOOR	PORTE INFERIEURE	UNTERE TÜR	PUERTA INFERIOR			
50	07.0740.0277	1	PORTIERA SUPERIORE COMPLETA	UPPER DOOR COMPLETE	PORTE SUPERIEURE	OBERE TÜR	PUERTA SUPERIOR			
51	07.0740.0029	1	MANIGLIA	HANDLE	POIGNEE	HANDGRIFF	MANIJA			
52	07.0740.0030	1	PERNO	PIN	PIVOT	BOLZEN	PERNO			
53	07.0740.0228	6	GOMMINO	RUBBER	CAOUTCHOUC	GUMMI	GOMA			
54	07.0740.0227	2	VITE	SCREW	VIS	SCHRAUBE	TORNILLO			
55	07.0740.0047	1	ADESIVO	LABEL	ETIQUETTE	AUFKLEBER	ETIQUETA			
56	07.0740.0279	1	VETRO	GLASS	VERRE	CLASSCHEIBE	VIDRIO			
57	07.0703.0125	1	CHIAVE APERTURA PORTA	KEY	CLE	SCHÜSSEL	LLAVE			
58	07.0740.0230	1	GUARNIZIONE	SEAL	JOINT	DICHTUNG	GUARNICIÓN			
59	07.0740.0229	1	RINFORZO	REINFORCEMENT	RENFORCEMENT	VERSTÄRKUNG	REFUERZO			
61	07.0740.0223	6	RONDELLA	WASHER	RONDELLE	SCHEIBE	ARANDELA			
62	07.0740.0272	1	MANIGLIONE	HANDLE	POIGNEE	HANDGRIFF	MANIJA			
63	07.0740.0276	2	CERNIERA	HINGE	CHARNIERE	SCHARNIER	BISAGRA			

silverhorn.co.uk

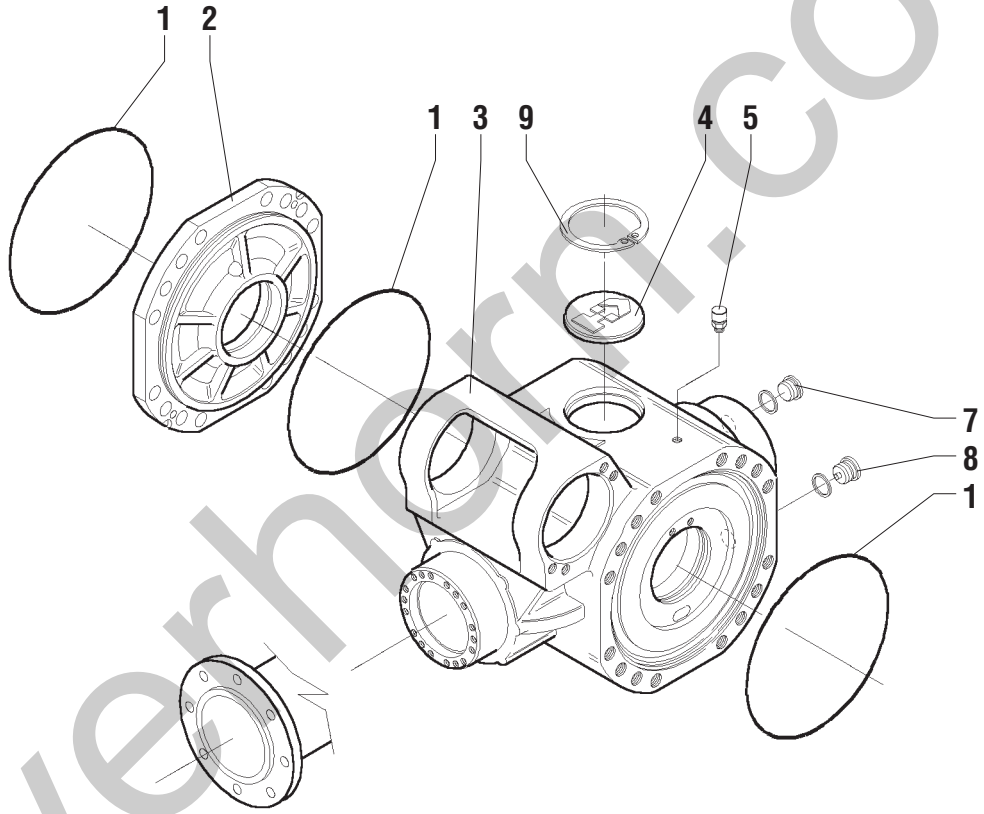

silverhorn.co.uk

POS.	CODICE	Q.tà	DENOMINAZIONE	*DESCRIPTION*	*DESIGNATION*	*BENENNUNG*	*DENOMINACIONES*	NOTE Ⓐ	Ⓑ	Ⓒ
1	632383	3	GUARNIZIONE O.R.	SEAL	JOINT	DICHTUNG	GUARNICIÓN			
2	639668	1	COPERCHIO	COVER	COUVERCLE	DECKEL	TAPA			
3	640715	1	SCATOLA	HOUSING	BOITE	GEHAEUSE	CAJA			
4	07.0709.0055	1	COPERCHIO	COVER	COUVERCLE	DECKEL	TAPA			
5	639670	1	TAPPO SFIATO	BREATHER PLUG	BOUCHON	EENTLÜNGSVERSCHLUß	TAPÓN RESPIRADERO			
7	07.0709.0113	1	TAPPO	PLUG	BOUCHON	STOPFEN	TAPÓN			
8	07.0709.0371	1	TAPPO	PLUG	BOUCHON	STOPFEN	TAPÓN			

silverhorn.co.uk

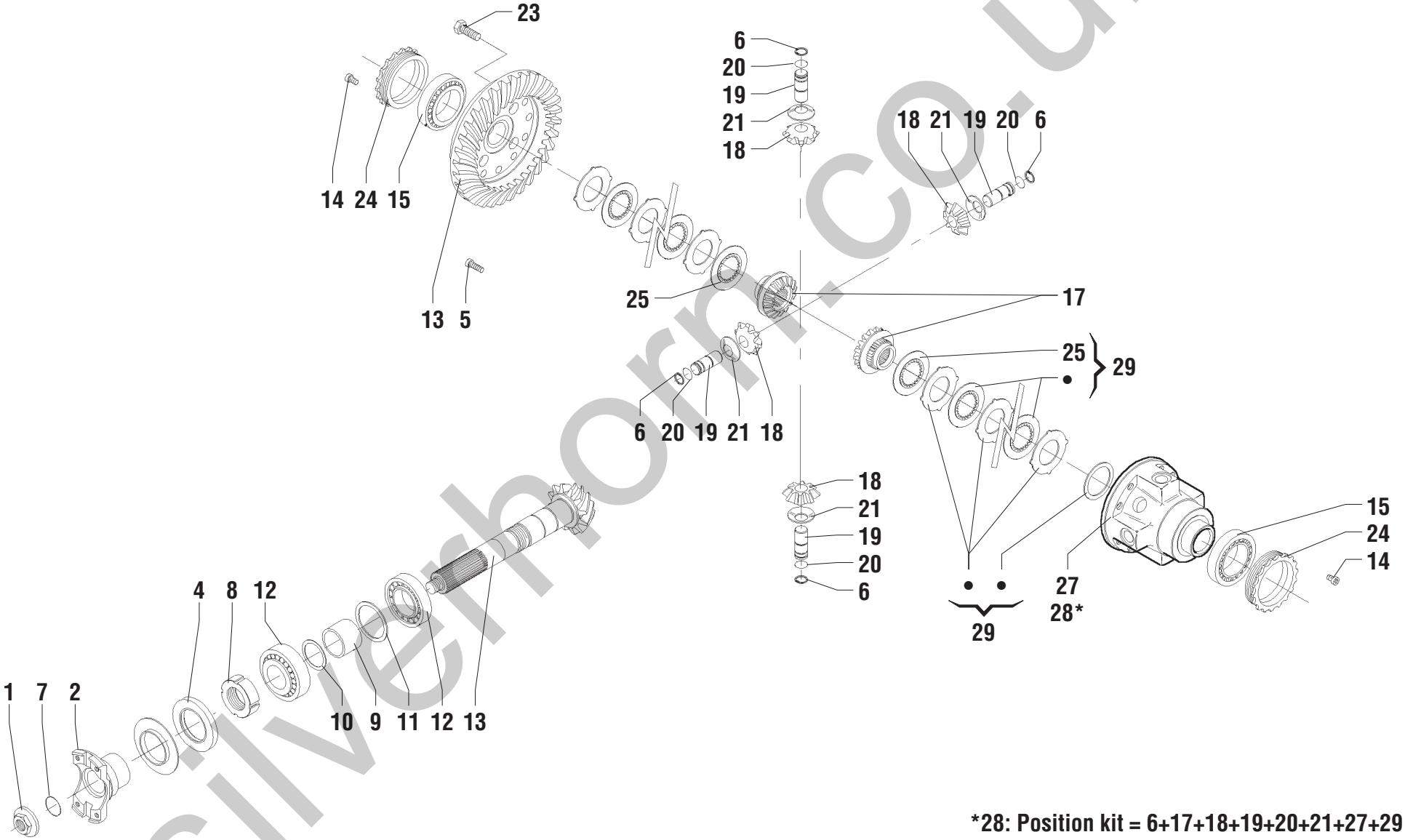

***28: Position kit = 6+17+18+19+20+21+27+29**

silverhorn.co.uk

POS.	CODICE	Q.tà	DENOMINAZIONE	*DESCRIPTION*	*DESIGNATION*	*BENENNUNG*	*DENOMINACIONES*	NOTE Ⓐ	Ⓑ	Ⓒ
1	639802	1	DADO	NUT	ECROU	MUTTER	TUERCA			
2	07.0709.0426	1	FLANGIA	FLANGE	BRIDE	FLANSCH	BRIDA			
4	633098	1	ANELLO DI TENUTA	SEAL	GARNITURE	DICHTRING	GUARNICIÓN			
5	639658	4	VITE	SCREW	VIS	SCHRAUBE	TORNILLO			
6	639651	4	ANELLO ELASTICO	SNAP RING	ANNEAU RESSORT	SICHERUNGSRING	ANILLO ELASTICO			
7	639652	1	GUARNIZIONE O.R.	SEAL	JOINT	DICHTUNG	GUARNICIÓN			
8	630693	1	GHIERA	RING NUT	EMBOUT	NUTMUTTER	ABRAZADERA			
9	639653	1	DISTANZIALE	SPACER	ENTRETOISE	ABSTANDSTUECK	SEPARADOR			
10	639300	1	SPESSORE	THICKNESS	EPAISSEUR	ZWISCHENLAGE	ESPESOR			
10	639301	1	SPESSORE	THICKNESS	EPAISSEUR	ZWISCHENLAGE	ESPESOR			
10	639302	1	SPESSORE	THICKNESS	EPAISSEUR	ZWISCHENLAGE	ESPESOR			
10	639303	1	SPESSORE	THICKNESS	EPAISSEUR	ZWISCHENLAGE	ESPESOR			
11	634499	1	SPESSORE	THICKNESS	EPAISSEUR	ZWISCHENLAGE	ESPESOR			
11	634501	1	SPESSORE	THICKNESS	EPAISSEUR	ZWISCHENLAGE	ESPESOR			
11	639297	1	SPESSORE	THICKNESS	EPAISSEUR	ZWISCHENLAGE	ESPESOR			
11	639298	1	SPESSORE	THICKNESS	EPAISSEUR	ZWISCHENLAGE	ESPESOR			
12	626544	2	CUSCINETTO	BEARING	PALIER	LAGERSCHALE	COJINETE			
13	07.0709.0216	1	COPPIA CONICA	BEVEL GEAR SET	COUPLE CONIQUE	KEGEL- UND TELLERRADPAAR	ENGRANAJE CÓNICAS			
14	639657	2	VITE	SCREW	VIS	SCHRAUBE	TORNILLO			
15	633099	2	CUSCINETTO	BEARING	PALIER	LAGERSCHALE	COJINETE			
17	641090	2	PLANETARIO	DIFFERENTIAL SIDE GEAR	PLANETAIRE	AUSGLEICHSWELLENRAD	SATÉLITE			
18	07.0709.0373	4	SATELLITE	DIFFERENTIAL PINION	SATELLITE	AUSGLEICHSKEGELRAD	SATÉLITE			
19	639660	4	PERNO	PIN	PIVOT	BOLZEN	PERNO			
20	639661	4	ANELLO ELASTICO	SNAP RING	ANNEAU RESSORT	SICHERUNGSRING	ANILLO ELASTICO			
21	639662	4	RONDELLA	WASHER	RONDELLE	SCHEIBE	ARANDELA			
23	07.0709.0057	12	VITE	SCREW	VIS	SCHRAUBE	TORNILLO			
24	639664	2	GHIERA	RING NUT	EMBOUT	NUTMUTTER	ABRAZADERA			
27	641089	1	SCATOLA DIFFERENZIALE	DIFFERENTIAL CASE	CARTER DE DIFFERENTIEL	AUSGLEICHSGEHÄUSE	ALOJAMIENTO DEL DIFERENCIAL			
28	07.0709.0374	1	DIFFERENZIALE	DIFFERENTIAL	DIFFERENTIEL	DIFFERENTIAL	DIFERENCIAL			
29	07.0709.0059	2	DISCO	DISC	DISQUE	SCHEIBE	DISCO			

silverhorn.co.uk

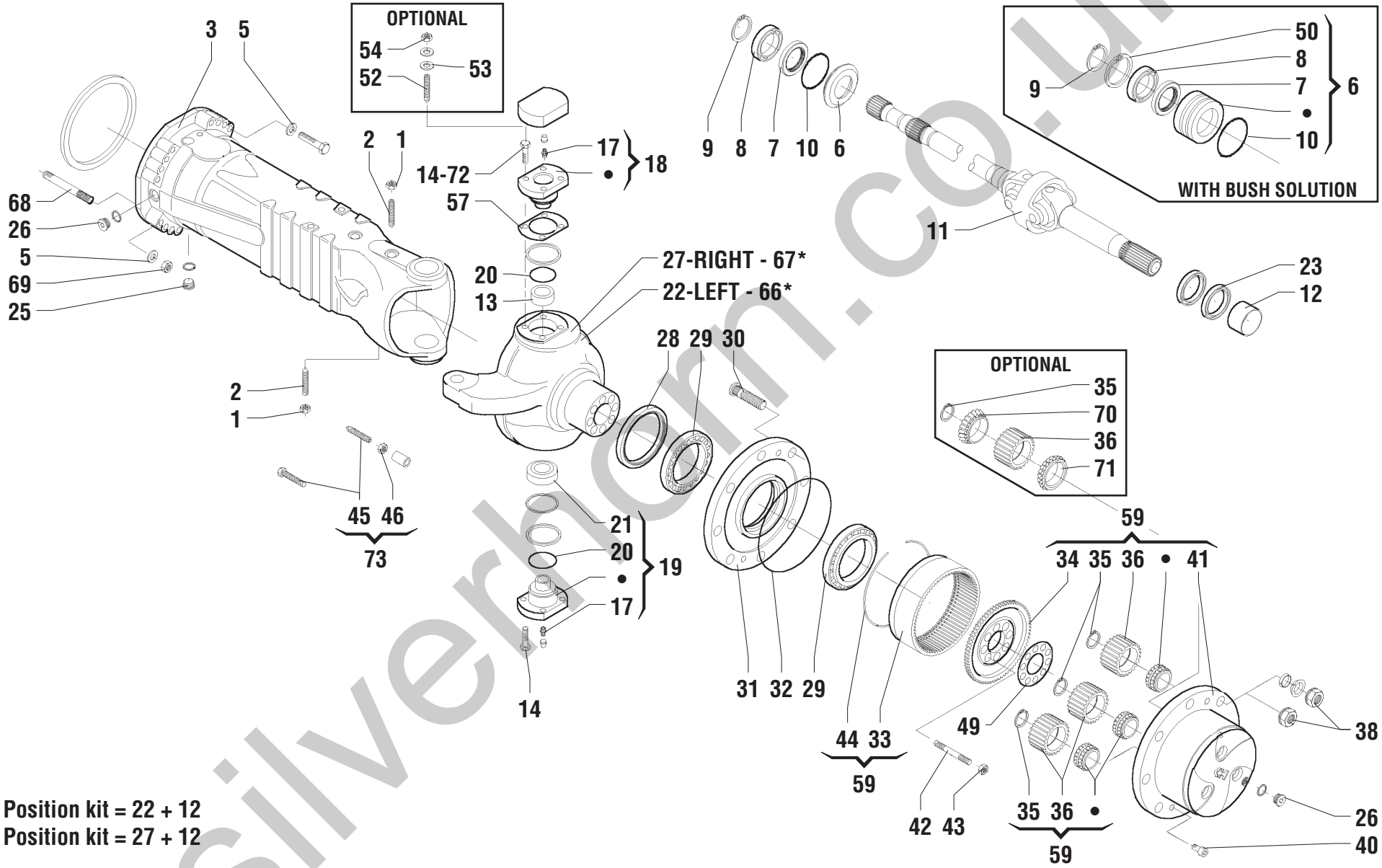

*66: Position kit = 22 + 12
*67: Position kit = 27 + 12

silverhorn.co.uk

POS.	CODICE	Q.tà	DENOMINAZIONE	*DESCRIPTION*	*DESIGNATION*	*BENENNUNG*	*DENOMINACIONES*	NOTE Ⓐ	Ⓑ	Ⓒ
1	633174	2	DADO	NUT	ECROU	MUTTER	TUERCA			
2	07.0709.0462	2	VITE	SCREW	VIS	SCHRAUBE	TORNILLO			
3	07.0709.0463	2	BRACCIO	ARM	BRAS	ARM	BRAZO			
5	07.0709.0202	32	RONDELLA	WASHER	RONDELLE	SCHEIBE	ARANDELA			
6	640720	2	BUSSOLA	BUSHIN	BAGUE	BUCHSE	CASQUILLO			
7	630846	2	ANELLO DI TENUTA	SEAL	GARNITURE	DICHTRING	GUARNICIÓN			
8	633202	2	CUSCINETTO	BEARING	PALIER	LAGERSCHALE	COJINETE			
9	633203	2	ANELLO ELASTICO	SNAP RING	ANNEAU RESSORT	SICHERUNGSRING	ANILLO ELASTICO			
10	640216	2	GUARNIZIONE O.R.	SEAL	JOINT	DICHTUNG	GUARNICIÓN			
11	07.0709.0464	2	GIUNTO	JOINT	JOINT	KUPPLUNG	JUNTA			
12	07.0709.0465	1	BRONZINA	BUSHING	COUSSINET	BRONZELAGER	BUJE			
13	07.0709.0466	2	BOCCOLA	BUSHING	DOUILLE	BÜCHSE	CASQUILLO			
14	07.0709.0057	12	VITE	SCREW	VIS	SCHRAUBE	TORNILLO			
17	633176	2	INGRASSATORE	GREASE NIPPLE	GRAISSEUR	FETTBÜCHSE	ENGRASADOR			
18	07.0709.0467	2	PERNO	PIN	PIVOT	BOLZEN	PERNO			
19	07.0709.0468	2	PERNO	PIN	PIVOT	BOLZEN	PERNO			
20	07.0709.0469	2	ANELLO PARAPOLVERE	DUST EXCLUDER	BAGUE ANTI-POUSSIERE	STAUBABWEHRRING	ANILLO GUARDAPOLVO			
21	07.0709.0470	2	CUSCINETTO	BEARING	PALIER	LAGERSCHALE	COJINETE			
22	07.0709.0471	1	SCATOLA	HOUSING	BOITE	GEHAEUSE	CAJA			
23	07.0709.0472	2	ANELLO DI TENUTA	SEAL	GARNITURE	DICHTRING	GUARNICIÓN			
25	07.0709.0371	2	TAPPO	PLUG	BOUCHON	STOPFEN	TAPÓN			
26	07.0709.0372	4	TAPPO	PLUG	BOUCHON	STOPFEN	TAPÓN			
27	07.0709.0473	1	SCATOLA	HOUSING	BOITE	GEHAEUSE	CAJA			
28	07.0709.0363	2	ANELLO DI TENUTA	SEAL	GARNITURE	DICHTRING	GUARNICIÓN			
29	638559	4	CUSCINETTO	BEARING	PALIER	LAGERSCHALE	COJINETE			
30	07.0709.0144	20	COLONNETTA	PIPE FITTING	RACCORD DE TUYAU	ROHRVERBINDUNG	CONEXIÓN			
31	07.0709.0474	2	MOZZO	HUB	MOYEU	NABE	CUBO			
32	07.0709.0475	2	GUARNIZIONE O.R.	SEAL	JOINT	DICHTUNG	GUARNICIÓN			
33	07.0709.0476	2	CORONA DENTATA	RING GEAR	COURONNE DENTEE	ZAHNKRANZ	ENGRANE DENTADO			
34	07.0709.0477	2	SUPPORTO	SUPPORT	SUPPORT	LAGER	SOPORTE			
35	07.0709.0478	6	ANELLO ELASTICO	SNAP RING	ANNEAU RESSORT	SICHERUNGSRING	ANILLO ELASTICO			
36	07.0709.0479	6	SATELLITE	DIFFERENTIAL PINION	SATELLITE	AUSGLEICHSKEGELRAD	SATÉLITE			
38	07.0709.0224	20	DADO	NUT	ECROU	MUTTER	TUERCA			
40	07.0709.0065	4	VITE	SCREW	VIS	SCHRAUBE	TORNILLO			
41	07.0709.0480	2	SUPPORTO	SUPPORT	SUPPORT	LAGER	SOPORTE			

silverhorn.co.uk

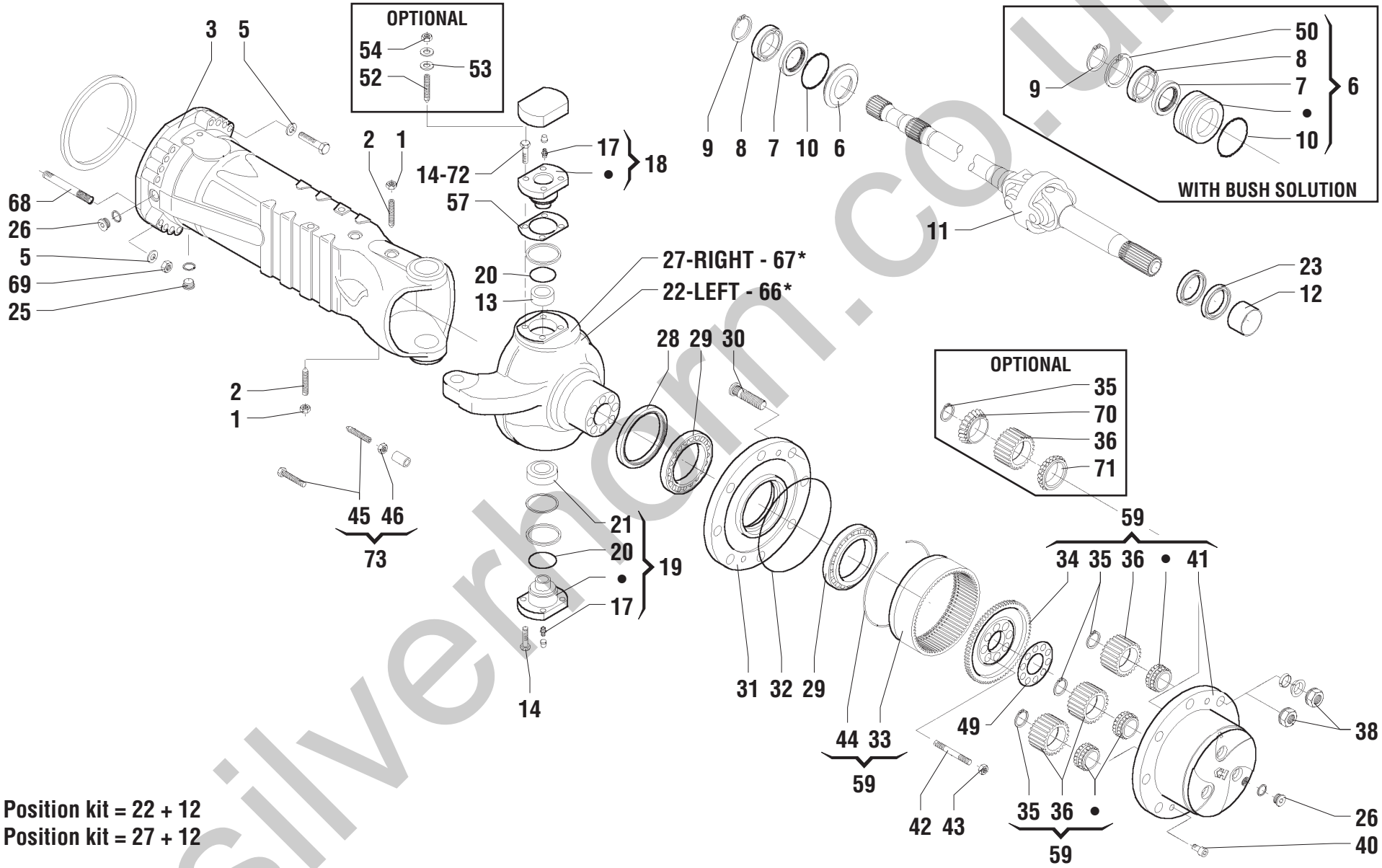

*66: Position kit = 22 + 12
*67: Position kit = 27 + 12

silverhorn.co.uk

POS.	CODICE	Q.tà	DENOMINAZIONE	*DESCRIPTION*	*DESIGNATION*	*BENENNUNG*	*DENOMINACIONES*	NOTE Ⓐ	Ⓑ	Ⓒ
42	07.0709.0481	16	PRIGIONIERO	STUD	PRISONNIER	GEWINDESTIFT	PRISIONERO			
43	07.0709.0482	16	DADO	NUT	ECROU	MUTTER	TUERCA			
44	07.0709.0483	2	ANELLO ELASTICO	SNAP RING	ANNEAU RESSORT	SICHERUNGSRING	ANILLO ELASTICO			
45	07.0709.0104	4	VITE	SCREW	VIS	SCHRAUBE	TORNILLO			
46	634546	4	DADO	NUT	ECROU	MUTTER	TUERCA			
49	07.0709.0484	2	LAMIERA	SHEET	TOLE	BLECH	CHAPA			
50	07.0709.0441	2	ANELLO ELASTICO	SNAP RING	ANNEAU RESSORT	SICHERUNGSRING	ANILLO ELASTICO			
52	07.0709.0119	8	PRIGIONIERO	STUD	PRISONNIER	GEWINDESTIFT	PRISIONERO			
53	07.0709.0071	8	RONDELLA	WASHER	RONDELLE	SCHEIBE	ARANDELA			
54	07.0709.0070	8	DADO	NUT	ECROU	MUTTER	TUERCA			
57	07.0709.0485	2	SPESSORE	THICKNESS	EPAISSEUR	ZWISCHENLAGE	ESPESOR			
57	07.0709.0486	2	SPESSORE	THICKNESS	EPAISSEUR	ZWISCHENLAGE	ESPESOR			
57	07.0709.0487	2	SPESSORE	THICKNESS	EPAISSEUR	ZWISCHENLAGE	ESPESOR			
59	07.0709.0488	2	SUPPORTO	SUPPORT	SUPPORT	LAGER	SOPORTE			
66	07.0709.0489	1	SCATOLA	HOUSING	BOITE	GEHAEUSE	CAJA			
67	07.0709.0490	1	SCATOLA	HOUSING	BOITE	GEHAEUSE	CAJA			
68	07.0709.0491	32	PRIGIONIERO	STUD	PRISONNIER	GEWINDESTIFT	PRISIONERO			
69	07.0709.0397	32	DADO	NUT	ECROU	MUTTER	TUERCA			
70	07.0709.0492	6	CUSCINETTO	BEARING	PALIER	LAGERSCHALE	COJINETE			
71	07.0709.0493	6	CUSCINETTO	BEARING	PALIER	LAGERSCHALE	COJINETE			
72	633070	4	VITE	SCREW	VIS	SCHRAUBE	TORNILLO			
73	07.0709.0365	4	VITE	SCREW	VIS	SCHRAUBE	TORNILLO			

silverhorn.co.uk

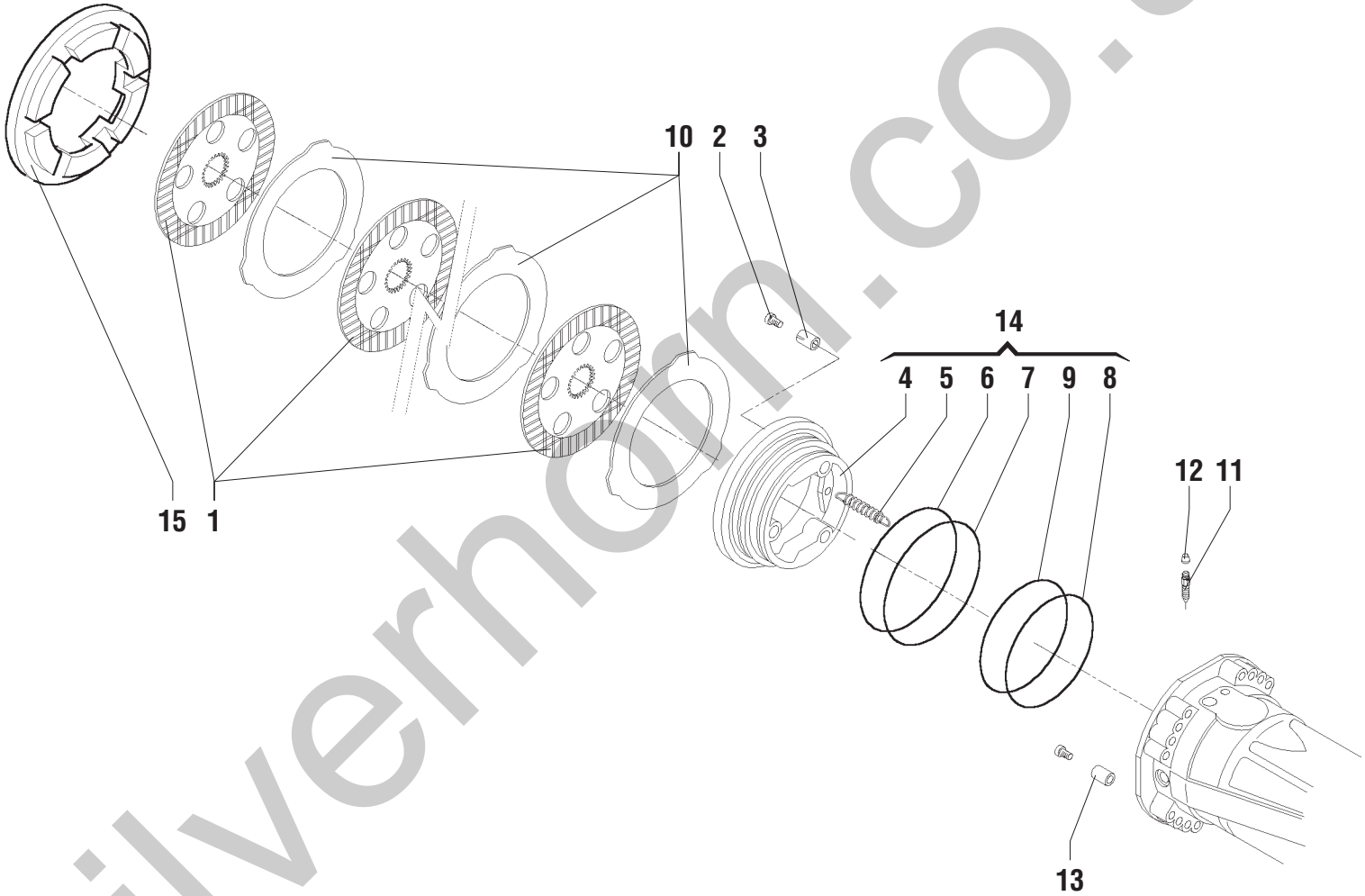

silverhorn.co.uk

POS.	CODICE	Q.tà	DENOMINAZIONE	*DESCRIPTION*	*DESIGNATION*	*BENENNUNG*	*DENOMINACIONES*	NOTE Ⓐ	Ⓑ	Ⓒ
1	639674	8	DISCO FRENO	BRAKE DISC	DISQUE DE FREIN	BREMSSCHEIBE	DISCO FRENO			
2	639693	6	VITE	SCREW	VIS	SCHRAUBE	TORNILLO			
3	07.0709.0106	6	MOLLA	SPRING	RESSORT	FEDER	RESORTE			
4	07.0709.0494	2	PISTONE	PISTON	PISTON	KOLBEN	PISTON			
5	639676	6	MOLLA	SPRING	RESSORT	FEDER	RESORTE			
6	639679	2	ANELLO ANTIESTRUSIONE	BACK-UP RING	BAGUE ANTIEXTRUSION	ANTIEXTRUSIONSRING	ANILLO			
7	639495	2	GUARNIZIONE O.R.	SEAL	JOINT	DICHTUNG	GUARNICIÓN			
8	639681	2	ANELLO ANTIESTRUSIONE	BACK-UP RING	BAGUE ANTIEXTRUSION	ANTIEXTRUSIONSRING	ANILLO			
9	639682	2	GUARNIZIONE O.R.	SEAL	JOINT	DICHTUNG	GUARNICIÓN			
10	639683	10	DISCO FRENO	BRAKE DISC	DISQUE DE FREIN	BREMSSCHEIBE	DISCO FRENO			
11	630328	2	VITE	SCREW	VIS	SCHRAUBE	TORNILLO			
12	638548	2	TAPPO	PLUG	BOUCHON	STOPFEN	TAPÓN			
13	633069	2	SPINA	DOWEL	BROCHE	STIFT	PERNO			
14	07.0709.0495	2	PISTONE	PISTON	PISTON	KOLBEN	PISTON			
15	07.0709.0496	2	DISTANZIALE	SPACER	ENTRETOISE	ABSTANDSTUECK	SEPARADOR			

silverhorn.co.uk

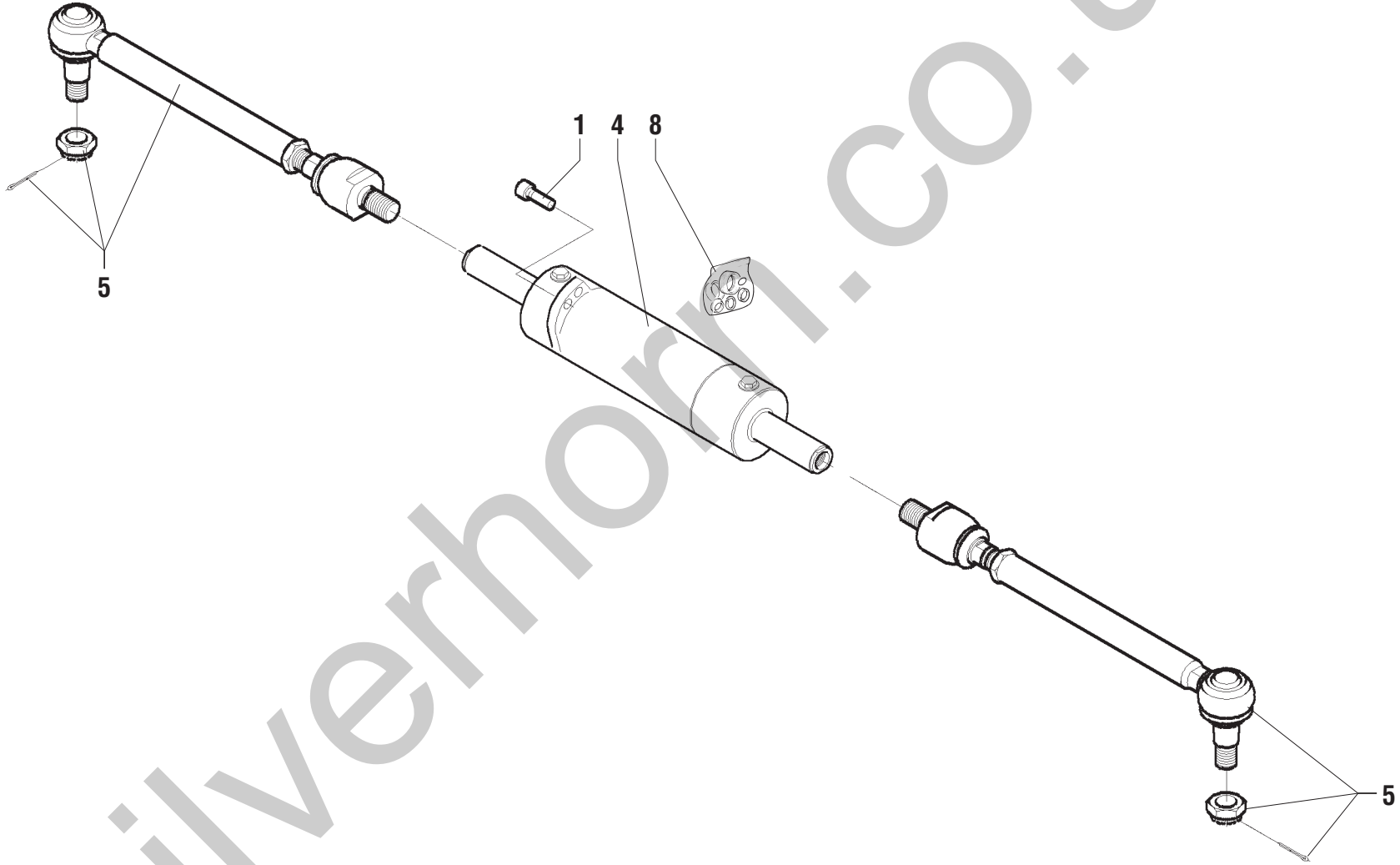

silverhorn.co.uk

POS.	CODICE	Q.tà	DENOMINAZIONE	*DESCRIPTION*	*DESIGNATION*	*BENENNUNG*	*DENOMINACIONES*	NOTE Ⓐ	Ⓑ	Ⓒ
1	639671	4	VITE	SCREW	VIS	SCHRAUBE	TORNILLO			
4	07.0709.0383	1	CILINDRO	CYLINDER	CYLINDER	ZYLINDER	CILINDRO			
5	07.0709.0497	2	ASTA ASSIALE	ARTICULATED TIE ROD	TIGE AXIALE ARTICULEE	GELENKTESPURSTANGE	BARRA AXIAL ARTICULADA			
8	07.0709.0419	1	KIT GUARNIZIONI	JOINT KIT	KIT DE JOINT	DICHTUNG-KIT	KIT JUNTAS			

silverhorn.co.uk

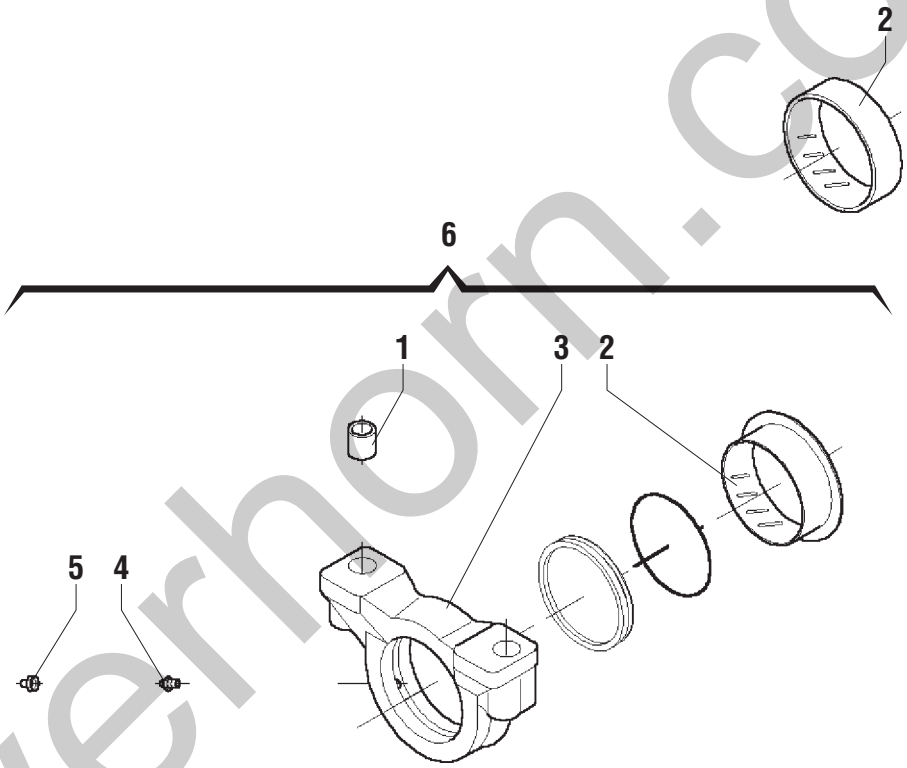

silverhorn.co.uk

POS.	CODICE	Q.tà	DENOMINAZIONE	*DESCRIPTION*	*DESIGNATION*	*BENENNUNG*	*DENOMINACIONES*	NOTE Ⓐ	Ⓑ	Ⓒ
1	07.0709.0218	4	BUSSOLA	BUSHIN	BAGUE	BUCHSE	CASQUILLO			
2	637850	2	BRONZINA	BUSHING	COUSSINET	BRONZELAGER	BUJE			
3	07.0709.0386	2	SUPPORTO	SUPPORT	SUPPORT	LAGER	SOPORTE			
4	633176	2	INGRASSATORE	GREASE NIPPLE	GRAISSEUR	FETTBÜCHSE	ENGRASADOR			
5	638548	2	TAPPO	PLUG	BOUCHON	STOPFEN	TAPÓN			
6	09.4632.0002	2	SUPPORTO	SUPPORT	SUPPORT	LAGER	SOPORTE			

silverhorn.co.uk

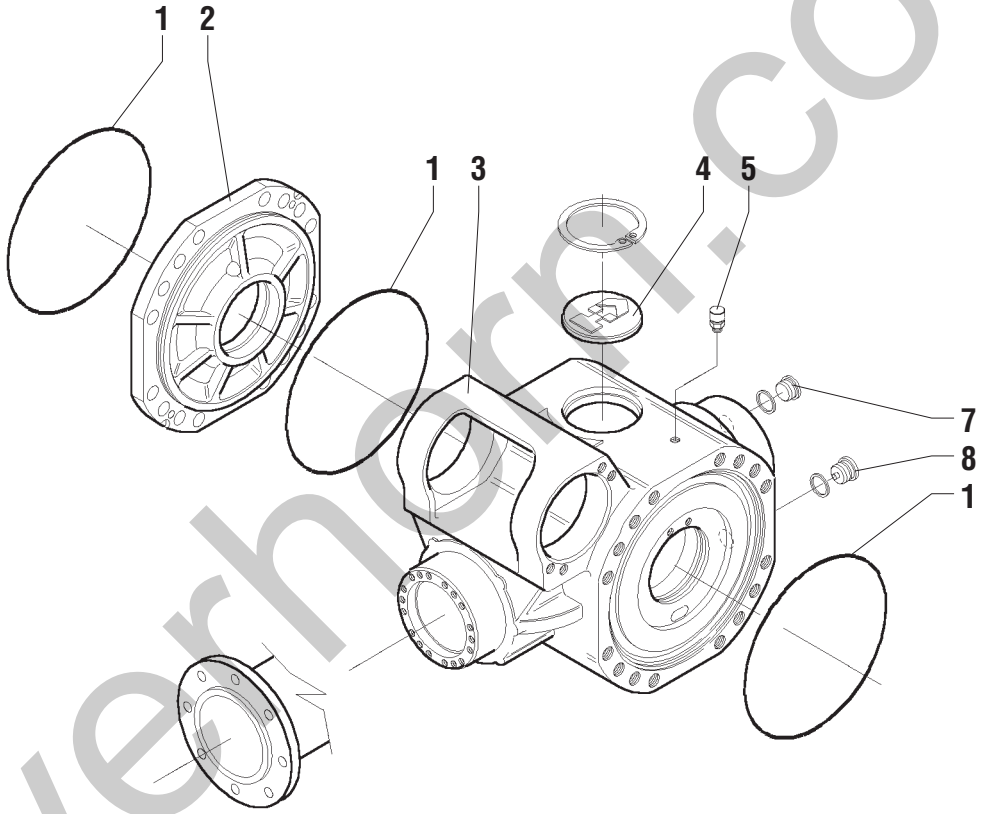

silverhorn.co.uk

POS.	CODICE	Q.tà	DENOMINAZIONE	*DESCRIPTION*	*DESIGNATION*	*BENENNUNG*	*DENOMINACIONES*	NOTE Ⓐ	Ⓑ	Ⓒ
1	632383	3	GUARNIZIONE O.R.	SEAL	JOINT	DICHTUNG	GUARNICIÓN			
2	639668	1	COPERCHIO	COVER	COUVERCLE	DECKEL	TAPA			
3	640715	1	SCATOLA	HOUSING	BOITE	GEHAEUSE	CAJA			
4	07.0709.0055	1	COPERCHIO	COVER	COUVERCLE	DECKEL	TAPA			
5	639670	1	TAPPO SFIATO	BREATHER PLUG	BOUCHON	EENTLÜNGSVERSCHLUß	TAPÓN RESPIRADERO			
7	07.0709.0113	1	TAPPO	PLUG	BOUCHON	STOPFEN	TAPÓN			
8	07.0709.0371	1	TAPPO	PLUG	BOUCHON	STOPFEN	TAPÓN			

silverhorn.co.uk

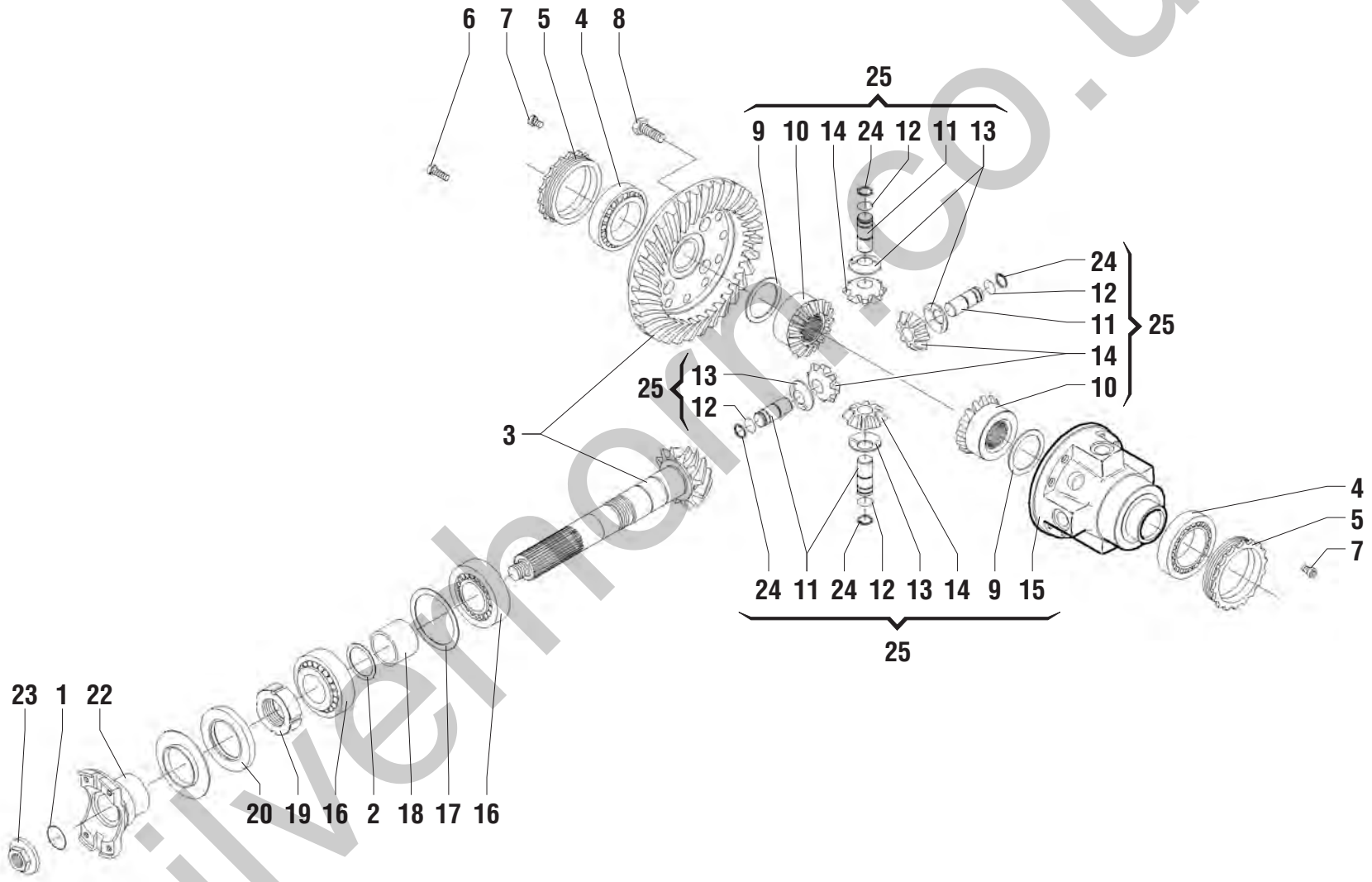

silverhorn.co.uk

POS.	CODICE	Q.tà	DENOMINAZIONE	*DESCRIPTION*	*DESIGNATION*	*BENENNUNG*	*DENOMINACIONES*	NOTE Ⓐ	Ⓑ	Ⓒ
1	639652	1	GUARNIZIONE O.R.	SEAL	JOINT	DICHTUNG	GUARNICIÓN			
2	639300	1	SPESSORE	THICKNESS	EPAISSEUR	ZWISCHENLAGE	ESPESOR			
2	639301	1	SPESSORE	THICKNESS	EPAISSEUR	ZWISCHENLAGE	ESPESOR			
2	639302	1	SPESSORE	THICKNESS	EPAISSEUR	ZWISCHENLAGE	ESPESOR			
2	639303	1	SPESSORE	THICKNESS	EPAISSEUR	ZWISCHENLAGE	ESPESOR			
3	07.0709.0372	1	COPPIA CONICA	BEVEL GEAR SET	COUPLE CONIQUE	KEGEL- UND TELLERRADPAAR	ENGRANAJE CÓNICAS			
4	633099	2	CUSCINETTO	BEARING	PALIER	LAGERSCHALE	COJINETE			
5	639664	2	GHIERA	RING NUT	EMBOUT	NUTMUTTER	ABRAZADERA			
6	639650	2	VITE	SCREW	VIS	SCHRAUBE	TORNILLO			
7	639657	2	VITE	SCREW	VIS	SCHRAUBE	TORNILLO			
8	07.0709.0057	12	VITE	SCREW	VIS	SCHRAUBE	TORNILLO			
9	639684	2	RONDELLA	WASHER	RONDELLE	SCHEIBE	ARANDELA			
10	639685	2	PLANETARIO	DIFFERENTIAL SIDE GEAR	PLANETAIRE	AUSGLEICHSWELLENRAD	SATÉLITE			
11	639660	4	PERNO	PIN	PIVOT	BOLZEN	PERNO			
12	639661	4	ANELLO ELASTICO	SNAP RING	ANNEAU RESSORT	SICHERUNGSRING	ANILLO ELASTICO			
13	639662	4	RONDELLA	WASHER	RONDELLE	SCHEIBE	ARANDELA			
14	639659	4	SATELLITE	DIFFERENTIAL PINION	SATELLITE	AUSGLEICHSKEGELRAD	SATÉLITE			
15	639686	1	SCATOLA DIFFERENZIALE	DIFFERENTIAL CASE	CARTER DE DIFFERENTIEL	AUSGLEICHSGEHÄUSE	ALOJAMIENTO DEL DIFERENCIAL			
16	626544	2	CUSCINETTO	BEARING	PALIER	LAGERSCHALE	COJINETE			
17	634499	1	SPESSORE	THICKNESS	EPAISSEUR	ZWISCHENLAGE	ESPESOR			
17	634501	1	SPESSORE	THICKNESS	EPAISSEUR	ZWISCHENLAGE	ESPESOR			
17	639297	1	SPESSORE	THICKNESS	EPAISSEUR	ZWISCHENLAGE	ESPESOR			
17	639298	1	SPESSORE	THICKNESS	EPAISSEUR	ZWISCHENLAGE	ESPESOR			
18	639653	1	DISTANZIALE	SPACER	ENTRETOISE	ABSTANDSTUECK	SEPARADOR			
19	630693	1	GHIERA	RING NUT	EMBOUT	NUTMUTTER	ABRAZADERA			
20	633098	1	ANELLO DI TENUTA	SEAL	GARNITURE	DICHTRING	GUARNICIÓN			
22	07.0709.0426	1	FLANGIA	FLANGE	BRIDE	FLANSCH	BRIDA			
23	639802	1	DADO	NUT	ECROU	MUTTER	TUERCA			
24	639651	4	ANELLO ELASTICO	SNAP RING	ANNEAU RESSORT	SICHERUNGSRING	ANILLO ELASTICO			
25	640717	1	DIFFERENZIALE POST. COMPLETO	COMPL. REAR DIFFERENTIAL GEAR	DIFFERENTIEL ARRIERE COMPL.	HINTEN DIFFERENTIAL KOMPL.	DIFERENCIAL TRASERO COMPL.			

silverhorn.co.uk

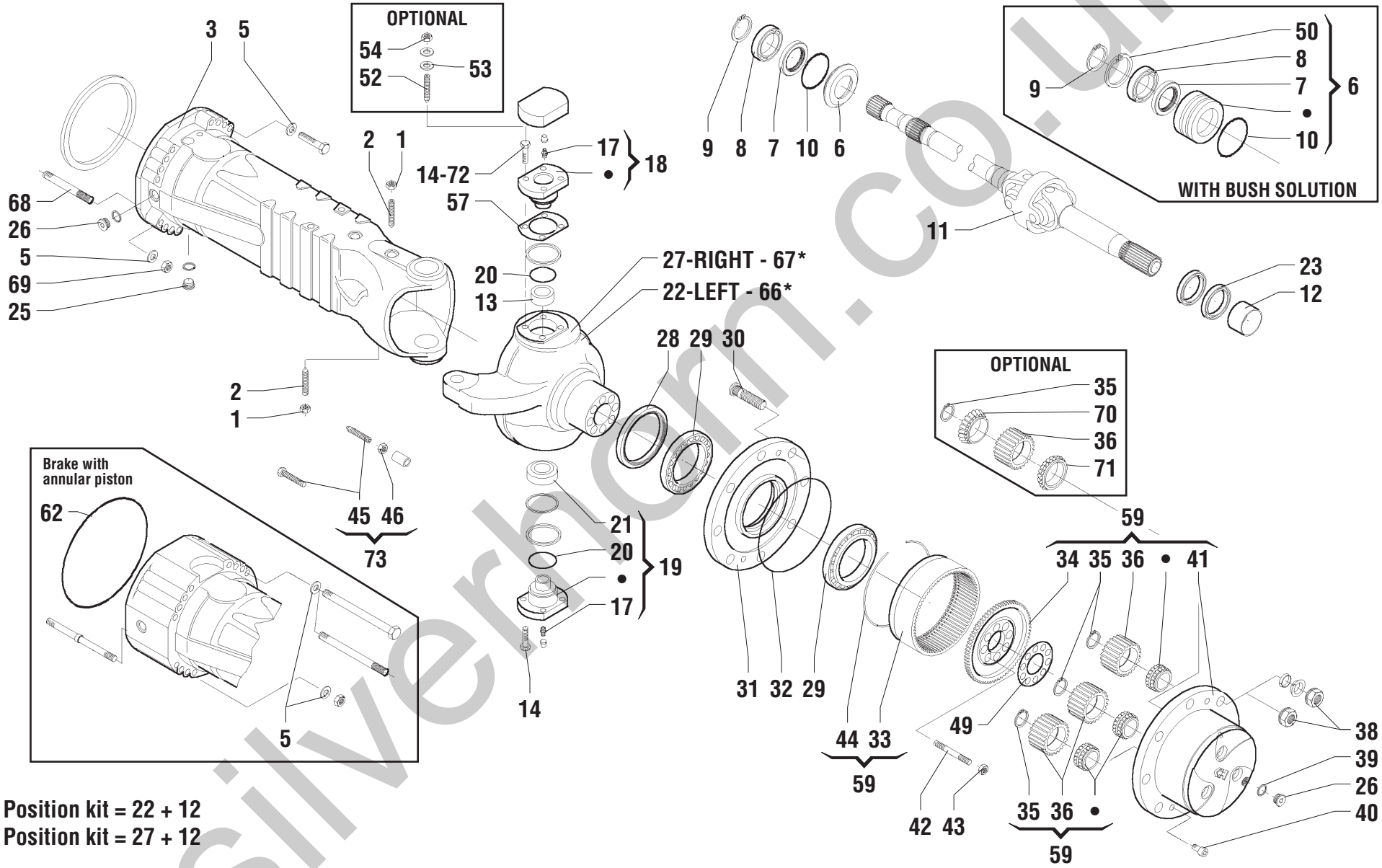

*66: Position kit = 22 + 12
*67: Position kit = 27 + 12

silverhorn.co.uk

POS.	CODICE	Q.tà	DENOMINAZIONE	*DESCRIPTION*	*DESIGNATION*	*BENENNUNG*	*DENOMINACIONES*	NOTE Ⓐ	Ⓑ	Ⓒ
1	633174	2	DADO	NUT	ECROU	MUTTER	TUERCA			
2	07.0709.0462	2	VITE	SCREW	VIS	SCHRAUBE	TORNILLO			
3	07.0709.0461	2	BRACCIO	ARM	BRAS	ARM	BRAZO			
5	07.0709.0202	32	RONDELLA	WASHER	RONDELLE	SCHEIBE	ARANDELA			
6	640720	2	BUSSOLA	BUSHIN	BAGUE	BUCHSE	CASQUILLO			
7	630846	2	ANELLO DI TENUTA	SEAL	GARNITURE	DICHTRING	GUARNICIÓN			
8	633202	2	CUSCINETTO	BEARING	PALIER	LAGERSCHALE	COJINETE			
9	633203	2	ANELLO ELASTICO	SNAP RING	ANNEAU RESSORT	SICHERUNGSRING	ANILLO ELASTICO			
10	640216	2	GUARNIZIONE O.R.	SEAL	JOINT	DICHTUNG	GUARNICIÓN			
11	07.0709.0498	2	GIUNTO	JOINT	JOINT	KUPPLUNG	JUNTA			
12	07.0709.0465	1	BRONZINA	BUSHING	COUSSINET	BRONZELAGER	BUJE			
13	07.0709.0466	2	BOCCOLA	BUSHING	DOUILLE	BÜCHSE	CASQUILLO			
14	07.0709.0057	12	VITE	SCREW	VIS	SCHRAUBE	TORNILLO			
17	633176	2	INGRASSATORE	GREASE NIPPLE	GRAISSEUR	FETTBÜCHSE	ENGRASADOR			
18	07.0709.0499	2	PERNO	PIN	PIVOT	BOLZEN	PERNO			
19	07.0709.0500	2	PERNO	PIN	PIVOT	BOLZEN	PERNO			
20	07.0709.0469	2	ANELLO PARAPOLVERE	DUST EXCLUDER	BAGUE ANTI-POUSSIERE	STAUBABWEHRRING	ANILLO GUARDAPOLVO			
21	07.0709.0470	2	CUSCINETTO	BEARING	PALIER	LAGERSCHALE	COJINETE			
22	07.0709.0471	1	SCATOLA	HOUSING	BOITE	GEHAEUSE	CAJA			
23	07.0709.0472	2	ANELLO DI TENUTA	SEAL	GARNITURE	DICHTRING	GUARNICIÓN			
25	07.0709.0371	2	TAPPO	PLUG	BOUCHON	STOPFEN	TAPÓN			
26	07.0709.0113	4	TAPPO	PLUG	BOUCHON	STOPFEN	TAPÓN			
27	07.0709.0473	1	SCATOLA	HOUSING	BOITE	GEHAEUSE	CAJA			
28	07.0709.0363	2	ANELLO DI TENUTA	SEAL	GARNITURE	DICHTRING	GUARNICIÓN			
29	638559	4	CUSCINETTO	BEARING	PALIER	LAGERSCHALE	COJINETE			
30	07.0709.0144	20	COLONNETTA	PIPE FITTING	RACCORD DE TUYAU	ROHRVERBINDUNG	CONEXIÓN			
31	07.0709.0474	2	MOZZO	HUB	MOYEU	NABE	CUBO			
32	07.0709.0475	2	GUARNIZIONE O.R.	SEAL	JOINT	DICHTUNG	GUARNICIÓN			
33	07.0709.0476	2	CORONA DENTATA	RING GEAR	COURONNE DENTEE	ZAHNKRANZ	ENGRANE DENTADO			
34	07.0709.0477	2	SUPPORTO	SUPPORT	SUPPORT	LAGER	SOPORTE			
35	07.0709.0478	6	ANELLO ELASTICO	SNAP RING	ANNEAU RESSORT	SICHERUNGSRING	ANILLO ELASTICO			
36	07.0709.0479	6	SATELLITE	DIFFERENTIAL PINION	SATELLITE	AUSGLEICHSKEGELRAD	SATÉLITE			
38	07.0709.0224	20	DADO	NUT	ECROU	MUTTER	TUERCA			
40	07.0709.0065	4	VITE	SCREW	VIS	SCHRAUBE	TORNILLO			
41	07.0709.0480	2	SUPPORTO	SUPPORT	SUPPORT	LAGER	SOPORTE			

silverhorn.co.uk

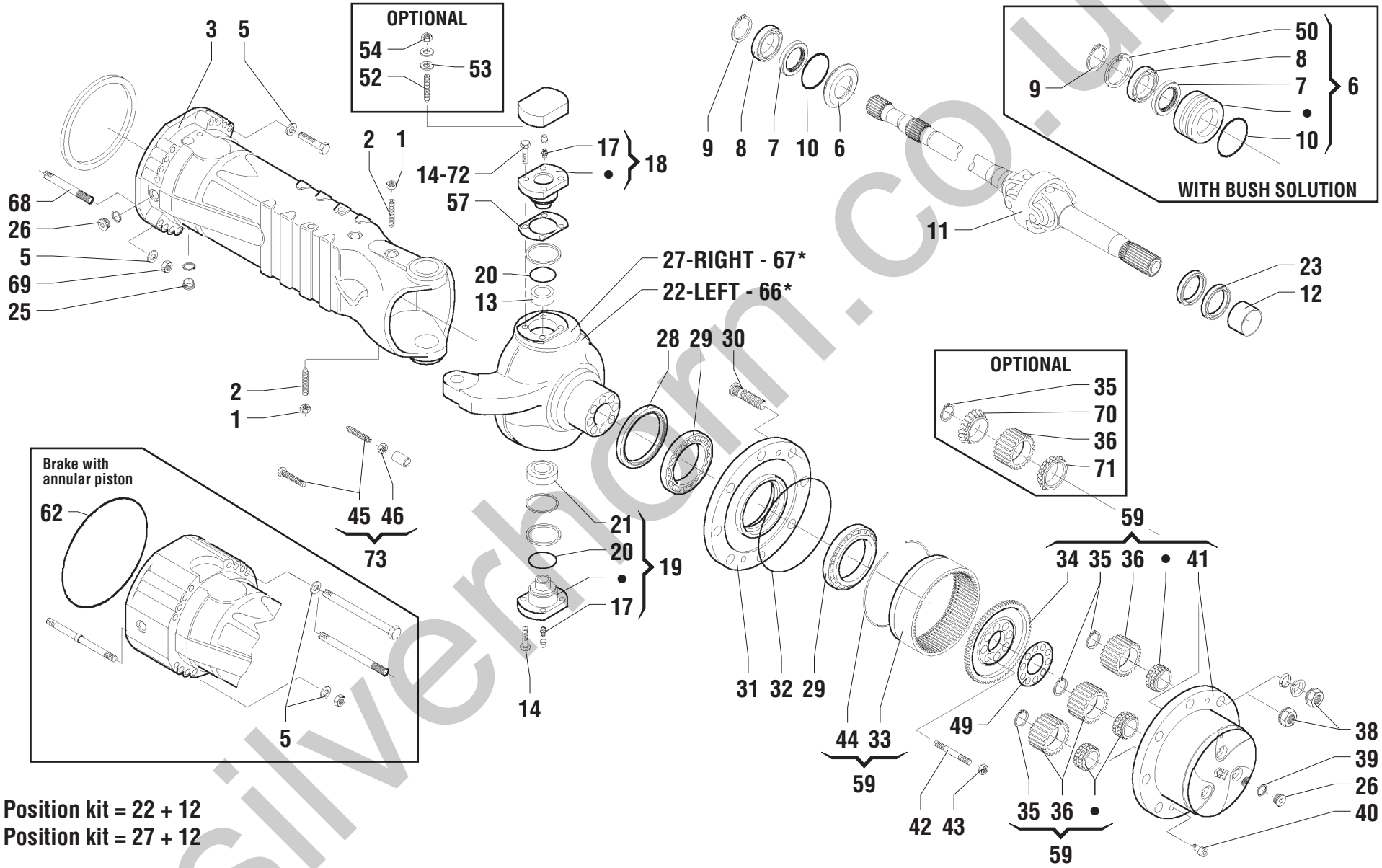

*66: Position kit = 22 + 12
*67: Position kit = 27 + 12

silverhorn.co.uk

POS.	CODICE	Q.tà	DENOMINAZIONE	*DESCRIPTION*	*DESIGNATION*	*BENENNUNG*	*DENOMINACIONES*	NOTE Ⓐ	Ⓑ	Ⓒ
42	07.0709.0481	16	PRIGIONIERO	STUD	PRISONNIER	GEWINDESTIFT	PRISIONERO			
43	07.0709.0482	16	DADO	NUT	ECROU	MUTTER	TUERCA			
44	07.0709.0483	2	ANELLO ELASTICO	SNAP RING	ANNEAU RESSORT	SICHERUNGSRING	ANILLO ELASTICO			
45	07.0709.0104	4	VITE	SCREW	VIS	SCHRAUBE	TORNILLO			
46	634546	4	DADO	NUT	ECROU	MUTTER	TUERCA			
49	07.0709.0484	2	LAMIERA	SHEET	TOLE	BLECH	CHAPA			
50	07.0709.0441	2	ANELLO ELASTICO	SNAP RING	ANNEAU RESSORT	SICHERUNGSRING	ANILLO ELASTICO			
52	07.0709.0119	8	PRIGIONIERO	STUD	PRISONNIER	GEWINDESTIFT	PRISIONERO			
53	07.0709.0071	8	RONDELLA	WASHER	RONDELLE	SCHEIBE	ARANDELA			
54	07.0709.0070	8	DADO	NUT	ECROU	MUTTER	TUERCA			
57	07.0709.0485	2	SPESSORE	THICKNESS	EPAISSEUR	ZWISCHENLAGE	ESPESOR			
57	07.0709.0486	2	SPESSORE	THICKNESS	EPAISSEUR	ZWISCHENLAGE	ESPESOR			
57	07.0709.0487	2	SPESSORE	THICKNESS	EPAISSEUR	ZWISCHENLAGE	ESPESOR			
59	07.0709.0488	2	SUPPORTO	SUPPORT	SUPPORT	LAGER	SOPORTE			
62	632383	2	GUARNIZIONE O.R.	SEAL	JOINT	DICHTUNG	GUARNICIÓN			
66	07.0709.0489	1	SCATOLA	HOUSING	BOITE	GEHAEUSE	CAJA			
67	07.0709.0490	1	SCATOLA	HOUSING	BOITE	GEHAEUSE	CAJA			
68	07.0709.0396	8	PRIGIONIERO	STUD	PRISONNIER	GEWINDESTIFT	PRISIONERO			
68	07.0709.0501	8	PRIGIONIERO	STUD	PRISONNIER	GEWINDESTIFT	PRISIONERO			
69	07.0709.0397	32	DADO	NUT	ECROU	MUTTER	TUERCA			
70	07.0709.0492	6	CUSCINETTO	BEARING	PALIER	LAGERSCHALE	COJINETE			
71	07.0709.0493	6	CUSCINETTO	BEARING	PALIER	LAGERSCHALE	COJINETE			
72	633070	4	VITE	SCREW	VIS	SCHRAUBE	TORNILLO			
73	07.0709.0365	4	VITE	SCREW	VIS	SCHRAUBE	TORNILLO			

silverhorn.co.uk

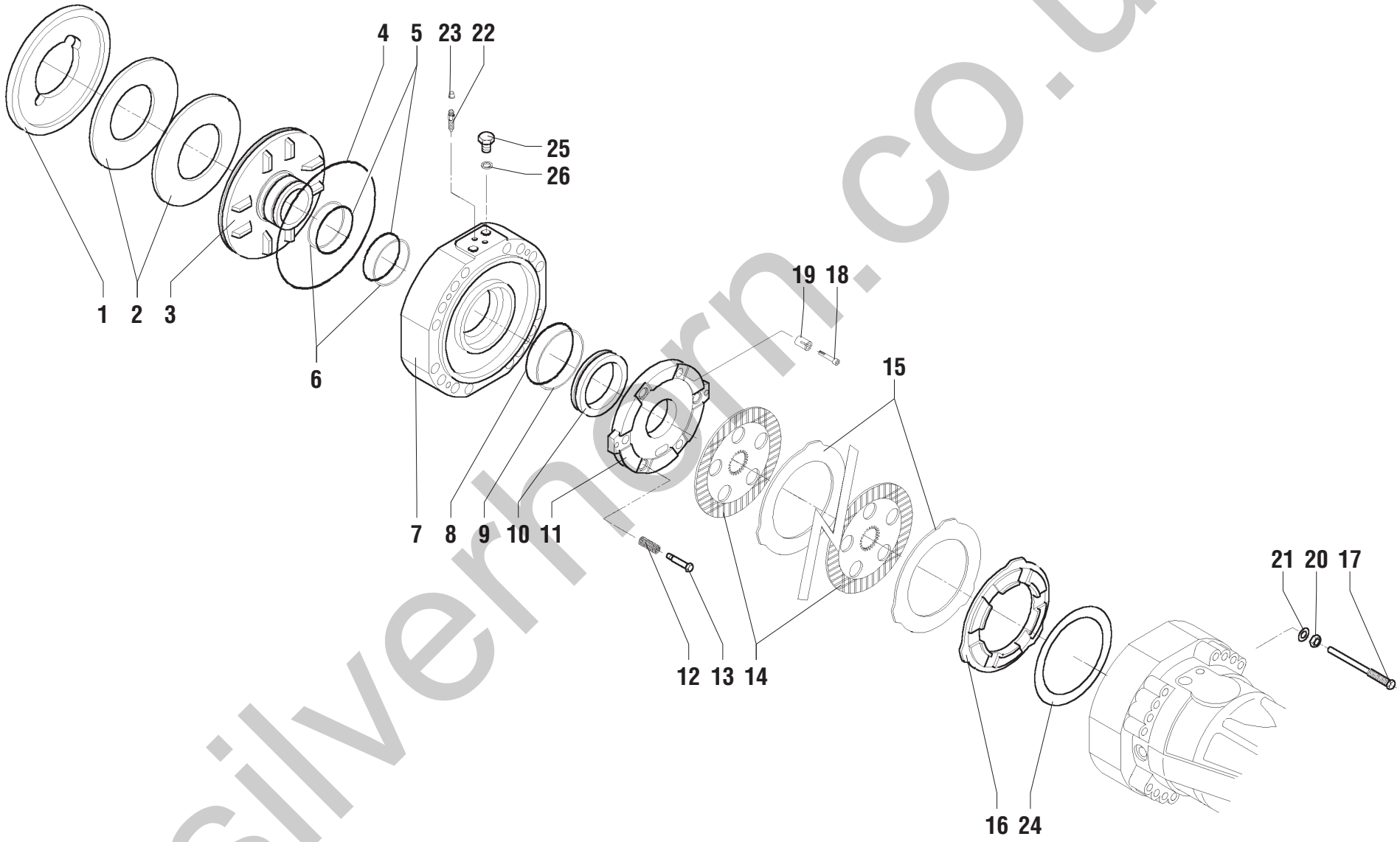

silverthorn.co.uk

POS.	CODICE	Q.tà	DENOMINAZIONE	*DESCRIPTION*	*DESIGNATION*	*BENENNUNG*	*DENOMINACIONES*	NOTE Ⓐ	Ⓑ	Ⓒ
1	07.0709.0398	2	DISTANZIALE	SPACER	ENTRETOISE	ABSTANDSTUECK	SEPARADOR			
2	07.0709.0399	4	MOLLA	SPRING	RESSORT	FEDER	RESORTE			
3	07.0709.0400	2	PISTONE	PISTON	PISTON	KOLBEN	PISTON			
4	07.0709.0402	2	GUARNIZIONE O.R.	SEAL	JOINT	DICHTUNG	GUARNICIÓN			
5	07.0709.0401	4	GUARNIZIONE O.R.	SEAL	JOINT	DICHTUNG	GUARNICIÓN			
6	07.0709.0403	4	ANELLO ANTIESTRUSIONE	BACK-UP RING	BAGUE ANTIEXTRUSION	ANTIEXTRUSIONSRING	ANILLO			
7	07.0709.0404	2	COPERCHIO	COVER	COUVERCLE	DECKEL	TAPA			
8	633111	2	GUARNIZIONE O.R.	SEAL	JOINT	DICHTUNG	GUARNICIÓN			
9	07.0709.0405	2	ANELLO ANTIESTRUSIONE	BACK-UP RING	BAGUE ANTIEXTRUSION	ANTIEXTRUSIONSRING	ANILLO			
10	07.0709.0406	2	PISTONE	PISTON	PISTON	KOLBEN	PISTON			
11	07.0709.0407	2	DISCO FRENO	BRAKE DISC	DISQUE DE FREIN	BREMSSCHEIBE	DISCO FRENO			
12	637622	6	MOLLA	SPRING	RESSORT	FEDER	RESORTE			
13	07.0709.0408	6	VITE	SCREW	VIS	SCHRAUBE	TORNILLO			
14	639674	8	DISCO FRENO	BRAKE DISC	DISQUE DE FREIN	BREMSSCHEIBE	DISCO FRENO			
15	639683	8	DISCO FRENO	BRAKE DISC	DISQUE DE FREIN	BREMSSCHEIBE	DISCO FRENO			
16	07.0709.0409	2	DISTANZIALE	SPACER	ENTRETOISE	ABSTANDSTUECK	SEPARADOR			
17	07.0709.0502	4	VITE	SCREW	VIS	SCHRAUBE	TORNILLO			
18	07.0709.0411	6	VITE	SCREW	VIS	SCHRAUBE	TORNILLO			
19	07.0709.0106	6	MOLLA	SPRING	RESSORT	FEDER	RESORTE			
20	638566	4	DADO	NUT	ECROU	MUTTER	TUERCA			
21	07.0709.0149	4	RONDELLA	WASHER	RONDELLE	SCHEIBE	ARANDELA			
22	630328	4	VITE	SCREW	VIS	SCHRAUBE	TORNILLO			
23	638548	4	TAPPO	PLUG	BOUCHON	STOPFEN	TAPÓN			
24	07.0709.0412	2	SPESSORE	THICKNESS	EPAISSEUR	ZWISCHENLAGE	ESPESOR			
24	07.0709.0413	2	SPESSORE	THICKNESS	EPAISSEUR	ZWISCHENLAGE	ESPESOR			
24	07.0709.0414	2	SPESSORE	THICKNESS	EPAISSEUR	ZWISCHENLAGE	ESPESOR			
25	07.0709.0352	4	VITE	SCREW	VIS	SCHRAUBE	TORNILLO			
26	07.0709.0351	4	RONDELLA DI TENUTA	SEALING WASHER	RONDELLE D'ETANCHEITE	DICHTRING	ARANDELA DE RETENCIÓN			

silverhorn.co.uk

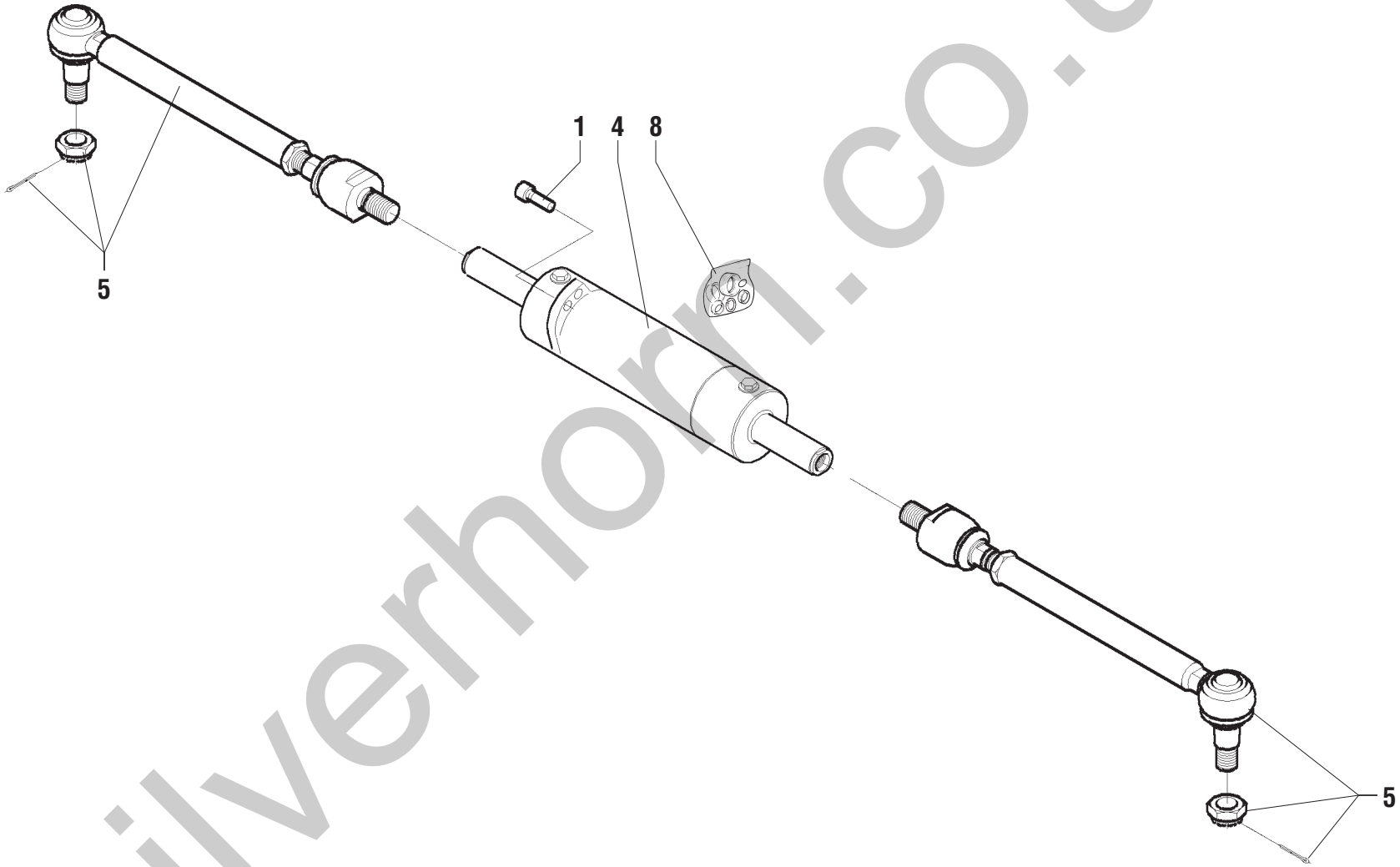

silverhorn.co.uk

POS.	CODICE	Q.tà	DENOMINAZIONE	*DESCRIPTION*	*DESIGNATION*	*BENENNUNG*	*DENOMINACIONES*	NOTE Ⓐ	Ⓑ	Ⓒ
1	639671	4	VITE	SCREW	VIS	SCHRAUBE	TORNILLO			
4	07.0709.0383	1	CILINDRO	CYLINDER	CYLINDER	ZYLINDER	CILINDRO			
5	07.0709.0497	2	ASTA ASSIALE	ARTICULATED TIE ROD	TIGE AXIALE ARTICULEE	GELENKTESPURSTANGE	BARRA AXIAL ARTICULADA			
8	07.0709.0419	1	KIT GUARNIZIONI	JOINT KIT	KIT DE JOINT	DICHTUNG-KIT	KIT JUNTAS			

silverhorn.co.uk

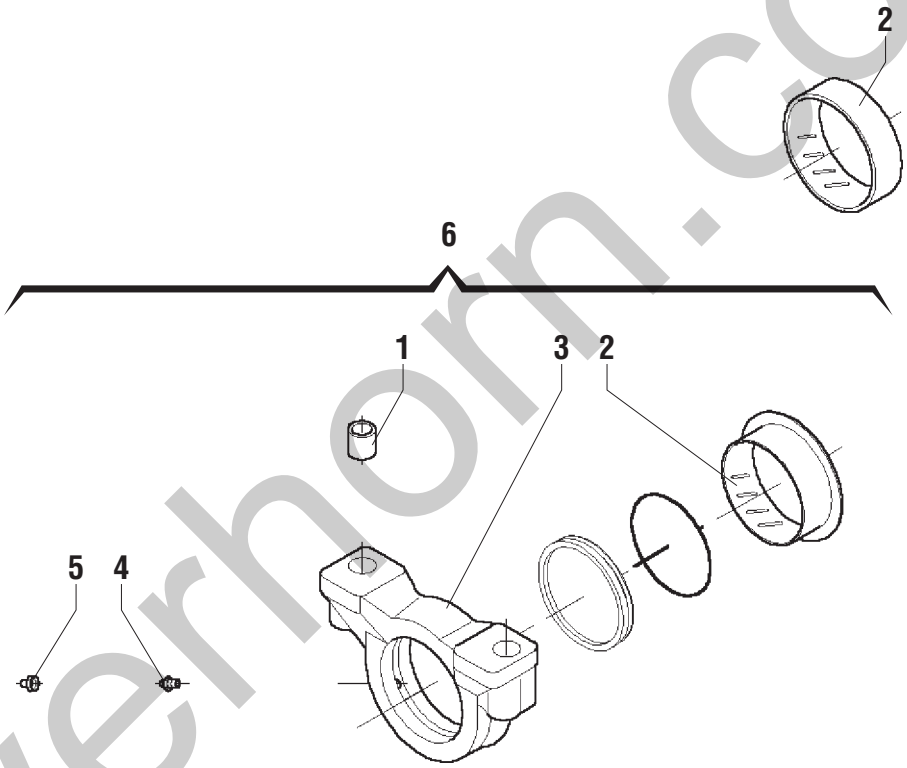

silverhorn.co.uk

POS.	CODICE	Q.tà	DENOMINAZIONE	*DESCRIPTION*	*DESIGNATION*	*BENENNUNG*	*DENOMINACIONES*	NOTE Ⓐ	Ⓑ	Ⓒ
1	07.0709.0218	4	BUSSOLA	BUSHIN	BAGUE	BUCHSE	CASQUILLO			
2	637850	2	BRONZINA	BUSHING	COUSSINET	BRONZELAGER	BUJE			
3	07.0709.0386	2	SUPPORTO	SUPPORT	SUPPORT	LAGER	SOPORTE			
4	633176	2	INGRASSATORE	GREASE NIPPLE	GRAISSEUR	FETTBÜCHSE	ENGRASADOR			
5	638548	2	TAPPO	PLUG	BOUCHON	STOPFEN	TAPÓN			
6	09.4632.0002	2	SUPPORTO	SUPPORT	SUPPORT	LAGER	SOPORTE			

silverhorn.co.uk

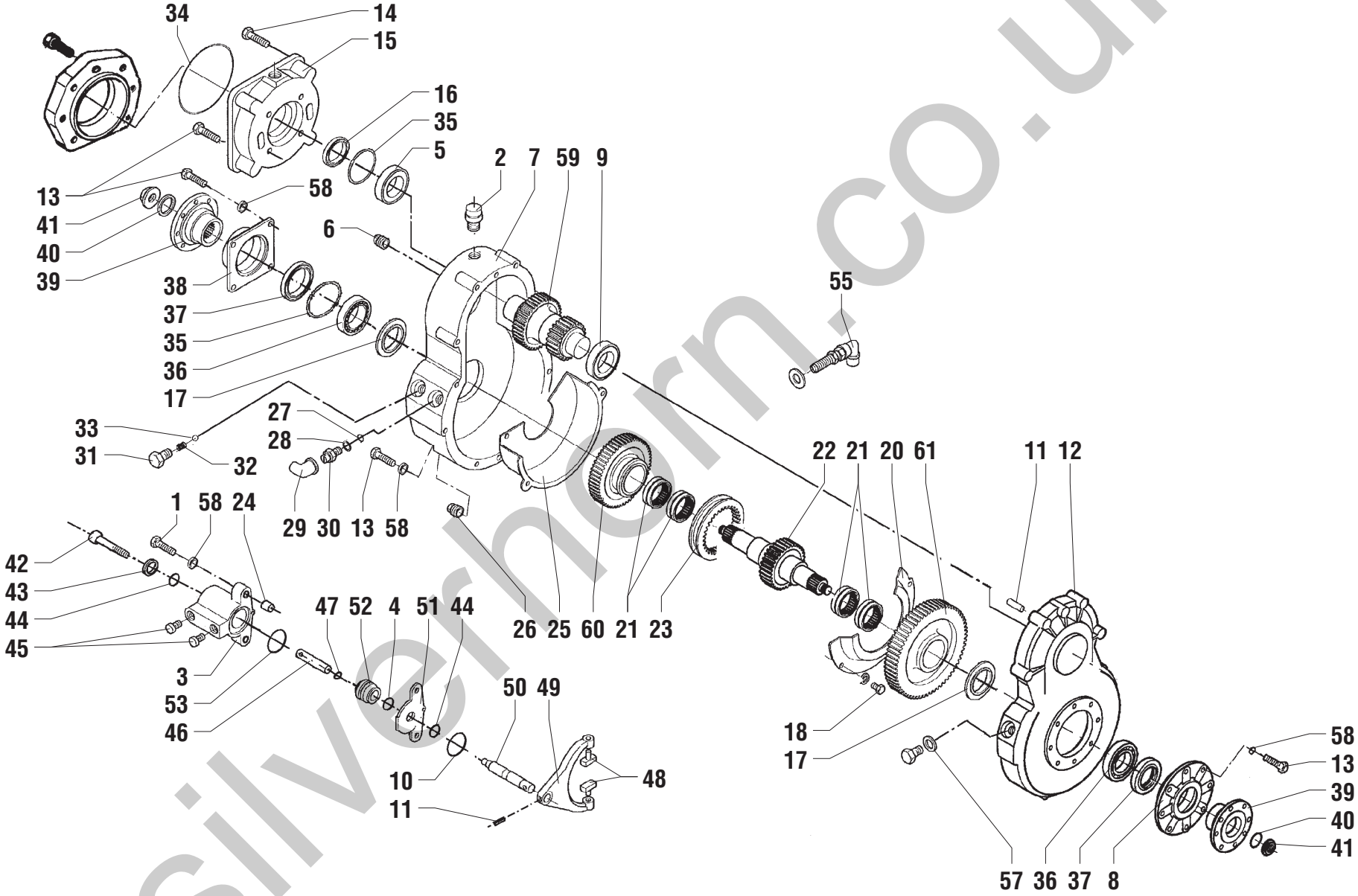

silverhorn.co.uk

POS.	CODICE	Q.tà	DENOMINAZIONE	*DESCRIPTION*	*DESIGNATION*	*BENENNUNG*	*DENOMINACIONES*	NOTE Ⓐ	Ⓑ	Ⓒ
1	639778	2	VITE	SCREW	VIS	SCHRAUBE	TORNILLO			
2	07.0709.0076	1	TAPPO SFIATO	BREATHER PLUG	BOUCHON	EENTLÜNGSVERSCHLUß	TAPÓN RESPIRADERO			
3	639780	1	CILINDRO	CYLINDER	CYLINDER	ZYLINDER	CILINDRO			
4	639781	1	GUARNIZIONE O.R.	SEAL	JOINT	DICHTUNG	GUARNICIÓN			
5	633202	1	CUSCINETTO	BEARING	PALIER	LAGERSCHALE	COJINETE			
6	633208	1	TAPPO	PLUG	BOUCHON	STOPFEN	TAPÓN			
7	07.0709.0077	1	COPERCHIO	COVER	COUVERCLE	DECKEL	TAPA			
8	639783	1	COPERCHIO	COVER	COUVERCLE	DECKEL	TAPA			
9	639784	1	CUSCINETTO	BEARING	PALIER	LAGERSCHALE	COJINETE			
10	637574	1	GUARNIZIONE O.R.	SEAL	JOINT	DICHTUNG	GUARNICIÓN			
11	639785	2	SPINA	DOWEL	BROCHE	STIFT	PERNO			
12	07.0709.0078	1	SCATOLA	HOUSING	BOITE	GEHAEUSE	CAJA			
13	639787	12	VITE	SCREW	VIS	SCHRAUBE	TORNILLO			
14	07.0709.0458	4	VITE	SCREW	VIS	SCHRAUBE	TORNILLO			
15	07.0709.0459	1	COPERCHIO	COVER	COUVERCLE	DECKEL	TAPA			
16	639790	1	ANELLO DI TENUTA	SEAL	GARNITURE	DICHTRING	GUARNICIÓN			
17	639791	2	DISTANZIALE	SPACER	ENTRETOISE	ABSTANDSTUECK	SEPARADOR			
18	639792	2	VITE	SCREW	VIS	SCHRAUBE	TORNILLO			
20	639793	1	LAMIERA	SHEET	TOLE	BLECH	CHAPA			
21	639794	4	CUSCINETTO	BEARING	PALIER	LAGERSCHALE	COJINETE			
22	639795	1	ALBERO	SHAFT	ARBRE	WELLE	ARBOL			
23	639796	1	MANICOTTO	SLEEVE	MANCHON	MUFFE	MANGA			
24	639797	2	SPINA ELASTICA	SPLIT PIN	BROCHE ELASTIQUE	ZAPFEN FEDRIG	PERNO ELASTICO			
25	639798	1	LAMIERA	SHEET	TOLE	BLECH	CHAPA			
26	628275	1	TAPPO	PLUG	BOUCHON	STOPFEN	TAPÓN			
27	637577	1	GUARNIZIONE O.R.	SEAL	JOINT	DICHTUNG	GUARNICIÓN			
28	637584	1	RONDELLA DI TENUTA	SEALING WASHER	RONDELLE D'ETANCHEITE	DICHTRING	ARANDELA DE RETENCIÓN			
29	637582	1	PROTEZIONE IN GOMMA	RUBBER PROTECTION	PROTECTION	GUMMI-SCHUTZ	PROTECCION DE GUMA			
30	07.0709.0442	1	INTERRUTTORE DI SICUREZZA	SECURITY SWITCH	DISJONCTEUR DE SURETE	ANLASSERSPERRE	INTERRUPTOR DE SEGURIDAD			
31	635594	1	VITE	SCREW	VIS	SCHRAUBE	TORNILLO			
32	635596	1	MOLLA	SPRING	RESSORT	FEDER	RESORTE			
33	07.0709.0327	1	SFERA	SPHERE	BILLE	KUGEL	BOLA			
34	07.0709.0432	1	GUARNIZIONE O.R.	SEAL	JOINT	DICHTUNG	GUARNICIÓN			
35	629733	2	SPESSORE	THICKNESS	EPAISSEUR	ZWISCHENLAGE	ESPESOR			
35	629735	2	SPESSORE	THICKNESS	EPAISSEUR	ZWISCHENLAGE	ESPESOR			

silverhorn.co.uk

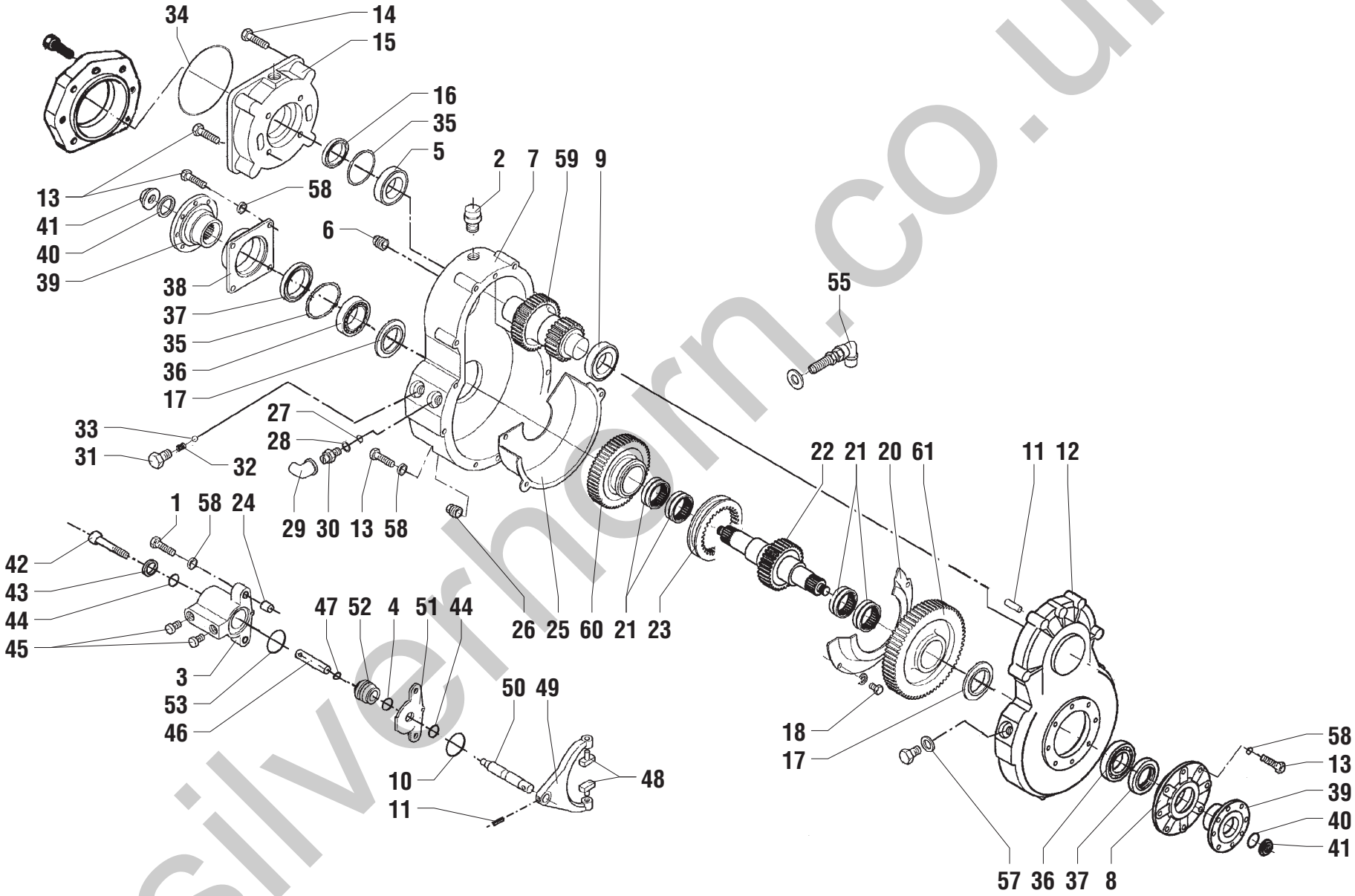

silverhorn.co.uk

POS.	CODICE	Q.tà	DENOMINAZIONE	*DESCRIPTION*	*DESIGNATION*	*BENENNUNG*	*DENOMINACIONES*	NOTE Ⓐ	Ⓑ	Ⓒ
35	639327	2	SPESSORE	THICKNESS	EPAISSEUR	ZWISCHENLAGE	ESPESOR			
35	639328	2	SPESSORE	THICKNESS	EPAISSEUR	ZWISCHENLAGE	ESPESOR			
35	639329	2	SPESSORE	THICKNESS	EPAISSEUR	ZWISCHENLAGE	ESPESOR			
36	07.0709.0443	2	CUSCINETTO	BEARING	PALIER	LAGERSCHALE	COJINETE			
37	637536	2	ANELLO DI TENUTA	SEAL	GARNITURE	DICHTRING	GUARNICIÓN			
38	639800	1	COPERCHIO	COVER	COUVERCLE	DECKEL	TAPA			
39	07.0709.0079	2	FLANGIA	FLANGE	BRIDE	FLANSCH	BRIDA			
40	633161	2	GUARNIZIONE O.R.	SEAL	JOINT	DICHTUNG	GUARNICIÓN			
41	639802	2	DADO	NUT	ECROU	MUTTER	TUERCA			
42	639803	1	VITE	SCREW	VIS	SCHRAUBE	TORNILLO			
43	639804	1	GUARNIZIONE O.R.	SEAL	JOINT	DICHTUNG	GUARNICIÓN			
44	439807	2	ANELLO DI TENUTA	SEAL	GARNITURE	DICHTRING	GUARNICIÓN			
45	639808	2	TAPPO	PLUG	BOUCHON	STOPFEN	TAPÓN			
46	639809	1	ASTA	ROD	BARRE	STAB	TORNILLO			
47	639810	1	GUARNIZIONE O.R.	SEAL	JOINT	DICHTUNG	GUARNICIÓN			
48	639811	2	PATTINO	SLIDING GUIDE	PATTIN D'USURE	SCHLITTSCHUH	PATIN			
49	639812	1	FORCELLA CAMBIO	SELECTOR FORK	FOURCHETTE DE COMMANDE	SCHALTGABEL	HORQUILLA DEL CAMBIO			
50	639813	1	ASTA CAMBIO	SELECTOR SHAFT	TRINGLE DE COMMANDE	SCHALTSTANGE	VARILLA DEL CAMBIO			
51	639814	1	LAMIERA	SHEET	TOLE	BLECH	CHAPA			
52	639815	1	PISTONE	PISTON	PISTON	KOLBEN	PISTON			
53	639816	1	GUARNIZIONE O.R.	SEAL	JOINT	DICHTUNG	GUARNICIÓN			
55	56.0013.0015	1	SENSORE	PROXIMITY SWITCH	CAPTEUR	SENSOR	SENSOR			
57	07.0709.0357	1	RONDELLA DI TENUTA	SEALING WASHER	RONDELLE D'ETANCHEITE	DICHTRING	ARANDELA DE RETENCIÓN			
58	633109	12	RONDELLA ELASTICA	SPRING WASHER	RONDELLE ELASTIQUE	FEDERSCHEIBE	ARANDELA ELASTICA			
59	07.0709.0460	1	ALBERO	SHAFT	ARBRE	WELLE	ARBOL			
60	639820	1	INGRANAGGIO	GEAR	ENGRENAGE	ZAHNRADGETRIEBE	ENGRANAJE			
61	639821	1	INGRANAGGIO	GEAR	ENGRENAGE	ZAHNRADGETRIEBE	ENGRANAJE			

silverhorn.co.uk

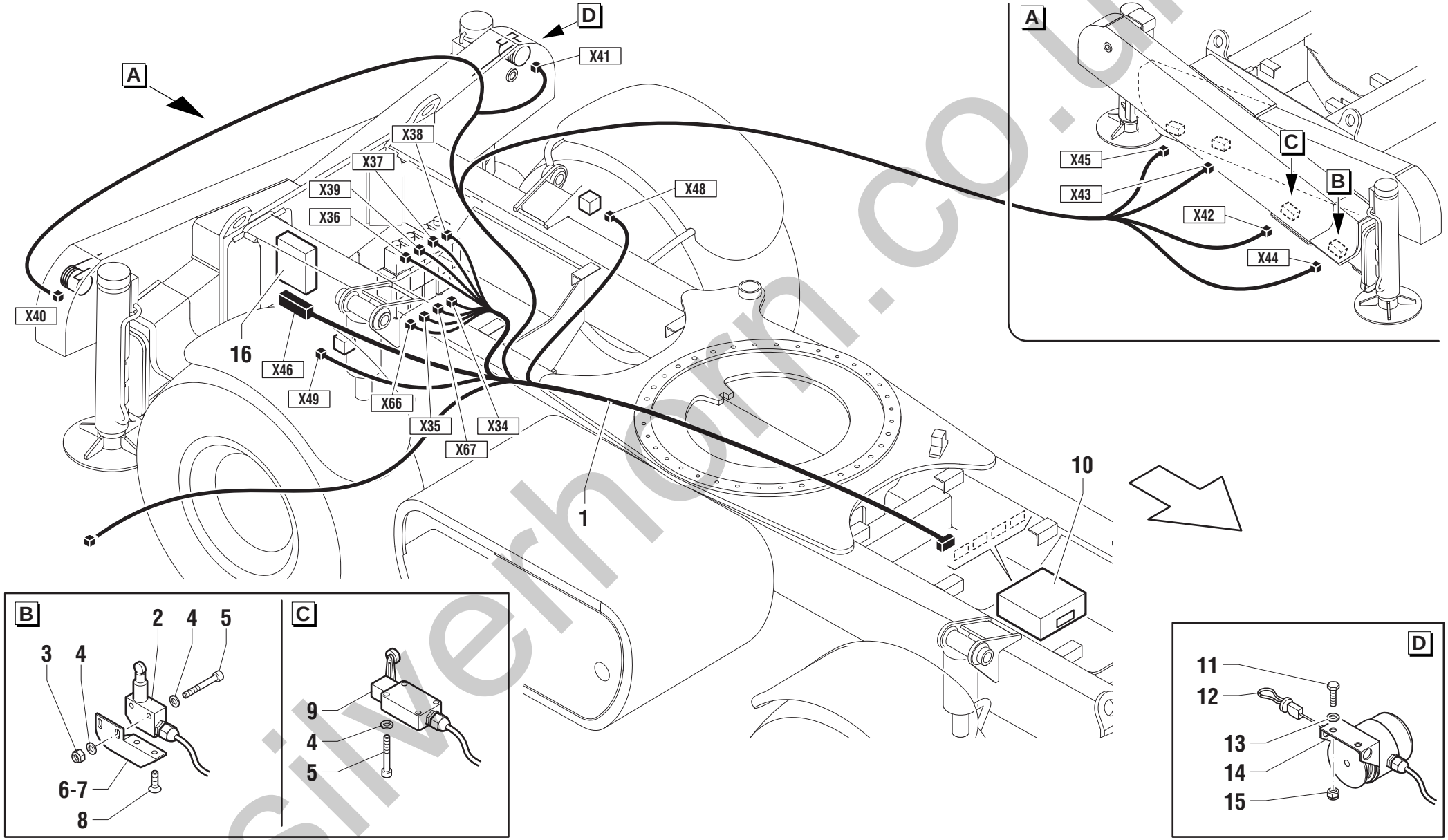

silverhorn.co.uk

POS.	CODICE	Q.tà	DENOMINAZIONE	*DESCRIPTION*	*DESIGNATION*	*BENENNUNG*	*DENOMINACIONES*	NOTE Ⓐ	Ⓑ	Ⓒ
1	55 .0602.0269	1	CABLAGGIO	WIRING HARNESS	CABLAGE	VERKABELUNG	CABLEADO			
2	56.0012.0016	2	MICROINTERRUTTORE	MICROSWITCH	MICRO-INTERRUPTEUR	MIKROSCHALTER	MICROINTERRUPTOR			
3	01.0001.0035	4	DADO AUTOBLOCCANTE	STOP NUT	ECROU DE SURETE	SPERRMUTTER	TUERCA AUTOTRABADORA			
4	01.0001.0100	16	RONDELLA PIANA	PLAIN WASHER	RONDELLE PLANE	ABSTANDSRING	ARANDELA LLANA			
5	01.4003.0025	12	VITE	SCREW	VIS	SCHRAUBE	TORNILLO			
6	51.0807.9700	1	SUPPORTO POST. SX	SUPPORT	SUPPORT	LAGER	SOPORTE			
7	51.0807.9600	1	SUPPORTO POST. DX	SUPPORT	SUPPORT	LAGER	SOPORTE			
8	01.4006.0006	4	VITE	SCREW	VIS	SCHRAUBE	TORNILLO			
9	56.0012.0010	2	MICROINTERRUTTORE	MICROSWITCH	MICRO-INTERRUPTEUR	MIKROSCHALTER	MICROINTERRUPTOR			
10	56.0021.0069	1	SCATOLA ELETTRICA	ELECTRIC BOX	BOITE ELECTRIQUE	SCHALTKASTEN	CAJA ELECTRICA			
11	01.0001.0154	4	VITE	SCREW	VIS	SCHRAUBE	TORNILLO			
12	09.0803.0344	2	MOSCHETTONE	SPRING CATCH	MOUSQUETON	FEDERHAKEN	MOSQUETON			
13	01.0031.0292	4	RONDELLA PIANA	PLAIN WASHER	RONDELLE PLANE	ABSTANDSRING	ARANDELA LLANA			
14	56.0013.0026	2	AVVOLGICAVO	REEL	ENROULEUR	WICKLER	ENROLLADOR			
15	01.0023.0053	4	DADO AUTOBLOCCANTE	STOP NUT	ECROU DE SURETE	SPERRMUTTER	TUERCA AUTOTRABADORA			
16	56.0021.0074	1	CENTRALINA 3B6	CONTROL UNIT	CENTRALE DE CONTROLE	STEUEREINHEIT	CENTRALITA DE MANDO			

silverhorn.co.uk

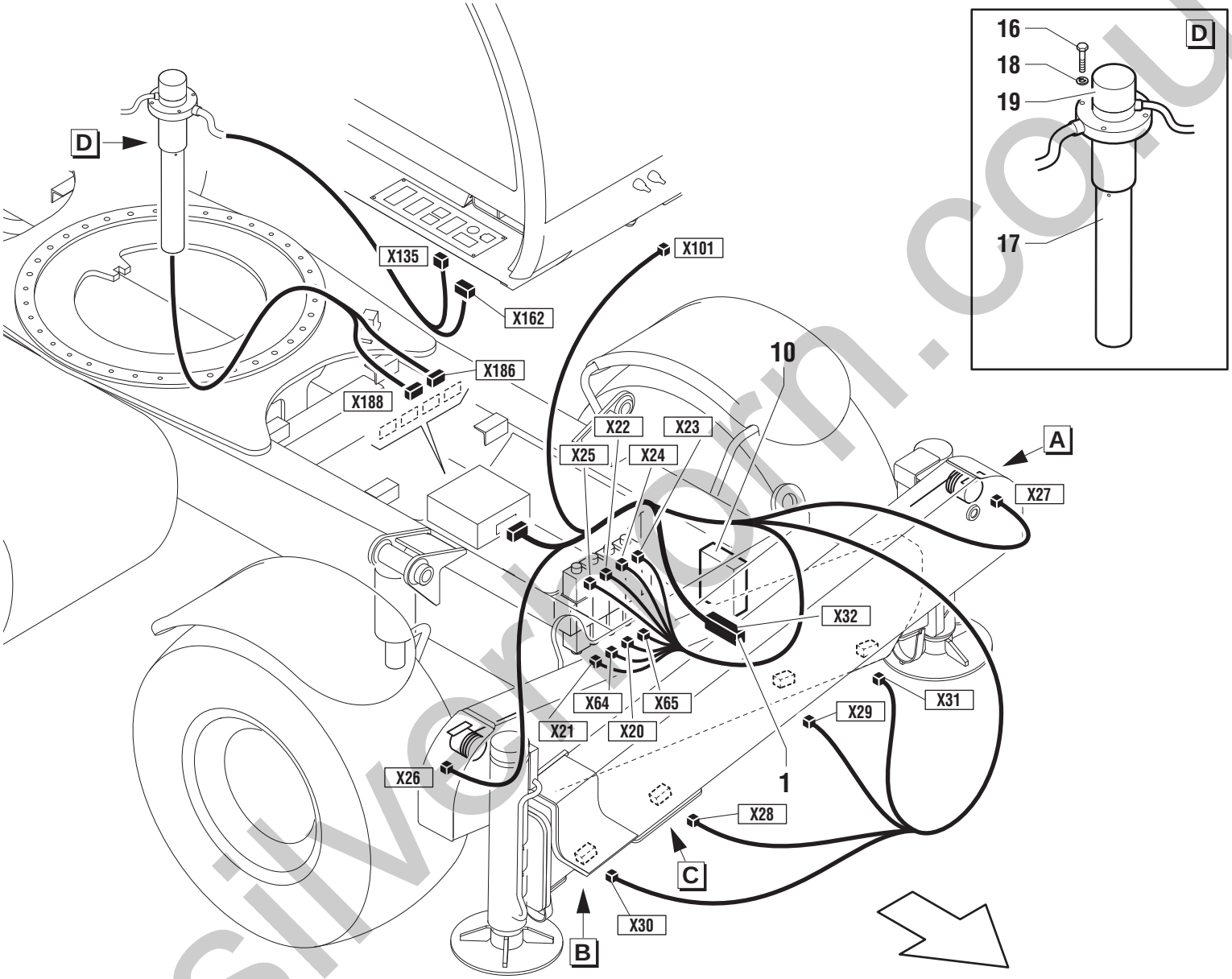

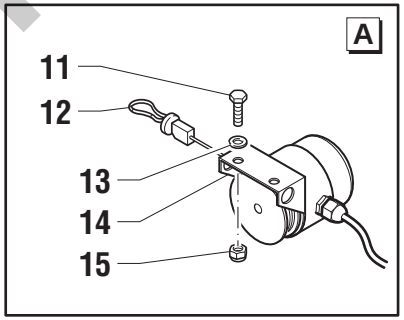

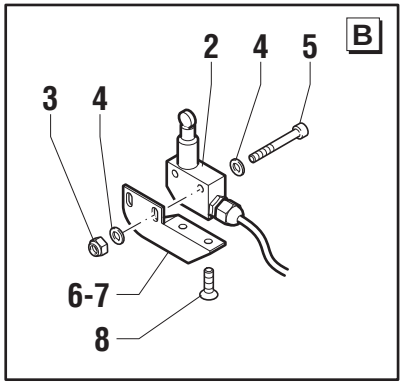

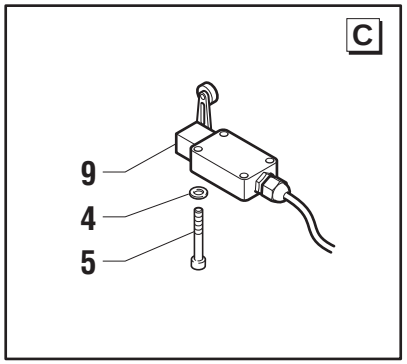

silverthorn.co.uk

POS.	CODICE	Q.tà	DENOMINAZIONE	*DESCRIPTION*	*DESIGNATION*	*BENENNUNG*	*DENOMINACIONES*	NOTE Ⓐ	Ⓑ	Ⓒ
1	55.0602.0267	1	CABLAGGIO	WIRING HARNESS	CABLAGE	VERKABELUNG	CABLEADO			
2	56.0012.0016	2	MICROINTERRUTTORE	MICROSWITCH	MICRO-INTERRUPTEUR	MIKROSCHALTER	MICROINTERRUPTOR			
3	01.0001.0035	4	DADO AUTOBLOCCANTE	STOP NUT	ECROU DE SURETE	SPERRMUTTER	TUERCA AUTOTRABADORA			
4	01.0001.0100	16	RONDELLA PIANA	PLAIN WASHER	RONDELLE PLANE	ABSTANDSRING	ARANDELA LLANA			
5	01.4003.0025	12	VITE	SCREW	VIS	SCHRAUBE	TORNILLO			
6	51.0807.9700	1	SUPPORTO ANT. SX	SUPPORT	SUPPORT	LAGER	SOPORTE			
7	51.0807.9600	1	SUPPORTO ANT. DX	SUPPORT	SUPPORT	LAGER	SOPORTE			
8	01.4006.0006	4	VITE	SCREW	VIS	SCHRAUBE	TORNILLO			
9	56.0012.0010	2	MICROINTERRUTTORE	MICROSWITCH	MICRO-INTERRUPTEUR	MIKROSCHALTER	MICROINTERRUPTOR			
10	56.0021.0055	1	CENTRALINA 3B6	CONTROL UNIT	CENTRALE DE CONTROLE	STEUEREINHEIT	CENTRALITA DE MANDO			
11	01.0001.0154	4	VITE	SCREW	VIS	SCHRAUBE	TORNILLO			
12	09.0803.0344	2	MOSCHETTONE	SPRING CATCH	MOUSQUETON	FEDERHAKEN	MOSQUETON			
13	01.0031.0292	4	RONDELLA PIANA	PLAIN WASHER	RONDELLE PLANE	ABSTANDSRING	ARANDELA LLANA			
14	56.0013.0026	2	AVVOLGICAVO	REEL	ENROULEUR	WICKLER	ENROLLADOR			
15	01.0023.0053	4	DADO AUTOBLOCCANTE	STOP NUT	ECROU DE SURETE	SPERRMUTTER	TUERCA AUTOTRABADORA			
16	01.0001.0156	4	VITE	SCREW	VIS	SCHRAUBE	TORNILLO			
17	56.0023.0019	1	PRESA ELETTRICA ROTANTE	SWIVEL SOCKET	PRISE PIVOTANTE	DREHSTECKDOSE	TOMA DE CORRIENTE GIRATORIA			
18	01.4032.0002	4	RONDELLA ELASTICA	SPRING WASHER	RONDELLE ELASTIQUE	FEDERSCHEIBE	ARANDELA ELASTICA			
19	07.0736.0020	1	ROTAX	ROTAX	ROTAX	ROTAX	ROTAX			

silverhorn.co.uk

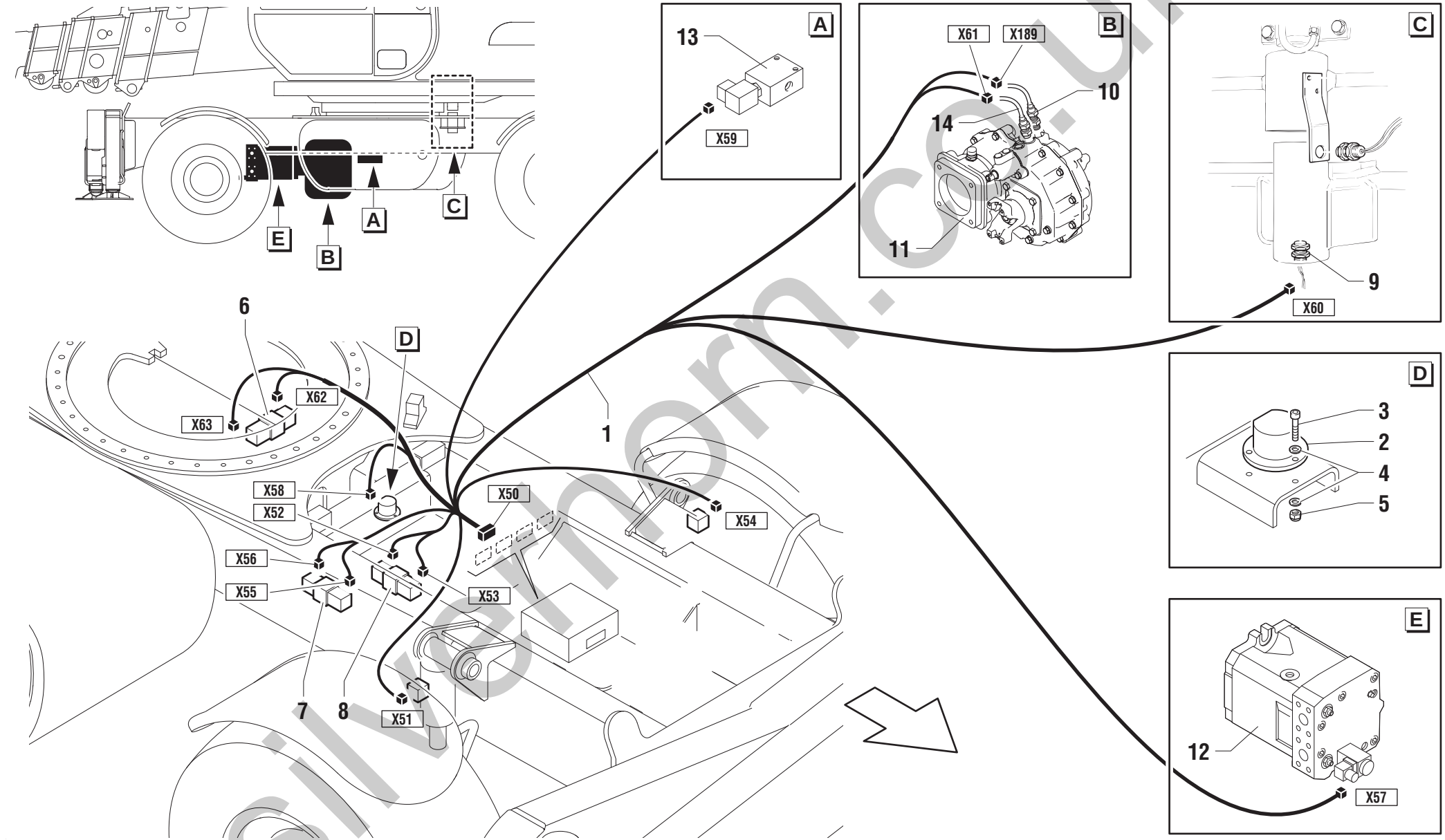

silvermorn.co.uk

POS.	CODICE	Q.tà	DENOMINAZIONE	*DESCRIPTION*	*DESIGNATION*	*BENENNUNG*	*DENOMINACIONES*	NOTE Ⓐ	Ⓑ	Ⓒ
1	55.0602.0268	1	CABLAGGIO	WIRING HARNESS	CABLAGE	VERKABELUNG	CABLEADO			
2	56.0012.0012	1	LIVELLA	LEVEL	LIBELLE	NIVEAU	NIVEL			
3	01.0003.0158	3	VITE	SCREW	VIS	SCHRAUBE	TORNILLO			
4	01.0031.0054	3	RONDELLA PIANA	PLAIN WASHER	RONDELLE PLANE	ABSTANDSRING	ARANDELA LLANA			
5	01.0019.0103	6	DADO	NUT	ECROU	MUTTER	TUERCA			
6			604323 pos.5						☞	
7			604297 pos.2						☞	
8			604296 pos.34						☞	
9			604810 pos.12						☞	
10	56.0012.0021	2	SENSORE	PROXIMITY SWITCH	CAPTEUR	SENSOR	SENSOR			
11			604310 pos.3						☞	
12			604322 pos.2						☞	
13			604320 pos.20						☞	
14	07.0709.0730	2	SENSORE	PROXIMITY SWITCH	CAPTEUR	SENSOR	SENSOR			

silverhorn.co.uk

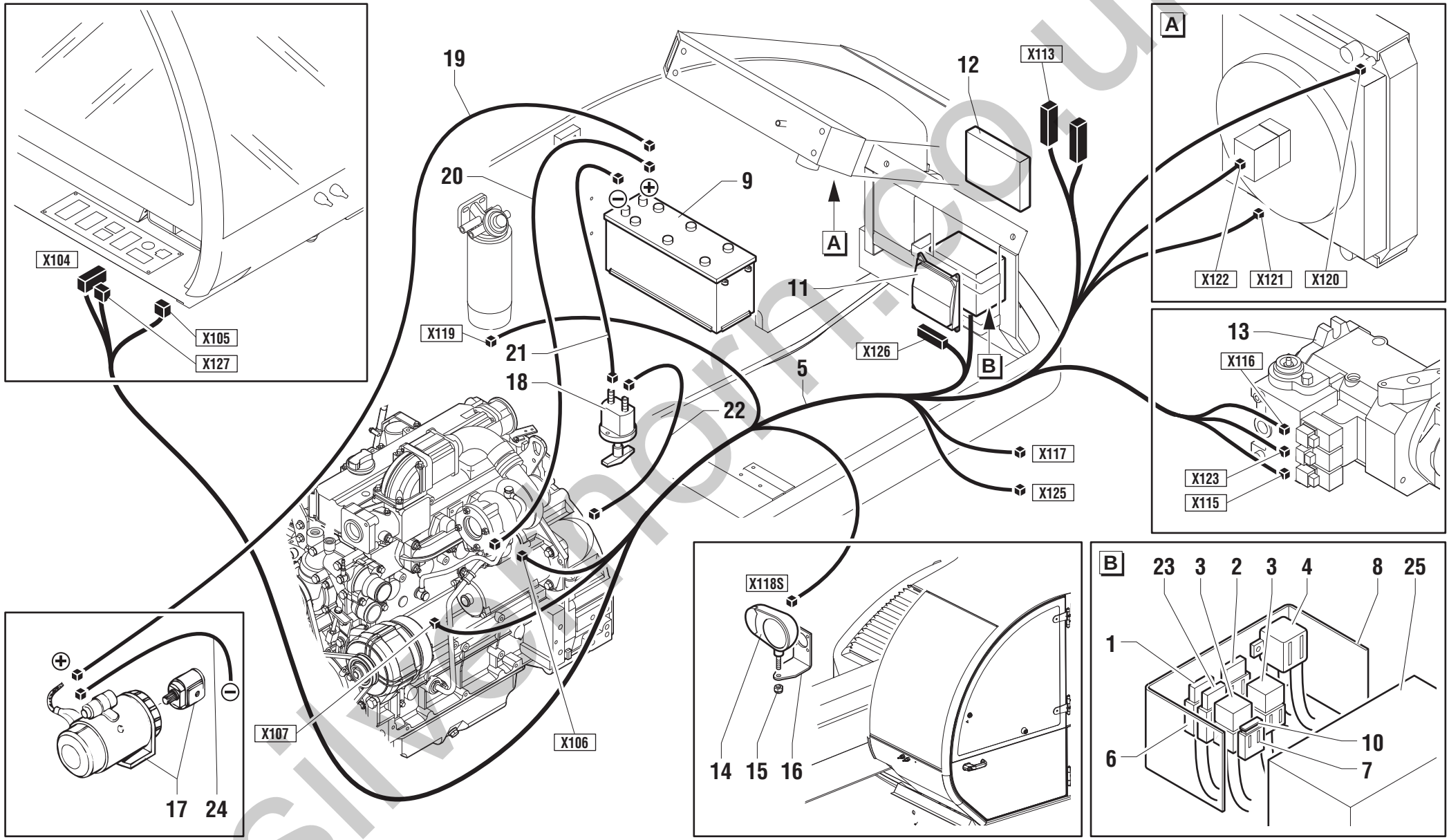

silverthorn.co.uk

POS.	CODICE	Q.tà	DENOMINAZIONE	*DESCRIPTION*	*DESIGNATION*	*BENENNUNG*	*DENOMINACIONES*	NOTE Ⓐ	Ⓑ	Ⓒ
1	56.0005.0000	1	FUSIBILE	FUSE	FUSIBLE	SICHERUNG	FUSIBLE			
2	07.0703.0069	1	FUSIBILE 30 A	FUSE	FUSIBLE	SICHERUNG	FUSIBLE			
3	07.0703.0192	2	RELE'	RELAY	RELAIS	RELAIS	RELÉ			
4	07.0703.0535	1	RELE'	RELAY	RELAIS	RELAIS	RELÉ			
5	55.0602.0271	1	CABLAGGIO	WIRING HARNESS	CABLAGE	VERKABELUNG	CABLEADO			
6	07.0703.0189	3	PORTAFUSIBILE	FUSE HOLDER	PORTE-FUSIBLE	SICHERUNGSSOCKEL	PORTA-FUSIBLE			
7	07.0703.0224	1	PORTAFUSIBILE	FUSE HOLDER	PORTE-FUSIBLE	SICHERUNGSSOCKEL	PORTA-FUSIBLE			
8	56.0005.0004	1	SCATOLA ELETTRICA	ELECTRIC BOX	BOITE ELECTRIQUE	SCHALTKASTEN	CAJA ELECTRICA			
9	56.0008.0005	1	BATTERIA	BATTERY	BATTERIE	BATTERIE	BATERIA			
10	641143	1	FUSIBILE	FUSE	FUSIBLE	SICHERUNG	FUSIBLE			
11	56.0021.0051	1	CENTRALINA LINDE	CONTROL UNIT	CENTRALE DE CONTROLE	STEUEREINHEIT	CENTRALITA DE MANDO			
12	56.0021.0070	1	CENTRALINA DEUTZ	CONTROL UNIT	CENTRALE DE CONTROLE	STEUEREINHEIT	CENTRALITA DE MANDO			
13			604322 pos.1						☞	
14	56.0010.0032	1	FANALE ANTERIORE DESTRO	RIGHT FRONT LIGHT	PHARE AVANT DROIT	VORDERE LAMPE RECHTS	LUZ DELANTERA DERECHA			
15	01.0001.0038	1	DADO AUTOBLOCCANTE	STOP NUT	ECROU DE SURETE	SPERRMUTTER	TUERCA AUTOTRABADORA			
16	51.0807.2900	1	STAFFA	BRACKET	ETRIER	BUEGEL	ESTRIBO			
17			604327 pos.33						☞	
18	56.0008.0001	1	STACCABATTERIA	REMOVING BATTERY	DETACHE-BATTERIE	BATTERIE TRENNER	SACA-BATERIA			
19	56.0000.0040	1	CAVO	CABLE	CÂBLE	KABEL	CABLE			
20	56.0000.0035	1	CAVO	CABLE	CÂBLE	KABEL	CABLE			
21	56.0000.0036	1	CAVO	CABLE	CÂBLE	KABEL	CABLE			
22	56.0000.0039	1	CAVO	CABLE	CÂBLE	KABEL	CABLE			
23	07.0703.0060	1	FUSIBILE	FUSE	FUSIBLE	SICHERUNG	FUSIBLE			
24	56.0000.0041	1	CAVO	CABLE	CÂBLE	KABEL	CABLE			
25	56.0005.0005	1	COPERCHIO	COVER	COUVERCLE	DECKEL	TAPA			

silverhorn.co.uk

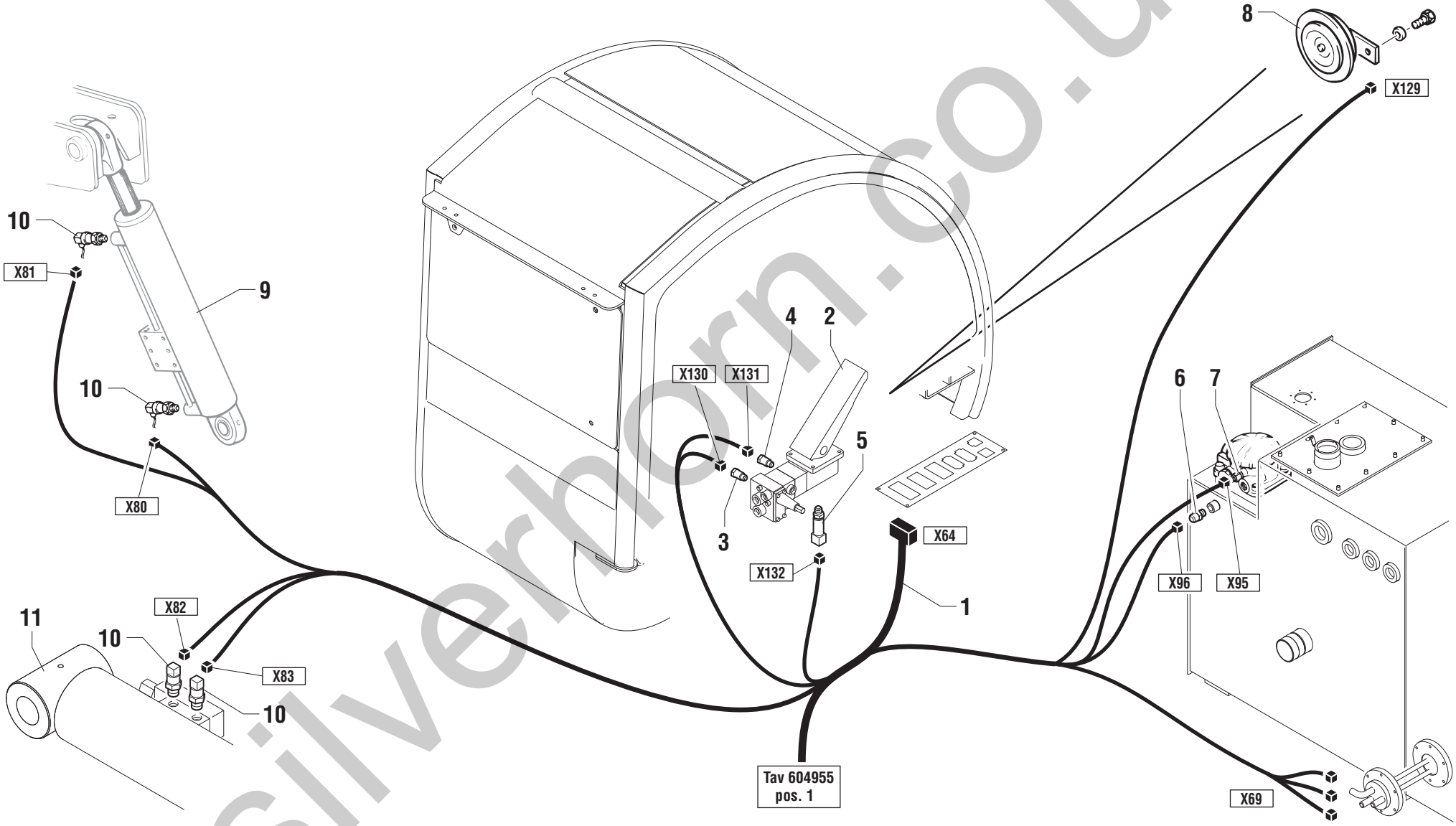

silverhorn.co.uk

POS.	CODICE	Q.tà	DENOMINAZIONE	*DESCRIPTION*	*DESIGNATION*	*BENENNUNG*	*DENOMINACIONES*	NOTE Ⓐ	NOTE Ⓑ	NOTE Ⓒ
1	55.0602.0270	1	CABLAGGIO	WIRING HARNESS	CABLAGE	VERKABELUNG	CABLEADO			
2			604320 pos.1						☞	
3	05.4329.0002	1	PRESSOSTATO	PRESSURE SWITCH	PRESSOSTAT	DRUCKWÄCHTER	PRESOSTATO			
4	05.4329.0001	1	PRESSOSTATO	PRESSURE SWITCH	PRESSOSTAT	DRUCKWÄCHTER	PRESOSTATO			
5	56.0013.0004	1	SENSORE	PROXIMITY SWITCH	CAPTEUR	SENSOR	SENSOR			
6	56.0013.0000	1	TRASMETTITORE	TRANSMITTER	EMETTEUR	üBERTRÄGER	TRANSMISOR			
7	56.0013.0006	1	PRESSOSTATO PNA 10 A	PRESSURE SWITCH	PRESSOSTAT	DRUCKWÄCHTER	PRESOSTATO			
8	56.0009.0001	1	AVVISATORE ACUSTICO	HORN	AVERTISSEUR ACOUSTIQUE	HORN	AVISADOR ACUSTICO			
9			604329 pos. 21						☞	
10	56.0013.0004	4	SENSORE	PROXIMITY SWITCH	CAPTEUR	SENSOR	SENSOR			
11			604332 pos. 1						☞	

silverhorn.co.uk

MATERIALE ELETTRICO - LINEA POSTERIORE
ELECTRIC INSTALLATION - REAR LINE
INSTALLATION ELECTRIQUE - LIGNE ARRIERE
ELEKTROANLAGE - VORDERE LEITUNG
INSTALACION ELECTRICA - LÍNEA POSTERIOR

TEREX LIFT

Gyro 4518

Tavola **604955** - Rev. **0** 11/2005

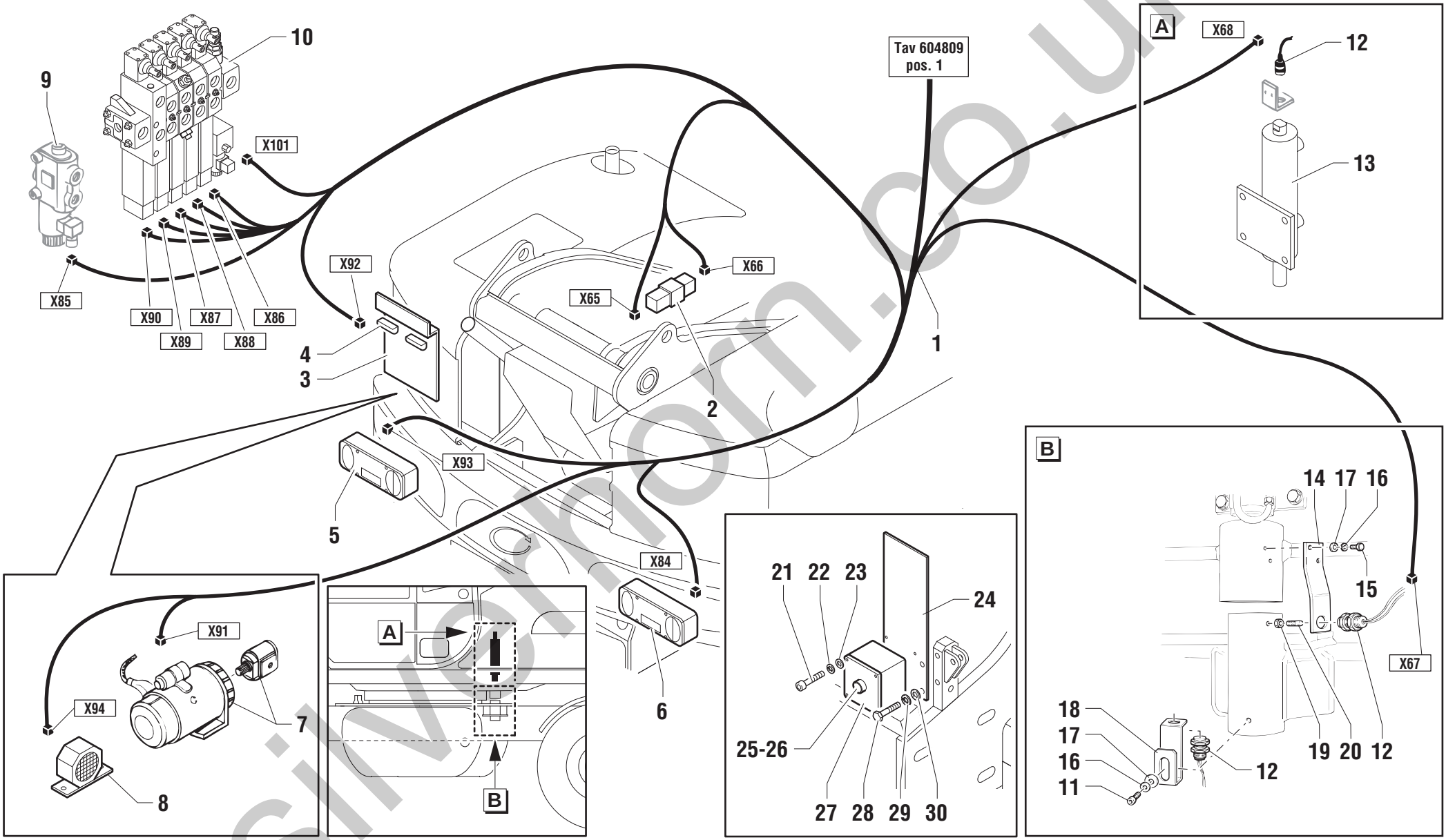

silvermorn.co.uk

POS.	CODICE	Q.tà	DENOMINAZIONE	*DESCRIPTION*	*DESIGNATION*	*BENENNUNG*	*DENOMINACIONES*	Ⓐ	NOTE Ⓑ	Ⓒ
1			604809 pos.1						☞	
2			604297 pos.2						☞	
3	51.0807.8400	1	SUPPORTO	SUPPORT	SUPPORT	LAGER	SOPORTE			
4	56.0010.0004	2	FANALE	LUCE TARGA	FEU	LICHT	LUZ			
5	56.0010.0030	1	FANALE POST. SX	LIGHT	FEU	LICHT	LUZ			
6	56.0010.0031	1	FANALE POST. DX	LIGHT	FEU	LICHT	LUZ			
7			604327 pos.33						☞	
8	56.0009.0001	1	AVVISATORE ACUSTICO	HORN	AVERTISSEUR ACOUSTIQUE	HORN	AVISADOR ACUSTICO			
9			604297 pos.19						V	
10			604332 pos.21						☞	
11	01.0003.0157	1	VITE	SCREW	VIS	SCHRAUBE	TORNILLO			
12	56.0012.0000	3	SENSORE	PROXIMITY SWITCH	CAPTEUR	SENSOR	SENSOR			
13			604297 pos. 33						☞	
14	51.0801.7500	1	STAFFA	BRACKET	ETRIER	BUEGEL	ESTRIBO			
15	01.0001.0154	2	VITE	SCREW	VIS	SCHRAUBE	TORNILLO			
16	01.4032.0002	2	RONDELLA ELASTICA	SPRING WASHER	RONDELLE ELASTIQUE	FEDERSCHEIBE	ARANDELA ELASTICA			
17	01.0031.0298	2	RONDELLA PIANA	PLAIN WASHER	RONDELLE PLANE	ABSTANDSRING	ARANDELA LLANA			
18	51.0807.8000	1	STAFFA	BRACKET	ETRIER	BUEGEL	ESTRIBO			
19	01.0019.0103	1	DADO	NUT	ECROU	MUTTER	TUERCA			
20	630279	1	GRANO	SECURITY DOWEL	GRAIN	STIFT	PERNO DE TOPE			
21	01.0003.0153	2	VITE	SCREW	VIS	SCHRAUBE	TORNILLO			
22	01.4032.0002	2	RONDELLA ELASTICA	SPRING WASHER	RONDELLE ELASTIQUE	FEDERSCHEIBE	ARANDELA ELASTICA			
23	01.0031.0054	2	RONDELLA	WASHER	RONDELLE	SCHEIBE	ARANDELA			
24	51.0809.6300	1	PANNELLO	PANEL	PANNEAU	SCHALTTAFEL	CUADRO			
25	07.0703.0359	1	PULSANTE	PUSH BUTTON	BOUTON POUSSOIR	DRUCKKNOPF	PULSADOR			
26	07.0703.0363	1	CONTATTO	CONTACT	CONTACT	KONTAKT	CONTACTO			
27	56.0021.0023	1	SCATOLA	HOUSING	BOITE	GEHAEUSE	CAJA			
28	01.0001.0252	2	VITE	SCREW	VIS	SCHRAUBE	TORNILLO			
29	01.4032.0003	2	RONDELLA ELASTICA	SPRING WASHER	RONDELLE ELASTIQUE	FEDERSCHEIBE	ARANDELA ELASTICA			
30	01.0031.0055	2	RONDELLA	WASHER	RONDELLE	SCHEIBE	ARANDELA			

silverhorn.co.uk

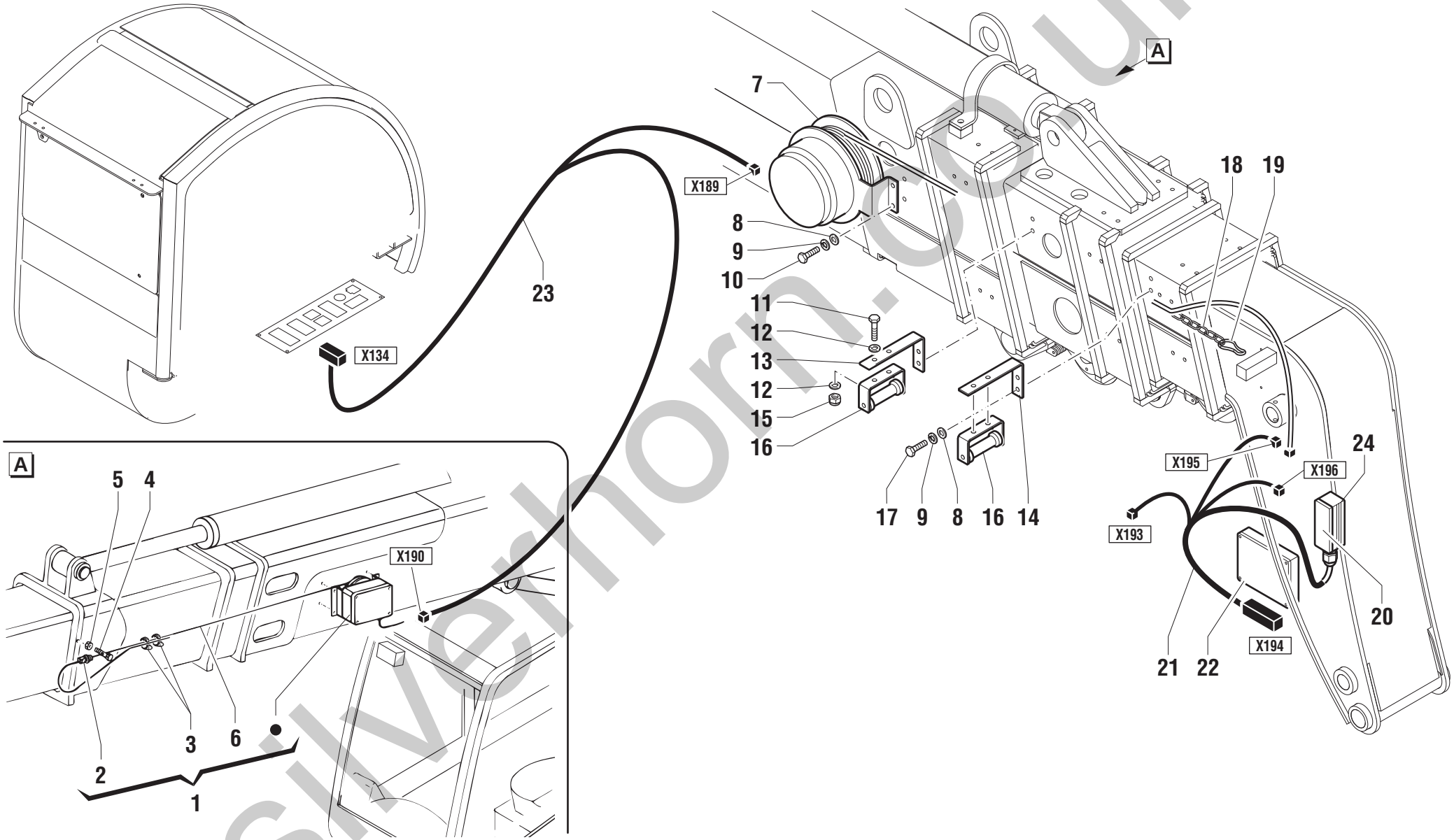

silverthorn.co.uk

POS.	CODICE	Q.tà	DENOMINAZIONE	*DESCRIPTION*	*DESIGNATION*	*BENENNUNG*	*DENOMINACIONES*	NOTE Ⓐ	Ⓑ	Ⓒ
1	56.0013.0021	1	AVVOLGITORE COMPLETO	COMPLETE REEL	ENROULEUR COMPLET	WICKLER KOMPLETT	ENROLLADOR COMPLETO			
2	07.0736.0011	1	FERMO	RETAINER	ARRET	HALTERUNG	RETEN			
3	04.0227.0501	2	FASCETTA	CLAMP	COLLIER	KLEMMSCHELLE	ABRAZADERA			
4	01.4001.0103	1	VITE	SCREW	VIS	SCHRAUBE	TORNILLO			
5	01.0023.0054	1	DADO	NUT	ECROU	MUTTER	TUERCA			
6	07.0736.0000	1	CAVO AVVOLGITORE	CABLE	CABLE	KABEL	CABLE			
7	56.0023.0012	1	AVVOLGICAVO	REEL	ENROULEUR	WICKLER	ENROLLADOR			
8	01.0031.0298	4	RONDELLA PIANA	PLAIN WASHER	RONDELLE PLANE	ABSTANDSRING	ARANDELA LLANA			
9	01.4032.0002	4	RONDELLA ELASTICA	SPRING WASHER	RONDELLE ELASTIQUE	FEDERSCHEIBE	ARANDELA ELASTICA			
10	01.0001.0154	4	VITE	SCREW	VIS	SCHRAUBE	TORNILLO			
11	01.0001.0158	4	VITE	SCREW	VIS	SCHRAUBE	TORNILLO			
12	01.0031.0298	8	RONDELLA PIANA	PLAIN WASHER	RONDELLE PLANE	ABSTANDSRING	ARANDELA LLANA			
13	51.0807.6400	1	STAFFA	BRACKET	ETRIER	BUEGEL	ESTRIBO			
14	51.0807.6500	1	STAFFA	BRACKET	ETRIER	BUEGEL	ESTRIBO			
15	01.0023.0053	4	DADO AUTOBLOCCANTE	STOP NUT	ECROU DE SURETE	SPERRMUTTER	TUERCA AUTOTRABADORA			
16	56.0023.0017	2	RULLO	ROLLER	ROULEAU	WALZE ROLLE	RODILLO			
17	01.0001.0254	4	VITE	SCREW	VIS	SCHRAUBE	TORNILLO			
18	09.0803.0111	1	CATENA	CHAIN	CHAÎNE	KETTE	CADENA			
19	09.0803.0069	1	MOSCHETTONE	SPRING CATCH	MOUSQUETON	FEDERHAKEN	MOSQUETON			
20	56.0002.0023	1	COPERCHIO	COVER	COUVERCLE	DECKEL	TAPA			
21	55.0602.0282	1	CABLAGGIO	WIRING HARNESS	CABLAGE	VERKABELUNG	CABLEADO		✍	
22	56.0021.0075	1	CENTRALINA 3B6	CONTROL UNIT	CENTRALE DE CONTROLE	STEUEREINHEIT	CENTRALITA DE MANDO			
23	55.0602.0272	1	CABLAGGIO	WIRING HARNESS	CABLAGE	VERKABELUNG	CABLEADO			
24	56.0002.0021	1	FRUTTO	INTERIOR	INTERIEUR	INNEN	INTERIOR			

silverhorn.co.uk

MATERIALE ELETTRICO - LINEA CRUSCOTTO
ELECTRIC INSTALLATION - DASHBOARD LINE
INSTALLATION ELECTRIQUE - LIGNE TABLEAU DE BORD
ELEKTROANLAGE - LEITUNG INSTRUMENTTAFEL
INSTALACION ELECTRICA - LÌNEA SALPICADERO

TEREXLIFT

Gyro 4518

Tavola **604957** - Rev. **0** 11/2005

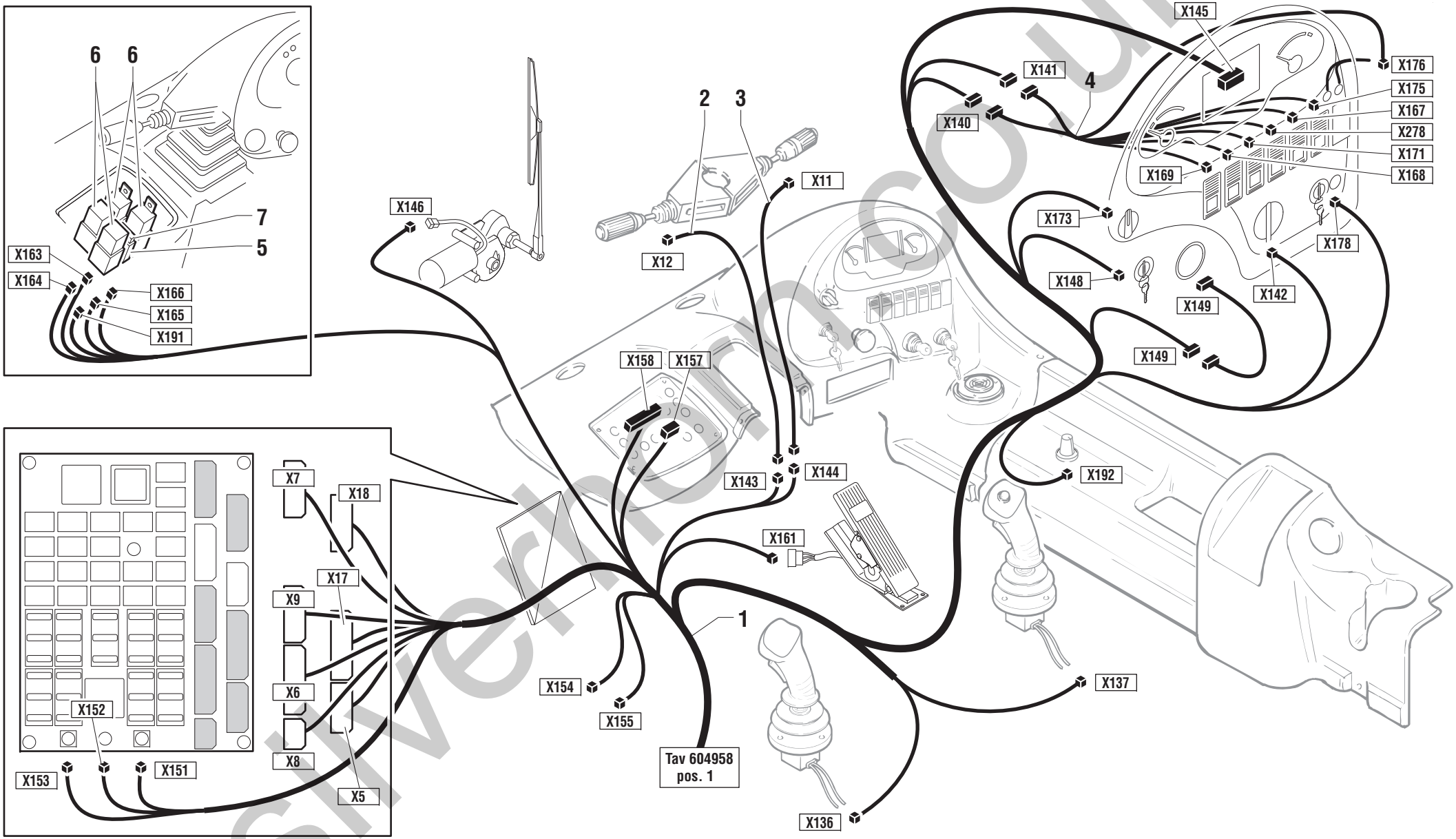

silverthorn.co.uk

POS.	CODICE	Q.tà	DENOMINAZIONE	*DESCRIPTION*	*DESIGNATION*	*BENENNUNG*	*DENOMINACIONES*	NOTE Ⓐ	Ⓑ	Ⓒ
1	55.0602.0263	1	CABLAGGIO	WIRING HARNESS	CABLAGE	VERKABELUNG	CABLEADO			
2	56.0016.0049	1	CABLAGGIO	WIRING HARNESS	CABLAGE	VERKABELUNG	CABLEADO			
3	56.0016.0048	1	CABLAGGIO	WIRING HARNESS	CABLAGE	VERKABELUNG	CABLEADO			
4	55.0602.0264	1	CABLAGGIO	WIRING HARNESS	CABLAGE	VERKABELUNG	CABLEADO			
5	07.0703.0224	1	PORTAFUSIBILE	FUSE HOLDER	PORTE-FUSIBLE	SICHERUNGSSOCKEL	PORTA-FUSIBLE			
6	07.0703.0486	4	RELE’	RELAY	RELAIS	RELAIS	RELÉ			
7	634973	1	FUSIBILE 15A	FUSE	FUSIBLE	SICHERUNG	FUSIBLE			

silverhorn.co.uk

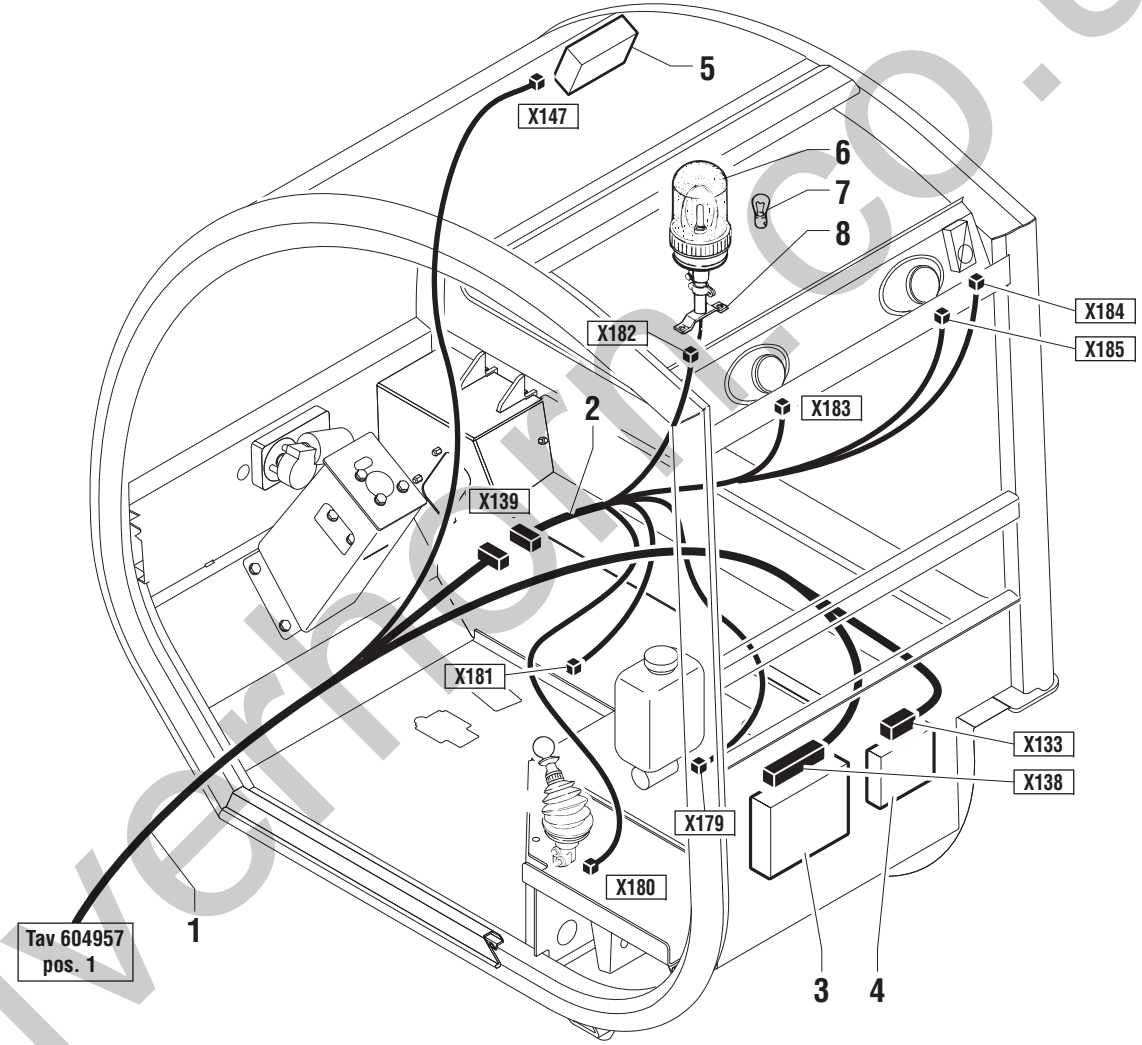

silverfoxuk.co.uk

POS.	CODICE	Q.tà	DENOMINAZIONE	*DESCRIPTION*	*DESIGNATION*	*BENENNUNG*	*DENOMINACIONES*	Ⓐ	NOTE Ⓑ	Ⓒ
1			604957 pos.1						☞	
2	55.0602.0266	1	CABLAGGIO	WIRING HARNESS	CABLAGE	VERKABELUNG	CABLEADO			
3	56.0021.0056	1	CENTRALINA	CONTROL UNIT	CENTRALE DE CONTROLE	STEUEREINHEIT	CENTRALITA DE MANDO			
4	56.0021.0044	1	CENTRALINA	CONTROL UNIT	CENTRALE DE CONTROLE	STEUEREINHEIT	CENTRALITA DE MANDO			
5	56.0016.0028	1	PANNELLO	PANEL	PANNEAU	SCHALTTAFEL	CUADRO			
6	56.0010.0005	1	LAMPEGGIANTE GIREVOLE	PIVOTING BEACON	GYROPHARE	DREHBLINKLEUCHTE	LUZ GIRATORIA			
7	07.0703.0384	1	LAMPADINA	BULB	AMPOULE	BIRNE	BOMBILLA			
8	56.0002.0000	1	SUPPORTO	SUPPORT	SUPPORT	LAGER	SOPORTE			

silverhorn.co.uk

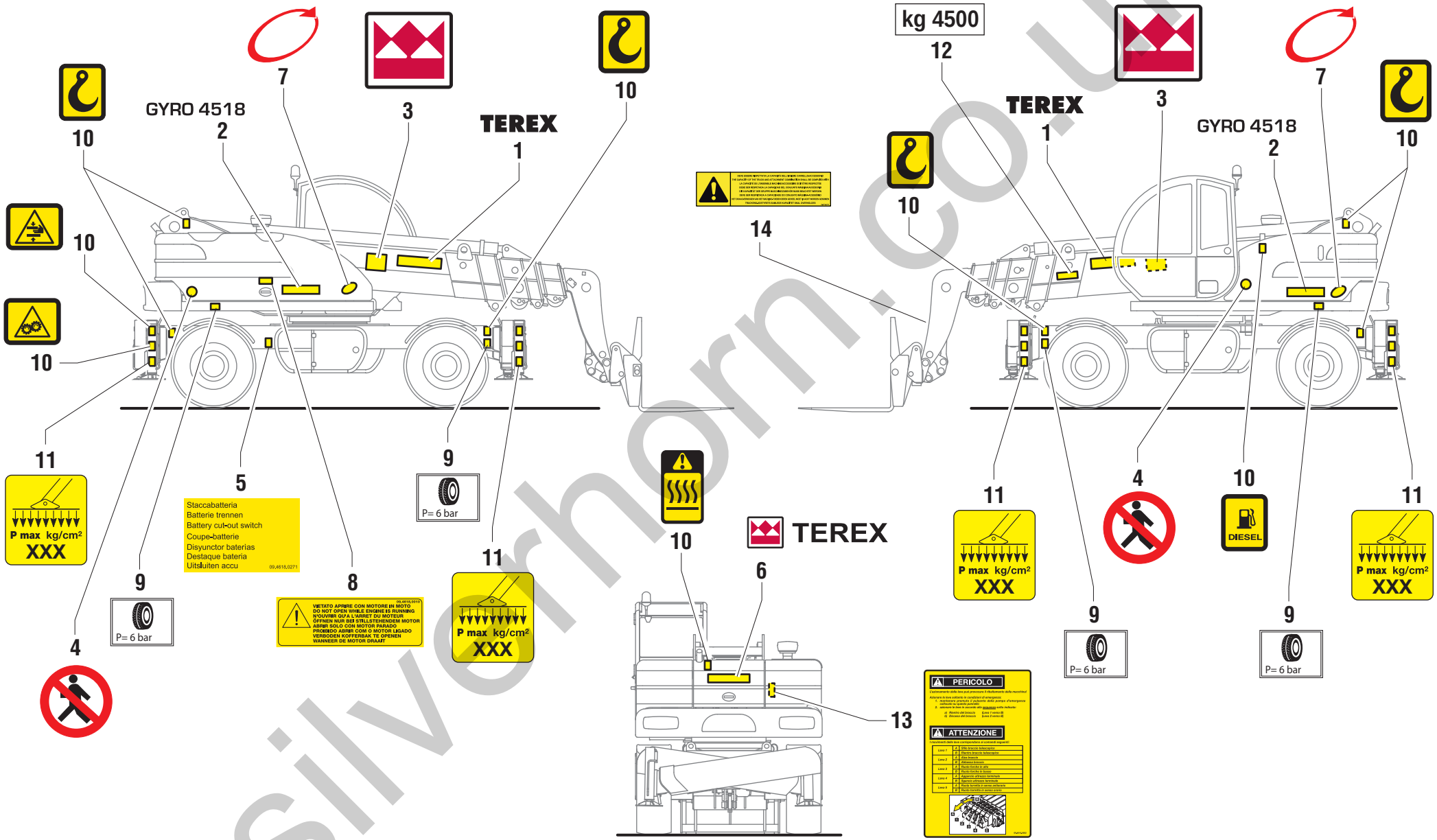

silverhorn.co.uk

POS.	CODICE	Q.tà	DENOMINAZIONE	*DESCRIPTION*	*DESIGNATION*	*BENENNUNG*	*DENOMINACIONES*	NOTE Ⓐ	Ⓑ	Ⓒ
1	09.4618.0113	2	ADESIVO “TEREX”	LABEL	ETIQUETTE	AUFKLEBER	ETIQUETA			
2	09.4618.0505	2	ADESIVO “GYRO 4518”	LABEL	ETIQUETTE	AUFKLEBER	ETIQUETA			
3	09.4618.0435	2	ADESIVO “LOGO TEREX”	LABEL	ETIQUETTE	AUFKLEBER	ETIQUETA			
4	09.4612.0212	2	ADESIVO DIVIETO DI PASSAGGIO	LABEL	ETIQUETTE	AUFKLEBER	ETIQUETA			
5	09.4618.0271	1	ADESIVO STACCABATTERIA	LABEL	ETIQUETTE	AUFKLEBER	ETIQUETA			
6	09.4618.0461	1	ADESIVO “TEREX”	LABEL	ETIQUETTE	AUFKLEBER	ETIQUETA			
7	09.4618.0504	1	ADESIVO SERIE GIROLIFT	LABEL	ETIQUETTE	AUFKLEBER	ETIQUETA			
8	09.4618.0010	1	ADESIVO DIVIETO APERTURA COFANO MOTORE	LABEL	ETIQUETTE	AUFKLEBER	ETIQUETA			
9	09.4618.0561	4	ADESIVO PRESSIONE PNEUMATICI	LABEL	ETIQUETTE	AUFKLEBER	ETIQUETA			
10	09.4618.0231	-	ADESIVO INDICAZIONI VARIE	LABEL	ETIQUETTE	AUFKLEBER	ETIQUETA			
11	09.4618.0361	4	ADESIVO PRESSIONE MAX AL SUOLO	LABEL	ETIQUETTE	AUFKLEBER	ETIQUETA			
12	09.4618.0373	2	ADESIVO PORTATA MASSIMA	LABEL	ETIQUETTE	AUFKLEBER	ETIQUETA			
13	09.4618.0682	1	ADESIVO AVVERTENZE DISTRIB (ITA)	LABEL	ETIQUETTE	AUFKLEBER	ETIQUETA			
13	09.4618.0683	1	ADESIVO AVVERTENZE DISTRIB (GB)	LABEL	ETIQUETTE	AUFKLEBER	ETIQUETA			
13	09.4618.0684	1	ADESIVO AVVERTENZE DISTRIB (F)	LABEL	ETIQUETTE	AUFKLEBER	ETIQUETA			
13	09.4618.0686	1	ADESIVO AVVERTENZE DISTRIB (D)	LABEL	ETIQUETTE	AUFKLEBER	ETIQUETA			
13	09.4618.0685	1	ADESIVO AVVERTENZE DISTRIB (E)	LABEL	ETIQUETTE	AUFKLEBER	ETIQUETA			
14	09.4618.0784	1	ADESIVO	LABEL	ETIQUETTE	AUFKLEBER	ETIQUETA			

silverhorn.co.uk

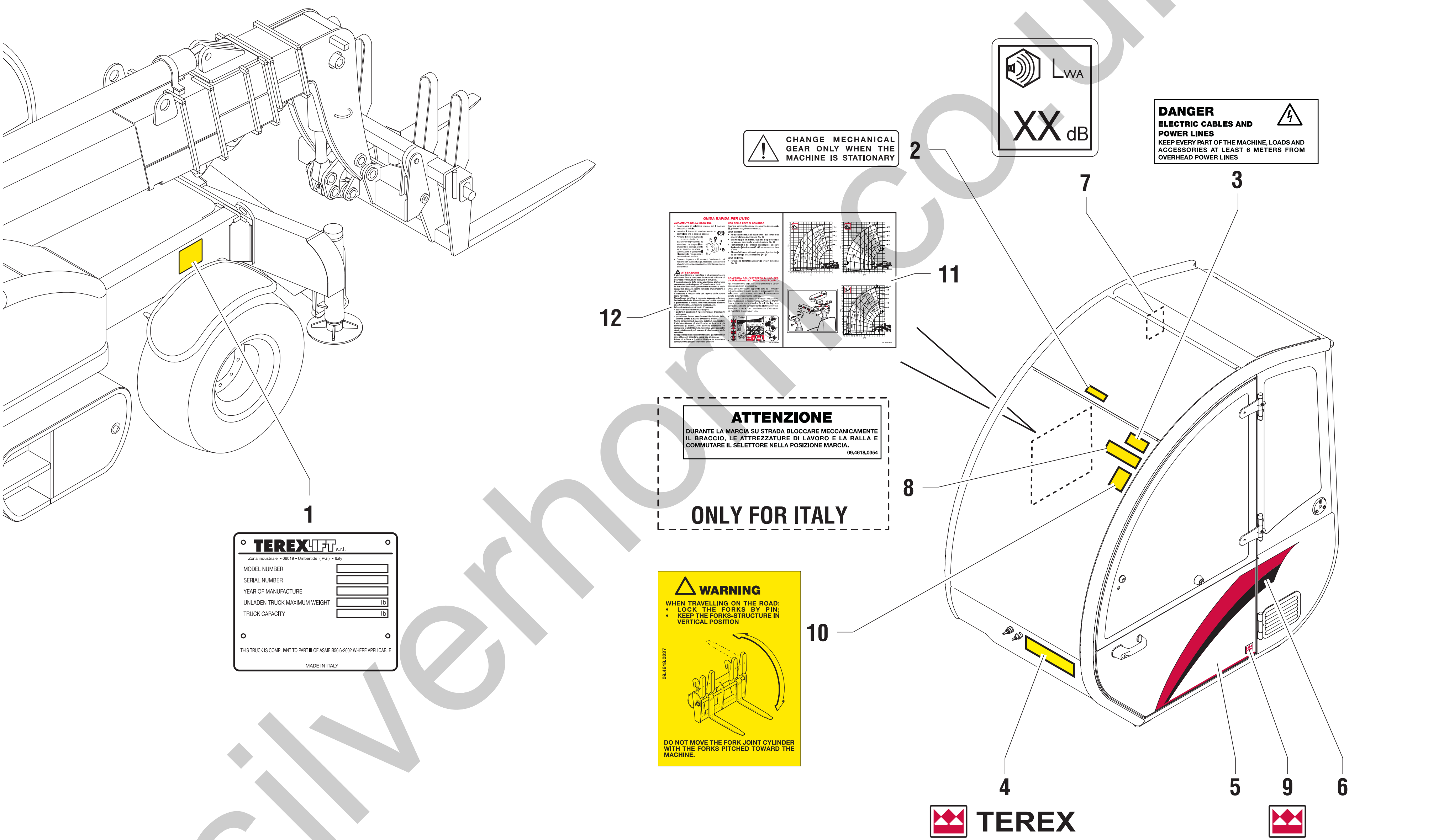

silverhorn.co.uk

POS.	CODICE	Q.tà	DENOMINAZIONE	*DESCRIPTION*	*DESIGNATION*	*BENENNUNG*	*DENOMINACIONES*	NOTE Ⓐ	Ⓑ	Ⓒ
1	09.4618.0068	1	TARGHETTA IDENTIFICAZIONE	NAME PLATE	PLAQUETTE	SCHILD	TARJETA			
2	09.4618.0006	1	ADESIVO DIVIETO AZIONAMENTO CAMBIO (ITA)	LABEL	ETIQUETTE	AUFKLEBER	ETIQUETA			
2	09.4618.0030	1	ADESIVO DIVIETO AZIONAMENTO CAMBIO (GB)	LABEL	ETIQUETTE	AUFKLEBER	ETIQUETA			
2	09.4618.0031	1	ADESIVO DIVIETO AZIONAMENTO CAMBIO (F)	LABEL	ETIQUETTE	AUFKLEBER	ETIQUETA			
2	09.4618.0033	1	ADESIVO DIVIETO AZIONAMENTO CAMBIO (D)	LABEL	ETIQUETTE	AUFKLEBER	ETIQUETA			
2	09.4618.0032	1	ADESIVO DIVIETO AZIONAMENTO CAMBIO (E)	LABEL	ETIQUETTE	AUFKLEBER	ETIQUETA			
3	09.4618.0005	1	ADESIVO PERICOLO LINEE ELETTRICHE (ITA)	LABEL	ETIQUETTE	AUFKLEBER	ETIQUETA			
3	09.4618.0026	1	ADESIVO PERICOLO LINEE ELETTRICHE (GB)	LABEL	ETIQUETTE	AUFKLEBER	ETIQUETA			
3	09.4618.0027	1	ADESIVO PERICOLO LINEE ELETTRICHE (F)	LABEL	ETIQUETTE	AUFKLEBER	ETIQUETA			
3	09.4618.0029	1	ADESIVO PERICOLO LINEE ELETTRICHE (D)	LABEL	ETIQUETTE	AUFKLEBER	ETIQUETA			
3	09.4618.0028	1	ADESIVO PERICOLO LINEE ELETTRICHE (E)	LABEL	ETIQUETTE	AUFKLEBER	ETIQUETA			
4	09.4618.0359	1	ADESIVO “TEREX”	LABEL	ETIQUETTE	AUFKLEBER	ETIQUETA			
5	09.4618.0411	1	ADESIVO PORTIERA	LABEL	ETIQUETTE	AUFKLEBER	ETIQUETA			
6	09.4618.0412	1	ADESIVO PORTIERA	LABEL	ETIQUETTE	AUFKLEBER	ETIQUETA			
7	09.4618.0563	1	ADESIVO “LWA”	LABEL	ETIQUETTE	AUFKLEBER	ETIQUETA			
8	09.4618.0354	1	ADESIVO ATTENZIONE	LABEL	ETIQUETTE	AUFKLEBER	ETIQUETA			
9	09.4618.0217	1	ADESIVO “LOGO TEREX”	LABEL	ETIQUETTE	AUFKLEBER	ETIQUETA			
10	09.4618.0224	1	ADESIVO RIBALTAMENTO FORCHE (ITA)	LABEL	ETIQUETTE	AUFKLEBER	ETIQUETA			
10	09.4618.0227	1	ADESIVO RIBALTAMENTO FORCHE (GB)	LABEL	ETIQUETTE	AUFKLEBER	ETIQUETA			
10	09.4618.0225	1	ADESIVO RIBALTAMENTO FORCHE (F)	LABEL	ETIQUETTE	AUFKLEBER	ETIQUETA			
10	09.4618.0650	1	ADESIVO RIBALTAMENTO FORCHE (D)	LABEL	ETIQUETTE	AUFKLEBER	ETIQUETA			
10	09.4618.0226	1	ADESIVO RIBALTAMENTO FORCHE (E)	LABEL	ETIQUETTE	AUFKLEBER	ETIQUETA			
11	09.4618.0692	1	ADESIVO DIAGRAMMA PORTATE	LABEL	ETIQUETTE	AUFKLEBER	ETIQUETA			
12	09.4618.0687	1	ADESIVO GUIDA RAPIDA (ITA)	LABEL	ETIQUETTE	AUFKLEBER	ETIQUETA			
12	09.4618.0688	1	ADESIVO GUIDA RAPIDA (GB)	LABEL	ETIQUETTE	AUFKLEBER	ETIQUETA			
12	09.4618.0689	1	ADESIVO GUIDA RAPIDA (F)	LABEL	ETIQUETTE	AUFKLEBER	ETIQUETA			
12	09.4618.0690	1	ADESIVO GUIDA RAPIDA (D)	LABEL	ETIQUETTE	AUFKLEBER	ETIQUETA			
12	09.4618.0691	1	ADESIVO GUIDA RAPIDA (E)	LABEL	ETIQUETTE	AUFKLEBER	ETIQUETA			

silverhorn.co.uk

Pagina lasciata intenzionalmente bianca

Intentionally blank page

Page laissée blanche intentionnellement

Absichtlich leer gelassene Seite

Página intencionalmente vacía

silverhorn.co.uk

SIGLE CONNETTORI
CONNECTOR INITIALS

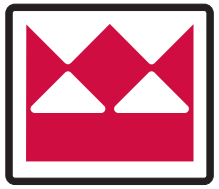

TEREX LIFT

silverhorn.co.uk

RIF. *REF.*	CODICE *CODE*	DENOMINAZIONE	*DESCRIPTION*	CODICE PIASTRINA *PLATE CODE*	CODICE TERMINALE F *FEMALE TERMINAL CODE*	CODICE TERMINALE M *MALE TERMINAL CODE*
X5	56.0002.0144	CONNETTORE MARK II 11 VIE M	11-WAY MARK II CONNECTOR		56.0000.0016	
X6	56.0002.0103	CONNETTORE MARK II 17 VIE M	17-WAY MARK II CONNECTOR		56.0000.0016	
X7	56.0002.0110	CONNETTORE MARK II 13 VIE M	13-WAY MARK II CONNECTOR		56.0000.0016	
X8	56.0002.0132	CONNETTORE MARK II 5 VIE M	5-WAY MARK II CONNECTOR		56.0000.0016	
X9	56.0002.0108	CONNETTORE MARK II 13 VIE M	13-WAY MARK II CONNECTOR		56.0000.0016	
X11						
X12						
X17	56.0002.0103	CONNETTORE MARK II 17 VIE M	17-WAY MARK II CONNECTOR		56.0000.0016	
X18	56.0002.0110	CONNETTORE MARK II 13 VIE M	13-WAY MARK II CONNECTOR		56.0000.0016	
X20	56.0002.0141	CONNETTORE 2 VIE DEUTSCH M	2-WAY DEUTSCH CONNECTOR	56.0002.0142	56.0002.0032	
X21	56.0002.0141	CONNETTORE 2 VIE DEUTSCH M	2-WAY DEUTSCH CONNECTOR	56.0002.0142	56.0002.0032	
X22	56.0002.0141	CONNETTORE 2 VIE DEUTSCH M	2-WAY DEUTSCH CONNECTOR	56.0002.0142	56.0002.0032	
X23	56.0002.0141	CONNETTORE 2 VIE DEUTSCH M	2-WAY DEUTSCH CONNECTOR	56.0002.0142	56.0002.0032	
X24	56.0002.0141	CONNETTORE 2 VIE DEUTSCH M	2-WAY DEUTSCH CONNECTOR	56.0002.0142	56.0002.0032	
X25	56.0002.0141	CONNETTORE 2 VIE DEUTSCH M	2-WAY DEUTSCH CONNECTOR	56.0002.0142	56.0002.0032	
X26	56.0002.0143	CAVO M12 4P L 2.5 MT	CABLE M12 4P L 2.5 MT			
X27	56.0002.0143	CAVO M12 4P L 2.5 MT	CABLE M12 4P L 2.5 MT			
X278	56.0002.0129	CONNETTORE 10 VIE M	10-WAY CONNECTOR		56.0002.0155	
X28	56.0002.0141	CONNETTORE 2 VIE DEUTSCH M	2-WAY DEUTSCH CONNECTOR	56.0002.0142	56.0002.0032	
X29	56.0002.0141	CONNETTORE 2 VIE DEUTSCH M	2-WAY DEUTSCH CONNECTOR	56.0002.0142	56.0002.0032	
X30	56.0002.0141	CONNETTORE 2 VIE DEUTSCH M	2-WAY DEUTSCH CONNECTOR	56.0002.0142	56.0002.0032	
X31	56.0002.0141	CONNETTORE 2 VIE DEUTSCH M	2-WAY DEUTSCH CONNECTOR	56.0002.0142	56.0002.0032	
X32	56.0002.0168	CONNETTORE SICMA 56 VIE M	56-WAY SICMA CONNECTOR		56.0002.0099	
X33.p	56.0002.0100	CONNETTORE DEUTSCH 24 V. PANN.A	24-WAY DEUTSCH CONNECTOR			56.0002.0040
X33.s	56.0002.0101	CONNETTORE DEUTSCH 24 VIE M. TIPO A	24-WAY DEUTSCH CONNECTOR - TYPE A		56.0002.0032	
X34	56.0002.0141	CONNETTORE 2 VIE DEUTSCH M	2-WAY DEUTSCH CONNECTOR	56.0002.0142	56.0002.0032	
X35	56.0002.0141	CONNETTORE 2 VIE DEUTSCH M	2-WAY DEUTSCH CONNECTOR	56.0002.0142	56.0002.0032	
X36	56.0002.0141	CONNETTORE 2 VIE DEUTSCH M	2-WAY DEUTSCH CONNECTOR	56.0002.0142	56.0002.0032	
X37	56.0002.0141	CONNETTORE 2 VIE DEUTSCH M	2-WAY DEUTSCH CONNECTOR	56.0002.0142	56.0002.0032	
X38	56.0002.0141	CONNETTORE 2 VIE DEUTSCH M	2-WAY DEUTSCH CONNECTOR	56.0002.0142	56.0002.0032	

silverhorn.co.uk

RIF. *REF.*	CODICE *CODE*	DENOMINAZIONE	*DESCRIPTION*	CODICE PIASTRINA *PLATE CODE*	CODICE TERMINALE F *FEMALE TERMINAL CODE*	CODICE TERMINALE M *MALE TERMINAL CODE*
X39	56.0002.0141	CONNETTORE 2 VIE DEUTSCH M	2-WAY DEUTSCH CONNECTOR	56.0002.0142	56.0002.0032	
X40	56.0002.0143	CAVO M12 4P L 2.5 MT	CABLE M12 4P L 2.5 MT			
X41	56.0002.0143	CAVO M12 4P L 2.5 MT	CABLE M12 4P L 2.5 MT			
X42	56.0002.0141	CONNETTORE 2 VIE DEUTSCH M	2-WAY DEUTSCH CONNECTOR	56.0002.0142	56.0002.0032	
X43	56.0002.0141	CONNETTORE 2 VIE DEUTSCH M	2-WAY DEUTSCH CONNECTOR	56.0002.0142	56.0002.0032	
X44	56.0002.0141	CONNETTORE 2 VIE DEUTSCH M	2-WAY DEUTSCH CONNECTOR	56.0002.0142	56.0002.0032	
X45	56.0002.0141	CONNETTORE 2 VIE DEUTSCH M	2-WAY DEUTSCH CONNECTOR	56.0002.0142	56.0002.0032	
X46	56.0002.0168	CONNETTORE SICMA 56 VIE M	56-WAY SICMA CONNECTOR		56.0002.0099	
X47	56.0002.0038	CONNETTORE 12 VIE DEUTSCH M	12-WAY DEUTSCH CONNECTOR	56.0002.0038	56.0002.0032	
X47.p	56.0002.0095	CONNETTORE 12 VIE CON FLANGIA F	12-WAY CONNECTOR	56.0002.0037		56.0002.0040
X48	56.0002.0141	CONNETTORE 2 VIE DEUTSCH M	2-WAY DEUTSCH CONNECTOR	56.0002.0142	56.0002.0032	
X49	56.0002.0141	CONNETTORE 2 VIE DEUTSCH M	2-WAY DEUTSCH CONNECTOR	56.0002.0142	56.0002.0032	
X50	56.0002.0145	CONNETTORE DEUTSCH 24 VIE M. TIPO C	24-WAY DEUTSCH CONNECTOR - TYPE C		56.0002.0032	
X50.p	56.0002.0146	CONNETTORE DEUTSCH 24 VIE PANN. C	24-WAY DEUTSCH CONNECTOR			56.0002.0040
X51	56.0002.0141	CONNETTORE 2 VIE DEUTSCH M	2-WAY DEUTSCH CONNECTOR	56.0002.0142	56.0002.0032	
X52	56.0002.0141	CONNETTORE 2 VIE DEUTSCH M	2-WAY DEUTSCH CONNECTOR	56.0002.0142	56.0002.0032	
X53	56.0002.0141	CONNETTORE 2 VIE DEUTSCH M	2-WAY DEUTSCH CONNECTOR	56.0002.0142	56.0002.0032	
X54	56.0002.0141	CONNETTORE 2 VIE DEUTSCH M	2-WAY DEUTSCH CONNECTOR	56.0002.0142	56.0002.0032	
X55	56.0002.0141	CONNETTORE 2 VIE DEUTSCH M	2-WAY DEUTSCH CONNECTOR	56.0002.0142	56.0002.0032	
X56	56.0002.0141	CONNETTORE 2 VIE DEUTSCH M	2-WAY DEUTSCH CONNECTOR	56.0002.0142	56.0002.0032	
X57	56.0002.0147	CONNETTORE 2 VIE VERDI	2-WAY CONNECTOR		56.0002.0082	
X58	56.0002.0148	CONNETT. 4 VIE SERIE 85106E84S50	4-WAY CONNECTOR			
X59	56.0002.0141	CONNETTORE 2 VIE DEUTSCH M	2-WAY DEUTSCH CONNECTOR	56.0002.0142	56.0002.0032	
X60	56.0002.0069	CONNETTORE 3 VIE DEUTSCH M	3-WAY DEUTSCH CONNECTOR	56.0002.0070	56.0002.0032	
X61		COPRI FASTON BIANCHI RIGIDI	RIGID WHITE FASTON COVER			
X62	56.0002.0141	CONNETTORE 2 VIE DEUTSCH M	2-WAY DEUTSCH CONNECTOR	56.0002.0142	56.0002.0032	
X63	56.0002.0141	CONNETTORE 2 VIE DEUTSCH M	2-WAY DEUTSCH CONNECTOR	56.0002.0142	56.0002.0032	
X64	56.0002.0141	CONNETTORE 2 VIE DEUTSCH M	2-WAY DEUTSCH CONNECTOR	56.0002.0142	56.0002.0032	
X64.p	56.0002.0149	CONNETTORE 40 VIE F TIPO A	40-WAY CONNECTOR - TYPE A			56.0002.0040
X64.s	56.0002.0150	CONNETTORE 40 POLI M TIPO A	40-WAY CONNECTOR - TYPE A		56.0002.0032	56.0002.0040

silverhorn.co.uk

RIF. *REF.*	CODICE *CODE*	DENOMINAZIONE	*DESCRIPTION*	CODICE PIASTRINA *PLATE CODE*	CODICE TERMINALE F *FEMALE TERMINAL CODE*	CODICE TERMINALE M *MALE TERMINAL CODE*
X65	56.0002.0141	CONNETTORE 2 VIE DEUTSCH M	2-WAY DEUTSCH CONNECTOR	56.0002.0142	56.0002.0032	
X66	56.0002.0141	CONNETTORE 2 VIE DEUTSCH M	2-WAY DEUTSCH CONNECTOR	56.0002.0142	56.0002.0032	
X67		CONNETTORE 2 VIE DEUTSCH M	2-WAY DEUTSCH CONNECTOR	56.0002.0142	LINEA CARRO POST. - *REAR CARRIAGE LINE*	
X67	56.0002.0069	CONNETTORE 3 VIE DEUTSCH M	3-WAY DEUTSCH CONNECTOR	56.0002.0070	LINEA CARRO SUP. - *UPPER CARRIAGE LINE*	
X68	56.0002.0069	CONNETTORE 3 VIE DEUTSCH M	3-WAY DEUTSCH CONNECTOR	56.0002.0070	56.0002.0032	
X69						
X80	56.0002.0096	CONNETTORE 4 POLI NERO HIRSCHMANN	4-POLE CONNECTOR		56.0002.0090	
X81	56.0002.0096	CONNETTORE 4 POLI NERO HIRSCHMANN	4-POLE CONNECTOR		56.0002.0090	
X82	56.0002.0096	CONNETTORE 4 POLI NERO HIRSCHMANN	4-POLE CONNECTOR		56.0002.0090	
X83	56.0002.0096	CONNETTORE 4 POLI NERO HIRSCHMANN	4-POLE CONNECTOR		56.0002.0090	
X84	56.0002.0151	CONNETTORE 7 VIE M CON GHIERA	7-WAY CONNECTOR		56.0002.0152	
X85	56.0002.0141	CONNETTORE 2 VIE DEUTSCH M	2-WAY DEUTSCH CONNECTOR	56.0002.0142	56.0002.0032	
X86	56.0002.0056	CONNETTORE 4 VIE DEUTSCH M	4-WAY DEUTSCH CONNECTOR	56.0002.0138	56.0002.0032	
X87	56.0002.0056	CONNETTORE 4 VIE DEUTSCH M	4-WAY DEUTSCH CONNECTOR	56.0002.0138	56.0002.0032	
X88	56.0002.0056	CONNETTORE 4 VIE DEUTSCH M	4-WAY DEUTSCH CONNECTOR	56.0002.0138	56.0002.0032	
X89	56.0002.0056	CONNETTORE 4 VIE DEUTSCH M	4-WAY DEUTSCH CONNECTOR	56.0002.0138	56.0002.0032	
X90	56.0002.0056	CONNETTORE 4 VIE DEUTSCH M	4-WAY DEUTSCH CONNECTOR	56.0002.0138	56.0002.0032	
X91.1	56.0002.0169	COPRI FASTON BIANCHI RIGIDI	RIGID WHITE FASTON COVER			56.0002.0171
X91.2	56.0002.0169	COPRI FASTON BIANCHI RIGIDI	RIGID WHITE FASTON COVER			56.0002.0171
X92	56.0002.0141	CONNETTORE 2 VIE DEUTSCH M	2-WAY DEUTSCH CONNECTOR	56.0002.0142	56.0002.0032	
X93	56.0002.0151	CONNETTORE 7 VIE M CON GHIERA	7-WAY CONNECTOR		56.0002.0152	
X94	56.0002.0141	CONNETTORE 2 VIE DEUTSCH M	2-WAY DEUTSCH CONNECTOR	56.0002.0142	56.0002.0032	
X95.1	56.0002.0169	COPRI FASTON BIANCHI RIGIDI	RIGID WHITE FASTON COVER			56.0002.0171
X95.2	56.0002.0169	COPRI FASTON BIANCHI RIGIDI	RIGID WHITE FASTON COVER			56.0002.0171
X96	56.0002.0169	COPRI FASTON BIANCHI RIGIDI	RIGID WHITE FASTON COVER			56.0002.0171
X100	56.0002.0069	CONNETTORE 3 VIE DEUTSCH M	3-WAY DEUTSCH CONNECTOR		56.0002.0032	
X101	56.0002.0071	CONNETTORE ELETTROVALVOLA	SOLENOID VALVE CONNECTOR		56.0002.0072	
X101.p	56.0002.0073	CONNETTORE 3 VIE DEUTSCH F	3-WAY DEUTSCH CONNECTOR	56.0002.0074		
X101.s	56.0002.0069	CONNETTORE 3 VIE DEUTSCH M	3-WAY DEUTSCH CONNECTOR	56.0002.0070		
X104	56.0002.0075	CONNETTORE DEUTSCH 24V PANN. B	DEUTSCH CONNECTOR			56.0002.0040
X104.s	56.0002.0052	CONNETTORE DEUTSCH B 24V M	DEUTSCH CONNECTOR		56.0002.0032	
X105	56.0002.0076	CONNETTORE P.M NERO 2 VIE	2-WAY CONNECTOR	56.0002.0077	56.0002.0078	

silverhorn.co.uk

RIF. *REF.*	CODICE *CODE*	DENOMINAZIONE	*DESCRIPTION*	CODICE PIASTRINA *PLATE CODE*	CODICE TERMINALE F *FEMALE TERMINAL CODE*	CODICE TERMINALE M *MALE TERMINAL CODE*
X105.s	56.0002.0079	CONNETTORE P.F NERO 2 VIE	2-WAY CONNECTOR		56.0002.0080	
X106						
X107						
X108	07.0703.0189	SCATOLA LINK BOX 4 VIE PORTA MAXI	4-WAY LINK BOX		56.0002.0080	
X110	56.0002.0164	CONNETTORE PORTARELÈ POTENZA NERO 4 VIE	4-WAY CONNECTOR		56.0002.0156	
X112	56.0002.0165	CONNETTORE 2 VIE 90° POS. LOCK NERO	2-WAY 90° CONNECTOR			
X113	56.0002.0081	CONNETTORE 25 VIE PF JUNIOR TIMER	25-WAY CONNECTOR		56.0002.0082	
X115	56.0002.0083	CONNETTORE 2 VIE NEUTRI	2-WAY CONNECTOR		07.0703.0521	
X116	56.0002.0083	CONNETTORE 2 VIE NEUTRI	2-WAY CONNECTOR		07.0703.0521	
X117	56.0002.0084	CONNETTORE 12 VIE CIRC.A PARETE TRIDENT	12-WAY CONNECTOR		56.0002.0085	
X118s	07.0703.0383	CONNETTORE 6 VIE DEUTSCH M	6-WAY DEUTSCH CONNECTOR	56.0002.0086	56.0002.0032	
X118p	07.0703.0382	CONNETTORE 6 VIE DEUTSCH F	6-WAY DEUTSCH CONNECTOR	56.0002.0087		56.0002.0040
X119	56.0002.0088	CONNETTORE 3 VIE GRIGIO	3-WAY CONNECTOR			
X120	56.0002.0089	CONNETTORE ELETTROVALVOLA NERO BASSO	LOW BLACK SOLENOID CONNECTOR		56.0002.0090	
X121	56.0002.0089	CONNETTORE ELETTROVALVOLA NERO BASSO	LOW BLACK SOLENOID CONNECTOR		56.0002.0090	
X122	56.0002.0089	CONNETTORE ELETTROVALVOLA NERO BASSO	LOW BLACK SOLENOID CONNECTOR		56.0002.0090	
X123	56.0002.0083	CONNETTORI 2 VIE NEUTRI	2-WAY CONNECTOR		07.0703.0521	
X124	07.0703.0224	CONNETTORE PORTAFUSIBILE 1 VIA	1-WAY CONNECTOR			
X125	56.0002.0091	CONNETTORE 4 VIE GRIGIO	4-WAY CONNECTOR		56.0002.0082	
X126	56.0002.0092	CONNETTORE 42 POLI	42-POLE CONNECTOR	56.0002.0093	56.0002.0094	
X127	56.0002.0095	CONNETTORE 12 VIE CON FLANGIA F	12-WAY CONNECTOR	56.0002.0037		56.0002.0040
X127s	56.0002.0038	CONNETTORE 12 VIE DEUTSCH M	12-WAY DEUTSCH CONNECTOR	56.0002.0039	56.0002.0032	
X128.1	56.0002.0169	COPRI FASTON BIANCHI RIGIDI	RIGID WHITE FASTON COVER		56.0002.0170	
X128.2	56.0002.0169	COPRI FASTON BIANCHI RIGIDI	RIGID WHITE FASTON COVER		56.0002.0170	
X129.1	56.0002.0169	COPRI FASTON BIANCHI RIGIDI	RIGID WHITE FASTON COVER		56.0002.0170	
X129.2	56.0002.0169	COPRI FASTON BIANCHI RIGIDI	RIGID WHITE FASTON COVER		56.0002.0170	
X130.1	56.0002.0169	COPRI FASTON BIANCHI RIGIDI	RIGID WHITE FASTON COVER		56.0002.0170	
X130.2	56.0002.0169	COPRI FASTON BIANCHI RIGIDI	RIGID WHITE FASTON COVER		56.0002.0170	
X131.1	56.0002.0169	COPRI FASTON BIANCHI RIGIDI	RIGID WHITE FASTON COVER		56.0002.0170	
X131.2	56.0002.0169	COPRI FASTON BIANCHI RIGIDI	RIGID WHITE FASTON COVER		56.0002.0170	

silverhorn.co.uk

RIF. *REF.*	CODICE *CODE*	DENOMINAZIONE	*DESCRIPTION*	CODICE PIASTRINA *PLATE CODE*	CODICE TERMINALE F *FEMALE TERMINAL CODE*	CODICE TERMINALE M *MALE TERMINAL CODE*
X132	56.0002.0096	CONNETTORE 4 POLI NERO HIRSCHMANN	4-POLE CONNECTOR		56.0002.0090	
X133	56.0002.0097	CONNETTORE 24 VIE PF	24-WAY CONNECTOR	56.0002.0098	56.0002.0099	
X134	56.0002.0100	CONNETTORE DEUTSCH 24 V.PANN. A	24-WAY DEUTSCH CONNECTOR			56.0002.0040
X134.s	56.0002.0101	CONNETTORE DEUTSCH 24 VIE M. TIPO A	24-WAY DEUTSCH CONNECTOR - TYPE A		56.0002.0032	
X135	56.0002.0167	CONNETTORE 4 VIE F DPT FLANGIATO	4-WAY CONNECTOR	✍		56.0002.0166
X136	56.0002.0102	CONNETTORE 9 VIE M	9-WAY CONNECTOR		56.0002.0032	
X137	56.0002.0102	CONNETTORE 9 VIE M	9-WAY CONNECTOR		56.0002.0032	
X138	56.0002.0168	CONNETTORE SICMA 56 VIE M	56-WAY SICMA CONNECTOR		✍	✍
X139	56.0002.0103	CONNETTORE MARK II 17 VIE M	17-WAY MARK II CONNECTOR		56.0000.0016	
X139.p	56.0002.0019	CONNETTORE MARK II 17 VIE F	17-WAY MARK II CONNECTOR			637331
X140.p	56.0002.0019	CONNETTORE MARK II 17 VIE F	17-WAY MARK II CONNECTOR			637331
X140	56.0002.0103	CONNETTORE MARK II 17 VIE M	17-WAY MARK II CONNECTOR		56.0000.0016	
X141.p	56.0002.0104	CONNETTORE MARK II 21 VIE F	21-WAY MARK II CONNECTOR			637331
X141	56.0002.0105	CONNETTORE MARK II 21 VIE M	21-WAY MARK II CONNECTOR		56.0000.0016	
X142.1	56.0002.0106	CONNETTORE MARK II 17 VIE F	17-WAY MARK II CONNECTOR			
X142.2	56.0002.0108	CONNETTORE INTERRUTTORE 6 VIE Q.M.	6-WAY CONNECTOR		56.0002.0109	
X143	56.0002.0131	CONNETTORE MARK II 5 VIE M	5-WAY MARK II CONNECTOR		56.0000.0016	
X144	56.0002.0110	CONNETTORE MARK II 13 VIE M	13-WAY MARK II CONNECTOR		56.0000.0016	
X145	56.0002.0111	CONNETTORE P.F 36 POLI SERIE MRII	36-POLE CONNECTOR			56.0002.0112
X146	56.0002.0113	CONNETTORE 6 VIE PF	6-WAY CONNECTOR			56.0002.0114
X147	56.0002.0115	CONNETTORE 6 VIE M DIN VDE 0627	6-WAY CONNECTOR			
X148.1	56.0002.0116	FORCELLA BLU D.4.3	BLU FORK D.4.3			
X148.2	56.0002.0117	FORCELLA D.4.3 ROSSA	RED FORK D.4.3			
X149.1	56.0002.0117	FORCELLA D.4.3 ROSSA	RED FORK D.4.3			
X149.2	56.0002.0117	FORCELLA D.4.3 ROSSA	RED FORK D.4.3			
X150.1	56.0002.0117	FORCELLA D.4.3 ROSSA	RED FORK D.4.3			
X150.2	56.0002.0117	FORCELLA D.4.3 ROSSA	RED FORK D.4.3			
X151	56.0002.0118	COPOCORDA CIRCOL. D. 6 PER FILO D. 4	CIRCULAR CABLE TERMINAL D. 6 FOR WIRE D. 4			
X152	56.0002.0119	CAPOCORDA CIRCOL. D.5.3 PER FILO D.3.10-D.5.30	CIRCULAR CABLE TERMINAL D. 5.3 FOR WIRE D.3.10-D.5.30			
X151	56.0002.0118	C/C D. 6 PER FILO D. 4	C/C D. 6 FOR WIRE D. 4			
X154	56.0002.0069	CONNETTORE 3 VIE DEUTSCH M	3-WAY DEUTSCH CONNECTOR	56.0002.0070	56.0002.0032	
X155	56.0002.0120	CONNETTORE 3 VIE M	3-WAY CONNECTOR	56.0002.0121	56.0002.0032	

silverhorn.co.uk

RIF. *REF.*	CODICE *CODE*	DENOMINAZIONE	*DESCRIPTION*	CODICE PIASTRINA *PLATE CODE*	CODICE TERMINALE F *FEMALE TERMINAL CODE*	CODICE TERMINALE M *MALE TERMINAL CODE*
X157	56.0002.0122	CONNETTORE MINI-FIT 6 POLI	6-POLE CONNECTOR		56.0002.0123	
X158	56.0002.0124	CONNETTORE 18 VIE M MINIFIT JR	18-WAY CONNECTOR		56.0002.0123	
X160	07.0703.0223	CONNETTORE RELAIS NERO 5 VIE	5-WAY CONNECTOR		56.0002.0156	
X161	56.0002.0125	CONNETTORE 6 VIE M ECONOSEAL J-MARK II	6-WAY CONNECTOR M ECONOSEAL J-MARK II		56.0002.0126	
X161.1	56.0002.0169	COPRI FASTON BIANCHI RIGIDI	RIGID WHITE FASTON COVER		56.0002.0170	
X161.2	56.0002.0169	COPRI FASTON BIANCHI RIGIDI	RIGID WHITE FASTON COVER		56.0002.0170	
X162	56.0002.0069	CONNETTORE 3 VIE DEUTSCH M	3-WAY DEUTSCH CONNECTOR		56.0002.0032	
X162.p	56.0002.0095	CONNETTORE 12 VIE CON FLANGIA F	12-WAY CONNECTOR	56.0002.0037		56.0002.0040
X163	07.0703.0223	CONNETTORE RELAIS NERO 5 VIE	5-WAY CONNECTOR		56.0002.0156	
X164	07.0703.0223	CONNETTORE RELAIS NERO 5 VIE	5-WAY CONNECTOR		56.0002.0156	
X165	07.0703.0224	CONNETTORE PORTAFUSIBILE 1 VIA	1-WAY CONNECTOR		56.0002.0127	
X166	07.0703.0223	CONNETTORE RELAIS NERO 5 VIE	5-WAY CONNECTOR		56.0002.0156	
X167	56.0002.0129	CONNETTORE 10 VIE M	10-WAY CONNECTOR		56.0002.0155	
X168	56.0002.0129	CONNETTORE 10 VIE M	10-WAY CONNECTOR		56.0002.0155	
X169	56.0002.0129	CONNETTORE 10 VIE M	10-WAY CONNECTOR		56.0002.0155	
X170.p	56.0002.0069	CONNETTORE 3 VIE DEUTSCH M	3-WAY DEUTSCH CONNECTOR	56.0002.0070	56.0002.0032	
X170	56.0002.0129	CONNETTORE 10 VIE M	10-WAY CONNECTOR		56.0002.0155	
X171	56.0002.0129	CONNETTORE 10 VIE M	10-WAY CONNECTOR		56.0002.0155	
X172	56.0002.0129	CONNETTORE 10 VIE M	10-WAY CONNECTOR		56.0002.0155	
X173	56.0002.0128	CONNETTORE DELPHI 6V	DELPHI 6V CONNECTOR			
X174	56.0002.0129	CONNETTORE 10 VIE M	10-WAY CONNECTOR		56.0002.0155	
X175	56.0002.0129	CONNETTORE 10 VIE M	10-WAY CONNECTOR		56.0002.0155	
X176	56.0002.0132	CONNETTORE 10 VIE M	10-WAY CONNECTOR		56.0002.0155	
X177	07.0703.0533	CONTATTO 1XNC	CONTACT			
X178	56.0002.0130	CONTATTO 1XNO	CONTACT			
X179	56.0002.0131	CONNETTORE 2 VIE PF 90G.	2-WAY 90° CONNECTOR			56.0002.0114
X180.p	56.0002.0132	CONNETTORE MARK II 5 VIE M	5-WAY MARK II CONNECTOR		56.0000.0016	
X181	56.0002.0133	CONNETTORI 4 VIE PF	4-WAY CONNECTOR			56.0002.0114
X182						
X183	56.0002.0134	CONNETTORE 2 VIE PF	2-WAY CONNECTOR			56.0002.0114

silverhorn.co.uk

RIF. *REF.*	CODICE *CODE*	DENOMINAZIONE	*DESCRIPTION*	CODICE PIASTRINA *PLATE CODE*	CODICE TERMINALE F *FEMALE TERMINAL CODE*	CODICE TERMINALE M *MALE TERMINAL CODE*
X184						
X185	56.0002.0134	CONNETTORE 2 VIE PF	2-WAY CONNECTOR			56.0002.0114
X186.p	56.0002.0167	CONNETTORE 4VIE F DPT FLANGIATO	4-WAY CONNECTOR			✍
X187.p	56.0002.0095	CONNETTORE 12 VIE CON FLANGIA F	12-WAY CONNECTOR	56.0002.0037		56.0002.0040
X188						
X189						
X189						
X190	07.0703.0383	CONNETTORE 6 VIE DEUTSCH M	6-WAY DEUTSCH CONNECTOR	56.0002.0086	56.0002.0032	
X191	07.0703.0223	CONNETTORE RELAIS NERO 5 VIE	5-WAY CONNECTOR		56.0002.0156	
X192	56.0002.0168	CONNETTORE SICMA 56 VIE M	56-WAY SICMA CONNECTOR	✍	56.0002.0099	
X192	56.0002.0069	CONNETTORE 3 VIE DEUTSCH M	3-WAY DEUTSCH CONNECTOR	56.000.0070	56.0002.0032	
X192.1	56.0002.0169	COPRI FASTON BIANCHI RIGIDI	RIGID WHITE FASTON COVER			56.0002.0171
X192.2	56.0002.0169	COPRI FASTON BIANCHI RIGIDI	RIGID WHITE FASTON COVER			56.0002.0171
X193	56.0002.0069	CONNETTORE 3 VIE DEUTSCH M	3-WAY DEUTSCH CONNECTOR		56.0002.0032	
X194						
X194.s	56.0002.0135	FRUTTO PRESA 24 POLI	24-POLE SOCKET CONTACT BUSHING		56.0002.0090	
X195.p	56.0002.0136	CONNETTORE 8 VIE DEUTSCH F	8-WAY DEUTSCH CONNECTOR	56.0002.0137		56.0002.0040
X196	56.0002.0056	CONNETTORE 4 VIE DEUTSCH M	4-WAY DEUTSCH CONNECTOR	56.0002.0138	56.0002.0011	
X196.s	56.0002.0139	CONNETTORE 4 VIE DEUTSCH F	4-WAY DEUTSCH CONNECTOR	56.0002.0140		56.0002.0040
X....	56.0002.0153	CONNETTORE 2 VIE DEUTSCH F	2-WAY DEUTSCH CONNECTOR			
X....	56.0002.0141	CONNETTORE 2 VIE DEUTSCH M	2-WAY DEUTSCH CONNECTOR	56.0002.0142		56.0002.0032

silverhorn.co.uk

INDICE PROGRESSIVO DELLE TAVOLE RICAMBI
NUMERICAL INDEX OF ILLUSTRATIONS
INDEX PROGRESSIF DES TABLEAUX DES PIECES DE RECHANGE
NUMMERNVERZEICHNIS DER ERSATZTEIL-ÜBERSICHTEN
INDICE PROGRESIVO DE LAS TABLAS DE RECAMBIOS

TEREX LIFT

silvernorn.co.uk

604294 - 0

GRUPPO POSTERIORE TELAIO
REAR FRAME UNIT
GROUPE ARRIERE CHASSIS
HINTERE RAHMENGRUPPE
GRUPO TRASERO CHASIS

604295 - 0

GRUPPO CARTER MOTORE
ENGINE CASING UNIT
GROUPE CARTER MOTEUR
GRUPPE MOTORGEHÄUSE
GRUPO CÁRTER MOTOR

604296 - 1

IMPIANTO IDRAULICO - LIVELLAMENTO ASSALI
HYDRAULIC SYSTEM - AXLE LEVELLING
SYSTEME HYDRAULIQUE - NIVELLEMENT ESSIEUX
HYDRAULIKANLAGE - ACHSENNIVELLIERUNG
INSTALACIÓN HIDRÁULICA - NIVELACIÓN EJES

604297 - 1

IMPIANTO IDRAULICO - BLOCCAGGIO ROTAZIONE TORRETTA
HYDRAULIC SYSTEM - TURRET ROTATION LOCKING
SYSTEME HYDRAULIQUE - ARRET ROTATION TOURELLE
HYDRAULIKANLAGE - SPERRE TURMDREHUNG
INSTALACIÓN HIDRÁULICA - BLOQUEO ROTACIÓN TORRE

604298 - 2

CRUSCOTTO
DASHBOARD
TABLEAU DE BORD
INSTRUMENTENBRETT
TABLERO DE MANDOS

604299 - 0

CABINA - 1
CAB
CABINE
KABINE
CABINA

604299 - 1

CABINA - 1
CAB
CABINE
KABINE
CABINA

silverhorn.co.uk

604300 - 0 **RISCALDATORE CABINA**
CAB HEATER
CHAUFFAGE CABINE
KABINENHEIZUNG
CALEFACIÓN CABINA

604301 - 0 **TELAIO DI BASE**
BASIC FRAME
CHASSIS DE BASE
RAHMEN
BASTIDOR

604302 - 2 **TORRETTA**
COLUMN
COLONNE
TURM
COLUMNA

604303 - 2 **STABILIZZATORI**
STABILIZER
STABILISATEURS
ABSTÜTZUNGEN
ESTABILIZADORES

604304 - 0 **BRACCIO (1°-2°)**
ARM
BRAS
ARM
BRAZO

604305 - 0 **BRACCIO (3°-4°)**
ARM
BRAS
ARM
BRAZO

604306 - 0 **GRUPPO CATENE 1° - 2° TRONCO**
CHAINS UNIT 1ST AND 2ND BOOM SECTION
GROUPE CHAINES 1er - 2ème SECTION MAT
KETTENAGREGAT 1. - 2. ABSCHNITT
GRUPO CADENAR - 1° - 2° SECCIÓN BRAZO

silverhorn.co.uk

604307 - 0 **GRUPPO CATENE 3° - 4° TRONCO**
CHAINS UNIT 3RD AND 4TH BOOM SECTION
GROUPE CHAINES 3EME - 4EME SECTION MAT
KETTENAGREGAT 3. - 4. ABSCHNITT
GRUPO CADENAR - 3° - 4° SECCIÓN BRAZO

604308 - 1 **GRUPPO CATENA PORTACAVI**
PIPE CARRIER CHAIN ASSY
GROUPE CHAIN PORTE-CABLE
AGGREGAT KABELFÜHRUNGSKETTE
GRUPO CADENA PORTA-TUBO

604309 - 1 **FORCHE**
FORKS
FOURCHES
GABEL
HORQUILLAS

604310 - 1 **TRASMISSIONE E RUOTE**
TRANSMISSION AND WHEELS
TRANSMISSION ET ROUES
ANTRIEB UND RÄDER
TRANSMISIÓN Y RUEDAS

604311 - 1 **IMPIANTO IDRAULICO - SFILO STABILIZZATORI**
HYDRAULIC SYSTEM - STABILIZER EXTENSIONS
SYSTEME HYDRAULIQUE - DEPLOIEMENT STABILISATEURS
HYDRAULIKANALAGE - AUSSCHUB ABSTÜTZUNGEN
INSTALACIÓN HIDRÁULICA - EXTENSIÓN ESTABILIZADORES

604315 - 0 **SCATOLA PORTAFUSIBILI**
FUSE HOLDING BOX
BOITE PORTE FUSIBLES
SICHERUNGSGEHÄUSE
CAJA DE FUSIBLES

604316 - 1 **MOTORE DIESEL - IMPIANTO DI RAFFREDDAMENTO MOTORE**
DIESEL ENGINE - ENGINE COOLING SYSTEM
MOTEUR DIESEL - SYSTEME DE REFROIDDISSEMENT MOTEUR
DIESELMOTOR - KÜHLUNGSSYSTEM MOTOR
MOTOR DIESEL - INSTALACION DE ENFRIAMENTO MOTOR

silvermorn.co.uk

604317 - 0 **MOTORE DIESEL - SUPPORTI E ACCESSORI**
DIESEL ENGINE - SUPPORTS AND ACCESSORIES
MOTEUR DIESEL - SUPPORTS ET ACCESSOIRES
DIESELMOTOR - TRÄGER UND ZUBEHÖR
MOTOR DIESEL - SOPORTES Y ACCESORIOS

604318 - 0 **MOTORE DIESEL - IMPIANTO DI SCARICO - ACCELERATORE**
DIESEL ENGINE - EXHAUST SYSTEM - ACCELERATOR
MOTEUR DIESEL - SYSTEME DECHARGE - ACCELERATEUR
DIESELMOTOR - MOTOR ABLASS - BESCHLEUNIGER
MOTOR DIESEL - SISTEMA DESCARGA - ACELERADOR

604319 - 1 **MOTORE DIESEL - IMPIANTO DI ASIRAZIONE**
DIESEL ENGINE - INJECTION SYSTEM
MOTEUR DIESEL - SYSTEME D'ASPIRATION
DIESELMOTOR - SAUGANLAGE
MOTOR DIESEL - SISTEMA DE ASPIRACIÓN

604320 - 0 **IMPIANTO IDRAULICO - FRENO DI SERVIZIO**
HYDRAULIC SYSTEM - SERVICE BRAKE
SYSTEME HYDRAULIQUE - FREIN DE SERVICE
HYDRAULISCHES SYSTEME - BREMSE
INSTALLACIÓN HIDRÁULICA - FRENO DE SERVICIO

604321 - 1 **IMPIANTO IDRAULICO - FRENO DI STAZIONAMENTO**
HYDRAULIC SYSTEM - PARKING BRAKE
SYSTEME HYDRAULIQUE - FREIN A MAIN
HYDRAULISCHES SYSTEM - HANDBREMSE
SISTEMA HIDRÁULICO - FRENO DE MANO

604322 - 0 **IMPIANTO IDRAULICO - TRASMISSIONE**
HYDRAULIC SYSTEM - TRANSMISSION
SYSTEME HYDRAULIQUE - TRANSMISSION
HYDRAULISCHES SYSTEM - TRASMISSION
SISTEMA HIDRÁULICO - TRANSMISIÓN

604323 - 1 **IMPIANTO IDRAULICO - CAMBIO**
HYDRAULIC SYSTEM - GEARBOX
SYSTEME HYDRAULIQUE - BOITE DE VITESSE
HYDRAULIKANALAGE - WECHSELGETRIEBE
INSTALACIÓN HIDRÁULICA - CAMBIO

silverhorn.co.uk

604324 - 0 **IMPIANTO IDROGUIDA**
POWER STEERING SYSTEM
SYSTEME DIRECTION ASSISTEE
HYDRAULIKSTEUERUNGSYSTEM
SISTEMA DIRECCION HIDRAULICA

604325 - 1 **IMPIANTO IDRAULICO - ROTAZIONE TORRETTA**
HYDRAULIC SYSTEM - TURRET ROTATION
SYSTEME HYDRAULIQUE - ROTATION TOURELLE
HYDRAULISCHES SYSTEM - DREHUNG DREHKOPF
SISTEMA HIDRÁULICO - ROTACION TORRE

604326 - 1 **IMPIANTO IDRAULICO - RADIATORE**
HYDRAULIC SYSTEM - OIL COOLER
SYSTEME HYDRAULIQUE - RADIATEUR
HYDRAULISCHES SYSTEM - STRAHLER
SISTEMA HIDRÁULICO - RADIADOR

604327 - 3 **IMPIANTO ASPIRAZIONE POMPE IDRAULICHE**
SUCTION SYSTEM HYDRAULIC PUMPS
SYSTEME D'ASPIRATION POMPES HYDRAULIQUES
ANSAUGSYSTEM HYDRAULISCHE PUMPEN
SISTEMA ASPIRACION BOMBAS HIDRAULICAS

604328 - 0 **IMPIANTO IDRAULICO - SERVIZI**
HYDRAULIC SYSTEM - AUXILIARY CIRCUIT
SYSTEME HYDRAULIQUE - CIRCUITS AUXILIAIRES
HYDRAULIKANLAGE - HILFSMOTOREN
INSTALACIÓN HIDRÁULICA - SERVICIOS

604329 - 1 **IMPIANTO IDRAULICO - EQUILIBRIO FORCHE**
HYDRAULIC SYSTEM - FORK BALANCING
SYSTEME HYDRAULIQUE - BALANCEMENT FOURCHES
HYDRAULIKANLAGE - GLEICHGEWICHT GABELN
INSTALACIÓN HIDRÁULICA - EQUILIBRIO HORQUILLAS

604330 - 0 **IMPIANTO IDRAULICO - SFILO BRACCIO**
HYDRAULIC SYSTEM - BOOM EXTENSION
SYSTEME HYDRAULIQUE - DEPLOIEMENT BRAS
HYDRAULIKANLAGE - AUSSCHUB AUSLEGER
INSTALACIÓN HIDRÁULICA - EXTENSIÓN BRAZO

silverhorn.co.uk

604331 - 0 **DISPOSITIVI DI BLOCCAGGIO PER IL TRASPORTO**
TRASPORT LOCKING DEVICES
DISPOSITIFF DE BLOCAGE POUR TRANSPORT
SPERRVORRICHTUNGEN FÜR TRANSPORT
DISPOSITIVOS DE BLOQUEO PARA TRANSPORTE

604332 - 2 **IMPIANTO IDRAULICO - SOLLEVAMENTO**
HYDRAULIC SYSTEM - LIFTING
INSTALLATION HYDRAULIQUE - LEVAGE
HYDRAULIKANLAGE - ANHEBEN
INSTALACIÓN HIDRÁULICA - LEVANTAMIENTO

604333 - 0 **GRUPPO ARTICOLAZIONE**
COUPLING UNIT
GROUPE ARTICULATION
GELENKGRUPPE
GRUPO ARTICULACIÓN

604334 - 0 **IMPIANTO IDRAULICO - BLOCCAGGIO ATTREZZI**
HYDRAULIC SYSTEM - IMPLEMENT LOCKING
SYSTEME HYDRAULIQUE - BLOCAGE OUTILS
HYDRAULIKANLAGE - BLOCKIERUNG ANBAUGERÄTE
INSTALACIÓN HIDRÁULICA - BLOQUEO HERRAMIENTAS

604335 - 0 **PLANCIA STRUMENTI E SPIE**
INSTRUMENTS AND LIGHTS PANEL
TABLEAU D'INSTRUMENTS ET VOYANTS
BEDIENUNGSPULT UND KONTROLLLEUCHTEN
TABLERO DE MANDOS Y LUCES DE AVISO

604336 - 0 **CABINA - 2**
CAB
CABINE
KABINE
CABINA

604336 - 2 **CABINA - 2**
CAB
CABINE
KABINE
CABINA

silverhorn.co.uk

604338 - 0 **ASSALE ANTERIORE - SCATOLA DIFFERENZIALE**
FRONT AXLE - DIFFERENTIAL CASE
ESSIEU AVANT - CARTER DE DIFFERENTIEL
VORDERACHSE - AUSGLEICHSGEHÄUSE
EJE DELANTERO - ALOJAMENTO DEL DIFERENCIAL

604339 - 0 **ASSALE ANTERIORE - DIFFERENZIALE**
FRONT AXLE - DIFFERENTIAL GEAR
ESSIEU AVANT - DIFFERENTIEL
VORDERACHSE - DIFFERENTIAL
EJE DELANTERO - DIFERENCIAL

604340 - 0 **ASSALE ANTERIORE - ASSALE STERZANTE**
FRONT AXLE - STEERING AXLE
ESSIEU AVANT - ESSIEU BRAQUANT
VORDERACHSE - LENKACHSE
EJE DELANTERO - EJE DE DIRECCIÓN

604341 - 0 **ASSALE ANTERIORE - FRENO**
FRONT AXLE - BRAKE
ESSIEU AVANT - FREIN
VORDERACHSE - BRENSE
EJE DELANTERO - FRENO

604342 - 0 **ASSALE ANTERIORE - CILINDRO STERZO**
FRONT AXLE - STEERING CYLINDER
ESSIEU AVANT - VERIN DIRECTION
VORDERACHSE - ZYLINDER LENKUNG
EJE DELANTERO - CILINDRO DIRECTIÓN

604343 - 0 **ASSALE ANTERIORE - SUPPORTO ARTICOLAZIONE**
FRONT AXLE - SUPPORT
ESSIEU AVANT - SUPPORT
VORDERACHSE - LAGER
EJE DELANTERO - SOPORTE

604344 - 0 **ASSALE POSTERIORE - SCATOLA DIFFERENZIALE**
REAR AXLE - DIFFERENTIAL CASE
ESSIEU ARRIERE - CARTER DE DIFFERENTIEL
HINTERACHSE - AUSGLEICHSGEHÄUSE
EJE TRASERO - ALOJAMENTO DEL DIFERENCIAL

silverhorn.co.uk

604345 - 0 **ASSALE POSTERIORE - DIFFERENZIALE**
REAR AXLE - DIFFERENTIAL GEAR
ESSIEU ARRIERE - DIFFERENTIEL
HINTERACHSE - DIFFERENTIAL
EJE TRASERO - DIFERENCIAL

604346 - 0 **ASSALE ANTERIORE - ASSALE STERZANTE**
REAR AXLE - STEERING AXLE
ESSIEU ARRIERE - ESSIEU BRAQUANT
HINTERACHSE - LENKACHSE
EJE TRASERO - EJE DE DIRECCIÓN

604347 - 0 **ASSALE POSTERIORE - FRENO**
REAR AXLE - BRAKE
ESSIEU ARRIERE - FREIN
HINTERACHSE - BRENSE
EJE TRASERO - FRENO

604348 - 0 **ASSALE POSTERIORE - CILINDRO STERZO**
REAR AXLE - STEERING CYLINDER
ESSIEU ARRIERE - VERIN DIRECTION
HINTERACHSE - ZYLINDER LENKUNG
EJE TRASERO - CILINDRO DIRECTIÓN

604349 - 0 **ASSALE POSTERIORE - SUPPORTO ARTICOLAZIONE**
REAR AXLE - SUPPORT
ESSIEU ARRIERE - SUPPORT
HINTERACHSE - LAGER
EJE TRASERO - SOPORTE

604350 - 0 **RIDUTTORE**
REDUCTION GEAR
REDUCTEUR
REDUKTIONSGETRIEBE
REDUCTOR

604805 - 2 **MATERIALE ELETTRICO - LINEA CARRO POSTERIORE**
ELECTRIC INSTALLATION - REAR CARRIAGE LINE
INSTALLATION ELECTRIQUE - LIGNE ARRIERE PORTEUR
ELEKTROANLAGE - VORDERE LEITUNG WAGEN
INSTALACION ELECTRICA - LÍNEA POSTERIOR PORTADOR

silverhorn.co.uk

604806 - 1 **MATERIALE ELETTRICO - LINEA CARRO ANTERIORE**
ELECTRIC INSTALLATION – FRONT CARRIAGE LINE
NSTALLATION ELECTRIQUE – LIGNE AVANT PORTEUR
ELEKTROANLAGE – HINTERE LEITUNG WAGEN
INSTALACION ELECTRICA – LÍNEA ANTERIOR PORTADOR

604807 - 0 **MATERIALE ELETTRICO - LINEA CARRO CENTRALE**
ELECTRIC INSTALLATION – CENTRAL CARRIAGE LINE
INSTALLATION ELECTRIQUE – LIGNE CENTRALE PORTEUR
ELEKTROANLAGE – ZENTRALE LEITUNG WAGEN
INSTALACION ELECTRICA – LÍNEA CENTRAL PORTADOR

604808 - 0 **MATERIALE ELETTRICO - LINEA MOTORE**
ELECTRIC INSTALLATION – ENGINE LINE
INSTALLATION ELECTRIQUE – LIGNE MOTEUR
ELEKTROANLAGE – LEITUNG MOTOR
INSTALACION ELECTRICA - LÍNEA MOTOR

604809 - 0 **MATERIALE ELETTRICO - LINEA CARRO SUPERIORE**
ELECTRIC INSTALLATION – UPPER CARRIAGE LINE
INSTALLATION ELECTRIQUE – LIGNE SUPERIEURE PORTEUR
ELEKTROANLAGE – OBERE LEITUNG WAGEN
INSTALACION ELECTRICA – LÍNEA SUPERIOR PORTADOR

604955 - 0 **MATERIALE ELETTRICO - LINEA POSTERIORE**
ELECTRIC INSTALLATION – REAR LINE
INSTALLATION ELECTRIQUE – LIGNE ARRIERE
ELEKTROANLAGE – VORDERE LEITUNG
INSTALACION ELECTRICA – LÍNEA POSTERIOR

604956 - 2 **MATERIALE ELETTRICO - LINEA BRACCIO**
ELECTRIC INSTALLATION – BOOM LINE
INSTALLATION ELECTRIQUE – LIGNE BRAS
ELEKTROANLAGE – LEITUNG AUSLEGER
INSTALACION ELECTRICA – LÍNEA BRAZO

604957 - 0 **MATERIALE ELETTRICO - LINEA CRUSCOTTO**
ELECTRIC INSTALLATION – DASHBOARD LINE
INSTALLATION ELECTRIQUE – LIGNE TABLEAU DE BORD
ELEKTROANLAGE – LEITUNG INSTRUMENTTAFEL
INSTALACION ELECTRICA – LÌNEA SALPICADERO

silverhorn.co.uk

604958 - 0 **MATERIALE ELETTRICO - LINEA LATERALE CABINA**
ELECTRIC INSTALLATION – SIDE CAB LINE
INSTALLATION ELECTRIQUE - LIGNE LATERALE CABINE
ELEKTROANLAGE – SEITLICHE LEITUNG KABINE
INSTALACION ELECTRICA - LÍNEA LATERAL CABINA

604960 - 1 **ADESIVO - TARGHETTA -1-**
LABEL - NAME PLATE
ETIQUETTE - PLAQUETTE
AUFKLEBER - SCHILD
ETIQUETA - TARJETA

604961 - 0 **ADESIVO - TARGHETTA -2-**
LABEL - NAME PLATE
ETIQUETTE - PLAQUETTE
AUFKLEBER - SCHILD
ETIQUETA - TARJETA

silverhorn.co.uk

Pagina lasciata intenzionalmente bianca

Intentionally blank page

Page laissée blanche intentionnellement

Absichtlich leer gelassene Seite

Página intencionalmente vacía

silverhorn.co.uk