PF3-102Z1

TB030(B)

COMPACT EXCAVATOR

PARTS CATALOG

適用号機 1305001～　S/N 1305001～

TAKEUCHI MFG.CO.,LTD.

silverhorn.co.uk

★ 部品発注などに備えて、製造番号、エンジン番号、納入年月日を記入しておくと、なにかと便利です。

★ It is suggested that you write the serial number of your machine and engine in the space below so that it will be readily available when you need it.

★ Il est recommandé d'inscrire le numéro de série de l'engin et celui du moteur, ainsi que la date de livraison dans l'espace ci-dessous prévu à cet effet, pour pouvoir le consulter en cas de besoin.

★ Wir schlagen vor, daß Sie die Seriennummern von Fahrzeug und Motor und das Lieferdatum in den folgenden freien Platz eintragen, damit Sie diese bereit haben, wenn sie gebraucht werden.

製造番号 MACHINE SERIAL NUMBER Numéro de série de l'engin Seriennummer des Fahrzeugs	
エンジン番号 ENGINE SERIAL NUMBER Numéro de série du moteur Seriennummer des Motors	
納入年月日 DATE DELIVERED Date de livraison Lieferdatum	

silverhorn.co.uk

塗装色　PAINT COLOR

塗装部分 PART OF COLOR	塗装色 PAINT COLOR	塗料 NO. PAINT NO.	塗料（スプレー）NO. PAINT ; SPRAY NO.
カバー，プロテクタ，カウンタウエイト，フロントガード COVER, PROTECTOR, COUNTERWEIGHT, FRONT GUARD	レッド RED	19190 – 60105	19190 – 69025
フロアプレート，レバー類 FLOOR PLATE, LEVERS	グレーブラウン GRAY BROWN	19190 – 60103	19190 – 69023
ロワマシナリ LOWER MACHINERY	ブラウングレー BROWN GRAY	19190 – 60101	19190 – 69024
エンジンカバー，アッパフレーム，アタッチメント，タンク，キャノピ ENGINE COVER, UPPER FRAME, ATTACHMENT, TANK, CANOPY	グレー GRAY	19190 – 60099	19190 – 69022

silverhorn.co.uk

パーツカタログの見方

このパーツカタログは、各シートの上半分には部品展開図、下半分には部品リストが記載されております。各シートの展開図は、機械を全体図と同様な状態（XIV頁参照）で、表現しています。

How to read the parts catalogue

The upper half of each page of this catalog shows an exploded parts diagram and the lower half contains the parts list. The exploded parts diagram on each sheet shows the condition of the parts in the same way as they appear in the general drawing of the machine. (Refer to page XIV .)

機械の前後、左右について

本機のアッパマシナリは運転席に坐り前後左右、ロワマシナリはブレードのある側を前、走行装置のある側を後ろとそれぞれ呼んでおります。

The front and rear, right and left of the machine

The front, rear, left and right sides of this machine's upper machinery are the front, rear, left and right side of the operator when he is seated in the driver's seat and the front side of this machine's lower machinery is the end where dozer blade is located, and rear is the end where the travel equipment is located.

1　部品のご注文に際して

部品のご注文の際は、部品番号、部品名称、個数はもちろん車両の形式、製造番号もお知らせ下さい。

〔例〕

TB030	2305	19081-09095	高圧ホース	2コ
⇩	⇩	⇩	⇩	⇩
形　式	製造番号	部品番号	部品名称	必要数

1. Concerning the ordering of parts

When ordering parts, be sure to include the model of the machine and machine serial number. as well as the part No., part name and quantity.

Example

TB030	2305	19081-09095	hose	2pcs,,
⇩	⇩	⇩	⇩	⇩
Model	Serial number	Part number	Description	Quantity required

2　リストの内容とその意味

符　　号

展開図の各部品を示す番号です。「＊-＊」のようなハイフン付の符号は、原則として展開図には記載されておりません。ハイフン無しの符号と同じ部品を指示しております。

2. Items in the list and their functions

item

This is the number which shows each of the parts in the exploded parts diagrams. Numbers with a hyphen, like ＊-＊, principally are not shown in the exploded parts diagrams. They indicate the same parts as the parts with a number without a hyphen.

silverhorn.co.uk

〔例〕 Example

符号 Item	部品番号 Part number	部品名称	Description	数量 Q'ty	互換性 Chan.	適用号機 Serial No.	備考 Remarks
1	05441-90000	エンジンコントロールアッシ	CONTROL ASSY, engine	1			
2	05441-01100	★ボディ	★BODY	1			
3	05441-01300	★ドラムシャフト	★SHAFT, drum	1			
4	05441-01400	★ディスク	★DISK	1			

部品番号

その部品に付けられた固有の番号です。販売されない部品は、部品番号の前に「×」印を付けてあります。

Part Number

This is the number which is designated to each type of part. Parts which are not for sale have "×" in front of the part number.

部品名称

その部品名称です。組立品を構成する部品は、部品名称の前に「★」印を付け、組立品の次に続けて記載されており、親子関係の子部品あるいは孫部品を表します。また、右側は（R）、左側は（L）でそれぞれ示します。

Description

This is the name given to each part. Those parts which constitute an assembly item are indicated by a "★" in front of the name of the part. In the listing the assembly comes first, with the sub parts, and sub-sub-parts following. The right hand side is indicated by an (R.H) and the left hand side indicated by an (L.H).

〔例〕 Example

符号 Item	部品番号 Part number	部品名称	Description	数量 Q'ty	互換性 Chan.	適用号機 Serial No.	備考 Remarks
1	19000-16400	シリンダアッシ（R）	CYLINDER ASSY (R.H.)	2			
2	19000-16499	★シールキット	★KIT, seal	1			
3	× 14100-00802	★★ピストンパッキング	★★PACKING, piston	1			
4	× 14105-60759	★★パッキング	★★PACKING	1			
5	× 14111-00060	★★ダストシール	★★SEAL, dust	1			
6	× 14113-00803	★★バックアップリング	★★RING, back-up	1			

上記の例で「2」は「1」の子部品となり、「3~6」の部品は、「2」に対しては子部品、「1」の部品に対して孫部品となります。

In the above example "2" is a sub part of "1" and "3", "4", "5", and "6" are sub parts of "2" and sub-sub parts of "1".

個　数

その部品が使用されている「1台分の個数」が記載されています。ただし、組立品の構成部品は、その組立品の1組分の個数が記載されています。また、「AR」と記載されている場合は任意に「選択使用」の意味を示し、個数も必要数使用の意味を示します。
また、油圧機器詳細の項では、その油圧機器1セット分の内容が記載されています。

Q' ty

This indicates the quantity of the parts used in one machine. However, when it comes to the consitiuent parts of an assembly item the quantity used in that particular assembly item will be shown.
When there is an "AR" written, this means that the use of the part is optional, and quantity then indicates the amount required on those occasion when the part is to be used. And when it comes to the details of hydraulic devices, the constituents of 1 set of hydraulic devices is shown.

silverhorn.co.uk

互換性

部品の互換性については互換性欄に ⇆ 印を付け示します。↰ 印の付けられた部品は、その部品の一つ上の段、↲ 印は一つ下の段に対しての互換性有りを示し、印のない部品は互換性が有りません。またアルファベットを付けた部品は、複数の部品がセットになった場合の互換性の有無を示し、アルファベットの大文字・小文字間の互換性を ⇆ 印で示します。

Chan.

Interchangeability of parts is indicated by adding a ⇆ mark in the Interchangeability column.
Parts which are interchangeable with parts which are 1 rank higher are indicated by a ↰ mark and parts which are interchangeable with are 1 rank lower are indicated by a ↲ mark.
Parts without marks are not interchangeable. Parts which include alphabet letters indicate whether or not parts which are part of a set are interchangeable. Interchangebility between parts with upper case letters and lower case letters is indicated by a ⇆ mark.

適用号機

その部品が使用されている「号機」が示されています。号機表示のない部品は「すべての号機」に共通です。但し、見出しの下に適用号機が記入されている場合は、個々に号機表示のある部品を除き、そのページすべての部品にその号機が適用されます。

Serial No.

The serial numbers of the machine to which the parts are applicable are indicated here. If there is no specific indication then the part is applicable to all machines.
However, all parts on pages with the serisl number of applicable machines indicated beneath the heading are applicable to those machines, except when otherwise specified in this column.

〔例 1〕

互換性が有りません。それぞれの号機に指定された部品を使用してください。

Example 1.

There is no interchangeability. Please use the specified parts for each machine.

符号 Item	部品番号 Part number	部品名称	Description	数量 Q'ty	互換性 Chan.	適用号機 Serial No.	備考 Remarks
12	05473-01200	プロテクタ	PROTECTOR	2			
13	05473-02900	クランプ	CLAMP	1		1～30	
13-1	05473-03200	クランプ	CLAMP	1		31～	
14	19082-12215	ホースアッシ	HOSE ASSY	2			
15	19082-11203	ホースアッシ	HOSE ASSY	1			

〔例 2〕

新型・旧型、共に互換性が有ります。

Example 2.

The new type machines and the old type machines both are interchangeable.

符号 Item	部品番号 Part number	部品名称	Description	数量 Q'ty	互換性 Chan.	適用号機 Serial No.	備考 Remarks
33	12130-00836	スプリングピン	PIN, spring	1			
34	12140-00005	スナップピン	PIN, snap	2			
35	16502-01200	グリップ	GRIP	1	↰	旧型/old type	
35-1	16502-01400	グリップ	GRIP	1	↲	新型/new type	
36	11000-40816	ボルト	BOLT	7			

silverhorn.co.uk

〔例 3〕

20～の部品は1～19までの部品に対して互換性が有ります。しかし1～19までの部品は、20以降は使用が不可能で互換性は有りません。

Example 3.

Parts for machines with serial numbers 20 and after are applicable to 1 to 19. However, parts for the machines with serial number 1 to 19 are inapplicable to the machines with serial number 20 and after.

符号 Item	部品番号 Part number	部品名称	Description	数量 Q'ty	互換性 Chan.	適用号機 Serial No.	備考 Remarks
1	05432-05300	レバーロック	LOCK, lever	1			
2	05432-05500	ブラケット	BRACKET	1			
3	05432-05700	レバー	LEVER	1	←	1～19	
4	05432-09100	レバー	LEVER	1		20～	
5	05432-06300	レバーロック	LOCK, lever	1			

〔例 4〕

符号3、4、5を合わせて1セットとすれば、符号6とはそれぞれ互換性が有ります。

Example 4.

If items 3, 4 and 5 are regarded as one set then they are interchangeable with item 6.

符号 Item	部品番号 Part number	部品名称	Description	数量 Q'ty	互換性 Chan.	適用号機 Serial No.	備考 Remarks
1	19030-04300	トラベルモータ	MOTOR, travel	2			
2	00916-32100	スプロケット	SPROCKET	2			
3	11100-51230	ソケットボルト	BOLT, socket	34	A ←	3～36	
4	11400-10012	スプリングワッシャ	WASHER, spring	18	A ←	3～36	
5	11415-40012	ワッシャ	WASHER	16	A ←	3～36	
6	11115-51230	ボルト	BOLT	34	a ←	37～	
7	19015-01000	CSバルブ	VALVE, CS	2			
8	11100-51060	ソケットボルト	BOLT, socket	8			

備　考

その他の必要事項が記入されます。

Remarks

Necessary remarks will be filled in under this title.

ノート

備考に記載できない場合に部品表の最後に記載しています。

Note

In case all remarks cannot be listed in this column, they are listed at the end of the parts list as a footnote.

silverhorn.co.uk

LECTURE DU CATALOGUE DE PIÈCES

La moitié supérieure de chaque page du catalogue montre un diagramme éclaté des pièces, et la moitié inférieure la liste des pièces y figurant. La vue éclatée des pièces de chaque page montre l'agencement des pièces de la manière dont elles figurent sur le schéma d'ensemble de la machine.
(Voir la page XIV .)

L'AVANT ET L'ARRIÈRE, LA DROITE ET LA GAUCHE DE L'ENGIN

L'avant, l'rrière, la droite et la gauche de la partie supérieure de l'engin sont l'avant, l'arrière, la droite et la gauche du conducteur quand celui-ci est assis sur le siège de conduite; l'avant de la partie inférieure de l'engin est l'extrémité où se trouve la lame bull, et l'arrière celle où se trouve l'équipement de déplacement.

1. COMMANDE DE PIÈCES

A la commande de pièces, ne pas oublier d'indiquer le modèle de l'engin et son numéro de série, ainsi que le numéro, la dénomination et la quantité des pièces souhaitées.

Exemple

TB030	2305	19081-09095	Durite haute pression	2
⇩	⇩	⇩	⇩	⇩
Modèle	Numéro de série	Numéro de pièce	Dénomination	Quantité souhaitée

2. ITEMS DE LA LISTE ET LEURS FONCTIONS

Item

C'est le numéto qui indique chaque pièce sur les schémas éclatés. Les numéros à trait d'union, comme * - *, ne figurent en général pas sur les schémas éclatés. Ils désignent les mêmes pièces que celles sans trait d'union.

LESEN DIESES TEILEKATALOGS

Die obere Hälfte jeder Seite dieses Katalogs zeigt eine Darstellung in auseinandergezogener Anordnung, und die untere Hälfte enthält die Teileliste. Die Darstellung in auseinandergezogener Darstellung zeigt den Zustand der Teile in der gleichen Art wie sie in der Übersichtszeichnung der Maschine erscheinen.
(Siehe Seite XIV .)

VORDER- UND RÜCKSEITE, RECHTE UND LINKE SEITE DER MASCHINE

Vorder- und Rückseite und rechte und linke Seite des Oberwagens dieser Maschine sind die Vorder- und Rückseite und die rechte und linke Seite der Bedienung, wenn sie im Fahrersitz sitzt, und die Vorderseite des Unterwagens ist die Seite, an der sich der Schild befindet, und die Rückseite ist die Seite, an der sich die Fahrausrüstung befindet.

1. BESTELLEN VON TEILEN

Bei Bestellung von Teilen bitte das Modell und die Seriennummer der Maschine, sowie die Teilenummer, den Namen des Teils und die Anzahl angeben.

Beispiel

TB030	2305	19081-09095	Hochdruckschlauch	2 Stk.
⇩	⇩	⇩	⇩	⇩
Modell	Serien-nummer	Teile-nummer	Benennung	Erforderliche Stückzahl

2. INHALT DER LISTE UND BEDEUTUNG

Item (Gegenstand)

Dies sind die Nummern, die die einzelnen Teile in der Abbildung in auseinandergezogener Anordnung zeigen. Nummern mit einem Bindestrich, wie * - *, sind grundsätzlich nicht in der Abbildung in auseinandergezogener Anordnung gezeigt. Sie zeigen die gleichen Teile wie die Teile mit einer Nummer ohne Bindestrich an.

silverhorn.co.uk

Exemple

Beispiel

符号 Item	部品番号 Part number	部品名称	Description	数量 Q'ty	互換性 Chan.	適用号機 Serial No.	備考 Remarks
1	05441-90000	エンジンコントロールアッシ	CONTROL ASSY, engine	1			
2	05441-01100	★ボディ	★BODY	1			
3	05441-01300	★ドラムシャフト	★SHAFT, drum	1			
4	05441-01400	★ディスク	★DISK	1			

Parts Number (Numéro de pièce)

C'est le numéro désignant chaque type de pièce. Les pièces qui ne sont pas en vente portent un numéro précédé d'un "×".

Parts Number (Teilenummer)

Hierbei handelt es sich um die die einzelnen Teile kennzeichnenden Nummern. Nicht verkäufliche Teile sind mit einem "×" vor der Teilenummer gekennzeichnet.

Description (Dénomination)

C'est le nom donné à chaque pièce. Les pièces contituant un élément d'assemblage ont un "★" devant leur dénomination. Dans le répertoire, les assemblages sont indiqués en premier, puis les pièces secondaires, et ensuite les pièces sous-secondaires.

Le côté droit est indiqué par un (R.H.), le côté gauche par un (L.H.).

Description (Benennung)

Dies sind die Benennungen der einzeln Teile. Teile, die Bestandteil einer Baugruppe sind, werden mit einem "★" vor der Benennung gekennzeichnet. In der Liste wird zunächst die Baugruppe als Gesamtheit aufgeführt, wonach die zugehörigen Teile der Baugruppe, unter Umständen auch weiter untergeordnete Teile (falls Teile einer Baugruppe wiederum aus mehreren Einzelteilen bestehen) folgen. Rechte und linke Seite werden hierbei als (R.H.) und (L.H.) gekennzeichnet.

Exemple

Beispiel

符号 Item	部品番号 Part number	部品名称	Description	数量 Q'ty	互換性 Chan.	適用号機 Serial No.	備考 Remarks
1	19000-16400	シリンダアッシ (R)	CYLINDER ASSY (R.H.)	2			
2	19000-16499	★シールキット	★KIT, seal	1			
3	× 14100-00802	★★ピストンパッキング	★★PACKING, piston	1			
4	× 14105-60759	★★パッキング	★★PACKING	1			
5	× 14111-00060	★★ダストシール	★★SEAL, dust	1			
6	× 14113-00803	★★バックアップリング	★★RING, back-up	1			

Dans l'exemple ci-dessus "2" est une pièce secondaire de "1" et "3", "4", "5", et "6" sont des pièces secondaires de "2" et des pièces sous-secondaires de "1".

Im obigen Beispiel ist der Satz "2" Teil der Baugruppe "1" wobei "3", "4", "5", und "6" wiederum Teile des Satzes "2" bzw. der Baugruppe "1" sind.

Q'ty (Quantité)

Indique la quantité de pièces utilisées sur une machine. Lorsqu'il s'agit des pièces constituant un élément d'assemblage, la quantité utilisée dans cet assemblage particulier sera indiquée. Lorsqu'ily a l'indication "AR", cela signifie que l'emploi de cette pièce est optionnelle, et la quantité indiquée est celle requise lorsque la pièce est utilisée. Lorsqu'il s'agit de détails concernant le dispositif hydraulique, les constituants d'1 ensemble de dispositif hydraulique sont indiqués.

Q'ty (Stückzahl)

Dies gibt die benötigte Stückzahl eines Teils pro Maschine an. Wenn es sich jidoch um Bestandteile einer bestimmten Baugruppe handelt, wird die für die Baugruppe benötigte Stückzahl angegeben.

Der Zusatz "AR" bedeutet, daß es sich um eine Option handelt, wobei als Stückzahl die erforderliche Menge bei Einsatz dieses Teils angibt. Bei detaillierten Beschreibungen von hydraulischen Vorrichtungen werden die Bestandteile eines kompletten Satzes gezeigt.

silverhorn.co.uk

Chan. (Interchang.)

L'interchangeabilité des pièces est indiquée par la marque ⇄ dans la colonne d'interchangeabilité.
Les pièces interchangeables avec les pièces figurant 1 rangée plus haut sont marquées ⇄, et celles interchangeables avec des pièces figurant 1 rangée plus bas sont marquée ⇄.
Les pièces sans marque ne sont pas interchangeables.
Les pièces comprenant des lettres alphabétiques indiquent si les pièces faisant partie d'un lot sont interchangeables ou non. L'interchangeabilité entre les pièces à lettres majuscules et à lettres minuscules est indiquée par lamarque ⇄.

Chan. (Aust.)

Die Austauschbarkeit von Teilen wird durch " ⇄ " in der Spalte "Aust." angezeigt.
Wenn ein Teil anstelle des darüberstehenden verwendet werden kann, wird dies durch " ⇄ " gekennzeichnet, während ein " ⇄ " anzeigt, daß es anstelle des darunter gelisteten verwendbar ist.
Teile ohne Aust.-Angabe sind nicht austauschbar. Ein zusätzlicher Buchstabe gibt an, daß die gekennzeichneten Teile als Satz austauschbar sind. Die Austauschbarkeit zwischen Teilen mit Großbuchstaben und Teilen mit Kleinbuchstaben wird durch das Symbol " ⇄ " angezeigt.

Serial No. (Numéro de série)

Le numéro de série de l'engin auquel les pièces sont applicables est indiqué ici. S'il n'y a pas d'indication spécifique, la pièce est applicable à tous les engins.
Toutefois, si le numéro de série des engins applicables est indiqué sous le titre d'une page, toutes les pièces de la page sont applicables à ces engins, sauf spécification contraire dans cette colonne.

Serial No. (Serien-Nr.)

Hier werden die Seriennummern der zutreffenden Baumaschinen aufgeführt. Wenn in dieser Spalte keine Angabe gemacht wird, ist das Teil für alle Maschinen verwendbar.
Die Teile auf Katalogseiten, bei denen unter der Überschrift eine Seriennummer-Angabe gedruckt ist, sind jedoch nur für diese Maschinen geeignet, solange in dieser Spalte keine anderen Angaben gemacht werden.

Exemple 1

Pas d'interchangeabilité. Utiliser les pièces spécifiées pour chaque engin.

Beispiel 1

Es besteht keine Austauschbarkeit. Es müssen die für die einzelnen Maschinen vorgeschriebenen Teile verwendet werden.

符号 Item	部品番号 Part number	部品名称	Description	数量 Q'ty	互換性 Chan.	適用号機 Serial No.	備考 Remarks
12	05473-01200	プロテクタ	PROTECTOR	2			
13	05473-02900	クランプ	CLAMP	1		1~30	
13-1	05473-03200	クランプ	CLAMP	1		31~	
14	19082-12215	ホースアッシ	HOSE ASSY	2			
15	19082-11203	ホースアッシ	HOSE ASSY	1			

Exemple 2

Les types nouveau et ancien de l'engin sont interchangeables.

Beispiel 2

Es besteht Austauschbarkeit zwischen den Teilen der alten und neuen Baumaschinen.

符号 Item	部品番号 Part number	部品名称	Description	数量 Q'ty	互換性 Chan.	適用号機 Serial No.	備考 Remarks
33	12130-00836	スプリングピン	PIN, spring	1			
34	12140-00005	スナップピン	PIN, snap	2			
35	16502-01200	グリップ	GRIP	1	⇄	旧型/old type	
35-1	16502-01400	グリップ	GRIP	1	⇄	新型/new type	
36	11000-40816	ボルト	BOLT	7			

silverhorn.co.uk

Exemple 3

Les pièces pour les engins à numéro de série de 20 et plus sont applicables de 1 à 19. Toutefois, les pièces pour les engins à numéro de série de 1 à 19 ne sont pas applicables aux engins à numéro de série de 20 et plus.

Beispiel 3

Teile für Maschinen ab Seriennummer 20 sind für Maschinen mit Seriennummer 1 bis 19 verwendbar. Teile für Maschinen mit Seriennummer 1 bis 19 sind für Maschinen ab Seriennummer 20 jedoch nicht geeignet.

符号 Item	部品番号 Part number	部品名称	Description	数量 Q'ty	互換性 Chan.	適用号機 Serial No.	備考 Remarks
1	05432-05300	レバーロック	LOCK, lever	1			
2	05432-05500	ブラケット	BRACKET	1			
3	05432-05700	レバー	LEVER	1	←	1~19	
4	05432-09100	レバー	LEVER	1		20~	
5	05432-06300	レバーロック	LOCK, lever	1			

Exemple 4

Si les items 3, 4 et 5 sont considérés comme un lot, ils sont alors interchangeables avec l'item 6.

Beispiel 4

Teile 3, 4 und 5 bilden zusammen einen Satz, der komplett mit Teil 6 austauschbar ist.

符号 Item	部品番号 Part number	部品名称	Description	数量 Q'ty	互換性 Chan.	適用号機 Serial No.	備考 Remarks
1	19030-04300	トラベルモータ	MOTOR, travel	2			
2	00916-32100	スプロケット	SPROCKET	2			
3	11100-51230	ソケットボルト	BOLT, socket	34	A ←	3~36	
4	11400-10012	スプリングワッシャ	WASHER, spring	18	A ←	3~36	
5	11415-40012	ワッシャ	WASHER	16	A ←	3~36	
6	11115-51230	ボルト	BOLT	34	a ←	37~	
7	19015-01000	CSバルブ	VALVE, CS	2			
8	11100-51060	ソケットボルト	BOLT, socket	8			

Remarks (Remarques)

Les remarques nécessaires seront faites sous ce titre.

Note

Si toutes les remarques ne peuvent pas être indiquées dans cette colonne, elles sont répertoriées à la fin de la liste des pièces sous forme de renvoi en bas de page.

Remarks (Bemerkung)

In dieser Spalte werden zusätzliche Bemerkungen aufgeführt.

Note (Anmerkung)

Falls die Spalte nicht ausreichend Platz für eine Bemerkung bietet, wird diese als Fußnote am Ende der Teileliste aufgeführt.

silverhorn.co.uk

目　　次

01. ロワマシナリ構成

ロワフレーム …… 1-03
クローラベルト …… 1-04
キャリアローラ …… 1-05
トラックローラ …… 1-06
フロントアイドラ …… 1-07
トラックテンション …… 1-08
走行装置 …… 1-09
ブレード …… 1-10
下部油圧配管 …… 1-11

02. アッパマシナリ構成 1

旋回装置 …… 2-03
本　体 …… 2-04
ブームスイング …… 2-06
〈リンク式〉
走行用レバー …… 2-08
操作用レバー(右)〈マルチ〉…… 2-10
操作用レバー(右)〈A↔B式〉…… 2-13
操作用レバー(左)〈マルチ〉…… 2-15
操作用レバー(左)〈A↔B式〉…… 2-19
スイングペダル＆予備ペダル …… 2-22
〈油圧式〉
走行用レバー …… 2-24
スタンド〈日本向〉…… 2-26
スタンド …… 2-29
操作用レバー〈日本向〉…… 2-32
操作用レバー …… 2-34
操作用レバー配管〈A↔B式〉…… 2-35
操作用レバー配管〈マルチ〉…… 2-36
スイングペダル＆切換レバー …… 2-37
ブレード用レバー …… 2-39

03. アッパマシナリ構成 2

エンジン及び関連品 1 …… 3-03
エンジン及び関連品 2 …… 3-05
インストルメントパネル …… 3-07
エンジンコントロール …… 3-09
電気配線 1 …… 3-11
電気配線 2 …… 3-13
電気配線 3〈キャビン〉〈1305001～1305126〉…… 3-14
電気配線 3〈キャビン〉〈1305127～〉…… 3-16
電気配線 4〈キャノピ〉…… 3-18

TABLE OF CONTENTS

01. LOWER MACHINERY

LOWER FRAME …… 1-03
CRAWLER BELT …… 1-04
CARRIER ROLLER …… 1-05
TRACK ROLLER …… 1-06
FRONT IDLER …… 1-07
TRACK TENSION …… 1-08
TRAVEL DEVICE …… 1-09
BLADE …… 1-10
PIPING ; LOWER …… 1-11

02. UPPER MACHINERY 1

SLEWING DEVICE …… 2-03
TURNTABLE …… 2-04
BOOM SWING …… 2-06
〈LINK TYPE〉
TRAVEL LEVER …… 2-08
OPERATION LEVER ; RIGHT 〈multi〉…… 2-10
OPERATION LEVER ; RIGHT 〈A↔B type〉…… 2-13
OPERATION LEVER ; LEFT 〈multi〉…… 2-15
OPERATION LEVER ; LEFT 〈A↔B type〉…… 2-19
SWING PEDAL & AUXIL. PEDAL …… 2-22
〈HYDRAULIK TYPE〉
TRAVEL LEVER …… 2-24
STAND 〈for Japan〉…… 2-26
STAND …… 2-29
OPERATION LEVER 〈for Japan〉…… 2-32
OPERATION LEVER …… 2-34
PIPING ; OPERATION LEVER 〈A↔B type〉…… 2-35
PIPING ; OPERATION LEVER 〈multi〉…… 2-36
SWING PEDAL & SWITCHING LEVER …… 2-37
BLADE LEVER …… 2-39

03. UPPER MACHINERY 2

ENGINE & ACCESSORIES 1 …… 3-03
ENGINE & ACCESSORIES 2 …… 3-05
INSTRUMENT PANEL …… 3-07
ENGINE CONTROL …… 3-09
ELECTRICAL 1 …… 3-11
ELECTRICAL 2 …… 3-13
ELECTRICAL 3 〈cabin〉〈1305001～1305126〉…… 3-14
ELECTRICAL 3 〈cabin〉〈1305127～〉…… 3-16
ELECTRICAL 4 〈canopy〉…… 3-18

silverhorn.co.uk

目　　次

04. アッパマシナリ構成 3

グリス配管 …… 4-03
バルブ及び付属品〈リンク式〉…… 4-04
バルブ及び付属品 1〈油圧式〉…… 4-06
バルブ及び付属品 2〈油圧式〉…… 4-07
油圧配管 1 …… 4-09
油圧配管 2 …… 4-11
油圧配管 3〈予備配管〉…… 4-12
ポンプ駆動 …… 4-13
作動油タンク …… 4-14
燃料タンク …… 4-16
燃料配管 …… 4-18

05. アッパマシナリ構成 4

カバー 1 …… 5-03
カバー 2 …… 5-05
カバー 3 …… 5-08
シート〈リンク式〉…… 5-10
シート〈油圧式, 日本向〉…… 5-11
シート …… 5-12
キャビン 1 …… 5-13
キャビン 1〈ロップス＆フォップス〉…… 5-15
キャビン 2 …… 5-17
キャビン 2〈ロップス＆フォップス〉…… 5-21
キャビン 3 …… 5-24
キャビン 3〈ロップス＆フォップス〉…… 5-26
キャビン 4 …… 5-28
キャビン 4〈ロップス＆フォップス〉…… 5-31
キャノピ〈日本向〉…… 5-34
キャノピ〈4本ポール〉…… 5-35
ヒータ〈日本向〉…… 5-36
ヒータ …… 5-37
デフロスタ …… 5-38

06. ホーアタッチメント構成

アタッチメント …… 6-03
テレスコピックアーム …… 6-06
バケット 1〈1305001～1305069〉…… 6-09
バケット 2〈1305001～1305069〉…… 6-10
バケット〈1305070～〉…… 6-12
アタッチメント油圧配管 1 …… 6-14
アタッチメント油圧配管 2〈予備配管〉…… 6-16
アタッチメント油圧配管 3〈テレスコピック〉…… 6-18

TABLE OF CONTENTS

04. UPPER MACHINERY 3

GREASE PIPING …… 4-03
VALVE & ACCESSORIES 〈link type〉…… 4-04
VALVE & ACCESSORIES 1 〈hydraulic type〉…… 4-06
VALVE & ACCESSORIES 2 〈hydraulic type〉…… 4-07
PIPING ; UPPER 1 …… 4-09
PIPING ; UPPER 2 …… 4-11
PIPING ; UPPER 3 〈auxiliary line〉…… 4-12
PUMP DRIVE …… 4-13
HYDRAULIC TANK …… 4-14
FUEL TANK …… 4-16
FUEL PIPING …… 4-18

05. UPPER MACHINERY 4

COVER 1 …… 5-03
COVER 2 …… 5-05
COVER 3 …… 5-08
SEAT 〈link type〉…… 5-10
SEAT 〈hydraulic type, for Japan〉…… 5-11
SEAT …… 5-12
CABIN 1 …… 5-13
CABIN 1 〈ROPS & FOPS〉…… 5-15
CABIN 2 …… 5-17
CABIN 2 〈ROPS & FOPS〉…… 5-21
CABIN 3 …… 5-24
CABIN 3 〈ROPS & FOPS〉…… 5-26
CABIN 4 …… 5-28
CABIN 4 〈ROPS & FOPS〉…… 5-31
CANOPY 〈for Japan〉…… 5-34
CANOPY 〈4 poles〉…… 5-35
HEATER 〈for Japan〉…… 5-36
HEATER …… 5-37
DEFROSTER …… 5-38

06. HOE ATTACHMENT

HOE …… 6-03
TELESCOPIC ARM …… 6-06
BUCKET 1 〈1305001～1305069〉…… 6-09
BUCKET 2 〈1305001～1305069〉…… 6-10
BUCKET 〈1305070～〉…… 6-12
PIPING ; HOE 1 …… 6-14
PIPING ; HOE 2 〈auxiliary line〉…… 6-16
PIPING ; HOE 3 〈telescopic〉…… 6-18

silverhorn.co.uk

目　　次

07. その他

銘　板〈TCM, 日本向〉…… 7-03
銘　板〈JOB-ACE, 日本向〉…… 7-05
銘　板〈TAKEUCHI, 日本向〉…… 7-07
銘　板〈英, 独, 仏, 伊〉…… 7-10
工具及び付属品 …… 7-13

08. 油圧機器詳細

スイベルジョイント …… 8-03
コントロールバルブ 1〈リンク式〉…… 8-04
コントロールバルブ 2〈リンク式〉…… 8-06
コントロールバルブ 1〈油圧式〉…… 8-08
コントロールバルブ 2〈油圧式〉…… 8-10
パイロットバルブ …… 8-12
パイロットバルブ …… 8-14
サブバルブ …… 8-15
ソレノイドバルブ …… 8-17
ストップバルブ …… 8-18
シャットオフバルブ …… 8-19
セレクタバルブ …… 8-20
セレクタバルブ …… 8-21
ブームシリンダ〈キャノピ〉…… 8-22
ブームシリンダ〈キャビン〉…… 8-24
アームシリンダ …… 8-26
バケットシリンダ …… 8-27
ブレードシリンダ …… 8-28
スイングシリンダ …… 8-29
走行モータ (1/2)〈P.B. ナシ〉…… 8-31
走行モータ (2/2)〈P.B. ナシ〉…… 8-33
走行モータ (1/2)〈P.B. 付〉…… 8-35
走行モータ (2/2)〈P.B. 付〉…… 8-38
旋回モータ (1/3)〈P.B. ナシ〉…… 8-40
旋回モータ (2/3)〈P.B. ナシ〉…… 8-41
旋回モータ (3/3)〈P.B. ナシ〉…… 8-43
旋回モータ (1/3)〈P.B. 付〉…… 8-44
旋回モータ (2/3)〈P.B. 付〉…… 8-46
旋回モータ (3/3)〈P.B. 付〉…… 8-48
油圧ポンプ …… 8-50

09. 品番索引

10. エンジン

TABLE OF CONTENTS

07. OTHERS

STICKER〈TCM, for Japan〉…… 7-03
STICKER〈JOB-ACE, for Japan〉…… 7-05
STICKER〈TAKEUCHI, for Japan〉…… 7-07
STICKER〈English, German, French, Italian〉…… 7-10
TOOL …… 7-13

08. HYDRAULIC DEVICE

SWIVEL JOINT …… 8-03
CONTROL VALVE 1〈link type〉…… 8-04
CONTROL VALVE 2〈link type〉…… 8-06
CONTROL VALVE 1〈hydraulic type〉…… 8-08
CONTROL VALVE 2〈hydraulic type〉…… 8-10
PILOT VALVE …… 8-12
PILOT VALVE …… 8-14
SUB VALVE …… 8-15
SOLENOID VALVE …… 8-17
STOP VALVE …… 8-18
SHUT-OFF VALVE …… 8-19
SELECTOR VALVE …… 8-20
SELECTOR VALVE …… 8-21
BOOM CYLINDER〈canopy〉…… 8-22
BOOM CYLINDER〈cabin〉…… 8-24
ARM CYLINDER …… 8-26
BUCKET CYLINDER …… 8-27
BLADE CYLINDER …… 8-28
SWING CYLINDER …… 8-29
TRAVEL MOTOR (1/2)〈without P.B.〉…… 8-31
TRAVEL MOTOR (2/2)〈without P.B.〉…… 8-33
TRAVEL MOTOR (1/2)〈with P.B.〉…… 8-35
TRAVEL MOTOR (2/2)〈with P.B.〉…… 8-38
SLEW MOTOR (1/3)〈without P.B.〉…… 8-40
SLEW MOTOR (2/3)〈without P.B.〉…… 8-41
SLEW MOTOR (3/3)〈without P.B.〉…… 8-43
SLEW MOTOR (1/3)〈with P.B.〉…… 8-44
SLEW MOTOR (2/3)〈with P.B.〉…… 8-46
SLEW MOTOR (3/3)〈with P.B.〉…… 8-48
HYDRAULIC PUMP …… 8-50

09. NUMERICAL INDEX

10. ENGINE

silverhorn.co.uk

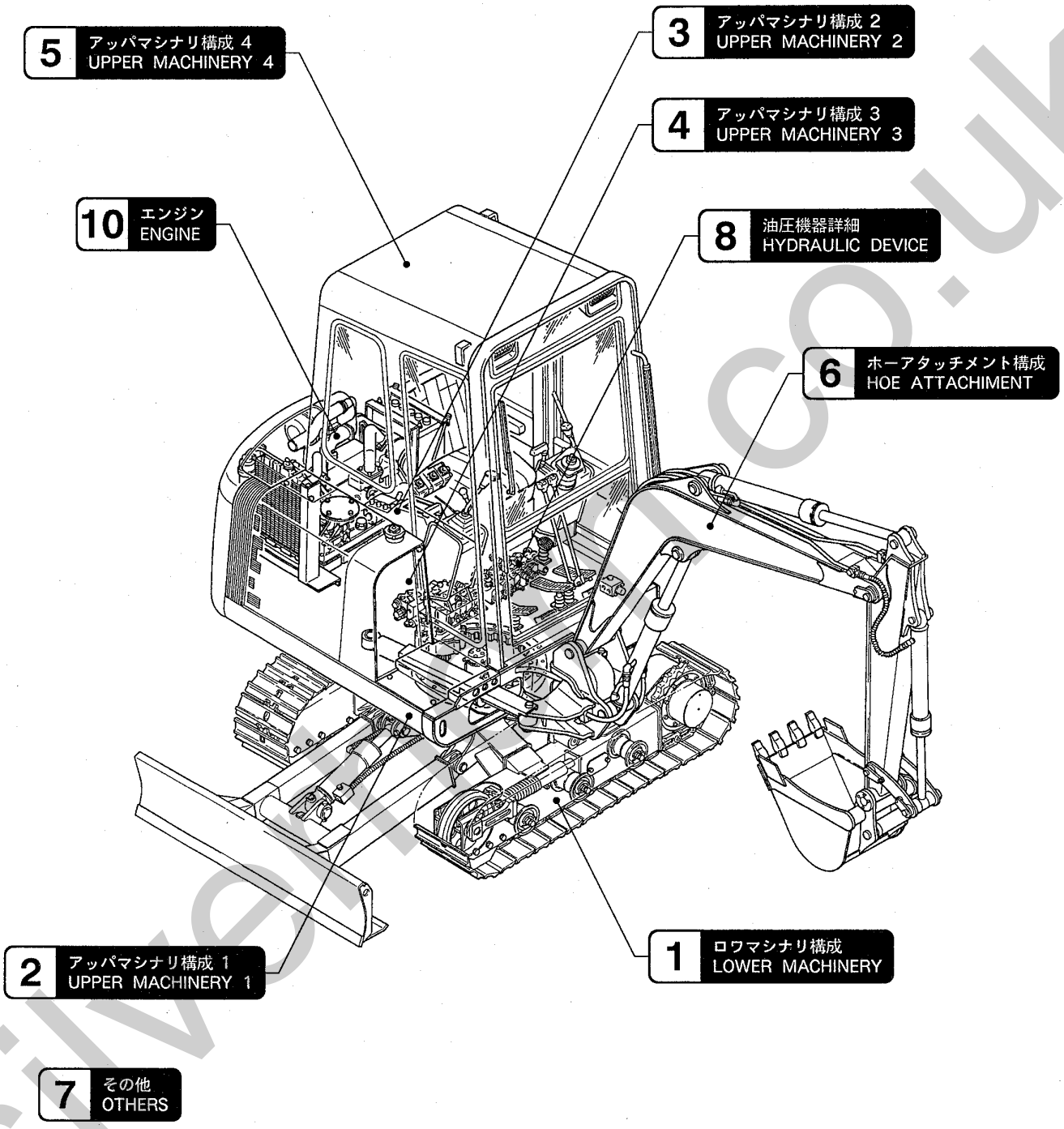

silverhill.co.uk

1 ロワマシナリ構成 LOWER MACHINERY

2. アッパマシナリ構成 1
UPPER MACHINERY 1

3. アッパマシナリ構成 2
UPPER MACHINERY 2

4. アッパマシナリ構成 3
UPPER MACHINERY 3

5. アッパマシナリ構成 4
UPPER MACHINERY 4

6. ホーアタッチメント構成
HOE ATTACHMENT

7. その他
OTHERS

8. 油圧機器詳細
HYDRAULIC DEVICE

9. 品番索引
NUMERICAL INDEX

10. エンジン
ENGINE

silverhorn.co.uk

ロワフレーム　LOWER FRAME

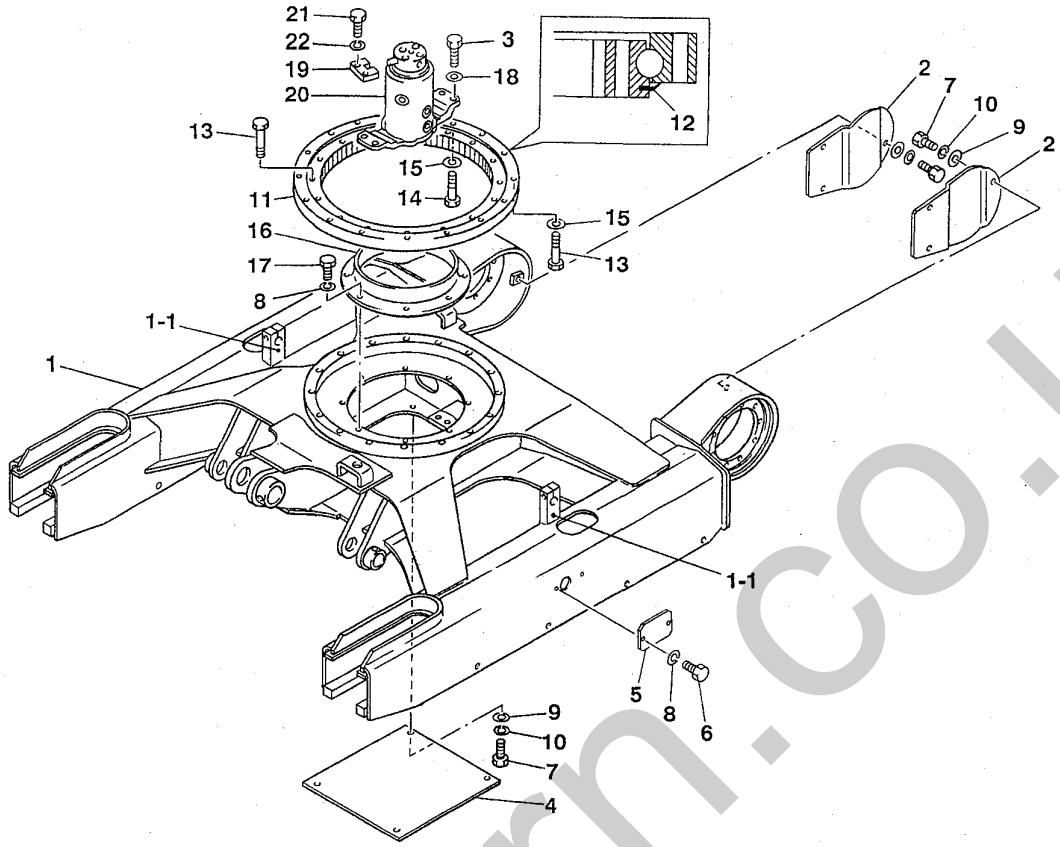

F3-01a-3-D

符号 Item	部品番号 Part number	部品名称	Description	数量 Q'ty	互換性 Chan.	適用号機 Serial No.	備考 Remarks
1	× ~~03610-11100~~	フレーム	FRAME	1			
1-1	04710-00900	★ブラケット	★BRACKET	1			
2	04710-01400	カバー	COVER	2			
3	11010-41240	ボルト	BOLT	4			
4	04310-03600	カバー	COVER	1			
5	03410-04000	カバー	COVER	2			
6	11000-40816	ボルト	BOLT	4			
7	11000-41020	ボルト	BOLT	10			
8	11400-10008	スプリングワッシャ	WASHER, spring	12			
9	11411-00010	ワッシャ	WASHER	10			
10	11400-10010	スプリングワッシャ	WASHER, spring	10			
11	19130-03600	スルーベアリング	BEARING, slew	1			
12	19130-03609	★シール	★SEAL	1			
13	11010-51265	ボルト	BOLT	31			
14	03520-00100	ボルト	BOLT	1			
15	11415-40012	ワッシャ	WASHER	16			
16	04323-00100	グリスバス	BATH, grease	1			
17	11000-40816	ボルト	BOLT	8			
18	11411-00012	ワッシャ	WASHER	4			
19	04421-00100	ストッパ	STOPPER	1			
20	19040-05900	スイベルジョイント	JOINT, swivel	1			
21	11010-41230	ボルト	BOLT	2			
22	11400-20012	スプリングワッシャ	WASHER, spring	2			

silverhorn.co.uk

クローラベルト　CRAWLER BELT

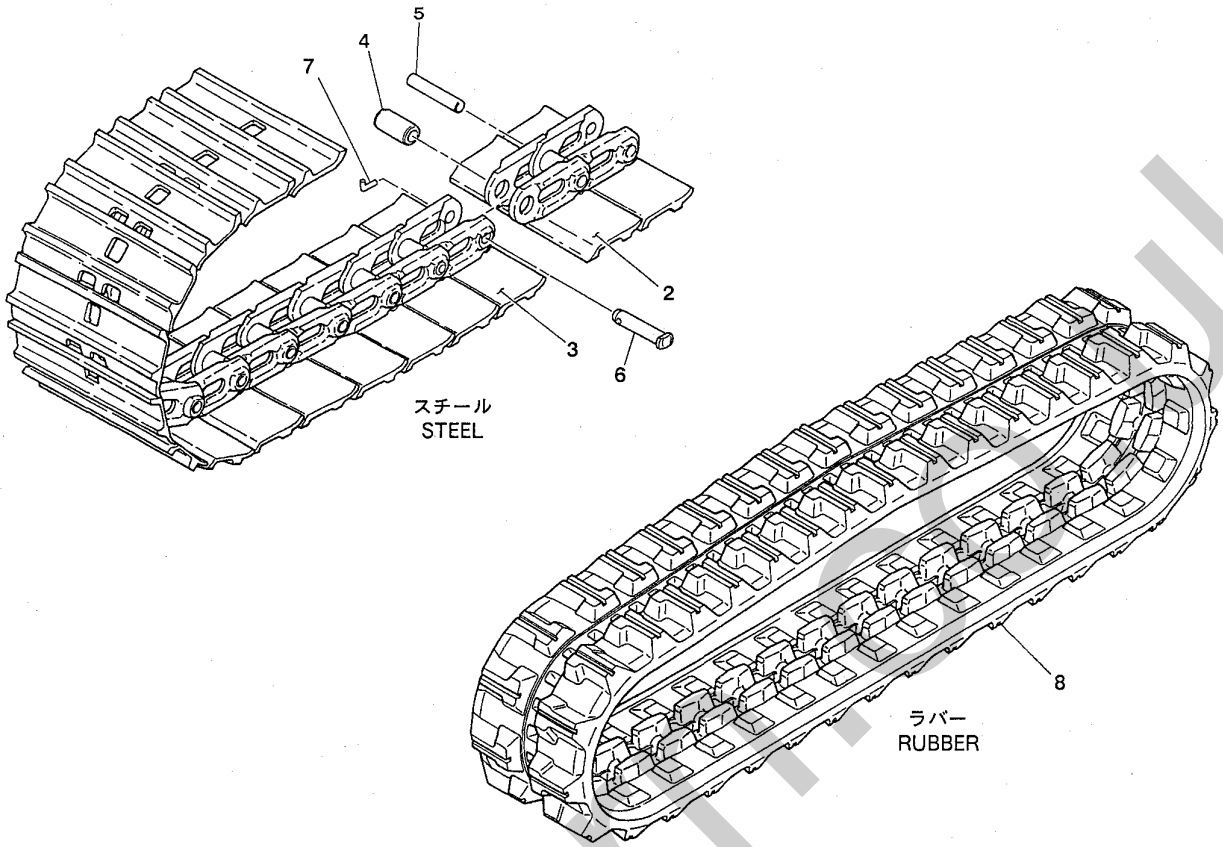

F3-02a-2-D

符号 Item	部品番号 Part number	部品名称	Description	数量 Q'ty	互換性 Chan.	適用号機 Serial No.	備考 Remarks
1	19140-53300	クローラベルトアッシ	CRAWLER BELT ASSY	2			ｽﾁｰﾙ/ steel
2	19140-53013	★プレートアッシ	★PLATE ASSY	40			
3	19140-53214	★マスタプレートアッシ	★PLATE ASSY, master	1			
4	19140-08205	★ブッシング	★BUSHING	41			
5	19140-08209	★トラックピン	★PIN, track	40			
6	19140-08210	★マスタピン	★PIN, master	1			
7	19140-08211	★コッタピン	★PIN, coter	1			
8	19140-69000	クローラベルトアッシ	CRAWLER BELT ASSY	2	1305001~1305228		ﾗﾊﾞｰ/ rubber
	19140-67500	〃	〃	2	1305229~		〃 ｼｮｰﾄﾋﾟｯﾁ/short pitch

silvermoffroad.uk

キャリアローラ　CARRIER ROLLER

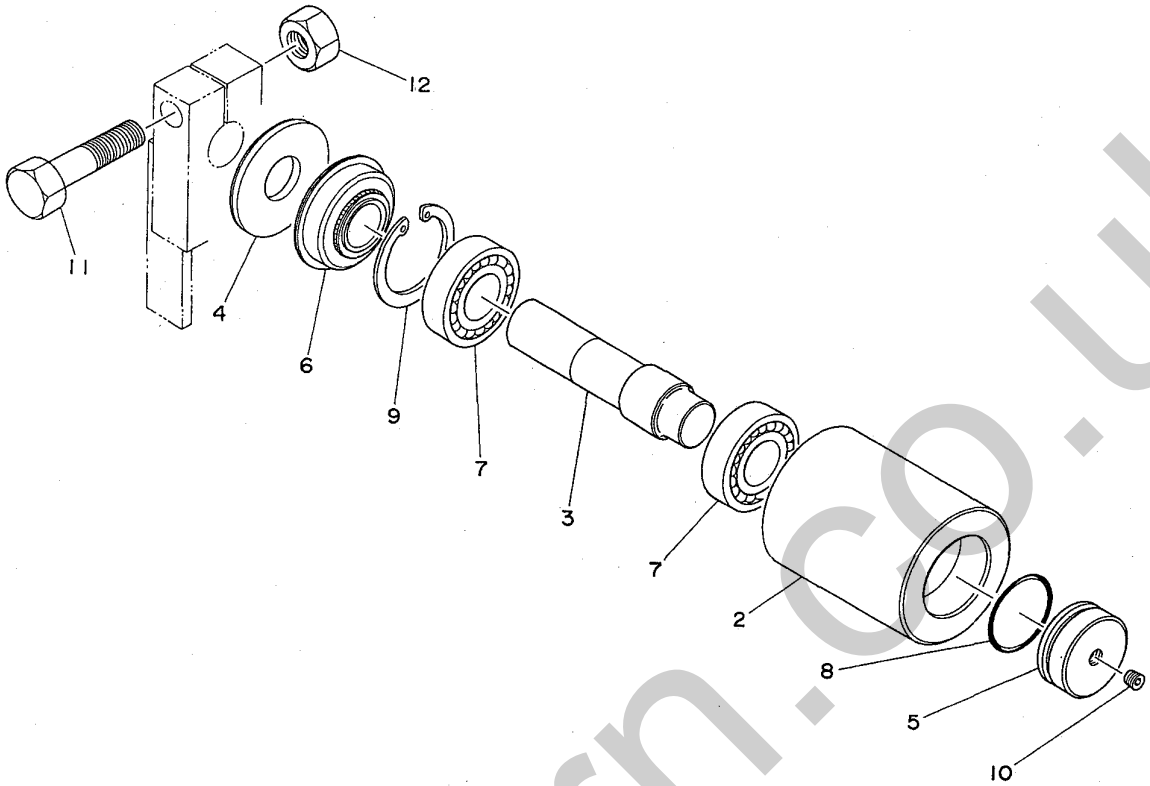

Z3-03a-0-D

符号 Item	部品番号 Part number	部品名称	Description	数量 Q'ty	互換性 Chan.	適用号機 Serial No.	備考 Remarks
1	04312-00500	ローラアッシ	ROLLER ASSY	2			
2	04312-00100	★ローラ	★ROLLER	1			
3	04312-00200	★シャフト	★SHAFT	1			
4	04312-00300	★カバー	★COVER	1			
5	04312-00400	★カバー	★COVER	1			
6	14312-02552	★シール	★SEAL	1			
7	13000-06205	★ベアリング	★BEARING	2			
8	14201-00400	★O-リング	★O-RING	1			
9	12210-00052	★スナップリング	★RING, snap	1			
10	15018-10001	★プラグ	★PLUG	1			
11	11000-51060	ボルト	BOLT	2			
12	11300-50010	ナット	NUT	2			

silverhorn.co.uk

トラックローラ　TRACK ROLLER

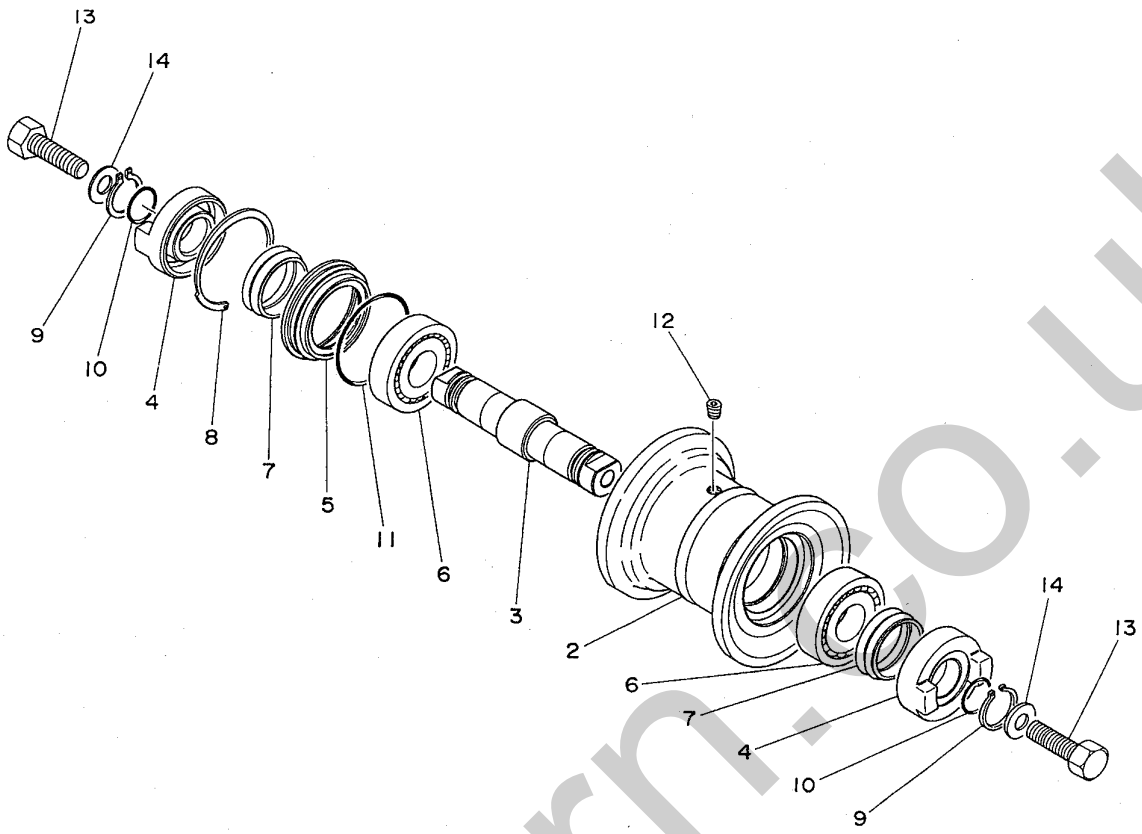

Z3-04a-0-D

符号 Item	部品番号 Part number	部品名称	Description	数量 Q'ty	互換性 Chan.	適用号機 Serial No.	備考 Remarks
1	04313-00500	ローラアッシ	ROLLER ASSY	8			
2	04313-00100	★ローラ	★ROLLER	1			
3	04313-00200	★シャフト	★SHAFT	1			
4	04313-00300	★カバー	★COVER	2			
5	04313-00400	★リテーナ	★RETAINER	1			
6	13000-06306	★ベアリング	★BEARING	2			
7	14325-00450	★フローティングシール	★SEAL, floating	2			
8	12220-15080	★ゼーガリング	★RING, seeger	1			
9	12200-00030	★スナップリング	★RING, snap	2			
10	14207-00250	★O-リング	★O-RING	2			
11	14207-00700	★O-リング	★O-RING	1			
12	15018-10001	★プラグ	★PLUG	1			
13	11010-51450	ボルト	BOLT	16			
14	11415-40014	ワッシャ	WASHER	16			

silverhorn.co.uk

フロントアイドラ　FRONT IDLER

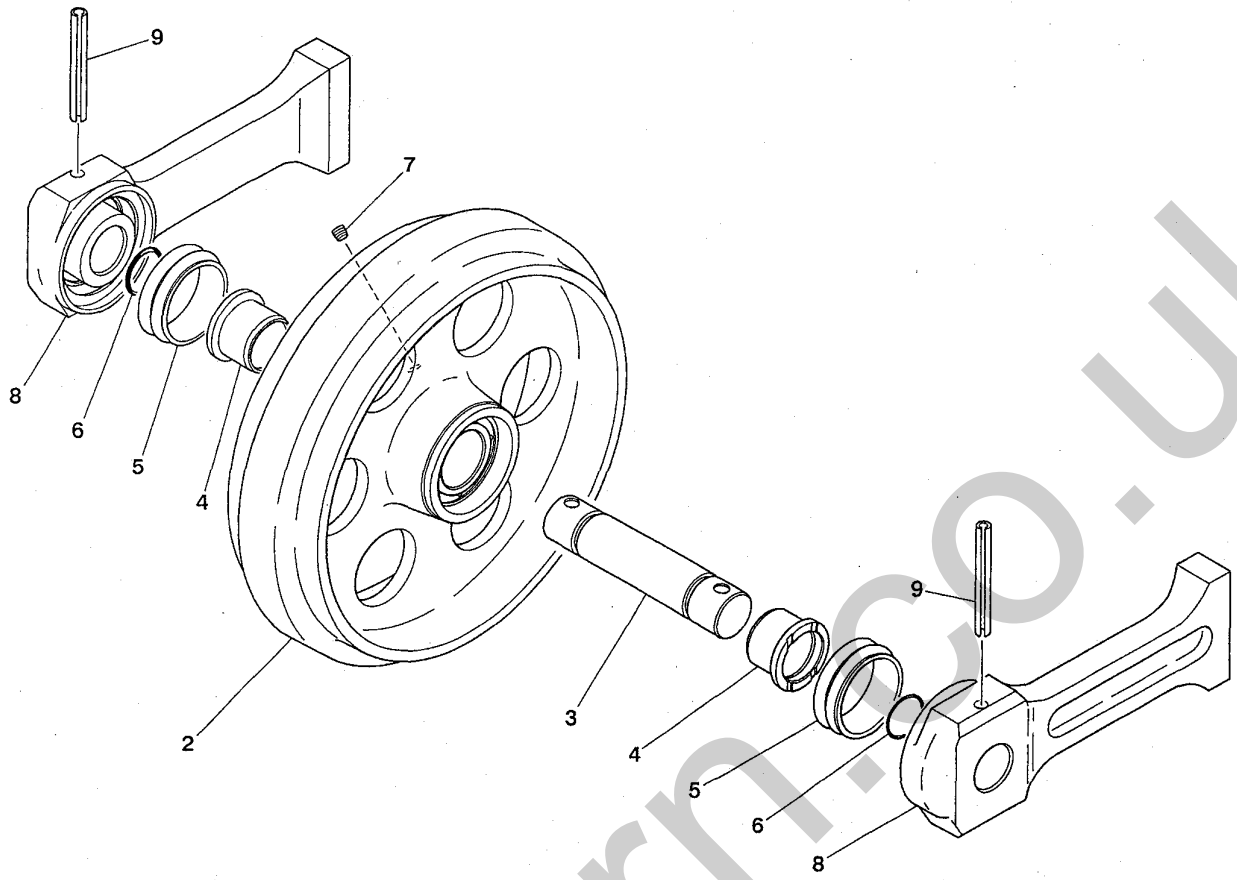

E3-05a-1-D

符号 Item	部品番号 Part number	部品名称	Description	数量 Q'ty	互換性 Chan.	適用号機 Serial No.	備考 Remarks
1	04314-90010	フロントアイドラアッシ	IDLER ASSY, front	2			
2	04314-01100	★アイドラ	★IDLER	1			
3	04314-00300	★シャフト	★SHAFT	1			
4	04314-00600	★ブッシング	★BUSHING	2			
5	14325-00560	★フローティングシール	★SEAL, floating	2			
6	14207-00300	★O-リング	★O-RING	2			
7	15018-20001	★プラグ	★PLUG	1			
8	04314-00500	★スライド	★SLIDE	2			
9	12130-01090	★スプリングピン	★PIN, spring	2			

silverhorn.co.uk

トラックテンション　TRACK TENSION

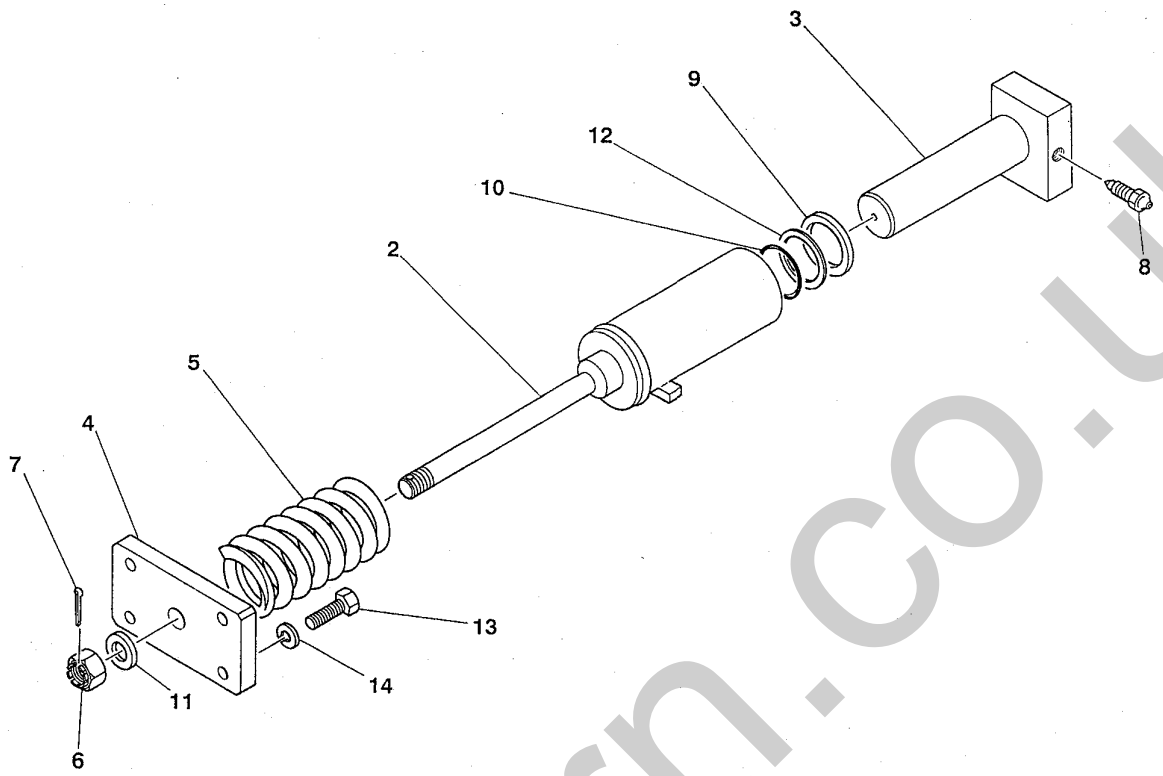

F3-06a-0-D

符号 Item	部品番号 Part number	部品名称	Description	数量 Q'ty	互換性 Chan.	適用号機 Serial No.	備考 Remarks
1	04415-02100	クッションアッシ	CUSHION ASSY	2			
2	04415-02200	★グリスシリンダ	★CYLINDER, grease	1			
3	04415-02300	★ピストン	★PISTON	1			
4	04315-00300	★プレート	★PLATE	1			
5	00070-00004	★スプリング	★SPRING	1			
6	11320-30020	★ナット	★NUT	1			
7	12100-00440	★スプリットピン	★PIN, split	1			
8	15413-00501	★バルブ	★VALVE	1			
9	14004-02640	★オイルシール	★SEAL, oil	1			
10	14200-10450	★O-リング	★O-RING	1			
11	11415-40020	★ワッシャ	★WASHER	1			
12	14210-20450	★バックアップリング	★RING, back-up	1			
13	11010-51240	ボルト	BOLT	8			
14	11400-10012	スプリングワッシャ	WASHER, spring	8			

silverhorn.co.uk

走行装置　TRAVEL DEVICE

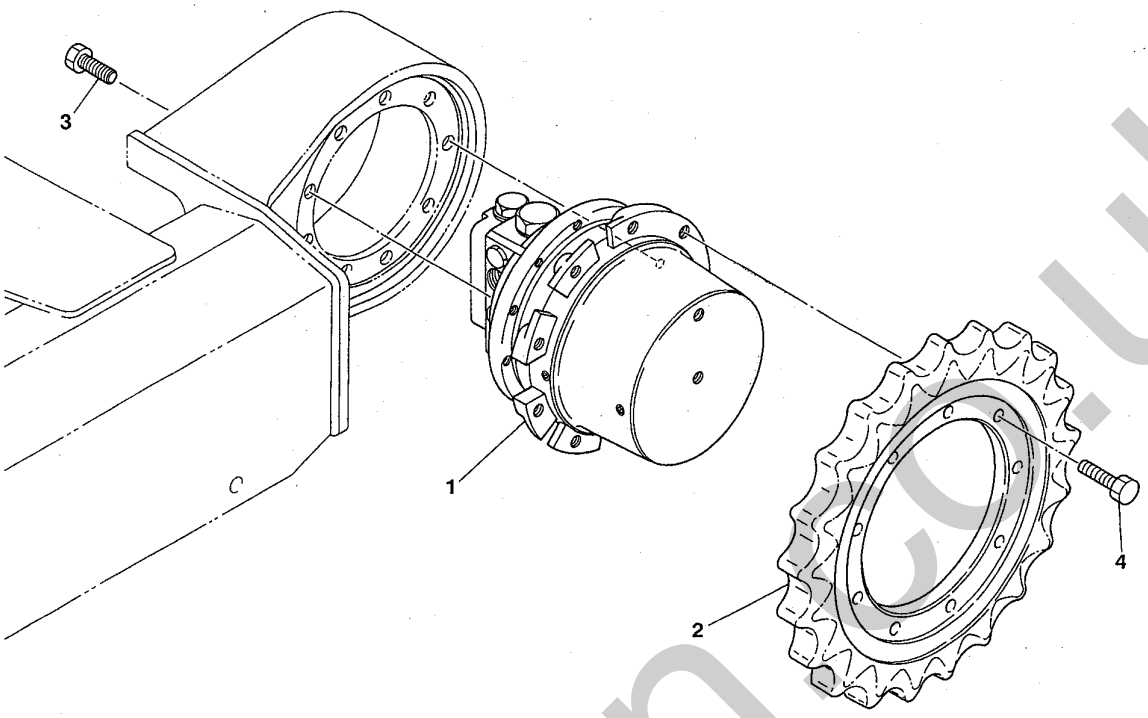

Z3-07a-1-D

符号 Item	部品番号 Part number	部品名称	Description	数量 Q'ty	互換性 Chan.	適用号機 Serial No.	備考 Remarks
1	19031-08500	モータアッシ	MOTOR ASSY	2			P.B.ﾅｼ/ without P.B.
1-1	19031-08200	モータアッシ	MOTOR ASSY	2			P.B.付/ with P.B.
2	02716-00100	スプロケット	SPROCKET	2			
3	11002-51230	ボルト	BOLT	18			
4	11002-51235	ボルト	BOLT	18			

silverhorn.co.uk

ブレード　BLADE

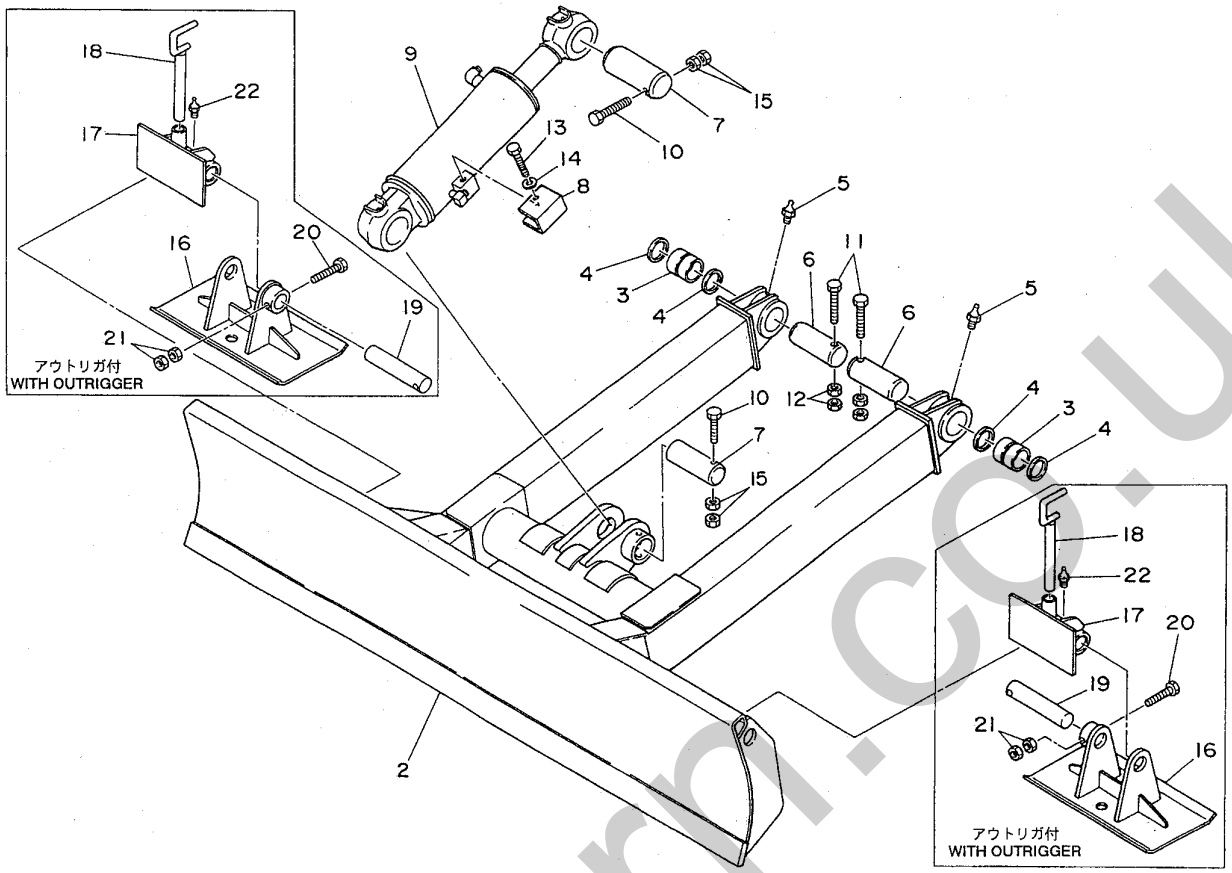

F3-08a-3-D

符号 Item	部品番号 Part number	部品名称	Description	数量 Q'ty	互換性 Chan.	適用号機 Serial No.	備考 Remarks
1	03663-11100	ブレードアッシ	BLADE ASSY	1			
2	× ~~03663-11200~~	★ブレード	★BLADE	1			
3	00022-00012	★ブッシング	★BUSHING	2			
4	14322-00040	ダストシール	SEAL, dust	4			
5	15600-01000	グリスニップル	NIPPLE, grease	2			
6	00115-03125	ピン	PIN	2			
7	00115-06135	ピン	PIN	2			
8	04263-00400	カバー	COVER	1			
9	19000-54600	ブレードシリンダ	CYLINDER, blade	1			
10	11031-41200	ボルト	BOLT	2			
11	11030-41080	ボルト	BOLT	2			
12	11302-40010	ナット	NUT	4			
13	11000-40860	ボルト	BOLT	1			
14	11400-20008	スプリングワッシャ	WASHER, spring	1			
15	11302-40012	ナット	NUT	4			
16	04363-01100	アウトリガ	OUTRIGGER	2			ｱｳﾄﾘｶﾞ付/with outrigger
17	04463-03100	ブラケット	BRACKET	2			ｱｳﾄﾘｶﾞ付/with outrigger
18	04363-01300	ピン	PIN	2			ｱｳﾄﾘｶﾞ付/with outrigger
19	00115-01145	ピン	PIN	2			ｱｳﾄﾘｶﾞ付/with outrigger
20	11030-40865	ボルト	BOLT	2			ｱｳﾄﾘｶﾞ付/with outrigger
21	11302-40008	ナット	NUT	4			ｱｳﾄﾘｶﾞ付/with outrigger
22	15600-01000	グリスニップル	NIPPLE, grease	2			ｱｳﾄﾘｶﾞ付/with outrigger

silverhorn.co.uk

下部油圧配管　PIPING; LOWER

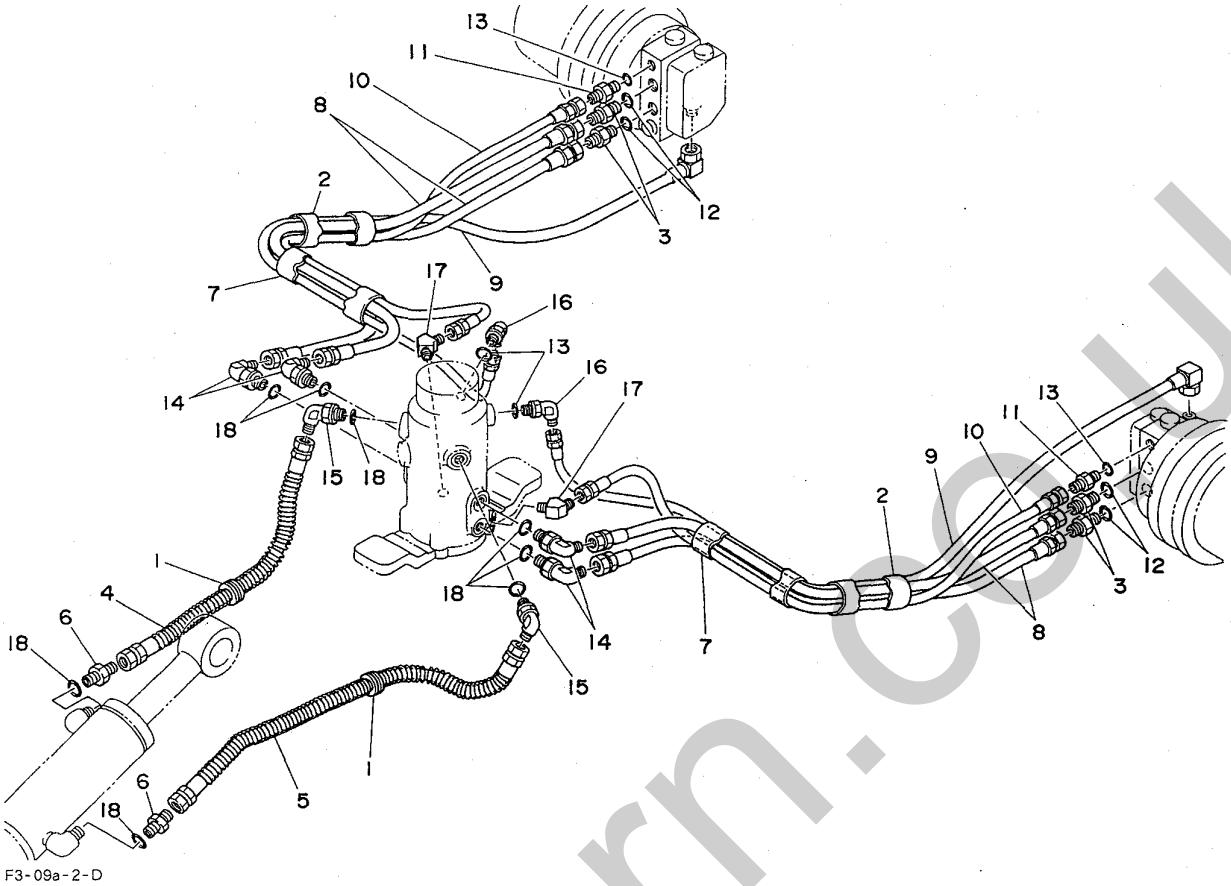

F3-09a-2-D

符号 Item	部品番号 Part number	部品名称	Description	数量 Q'ty	互換性 Chan.	適用号機 Serial No.	備考 Remarks
1	04372-00100	ガード	GUARD	2			
2	15313-50040	プロテクタ	PROTECTOR	2			ﾒｰﾀ売り/sold by the meter
3	15156-00577	アダプタ	ADAPTOR	4			
4	19353-09085	ホースアッシ	HOSE ASSY	1			
5	19353-09105	ホースアッシ	HOSE ASSY	1			
6	15156-00201	アダプタ	ADAPTOR	2			
7	15313-45025	ガード	GUARD	2			ﾒｰﾀ売り/sold by the meter
8	19352-09100	ホースアッシ	HOSE ASSY	4			
9	19358-06118	ホースアッシ	HOSE ASSY	2			
10	19348-22100	ホースアッシ	HOSE ASSY	2			
11	15156-00200	アダプタ	ADAPTOR	2			
12	14200-10180	O-リング	O-RING	4			
13	14200-10110	O-リング	O-RING	4			
14	15150-10041	エルボ	ELBOW	4			
15	15151-00111	エルボ	ELBOW	2			
16	15150-10040	エルボ	ELBOW	2			
17	15112-50002	アダプタ	ADAPTOR	2			
18	14200-10140	O-リング	O-RING	8			

silverhorn.co.uk

1. ロワマシナリ構成
LOWER MACHINERY

2 アッパマシナリ構成 1
UPPER MACHINERY 1

3. アッパマシナリ構成 2
UPPER MACHINERY 2

4. アッパマシナリ構成 3
UPPER MACHINERY 3

5. アッパマシナリ構成 4
UPPER MACHINERY 4

6. ホーアタッチメント構成
HOE ATTACHMENT

7. その他
OTHERS

8. 油圧機器詳細
HYDRAULIC DEVICE

9. 品番索引
NUMERICAL INDEX

10. エンジン
ENGINE

silverhorn.co.uk

旋回装置　SLEWING DEVICE

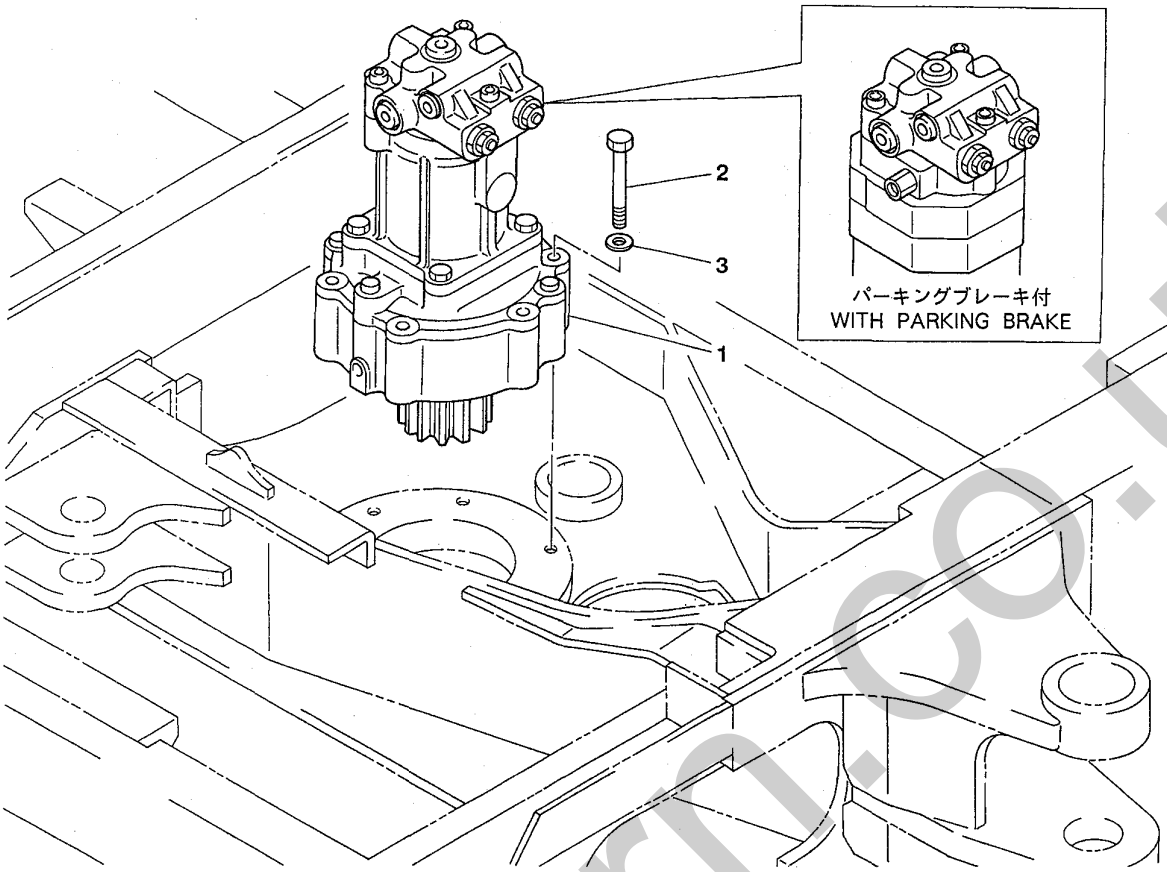

E3-10a-0-D

符号 Item	部品番号 Part number	部品名称	Description	数量 Q'ty	互換性 Chan.	適用号機 Serial No.	備考 Remarks
1	19031-09700	モータアッシ	MOTOR ASSY	1			P.B.ナシ/without P.B.
1-1	19031-09800	モータアッシ	MOTOR ASSY	1			P.B.付/with P.B.
2	11010-41295	ボルト	BOLT	6			
3	11415-40012	ワッシャ	WASHER	6			

silverhorn.co.uk

本 体　TURNTABLE

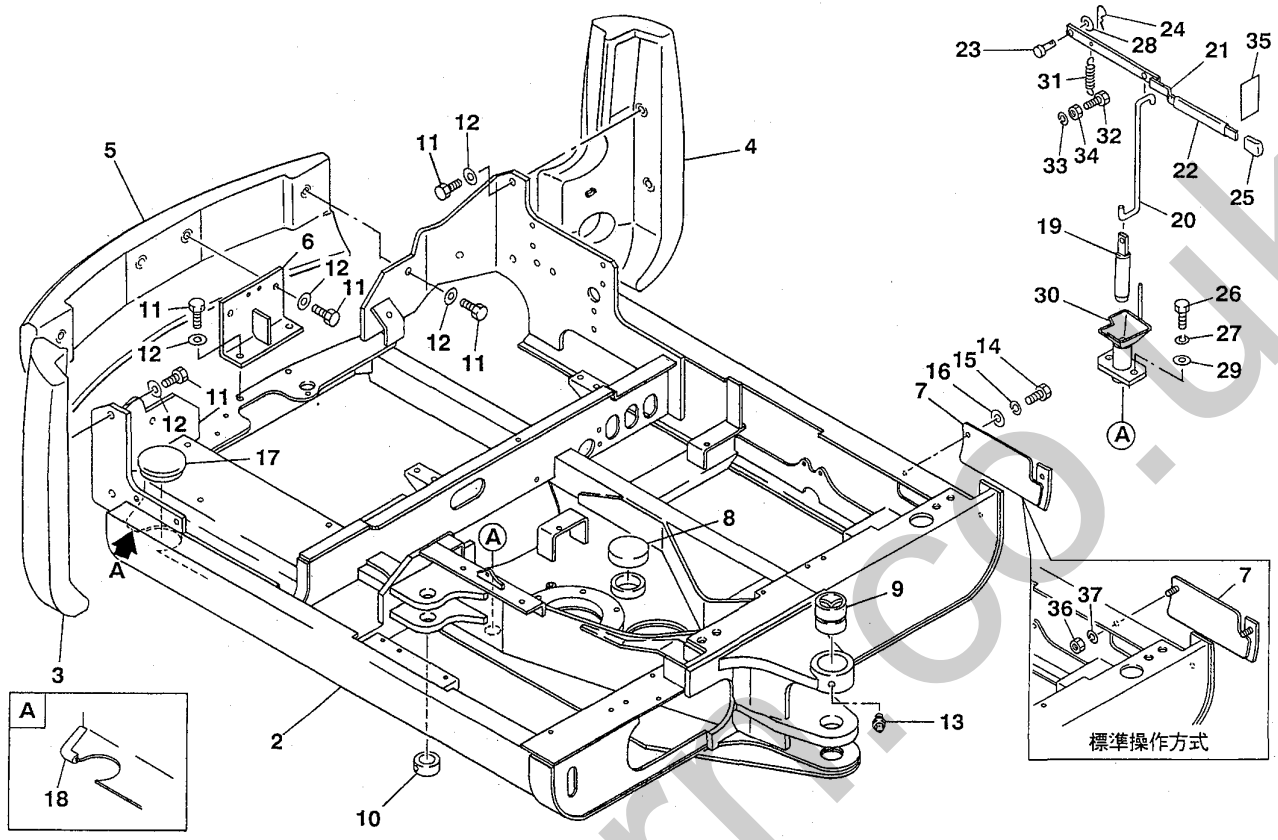

F3-11a-2-D

符号 Item	部品番号 Part number	部品名称	Description	数量 Q'ty	互換性 Chan.	適用号機 Serial No.	備考 Remarks
1	× ~~03630-12000~~	ターンテーブルアッシ	TURNTABLE ASSY	1			
1-1	× ~~03630-13000~~	ターンテーブルアッシ	TURNTABLE ASSY	1			標準操作方式
2	× ~~03630-12100~~	★ターンテーブル	★TURNTABLE	1			
3	03530-01200	★カウンタウエイト	★COUNTERWEIGHT	1			
4	03530-01300	★カウンタウエイト	★COUNTERWEIGHT	1			
5	03630-10200	★カウンタウエイト	★COUNTERWEIGHT	1			
6	03530-01400	★アングル	★ANGLE	1			
7	03530-02300	★カバー	★COVER	1			
7-1	03530-03300	★カバー	★COVER	1			標準操作方式
8	01732-16600	★カバー	★COVER	1			
9	00024-00023	★ブッシング	★BUSHING	1			
10	00033-00022	★カラー	★COLLAR	1			
11	11010-41435	★ボルト	★BOLT	12			
12	11415-40014	★ワッシャ	★WASHER	12			
13	15600-01000	★グリスニップル	★NIPPLE, grease	1			
14	11000-90820	★ボルト	★BOLT	2			
15	11400-90008	★スプリングワッシャ	★WASHER, spring	2			
16	11411-90008	★ワッシャ	★WASHER	2			
17	03930-03400	★グロメット	★GROMMET	1			
18	16545-20007	★ラバー	★RUBBER	1			
19	03522-01100	ピン	PIN	1			
20	03522-01200	ロッド	ROD	1			
21	03522-00400	レバー	LEVER	1		1305001～1305108	
21-1	03522-03200	レバー	LEVER	1		1305109～	
22	15311-12025	プロテクタ	PROTECTOR	1			

silvermarine.co.uk

本 体　TURNTABLE

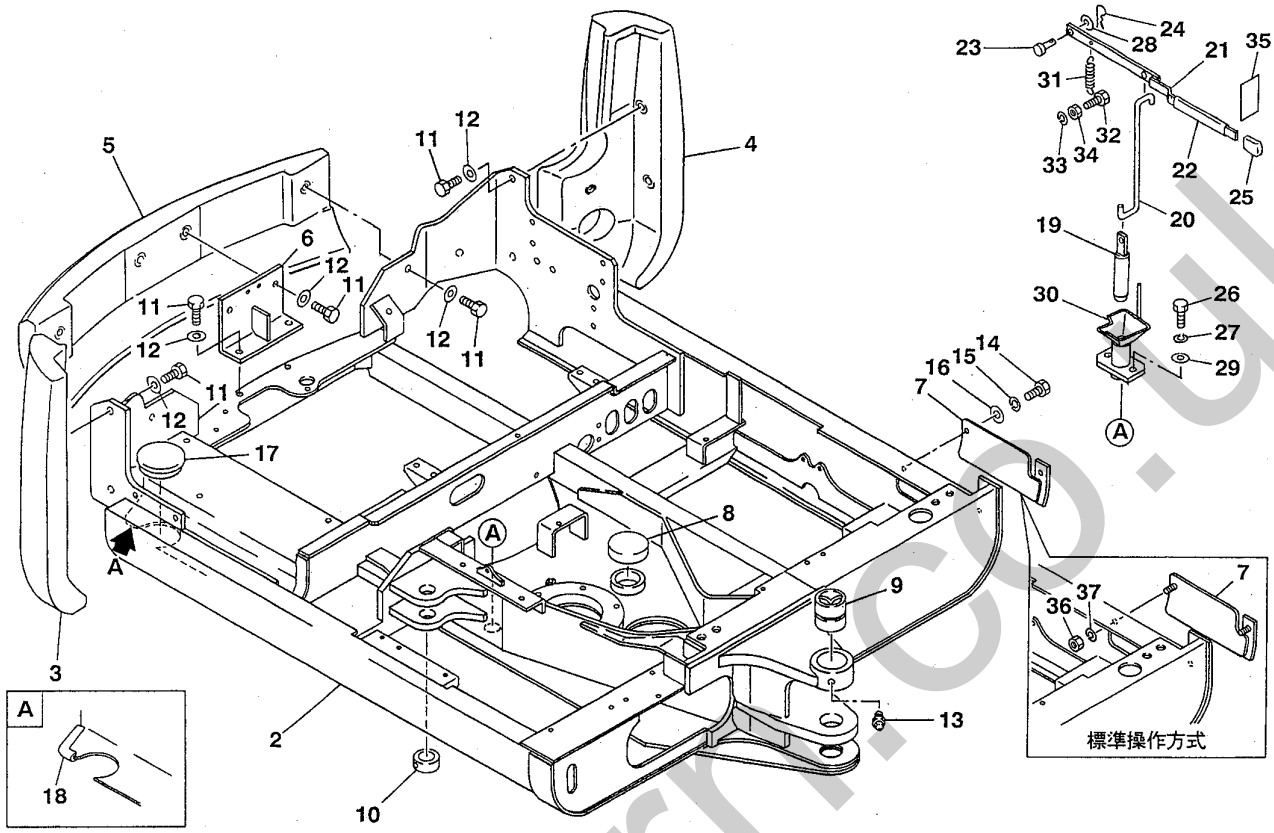

F3-11a-2-D

符号 Item	部品番号 Part number	部品名称	Description	数量 Q'ty	互換性 Chan.	適用号機 Serial No.	備考 Remarks
23	00040-08021	レバーピン	PIN, lever	1			
24	12140-00006	スナップピン	PIN, snap	1			
25	16501-23440	グリップ	GRIP	1			
26	11010-41225	ボルト	BOLT	2			
27	11400-20012	スプリングワッシャ	WASHER, spring	2			
28	11411-10008	ワッシャ	WASHER	1			
29	11411-10012	ワッシャ	WASHER	2			
30	03522-02100	ボス	BOSS	1			
31	03522-03100	スプリング	SPRING	1		1305109～	
32	11000-40825	ボルト	BOLT	1		1305109～	
33	11400-20008	スプリングワッシャ	WASHER, spring	1		1305109～	
34	11300-40008	ナット	NUT	1		1305109～	
35	04393-02500	ステッカ	STICKER	1			
36	11300-40006	ナット	NUT	2			標準操作方式
37	11400-20006	スプリングワッシャ	WASHER, spring	2			標準操作方式

silverhorn.co.uk

ブームスイング　BOOM SWING

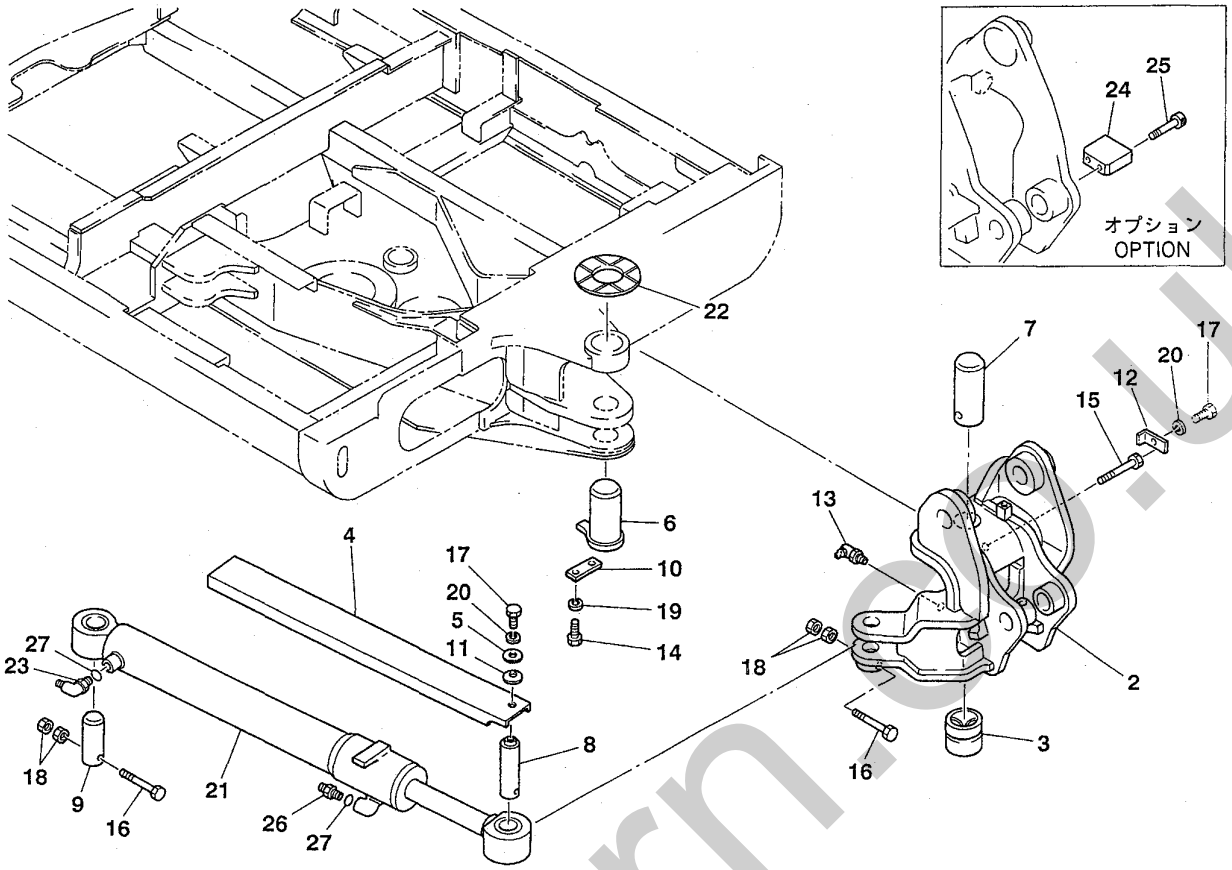

F3-11b-1-D

符号 Item	部品番号 Part number	部品名称	Description	数量 Q'ty	互換性 Chan.	適用号機 Serial No.	備考 Remarks
1	04431-02100	ブラケットアッシ	BRACKET ASSY	1			
2	× ~~04431-02200~~	★ブラケット	★BRACKET	1			
3	00024-00023	★ブッシング	★BUSHING	1			
4	04331-02300	カバー	COVER	1			
5	01031-13200	ワッシャ	WASHER	1			
6	00119-07001	ピン	PIN	1			
7	00115-17001	ピン	PIN	1			
8	00115-74007	ピン	PIN	1			
9	00016-94002	ピン	PIN	1			
10	04231-02300	プレート	PLATE	1			
11	12251-21020	コニカルスプリング	SPRING, conical	1			
12	04231-02500	プレート	PLATE	1			
13	15600-01900	グリスニップル	NIPPLE, grease	1			
14	11010-41225	ボルト	BOLT	2			
15	11001-41010	ボルト	BOLT	1			
16	11030-41085	ボルト	BOLT	2			
17	11000-40820	ボルト	BOLT	2			
18	11302-40010	ナット	NUT	4			
19	11400-20012	スプリングワッシャ	WASHER, spring	2			
20	11400-20008	スプリングワッシャ	WASHER, spring	2			
21	19000-56100	スイングシリンダ	CYLINDER, swing	1			
22	04431-02400	ワッシャ	WASHER	1			t=3.5mm
23	15150-10041	エルボ	ELBOW	1			ｵﾌﾟｼｮﾝ/ option
24	04331-01300	プレート	PLATE	1			ｵﾌﾟｼｮﾝ/ option
25	11110-41275	ボルト	BOLT	1			

silverhorn.co.uk

ブームスイング　BOOM SWING

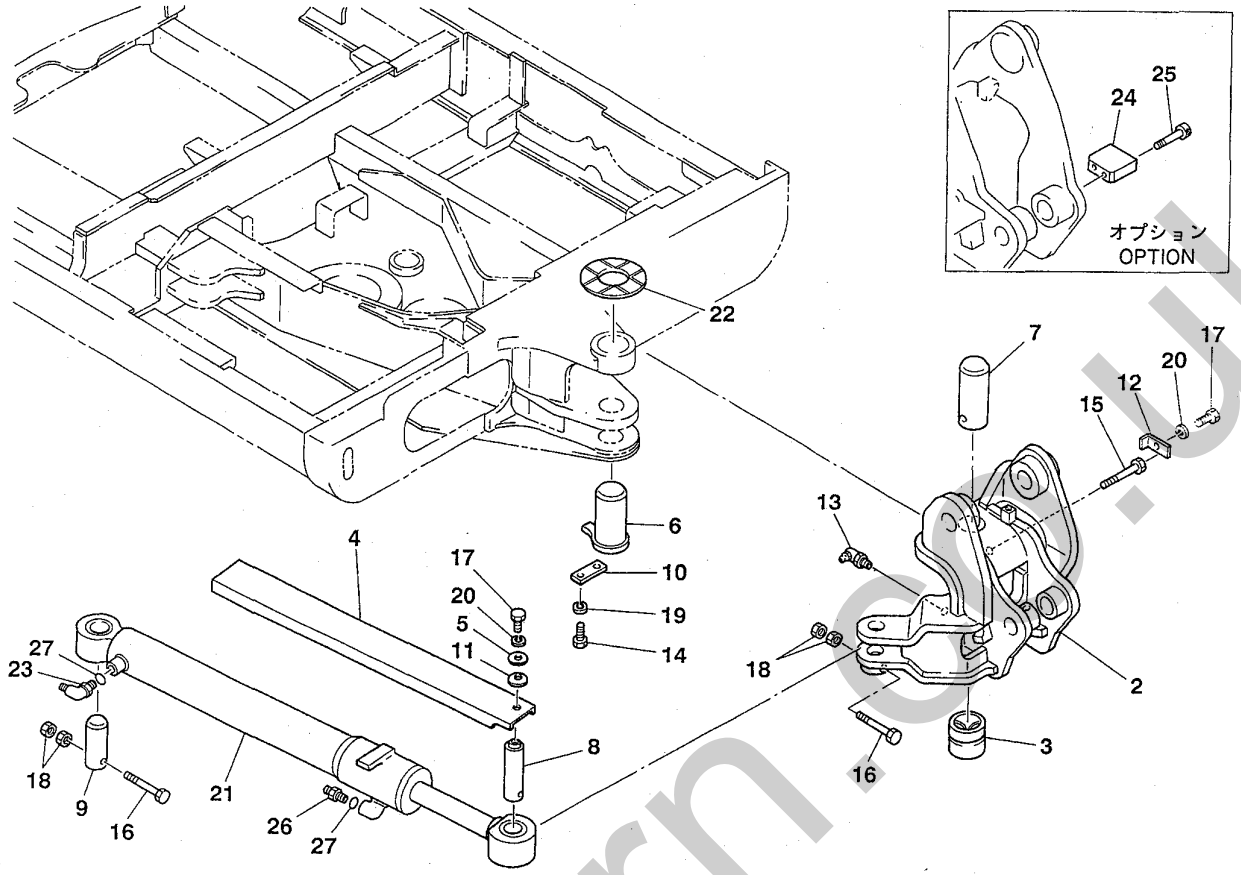

F3-11b-1-D

符号 Item	部品番号 Part number	部品名称	Description	数量 Q'ty	互換性 Chan.	適用号機 Serial No.	備考 Remarks
26	15156-00201	アダプタ	ADAPTOR	1			
27	14200-10140	O-リング	O-RING	2			

silverhorn.co.uk

走行用レバー　TRAVEL LEVER

リンク式　link type

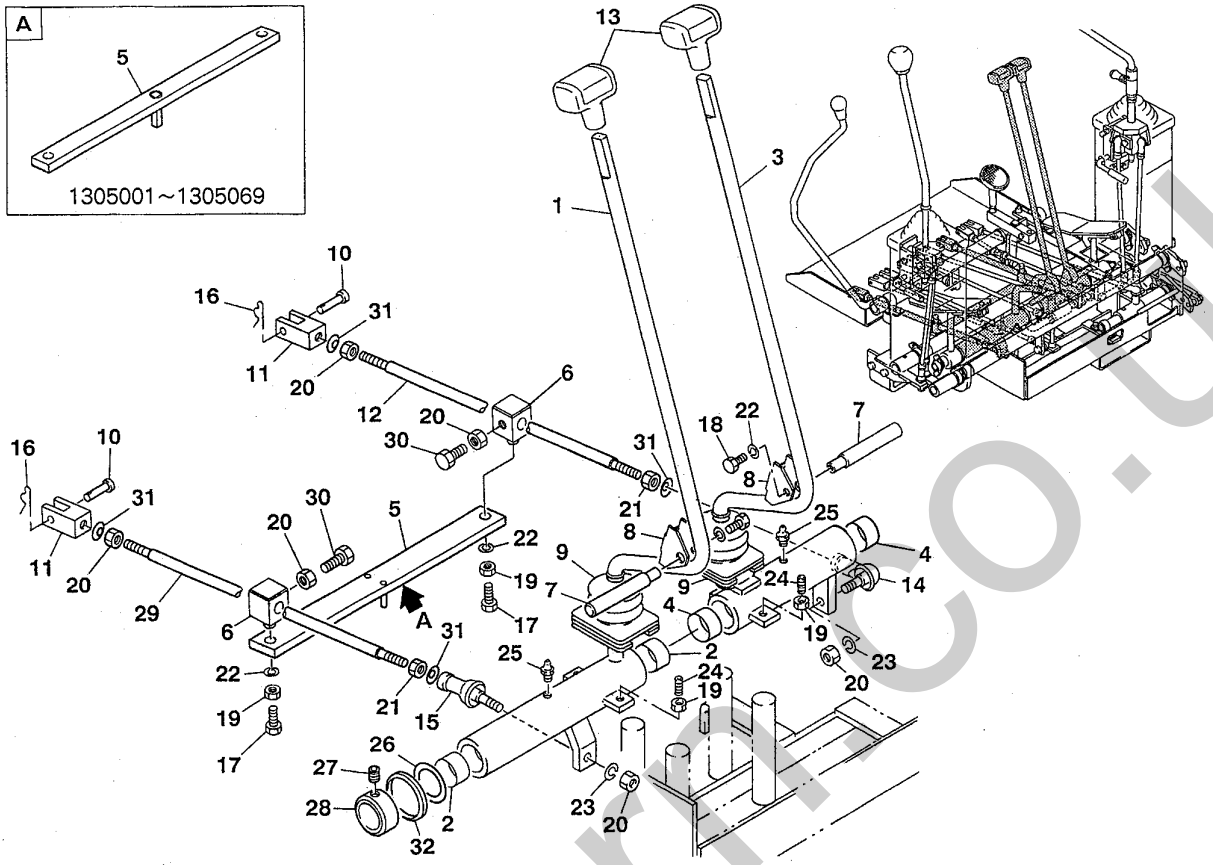

F3-12a-1-D

符号 Item	部品番号 Part number	部品名称	Description	数量 Q'ty	互換性 Chan.	適用号機 Serial No.	備考 Remarks
1	03532-10600	レバーアッシ	LEVER ASSY	1			
2	13330-02515	★ブッシング	★BUSHING	2			
3	03532-10700	レバーアッシ	LEVER ASSY	1			
4	13330-02515	★ブッシング	★BUSHING	2			
5	03532-04000	レバー	LEVER	1		1305001～1305069	
5-1	03532-04050	レバー	LEVER	1		1305070～	
6	03632-10200	ボス	BOSS	2			
7	04332-01800	シャフト	SHAFT	2			
8	04332-01900	クランプ	CLAMP	2			
9	04332-02200	ブーツ	BOOT	2	←	1305001～1305114	
9-1	03632-14700	ブーツ	BOOT	2		1305115～	
10	00040-06017	ピン	PIN	2			
11	00055-06031	ヨーク	YOKE	2			
12	00050-09365	ロッド	ROD	1			
13	16502-00520	グリップ	GRIP	2			
14	13400-00085	ロッドエンド	END, rod	1			
15	13403-00085	ロッドエンド	END, rod	1			
16	12140-00006	スナップピン	PIN, snap	2			
17	11000-40616	ボルト	BOLT	2			
18	11000-40816	ボルト	BOLT	2			
19	11300-40006	ナット	NUT	6			
20	11300-40008	ナット	NUT	6			
21	11315-40008	ナット	NUT	2			
22	11400-20006	スプリングワッシャ	WASHER, spring	4			
23	11400-20008	スプリングワッシャ	WASHER, spring	2			

silverhorn.co.uk

走行用レバー　TRAVEL LEVER

リンク式　link type

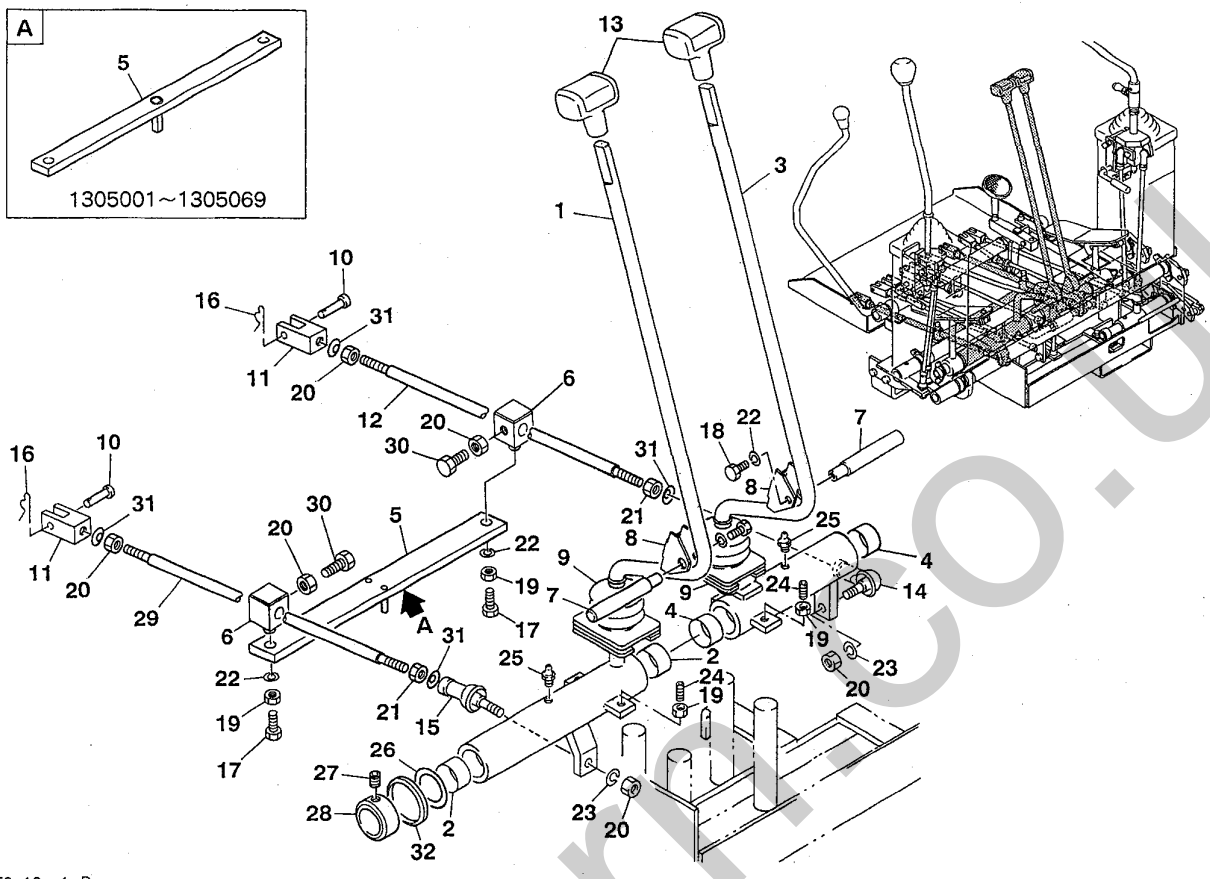

F3-12a-1-D

符号 Item	部品番号 Part number	部品名称	Description	数量 Q'ty	互換性 Chan.	適用号機 Serial No.	備考 Remarks
24	11210-50620	セットスクリュ	SET-SCREW	4			
25	15600-11006	グリスニップル	NIPPLE, grease	2			
26	03033-01000	ワッシャ	WASHER	1			
27	11210-50808	セットスクリュ	SET-SCREW	1			
28	03432-06800	ストッパ	STOPPER	1			
29	00050-09375	ロッド	ROD	1			
30	11000-40820	ボルト	BOLT	2			
31	12250-00008	ワッシャ	WASHER	4			
32	03532-05038	ダストシール	SEAL, dust	1			

silverhorn.co.uk

操作用レバー(右)　OPERATION LEVER; RIGHT

リンク式(マルチ)　link type; multi

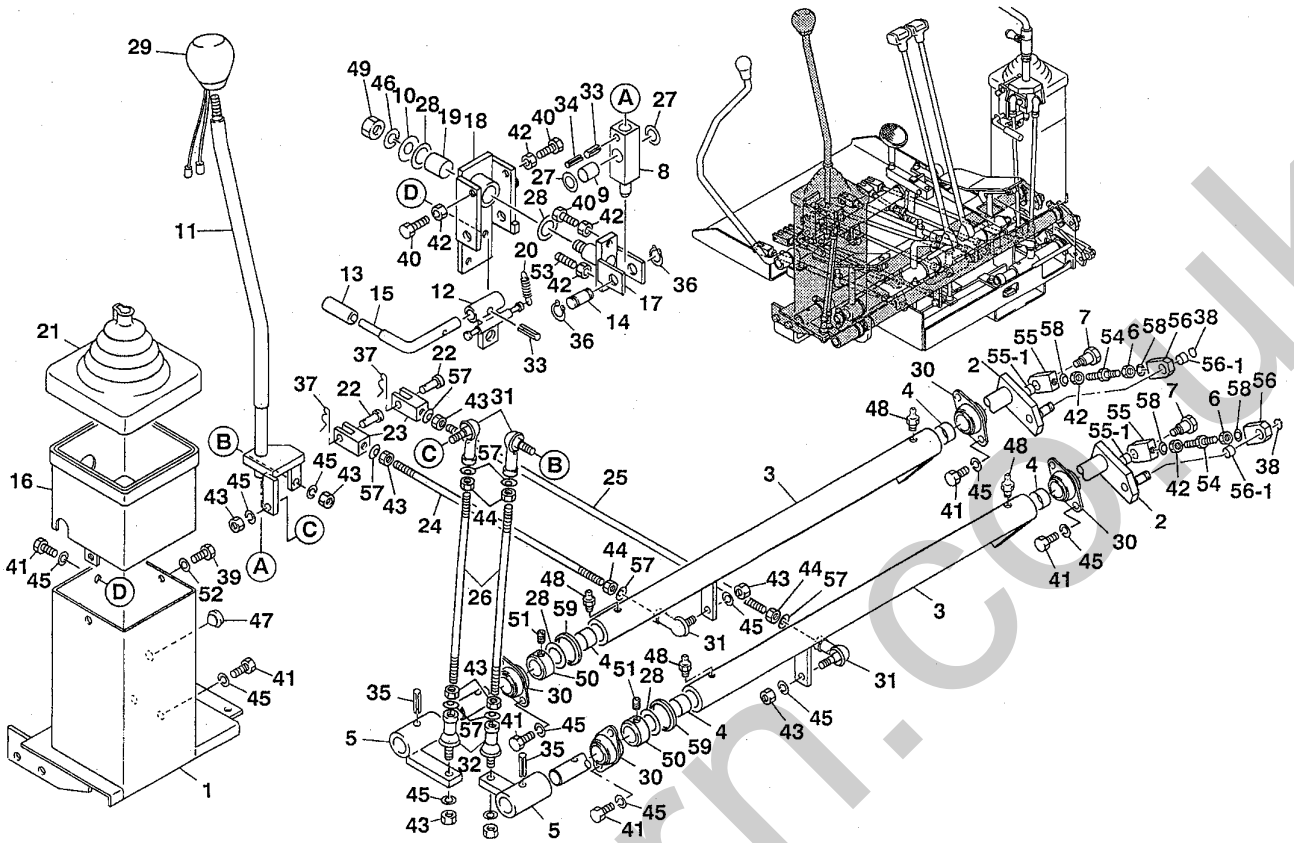

F3-13a-1-D

符号 Item	部品番号 Part number	部品名称	Description	数量 Q'ty	互換性 Chan.	適用号機 Serial No.	備考 Remarks
1	03532-11600	スタンド	STAND	1			
2	03532-13100	レバー	LEVER	2			
3	03532-13200	レバーアッシ	LEVER ASSY	2			
4	13330-02015	★ブッシング	★BUSHING	2			
5	03532-12000	レバー	LEVER	2			
6	11315-40006	ナット	NUT	2			
7	03432-01200	ボルト	BOLT	2			
8	00632-46300	レバー	LEVER	1			
9	13330-01520	★ブッシング	★BUSHING	1			
10	00036-00025	ワッシャ	WASHER	1			
11	03532-12100	レバー	LEVER	1			
12	02732-12500	レバー	LEVER	1			
13	05432-08900	グリップ	GRIP	1			
14	00049-00010	シャフト	SHAFT	1			
15	04332-06600	レバー	LEVER	1			
16	04332-04400	スタンドヘッド	HEAD, stand	1			
17	04332-07600	ヨーク	YOKE	1			
18	04332-05900	ブラケットアッシ 15	BRACKET ASSY	1			
19	13330-020[illegible]	★ブッシング	★BUSHING	[illegible] 2			
20	01432-83500	スプリング	SPRING	1			
21	04332-02100	ブーツ	BOOT	1		1305001～1305114	
21-1	05432-03100	ブーツ	BOOT	1		1305115～	
22	00040-06017	ピン	PIN	2			
23	00055-06031	ヨーク	YOKE	2			
24	00050-08305	ロッド	ROD	1			

silverhorn.co.uk

操作用レバー(右)　OPERATION LEVER; RIGHT

リンク式(マルチ)　link type; multi

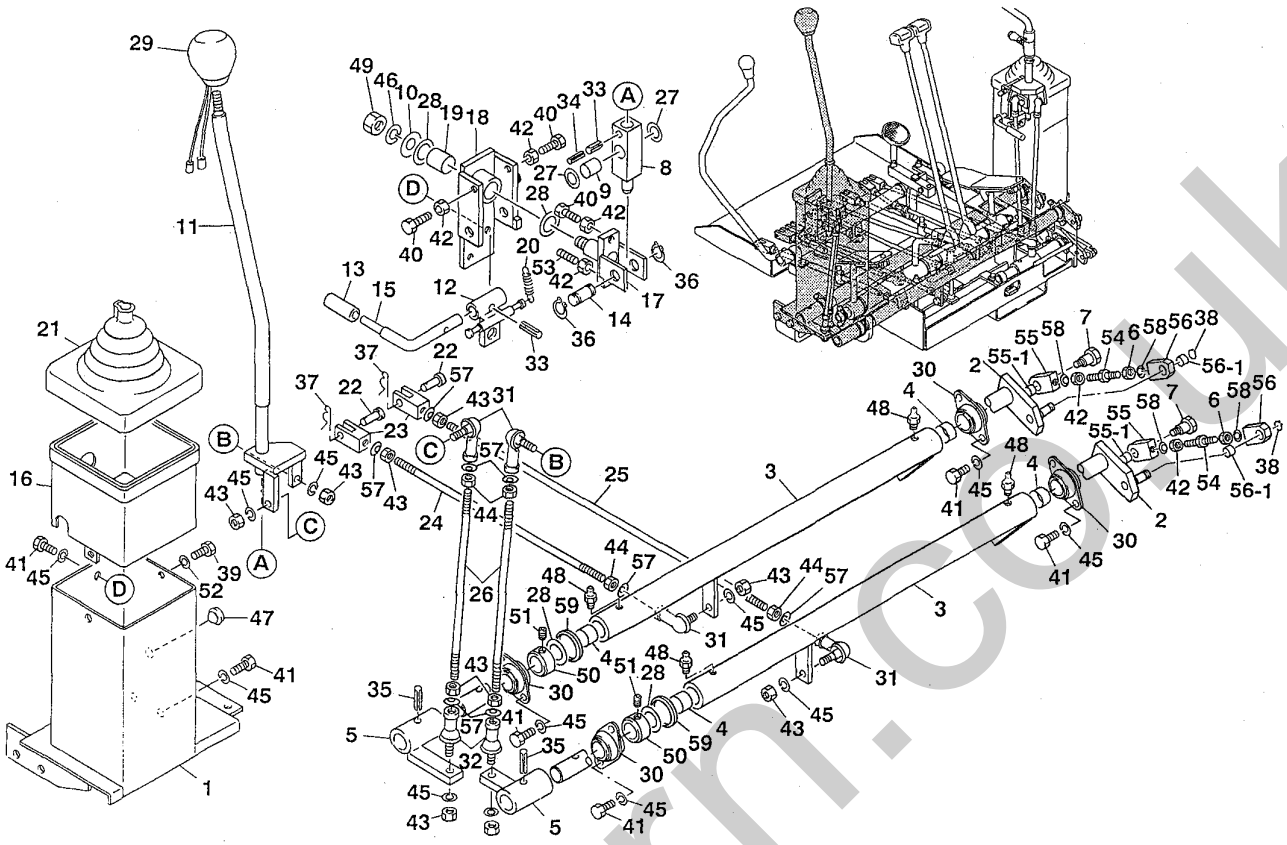

F3-13a-1-D

符号 Item	部品番号 Part number	部品名称	Description	数量 Q'ty	互換性 Chan.	適用号機 Serial No.	備考 Remarks
25	00050-08425	ロッド	ROD	1			
26	00050-08300	ロッド	ROD	2			
27	00632-48900	ワッシャ	WASHER	2			
28	00932-08300	ワッシャ	WASHER	4			
29	16502-00220	グリップ（ホーンスイッチ付）	GRIP (with horn switch)	1			
30	13320-52022	ミニピロー	MINI-PILLOW	4			
31	13400-00085	ロッドエンド	END, rod	4			
32	13403-00080	ロッドエンド	END, rod	2			
33	12130-10520	スプリングピン	PIN, spring	2			
34	12130-10320	スプリングピン	PIN, spring	1			
35	12130-10830	スプリングピン	PIN, spring	2			
36	12200-00015	スナップリング	RING, snap	2			
37	12140-00006	スナップピン	PIN, snap	2			
38	12200-10010	スナップリング	RING, snap	2			
39	11000-40616	ボルト	BOLT	2			
40	11000-40635	ボルト	BOLT	3			
41	11000-40816	ボルト	BOLT	14			
42	11300-40006	ナット	NUT	6			
43	11300-40008	ナット	NUT	12			
44	11315-40008	ナット	NUT	4			
45	11400-20008	スプリングワッシャ	WASHER, spring	22			
46	11400-20010	スプリングワッシャ	WASHER, spring	1			
47	16525-05500	クッション	CUSHION	1			
48	15600-11006	グリスニップル	NIPPLE, grease	4			
49	11300-40010	ナット	NUT	1			

silverhorn.co.uk

操作用レバー(右)　OPERATION LEVER; RIGHT

リンク式(マルチ)　link type; multi

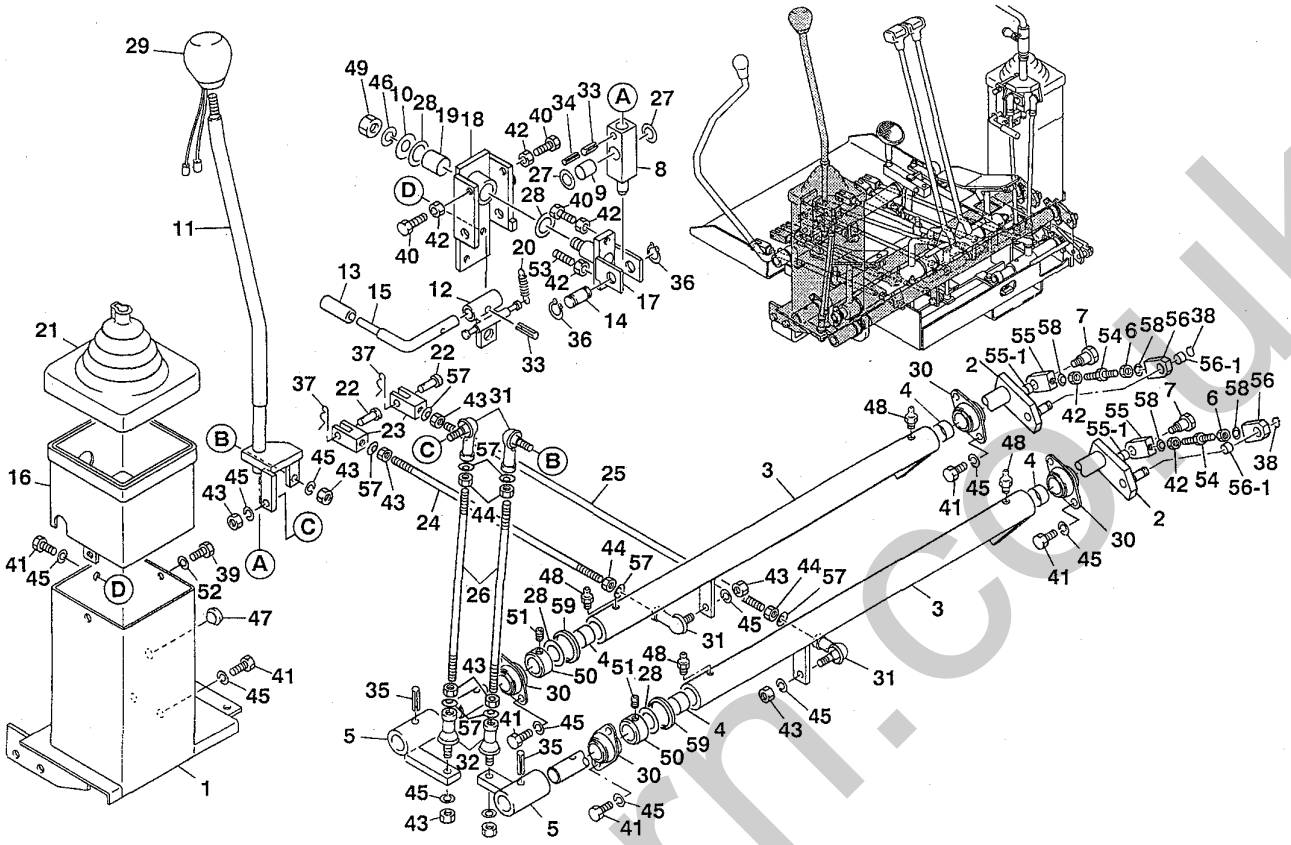

F3-13a-1-D

符号 Item	部品番号 Part number	部品名称	Description	数量 Q'ty	互換性 Chan.	適用号機 Serial No.	備考 Remarks
50	01632-09400	ストッパ	STOPPER	2			
51	11210-50812	セットスクリュ	SET-SCREW	2			
52	11400-20006	スプリングワッシャ	WASHER, spring	2			
53	11210-50620	セットスクリュ	SET-SCREW	1			
54	04332-17300	ロッド	ROD	2			
55	04332-17100	ロッドエンド	END, rod	2			
55-1	13330-01008	★ブッシング	★BUSHING	1			
56	04332-17200	ロッドエンド	END, rod	2			
56-1	13330-01008	★ブッシング	★BUSHING	1			
57	12250-00008	ワッシャ	WASHER	8			
58	12250-00006	ワッシャ	WASHER	4			
59	03532-05032	ダストシール	SEAL, dust	2			

silverhorn.co.uk

操作用レバー(右)　OPERATION LEVER; RIGHT

リンク式(A↔B式)　link type; A↔B type

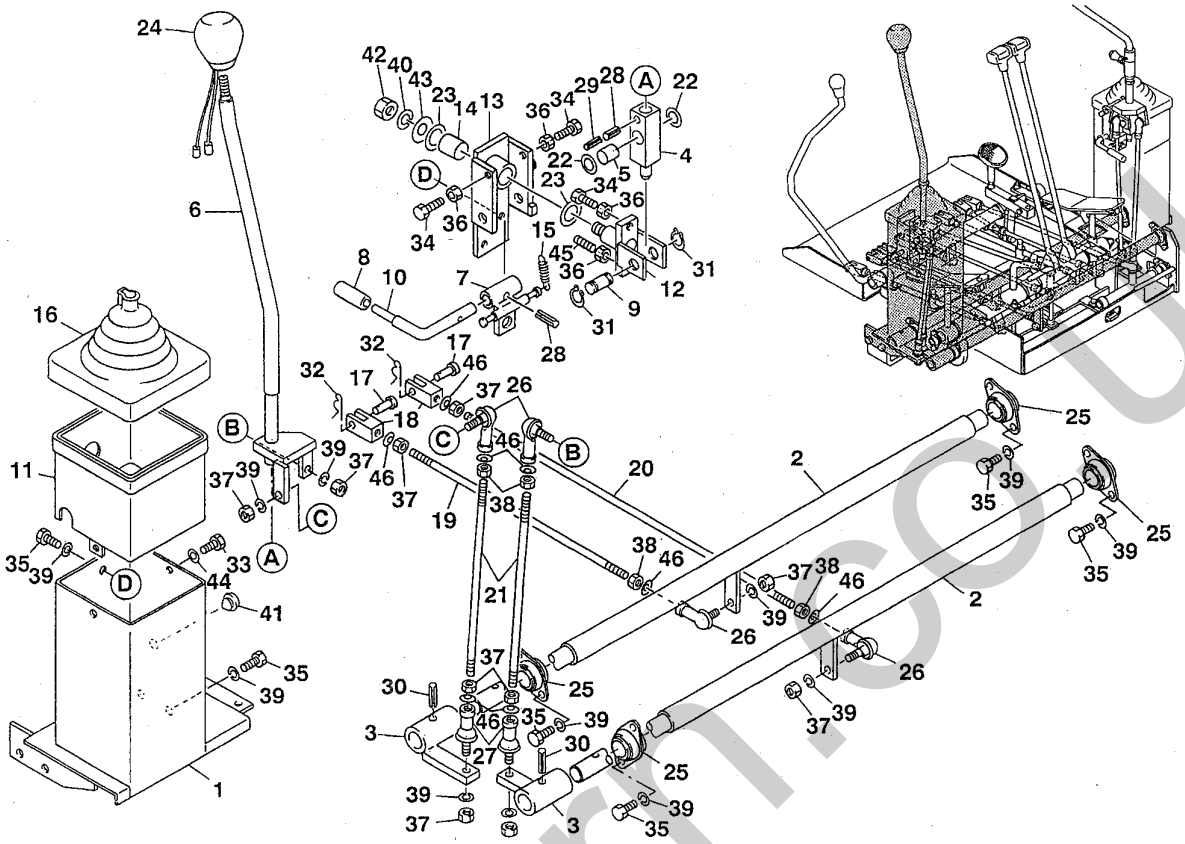

F3-13b-1-D

符号 Item	部品番号 Part number	部品名称	Description	数量 Q'ty	互換性 Chan.	適用号機 Serial No.	備考 Remarks
1	03532-11600	スタンド	STAND	1			
2	03532-12400	レバー	LEVER	2			
3	03532-12000	レバー	LEVER	2			
4	00632-46300	レバー	LEVER	1			
5	13330-01520	★ブッシング	★BUSHING	1			
6	03532-12100	レバー	LEVER	1			
7	02732-12500	レバー	LEVER	1			
8	05432-08900	グリップ	GRIP	1			
9	00049-00010	シャフト	SHAFT	1			
10	04332-06600	レバー	LEVER	1			
11	04332-04400	スタンドヘッド 15	HEAD, stand	1			
12	04332-07600	ヨーク	YOKE	1			
13	04332-05900	ブラケットアッシ	BRACKET ASSY	1			
14	13330-020[illegible]	★ブッシング	★BUSHING	[illegible] 2			
15	01432-83500	スプリング	SPRING	1			
16	04332-02100	ブーツ	BOOT	1		1305001~1305114	
16-1	05432-03100	ブーツ	BOOT	1		1305115~	
17	00040-06017	ピン	PIN	2			
18	00055-06031	ヨーク	YOKE	2			
19	00050-08305	ロッド	ROD	1			
20	00050-08425	ロッド	ROD	1			
21	00050-08295	ロッド	ROD	2			
22	00632-48900	ワッシャ	WASHER	2			
23	00932-08300	ワッシャ	WASHER	2			
24	16502-00220	グリップ（ホーンスイッチ付）	GRIP(with horn switch)	1			

silverhorn.co.uk

操作用レバー(右)　OPERATION LEVER; RIGHT

リンク式(A↔B式)　link type; A↔B type

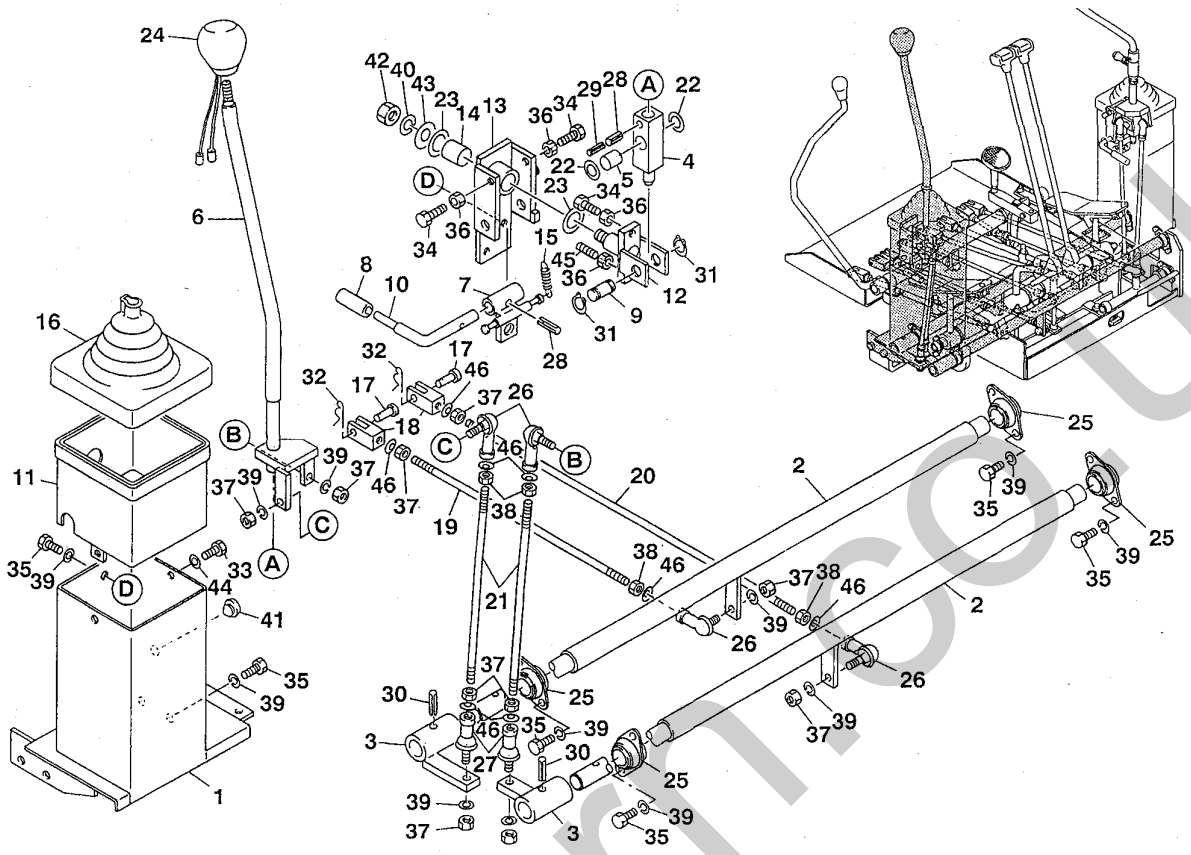

F3-13b-1-D

符号 Item	部品番号 Part number	部品名称	Description	数量 Q'ty	互換性 Chan.	適用号機 Serial No.	備考 Remarks
25	13320-52022	ミニピロー	MINI-PILLOW	4			
26	13400-00085	ロッドエンド	END, rod	4			
27	13403-00080	ロッドエンド	END, rod	2			
28	12130-10520	スプリングピン	PIN, spring	2			
29	12130-10320	スプリングピン	PIN, spring	1			
30	12130-10830	スプリングピン	PIN, spring	2			
31	12200-00015	スナップリング	RING, snap	2			
32	12140-00006	スナップピン	PIN, snap	2			
33	11000-40616	ボルト	BOLT	2			
34	11000-40635	ボルト	BOLT	3			
35	11000-40816	ボルト	BOLT	14			
36	11300-40006	ナット	NUT	4			
37	11300-40008	ナット	NUT	12			
38	11315-40008	ナット	NUT	4			
39	11400-20008	スプリングワッシャ	WASHER, spring	22			
40	11400-20010	スプリングワッシャ	WASHER, spring	1			
41	16525-05500	クッション	CUSHION	1			
42	11300-40010	ナット	NUT	1			
43	00036-00025	ワッシャ	WASHER	1			
44	11400-20006	スプリングワッシャ	WASHER, spring	2			
45	11210-50620	セットスクリュ	SET-SCREW	1			
46	12250-00008	ワッシャ	WASHER	8			

silverhorn.co.uk

操作用レバー(左)　OPERATION LEVER; LEFT

リンク式(マルチ)　link type; multi

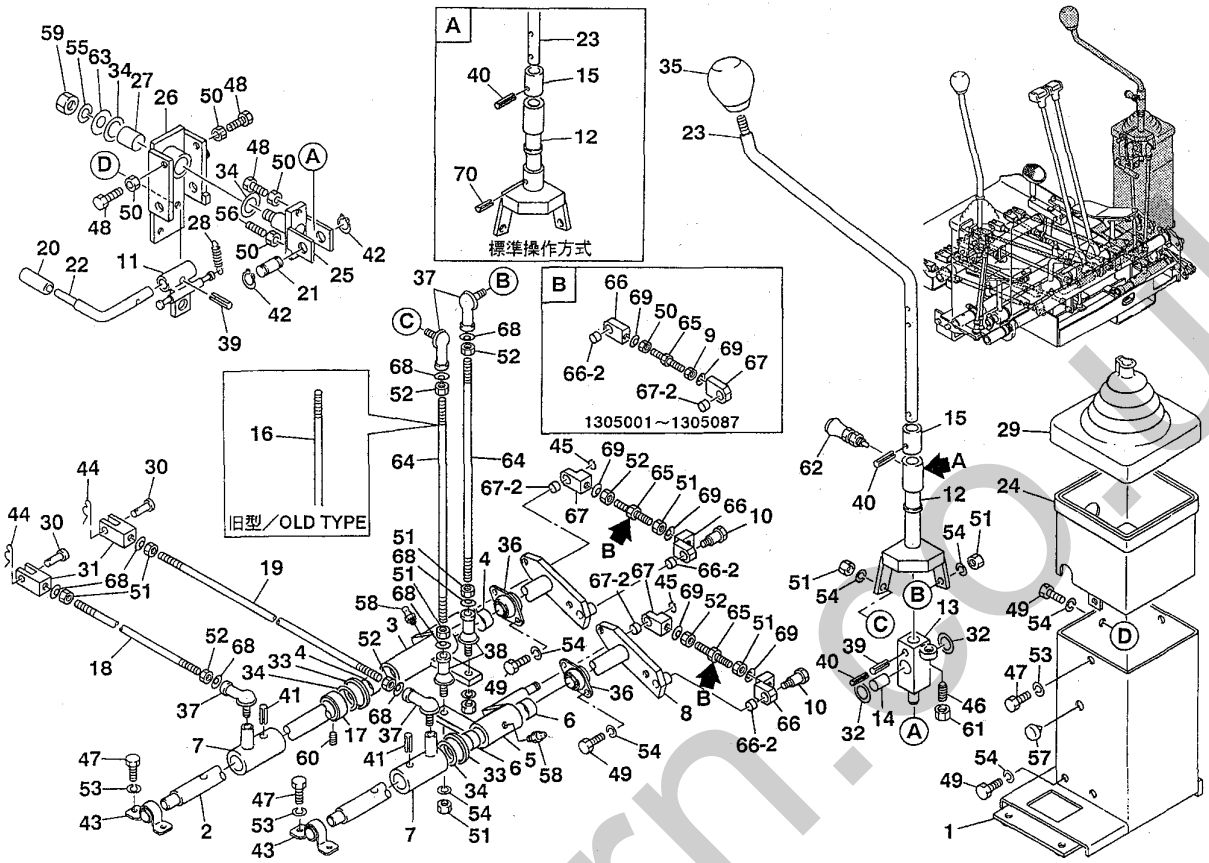

F3-14a-1-D

符号 Item	部品番号 Part number	部品名称	Description	数量 Q'ty	互換性 Chan.	適用号機 Serial No.	備考 Remarks
1	03532-11700	スタンド	STAND	1			
2	03532-13500	レバー	LEVER	1			
3	03532-13300	レバーアッシ	LEVER ASSY	1			
4	13330-02015	★ブッシング	★BUSHING	2			
5	03532-13400	レバーアッシ	LEVER ASSY	1			
6	13330-02015	★ブッシング	★BUSHING	2			
7	03432-00800	レバー	LEVER	2			
8	03532-13600	レバー	LEVER	1			
9	11315-40006	ナット	NUT	2		1305001～1305087	
10	03432-01200	ボルト	BOLT	2			
11	02732-12500	レバー	LEVER	1			
12	03532-08100	レバー	LEVER	1			
12-1	03632-13100	レバー	LEVER	1			標準操作方式
13	03532-08200	レバーアッシ	LEVER ASSY	1			
14	13330-01520	★ブッシング	★BUSHING	1			
15	03532-08300	スリーブ	SLEEVE	1			
16	00050-08355	ロッド	ROD	1		旧型/old type	
17	01632-09400	ストッパ	STOPPER	1			
18	00050-08320	ロッド	ROD	1			
19	00050-08450	ロッド	ROD	1			
20	05432-08900	グリップ	GRIP	1			
21	00049-00010	シャフト	SHAFT	1			
22	04332-06600	レバー	LEVER	1			
23	03532-12300	レバー	LEVER	1			
23-1	03432-30200	レバー	LEVER	1			標準操作方式

silverhorn.co.uk

操作用レバー(左)　OPERATION LEVER; LEFT

リンク式(マルチ)　link type; multi

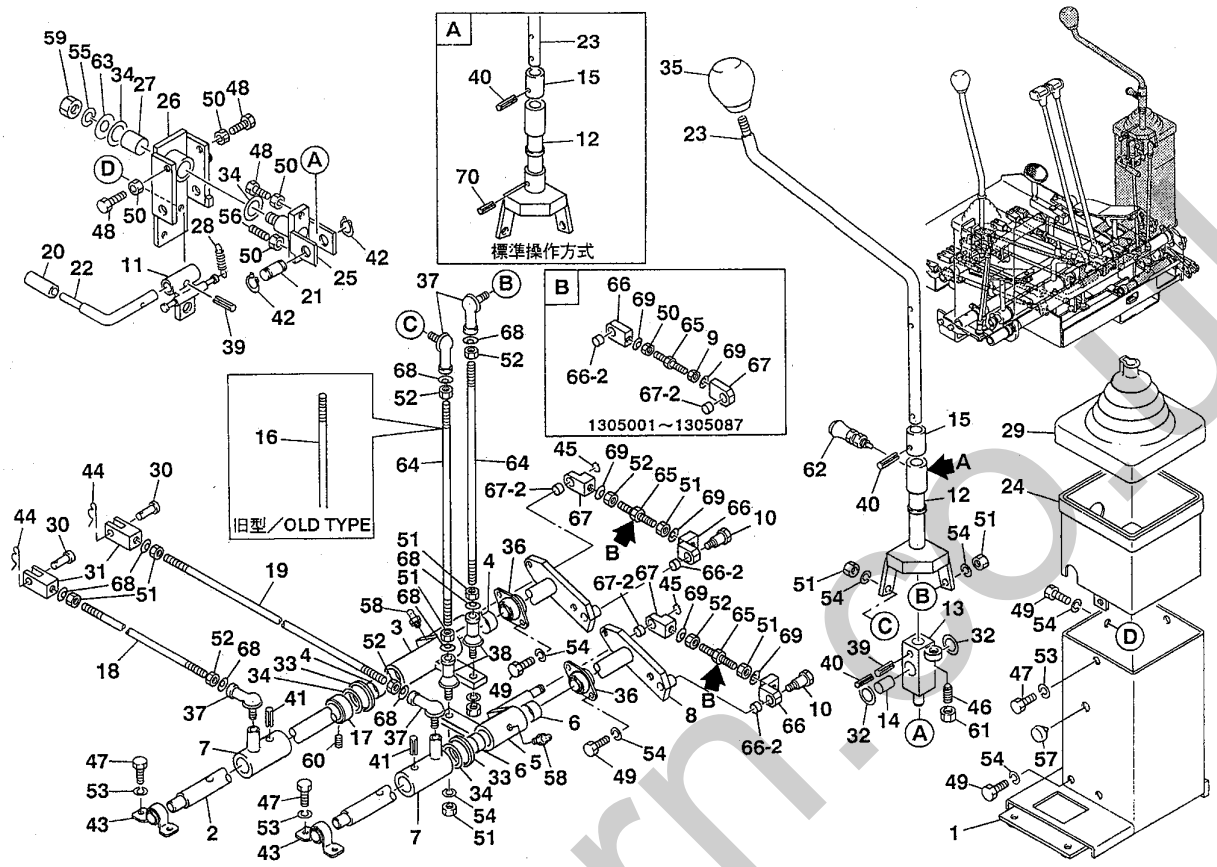

F3-14a-1-D

符号 Item	部品番号 Part number	部品名称	Description	数量 Q'ty	互換性 Chan.	適用号機 Serial No.	備考 Remarks
24	04332-04400	ヘッド	HEAD	2			
25	02732-10800	ヨーク	YOKE	1			
26	04332-07700	ブラケット (L) 15	BRACKET (L.H.)	1			
27	13330-020[illegible]	★ブッシング	★BUSHING	[illegible] 2			
28	01432-83500	スプリング	SPRING	1			
29	04332-02100	ブーツ	BOOT	1		1305001～1305114	
29-1	05432-03100	ブーツ	BOOT	1		1305115～	
30	00040-06017	ピン	PIN	2			
31	00055-06031	ヨーク	YOKE	2			
32	00632-48900	ワッシャ	WASHER	2			
33	03532-05032	シール	SEAL	2			
34	00932-08300	ワッシャ	WASHER	4			
35	16502-00120	グリップ	GRIP	1			
36	13320-52022	ミニピロー	MINI-PILLOW	2			
37	13400-00085	ロッドエンド	END, rod	4			
38	13403-00080	ロッドエンド	END, rod	2			
39	12130-10520	スプリングピン	PIN, spring	2			
40	12130-10320	スプリングピン	PIN, spring	2			
41	12130-10830	スプリングピン	PIN, spring	2			
42	12200-00015	スナップリング	RING, snap	2			
43	13320-01518	ミニピロー	MINI-PILLOW	2			
44	12140-00006	スナップピン	PIN, snap	2			
45	12200-10010	スナップリング	RING, snap	2			
46	12300-10010	スプリングプランジャ	PLUNGER, spring	1			
47	11000-40616	ボルト	BOLT	6			

silverhorn.co.uk

操作用レバー(左)　OPERATION LEVER; LEFT

リンク式(マルチ)　link type; multi

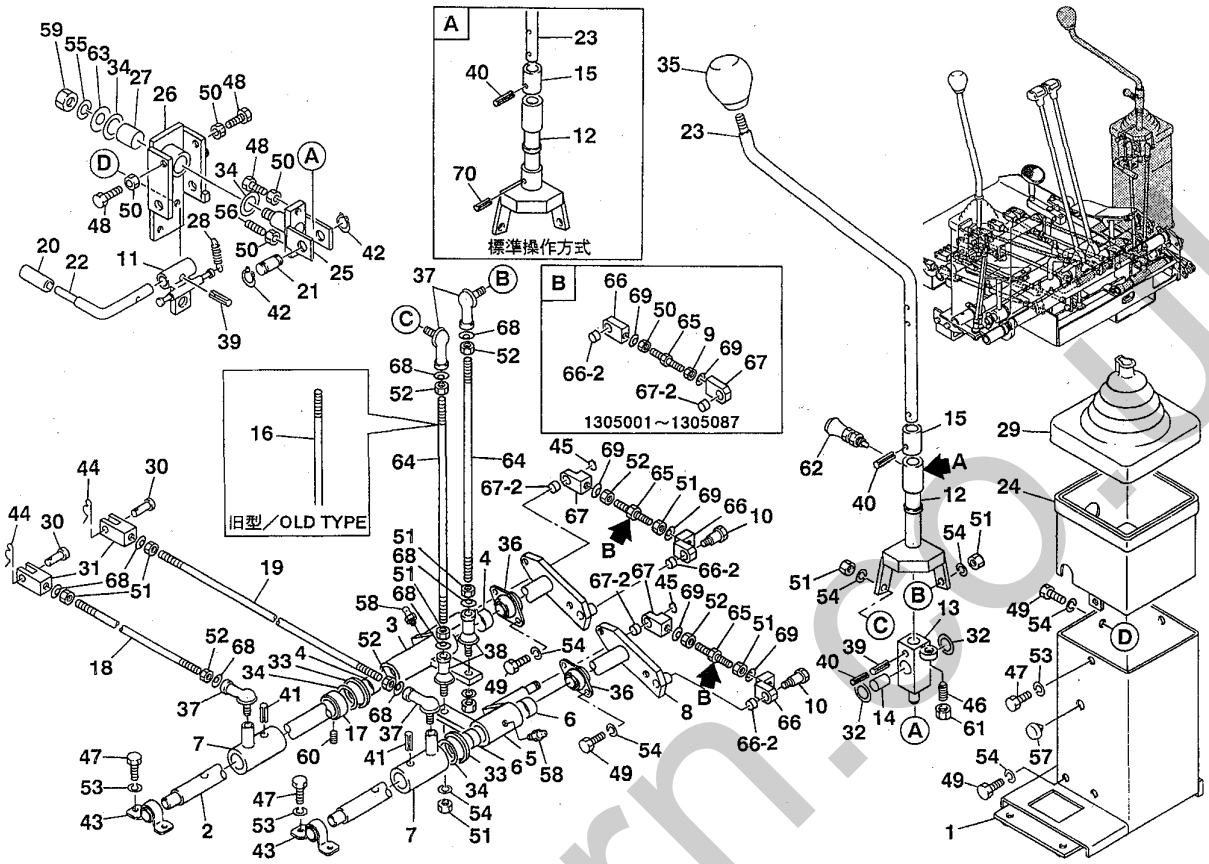

F3-14a-1-D

符号 Item	部品番号 Part number	部品名称	Description	数量 Q'ty	互換性 Chan.	適用号機 Serial No.	備考 Remarks
48	11000-40635	ボルト	BOLT	3			
49	11000-40816	ボルト	BOLT	10			
50	11300-40006	ナット	NUT	6		1305001～1305087	
50-1	11300-40006	ナット	NUT	4		1305088～	
51	11300-40008	ナット	NUT	8		1305001～1305087	
51-1	11300-40008	ナット	NUT	10		1305088～	
52	11315-40008	ナット	NUT	4		1305001～1305087	
52-1	11315-40008	ナット	NUT	6		1305088～	
53	11400-20006	スプリングワッシャ	WASHER, spring	6			
54	11400-20008	スプリングワッシャ	WASHER, spring	12			
55	11400-20010	スプリングワッシャ	WASHER, spring	1			
56	11210-50620	セットスクリュ	SET-SCREW	1			
57	16525-05500	ラバークッション	CUSHION, rubber	1			
58	15600-11006	グリスニップル	NIPPLE, grease	2			
59	11300-40010	ナット	NUT	1			
60	11210-50812	セットスクリュ	SET-SCREW	1			
61	11302-40010	ナット	NUT	1			
62	12300-40210	インデックスプランジャ	PLUNGER, index	1			
63	00036-00025	ワッシャ	WASHER	1			
64	00050-08365	ロッド	ROD	1		旧型/old／type	
64-1	00050-08365	ロッド	ROD	2		新型/new type	
65	04332-17300	ロッド	ROD	2	C	1305001～1305087	M6
65-1	03632-14300	ロッド	ROD	2	D	1305088～	M8
66	03532-13750	ロッドエンド	END, rod	2	C	1305001～1305087	
66-1	03632-14200	ロッドエンド	END, rod	2	D	1305088～	

silverhorn.co.uk

操作用レバー(左)　OPERATION LEVER; LEFT

リンク式(マルチ)　link type; multi

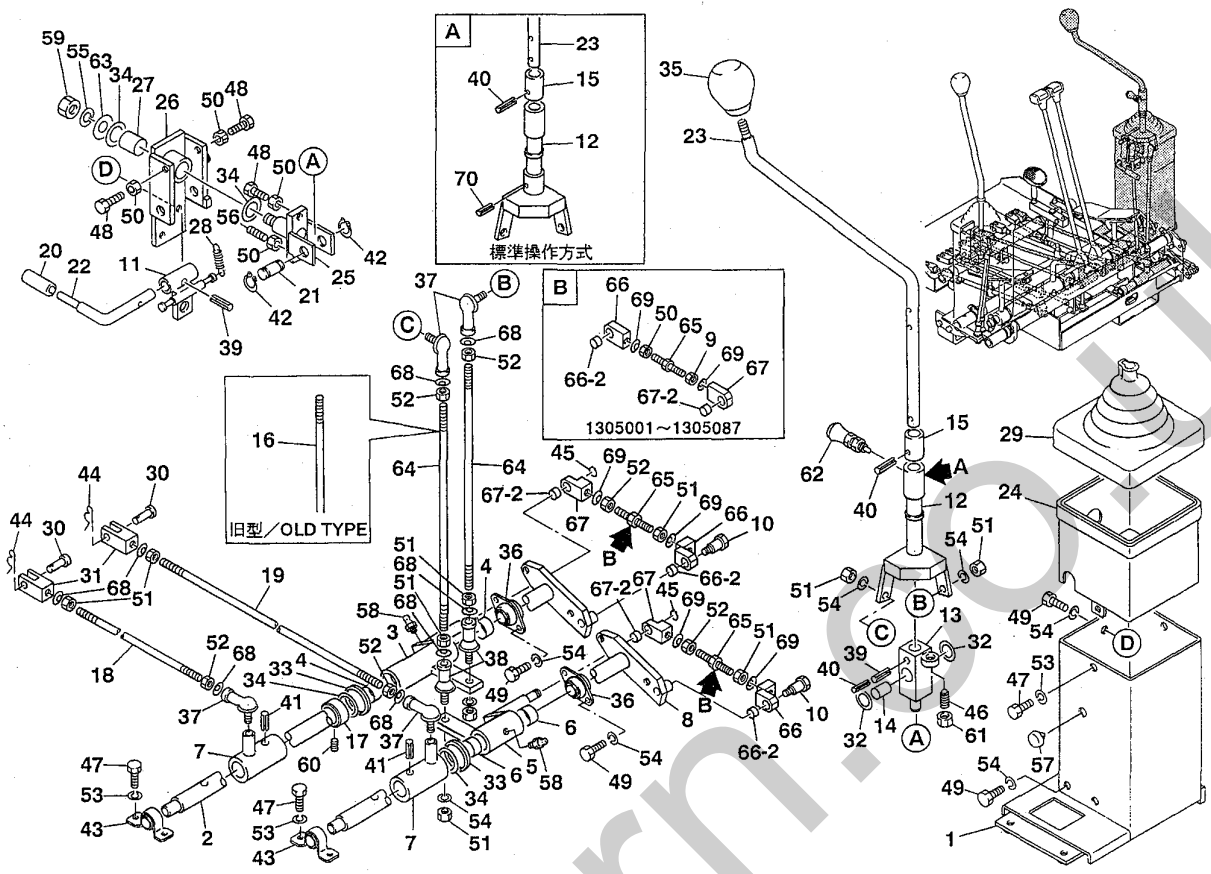

F3-14a-1-D

符号 Item	部品番号 Part number	部品名称	Description	数量 Q'ty	互換性 Chan.	適用号機 Serial No.	備考 Remarks
66-2	13330-01008	★ブッシング	★BUSHING	1			
67	04332-17200	ロッドエンド	END, rod	2	C	1305001～1305087	
67-1	03632-14100	ロッドエンド	END, rod	2	D	1305088～	
67-2	13330-01008	★ブッシング	★BUSHING	1			
68	12250-00008	ワッシャ	WASHER	8			
69	12250-00006	ワッシャ	WASHER	4		1305001～1305087	
69	12250-00008	ワッシャ	WASHER	4		1305088～	
70	12130-10324	スプリングピン	PIN, spring	1			標準操作方式

ノート／NOTE

● item 65, 66, 67はCグループとDグループのセットで互換性有り。

silverhorn.co.uk

操作用レバー(左)　OPERATION LEVER; LEFT

リンク式(A↔B式)　link type; A↔B type

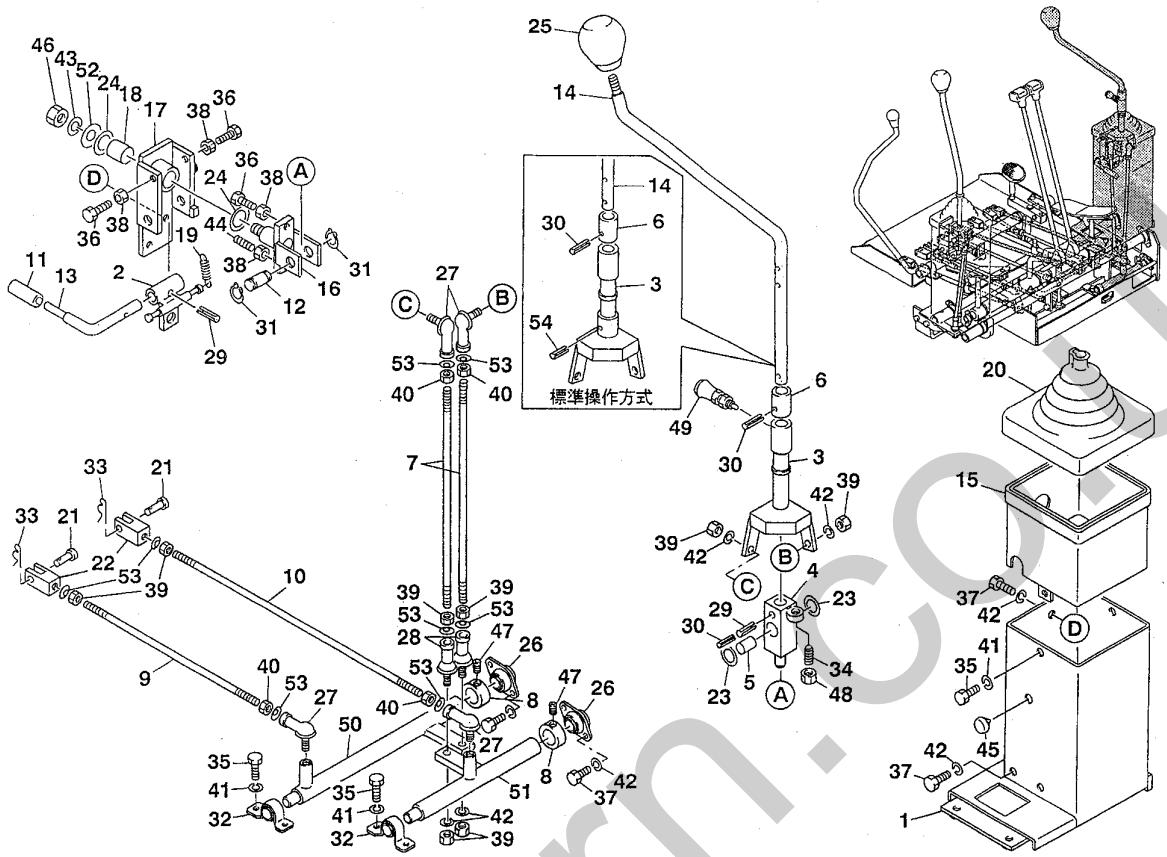

F3-14b-1-D

符号 Item	部品番号 Part number	部品名称	Description	数量 Q'ty	互換性 Chan.	適用号機 Serial No.	備考 Remarks
1	03532-11700	スタンド	STAND	1			
2	02732-12500	レバー	LEVER	1			
3	03532-08100	レバー	LEVER	1			
3-1	03632-13100	レバー	LEVER	1			標準操作方式
4	03532-08200	レバーアッシ	LEVER ASSY	1			
5	13330-01520	★ブッシング	★BUSHING	1			
6	03532-08300	スリーブ	SLEEVE	1			
7	00050-08355	ロッド	ROD	2		旧型/old type	
7-1	00050-08365	ロッド	ROD	2		新型/new type	
8	01632-09400	ストッパ	STOPPER	2			
9	00050-08320	ロッド	ROD	1			
10	00050-08450	ロッド	ROD	1			
11	05432-08900	グリップ	GRIP	1			
12	00049-00010	シャフト	SHAFT	1			
13	04332-06600	レバー	LEVER	1			
14	03532-12300	レバー	LEVER	1			
14-1	03432-30200	レバー	LEVER	1			標準操作方式
15	04332-04400	ヘッド	HEAD	2			
16	02732-10800	ヨーク	YOKE	1			
17	04332-07700	ブラケット (L)	BRACKET(L.H.)	1			
18	13330-0202[illegible]	★ブッシング	★BUSHING	[illegible]			
19	01432-83500	スプリング	SPRING	1			
20	04332-02100	ブーツ	BOOT	1		1305001～1305114	
20-1	05432-03100	ブーツ	BOOT	1		1305115～	
21	00040-06017	ピン	PIN	2			

silverhorn.co.uk

操作用レバー(左)　OPERATION LEVER; LEFT

リンク式(A↔B式)　link type; A↔B type

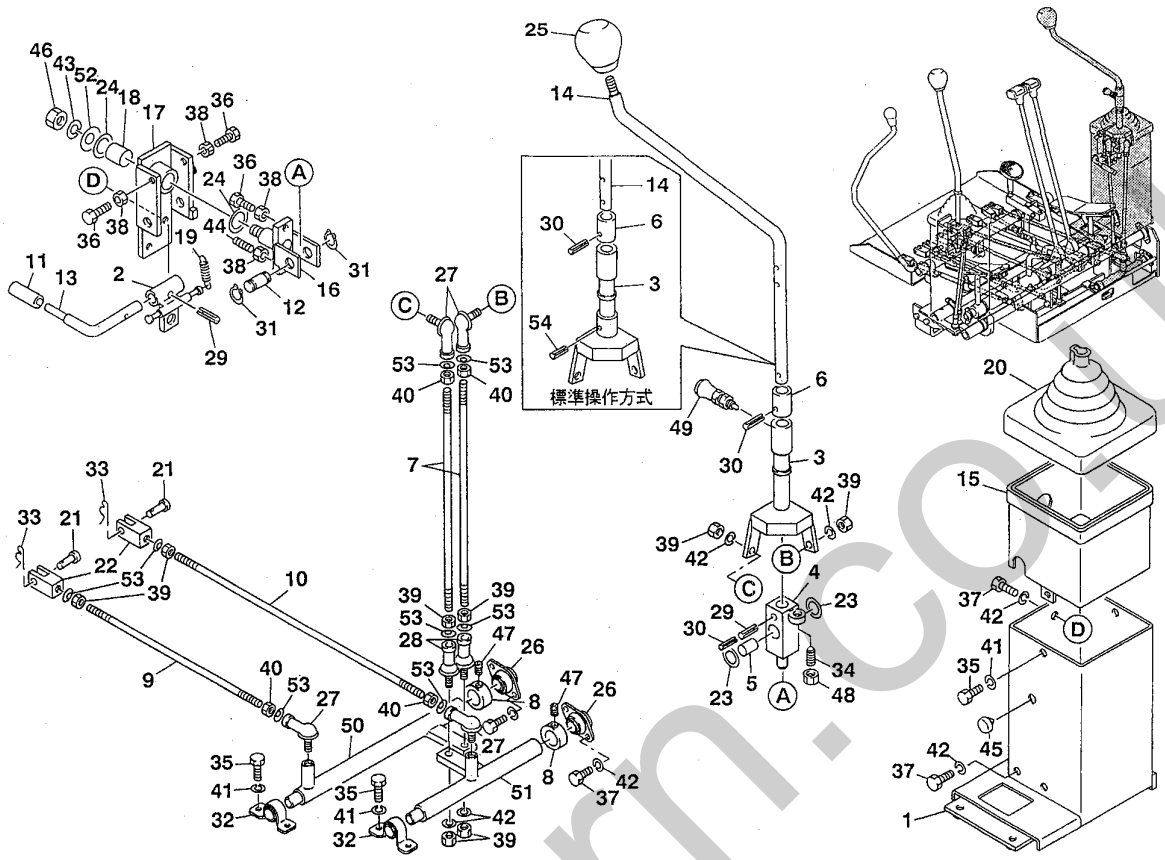

F3-14b-1-D

符号 Item	部品番号 Part number	部品名称	Description	数量 Q'ty	互換性 Chan.	適用号機 Serial No.	備考 Remarks
22	00055-06031	ヨーク	YOKE	2			
23	00632-48900	ワッシャ	WASHER	2			
24	00932-08300	ワッシャ	WASHER	2			
25	16502-00120	グリップ	GRIP	1			
26	13320-52022	ミニピロー	MINI-PILLOW	2			
27	13400-00085	ロッドエンド	END, rod	4			
28	13403-00080	ロッドエンド	END, rod	2			
29	12130-10520	スプリングピン	PIN, spring	2			
30	12130-10320	スプリングピン	PIN, spring	2			
31	12200-00015	スナップリング	RING, snap	2			
32	13320-01518	ミニピロー	MINI-PILLOW	2			
33	12140-00006	スナップピン	PIN, snap	2			
34	12300-10010	スプリングプランジャ	PLUNGER, spring	1			
35	11000-40616	ボルト	BOLT	6			
36	11000-40635	ボルト	BOLT	3			
37	11000-40816	ボルト	BOLT	10			
38	11300-40006	ナット	NUT	4			
39	11300-40008	ナット	NUT	4			
40	11315-40008	ナット	NUT	4			
41	11400-20006	スプリングワッシャ	WASHER, spring	6			
42	11400-20008	スプリングワッシャ	WASHER, spring	12			
43	11400-20010	スプリングワッシャ	WAHSER, spring	1			
44	11210-50620	セットスクリュ	SET-SCREW	1			
45	16525-05500	ラバークッション	CUSHION, rubber	1			
46	11300-40010	ナット	NUT	1			

silverhorn.co.uk

操作用レバー(左)　OPERATION LEVER; LEFT

リンク式(A↔B式)　link type; A↔B type

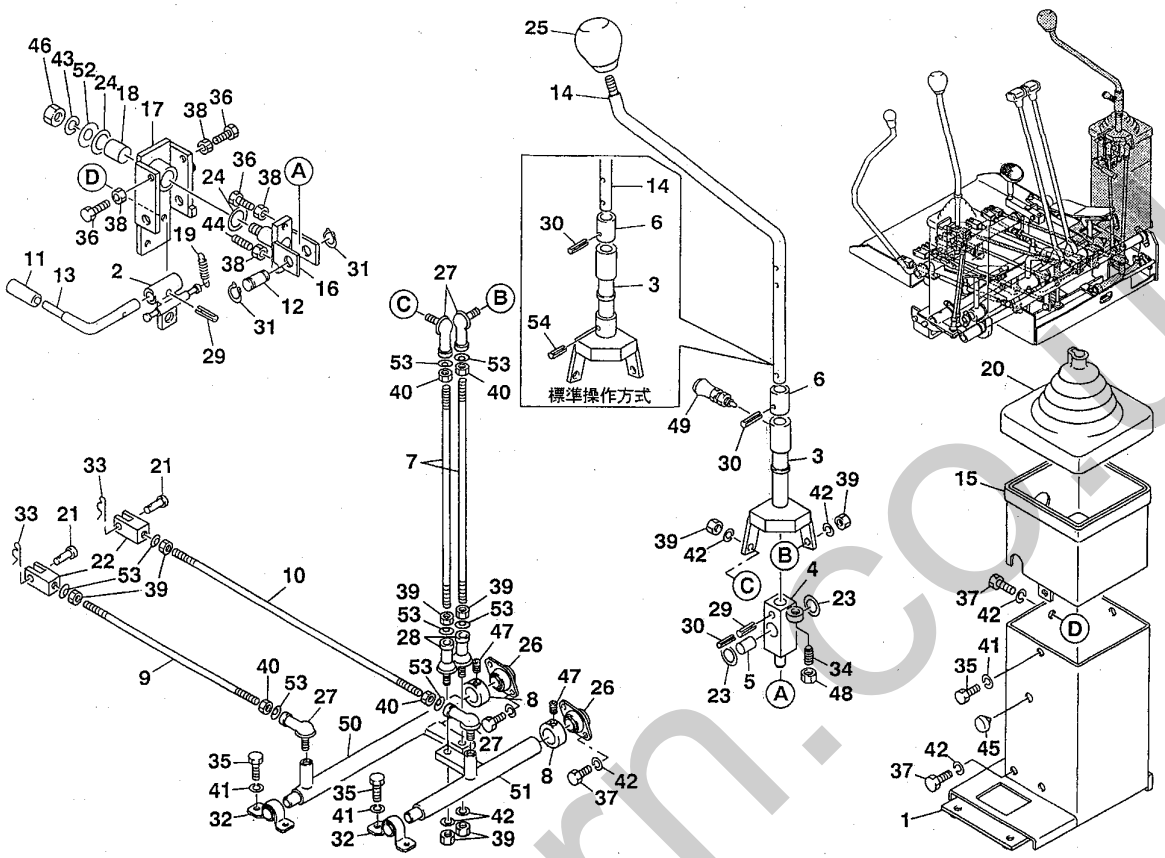

F3-14b-1-D

符号 Item	部品番号 Part number	部品名称	Description	数量 Q'ty	互換性 Chan.	適用号機 Serial No.	備考 Remarks
47	11210-50812	セットスクリュ	SET-SCREW	2			
48	11302-40010	ナット	NUT	1			
49	12300-40210	インデックスプランジャ	PLUNGER, index	1			
50	03532-12500	レバー	LEVER	1			
51	03532-12600	レバー	LEVER	1			
52	00036-00025	ワッシャ	WASHER	1			
53	12250-00008	ワッシャ	WASHER	8			
54	12130-10324	スプリングピン	PIN, spring	1			標準操作方式

silverhorn.co.uk

スイングペダル＆予備ペダル　SWING PEDAL & AUXIL. PEDAL

リンク式　link type

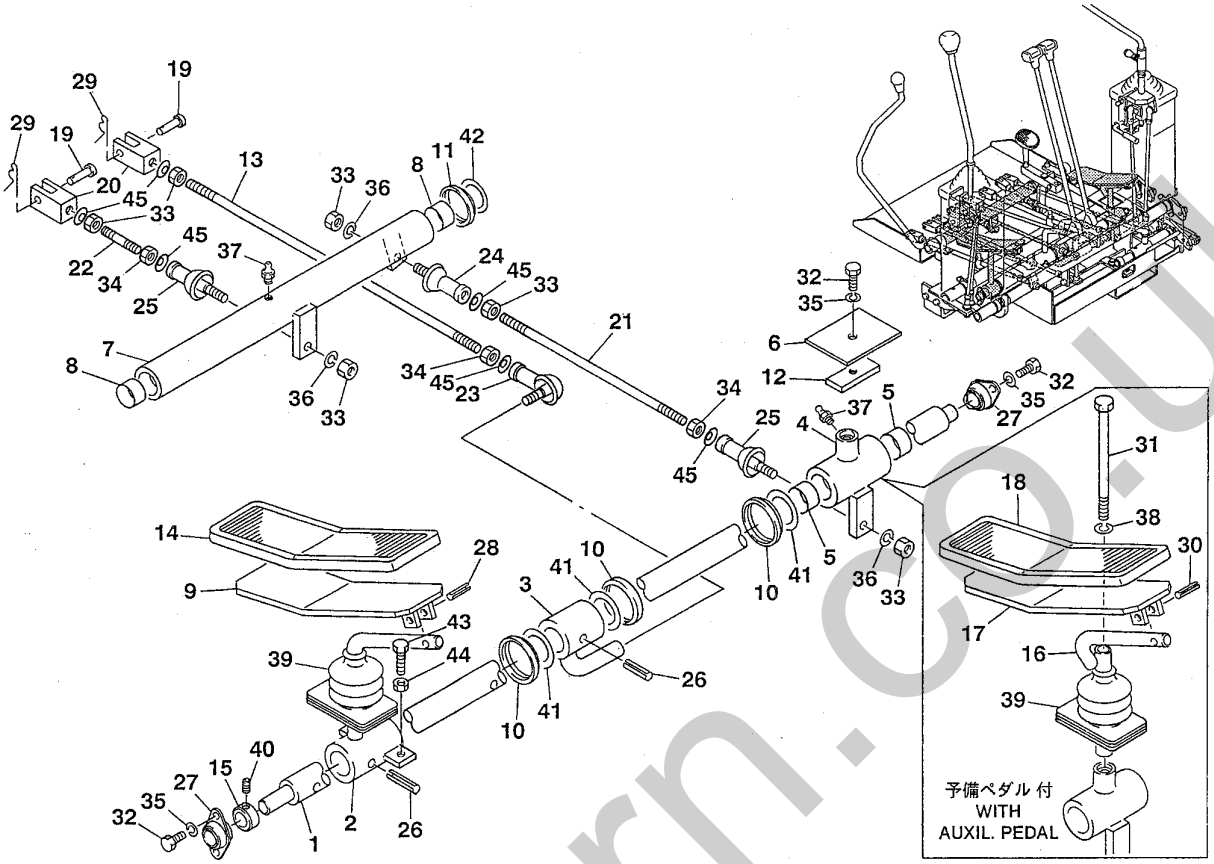

F3-15a-1-D

符号 Item	部品番号 Part number	部品名称	Description	数量 Q'ty	互換性 Chan.	適用号機 Serial No.	備考 Remarks
1	03532-10400	シャフト	SHAFT	1			
2	03532-10500	レバー	LEVER	1			
3	03532-10800	レバー	LEVER	1			
4	03532-12700	レバーアッシ	LEVER ASSY	1			
5	13330-02515	★ブッシング	★BUSHING	1			
6	03532-12800	カバー	COVER	1			
7	03532-11400	レバー	LEVER	1			
8	13330-02015	★ブッシング	★BUSHING	1			
9	03932-01800	ペダル	PEDAL	1			
10	03532-05038	シール	SEAL	3			
11	03532-05032	シール	SEAL	1			
12	03532-12820	プレート	PLATE	1			
13	00050-08395	ロッド	ROD	1			
14	04632-00700	カバー	COVER	1	←	1305001～1305114	
14-1	03632-14600	カバー	COVER	1	┘	1305115～	
15	01632-08200	ストッパ	STOPPER	1			
16	03532-15100	レバー	LEVER	1			ﾍﾟﾀﾞﾙ付/with pedal
17	03932-01800	ペダル	PEDAL	1			ﾍﾟﾀﾞﾙ付/with pedal
18	04632-00700	ペダルカバー	COVER, pedal	1	←	1305001～1305114	ﾍﾟﾀﾞﾙ付/with pedal
18-1	03632-14600	ペダルカバー	COVER, pedal	1	┘	1305115～	ﾍﾟﾀﾞﾙ付/with pedal
19	00040-06017	レバーピン	PIN. lever	2			
20	00055-06031	ヨーク	YOKE	2			
21	00050-08265	ロッド	ROD	1			
22	00050-08060	ロッド	ROD	1			
23	13400-00085	ロッドエンド	END, rod	1			

silverhorn.co.uk

スイングペダル＆予備ペダル　SWING PEDAL & AUXIL. PEDAL

リンク式　link type

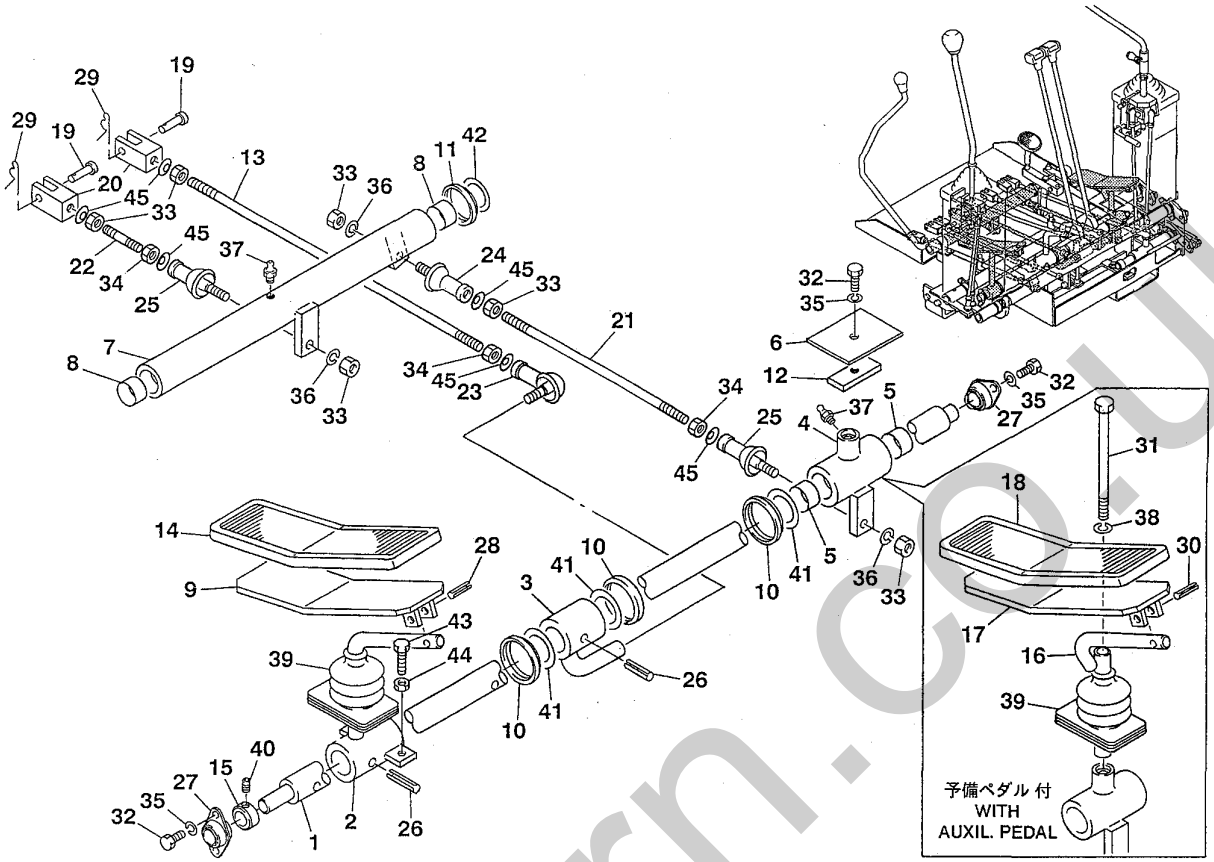

F3-15a-1-D

符号 Item	部品番号 Part number	部品名称	Description	数量 Q'ty	互換性 Chan.	適用号機 Serial No.	備考 Remarks
24	13403-00080	ロッドエンド	END, rod	1			
25	13403-00085	ロッドエンド	END, rod	2			
26	12130-10835	スプリングピン	PIN, spring	2			
27	13320-51518	ミニピロー	MINI-PILLOW	2			
28	12130-10630	スプリングピン	PIN, spring	1			
29	12140-00006	スナップピン	PIN, snap	2			
30	12130-10630	スプリングピン	PIN, spring	1			ﾍﾟﾀﾞﾙ付/with pedal
31	11001-40825	ボルト	BOLT	1			ﾍﾟﾀﾞﾙ付/with pedal
32	11000-40616	ボルト	BOLT	5			
33	11300-40008	ナット	NUT	6			
34	11315-40008	ナット	NUT	3			
35	11400-20006	スプリングワッシャ	WASHER, spring	5			
36	11400-20008	スプリングワッシャ	WASHER, spring	3			
37	15600-11006	グリスニップル	NIPPLE, grease	2			
38	11400-20008	スプリングワッシャ	WASHER, spring	1			ﾍﾟﾀﾞﾙ付/with pedal
39	04332-02200	ブーツ	BOOT	2	←	1305001～1305114	
39-1	03632-14700	ブーツ	BOOT	2	┘	1305115～	
40	11210-50808	セットスクリュ	SET-SCREW	1			
41	03033-01000	ワッシャ	WASHER	3			
42	00932-08300	ワッシャ	WASHER	1			
43	11000-40635	ボルト	BOLT	2			
44	11300-40006	ナット	NUT	2			
45	12250-00008	ワッシャ	WASHER	6			

silverhorn.co.uk

走行用レバー　TRAVEL LEVER

油圧式　hydraulic type

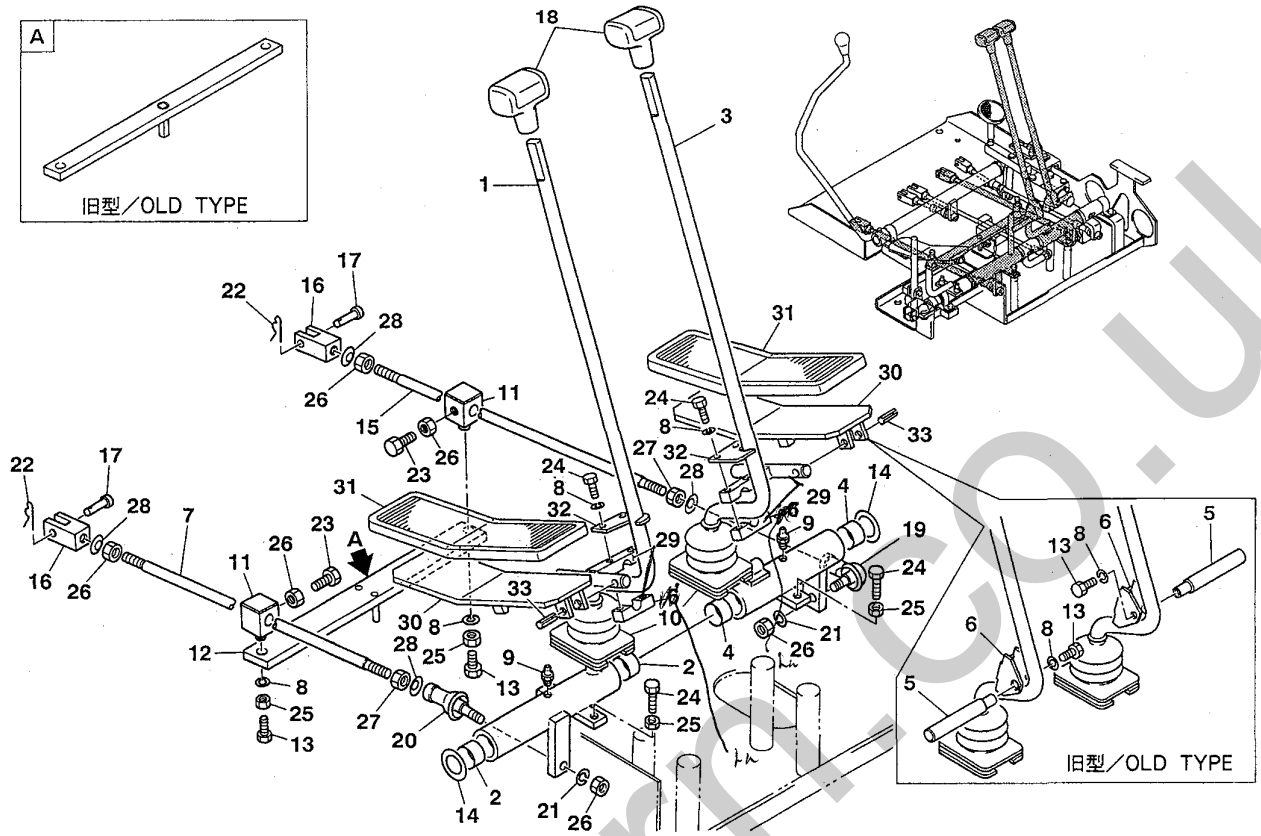

F3-12b-1-D

符号 Item	部品番号 Part number	部品名称	Description	数量 Q'ty	互換性 Chan.	適用号機 Serial No.	備考 Remarks
1	03532-22300	レバーアッシ	LEVER ASSY	1			
2	13330-02015	★ブッシング	★BUSHING	2			
3	03532-22400	レバーアッシ	LEVER ASSY	1			
4	13330-02015	★ブッシング	★BUSHING	2			
5	04332-01800	シャフト	SHAFT	2		旧型/old type	
6	04332-01900	クランプ	CLAMP	2		旧型/old type	
~~6-1~~	~~03532-22900~~	~~クランプ~~	~~CLAMP~~	~~2~~		~~新型/new type~~	
7	00050-09375	ロッド	ROD	1			
8	11400-20006	スプリングワッシャ	WASHER, spring	4		旧型/old type	
8-1	11400-20006	スプリングワッシャ	WASHER, spring	6		新型/new type	
9	15600-11006	グリスニップル	NIPPLE, grease	2			
10	04332-02200	ブーツ	BOOT	2		1305001～1305114	
10-1	03632-14700	ブーツ	BOOT	2		1305115～	
11	03632-10200	ボス	BOSS	2			
12	03532-04000	バー	BAR	1		1305001～1305069	
12-1	03532-04050	バー	BAR	1		1305070～	
13	11000-40616	ボルト	BOLT	4		旧型/old type	
13-1	11000-40616	ボルト	BOLT	2		新型/new type	
14	00932-08300	ワッシャ	WASHER	2			
15	00050-09365	ロッド	ROD	1			
16	00055-06031	ヨーク	YOKE	2			
17	00040-06017	ピン	PIN	2			
18	16502-00520	グリップ	GRIP	2			
19	13400-00085	ロッドエンド	END, rod	1			
20	13403-00085	ロッドエンド	END, rod	1			

silverhorn.co.uk

走行用レバー　TRAVEL LEVER

油圧式　hydraulic type

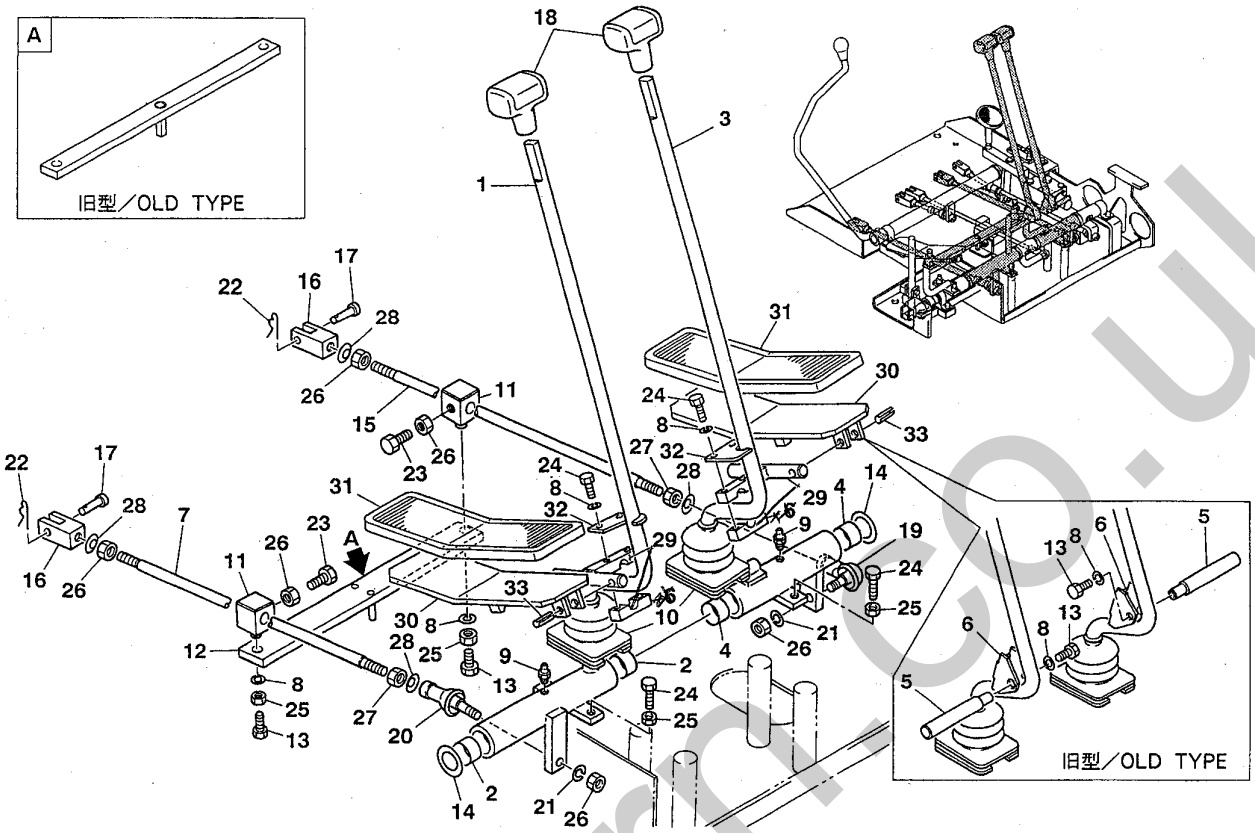

F3-12b-1-D

符号 Item	部品番号 Part number	部品名称	Description	数量 Q'ty	互換性 Chan.	適用号機 Serial No.	備考 Remarks
21	11400-20008	スプリングワッシャ	WASHER, spring	2			
22	12140-00006	スナップピン	PIN, snap	2			
23	11000-40820	ボルト	BOLT	2			
24	11000-40625	ボルト	BOLT	4		旧型/old type	
24-1	11000-40625	ボルト	BOLT	6		新型/new type	
25	11300-40006	ナット	NUT	6			
26	11300-40008	ナット	NUT	6			
27	11315-40008	ナット	NUT	2			
28	12250-00008	ワッシャ	WASHER	4			
29	03532-22800	レバー アッシ	LEVER ASSY	2		新型/new type	
30	03932-01800	ペダル	PEDAL	2		新型/new type	
31	03632-14600	カバー	COVER	2		新型/new type	
32	03532-23000	プレート	PLATE	2		新型/new type	
33	12130-10630	スプリングピン	PIN, spring	2		新型/new type	

silverhorn.co.uk

1278

スタンド　STAND

油圧式，日本向　hydraulic type, for Japan

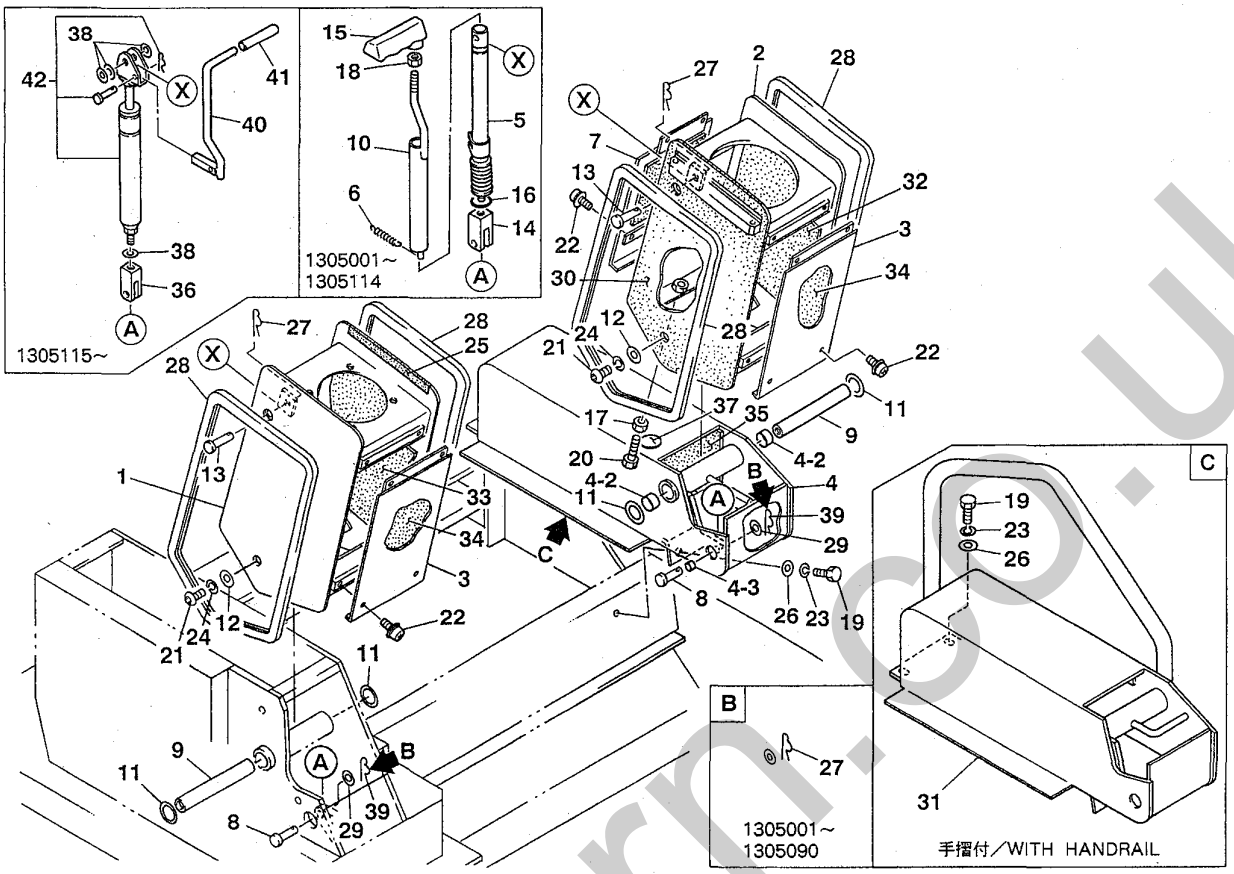

F3-13d-1-D

符号 Item	部品番号 Part number	部品名称	Description	数量 Q'ty	互換性 Chan.	適用号機 Serial No.	備考 Remarks
1	03451-06100	スタンド（R）	STAND (R.H.)	1		1305001~1305090	
1-1	03651-13100	スタンド（R）	STAND (R.H.)	1		1305091~	
2	03451-06200	スタンド（L）	STAND (L.H.)	1		1305001~1305090	
2-1	03651-13200	スタンド（L）	STAND (L.H.)	1		1305091~	
3	03451-00400	カバー	COVER	2			
4	03451-06300	ブラケット	BRACKET	1		1305001~1305090	
4-1	03651-13300	ブラケット	BRACKET	1		1305091~	
4-2	13330-02015	★ブッシング	★BUSHING	2			
4-3	13330-01208	★ブッシング	★BUSHING	1		1305091~	
5	03451-06400	メカニカルロック	LOCK, mechanical	2		1305001~1305114	
6	03451-00800	スプリング	SPRING	2		1305001~1305114	
7	03451-01400	カバー	COVER	1			
8	03451-06500	ピン	PIN	2		1305001~1305090	
8-1	03651-13400	ピン	PIN	2		1305091~	
9	03951-02300	ピン	PIN	2			
10	03951-01910	スリーブ	SLEEVE	2		1305001~1305114	
11	00932-08300	ワッシャ	WASHER	4			
12	00036-12003	ワッシャ	WASHER	4			
13	03451-06600	ピン	PIN	2			
14	03451-06700	ヨーク	YOKE	2		1305001~1305114	
15	03451-01600	グリップ	GRIP	2		1305001~1305114	
16	14200-10180	O-リング	O-RING	2		1305001~1305114	
17	11300-40008	ナット	NUT	1			
18	11300-40010	ナット	NUT	2		1305001~1305114	
19	11000-90816	ボルト	BOLT	4			

silverhorn.co.uk

12662
TB025用一

スタンド　STAND

油圧式，日本向　hydraulic type, for Japan

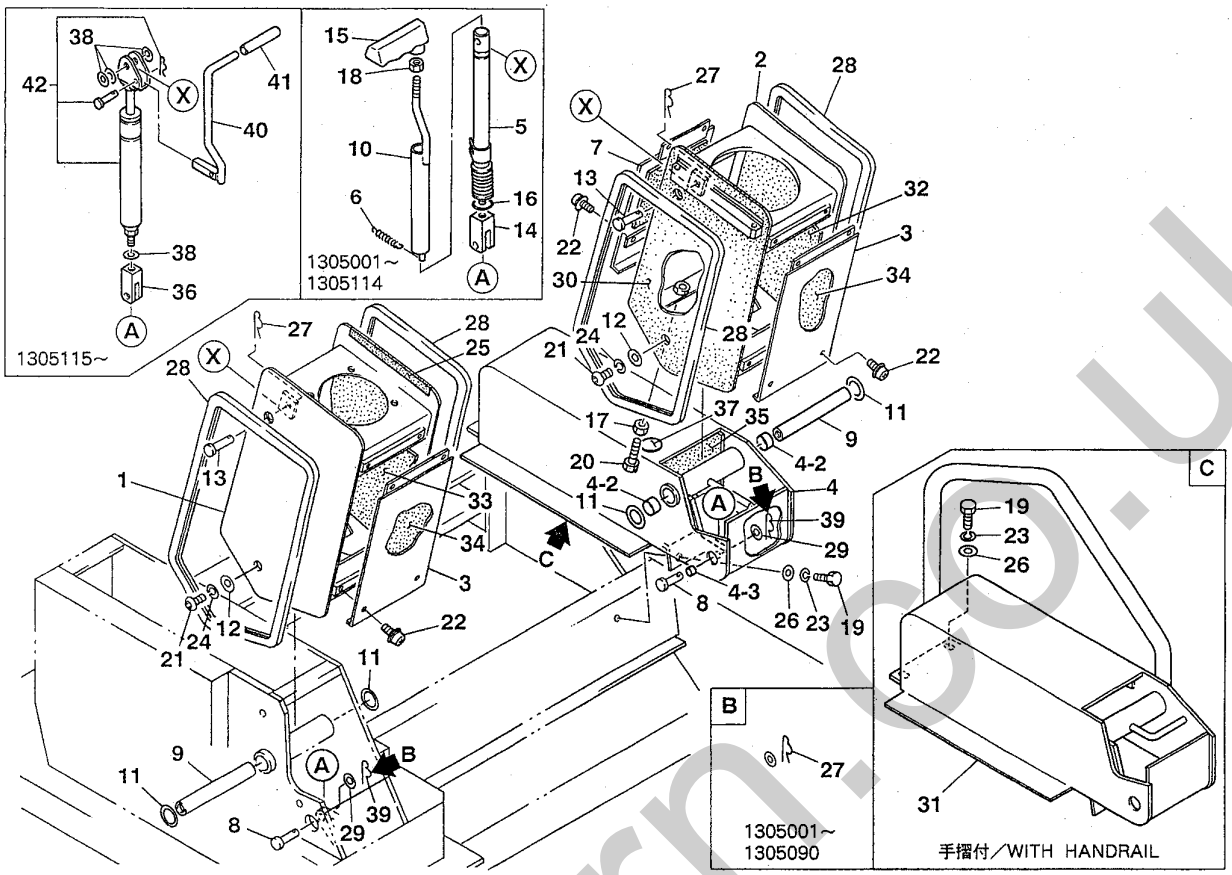

F3-13d-1-D

符号 Item	部品番号 Part number	部品名称	Description	数量 Q'ty	互換性 Chan.	適用号機 Serial No.	備考 Remarks
●20	11000-40835	ボルト	BOLT	1			
21	11209-91225	スクリュ	SCREW	4			
22	11504-20510	スクリュ	SCREW	6			
23	11400-90008	スプリングワッシャ	WASHER, spring	4			
24	11400-90012	スプリングワッシャ	WASHER, spring	4			
25	03651-13600	レザー	LEATHER	1		1305070～	
26	11411-90008	ワッシャ	WASHER	4			
27	12140-00010	スナップピン	PIN, snap	4		1305001～1305090	
27-1	12140-00010	スナップピン	PIN, snap	2		1305091～	
28	16539-17107	トリム	TRIM	4			
29	11411-10010	ワッシャ	WASHER	2		1305001～1305090	
29-1	11411-10012	ワッシャ	WASHER	2		1305091～	
30	03651-13700	レザー	LEATHER	1		1305070～	
31	03434-00100	ブラケット	BRACKET	1		1305001～1305090	手摺付/with handrail
31-1	03434-00200	ブラケット	BRACKET	1		1305091～	手摺付/with handrail
32	03651-10100	アブソーベント	ABSORBENT	2			
33	03651-10200	アブソーベント	ABSORBENT	2			
34	03651-10400	アブソーベント	ABSORBENT	3			
35	03651-10500	アブソーベント	ABSORBENT	1			
36	03651-13500	ヨーク	YOKE	2		1305115～	
●37	04793-00013	プレート	PLATE	1			
38	11411-10010	ワッシャ	WASHER	8		1305115～	
39	12140-00012	スナップピン	PIN, snap	2		1305091～	
40	03651-13800	レバー	LEVER	2		1305115～	
41	16502-02700	キャップ	CAP	2		1305115～	

silvernorm.co.uk

スタンド　STAND

油圧式，日本向　hydraulic type, for Japan

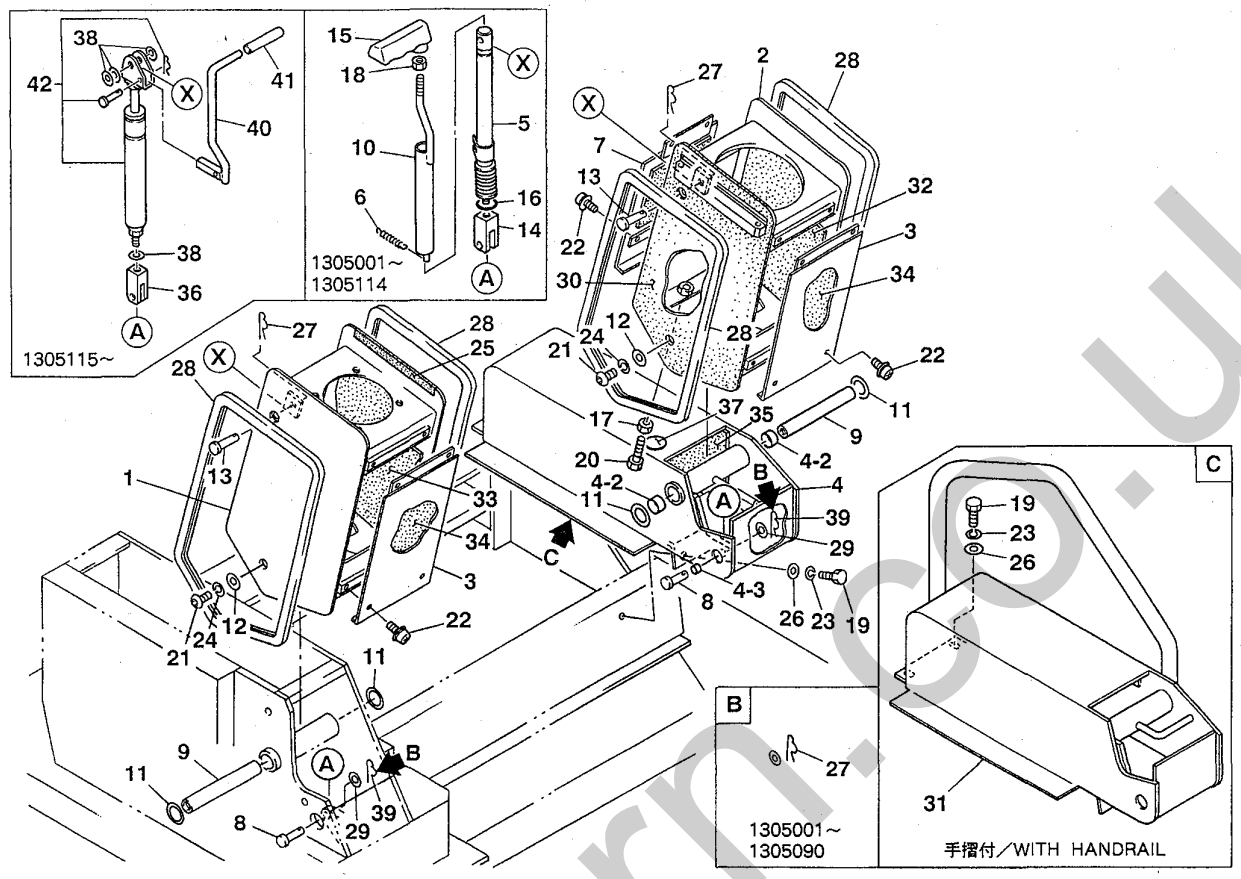

F3-13d-1-D

符号 Item	部品番号 Part number	部品名称	Description	数量 Q'ty	互換性 Chan.	適用号機 Serial No.	備考 Remarks
42	16539-25001	フリーロック	LOCK, free	2		1305115～	

silverhorn.co.uk

12678

スタンド　STAND

油圧式　hydraulic type

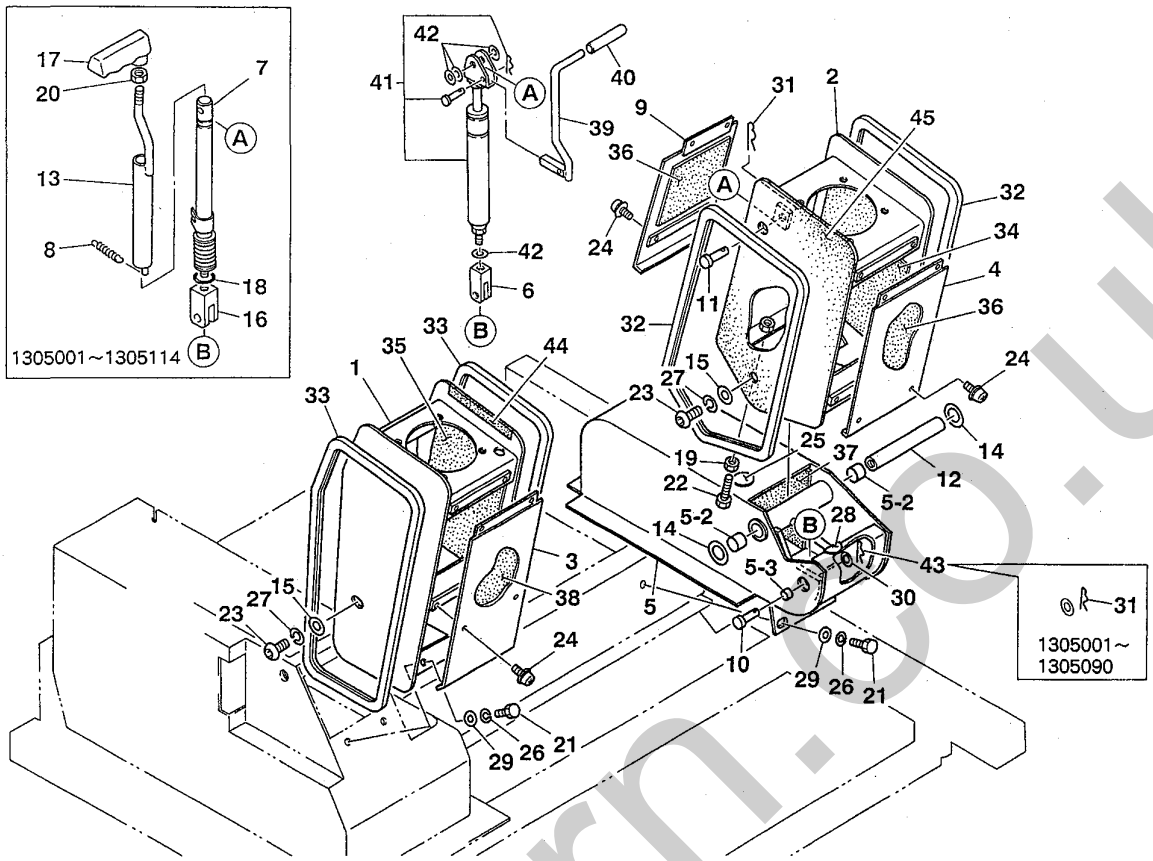

F3-13c-1-D

符号 Item	部品番号 Part number	部品名称	Description	数量 Q'ty	互換性 Chan.	適用号機 Serial No.	備考 Remarks
1	03651-11100	スタンド（R）	STAND (R.H.)	1		1305001～1305090	
1-1	03651-14100	スタンド（R）	STAND (R.H.)	1		1305091～	
2	03651-11200	スタンド（L）	STAND (L.H.)	1		1305001～1305090	
2-1	03651-14200	スタンド（L）	STAND (L.H.)	1		1305091～	
3	03651-11400	カバー	COVER	1			
4	03451-00400	カバー	COVER	1			
5	03651-11500	ブラケット	BRACKET	1		1305001～1305090	
5-1	03651-14300	ブラケット	BRACKET	1		1305091～	
5-2	13330-02015	★ブッシング	★BUSHING	2			
5-3	13330-01208	★ブッシング	★BUSHING	1		1305091～	
6	03651-13500	ヨーク	YOKE	1		1305115～	
7	03451-06400	メカニカルロック	LOCK, mechanical	1		1305001～1305114	
8	03451-00800	スプリング	SPRING	1		1305001～1305114	
9	03451-01400	カバー	COVER	1			
10	03451-06500	ピン	PIN	1		1305001～1305090	
10-1	03651-13400	ピン	PIN	1		1305091～	
11	03451-06600	ピン	PIN	1			
12	03951-02300	ピン	PIN	1			
13	03951-01910	スリーブ	SLEEVE	1		1305001～1305114	
14	00932-08300	ワッシャ	WASHER	2			
15	00036-12003	ワッシャ	WASHER	4			
16	03451-06700	ヨーク	YOKE	1		1305001～1305114	
17	03451-01600	グリップ	GRIP	1		1305001～1305114	
18	14200-10180	O-リング	O-RING	1		1305001～1305114	
19	11300-40008	ナット	NUT	1			

silverhorn.co.uk

スタンド　STAND

油圧式　hydraulic type

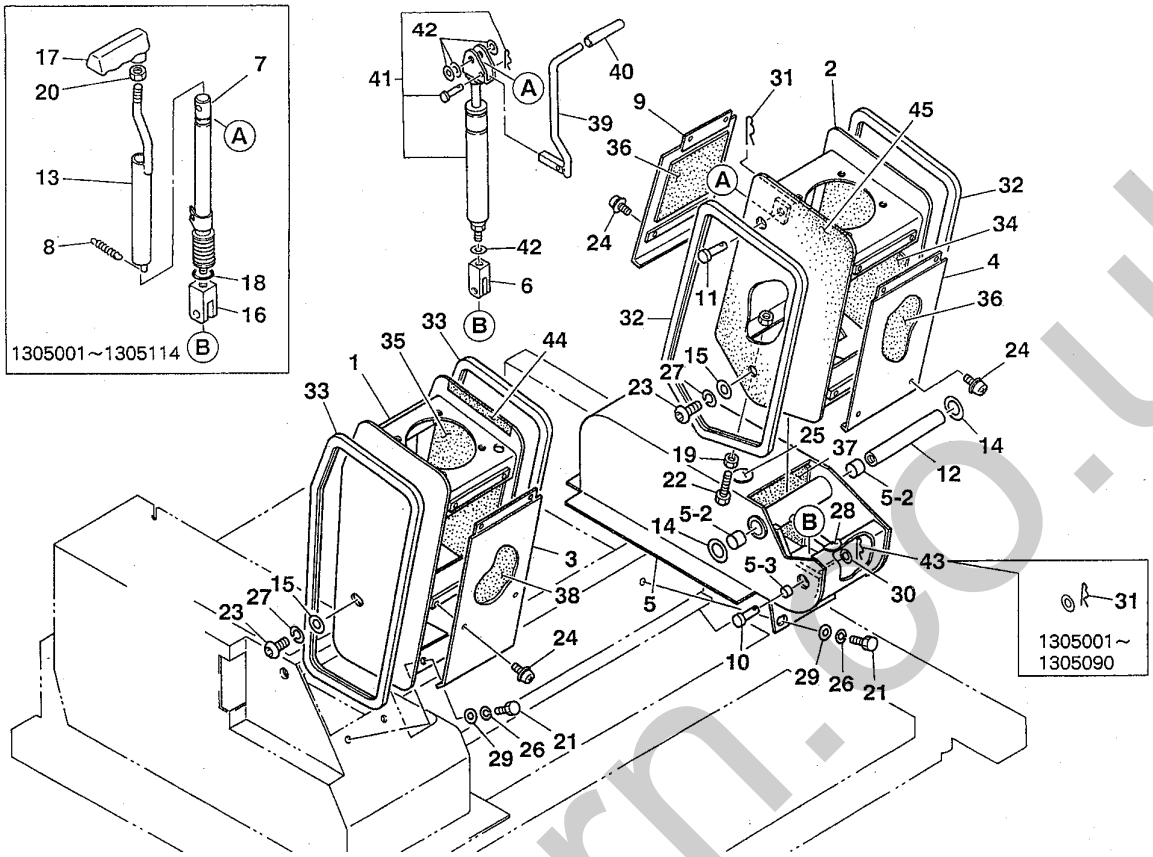

F3-13c-1-D

符号 Item	部品番号 Part number	部品名称	Description	数量 Q'ty	互換性 Chan.	適用号機 Serial No.	備考 Remarks
20	11300-40010	ナット	NUT	1		1305001～1305114	
21	11000-90816	ボルト	BOLT	6			
22	11000-40835	ボルト	BOLT	1			
23	11209-91225	スクリュ	SCREW	4			
24	11504-20510	スクリュ	SCREW	6			
25	04793-00013	プレート	PLATE	1			
26	11400-90008	スプリングワッシャ	WASHER, spring	6			
27	11400-90012	スプリングワッシャ	WASHER, spring	4			
28	03651-14600	プレート	PLATE	1			
29	11411-90008	ワッシャ	WASHER	6			
30	11411-10010	ワッシャ	WASHER	1		1305001～1305090	
30-1	11411-10012	ワッシャ	WASHER	1		1305091～	
31	12140-00010	スナップピン	PIN, snap	2		1305001～1305090	
31-1	12140-00010	スナップピン	PIN, snap	1		1305091～	
32	16539-17107	トリム	TRIM	2			
33	16539-17105	トリム	TRIM	2			
34	03651-10100	アブソーベント	ABSORBENT	2			
35	03651-11700	アブソーベント	ABSORBENT	2			
36	03651-10400	アブソーベント	ABSORBENT	2			
37	03651-12000	アブソーベント	ABSORBENT	1			
38	03651-12100	アブソーベント	ABSORBENT	1			
39	03651-13800	レバー	LEVER	1		1305115～	
40	16502-02700	キャップ	CAP	1		1305115～	
41	16539-25001	フリーロック	LOCK, free	1		1305115～	
42	11411-10010	ワッシャ	WASHER	4		1305115～	

silverhorn.co.uk

スタンド　STAND

油圧式　hydraulic type

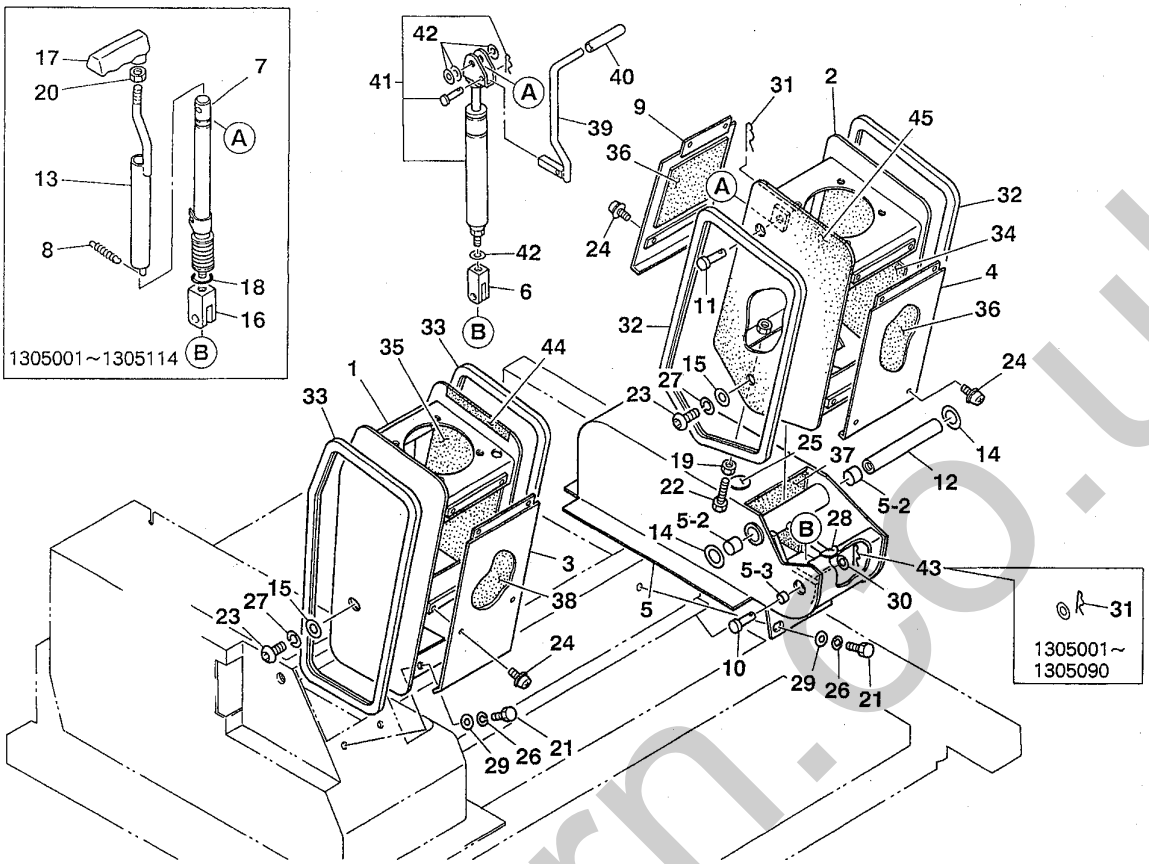

F3-13c-1-D

符号 Item	部品番号 Part number	部品名称	Description	数量 Q'ty	互換性 Chan.	適用号機 Serial No.	備考 Remarks
43	12140-00012	スナップピン	PIN, snap	1		1305091～	
44	03651-14400	レザー	LEATHER	1		1305070～	
45	03651-14500	レザー	LEATHER	1		1305070～	

silverhorn.co.uk

TB05型-
12452
12762
12678

操作用レバー　OPERATION LEVER

油圧式，日本向　hydraulic type, for Japan

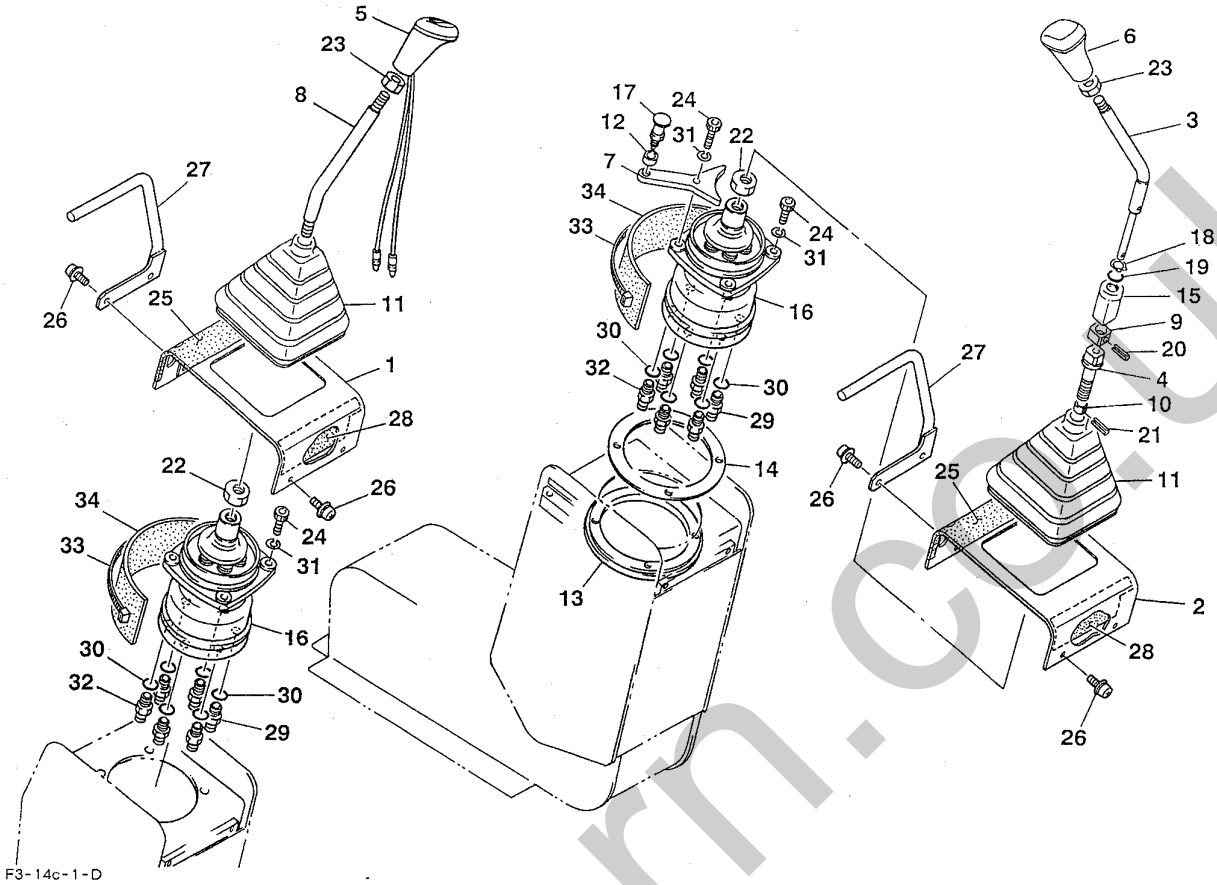

符号 Item	部品番号 Part number	部品名称	Description	数量 Q'ty	互換性 Chan.	適用号機 Serial No.	備考 Remarks
1	03451-01700	カバー	COVER	1			
2	03451-01800	カバー	COVER	1			
3	03451-00900	レバー	LEVER	1			
4	03451-01000	ジョイント	JOINT	1			
5	03451-01100	グリップ（ホーンスイッチ付）	GRIP (with horn switch)	1			
6	03451-01200	グリップ	GRIP	1			
7	03451-01300	レバー	LEVER	1			
8	03451-01500	レバー	LEVER	1			
9	04332-08410	スリーブ	SLEEVE	1			
10	03951-01500	カラー	COLLAR	1			
11	03951-01600	ブーツ	BOOT	2			
12	03451-01900	カラー	COLLAR	1			
13	03951-00700	フランジ	FLANGE	1			
14	03951-00800	フランジ	FLANGE	1			
15	04332-08300	ロックスリーブ	SLEEVE, lock	1			
16	19017-21100	バルブアッシ	VALVE ASSY	2			
17	12300-40110	インデックスプランジャ	PLUNGER, index	1			
18	12220-14014	スナップリング	RING, snap	1			
19	14200-10140	O-リング	O-RING	1			
20	12130-10316	スプリングピン	PIN, spring	1			
21	12130-10310	スプリングピン	PIN, spring	1			
22	11300-40014	ナット	NUT	2			
23	11310-40012	ナット	NUT	2			
24	11100-40630	ソケットボルト	BOLT, socket	8			
25	03651-12300	シート	SEAT	2			

silverhorn.co.uk

操作用レバー　OPERATION LEVER

油圧式，日本向　hydraulic type, for Japan

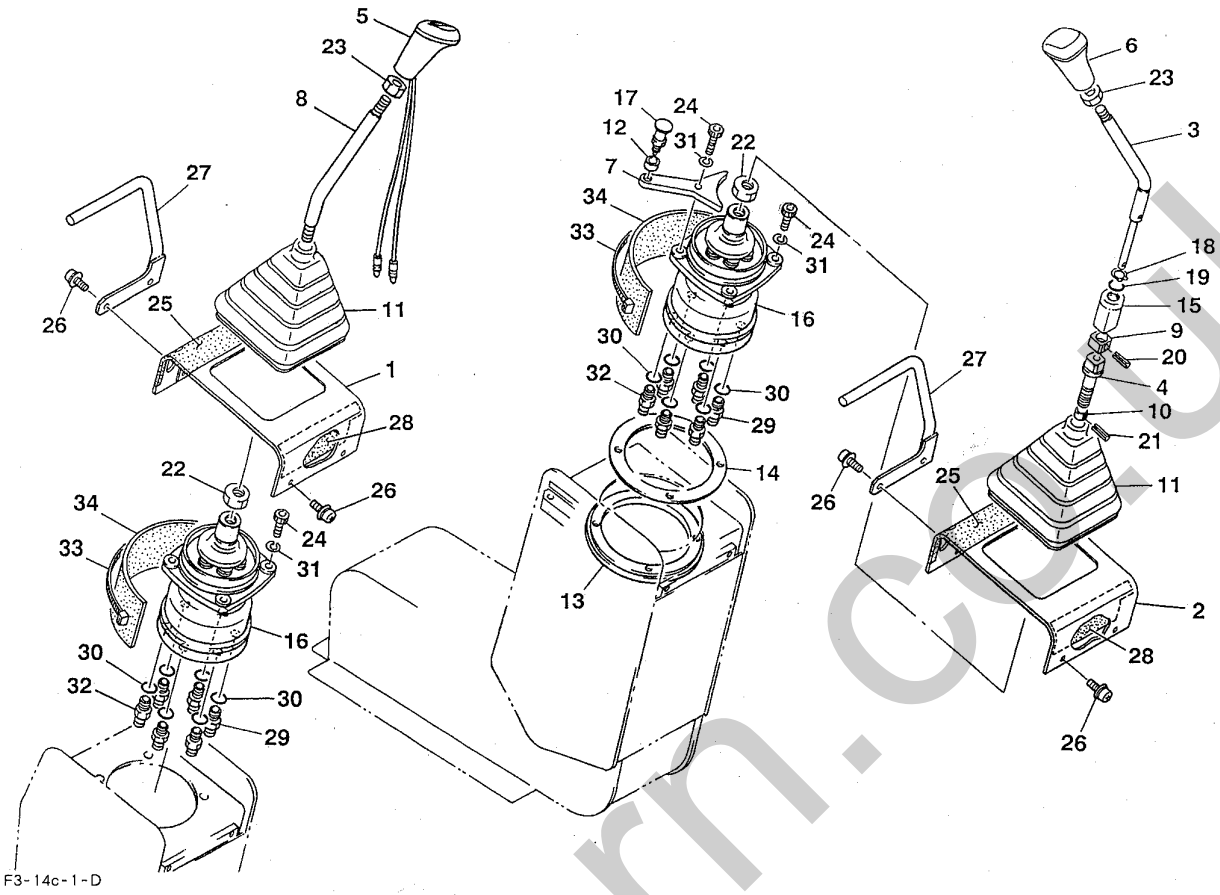

符号 Item	部品番号 Part number	部品名称	Description	数量 Q'ty	互換性 Chan.	適用号機 Serial No.	備考 Remarks
26	11504-20510	スクリュ	SCREW	8			
27	03651-13900	レバー	LEVER	2		1305115～	
28	03651-10300	アブソーベント	ABSORBENT	4			
29	15156-00200	アダプタ	ADAPTOR	10			
30	14200-10110	O-リング	O-RING	12			
31	11400-20006	スプリングワッシャ	WASHER, spring	8			
32	15123-70008	アダプタ	ADAPTOR	2			
33	16522-40400	バンド	BAND	2			
34	03651-12200	アブソーベント	ABSORBENT	2			

silverhorn.co.uk

12462

操作用レバー　OPERATION LEVER

油圧式　hydraulic type

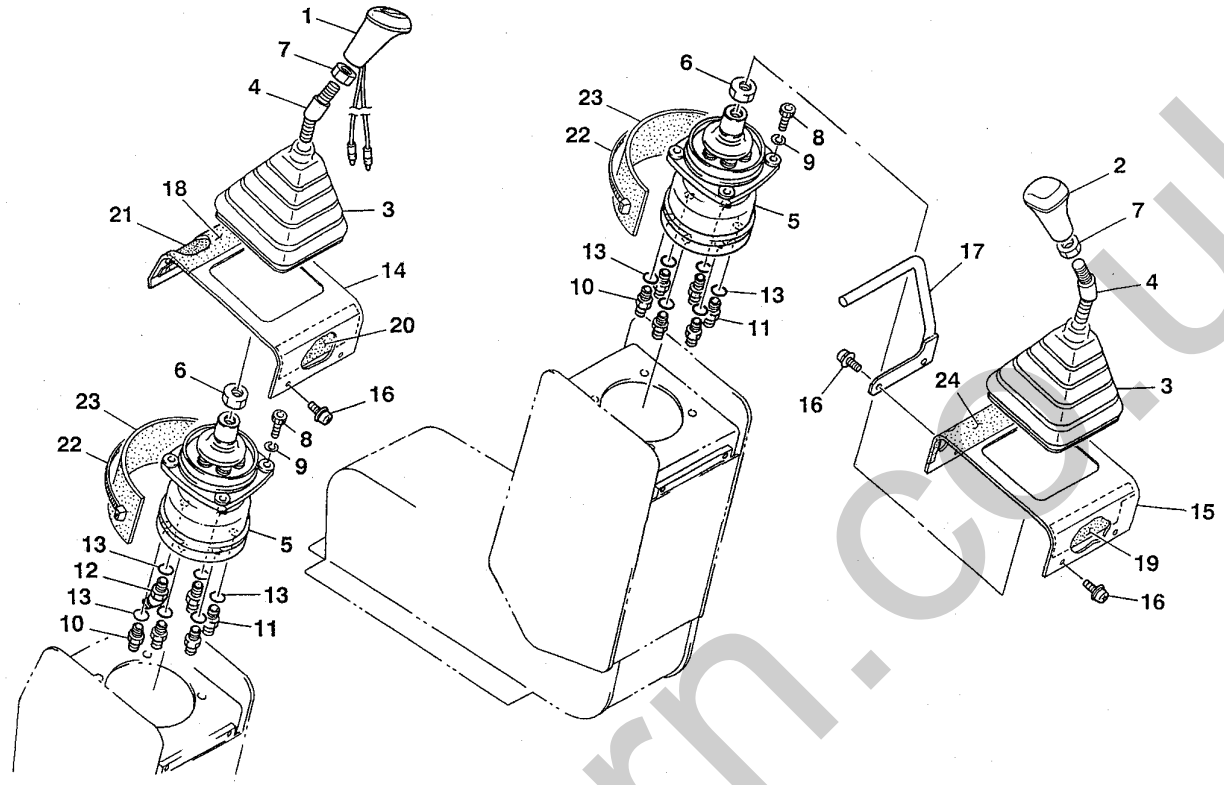

F3-14d-1-D

符号 Item	部品番号 Part number	部品名称	Description	数量 Q'ty	互換性 Chan.	適用号機 Serial No.	備考 Remarks
1	03451-01100	グリップ（ホーンスイッチ付）	GRIP (with horn switch)	1			
2	03451-01200	グリップ	GRIP	1			
3	03951-01600	ブーツ	BOOT	2			
4	03651-11600	レバー	LEVER	2			
5	19017-21200	バルブアッシ	VALVE ASSY	2			
6	11301-40014	ナット	NUT	2			
7	11310-40012	ナット	NUT	2			
8	11100-40630	ソケットボルト	BOLT, socket	8			
9	11400-20006	スプリングワッシャ	WASHER, spring	8			
10	15123-70008	ラインフィルタ	FILTER, line	2			
11	15156-00200	アダプタ	ADAPTOR	9			
12	15151-00110	エルボ	ELBOW	1			
13	14200-10110	O-リング	O-RING	12			
14	03651-11300	カバー	COVER	1			
15	03451-01800	カバー	COVER	1			
16	11504-20510	スクリュ	SCREW	8			
17	03651-13900	レバー	LEVER	1		1305115～	
18	03651-12400	レザー	LERTHER	1			
19	03651-10300	アブソーベント	ABSORBENT	2			
20	03651-11800	アブソーベント	ABSORBENT	1			
21	03651-11900	アブソーベント	ABSORBENT	1			
22	16522-40400	バンド	BAND	2			
23	03651-12200	アブソーベント	ABSORBENT	2			
24	03651-12300	レザー	LERTHER	1			

silverhorn.co.uk

操作用レバー配管　PIPING; OPERATION LEVER

油圧式(A↔B式)　hydraulic type; A↔B type

13152

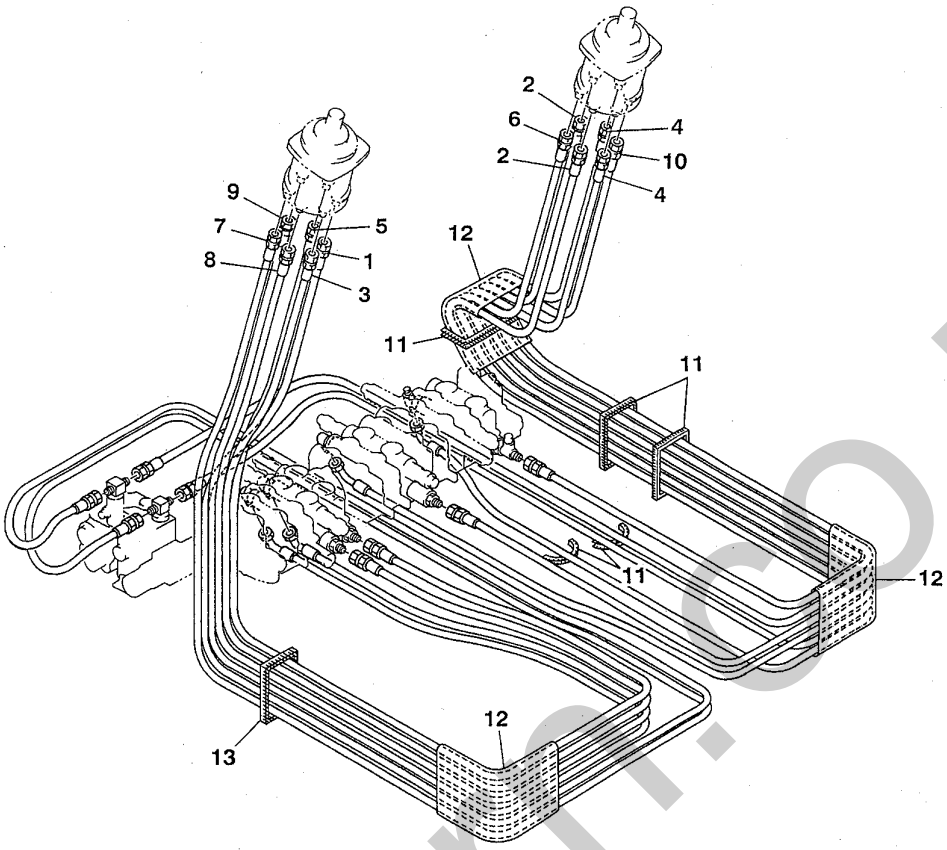

E3-14c-3-D

符号 Item	部品番号 Part number	部品名称	Description	数量 Q'ty	互換性 Chan.	適用号機 Serial No.	備考 Remarks
1	19348-52130	ホースアッシ	HOSE ASSY	1			
2	19348-22175	ホースアッシ	HOSE ASSY	2			
3	19348-22195	ホースアッシ	HOSE ASSY	1			
4	19348-52200	ホースアッシ	HOSE ASSY	2			
5	19348-22210	ホースアッシ	HOSE ASSY	1			
6	19348-22240	ホースアッシ	HOSE ASSY	1			
7	19348-22125	ホースアッシ	HOSE ASSY	1			
8	19348-22185	ホースアッシ	HOSE ASSY	1			
9	19348-22235	ホースアッシ	HOSE ASSY	1			
10	19348-22245	ホースアッシ	HOSE ASSY	1			
11	16539-17009	トリム	TRIM	5			ﾒｰﾀ売り/sold by the meter
12	15313-35030	ホース	HOSE	3			ﾒｰﾀ売り/sold by the meter
13	16539-17014	トリム	TRIM	1			ﾒｰﾀ売り/sold by the meter

silverhorn.co.uk

操作用レバー配管　PIPING; OPERATION LEVER

油圧式(マルチ),日本向　hydraulic type; multi, for Japan

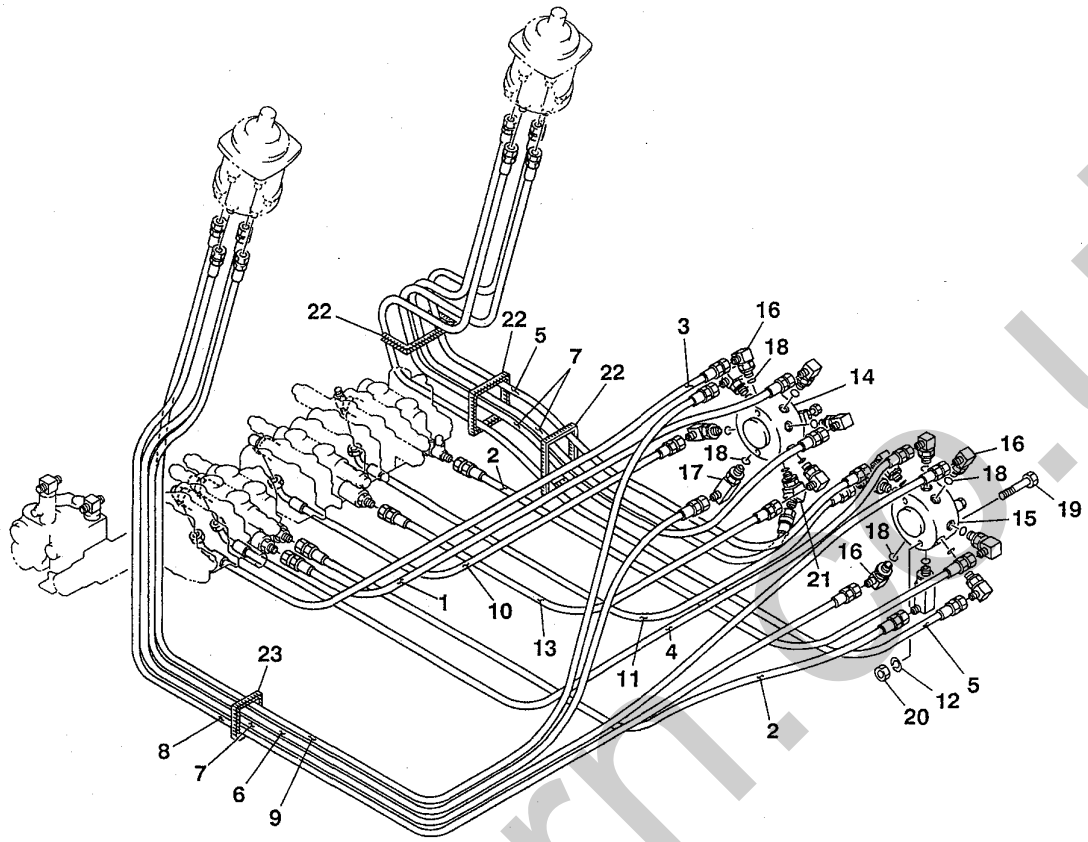

E3-14d-2-D

符号 Item	部品番号 Part number	部品名称	Description	数量 Q'ty	互換性 Chan.	適用号機 Serial No.	備考 Remarks
1	19348-22060	ホースアッシ	HOSE ASSY	1			
2	19348-22075	ホースアッシ	HOSE ASSY	2			
3	19348-22100	ホースアッシ	HOSE ASSY	1			
4	19348-22110	ホースアッシ	HOSE ASSY	1			
5	19348-22160	ホースアッシ	HOSE ASSY	2			
6	19348-22170	ホースアッシ	HOSE ASSY	1			
7	19348-22150	ホースアッシ	HOSE ASSY	3			
8	19348-22155	ホースアッシ	HOSE ASSY	1			
9	19348-22175	ホースアッシ	HOSE ASSY	1			
10	19348-52080	ホースアッシ	HOSE ASSY	1			
11	19348-52090	ホースアッシ	HOSE ASSY	1			
12	11400-20008	スプリングワッシャ	WASHER, spring	4			
13	19348-22050	ホースアッシ	HOSE ASSY	1			
14	19017-21300	セレクタバルブ	VALVE, selector	1			
15	19017-21400	セレクタバルブ	VALVE, selector	1			
16	15150-10040	エルボ	ELBOW	13			
17	15150-10510	エルボ	ELBOW	2			
18	14200-10110	O-リング	O-RING	16			
19	11000-40870	ボルト	BOLT	4			
20	11300-40008	ナット	NUT	4			
21	15150-00110	エルボ	ELBOW	1			
22	16539-17009	トリム	TRIM	3			
23	16539-17014	トリム	TRIM	1			

silverhorn.co.uk

操作用レバー配管　PIPING; OPERATION LEVER

油圧式 (ISO ↔ JCB)　hydraulic type; ISO ↔ JCB

TB025, 030, 035

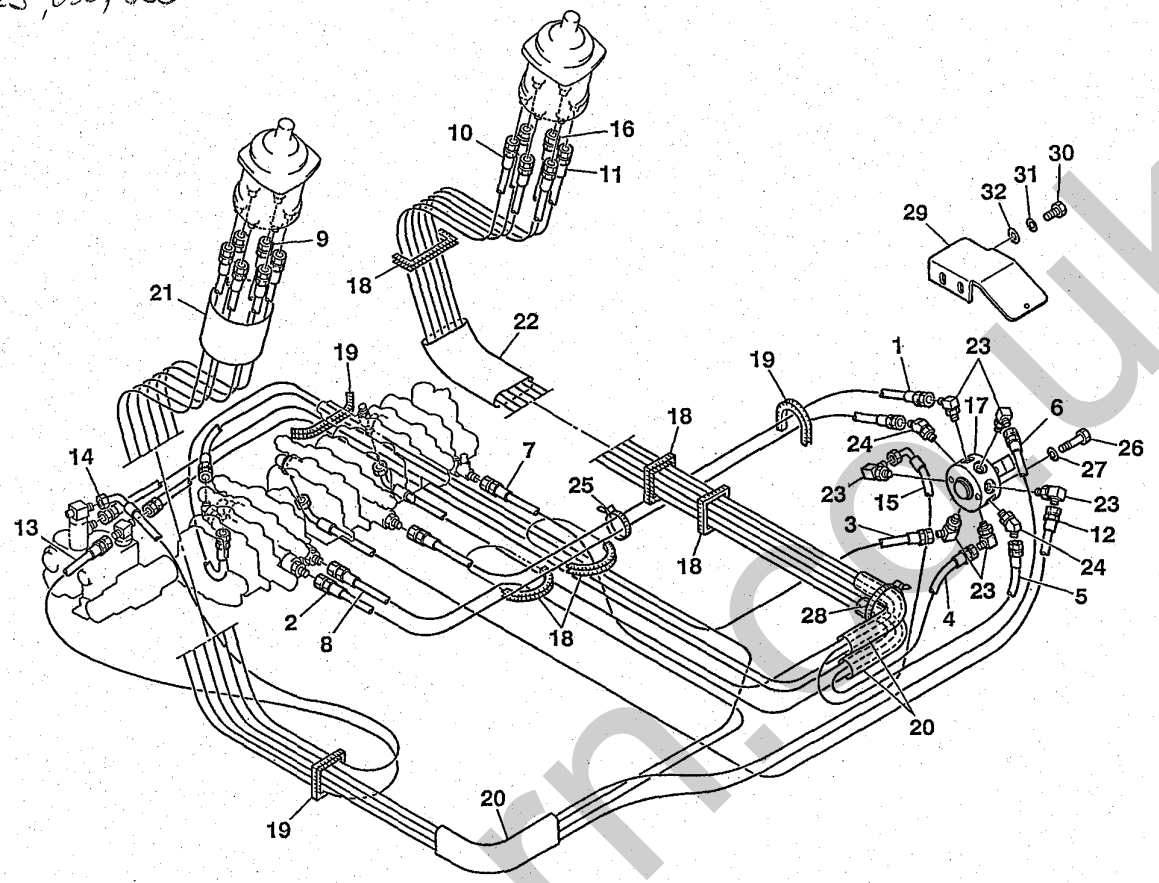

E3-14e-0-D

符号 Item	部品番号 Part number	部品名称	Description	数量 Q'ty	互換性 Chan.	適用号機 Serial No.	備考 Remarks
1	19348-22050	ホースアッシ	HOSE ASSY	1			
2	19348-22063	ホースアッシ	HOSE ASSY	1			
3	19348-22103	ホースアッシ	HOSE ASSY	1			
4	19348-22140	ホースアッシ	HOSE ASSY	1			
5	19348-22155	ホースアッシ	HOSE ASSY	1			
6	19348-22150	ホースアッシ	HOSE ASSY	1			
7	19348-22175	ホースアッシ	HOSE ASSY	1			
8	19348-22185	ホースアッシ	HOSE ASSY	1			
9	19348-22215	ホースアッシ	HOSE ASSY	1			
10	19348-22240	ホースアッシ	HOSE ASSY	1			
11	19348-22245	ホースアッシ	HOSE ASSY	1			
12	19348-52090	ホースアッシ	HOSE ASSY	1			
13	19348-22125	ホースアッシ	HOSE ASSY	1			
14	19348-52130	ホースアッシ	HOSE ASSY	1			
15	19348-52160	ホースアッシ	HOSE ASSY	1			
16	19348-52200	ホースアッシ	HOSE ASSY	1			
17	19017-30500	セレクタバルブ	VALVE, selector	1			
18	16539-17009	トリム	TRIM	5			ﾒｰﾀ売り/sold by the meter
19	16539-17014	トリム	TRIM	2			ﾒｰﾀ売り/sold by the meter
20	15313-35030	プロテクタ	PROTECTOR	3			ﾒｰﾀ売り/sold by the meter
21	15313-45010	プロテクタ	PROTECTOR	1			ﾒｰﾀ売り/sold by the meter
22	15313-45025	プロテクタ	PROTECTOR	1			ﾒｰﾀ売り/sold by the meter
23	15150-10040	エルボ	ELBOW	6			
24	15151-00110	エルボ	ELBOW	2			
25	16522-00004	バンド	BAND	1			

silvermorn.co.uk

スイングペダル＆切換レバー　SWING PEDAL & SWITCHING LEVER

油圧式　hydraulic type

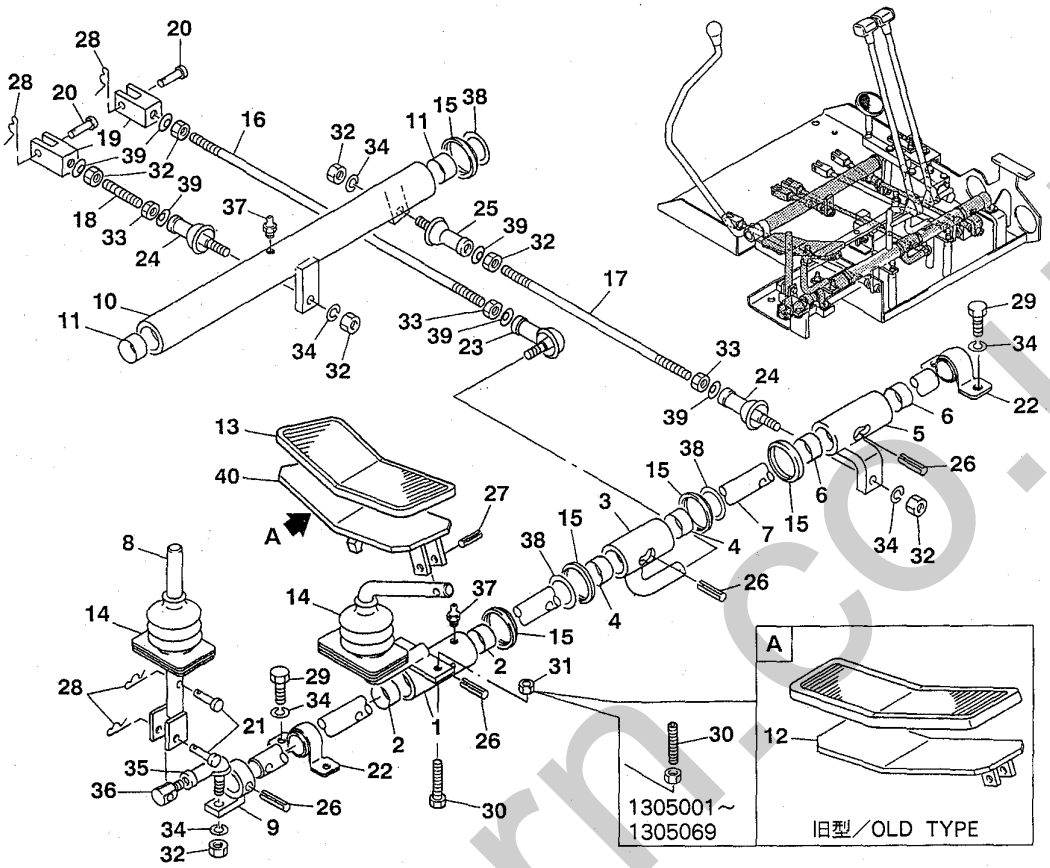

F3-15b-1-D

符号 Item	部品番号 Part number	部品名称	Description	数量 Q'ty	互換性 Chan.	適用号機 Serial No.	備考 Remarks
23	13400-00085	ロッドエンド	END, rod	1			
24	13403-00085	ロッドエンド	END, rod	2			
25	13403-00080	ロッドエンド	END, rod	1			
26	12130-10830	スプリングピン	PIN, spring	4			
27	12130-10630	スプリングピン	PIN, spring	1			
28	12140-00006	スナップピン	PIN, snap	4			
29	11000-40816	ボルト	BOLT	4			
30	11210-50640	セットスクリュ	SET-SCREW	2		1305001～1305069	
30-1	11002-40640	ボルト	BOLT	2		1305070～	
31	11300-40006	ナット	NUT	2			
32	11300-40008	ナット	NUT	7			
33	11315-40008	ナット	NUT	3			
34	11400-20008	スプリングワッシャ	WASHER, spring	8			
35	13400-00080	ロッドエンド	END, rod	1			
36	03532-20710	ボルト	BOLT	1			
37	15600-11006	グリスニップル	NIPPLE, grease	2			
38	00932-08300	ワッシャ	WASHER	3			
39	12250-00008	ワッシャ	WASHER	6			
40	03932-06900	ペダル	PEDAL	1		新型/new type	

silverhorn.co.uk

ブレード用レバー　BLADE LEVER

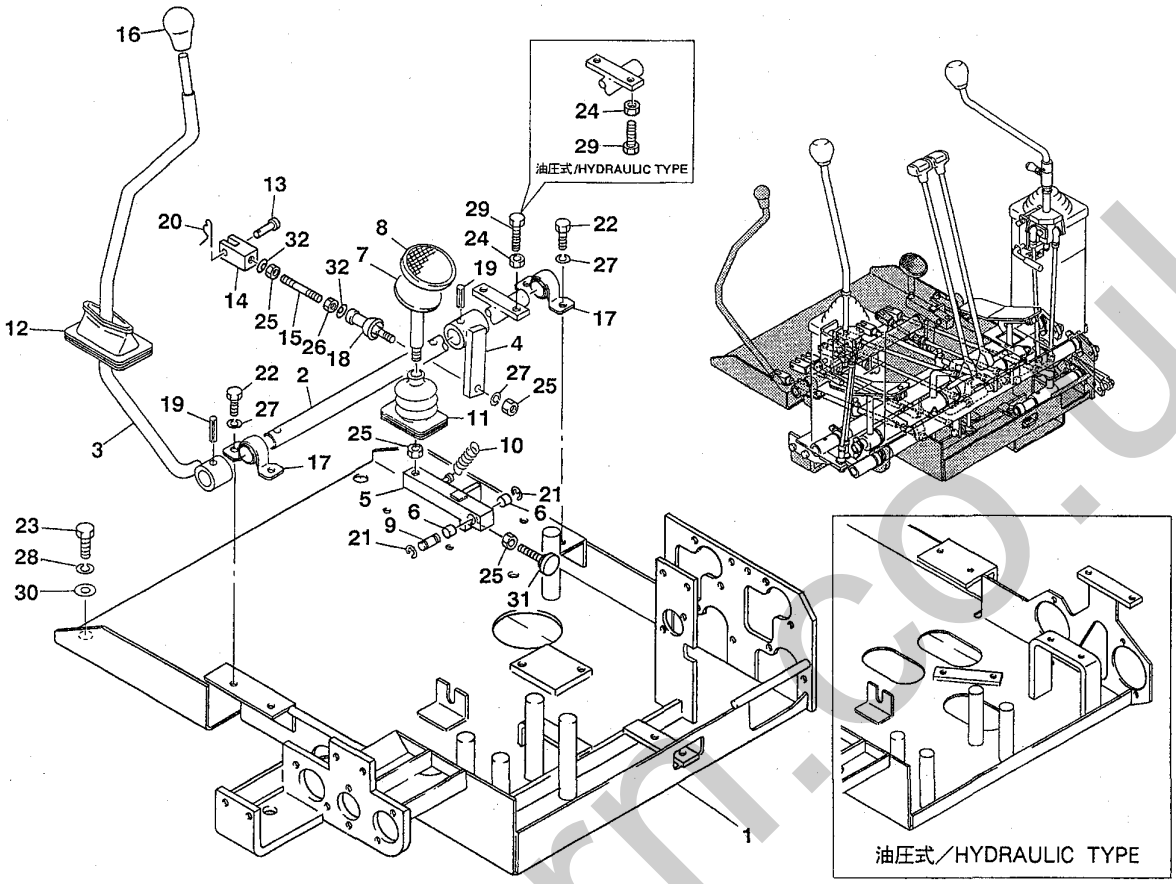

F3-16a-1-D

符号 Item	部品番号 Part number	部品名称	Description	数量 Q'ty	互換性 Chan.	適用号機 Serial No.	備考 Remarks
1	03532-10150	プレート	PLATE	1			ﾘﾝｸ式/link type
1-1	03532-22100	プレート	PLATE	1			油圧式/hydraulic type
2	03532-11100	シャフト	SHAFT	1			
3	03632-10100	レバー	LEVER	1			
4	03532-11300	レバー	LEVER	1			
5	03532-11500	レバーアッシ	LEVER ASSY	1		1305001～1305108	
5-1	03632-14400	レバーアッシ	LEVER ASSY	1		1305109～	
6	13330-01010	★ブッシング	★BUSHING	2			
7	04332-01600	ペダル	PEDAL	1			
8	01432-64800	カバー	COVER	1			
9	00042-10033	シャフト	SHAFT	1			
10	01432-83500	スプリング	SPRING	1			
11	04332-02200	ブーツ	BOOT	1		1305001～1305114	
11-1	03632-14700	ブーツ	BOOT	1		1305115～	
12	04332-07800	ブーツ	BOOT	1		1305001～1305114	
12-1	03632-14500	ブーツ	BOOT	1		1305115～	
13	00040-06017	ピン	PIN	1			
14	00055-06031	ヨーク	YOKE	1			
15	00050-08060	ロッド	ROD	1			
16	16501-53655	グリップ	GRIP	1			
17	13320-02022	ミニピロー	MINI-PILLOW	2			
18	13403-00085	ロッドエンド	END, rod	1			
19	12130-10830	スプリングピン	PIN, spring	2			
20	12140-00006	スナップピン	PIN, snap	1			
21	12240-10008	E-リング	E-RING	2			

silverhorn.co.uk

ブレード用レバー　BLADE LEVER

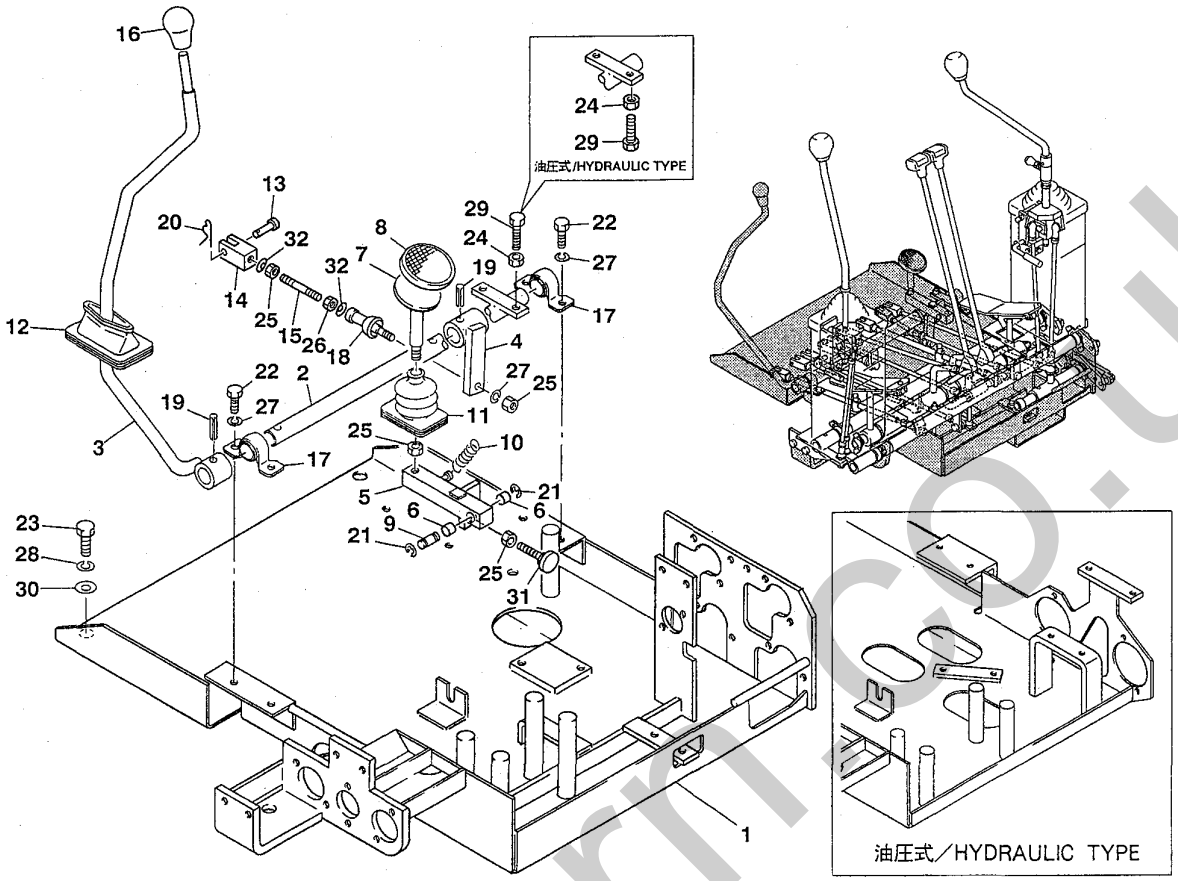

F3-16a-1-D

符号 Item	部品番号 Part number	部品名称	Description	数量 Q'ty	互換性 Chan.	適用号機 Serial No.	備考 Remarks
22	11000-40816	ボルト	BOLT	4			
23	11000-41020	ボルト	BOLT	4			
24	11300-40006	ナット	NUT	2			
25	11300-40008	ナット	NUT	4			
26	11315-40008	ナット	NUT	1			
27	11400-20008	スプリングワッシャ	WASHER, spring	5			
28	11400-20010	スプリングワッシャ	WASHER, spring	4			
29	11000-40635	ボルト	BOLT	2			ﾘﾝｸ式/link type
29-1	11002-40640	ボルト	BOLT	2			油圧式/hydraulic type
30	00036-00025	ワッシャ	WASHER	4			
31	03432-29200	ボルト	BOLT	1			
32	12250-00008	ワッシャ	WASHER	2			

silverhorn.co.uk

1. ロワマシナリ構成
LOWER MACHINERY

2. アッパマシナリ構成 1
UPPER MACHINERY 1

3 アッパマシナリ構成 2
UPPER MACHINERY 2

4. アッパマシナリ構成 3
UPPER MACHINERY 3

5. アッパマシナリ構成 4
UPPER MACHINERY 4

6. ホーアタッチメント構成
HOE ATTACHMENT

7. その他
OTHERS

8. 油圧機器詳細
HYDRAULIC DEVICE

9. 品番索引
NUMERICAL INDEX

10. エンジン
ENGINE

silverhorn.co.uk

エンジン及び関連品 1　ENGINE & ACCESSORIES 1

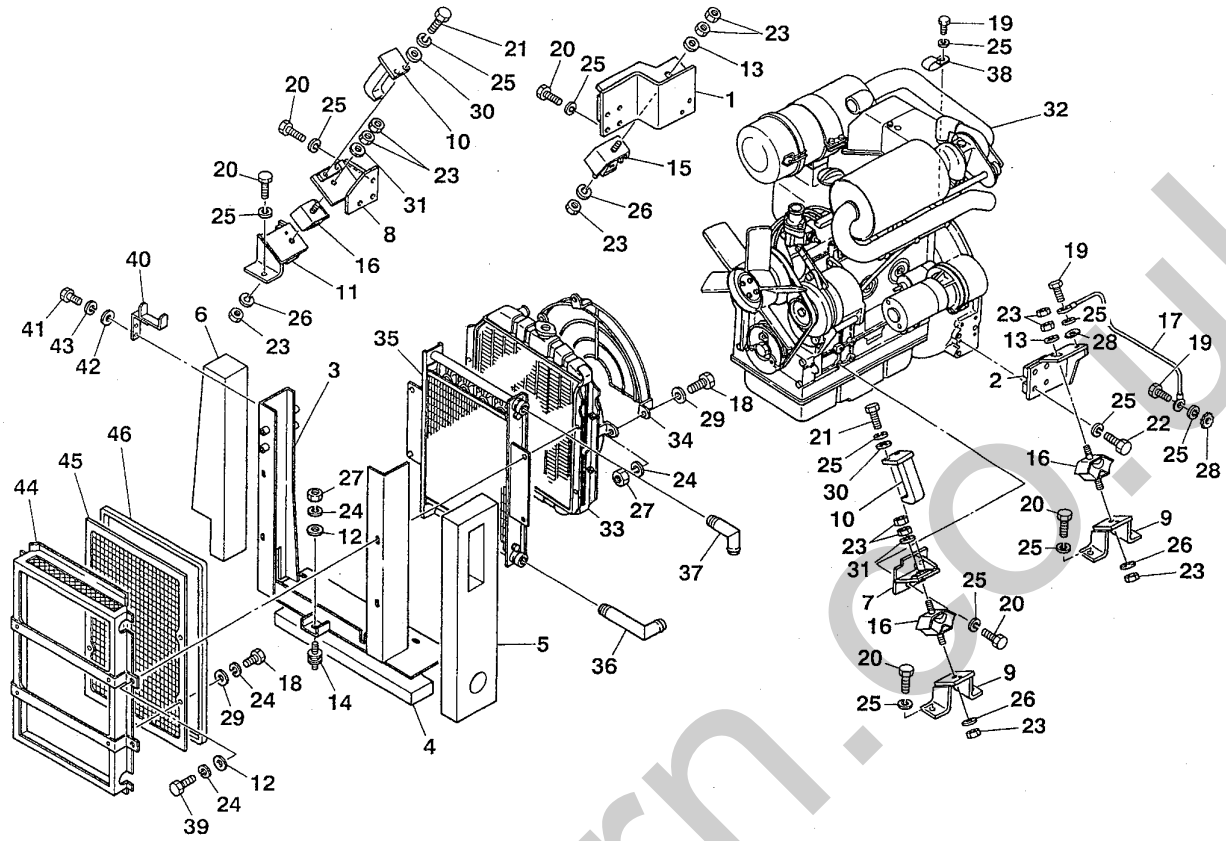

F3-18a-1-D

符号 Item	部品番号 Part number	部品名称	Description	数量 Q'ty	互換性 Chan.	適用号機 Serial No.	備考 Remarks
1	03540-01100	エンジンフート	FOOT, engine	1			
2	03540-01200	エンジンフート	FOOT, engine	1			
3	03540-01300	ブラケット	BRACKET	1			
4	03640-10100	アブソーベント	ABSORBENT	1			
5	03640-11100	アブソーベント	ABSORBENT	1			
6	03640-10200	アブソーベント	ABSORBENT	1			
7	04340-04100	エンジンフート	FOOT, engine	1			
8	04340-04200	エンジンフート	FOOT, engine	1			
9	04340-04700	ブラケット	BRACKET	2			
10	04340-04600	ストッパ	STOPPER	1			
11	04440-02100	ストッパ	STOPPER	1			
12	00036-08252	ワッシャ	WASHER	7			
13	00036-00026	ワッシャ	WASHER	2			
14	16510-14003	クッションラバー	RUBBER, cushion	3			
15	16510-44003	クッションラバー	RUBBER, cushion	1			
16	16510-40002	クッションラバー	RUBBER, cushion	3			
17	17024-30280	アースケーブル	CABLE, earth	1			
18	11000-40816	ボルト	BOLT	4		1305001～1305150	
18-1	11000-40816	ボルト	BOLT	8		1305151～	
19	11000-41016	ボルト	BOLT	4			
20	11000-41025	ボルト	BOLT	16			
21	11000-41030	ボルト	BOLT	4			
22	11000-41035	ボルト	BOLT	4			
23	11300-40012	ナット	NUT	12			
24	11400-20008	スプリングワッシャ	WASHER, spring	13		1305001～1305150	

silverhorn.co.uk

エンジン及び関連品 1　ENGINE & ACCESSORIES 1

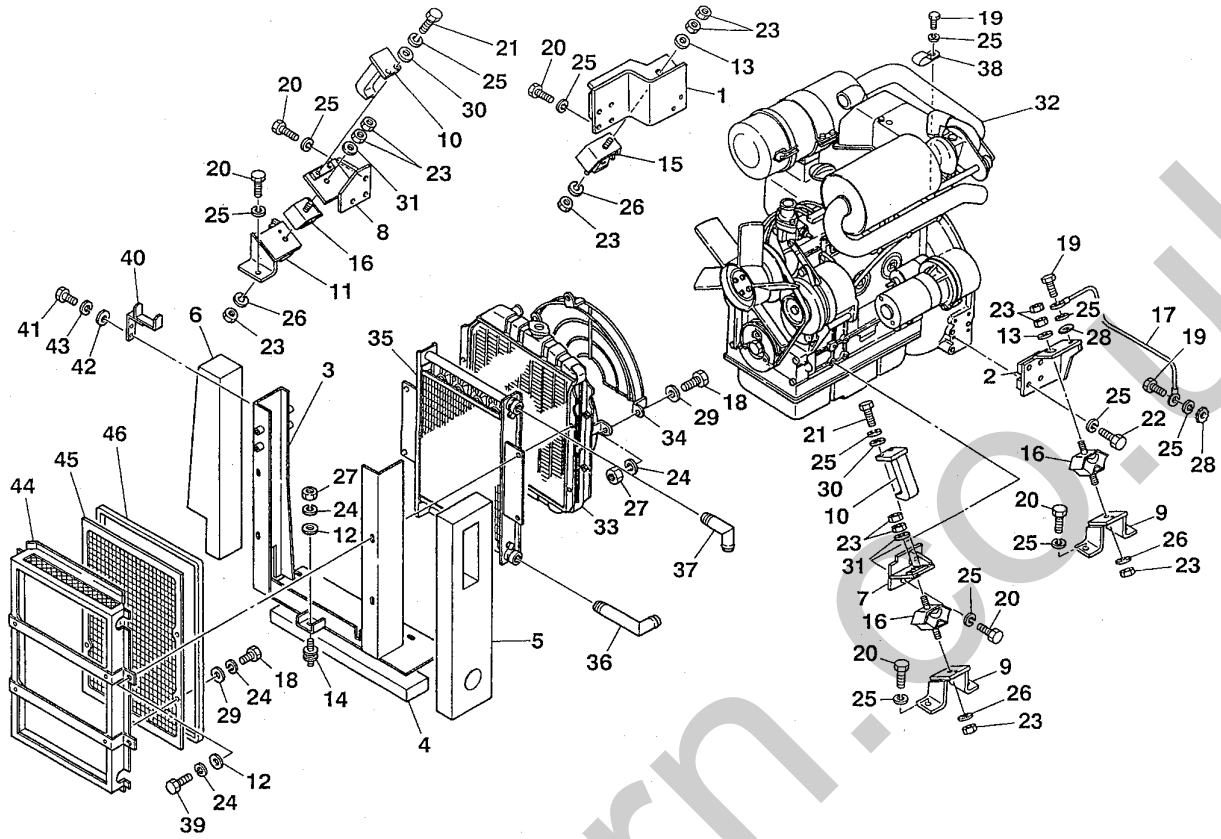

F3-18a-1-D

符号 Item	部品番号 Part number	部品名称	Description	数量 Q'ty	互換性 Chan.	適用号機 Serial No.	備考 Remarks
24-1	11400-20008	スプリングワッシャ	WASHER, spring	17		1305151～	
25	11400-20010	スプリングワッシャ	WASHER, spring	26			
26	11400-20012	スプリングワッシャ	WASHER, spring	4			
27	11300-40008	ナット	NUT	9			
28	11403-30010	ワッシャ	WASHER	2			
29	11411-10008	ワッシャ	WASHER	4		1305001～1305150	
29-1	11411-10008	ワッシャ	WASHER	8		1305151～	
30	11411-10010	ワッシャ	WASHER	4			
31	11415-50012	ワッシャ	WASHER	2			
32	19100-82001	エンジン	ENGINE	1			Ⓨ 3TN84TL-RTBZ
33	19100-67602	ラジエータ	RADIATOR	1			Ⓨ 129132-44500
34	19100-67051	ファンガード	GUARD, fun	1			Ⓨ 129132-44590
35	19100-81003	オイルクーラ	CLOOR, oil	1			Ⓨ 529132-44909
36	03640-11200	パイプ	PIPE	1			
37	03740-00300	パイプ	PIPE	1			
38	00073-00035	クランプ	CLAMP	2			
39	11000-40825	ボルト	BOLT	4			
40	03540-01700	ブラケット	BRACKET	1			
41	11000-40616	ボルト	BOLT	2			
42	11411-10006	ワッシャ	WASHER	2			
43	11400-20006	スプリングワッシャ	WASHER, spring	2			
44	03640-11400	カバー	COVER	1		1305151～	
45	03640-11500	ネット	NET	1		1305151～	
46	03640-11600	スポンジ	SPONGE	2		1305151～	

silverhorn.co.uk

エンジン及び関連品 2　ENGINE & ACCESSORIES 2

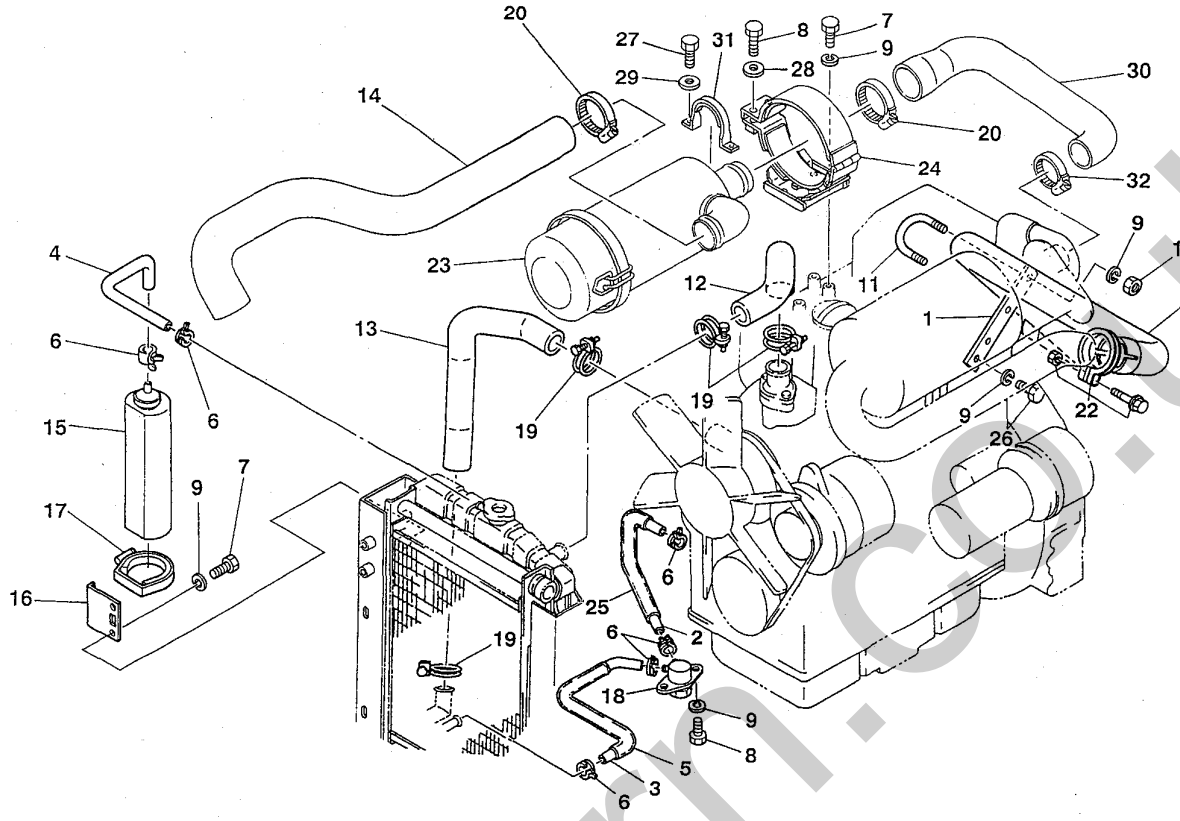

F3-19a-1-D

符号 Item	部品番号 Part number	部品名称	Description	数量 Q'ty	互換性 Chan.	適用号機 Serial No.	備考 Remarks
1	03640-10300	ブラケット	BRACKET	1			
2	15314-07030	ホース	HOSE	1			ﾒｰﾀ売り/sold by the meter
3	15314-07060	ホース	HOSE	1			ﾒｰﾀ売り/sold by the meter
4	*****-*****	ホース	HOSE	1			Ⓨ 129132-44530
5	15311-15050	ホース	HOSE	1			ﾒｰﾀ売り/sold by the meter
6	15331-20011	バンド	BAND	6			
7	11000-40816	ボルト	BOLT	6			
8	11000-40825	ボルト	BOLT	3			
9	11400-20008	スプリングワッシャ	WASHER, spring	15			
10	11300-40008	ナット	NUT	2			
11	15332-01012	U-ボルト	U-BOLT	1			
12	19100-67611	ホース	HOSE	1			Ⓨ 119860-49010
13	19100-67612	ホース	HOSE	1			Ⓨ 119860-49020
14	19100-81024	ホース	HOSE	1			Ⓨ 129132-12220
15	19100-47040	サブタンク	TANK, sub	1			Ⓨ 171064-44510
16	19100-47052	ブラケット	BRACKET	1			Ⓨ 121256-44600
17	19100-47047	バンド	BAND	1			Ⓨ 124450-44550
18	19100-78037	ドレーンプラグ	PLUG, drain	1			Ⓨ 129150-49100
19	19100-06013	バンド	BAND	4			Ⓨ 23010-038000
20	19100-32047	バンド	BAND	2			Ⓨ 23000-060000
21	19100-82021	パイプ	PIPE	1			Ⓨ 129139-13600
22	19100-50015	クランプ	CLAMP	1			Ⓨ 121120-13580
23	19100-68007	エアクリーナ	CLEANER, air	1			Ⓨ 129132-12510
24	19100-68052	ブラケット	BRACKET	1			Ⓨ 129132-12581
25	15311-15020	ホース	HOSE	1		1305001～1305150	ﾒｰﾀ売り/sold by the meter

silverhorn.co.uk

エンジン及び関連品 2　ENGINE & ACCESSORIES 2

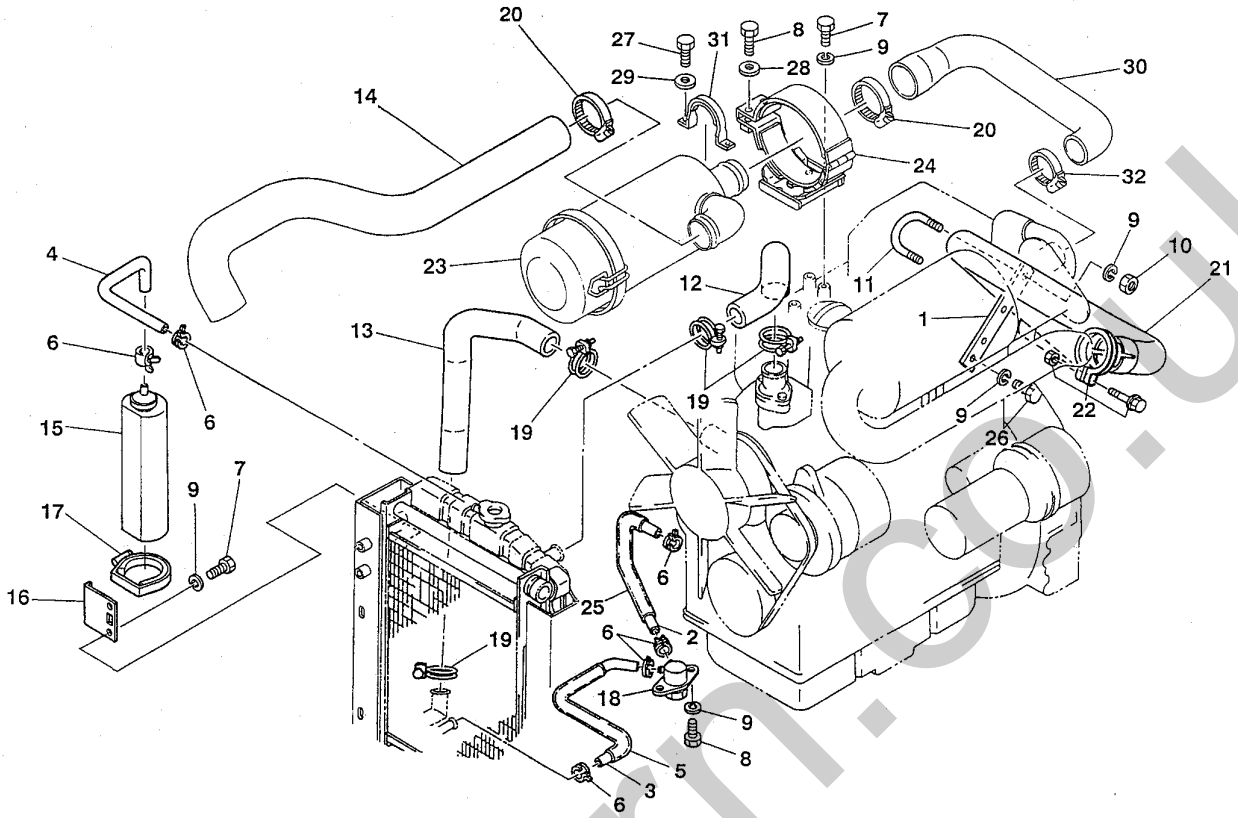

F3-19a-1-D

符号 Item	部品番号 Part number	部品名称	Description	数量 Q'ty	互換性 Chan.	適用号機 Serial No.	備考 Remarks
26	11000-40820	ボルト	BOLT	2			
27	11000-40616	ボルト	BOLT	2			
28	11411-10008	ワッシャ	WASHER	2			
29	11411-10006	ワッシャ	WASHER	2			
30	19100-68013	ホース	HOSE	1			Ⓨ 129139-12070
31	19100-81017	バンド	BAND	1			Ⓨ 129132-12800
32	19100-68017	バンド	BAND	1			Ⓨ 23000-048000

silverhorn.co.uk

インストルメントパネル　INSTRUMENT PANEL

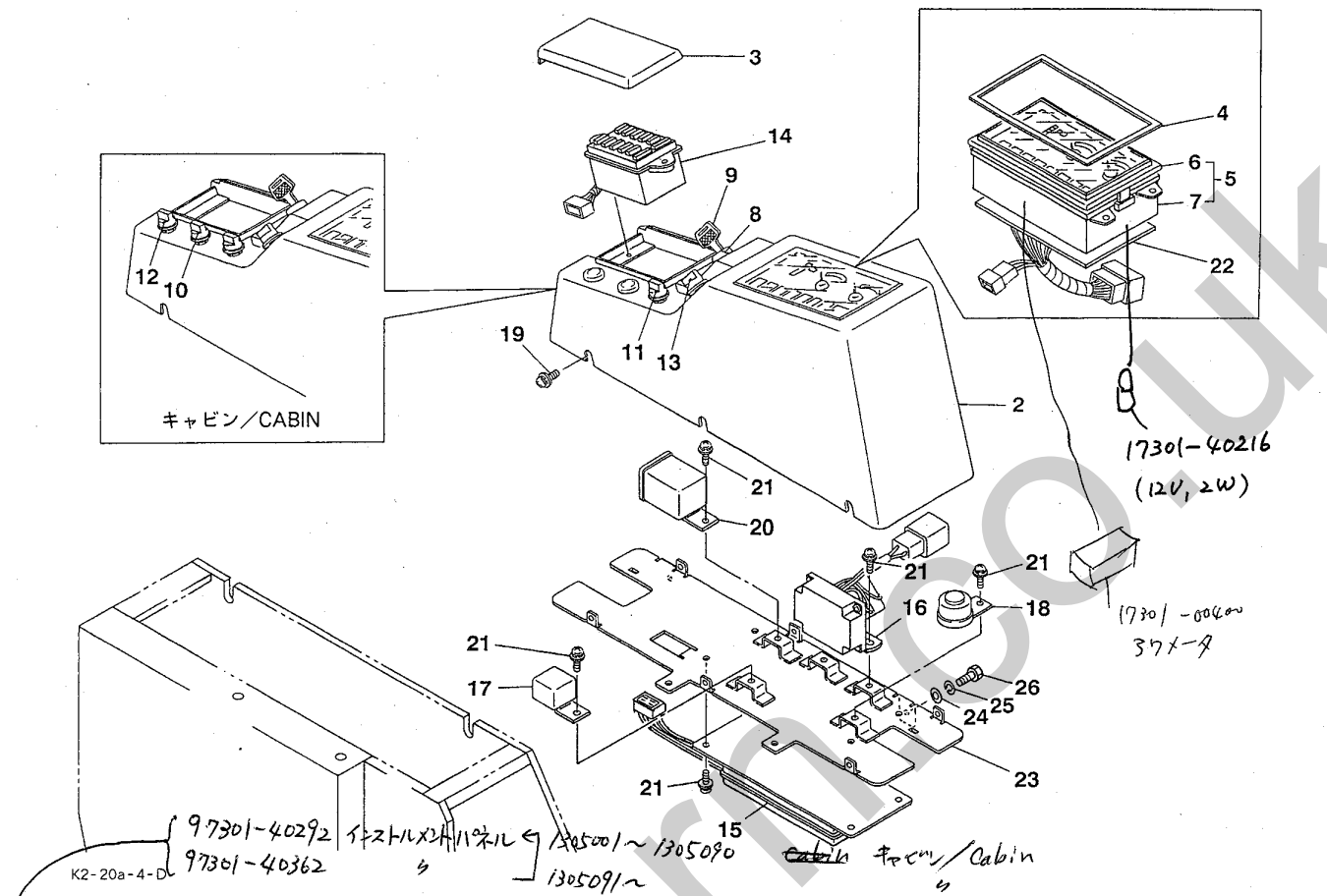

符号 Item	部品番号 Part number	部品名称	Description	数量 Q'ty	互換性 Chan.	適用号機 Serial No.	備考 Remarks
1	17301-40290	インストルメントパネル	INSTRUMENT PANEL	1	←	1305001～1305090	キャビン/Canopy
1-1	17301-40360	インストルメントパネル	INSTRUMENT PANEL	1	┘	1305091～	〃
2	17301-40171	★パネル	★PANEL	1			
3	17301-40172	★カバー	★COVER	1			
4	17301-40173	★ガスケット	★GASKET	1			
5	17301-45250	★クラスタゲージアッシ	★GAUGE, cluster	1			11020-KW9000
6	17301-40174	★★フロントカバー	★★COVER, front	1			
7	17301-40175	★★ハウジング	★★HOUSING	1			
8	17001-00018	★スタータスイッチ	★SWITCH, starter	1	←	1305001～1305090	
8-1	17001-00023	★スタータスイッチ	★SWITCH, starter	1	┘	1305091～	
9	17001-00019	★★キー ~~キヤ~~ イキ	★★KEY	1			
10	17043-00007	●ワイパスイッチ	●SWITCH, wiper	1			ｷｬﾋﾞﾝ/cabin
11	17010-00600	★ライトスイッチ ~~キヤ~~ イキ	★SWITCH, light	1			
12	19115-03400	●ヒータスイッチ	●SWITCH, heater	1			ｷｬﾋﾞﾝ/cabin
13	17001-00017	★フラッシャスイッチ	★SWITCH, flasher	1			
14	17012-01500	★ヒューズボックス	★BOX, fuse	1			
15	~~17031~~ 17301-40240	★ユニットコントロール	★UNIT-CONTROL	1			
16	19100-80106	★セフティリレー	★RELAY, safety	1			Ⓨ 129136-77100
17	17119-00028	★リレー	★RELAY	1	←	旧型/old type	
17-1	17119-00042	★リレー	★RELAY	1	┘	新型/new type	
18	17030-00002	★ブザー	★BUZZER	1			
19	11225-00415	★スクリュ	★SCREW	6			
20	17119-00029	★フラッシャユニット	★UNIT, flasher	1			
21	11225-00610	★スクリュ	★SCREW	9			
22	17301-40178	★サーキットアッシ	★CIRCUIT ASSY	1			

silverhorn.co.uk

インストルメントパネル　INSTRUMENT PANEL

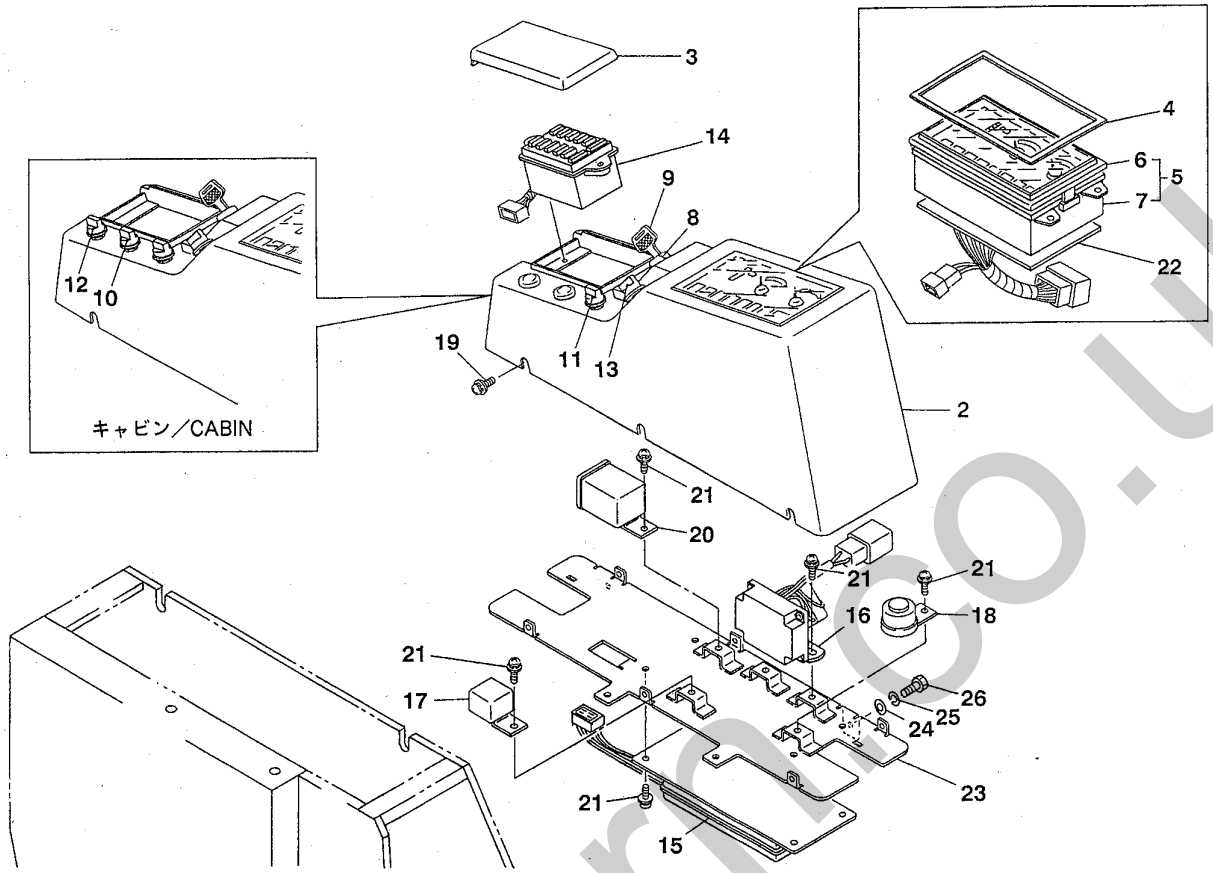

K2-20a-4-D

符号 Item	部品番号 Part number	部品名称	Description	数量 Q'ty	互換性 Chan.	適用号機 Serial No.	備考 Remarks
23	17301-40179	★プレートアッシ	★PLATE ASSY	1			
24	11411-90006	ワッシャ	WASHER	4			
25	11400-90006	スプリングワッシャ	WASHER, spring	4			
26	11000-90616	ボルト	BOLT	4			

silverhomco.uk

エンジンコントロール　ENGINE CONTROL

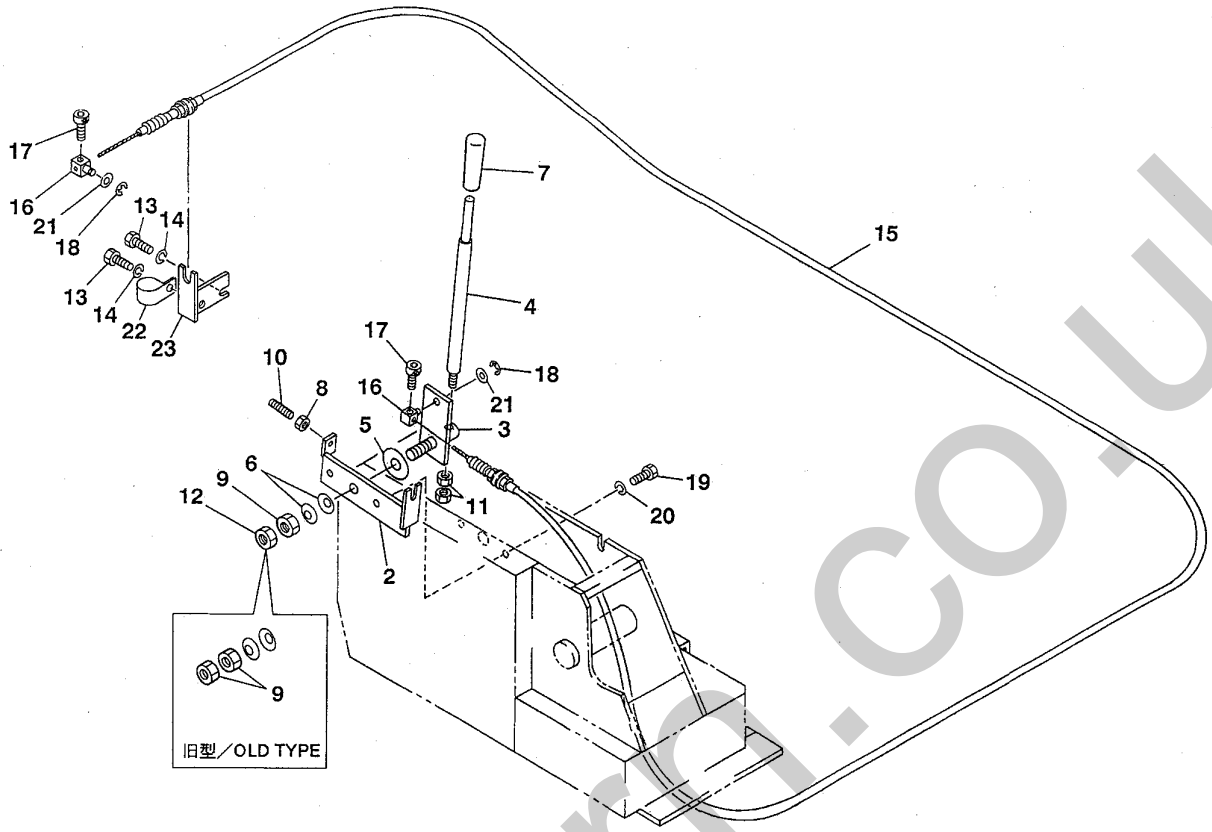

F3-21a-1-D

符号 Item	部品番号 Part number	部品名称	Description	数量 Q'ty	互換性 Chan.	適用号機 Serial No.	備考 Remarks
1	03641-90010	エンジンコントロールアッシ	CONTROL ASSY, engine	1		旧型/old type	
1-1	03641-90020	エンジンコントロールアッシ	CONTROL ASSY, engine	1		新型/new type	
2	03441-00100	★プレート	★PLATE	1			
3	03541-01200	★レバー	★LEVER	1	←	旧型/old type	
3-1	03641-10200	★レバー	★LEVER	1	←	新型/new type	
4	03641-10100	★シャフト	★SHAFT	1			
5	03441-00400	★ワッシャ	★WASHER	1			
6	12251-10014	★コニカルスプリング	★SPRING, conical	2			
7	16501-32050	★グリップ	★GRIP	1			
8	11300-40008	★ナット	★NUT	1			
9	11305-40014	★ナット	★NUT	2		旧型/old type	
9-1	11305-40014	★ナット	★NUT	1		新型/new type	
10	11002-40825	★ボルト	★BOLT	1			
11	11301-40010	★ナット	★NUT	2			
12	11306-40014	★ナット	★NUT	1		新型/new type	
13	11000-40816	ボルト	BOLT	2			
14	11400-20008	スプリングワッシャ	WASHER, spring	2			
15	03541-01100	ワイヤ	WIRE	1			
16	00079-00020	ピン	PIN	2			
17	11100-40510	ソケットボルト	BOLT, socket	2			
18	12240-10006	E-リング	E-RING	2			
19	11000-41030	ボルト	BOLT	2			
20	11400-20010	スプリングワッシャ	WASHER, spring	2			
21	11411-10008	ワッシャ	WASHER	2			
22	00073-00013	クランプ	CLAMP	1			

silverhorn.co.uk

エンジンコントロール　ENGINE CONTROL

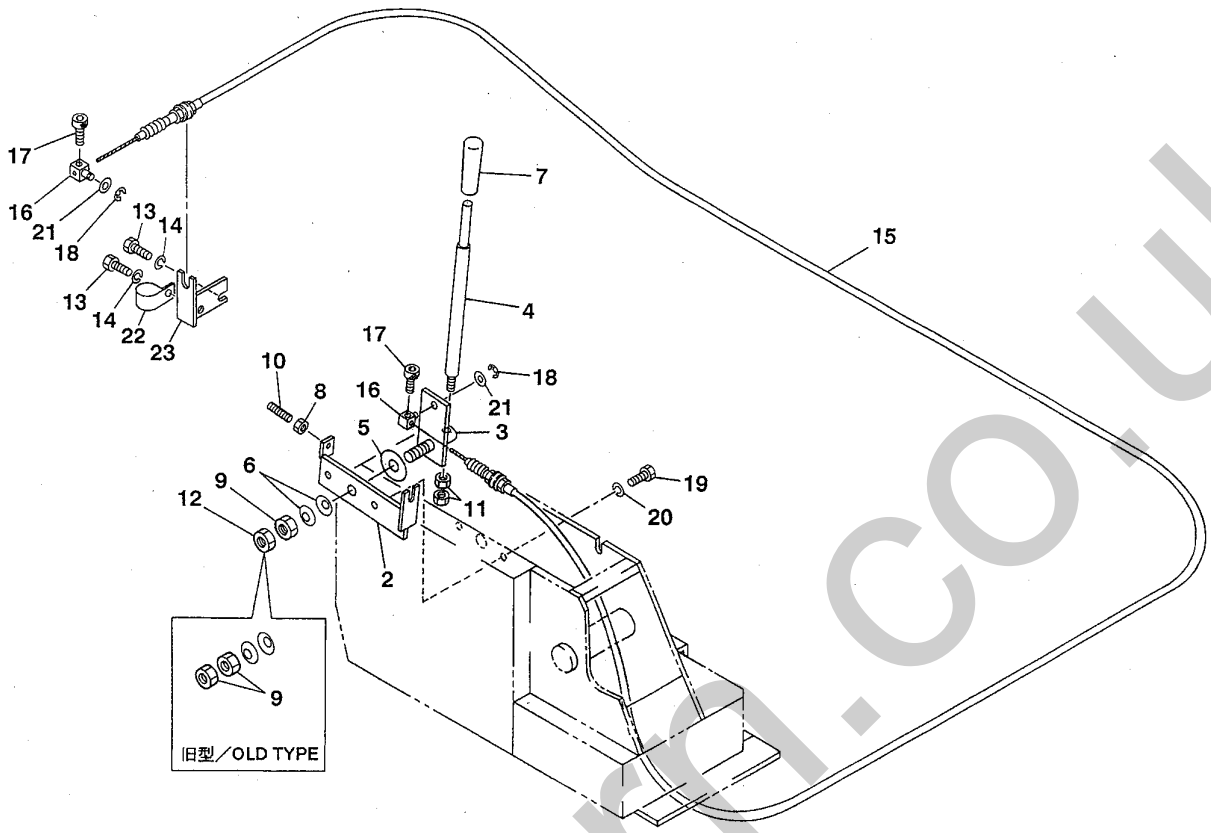

F3-21a-1-D

符号 Item	部品番号 Part number	部品名称	Description	数量 Q'ty	互換性 Chan.	適用号機 Serial No.	備考 Remarks
23	03540-00400	ブラケット	BRACKET	1			

silverhorn.co.uk

電気配線 1　ELECTRICAL 1

13109

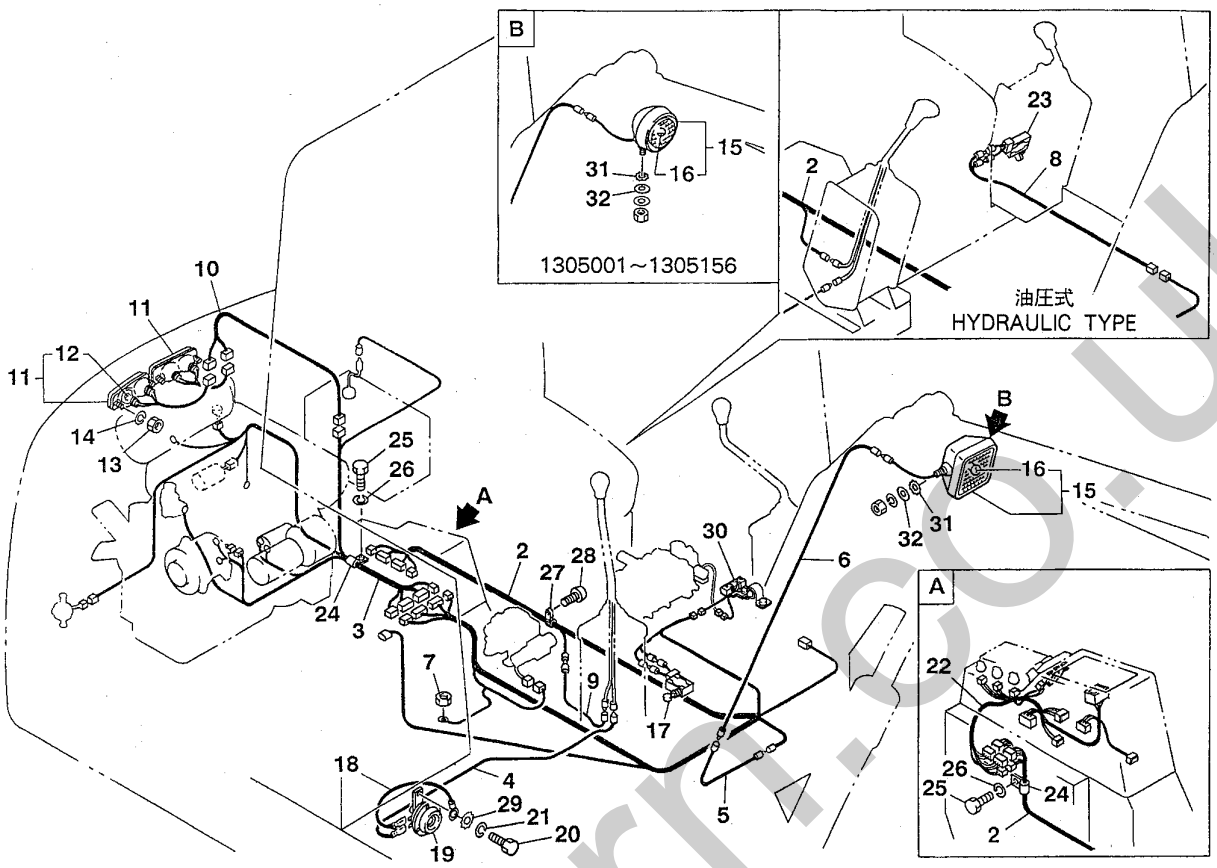

E3-22a-2-D

符号 Item	部品番号 Part number	部品名称	Description	数量 Q'ty	互換性 Chan.	適用号機 Serial No.	備考 Remarks
1	03542-90000	ワイヤハーネスアッシ	HARNESS ASSY, wiring	1			
2	03542-02100	★ワイヤハーネス	★HARNESS, wiring	1			
3	03542-02200	★ワイヤハーネス	★HARNESS, wiring	1			
4	03542-02400	ワイヤ	WIRE	1			
5	04342-00500	ワイヤ	WIRE	1			
6	04342-00600	ワイヤ	WIRE	1			
7	11300-40010	ナット	NUT	1			
8	03542-02300	ワイヤハーネス	HARNESS, wiring	1			油圧式/hydraulic type
9	04342-00900	ワイヤ	WIRE	1			ﾘﾝｸ式/link type
10	03582-01120	ワイヤハーネス	HARNESS, wiring	1			
11	17030-02000	ランプアッシ	LAMP ASSY	2			
12	17030-02003	★バルブ	★BULB	2			
13	11300-30004	ナット	NUT	4			
14	11400-20004	スプリングワッシャ	WASHER, spring	4			
15	17030-02500	ランプアッシ	LAMP ASSY	1		1305001～1305156	
15-1	17030-02700	ランプアッシ	LAMP ASSY	1		1305157～	
16	17030-02508	★バルブ	★BULB	1		1305001～1305156	
16-1	17030-02706	★バルブ	★BULB	1		1305157～	
17	17000-03502	リミットスイッチ	SWITCH, limit	1		1305001～1305069	NCﾀｲﾌﾟ/NC type
17-1	17000-03512	リミットスイッチ	SWITCH, limit	1		1305070～	NOﾀｲﾌﾟ/NO type
18	04242-00700	ワイヤ	WIRE	1			
19	17035-00612	ホーン	HORN	1			
20	11000-40816	ボルト	BOLT	1			
21	11400-20008	スプリングワッシャ	WASHER, spring	1			
22	~~17301~~-40176	ワイヤハーネスアッシ	HARNESS ASSY, wiring	1			

17305-00008 ﾀｲﾔｰﾄﾞ

17301

silverhorn.co.uk

電気配線 1　ELECTRICAL 1

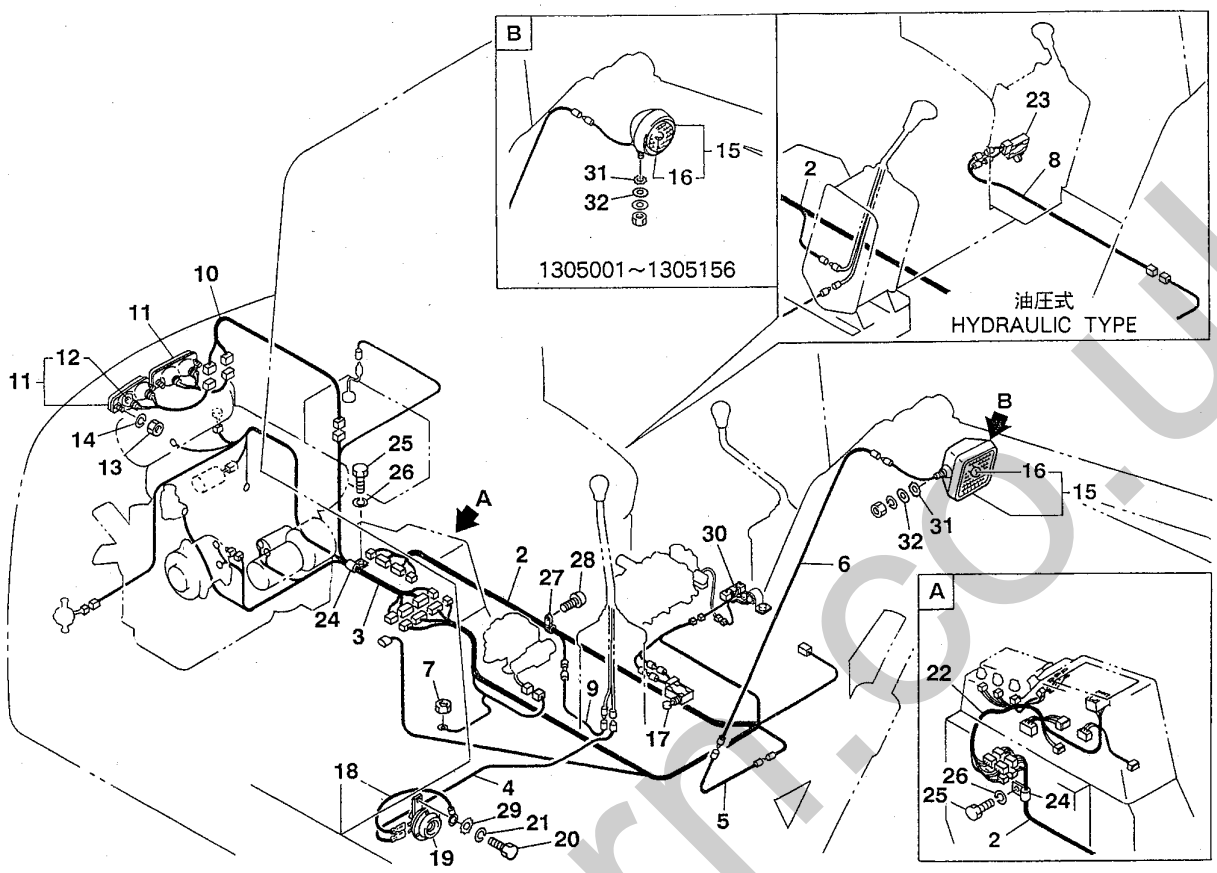

E3-22a-2-D

符号 Item	部品番号 Part number	部品名称	Description	数量 Q'ty	互換性 Chan.	適用号機 Serial No.	備考 Remarks
23	17000-03540	リミットスイッチ	SWITCH, limit	1		1305001～1305125	日本向/for Japan
23-1	17000-03504	リミットスイッチ	SWITCH, limit	1		1305126～	日本向/for Japan
23-2	17000-03504	リミットスイッチ	SWITCH, limit	1		1305001～1305125	
23-3	17000-03540	リミットスイッチ	SWITCH, limit	1		1305126～	
24	00073-00001	クランプ	CLAMP	2			
25	11000-40812	ボルト	BOLT	2			
26	11400-20008	スプリングワッシャ	WASHER, spring	2			
27	16522-21050	バンド	BAND	1			
28	11205-30512	スクリュ	SCREW	1			
29	11403-30008	ワッシャ	WASHER	1			
30	19010-27850	レジスタユニット	UNIT, resistor	1			
31	11403-30008	ワッシャ	WASHER	1		1305001～1305156	
31-1	11403-30012	ワッシャ	WASHER	1		1305157～	
32	11411-10008	ワッシャ	WASHER	1		1305001～1305156	
32-1	11411-10012	ワッシャ	WASHER	1		1305157～	

silvermorn.co.uk

12584

電気配線 2　ELECTRICAL 2

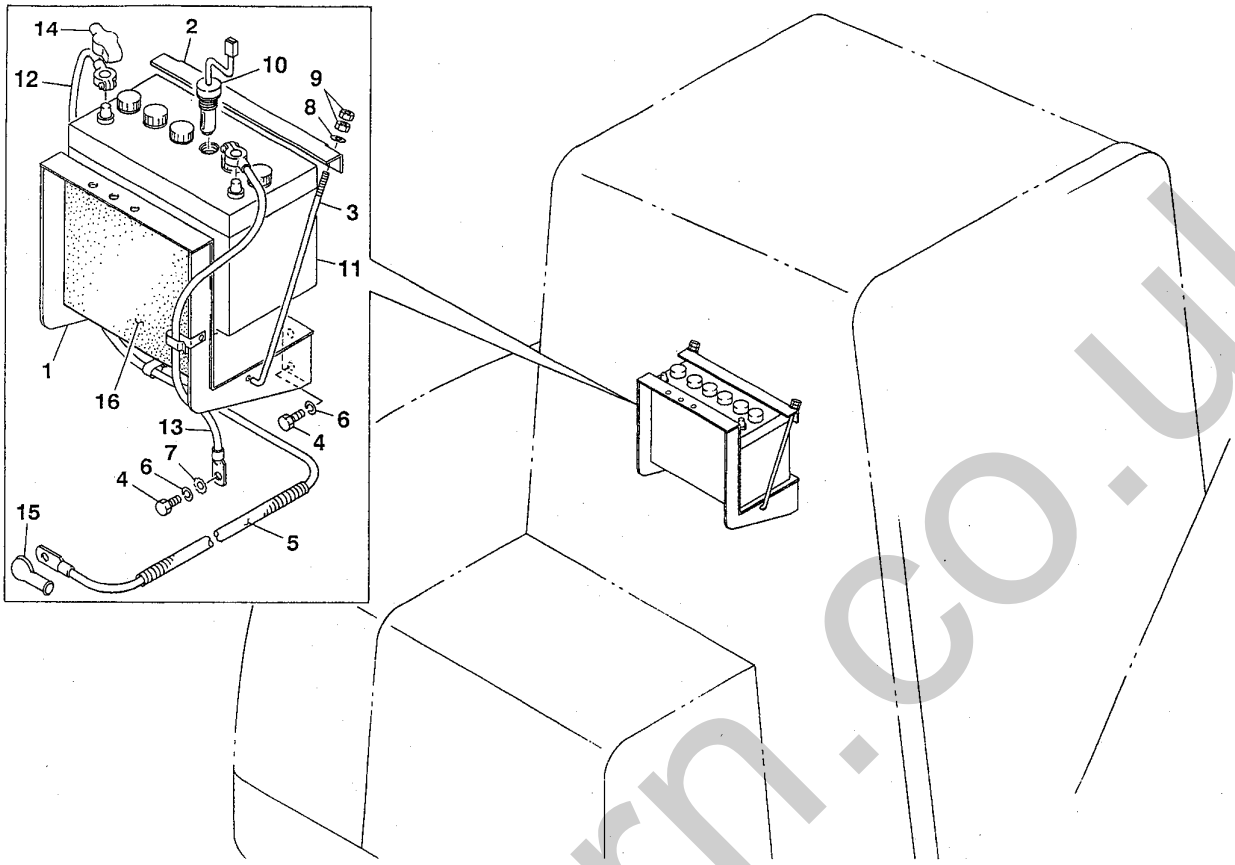

E3-22b-1-D

符号 Item	部品番号 Part number	部品名称	Description	数量 Q'ty	互換性 Chan.	適用号機 Serial No.	備考 Remarks
1	03544-01100	ブラケット	BRACKET	1			
2	00944-20100	クランプ	CLAMP	1			
3	17021-06270	ボルト	BOLT	2			
4	11000-41016	ボルト	BOLT	5			
5	17032-21317	チューブ	TUBE	1			
6	11400-20010	スプリングワッシャ	WASHER, spring	5			
7	11403-30010	ワッシャ	WASHER	1			
8	11411-10006	ワッシャ	WASHER	2			
9	11300-40006	ナット	NUT	4			
10	17001-00003	センサ	SENSOR	1			
11	17020-20070	バッテリ	BATTERY	1			
12	17027-30125	バッテリケーブル	CABLE, battery	1			
13	17022-30062	アースケーブル	CABLE, earth	1			
14	17029-10006	カバー	COVER	1			
15	19100-07119	カバー	COVER	1			
16	03544-01200	アブソーベント	ABSORBENT	1		1305145～	

silverhorn.co.uk

電気配線 3　ELECTRICAL 3

キャビン(1305001~1305126)　cabin; 1305001~1305126

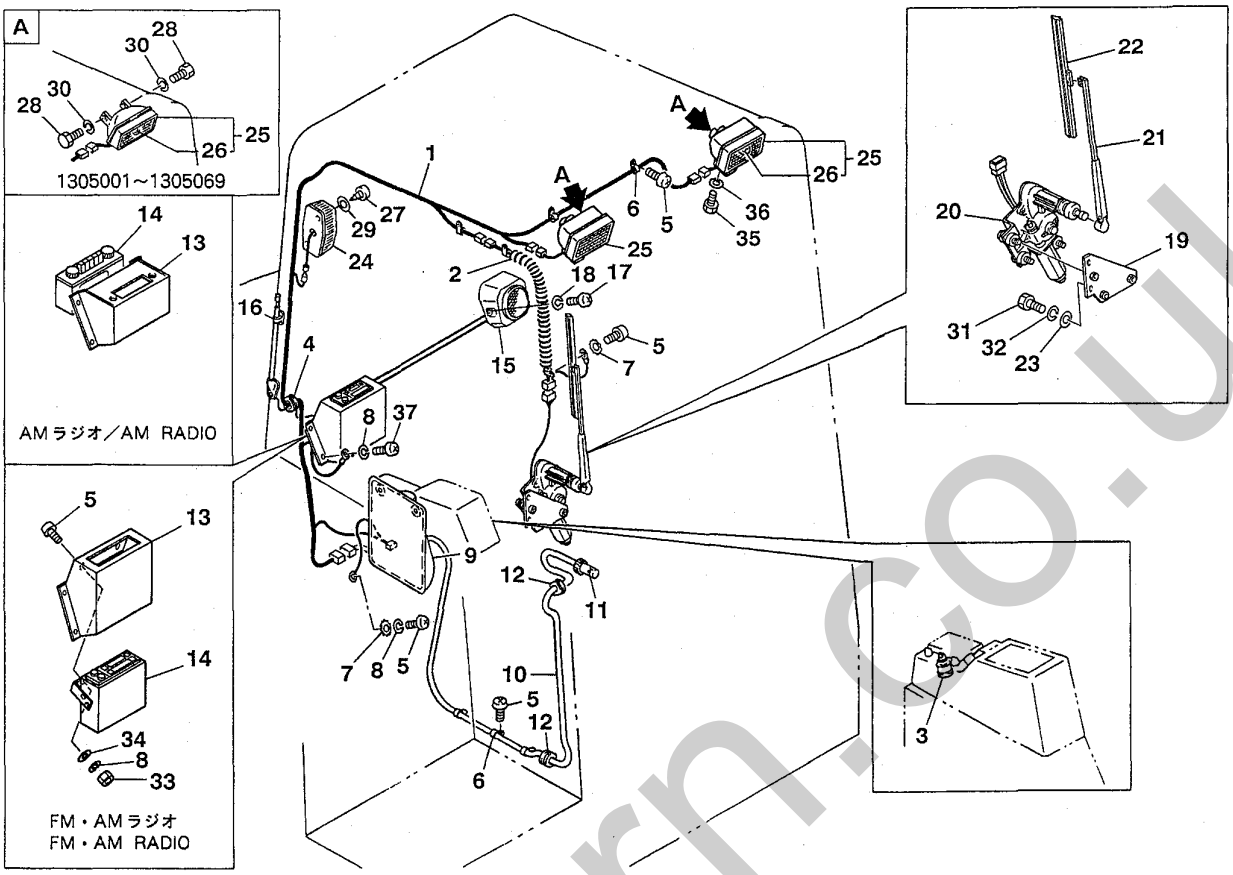

K2-22c-3-D

符号 Item	部品番号 Part number	部品名称	Description	数量 Q'ty	互換性 Chan.	適用号機 Serial No.	備考 Remarks
1	03988-02100	ワイヤハーネス	HARNESS, wiring	1			
2	03988-02200	ワイヤハーネス	HARNESS, wiring	1			
3	17043-00007	ワイパスイッチ	SWITCH, wiper	1			
4	16520-02202	グロメット	GROMMET	1			
5	11205-90512	スクリュ	SCREW	10			
6	16522-21050	バンド	BAND	9			
7	11403-30005	ワッシャ	WASHER	1			
8	11400-90005	スプリングワッシャ	WASHER, spring	5			
9	17119-10021	ケース	CASE	1			
10	17119-10023	ホース	HOSE	1			
11	17119-10040	ノズル	NOZZLE	1			
12	16520-01002	グロメット	GROMMET	2			
13	03947-01100	カバー	COVER	1			AMﾗｼﾞｵ/AM radio
13-1	03947-03100	カバー	COVER	1			FM・AMﾗｼﾞｵ/FM・AM radio
14	17050-15701	ラジオ	RADIO	1			AMﾗｼﾞｵ/AM radio
14-1	17050-15801	ラジオ	RADIO	1			FM・AMﾗｼﾞｵ/FM・AM radio
15	17050-15702	スピーカ	SPEAKER	1			
16	17050-15602	アンテナ	ANTENNA	1			
17	11205-90416	スクリュ	SCREW	2			
18	11400-90004	スプリングワッシャ	WASHER, spring	2			
19	03986-12300	ブラケット	BRACKET	1			
20	17040-51212	ワイパモータ	MOTOR, wiper	1			
21	17041-40350	ワイパアーム	ARM, wiper	1			
22	17042-06400	ワイパブレード	BLADE, wiper	1			
23	11411-10006	ワッシャ	WASHER	2			

silverhorn.co.uk

電気配線 3　ELECTRICAL 3

キャビン (1305001~1305126)　cabin; 1305001~1305126

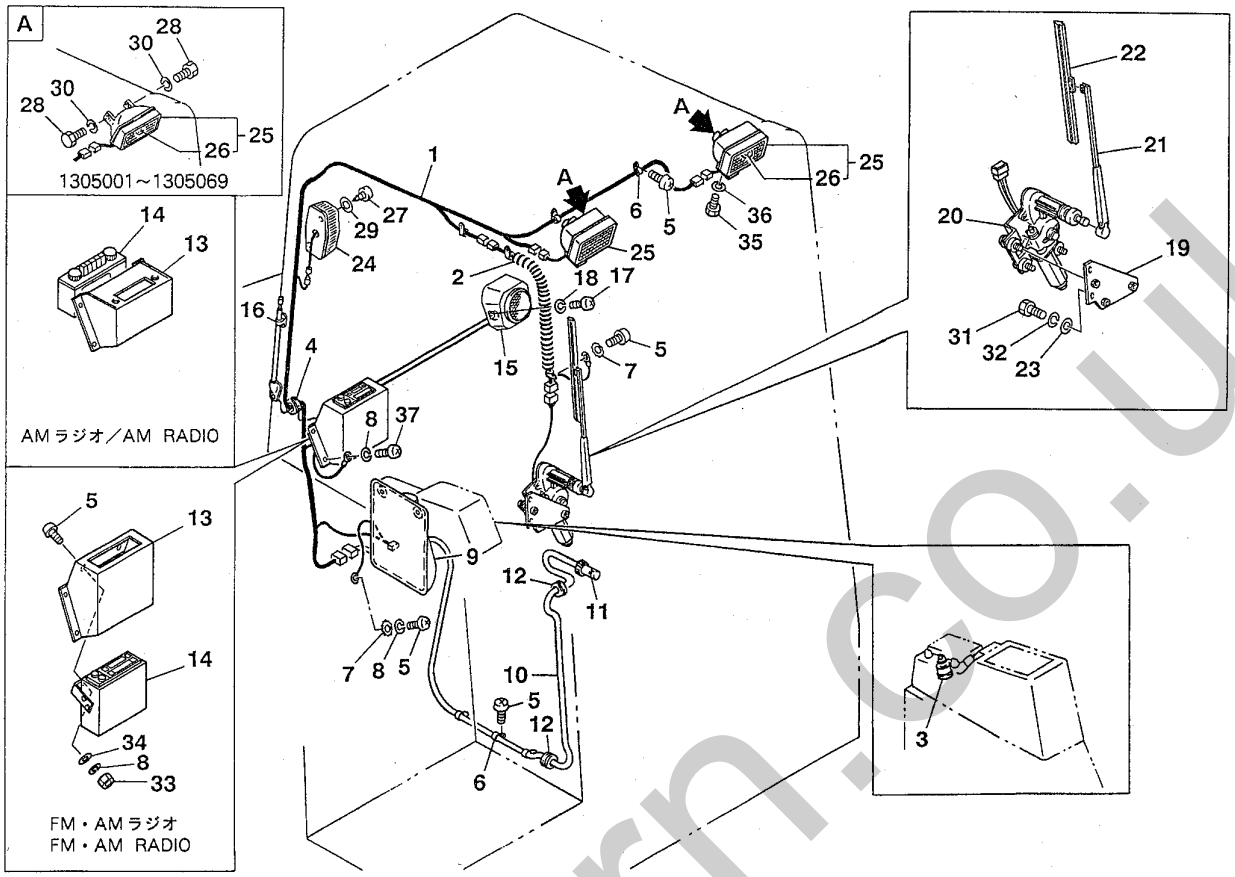

K2-22c-3-D

符号 Item	部品番号 Part number	部品名称	Description	数量 Q'ty	互換性 Chan.	適用号機 Serial No.	備考 Remarks
24	17030-01700	ランプアッシ	LAMP ASSY	1			
25	17030-02200	ランプアッシ	LAMP ASSY	2		1305001～1305069	
25-1	17030-01900	ランプアッシ	LAMP ASSY	2		1305070～	
26	17030-02201	★バルブ	★BULB	1		1305001～1305069	
26-1	17030-01901	★バルブ	★BULB	1		1305070～	
27	11225-00408	スクリュ	SCREW	2			
28	11000-40620	ボルト	BOLT	4		1305001～1305069	
29	11411-10004	ワッシャ	WASHER	2			
30	11400-20006	スプリングワッシャ	WASHER, spring	4		1305001～1305069	
31	11000-40615	ボルト	BOLT	2			
32	11400-20006	スプリングワッシャ	WASHER, spring	2			
33	11300-30005	ナット	NUT	2			
34	11411-90005	ワッシャ	WASHER	2			
35	11000-90812	ボルト	BOLT	2		1305070～	
36	11400-90008	スプリングワッシャ	WASHER, spring	2		1305070～	
37	11205-90516	スクリュ	SCREW	4			

silverhorn.co.uk

電気配線 3　ELECTRICAL 3

キャビン(1305127~)　cabin; 1305127~

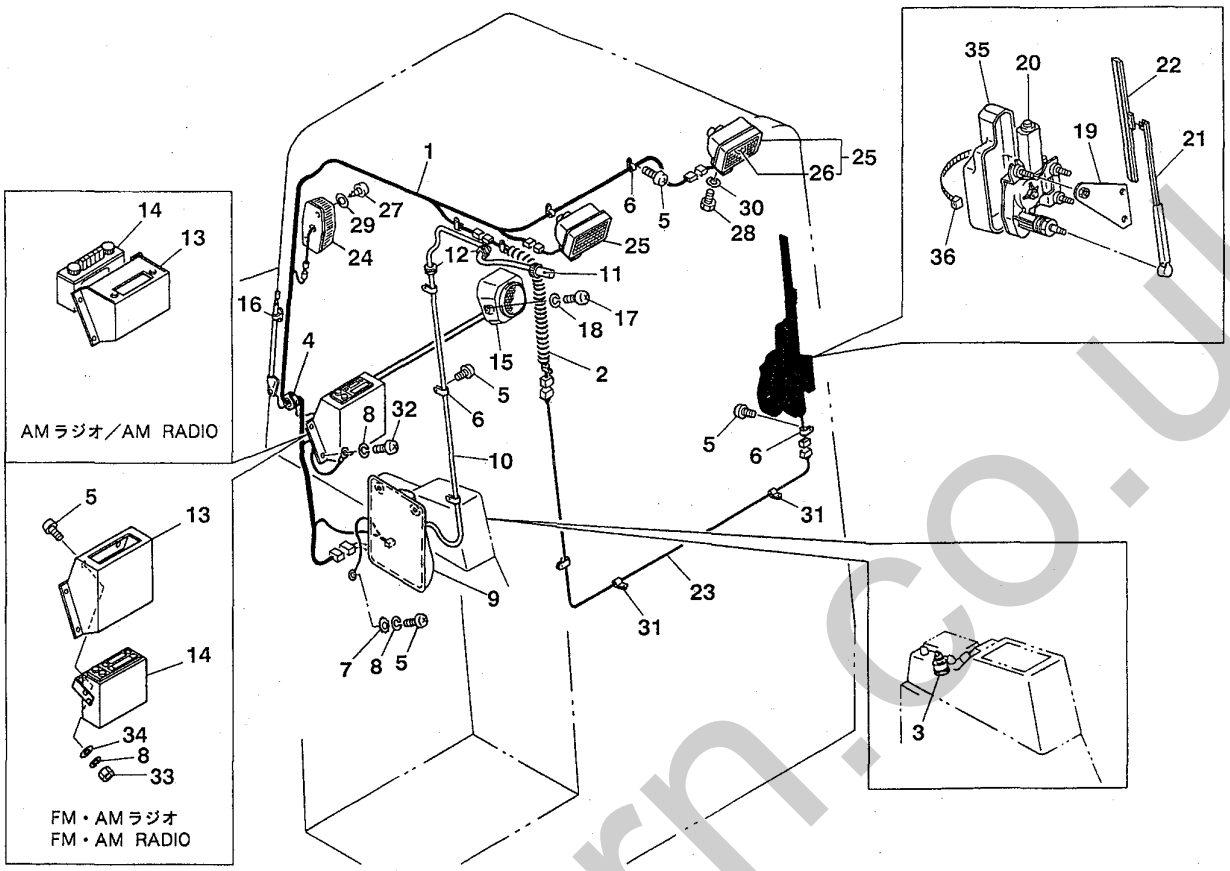

K2-22c-4-D

符号 Item	部品番号 Part number	部品名称	Description	数量 Q'ty	互換性 Chan.	適用号機 Serial No.	備考 Remarks
1	03988-02100	ワイヤハーネス	HARNESS, wiring	1		旧型/old type	
1-1	03988-04100	ワイヤハーネス	HARNESS, wiring	1		新型/new type	
2	03988-02200	ワイヤハーネス	HARNESS, wiring	1			
3	17043-00007	ワイパスイッチ	SWITCH, wiper	1			
4	16520-02202	グロメット	GROMMET	1			
5	11205-90512	スクリュ	SCREW	12			
6	16522-21050	バンド	BAND	11			
7	11403-30005	ワッシャ	WASHER	1			
8	11400-90005	スプリングワッシャ	WASHER, spring	5			
9	17119-10021	ケース	CASE	1		旧型/old type	
9-1	17119-10011	ケース	CASE	1		新型/new type	
10	17119-10023	ホース	HOSE	1		旧型/old type	
10-1	17119-10013	ホース	HOSE	1		新型/new type	
11	17119-10040	ノズル	NOZZLE	1			
12	16520-01002	グロメット	GROMMET	2			
13	03947-01100	カバー	COVER	1			AMﾗｼﾞｵ/AM radio
13-1	03947-03100	カバー	COVER	1			FM・AMﾗｼﾞｵ/FM・AM radio
14	17050-15701	ラジオ	RADIO	1			AMﾗｼﾞｵ/AM radio
14-1	17050-15801	ラジオ	RADIO	1			FM・AMﾗｼﾞｵ/FM・AM radio
15	17050-15702	スピーカ	SPEAKER	1			
16	17050-15602	アンテナ	ANTENNA	1			
17	11205-90416	スクリュ	SCREW	2			
18	11400-90004	スプリングワッシャ	WASHER, spring	2			
19	04386-01330	ブラケット	BRACKET	1			
20	17040-51212	ワイパモータ	MOTOR, wiper	1			

silverhorn.co.uk

電気配線 3　ELECTRICAL 3

キャビン(1305127~)　cabin; 1305127~

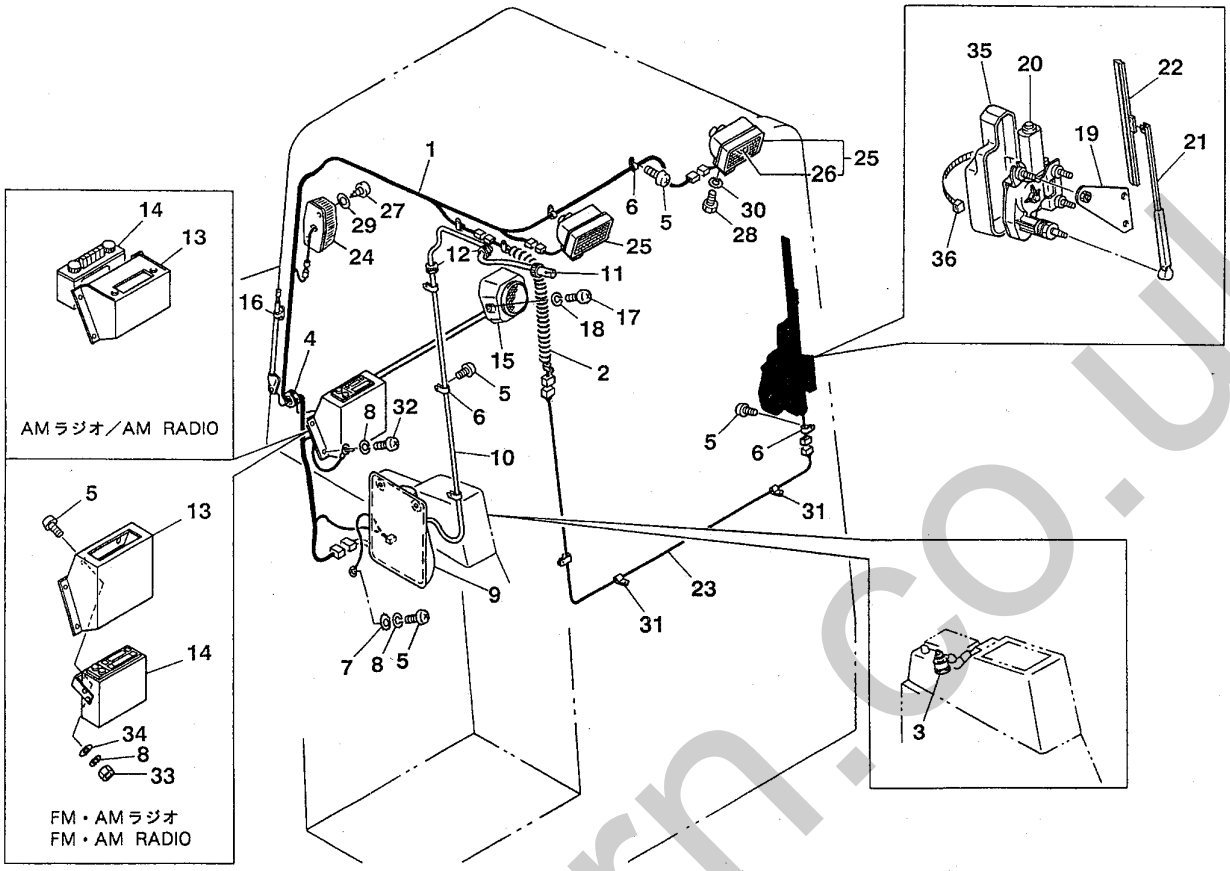

K2-22c-4-D

符号 Item	部品番号 Part number	部品名称	Description	数量 Q'ty	互換性 Chan.	適用号機 Serial No.	備考 Remarks
21	17041-40350	ワイパアーム	ARM, wiper	1			
22	17042-06400	ワイパブレード	BLADE, wiper	1			
23	03988-03100	ワイヤハーネス	HARNESS, wiring	1			
24	17030-01700	ランプアッシ	LAMP ASSY	1			
25	17030-01900	ランプアッシ	LAMP ASSY	2			
26	17030-01901	★バルブ	★BULB	1			
27	11225-00408	スクリュ	SCREW	2			
28	11000-90812	ボルト	BOLT	2			
29	11411-10004	ワッシャ	WASHER	2			
30	11400-20008	スプリングワッシャ	WASHER, spring	2			
31	16524-00007	クランプ	CLAMP	2			
32	11205-90516	スクリュ	SCREW	4			
33	11300-30005	ナット	NUT	2			
34	11411-90005	ワッシャ	WASHER	2			
35	17044-00001	カバー	COVER	1			
36	16522-21050	クリップ	CLIP	1			

silverhorn.co.uk

電気配線 4　ELECTRICAL 4

キャノピ　canopy

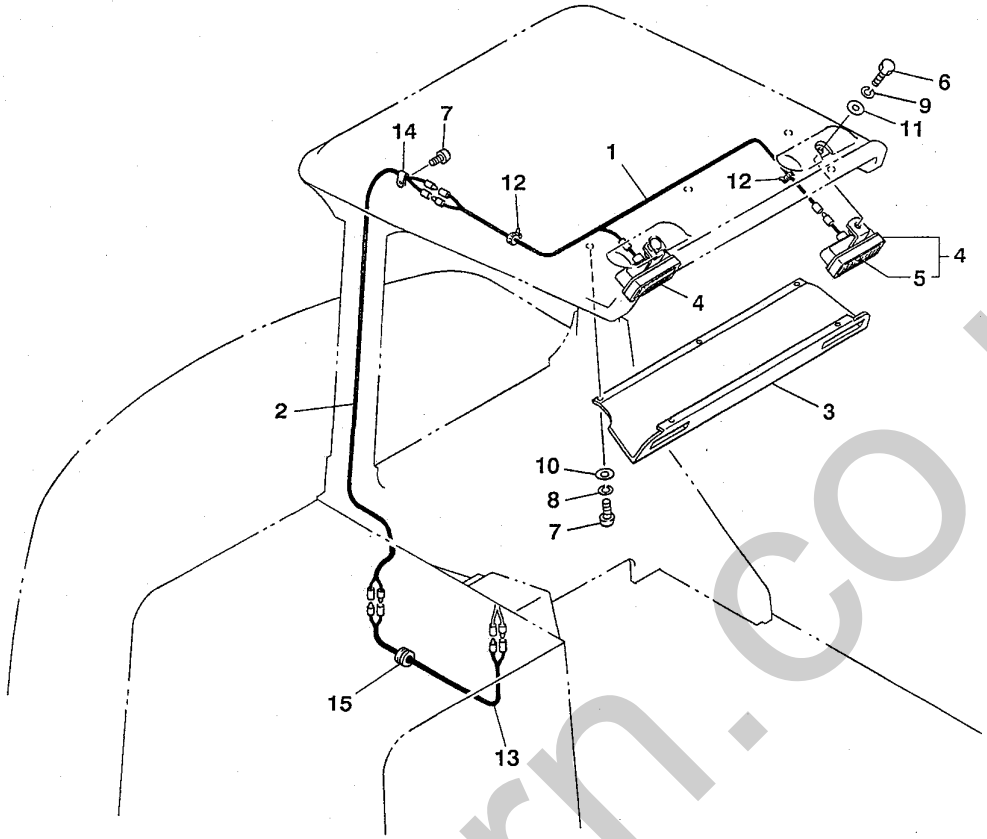

E3-22d-3-D

符号 Item	部品番号 Part number	部品名称	Description	数量 Q'ty	互換性 Chan.	適用号機 Serial No.	備考 Remarks
1	03584-02400	ワイヤハーネス	HARNESS, wiring	1		旧型/old type	
1-1	03584-07100	ワイヤハーネス	HARNESS, wiring	1		新型/new type	
2	03584-02500	ワイヤハーネス	HARNESS, wiring	1		旧型/old type	
2-1	03584-07200	ワイヤハーネス	HARNESS, wiring	1		新型/new type	
3	03584-02700	カバー	COVER	1			
4	17030-01900	ランプアッシ	LAMP ASSY	2			
5	17030-01901	★バルブ	★BULB	1			
6	11000-40825	ボルト	BOLT	2			
7	11205-90512	スクリュ	SCREW	5		旧型/old type	
7-1	11205-90512	スクリュ	SCREW	6		新型/new type	
8	11400-90005	スプリングワッシャ	WASHER, spring	5			
9	11400-20008	スプリングワッシャ	WASHER, spring	2			
10	11411-90005	ワッシャ	WASHER	5			
11	11411-10008	ワッシャ	WASHER	2			
12	16522-00004	バンド	BAND	2			
13	03584-07300	ワイヤハーネス	HARNESS, wiring	1		新型/new type	
14	16522-21050	バンド	BAND	1		新型/new type	
15	16520-01002	グロメット	GROMMET	1			

silverhorn.co.uk

1. ロワマシナリ構成
LOWER MACHINERY

2. アッパマシナリ構成 1
UPPER MACHINERY 1

3. アッパマシナリ構成 2
UPPER MACHINERY 2

4 アッパマシナリ構成 3
UPPER MACHINERY 3

5. アッパマシナリ構成 4
UPPER MACHINERY 4

6. ホーアタッチメント構成
HOE ATTACHMENT

7. その他
OTHERS

8. 油圧機器詳細
HYDRAULIC DEVICE

9. 品番索引
NUMERICAL INDEX

10. エンジン
ENGINE

silverhorn.co.uk

グリス配管　GREASE PIPING

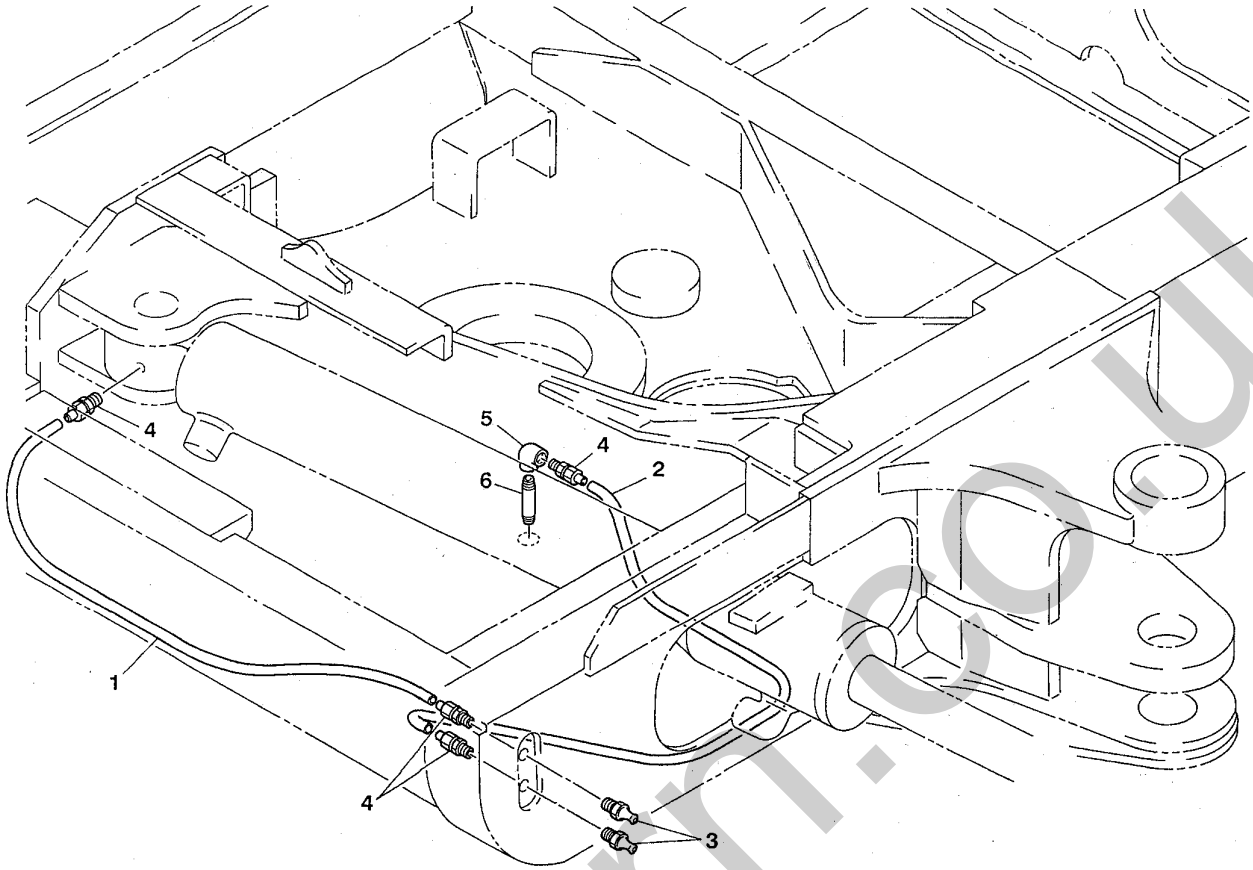

E3-23a-0-D

符号 Item	部品番号 Part number	部品名称	Description	数量 Q'ty	互換性 Chan.	適用号機 Serial No.	備考 Remarks
1	15320-20678	チューブ	TUBE	1			ﾒｰﾀ売り/sold by the meter
2	15320-20695	チューブ	TUBE	1			ﾒｰﾀ売り/sold by the meter
3	15600-01000	グリスニップル	NIPPLE, grease	2			
4	15325-20601	アダプタ	ADAPTOR	4			
5	15080-10001	エルボ	ELBOW	1			
6	00091-01055	アダプタ	ADAPTOR	1			

silverhorn.co.uk

バルブ及び付属品　VALVE & ACCESSORIES

リンク式　link type

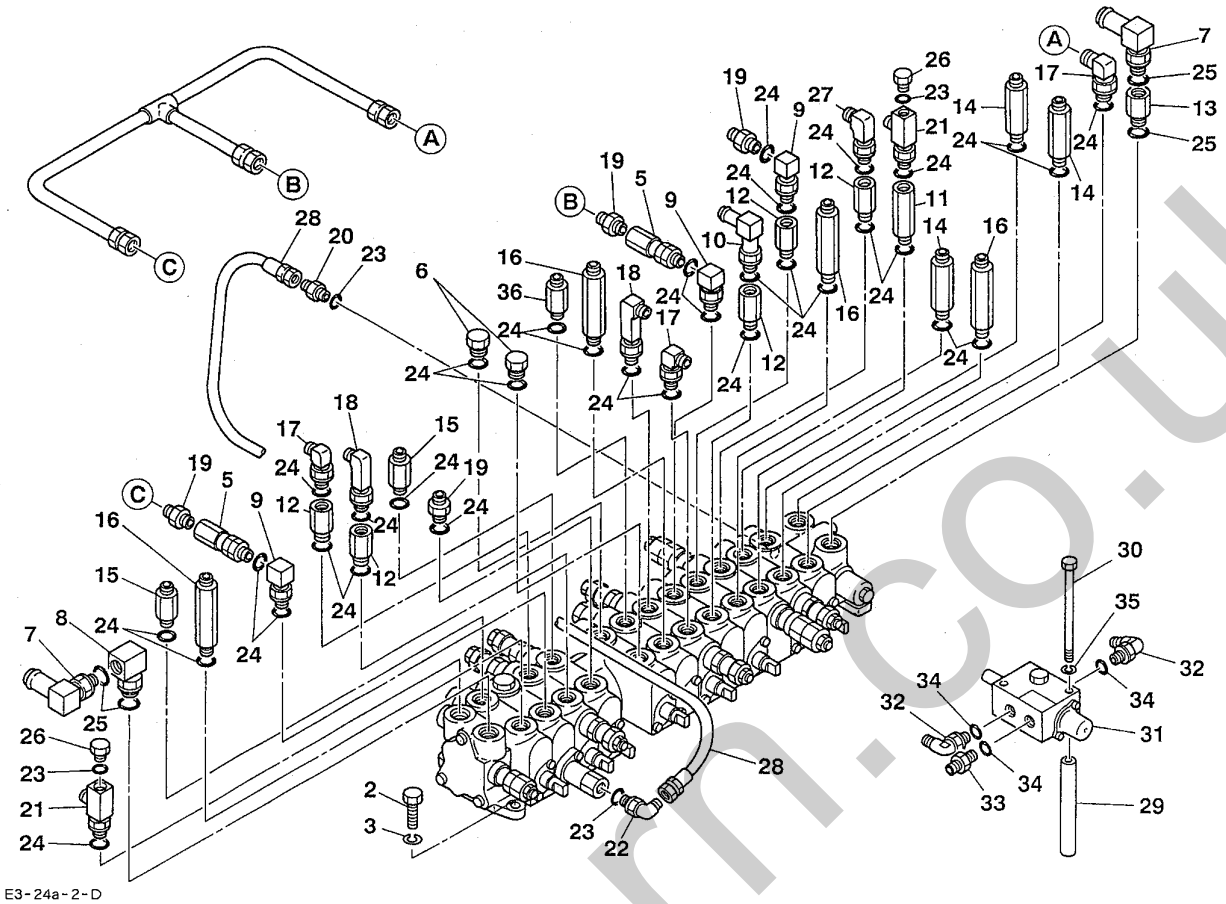

符号 Item	部品番号 Part number	部品名称	Description	数量 Q'ty	互換性 Chan.	適用号機 Serial No.	備考 Remarks
1	19010-29400	コントロールバルブ	VALVE, control	1			
2	11000-40830	ボルト	BOLT	3			
3	11400-20008	ワッシャ	WASHER	3			
4	03550-03100	パイプ	PIPE	1			
5	19017-19600	チェックバルブ	VALVE, check	2			
6	15017-50003	プラグ	PLUG	2			
7	15133-50006	エルボ	ELBOW	2			
8	15133-00015	エルボ	ELBOW	1			
9	15133-00017	エルボ	ELBOW	3			
10	15133-50001	エルボ	ELBOW	1			
11	00072-13014	ブッシング	BUSHING	1			
12	00072-13016	ブッシング	BUSHING	5			
13	00072-13010	ブッシング	BUSHING	1			
14	00072-03032	アダプタ	ADAPTOR	3			
15	00072-03021	アダプタ	ADAPTOR	2			
16	00072-03027	アダプタ	ADAPTOR	4			
17	15150-10041	エルボ	ELBOW	3			
18	15150-10511	エルボ	ELBOW	2			
19	15156-00201	アダプタ	ADAPTOR	2			
20	15156-00200	アダプタ	ADAPTOR	1			
21	15123-40007	エルボ	ELBOW	2			
22	15150-10040	エルボ	ELBOW	1			
23	14200-10110	O-リング	O-RING	4			
24	14200-10140	O-リング	O-RING	37			
25	14200-10180	O-リング	O-RING	4			

silverhorn.co.uk

バルブ及び付属品　VALVE & ACCESSORIES

リンク式　link type

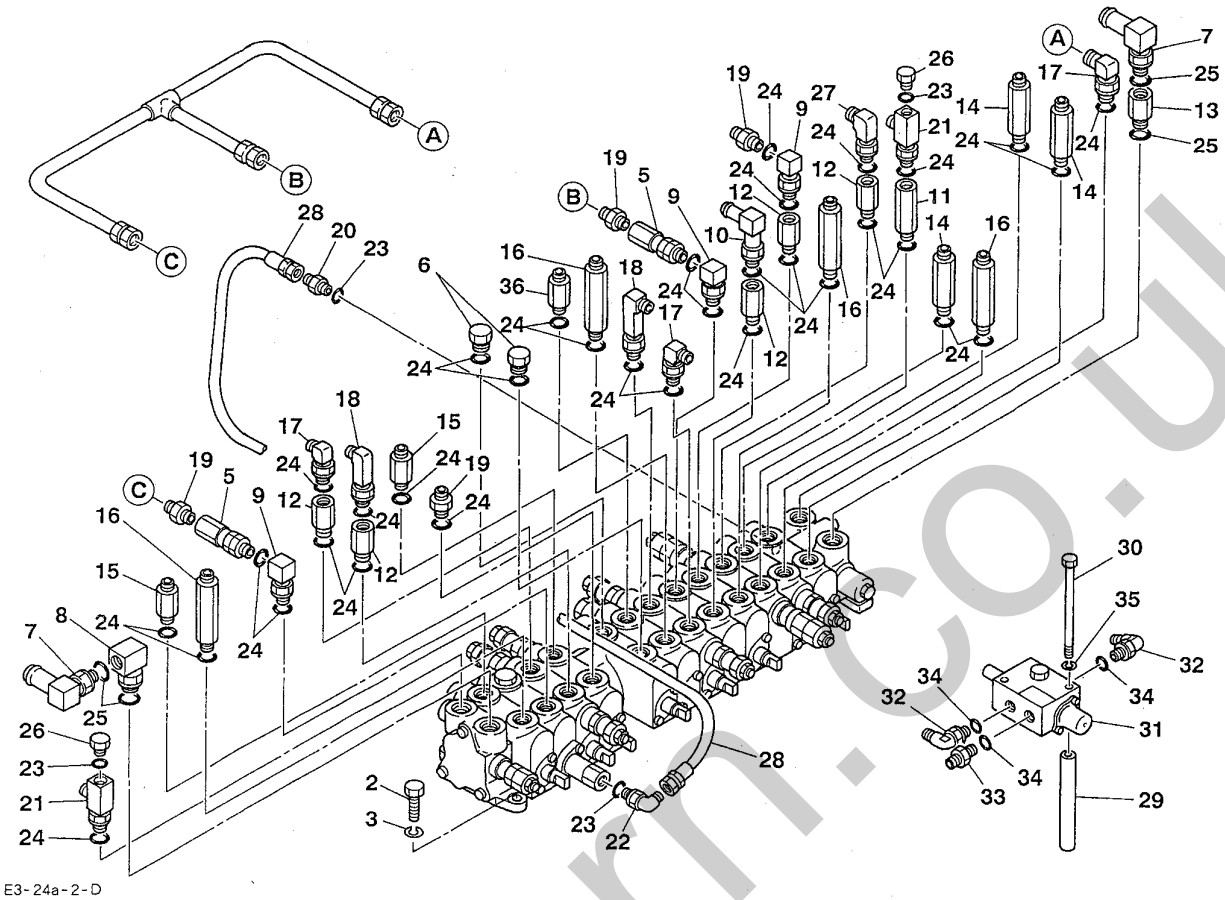

符号 Item	部品番号 Part number	部品名称	Description	数量 Q'ty	互換性 Chan.	適用号機 Serial No.	備考 Remarks
26	15017-50002	プラグ	PLUG	2			
27	15150-10131	エルボ	ELBOW	1			
28	19352-06070	ホースアッシ	HOSE ASSY	1			
29	03532-12200	パイプ	PIPE	2			
30	11001-40825	ボルト	BOLT	2			
31	19017-20300	シャットオフバルブ	VALVE, shut off	1			
32	15150-10040	エルボ	ELBOW	2			
33	15156-00200	アダプタ	ADAPTOR	1			
34	14200-10110	O-リング	O-RING	3			
35	11400-20008	スプリングワッシャ	WASHER, spring	2			
36	00072-03038	アダプタ	ADAPTOR	1			

silverhorn.co.uk

バルブ及び付属品 1　VALVE & ACCESSORIES 1

油圧式　hydraulic type

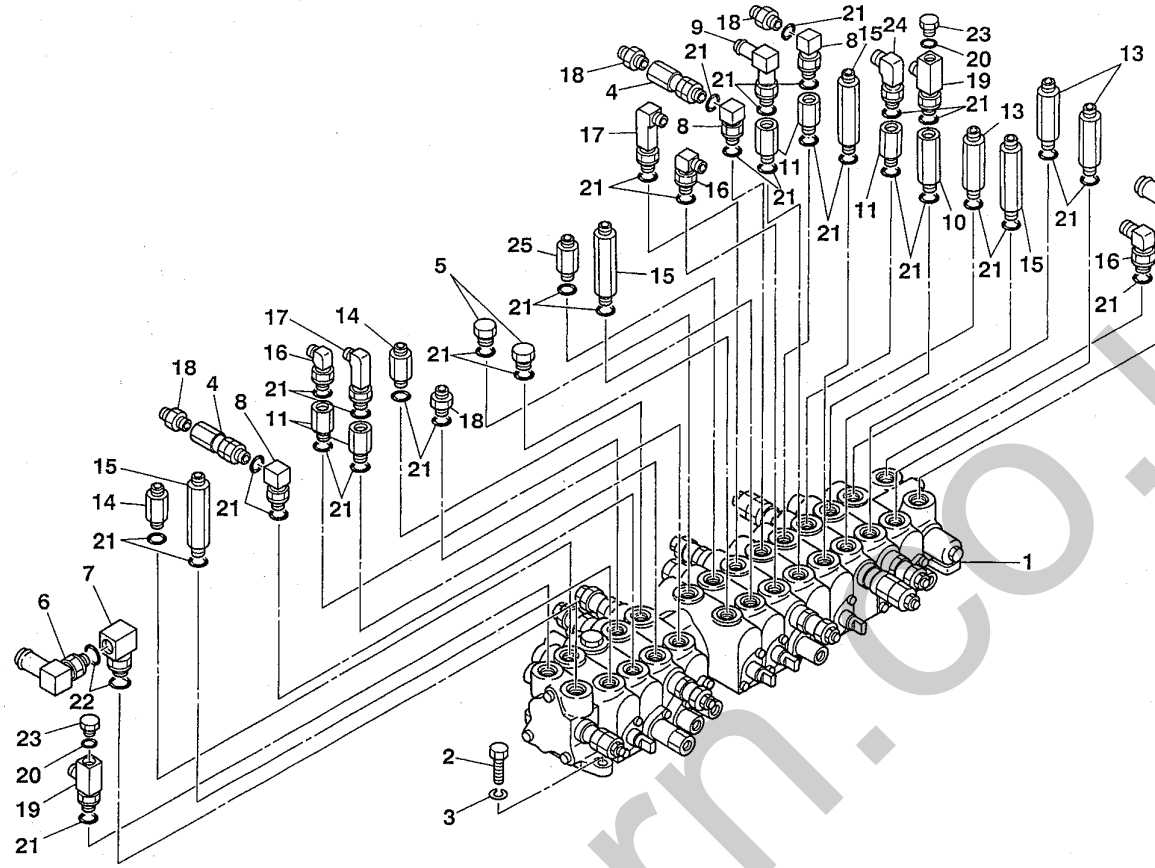

符号 Item	部品番号 Part number	部品名称	Description	数量 Q'ty	互換性 Chan.	適用号機 Serial No.	備考 Remarks
1	19010-29500	コントロールバルブ	VALVE, control	1			
2	11000-40830	ボルト	BOLT	3			
3	11400-20008	スプリングワッシャ	WASHER, spring	3			
4	19017-19600	チェックバルブ	VALVE, check	2			
5	15017-50003	プラグ	PLUG	2			
6	15133-50006	エルボ	ELBOW	2			
7	15133-00015	エルボ	ELBOW	1			
8	15133-00017	エルボ	ELBOW	3			
9	15133-50001	エルボ	ELBOW	1			
10	00072-13014	ブッシング	BUSHING	1			
11	00072-13016	ブッシング	BUSHING	5			
12	00072-13010	ブッシング	BUSHING	1			
13	00072-03032	アダプタ	ADAPTOR	3			
14	00072-03021	アダプタ	ADAPTOR	2			
15	00072-03027	アダプタ	ADAPTOR	4			
16	15150-10041	エルボ	ELBOW	3			
17	15150-10511	エルボ	ELBOW	2			
18	15156-00201	アダプタ	ADAPTOR	4			
19	15123-40007	エルボ	ELBOW	2			
20	14200-10110	O-リング	O-RING	2			
21	14200-10140	O-リング	O-RING	37			
22	14200-10180	O-リング	O-RING	4			
23	15017-50002	プラグ	PLUG	2			
24	15150-10131	エルボ	ELBOW	1			
25	00072-03038	アダプタ	ADAPTOR	1			

silverhorn.co.uk

バルブ及び付属品 2　VALVE & ACCESSORIES 2

油圧式　hydraulic type

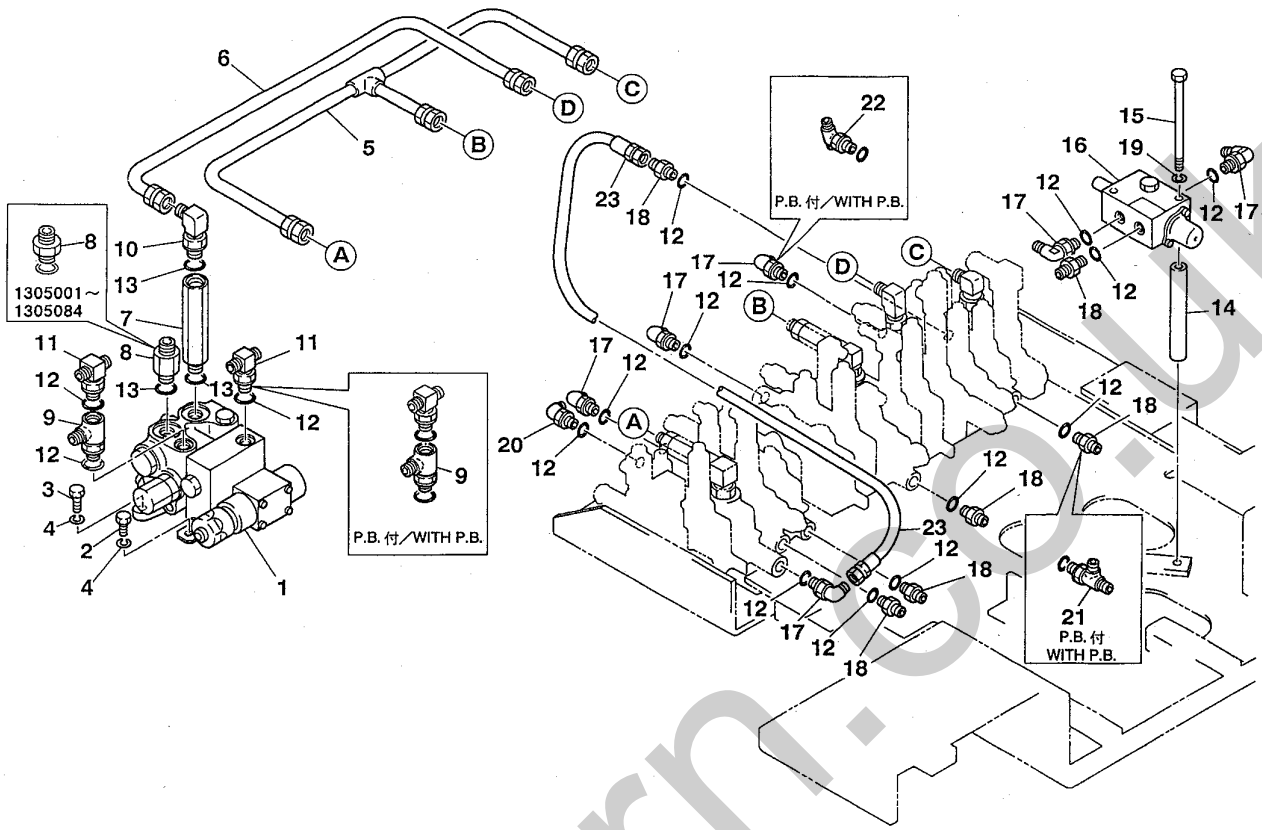

E3-24c-2-D

符号 Item	部品番号 Part number	部品名称	Description	数量 Q'ty	互換性 Chan.	適用号機 Serial No.	備考 Remarks
1	19017-19900	サブバルブ	VALVE, sub	1		1305001～1305084	
1-1	19017-23600	サブバルブ	VALVE, sub	1		1305085～1305125	
1-2	19017-24300	サブバルブ	VALVE, sub	1		1305126～	
2	11000-40820	ボルト	BOLT	2			M8×20
3	11000-40830	ボルト	BOLT	1			M8×30
4	11400-20008	スプリングワッシャ	WASHER, spring	3			M8
5	03550-03100	パイプ	PIPE	1			
6	03550-03200	パイプ	PIPE	1			
7	00072-13026	ブッシング	BUSHING	1			
8	00072-03033	アダプタ	ADAPTOR	1		1305001～1305084	
8-1	00072-03041	アダプタ	ADAPTOR	1		1305085～	
9	15123-40001	ティー	TEE	1			
9-1	15123-40001	ティー	TEE	2			P.B.付/with P.B.
10	15150-10042	エルボ	ELBOW	1			
11	15123-70010	ティー	TEE	2			
12	14200-10110	O-リング	O-RING	16			
13	14200-10180	O-リング	O-RING	3			
14	03532-12200	パイプ	PIPE	2			
15	11001-40825	ボルト	BOLT	2			
16	19017-20300	シャットオフバルブ	VALVE, shut off	1			
17	15150-10040	エルボ	ELBOW	6			
17-1	15150-10040	エルボ	ELBOW	5			P.B.付/with P.B.
18	15156-00200	アダプタ	ADAPTOR	6			
18-1	15156-00200	アダプタ	ADAPTOR	5			P.B.付/with P.B.
19	11400-20008	スプリングワッシャ	WASHER, spring	2			

silverhorn.co.uk

バルブ及び付属品 2　VALVE & ACCESSORIES 2

油圧式　hydraulic type

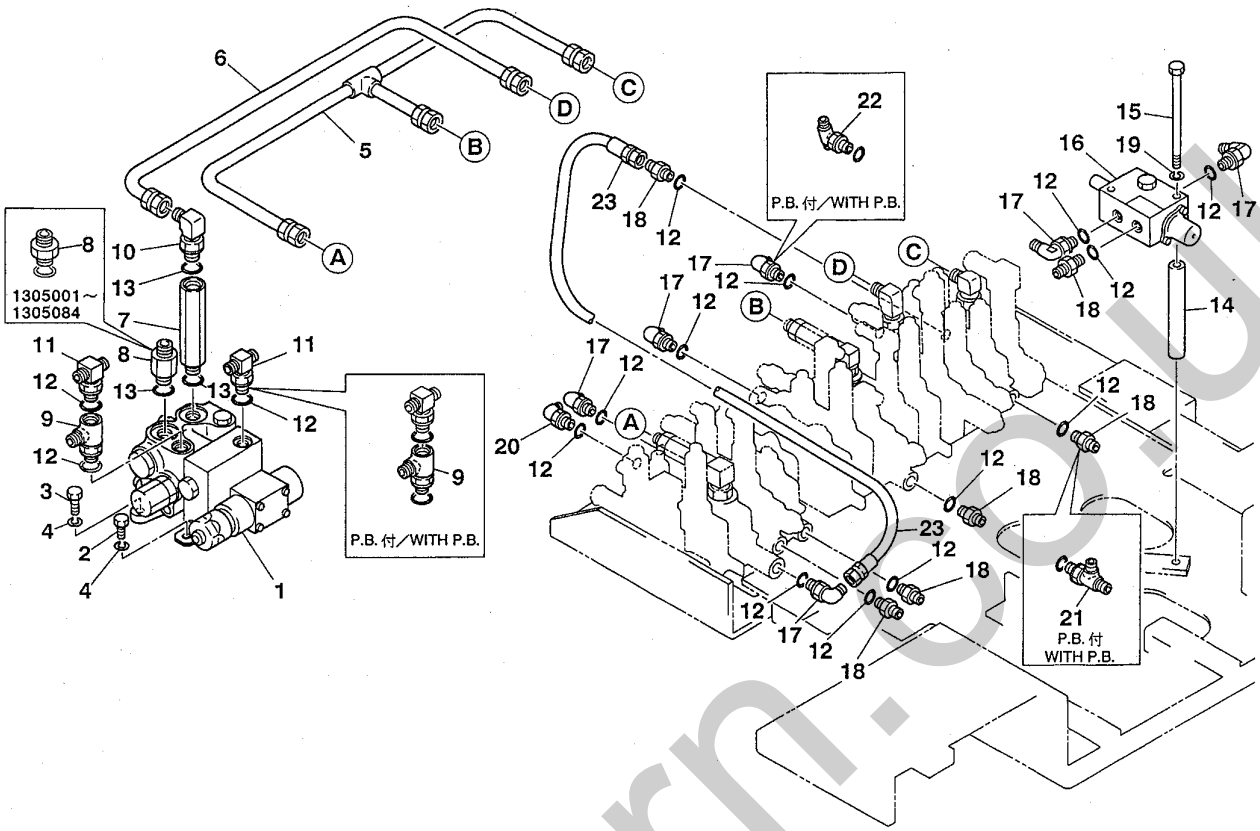

E3-24c-2-D

符号 Item	部品番号 Part number	部品名称	Description	数量 Q'ty	互換性 Chan.	適用号機 Serial No.	備考 Remarks
20	15151-00100	エルボ	ELBOW	1			
21	15123-70011	ティー	TEE	1			P.B. 付/with P.B.
22	15123-70010	ティー	TEE	1			P.B. 付/with P.B.
23	19352-06070	ホースアッシ	HOSE ASSY	1			

silverhorn.co.uk

油圧配管 1　PIPING; UPPER 1

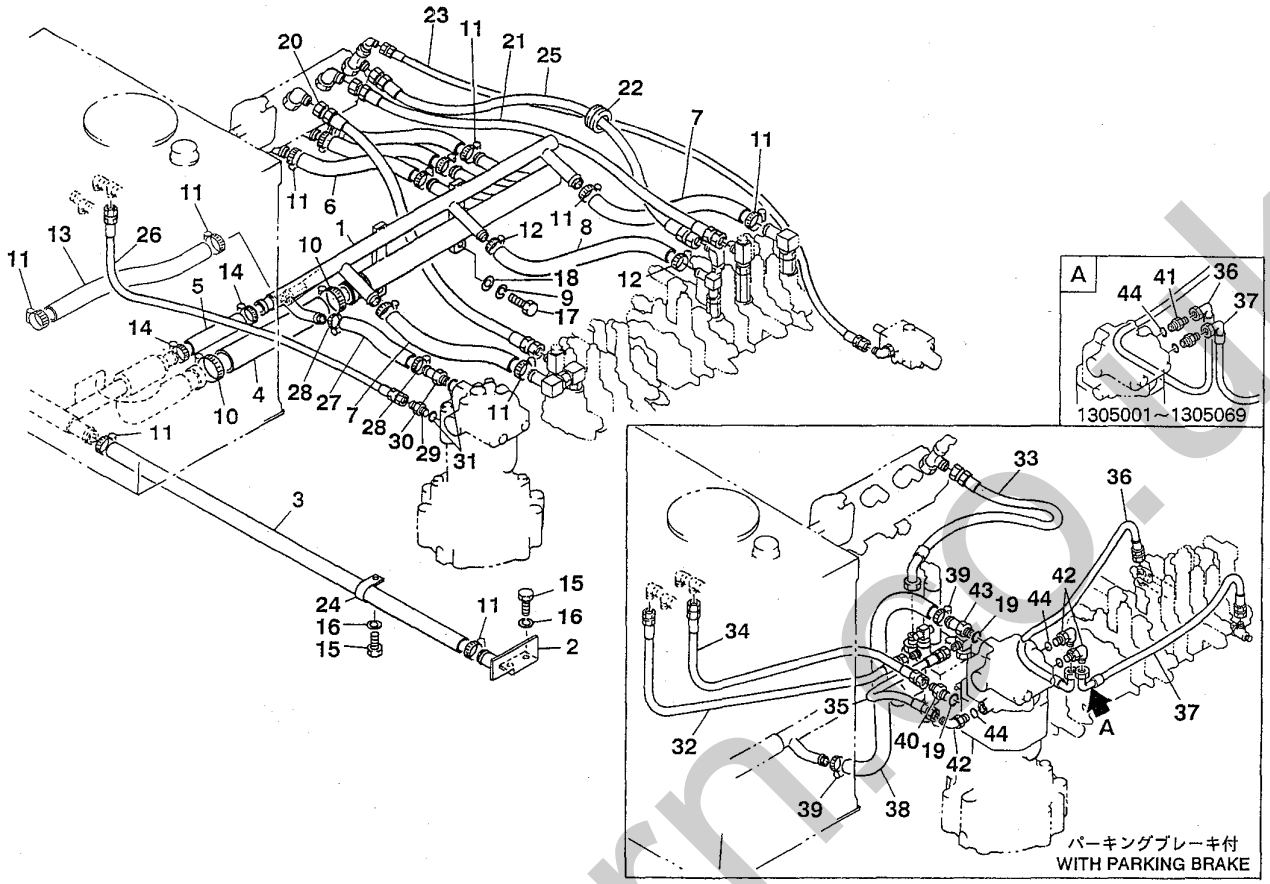

F3-25a-3-D

符号 Item	部品番号 Part number	部品名称	Description	数量 Q'ty	互換性 Chan.	適用号機 Serial No.	備考 Remarks
1	03670-11300	パイプ	PIPE	1			
2	03970-02400	ブラケット	BRACKET	1			
3	15305-25088	ホース	HOSE	1			ﾒｰﾀ売り/sold by the meter
4	15305-41045	ホース	HOSE	1			ﾒｰﾀ売り/sold by the meter
5	15305-32022	ホース	HOSE	1			ﾒｰﾀ売り/sold by the meter
6	15305-25040	ホース	HOSE	3			ﾒｰﾀ売り/sold by the meter
7	15305-25029	ホース	HOSE	2			ﾒｰﾀ売り/sold by the meter
8	15305-19032	ホース	HOSE	1			ﾒｰﾀ売り/sold by the meter
9	11400-20010	スプリングワッシャ	WASHER, spring	2			
10	15337-00057	バンド	BAND	2			
11	15337-00039	バンド	BAND	14			
12	15337-00029	バンド	BAND	2			
13	15305-25050	ホース	HOSE	1			ﾒｰﾀ売り/sold by the meter
14	15337-00048	バンド	BAND	2			
15	11000-40820	ボルト	BOLT	3			
16	11400-20008	スプリングワッシャ	WASHER, spring	3			
17	11000-41030	ボルト	BOLT	2			
18	11415-40010	ワッシャ	WASHER	2			
19	14200-10180	O-リング	O-RING	2			P.B.付/with P.B.
20	19382-12085	ホースアッシ	HOSE ASSY	1			
21	19382-12065	ホースアッシ	HOSE ASSY	1			
22	03970-02600	ガード	GUARD	1			
23	19452-06125	ホースアッシ	HOSE ASSY	1			
24	00073-00039	クランプ	CLAMP	1			
25	19382-12060	ホースアッシ	HOSE ASSY	1			

silverhorn.co.uk

油圧配管 1　　PIPING; UPPER 1

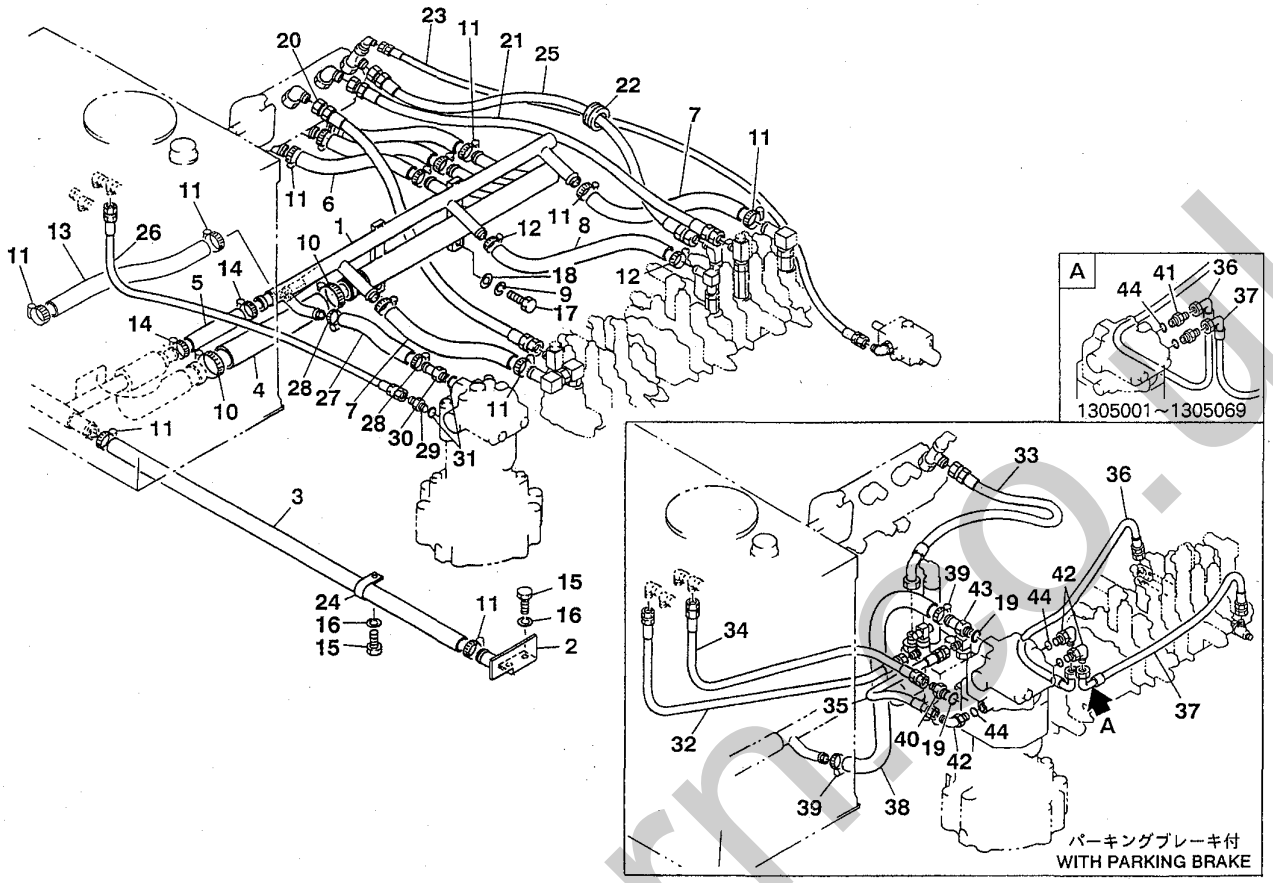

F3-25a-3-D

符号 Item	部品番号 Part number	部品名称	Description	数量 Q'ty	互換性 Chan.	適用号機 Serial No.	備考 Remarks
26	19361-09098	ホースアッシ	HOSE ASSY	1			
27	15305-19035	ホース	HOSE	1			ﾒｰﾀ売り/sold by the meter
28	15337-00035	バンド	BAND	2			
29	15156-00577	アダプタ	ADAPTOR	1			
30	00072-24007	アダプタ	ADAPTOR	1			
31	14200-10180	O-リング	O-RING	2			
32	19361-06150	ホースアッシ	HOSE ASSY	1			
33	19385-12095	ホースアッシ	HOSE ASSY	1			
34	19361-09090	ホースアッシ	HOSE ASSY	1			P.B.付/with P.B.
35	19348-22060	ホースアッシ	HOSE ASSY	1			P.B.付/with P.B.
36	19348-52090	ホースアッシ	HOSE ASSY	1			P.B.付/with P.B.
37	19348-52070	ホースアッシ	HOSE ASSY	1			P.B.付/with P.B.
38	15305-19038	ホース（メータ売り）	HOSE (sold by the meter)	1			P.B.付/with P.B.
39	15337-00035	バンド	BAND	2			P.B.付/with P.B.
40	15156-00577	アダプタ	ADAPTOR	1			P.B.付/with P.B.
41	15156-00200	アダプタ	ADAPTOR	2		1305001～1305069	P.B.付/with P.B.
42	15150-10040	エルボ	ELBOW	1		1305001～1305069	P.B.付/with P.B.
42-1	15150-10040	エルボ	ELBOW	3		1305070～	P.B.付/with P.B.
43	00072-24007	アダプタ	ADAPTOR	1			P.B.付/with P.B.
44	14200-10110	O-リング	O-RING	3			P.B.付/with P.B.

silverhorn.co.uk

油圧配管 2　PIPING; UPPER 2

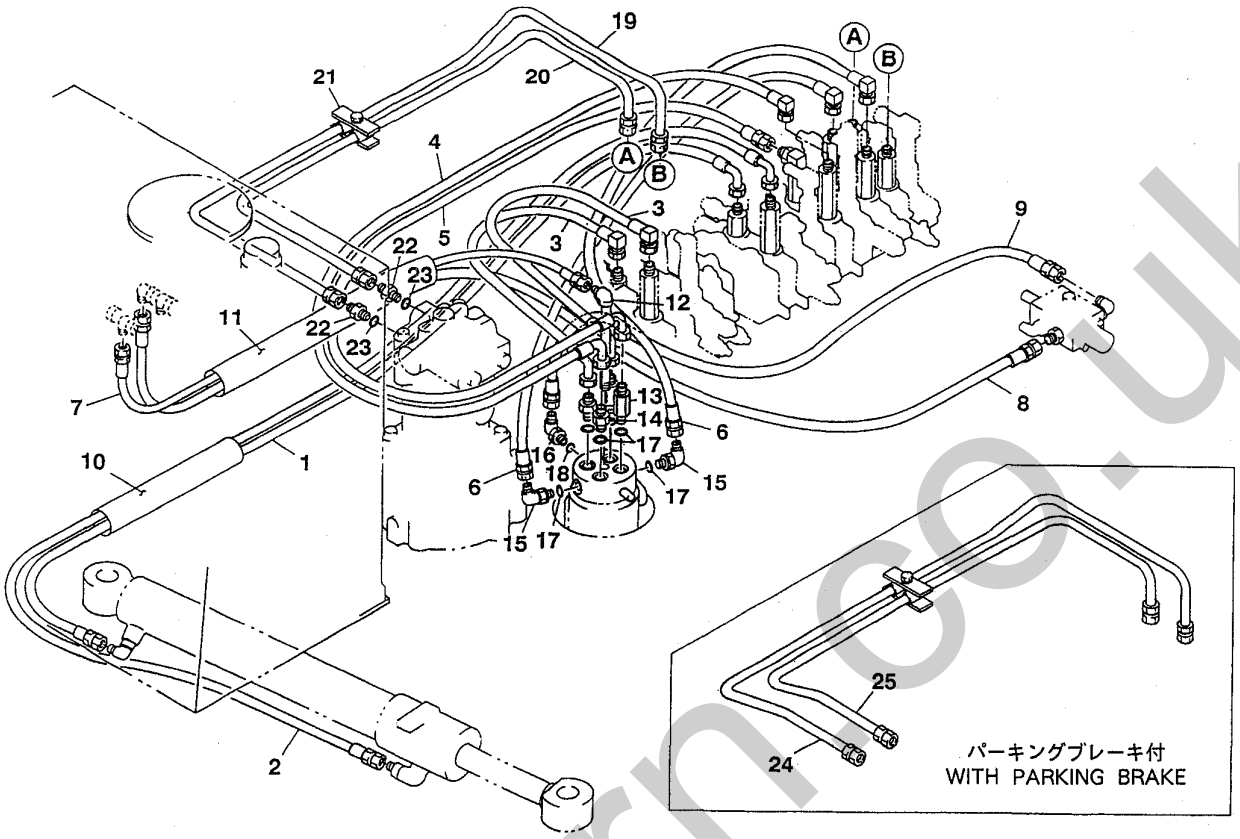

F3-26a-0-D

符号 Item	部品番号 Part number	部品名称	Description	数量 Q'ty	互換性 Chan.	適用号機 Serial No.	備考 Remarks
1	19385-09130	ホースアッシ	HOSE ASSY	1			
2	19385-09180	ホースアッシ	HOSE ASSY	1			
3	19459-00001	ホースアッシ	HOSE ASSY	2			
4	19455-93150	ホースアッシ	HOSE ASSY	1			
5	19455-09140	ホースアッシ	HOSE ASSY	1			
6	19458-09110	ホースアッシ	HOSE ASSY	2			
7	19348-22125	ホースアッシ	HOSE ASSY	1			
8	19348-22150	ホースアッシ	HOSE ASSY	1			
9	19352-06075	ホースアッシ	HOSE ASSY	1			
10	15313-45025	ホース	HOSE	1			ﾒｰﾀ売り/sold by the meter
11	15313-45040	ホース	HOSE	1			ﾒｰﾀ売り/sold by the meter
12	03521-01100	ブッシング	BUSHING	1			
13	00072-03021	アダプタ	ADAPTOR	2			
14	15156-00201	アダプタ	ADAPTOR	2			
15	15150-10041	エルボ	ELBOW	2			
16	15150-10040	エルボ	ELBOW	1			
17	14200-10140	O-リング	O-RING	6			
18	14200-10110	O-リング	O-RING	1			
19	03623-16200	パイプ	PIPE	1			
20	03623-16300	パイプ	PIPE	1			
21	00073-10100	クランプ	CLAMP	1			
22	15156-00577	アダプタ	ADAPTOR	2			
23	14200-10180	O-リング	O-RING	2			
24	03623-18200	パイプ	PIPE	1			P.B.付/with P.B.
25	03623-18300	パイプ	PIPE	1			P.B.付/with P.B.

silverhorn.co.uk

油圧配管 3　PIPING; UPPER 3

予備配管　auxiliary line

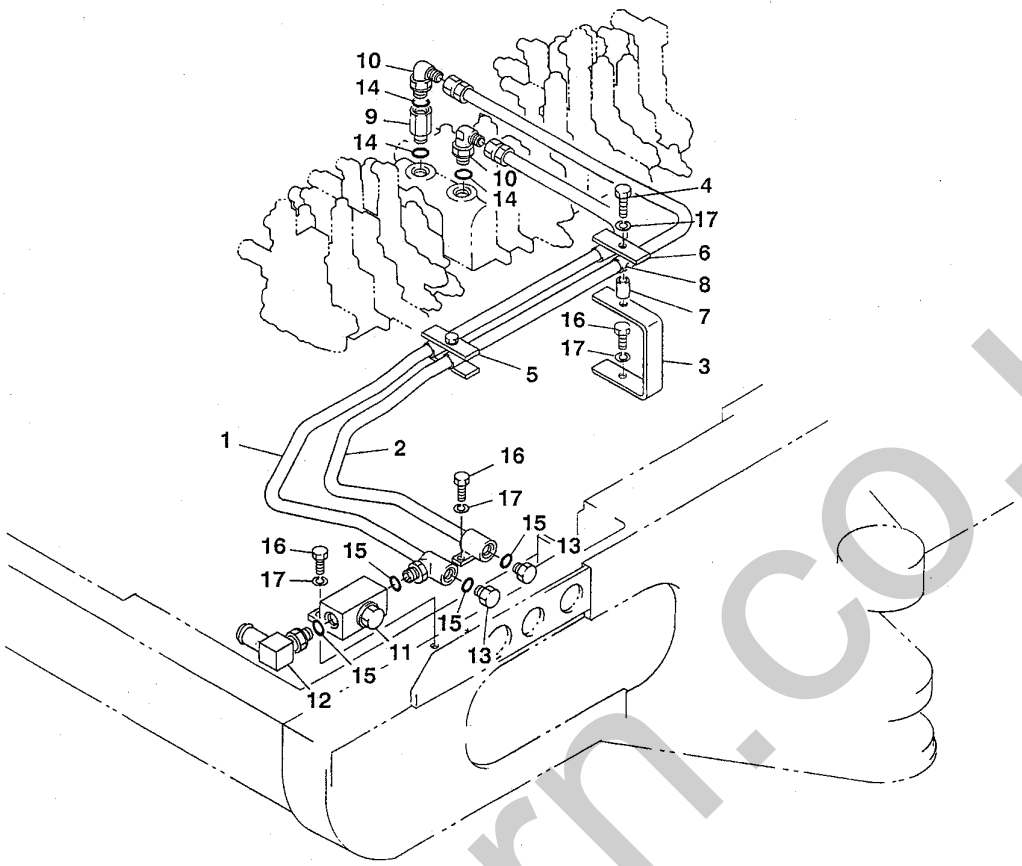

E3-27a-2-D

符号 Item	部品番号 Part number	部品名称	Description	数量 Q'ty	互換性 Chan.	適用号機 Serial No.	備考 Remarks
1	03570-03100	パイプ	PIPE	1			
2	03570-03200	パイプ	PIPE	1			
3	03570-03300	ブラケット	BRACKET	1			
4	11000-40840	ボルト	BOLT	1			
5	00073-10300	クランプアッシ	CLAMP ASSY	1			
6	00073-10101	プレート	PLATE	1			
7	00030-00075	スペーサ	SPACER	1			
8	15311-18004	プロテクタ	PROTECTOR	2			
9	00072-13016	アダプタ	ADAPTOR	1			
10	15150-10131	エルボ	ELBOW	2			
11	19017-19800	ストップバルブ	VALVE, stop	1			
12	15133-50006	エルボ	ELBOW	1			
13	15017-50004	プラグ	PLUG	2			
14	14200-10140	O-リング	O-RING	3			
15	14200-10180	O-リング	O-RING	4			
16	11000-40825	ボルト	BOLT	5			
17	11400-20008	スプリングワッシャ	WASHER, spring	5			

silverhorn.co.uk

ポンプ駆動　PUMP DRIVE

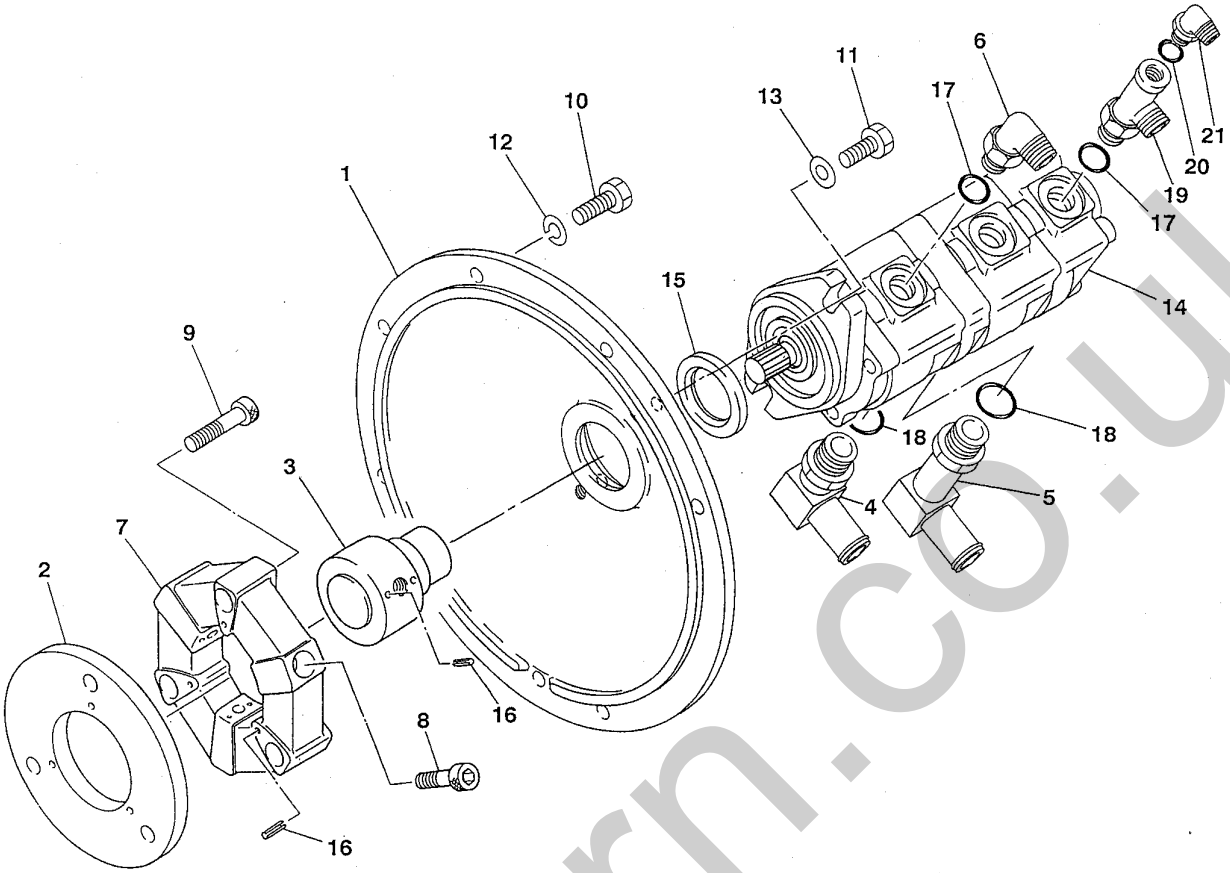

E3-28a-0-D

符号 Item	部品番号 Part number	部品名称	Description	数量 Q'ty	互換性 Chan.	適用号機 Serial No.	備考 Remarks
1	03552-01100	ハウジング	HOUSING	1			
2	01452-51200	フランジ	FRANGE	1			
3	02552-01200	カップリング	COUPLING	1			
4	15133-50010	エルボ	ELBOW	2			
5	15133-50011	エルボ	ELBOW	1			
6	15150-10042	エルボ	ELBOW	2			
7	16020-00160	フレックスカップリング	COUPLING, flex	1			
8	11100-51240	ソケットボルト	BOLT, socket	3			
9	11100-51250	ソケットボルト	BOLT, socket	3			
10	11000-51025	ボルト	BOLT	6			
11	11030-41035	ボルト	BOLT	2			
12	11400-20010	スプリングワッシャ	WASHER, spring	6			
13	11415-40010	ワッシャ	WASHER	2			
14	19020-11200	ポンプ	PUMP	1			
15	14004-02382	ダストシール	SEAL, dust	1			
16	12130-00510	スプリングピン	PIN, spring	9			
17	14200-10180	O-リング	O-RING	3			
18	14200-10240	O-リング	O-RING	3			
19	15123-40004	アダプタ	ADAPTOR	1			
20	14200-10110	O-リング	O-RING	1			
21	15150-10040	エルボ	ELBOW	1			

silverhorn.co.uk

作動油タンク　HYDRAULIC TANK

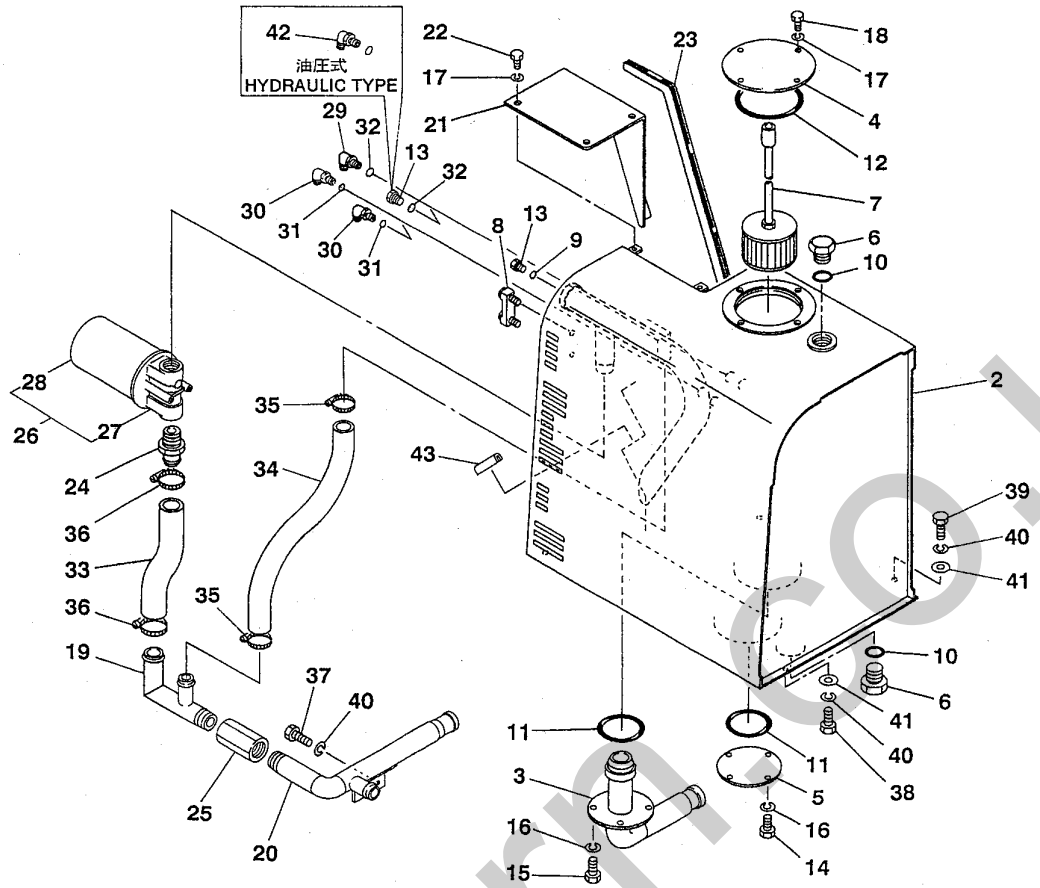

F3-30a-2-D

符号 Item	部品番号 Part number	部品名称	Description	数量 Q'ty	互換性 Chan.	適用号機 Serial No.	備考 Remarks
1	03680-90000	タンクアッシ	TANK ASSY	1			
2	03680-11100	★タンク	★TANK	1			
3	03580-01200	★フランジ	★FRANGE	1			
4	04380-00300	★カバー	★COVER	1			
5	04280-01300	★カバー	★COVER	1			
6	00072-56006	★プラグ	★PLUG	2			
7	15502-10490	★ストレーナ	★STRAINER	1			
8	15530-20655	★ゲージ	★GAUGE	1			
9	14200-10110	★O-リング	★O-RING	1			
10	14200-10290	★O-リング	★O-RING	2			
11	14201-10850	★O-リング	★O-RING	2			
12	14201-11250	★O-リング	★O-RING	1			
13	15017-50003	★プラグ	★PLUG	1			ﾘﾝｸ式/link type
14	11000-40814	★ボルト	★BOLT	4			
15	11000-40816	★ボルト	★BOLT	4			
16	11400-20008	★スプリングワッシャ	★WASHER, spring	8			
17	11400-20010	★スプリングワッシャ	★WASHER, spring	4			
18	11000-41014	★ボルト	★BOLT	4			
19	03680-11200	パイプ	PIPE	1			
20	03680-11300	パイプ	PIPE	1			
21	03580-01400	カバー	COVER	1			
22	11000-41014	ボルト	BOLT	3			
23	16545-20034	ラバー	RUBBER	2			ﾒｰﾀ売り/sold by the meter
24	00072-24004	アダプタ	ADAPTOR	1			
25	15401-02030	チェックバルブ	CHECK, valve	1			

silverhorn.co.uk

作動油タンク　HYDRAULIC TANK

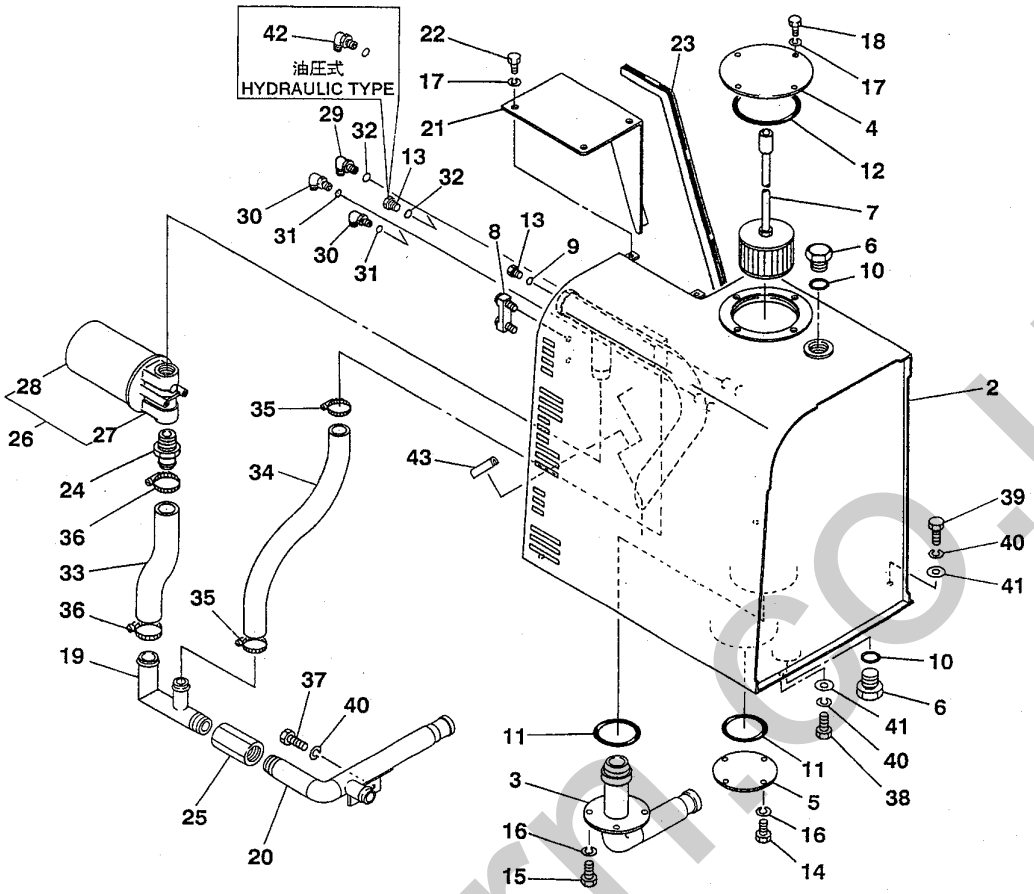

F3-30a-2-D

符号 Item	部品番号 Part number	部品名称	Description	数量 Q'ty	互換性 Chan.	適用号機 Serial No.	備考 Remarks
26	15510-45110	フィルタアッシ	FILTER ASSY	1			
27	15510-65110	★ボディ	★BODY	1			
28	15510-35110	★カートリッヂ	★CARTRIDGE	1			
29	15150-10041	エルボ	ELBOW	1			
30	15150-10040	エルボ	ELBOW	2			油圧式/hydraulic type
31	14200-10110	O-リング	O-RING	2			
32	14200-10140	O-リング	O-RING	2			
33	15305-31031	ホース	HOSE	1			ﾒｰﾀ売り/sold by the meter
34	15305-25050	ホース	HOSE	1			ﾒｰﾀ売り/sold by the meter
35	15337-00048	バンド	BAND	2			
36	15337-00041	バンド	BAND	2			
37	11000-41020	ボルト	BOLT	2			
38	11000-41025	ボルト	BOLT	1			
39	11000-41030	ボルト	BOLT	3			
40	11400-20010	スプリングワッシャ	WASHER, spring	9			
41	11415-50010	ワッシャ	WASHER	4			
42	15150-10050	エルボ	ELBOW	1			油圧式/hydraulic type
43	16546-01008	トリム	TRIM	1			

silverhorn.co.uk

12415

燃料タンク　FUEL TANK

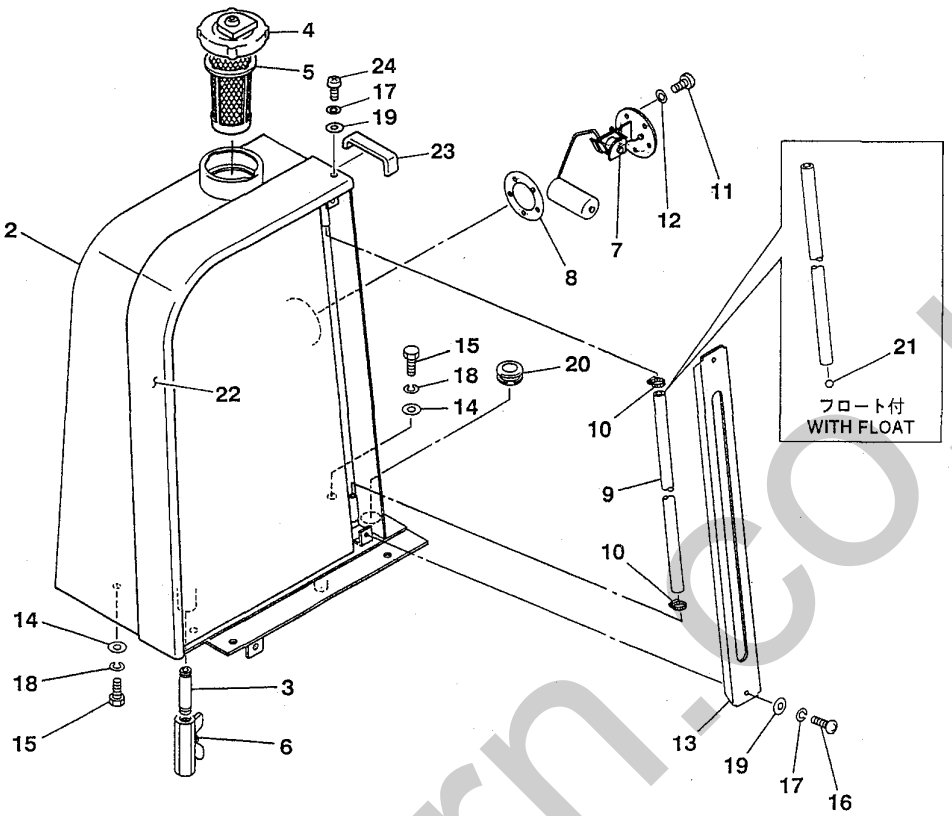

F3-31a-3-D

符号 Item	部品番号 Part number	部品名称	Description	数量 Q'ty	互換性 Chan.	適用号機 Serial No.	備考 Remarks
1	03681-90000	タンクアッシ	TANK ASSY	1			
2	03681-11100	★タンク	★TANK	1			
3	00091-03070	★パイプ	★PIPE	1			
4	15521-00500	★キャップ	★CAP	1			
5	15521-00320	★ストレーナ	★STRAINER	1			
6	15215-00003	★バルブアッシ	★VALVE ASSY	1			
7	15532-01000	★センダ	★SENDER	1			
8	15532-00800	★パッキング	★PACKING	1			
9	15310-10048	★ホース	★HOSE	1			ﾒｰﾀ売り/sold by the meter
10	15337-00015	★バンド	★BAND	2			
11	11205-30510	★ボルト	★BOLT	5			
12	11411-10005	★ワッシャ	★WASHER	5			
13	03581-01200	カバー	COVER	1			
14	11415-50010	ワッシャ	WASHER	3			
15	11000-41025	ボルト	BOLT	3			
16	11205-90512	スクリュ	SCREW	2			
17	11400-90005	スプリングワッシャ	WASHER, spring	3			
18	11400-20010	スプリングワッシャ	WASHER, spring	3			
19	11411-90005	ワッシャ	WASHER	3			
20	16520-01902	グロメット	GROMMET	1			
21	15530-00001	フロート	FLOAT	1			ﾌﾛｰﾄ付/with float
22	03693-12400	プロテクタ	PROTECTOR	1			TCM、黒/for TCM, black
22-1	03693-10300	プロテクタ	PROTECTOR	1			赤/red
23	03593-03900	キャップ	CAP	1			TCM、黒/for TCM, black
23-1	03981-01300	キャップ	CAP	1			赤/red

silverhorn.co.uk

燃料タンク　FUEL TANK

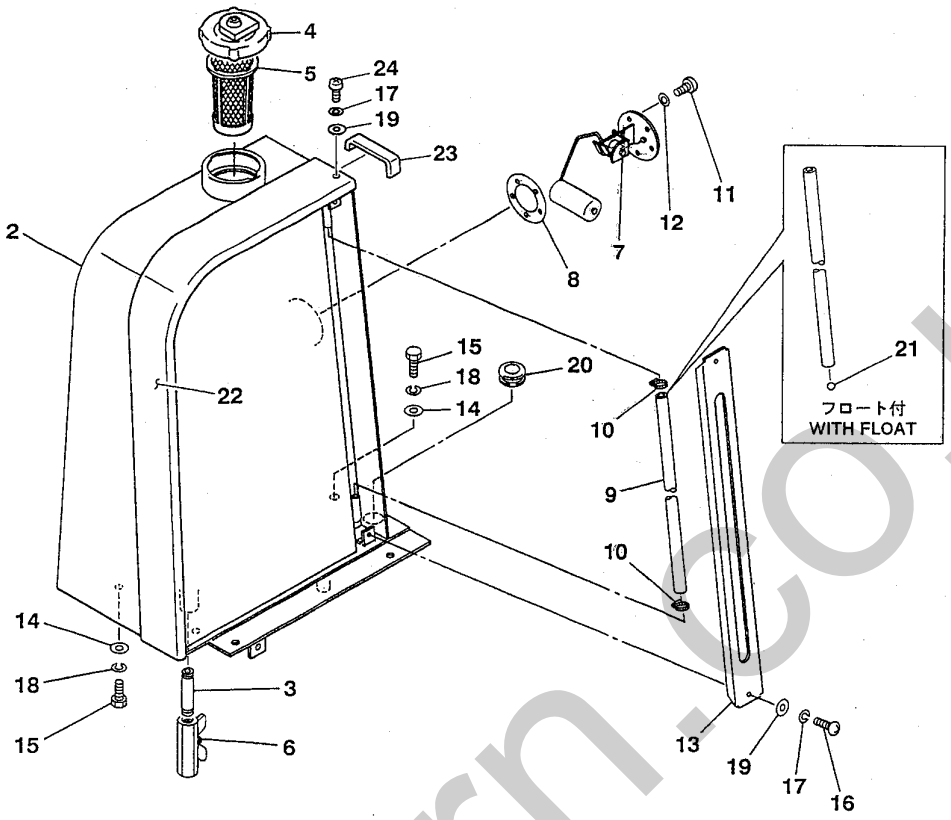

F3-31a-3-D

符号 Item	部品番号 Part number	部品名称	Description	数量 Q'ty	互換性 Chan.	適用号機 Serial No.	備考 Remarks
24	11205-90520	スクリュ	SCREW	1			

silverhorn.co.uk

12415

燃料配管　FUEL PIPING

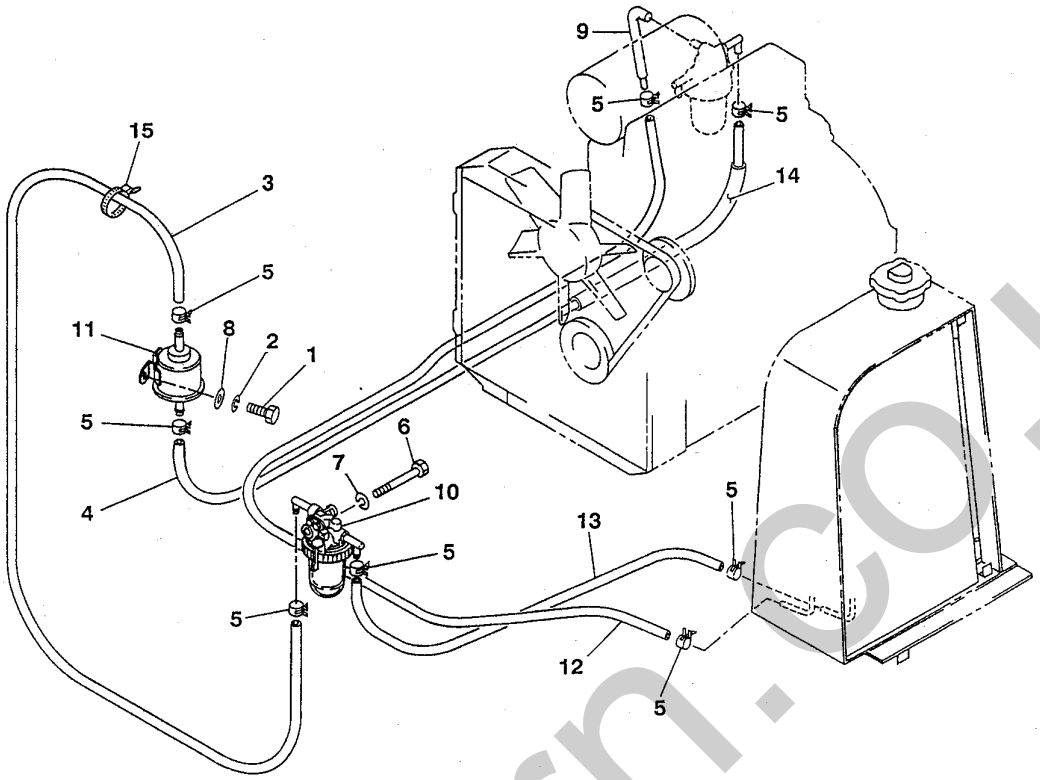

F3-31b-1-D

符号 Item	部品番号 Part number	部品名称	Description	数量 Q'ty	互換性 Chan.	適用号機 Serial No.	備考 Remarks
1	11000-40616	ボルト	BOLT	2			
2	11400-20006	スプリングワッシャ	WASHER, spring	2			
3	15312-07045	ホース	HOSE	1			ﾒｰﾀ売り/sold by the meter
4	15312-07117	ホース	HOSE	1			ﾒｰﾀ売り/sold by the meter
5	15331-20012	バンド	BAND	8			
6	11000-40865	ボルト	BOLT	1			
7	11400-20008	スプリングワッシャ	WASHER, spring	1			
8	11411-10006	ワッシャ	WASHER	2			
9	19100-65047	ベンド	BEND	1			Ⓨ 119840-59601
10	19100-30033	セパレータ	SEPARATOR	1			Ⓨ 129335-55700
11	19100-47033	フィードポンプ	PUMP, feed	1			Ⓨ 129322-77401
12	15312-07200	ホース	HOSE	1			ﾒｰﾀ売り/sold by the meter
13	15312-07090	ホース	HOSE	1			ﾒｰﾀ売り/sold by the meter
14	15311-15065	ホース	HOSE	1			ﾒｰﾀ売り/sold by the meter
15	16522-41150	バンド	BAND	1			

silverhorn.co.uk

1. ロワマシナリ構成
LOWER MACHINERY

2. アッパマシナリ構成 1
UPPER MACHINERY 1

3. アッパマシナリ構成 2
UPPER MACHINERY 2

4. アッパマシナリ構成 3
UPPER MACHINERY 3

5 アッパマシナリ構成 4 UPPER MACHINERY 4

6. ホーアタッチメント構成
HOE ATTACHMENT

7. その他
OTHERS

8. 油圧機器詳細
HYDRAULIC DEVICE

9. 品番索引
NUMERICAL INDEX

10. エンジン
ENGINE

silverhorn.co.uk

カバー 1　COVER 1

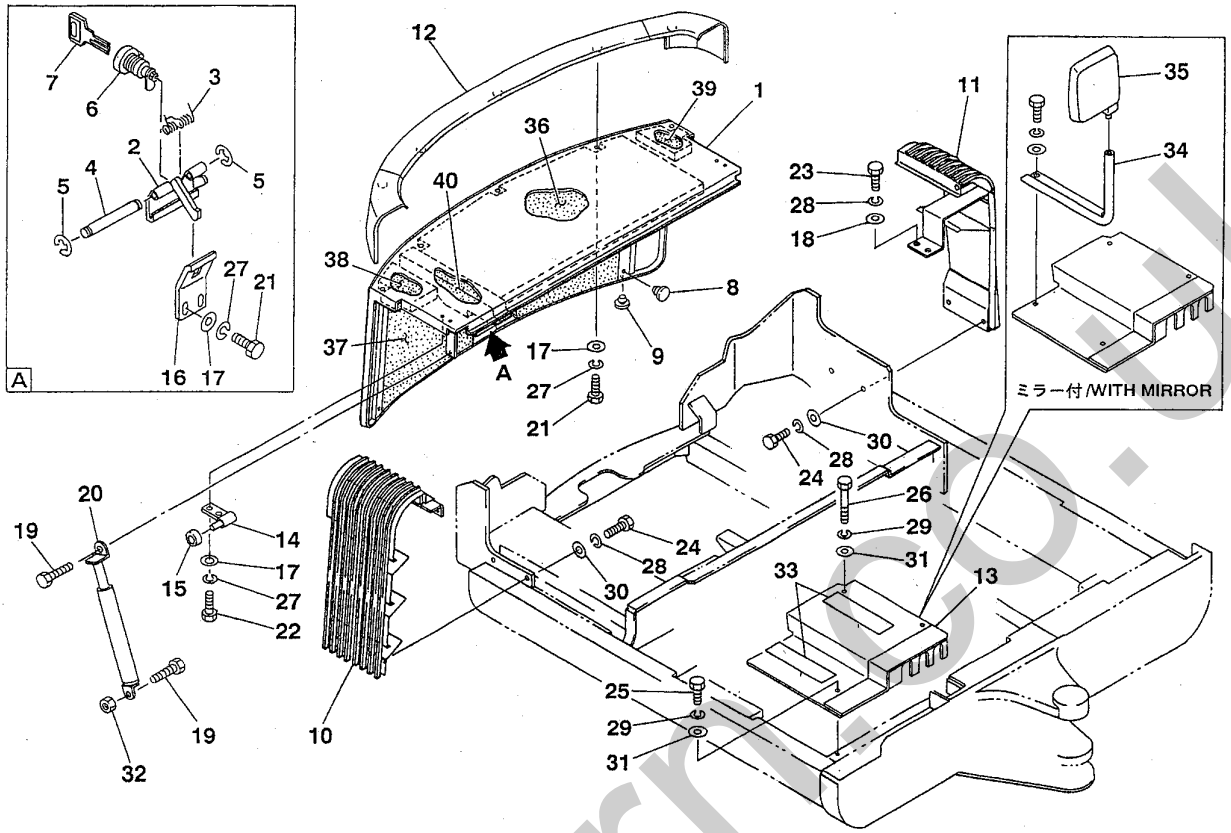

F3-32a-3-D

符号 Item	部品番号 Part number	部品名称	Description	数量 Q'ty	互換性 Chan.	適用号機 Serial No.	備考 Remarks
1	03682-11200	カバー	COVER	1			
2	00682-32600	ロックアッシ	LOCK ASSY	1			
3	00070-00060	スプリング	SPRING	2			
4	00042-06111	シャフト	SHAFT	1			
5	12240-10004	E-リング	E-RING	2			
6	16536-01395	ロックアッシ	LOCK ASSY	1			
7	17001-00019	キー トル	KEY トル	1			
8	16525-05400	クッション	CUSHION	2			
9	16525-15000	ラバー	RUBBER	2			
10	03682-11300	カバー	COVER	1			
11	03682-11400	カバー	COVER	1			
12	03682-10500	プロテクタ	PROTECTOR	1			
13	03682-12100	プレート	PLATE	1			
14	03482-00600	ピン	PIN	2			
15	03982-00800	カラー	COLLAR	2			
16	04682-03500	ブラケット	BRACKET	1			
17	00036-08252	ワッシャ	WASHER	12			
18	00036-00025	ワッシャ	WASHER	2			
19	01382-55300	ボルト	BOLT	2			
20	16539-00010	ダンパ	DAMPER	1			
21	11000-40816	ボルト	BOLT	8			
22	11000-40825	ボルト	BOLT	4			
23	11000-41025	ボルト	BOLT	3			
24	11000-41030	ボルト	BOLT	4			
25	11000-91016	ボルト	BOLT	2			

silverhorn.co.uk

カバー 1　COVER 1

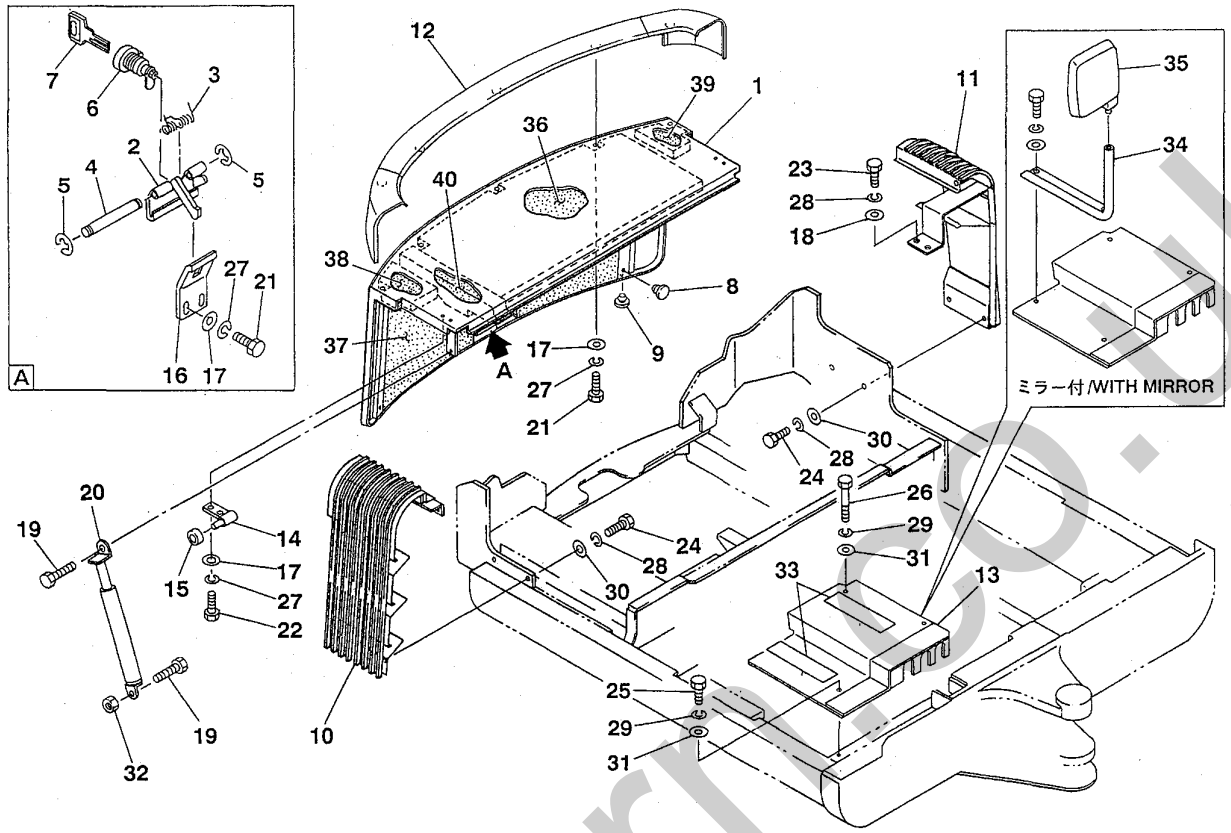

F3-32a-3-D

符号 Item	部品番号 Part number	部品名称	Description	数量 Q'ty	互換性 Chan.	適用号機 Serial No.	備考 Remarks
26	11000-91065	ボルト	BOLT	2			
27	11400-20008	スプリングワッシャ	WASHER, spring	12			
28	11400-20010	スプリングワッシャ	WASHER, spring	7			
29	11400-90010	スプリングワッシャ	WASHER, spring	4			
30	11415-50010	ワッシャ	WASHER	5			
31	11411-90010	ワッシャ	WASHER	4			
32	11300-40008	ナット	NUT	2			
33	00682-28700	シート	SEAT	2			
34	03587-00100	ブラケット	BRACKET	1			ミラー付/with mirror
35	16565-00610	ミラー	MIRROR	1			ミラー付/with mirror
36	03682-11102	アブソーベント	ABSORBENT	1			
37	03682-11103	アブソーベント	ABSORBENT	1			
38	03682-11104	アブソーベント	ABSORBENT	1			
39	03682-11105	アブソーベント	ABSORBENT	1			
40	03682-11106	アブソーベント	ABSORBENT	1			
	●カバーサブアッシ（カバー＋吸音材＋銘板＋ランプ）						
	03682-11600	カバーアッシ	COVER ASSY	1			item1のアッシ

silvermorrisco.uk

カバー 2　COVER 2

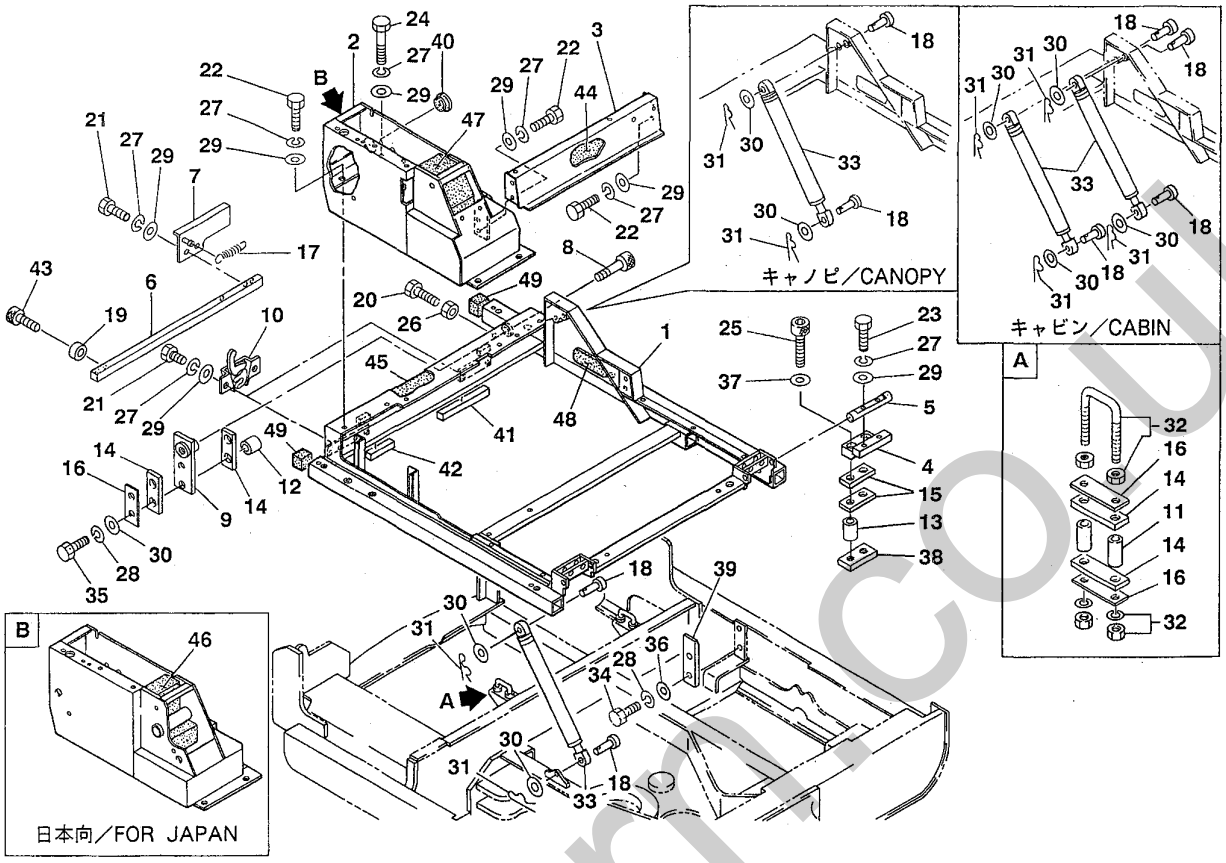

F3-33a-1-D

符号 Item	部品番号 Part number	部品名称	Description	数量 Q'ty	互換性 Chan.	適用号機 Serial No.	備考 Remarks
1	03635-10100	フレーム	FRAM	1		1305001～1305108	
1-1	03635-10800	フレーム	FRAM	1		1305109～	
2	03635-10200	ブラケット	BRACKET	1			日本向/for Japan
2-1	03635-11200	ブラケット	BRACKET	1			
3	03635-10300	ステー	STAY	1			
4	03435-00400	ヒンジ	HINGE	2			
5	03435-00500	シャフト	SHAFT	2			
6	03435-00600	ロッド	ROD	1			
7	03435-00700	アングル	ANGLE	1			
8	03435-00800	ボルト	BOLT	1			
9	03435-00900	プレート	PLATE	1			
10	01886-16500	ロックアッシ	LOCK ASSY	2			
11	03435-01100	スペーサ	SPACER	4			
12	03435-01200	スペーサ	SPACER	2			
13	03435-01300	スペーサ	SPACER	4			
14	03435-01400	クッション	CUSHION	6			
15	03435-01500	クッション	CUSHION	4			
16	03435-01600	プレート	PLATE	5			
17	00070-00029	スプリング	SPRING	1			
18	03435-03200	ピン	PIN	4			ｷｬﾉﾋﾟ/canopy
18-1	03435-03200	ピン	PIN	6			ｷｬﾋﾞﾝ/cabin
19	03935-01000	カラー	COLLAR	2			
20	11000-40625	ボルト	BOLT	1			
21	11000-40816	ボルト	BOLT	6			
22	11000-40825	ボルト	BOLT	7			

silverhome.co.uk

カバー 2　COVER 2

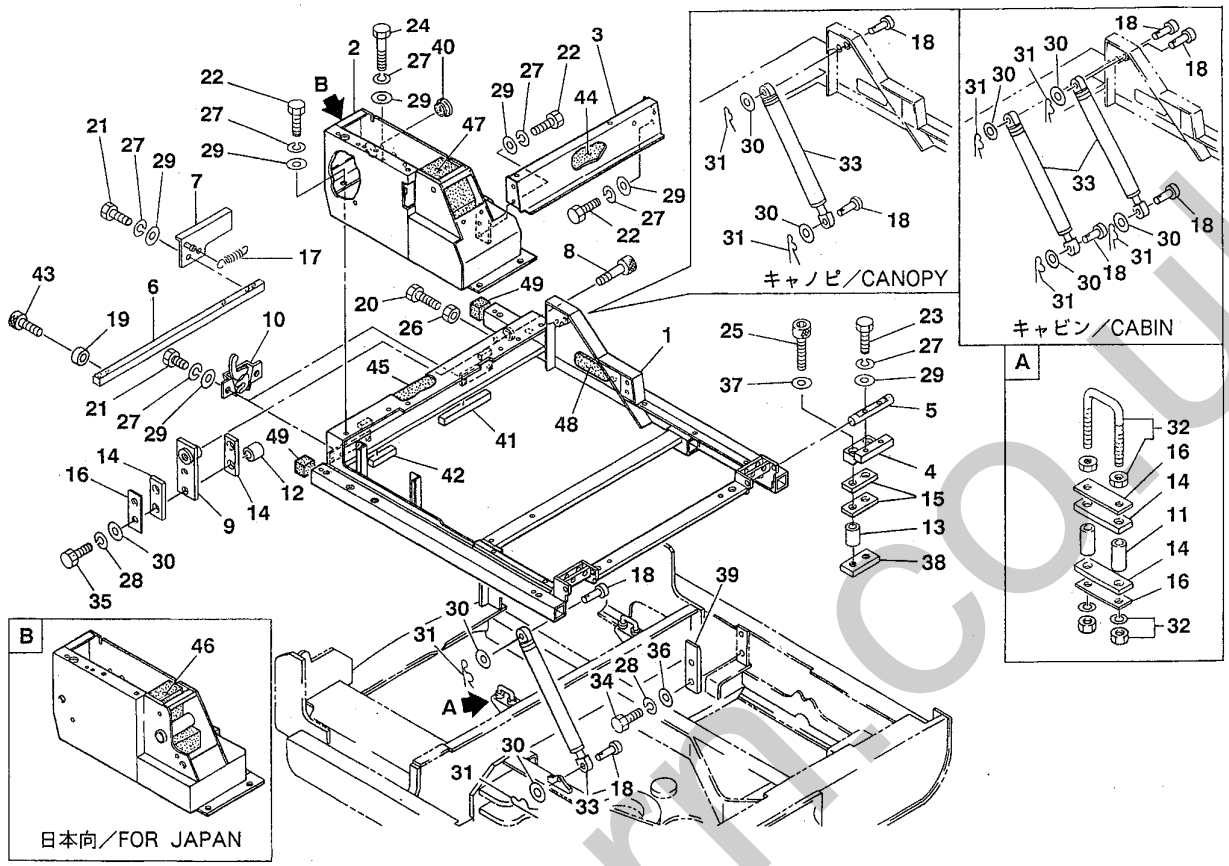

F3-33a-1-D

符号 Item	部品番号 Part number	部品名称	Description	数量 Q'ty	互換性 Chan.	適用号機 Serial No.	備考 Remarks
23	11000-40830	ボルト	BOLT	4			
24	11000-40880	ボルト	BOLT	1			
25	11110-41255	ソケットボルト	BOLT, socket	4			
26	11300-40006	ナット	NUT	1			
27	11400-20008	スプリングワッシャ	WASHER, spring	20			
28	11400-20010	スプリングワッシャ	WASHER, spring	4			
29	11411-10008	ワッシャ	WASHER	20			
30	11411-10010	ワッシャ	WASHER	6			ｷｬﾉﾋﾟ/canopy
30-1	11411-10010	ワッシャ	WASHER	8			ｷｬﾋﾞﾝ/cabin
31	12140-00008	スナップピン	PIN, snap	4			ｷｬﾉﾋﾟ/canopy
31-1	12140-00008	スナップピン	PIN, snap	6			ｷｬﾋﾞﾝ/cabin
32	16536-11311	フック	HOOK	2			
33	16539-00013	ダンパ	DAMPER	2			ｷｬﾉﾋﾟ/canopy
33-1	16539-00013	ダンパ	DAMPER	3			ｷｬﾋﾞﾝ/cabin
34	11000-41030	ボルト	BOLT	4			
35	11000-41040	ボルト	BOLT	2			
36	11415-50010	ワッシャ	WASHER	4			
37	11415-50012	ワッシャ	WASHER	4			
38	03435-01700	プレート	PLATE	2			
39	03435-01900	ストッパ	STOPPER	2			
40	16520-03202	グロメット	GROMMET	1			
41	16543-09046	スポンジ	SPONGE	1			
42	16543-09019	スポンジ	SPONGE	1			
43	11110-40820	ボルト	BOLT	2			
44	03635-10400	アブソーベント	ABSORBENT	1			

silverhorn.co.uk

カバー 2　COVER 2

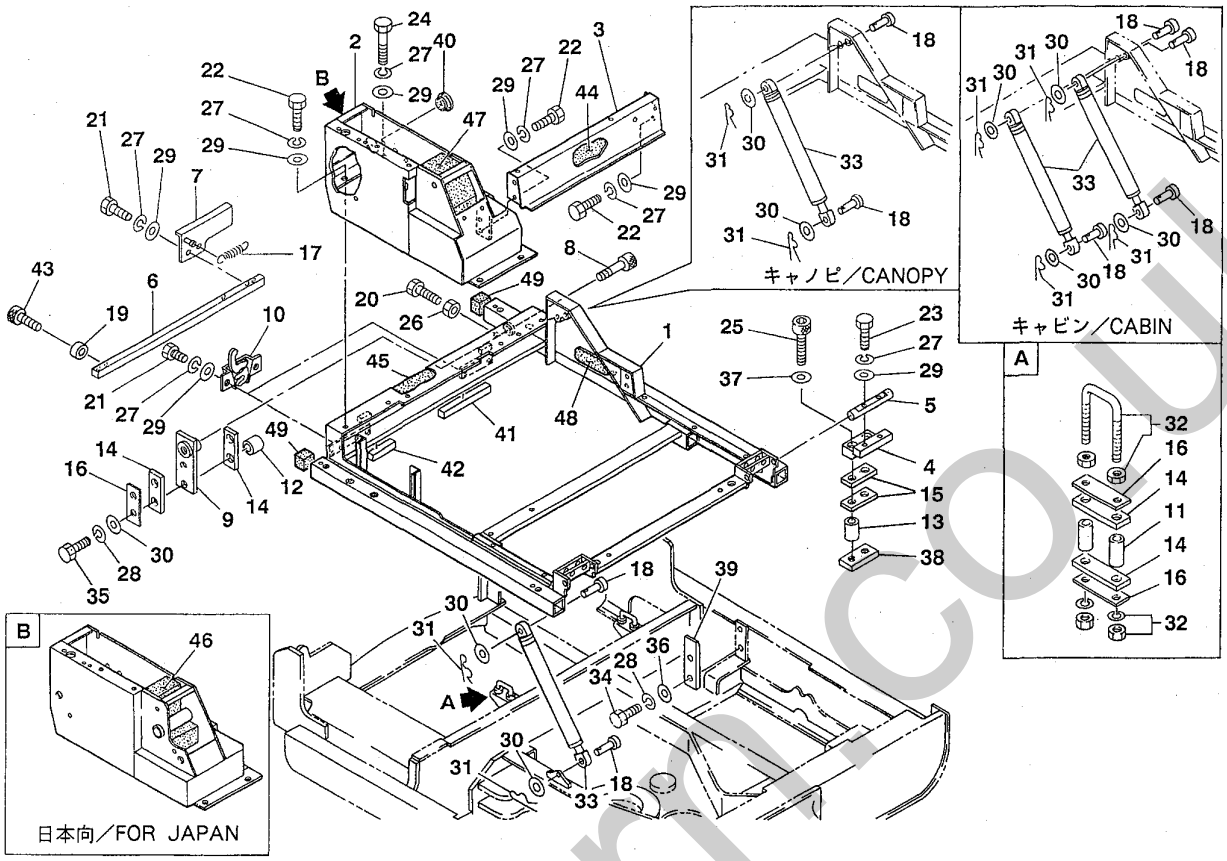

F3-33a-1-D

符号 Item	部品番号 Part number	部品名称	Description	数量 Q'ty	互換性 Chan.	適用号機 Serial No.	備考 Remarks
45	03635-10500	アブソーベント	ABSORBENT	1			
46	03635-10600	アブソーベント	ABSORBENT	1			日本向/for Japane
47	03635-11300	アブソーベント	ABSORBENT	1			
48	03635-10700	アブソーベント	ABSORBENT	1			
49	03635-11500	アブソーベント	ABSORBENT	1		1305070～	

silverhammer.co.uk

カバー 3　COVER 3

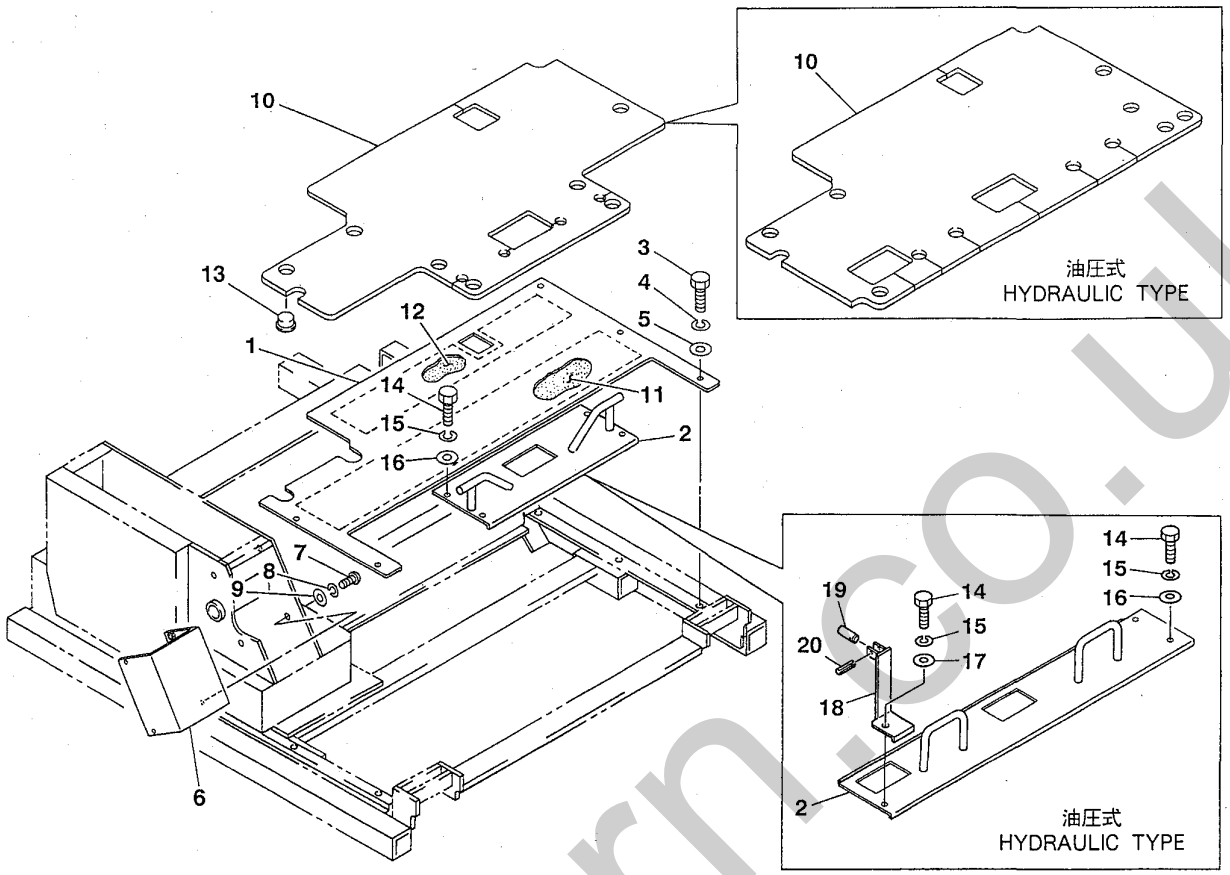

F3-33b-1-D

符号 Item	部品番号 Part number	部品名称	Description	数量 Q'ty	互換性 Chan.	適用号機 Serial No.	備考 Remarks
1	03682-13100	プレート	PLATE	1			
2	03682-14100	プレート	PLATE	1			ﾘﾝｸ式/link type
2-1	03682-13200	プレート	PLATE	1			油圧式/hydraulic type
3	11000-90816	ボルト	BOLT	4			ﾘﾝｸ式/link type
3-1	11000-90816	ボルト	BOLT	3			油圧式/hydraulic type
4	11400-90008	スプリングワッシャ	WASHER, spring	4			ﾘﾝｸ式/link type
4-1	11400-90008	スプリングワッシャ	WASHER, spring	3			油圧式/hydraulic type
5	11411-90008	ワッシャ	WASHER	4			ﾘﾝｸ式/link type
5-1	11411-90008	ワッシャ	WASHER	2			油圧式/hydraulic type
6	03582-05300	カバー	COVER	1			ﾘﾝｸ式/link type
7	11205-90515	スクリュ	SCREW	4			ﾘﾝｸ式/link type
8	11400-90005	スプリングワッシャ	WASHER, spring	4			ﾘﾝｸ式/link type
9	11411-90005	ワッシャ	WASHER	4			ﾘﾝｸ式/link type
10	03682-14200	フロアマット	MAT, floor	1			ﾘﾝｸ式/link type
10-1	03682-13300	フロアマット	MAT, floor	1			油圧式/hydraulic type
11	03682-14400	アブソーベント	ABSORBENT	1			
12	03682-14300	アブソーベント	ABSORBENT	1			
13	03682-13400	キャップ	CAP	7		旧型/old type	
13-1	16525-33008	キャップ	CAP	7		新型/new type	
14	11000-40816	ボルト	BOLT	5			
15	11400-20008	スプリングワッシャ	WASHER, spring	5			
16	11411-10008	ワッシャ	WASHER	5			
17	00036-08252	ワッシャ	WASHER	1		1305043～	油圧式/hydraulic type
18	03682-13500	ブラケット	BRACKET	1		1305043～	油圧式/hydraulic type
19	03682-13600	ピン	PIN	1		1305043～	油圧式/hydraulic type

silverhorn.co.uk

カバー 3　COVER 3

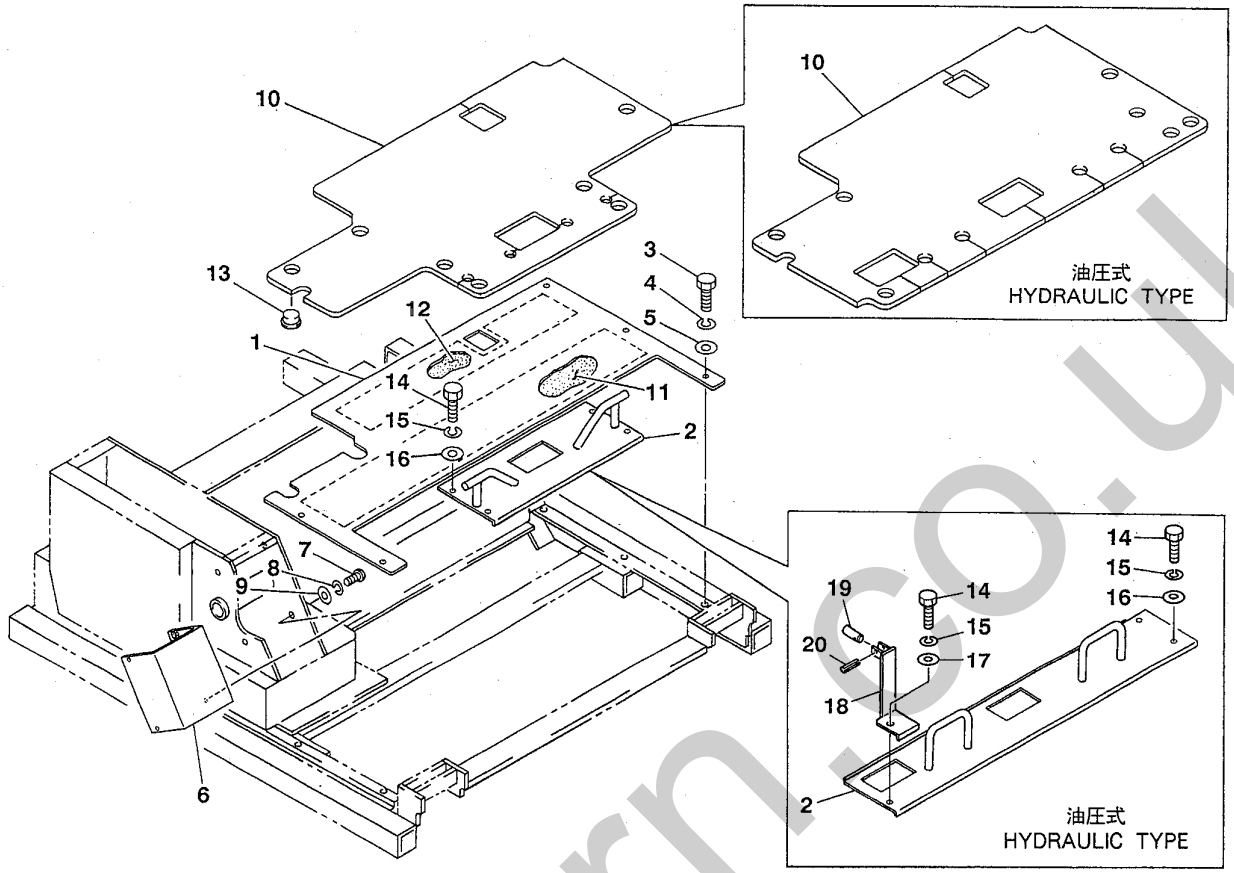

F3-33b-1-D

符号 Item	部品番号 Part number	部品名称	Description	数量 Q'ty	互換性 Chan.	適用号機 Serial No.	備考 Remarks
20	12130-10322	スプリングピン	PIN, spring	1		1305043～	油圧式/hydraulic type

silverhorn.co.uk

シート　SEAT

リンク式　link type

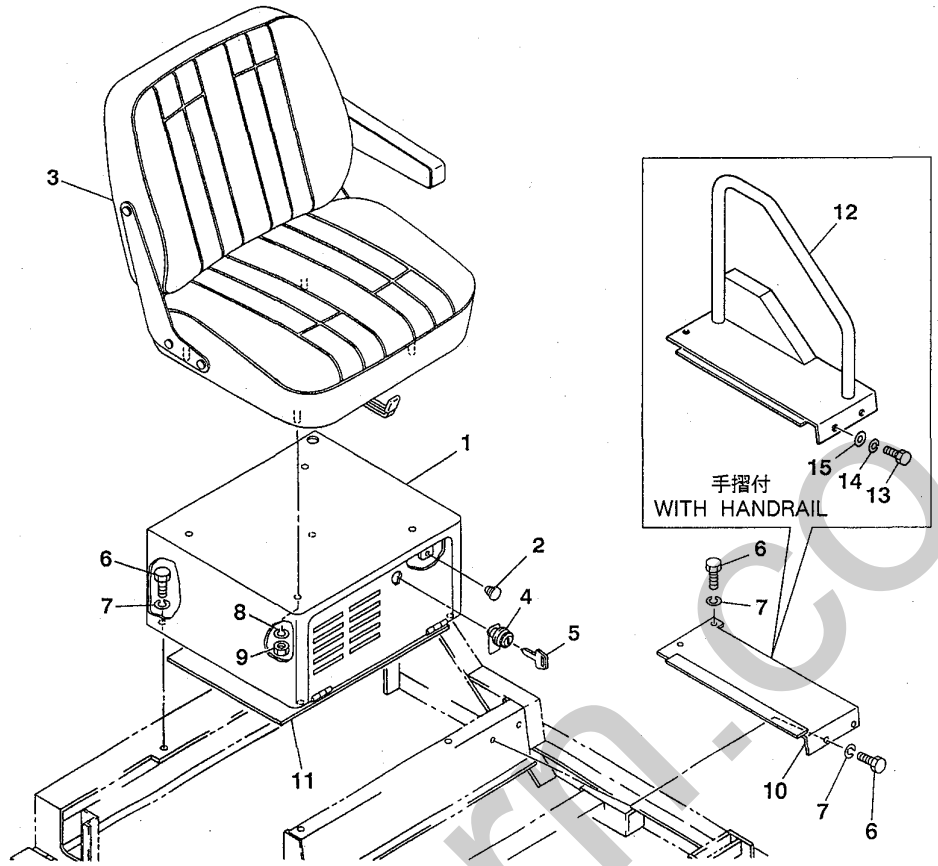

F3-34a-1-D

符号 Item	部品番号 Part number	部品名称	Description	数量 Q'ty	互換性 Chan.	適用号機 Serial No.	備考 Remarks
1	03634-10100	ボックス	BOX	1			
2	16525-01500	クッションラバー	RUBBER, cushion	2			
3	19141-00031	シート	SEAT	1			
4	16536-01395	ロックアッシ	LOCK ASSY	1			
5	17001-00019	キー	KEY	1			
6	11000-40816	ボルト	BOLT	8			
7	11400-20008	スプリングワッシャ	WASHER, spring	8			
8	11400-20010	スプリングワッシャ	WASHER, spring	4			
9	11305-40010	ナット	NUT	4			
10	03534-00100	カバー	COVER	1			
11	03634-10200	アブソーベント	ABSORBENT	1			
12	03534-03100	ブラケット	BRACKET	1			手摺付/with handrail
13	11000-90816	ボルト	BOLT	4			手摺付/with handrail
14	11400-90008	スプリングワッシャ	WASHER, spring	4			手摺付/with handrail
15	11411-90008	ワッシャ	WASHER	4			手摺付/with handrail

silverhorn.co.uk

シート　SEAT

油圧式，日本向　hydraulic type, for Japan

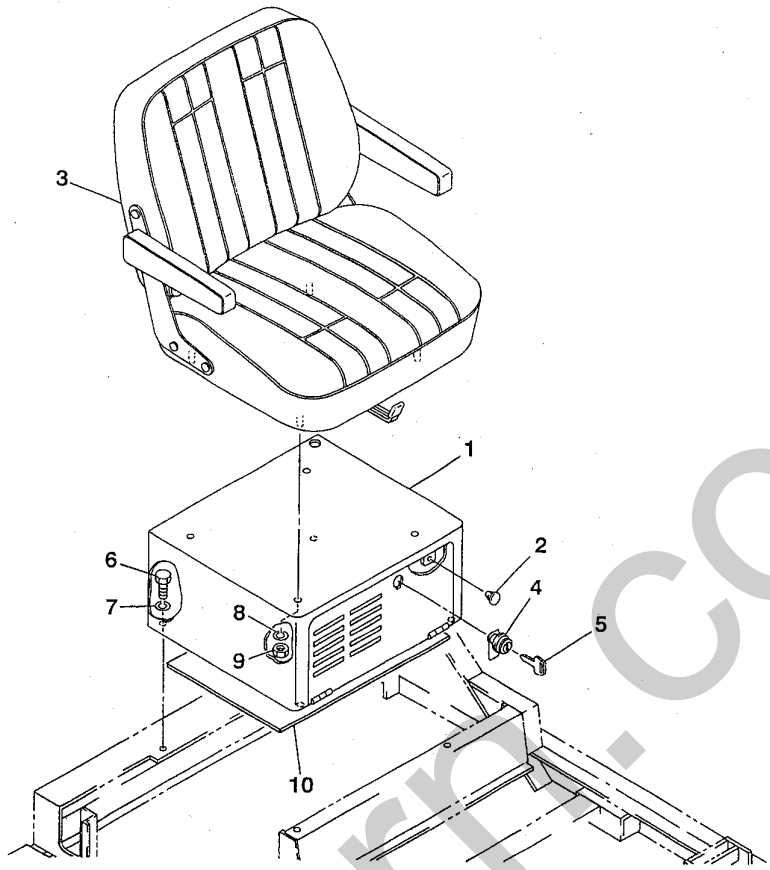

F3-34b-0-D

符号 Item	部品番号 Part number	部品名称	Description	数量 Q'ty	互換性 Chan.	適用号機 Serial No.	備考 Remarks
1	03634-10100	ボックス	BOX	1			
2	16525-15000	クッションラバー	RUBBER, cushion	2			
3	19141-00030	シート	SEAT	1			
4	16536-01395	ロックアッシ	LOCK ASSY	1			
5	17001-00019	キー	KEY	1			
6	17001-00019	ボルト	BOLT	4			
7	11400-20008	スプリングワッシャ	WASHER, spring	4			
8	11400-20010	スプリングワッシャ	WASHER, spring	4			
9	11305-40010	ナット	NUT	4			
10	03634-10200	アブソーベント	ABSORBENT	1			

silverhorn.co.uk

シートパーツニュース TAM
MB132

シート　SEAT

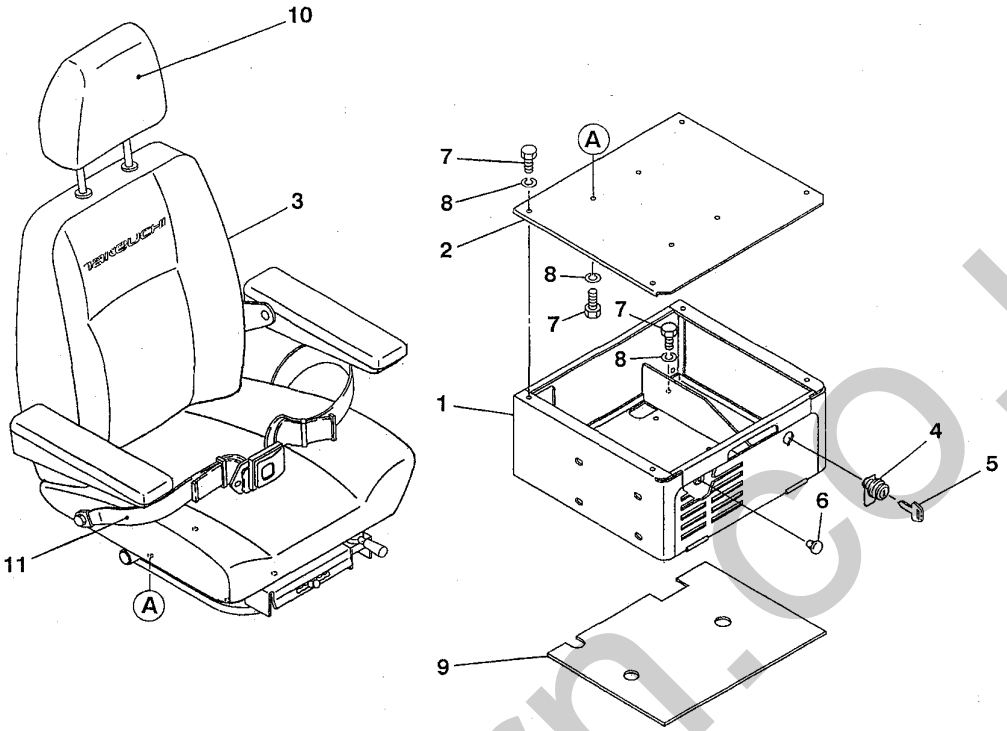

F3-34c-0-D

符号 Item	部品番号 Part number	部品名称	Description	数量 Q'ty	互換性 Chan.	適用号機 Serial No.	備考 Remarks
1	03634-12100	ボックス	BOX	1			
2	03634-12200	カバー	COVER	1			
3	19141-00040	シートアッシ	SEAT ASSY	1			布/fabric
3-1	19141-00041	シートアッシ	SEAT ASSY	1			皮/leather
4	16536-01395	ロックアッシ	LOCK ASSY	1			
5	17001-00019	トル キー	トル KEY	1			
6	16525-15000	クッションラバー	RUBBER, cushion	2			
7	11000-40820	ボルト	BOLT	12			
8	11400-20008	スプリングワッシャ	WASHER, spring	12			
9	03634-12300	アブソーベント	ABSORBENT	1			
10	19141-00043	ヘッドレスト	REST, head	1			布/fabric
10-1	19141-00042	ヘッドレスト	REST, head	1			皮/leather
11	19141-00003	シートベルトアッシ	BELT ASSY, seat	1	←	1305001～1305096	ｵﾌﾟｼｮﾝ/option
11-1	19141-00048	シートベルトアッシ	BELT ASSY, seat	1	←	1305097～	ｵﾌﾟｼｮﾝ/option

silverhorn.co.uk

キャビン 1　CABIN 1

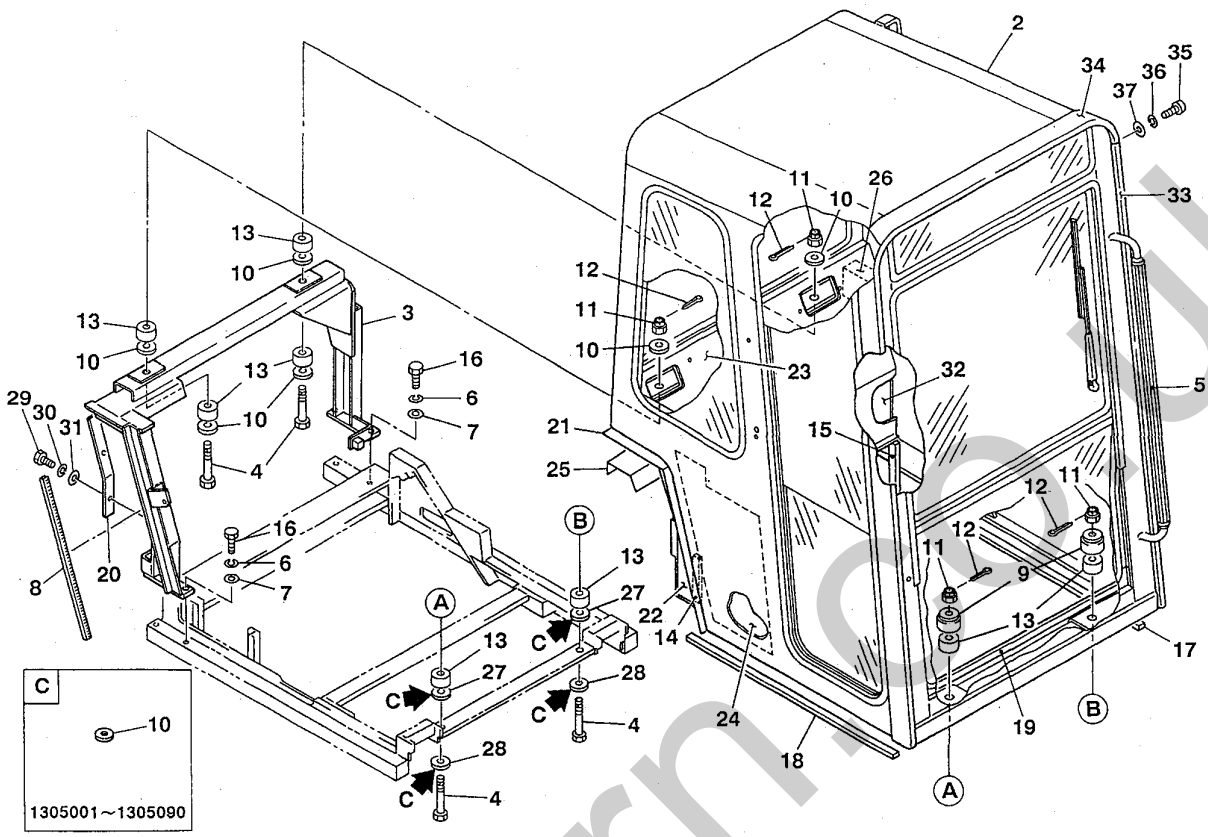

K2-35a-2-D

符号 Item	部品番号 Part number	部品名称	Description	数量 Q'ty	互換性 Chan.	適用号機 Serial No.	備考 Remarks
1	03986-07000	キャビンアッシ	CABIN ASSY	1		1305001～1305069	高サ/H＝1670mm
1-1	03986-17000	キャビンアッシ	CABIN ASSY	1		1305070～	高サ/H＝1620mm
2	03986-07100	★キャビン	★CABIN	1		1305001～1305069	高サ/H＝1670mm
2-1	03986-17100	★キャビン	★CABIN	1		1305070～	高サ/H＝1620mm
3	03986-08400	★ブラケット	★BRACKET	1			
4	03986-02200	★ボルト	★BOLT	4			
5	03986-08500	★グリップ	★GRIP	1			
6	11400-20010	★スプリングワッシャ	★WASHER, spring	6			
7	11415-40010	★ワッシャ	★WASHER	6			
8	16545-20067	★トリム	★TRIM	1		1305001～1305050	
9	02786-09000	★ストッパ	★STOPPER	2			
10	00030-00010	★ワッシャ	★WASHER	10		1305001～1305090	
10-1	00030-00010	★ワッシャ	★WASHER	6		1305091～	
11	11320-30016	★ナット	★NUT	4			
12	12100-00430	★ピン	★PIN	4			
13	16510-05030	★クッションラバー	★RUBBER, cushion	8			
14	16543-03010	★スポンジ	★SPONGE	1			
15	16543-04010	★スポンジ	★SPONGE	1			
16	11000-41030	★ボルト	★BOLT	6			
17	16543-03103	★スポンジ	★SPONGE	1			
18	16543-03084	★スポンジ	★SPONGE	1			
19	16543-03088	★スポンジ	★SPONGE	1			
20	03986-14900	★ラバー	★RUBBER	1		1305001～1305069	
20-1	03986-16300	★ラバー	★RUBBER	1		1305070～	
21	03986-14400	★インシュレーション	★INSULATION	1			

silverhorn.co.uk

キャビン 1　CABIN 1

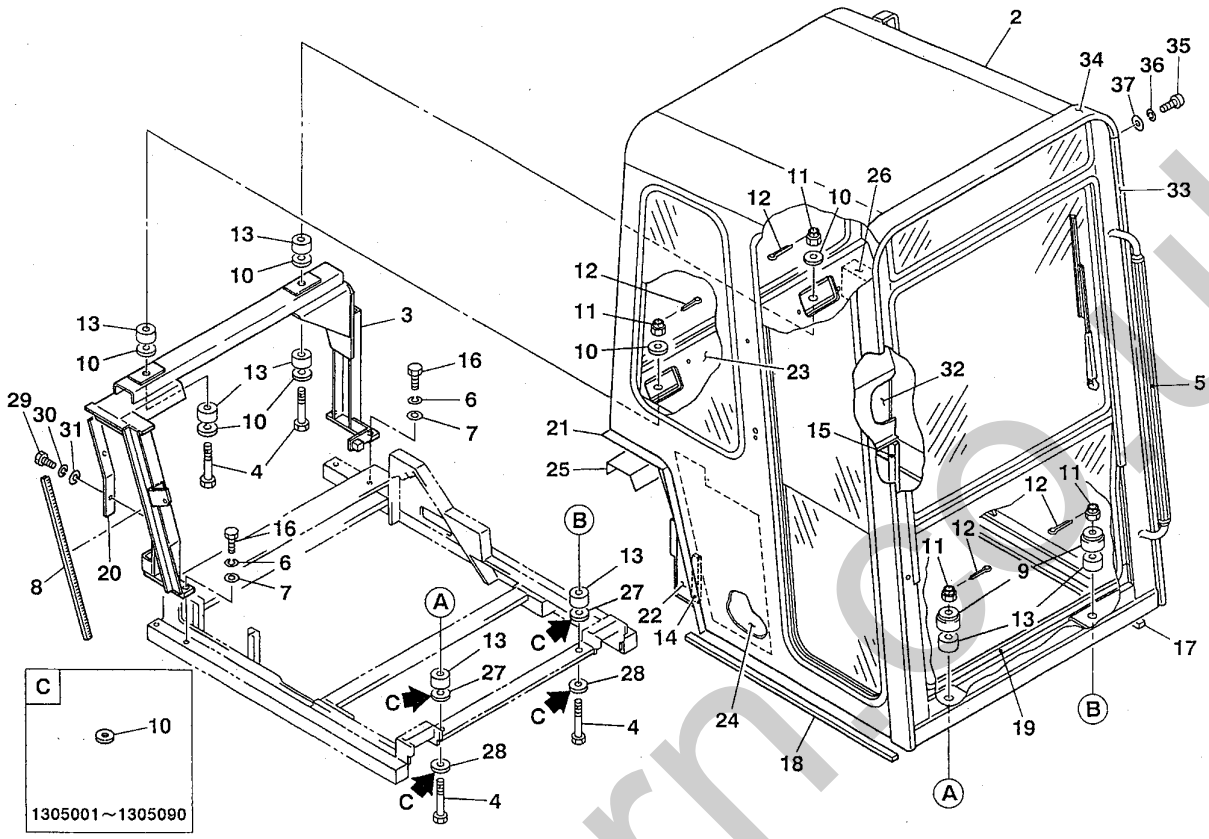

K2-35a-2-D

符号 Item	部品番号 Part number	部品名称	Description	数量 Q'ty	互換性 Chan.	適用号機 Serial No.	備考 Remarks
22	03986-14500	★インシュレーション	★INSULATION	1			
23	03986-09000	★インシュレーション	★INSULATION	1			
24	03986-09100	★インシュレーション	★INSULATION	1			
25	03986-09300	★インシュレーション	★INSULATION	1			
26	03986-09200	★スポンジ	★SPONGE	1			
27	00036-00092	★ワッシャ	★WASHER	2		1305091～	
28	00036-00062	★ワッシャ	★WASHER	2		1305091～	
29	11000-40820	★ボルト	★BOLT	2		1305070～	
30	11400-20008	★スプリングワッシャ	★WASHER, spring	2		1305070～	
31	11411-10008	★ワッシャ	★WASHER	2		1305070～	
32	03986-17300	★インシュレーション	★INSULATION	1		1305127～	
33	03993-05100 03993-10200	プロテクタ プロテクタ	PROTECTOR PROTECTOR	/ 1		/ 1305001～1305069	TCM向、黒/for TCM, black
33-1	03986-08700 03993-09200	プロテクタ プロテクタ	PROTECTOR PROTECTOR	/ 1		/ 1305070～	赤/red 赤/red
34	03993-05200 03993-10100	プロテクタ プロテクタ	〃 PROTECTOR	/ 1		/ 1305001～1305069	TCM向、黒/for TCM, black
34-1	03986-08600 03993-09100	プロテクタ プロテクタ	〃 PROTECTOR	/ 1		/ 1305070～	赤/red. 赤/red
35	11205-90520	スクリュ	SCREW	4			
36	11400-90005	スプリングワッシャ	WASHER, spring	4			
37	11411-90005	ワッシャ	WASHER	4			

03986-08700 → 03993-09200
03986-08600 → 03993-09100

silverhorn.co.uk

キャビン 1　CABIN 1

ロップス＆フォップス　ROPS & FOPS

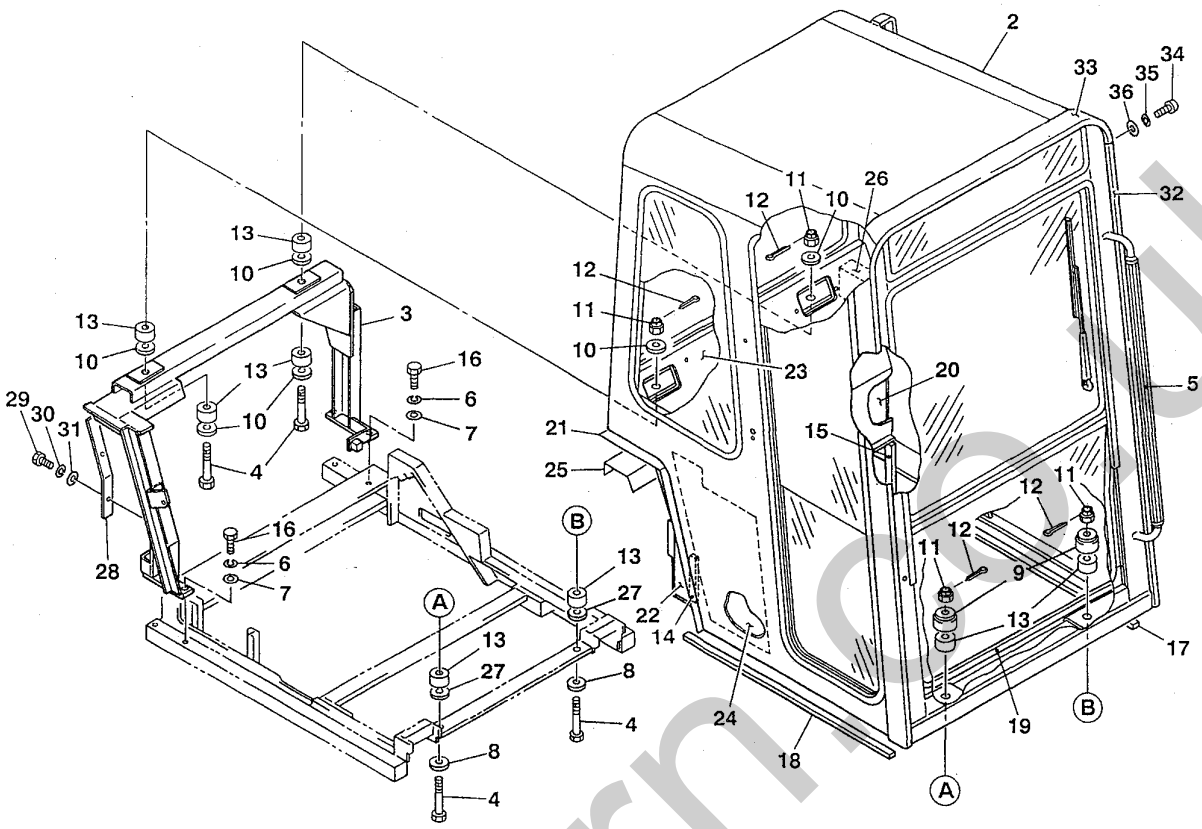

K2-35b-0-D

符号 Item	部品番号 Part number	部品名称	Description	数量 Q'ty	互換性 Chan.	適用号機 Serial No.	備考 Remarks
1	03986-13000	キャビンアッシ	CABIN ASSY	1			
2	03986-13100	★キャビン	★CABIN	1			
3	03986-08400	★ブラケット	★BRACKET	1			
4	03986-02200	★ボルト	★BOLT	4			
5	03986-08500	★グリップ	★GRIP	1			
6	11400-20010	★スプリングワッシャ	★WASHER, spring	6			
7	11415-40010	★ワッシャ	★WASHER	6			
8	00036-00062	★ワッシャ	★WASHER	2			
9	02786-09000	★ストッパ	★STOPPER	2			
10	00030-00010	★ワッシャ	★WASHER	6			
11	11320-30016	★ナット	★NUT	4			
12	12100-00430	★ピン	★PIN	4			
13	16510-05030	★クッションラバー	★RUBBER, cushion	8			
14	16543-03010	★スポンジ	★SPONGE	1			
15	16543-04010	★スポンジ	★SPONGE	1			
16	11000-41030	★ボルト	★BOLT	6			
17	16543-03103	★スポンジ	★SPONGE	1			
18	16543-03084	★スポンジ	★SPONGE	1			
19	16543-03088	★スポンジ	★SPONGE	1			
20	03986-17300	★アブソーベント	★ABSORBENT	1			
21	16543-14400	★インシュレーション	★INSULATION	1			
22	16543-14500	★インシュレーション	★INSULATION	1			
23	16543-14600	★インシュレーション	★INSULATION	1			
24	16543-14700	★インシュレーション	★INSULATION	1			
25	16543-14800	★インシュレーション	★INSULATION	1			

silverhorn.co.uk

キャビン 1　CABIN 1

ロップス＆フォップス　ROPS & FOPS

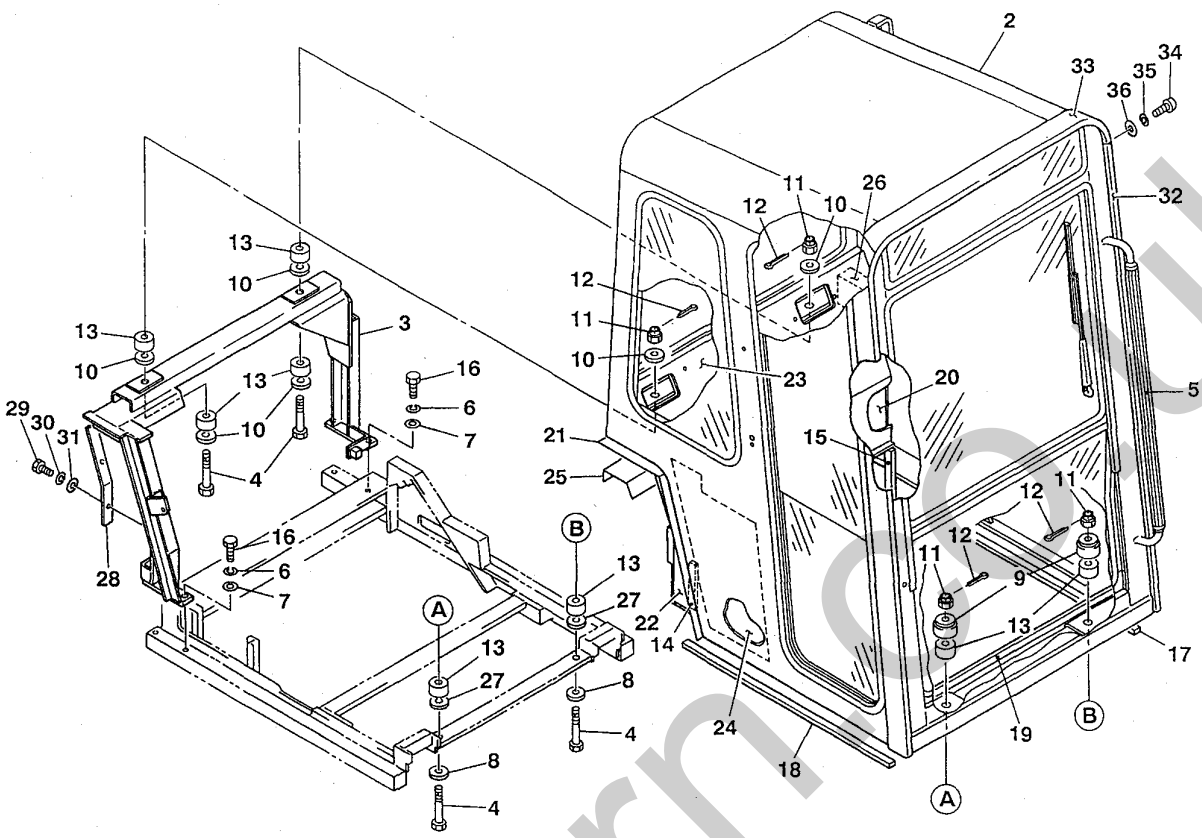

K2-35b-0-D

符号 Item	部品番号 Part number	部品名称	Description	数量 Q'ty	互換性 Chan.	適用号機 Serial No.	備考 Remarks
26	16543-09200	★スポンジ	★SPONGE	1			
27	00036-00092	★ワッシャ	★WASHER	2			
28	03986-16300	★ラバー	★RUBBER	1			
29	11000-40820	★ボルト	★BOLT	2			
30	11400-20008	★スプリングワッシャ	★WASHER, spring	2			
31	11411-10008	★ワッシャ	★WASHER	2			
32	03993-09200	プロテクタ	PROTECTOR	1			赤/red
33	03993-09100	プロテクタ	PROTECTOR	1			赤/red
34	11205-90520	スクリュ	SCREW	4			
35	11400-90005	スプリングワッシャ	WASHER, spring	4			
36	11411-90005	ワッシャ	WASHER	4			

silverhorn.co.uk

キャビン 2　CABIN 2

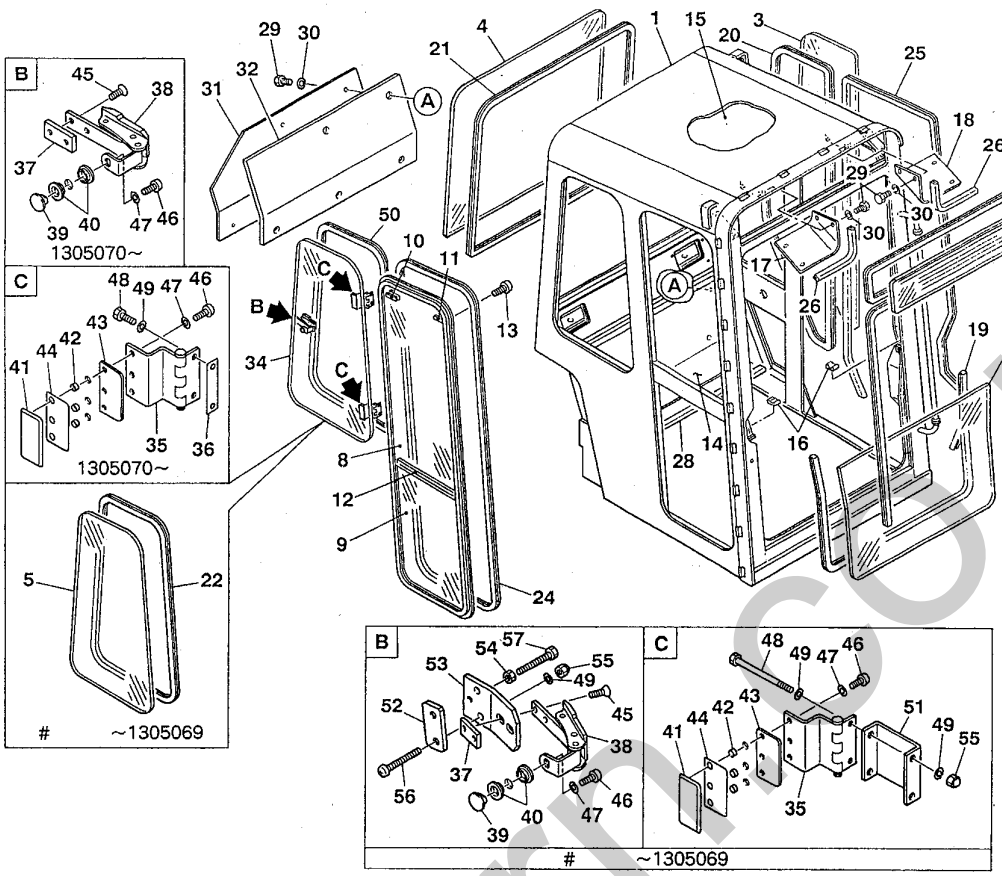

K2-36a-2-D

符号 Item	部品番号 Part number	部品名称	Description	数量 Q'ty	互換性 Chan.	適用号機 Serial No.	備考 Remarks
1	× ~~03986-07200~~	フレーム	FRAME	1		1305001~1305069	
1-1	× ~~03986-17200~~	フレーム	FRAME	1		1305070~	
2	03986-00300	ガラス	GLASS	1			
3	03986-00400	ガラス	GLASS	1		1305001~1305069	
3-1	03986-13400	ガラス	GLASS	1		1305070~	
4	03986-07300	ガラス	GLASS	1			
5	03986-07400	ガラス	GLASS	1		# ~1305069	
6	03986-00700	ガラス	GLASS	1		1305001~1305069	
6-1	03986-13600	ガラス	GLASS	1		1305070~	
7	03986-07500	サッシアッシ	SASH ASSY	1		1305001~1305069	
7-1	03986-13700	サッシアッシ	SASH ASSY	1		1305070~	
8	03986-07502	★ガラス	★GLASS	1		1305001~1305069	
8-1	03986-13702	★ガラス	★GLASS	1		1305070~	
9	03986-07503	★ガラス	★GLASS	1		1305001~1305069	
9-1	03986-13703	★ガラス	★GLASS	1		1305070~	
10	16540-07000	★ロックアッシ（R）	★LOCK ASSY (R.H.)	1			
11	16540-07200	★ロックアッシ（L）	★LOCK ASSY (L.H.)	1			
12	16540-07400	★ウェザストリップ	★STRIP, weather	1			
13	11207-40510	★スクリュ	★SCREW	6			
14	03986-07700	アブソーベント	ABSORBENT	1			
15	03986-07800	アブソーベント	ABSORBENT	1		1305001~1305069	
15-1	03986-13800	アブソーベント	ABSORBENT	1		1305070~	
16	03986-01400	ストッパ	STOPPER	2			
17	03986-08000	カバー	COVER	1		1305001~1305069	
17-1	03986-13900	カバー	COVER	1		1305070~	

silverhorn.co.uk

キャビン 2　CABIN 2

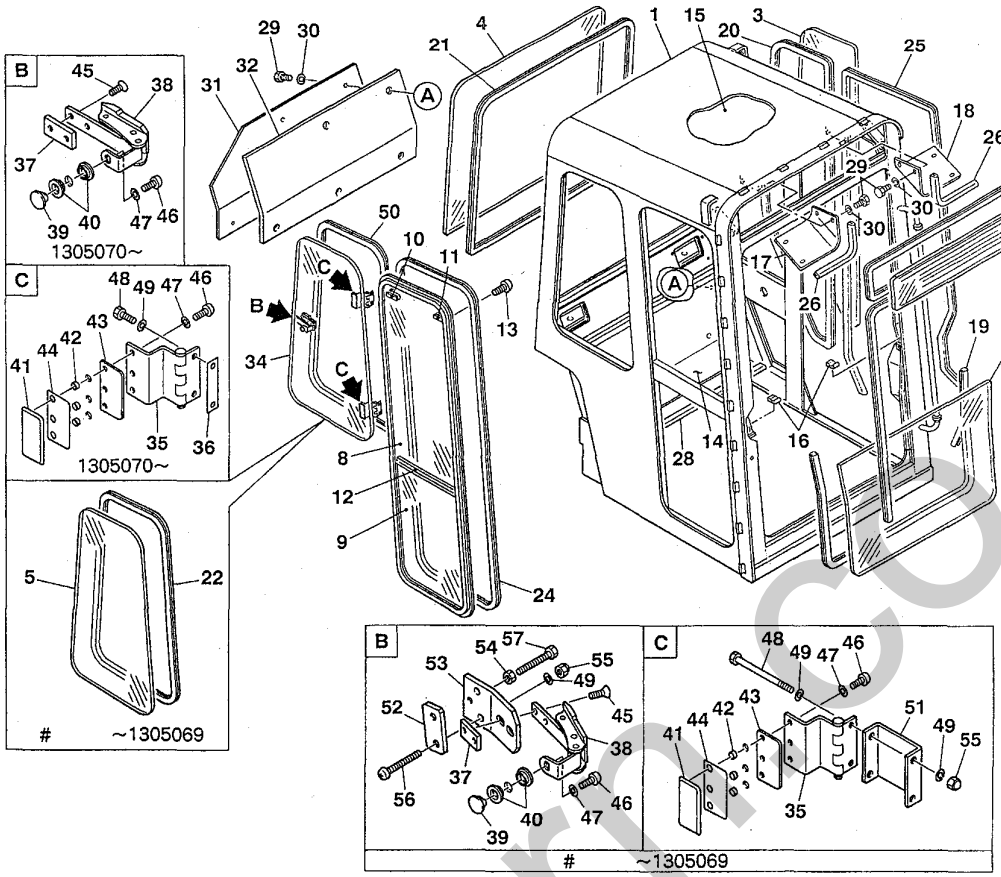

K2-36a-2-D

符号 Item	部品番号 Part number	部品名称	Description	数量 Q'ty	互換性 Chan.	適用号機 Serial No.	備考 Remarks
18	03986-08100	カバー	COVER	1		1305001～1305069	
18-1	03986-14000	カバー	COVER	1		1305070～	
19	16542-31180	H-ラバー	H-RUBBER	1			ﾒｰﾀ売り/sold by the meter
20	16542-31310	H-ラバー	H-RUBBER	1		1305001～1305069	ﾒｰﾀ売り/sold by the meter
20-1	16542-31299	H-ラバー	H-RUBBER	1		1305070～	ﾒｰﾀ売り/sold by the meter
21	16542-31315	H-ラバー	H-RUBBER	1			ﾒｰﾀ売り/sold by the meter
22	16542-31240	H-ラバー	H-RUBBER	1		#　～1305069	ﾒｰﾀ売り/sold by the meter
23	16542-31195	H-ラバー	H-RUBBER	1		1305001～1305069	ﾒｰﾀ売り/sold by the meter
23-1	16542-31181	H-ラバー	H-RUBBER	1		1305070～	ﾒｰﾀ売り/sold by the meter
24	16542-31360	H-ラバー	H-RUBBER	1		1305001～1305069	ﾒｰﾀ売り/sold by the meter
24-1	16542-31345	H-ラバー	H-RUBBER	1		1305070～	ﾒｰﾀ売り/sold by the meter
25	16546-05340	シール	SEAL	1		1305001～1305069	ﾒｰﾀ売り/sold by the meter
25-1	16546-05342	シール	SEAL	1		1305070～	ﾒｰﾀ売り/sold by the meter
26	16546-06033	シール	SEAL	2			ﾒｰﾀ売り/sold by the meter
27	16546-05270	シール	SEAL	1		1305001～1305069	ﾒｰﾀ売り/sold by the meter
27-1	16546-05262	シール	SEAL	1		1305070～	ﾒｰﾀ売り/sold by the meter
28	16546-05090	シール	SEAL	1			ﾒｰﾀ売り/sold by the meter
29	11000-90812	ボルト	BOLT	13			
30	11400-90008	スプリングワッシャ	WASHER, spring	13			
31	03986-14100	ボード	BOARD	1			
32	03986-14200	アブソーベント	ABSORBENT	1			
33	03986-12900	ガラスアッシ（R）	GLASS ASSY (R.H.)	1		#　～1305069	
33-1	03986-16400	ガラスアッシ（R）	GLASS ASSY (R.H.)	1		1305070～	
34	03986-12901	★ガラス	★GLASS	1		#　～1305069	
34-1	03986-16401	★ガラス	★GLASS	1		1305070～	

silverhorn.co.uk

キャビン 2　CABIN 2

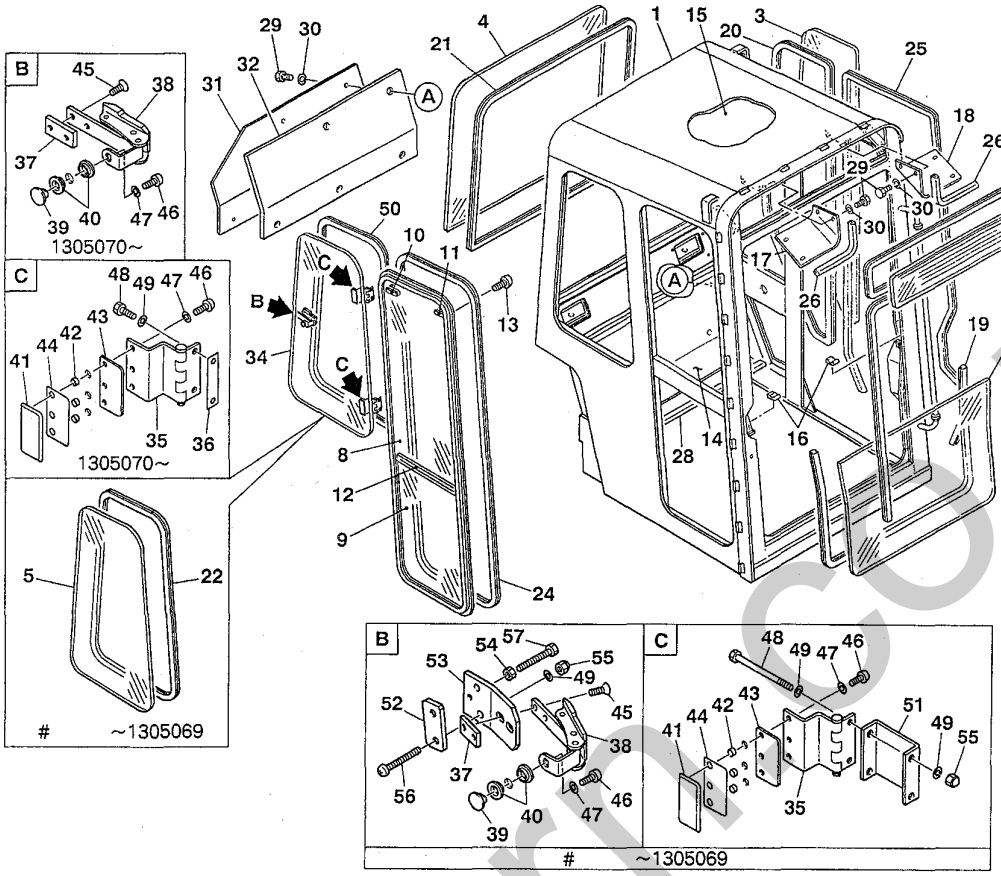

K2-36a-2-D

符号 Item	部品番号 Part number	部品名称	Description	数量 Q'ty	互換性 Chan.	適用号機 Serial No.	備考 Remarks
35	03386-22200	★ヒンジ	★HINGE	2		# ~	
36	03386-22300	★スペーサ	★SPACER	2		1305070~	
37	03386-22400	★プレート	★PLATE	1		# ~	
38	16540-04008	★ロック	★LOCK	1		# ~	
39	16540-04006	★リテーナ	★RETAINER	1		# ~	
40	16540-04007	★パッキング	★PACKING	2		# ~	
41	16540-04011	★リテーナ	★RETAINER	2		# ~	
42	16540-04001	★パッキング	★PACKING	6		# ~	
43	16540-04002	★パッキング	★PACKING	2		# ~	
44	16540-04003	★パッキング	★PACKING	2		# ~	
45	11206-30616	★スクリュ	★SCREW	2		# ~	
46	11205-30510	★スクリュ	★SCREW	7		# ~	
47	11400-20005	★スプリングワッシャ	★WASHER, spring	7		# ~	
48	11000-40680	★ボルト	★BOLT	4		# ~1305069	
48-1	11000-40616	★ボルト	★BOLT	4		1305070~	
49	11400-20006	★スプリングワッシャ	★WASHER, spring	10		# ~1305069	
49-1	11400-20006	★スプリングワッシャ	★WASHER, spring	4		1305070~	
50	16545-20238	★ラバー	★RUBBER	1		# ~1305069	
50-1	16545-20235	★ラバー	★RUBBER	1		1305070~	
51	03986-12902	★チャンネル	★CHANNEL	2		# ~1305069	
52	03986-12903	★プレート	★PLATE	1		# ~1305069	
53	03986-12904	★プレート	★PLATE	1		# ~1305069	
54	11300-40006	★ナット	★NUT	1		# ~1305069	
55	11340-30006	★ナット	★NUT	1		# ~1305069	
56	11205-30650	★スクリュ	★SCREW	2		# ~1305069	

silverhorn.co.uk

キャビン 2　CABIN 2

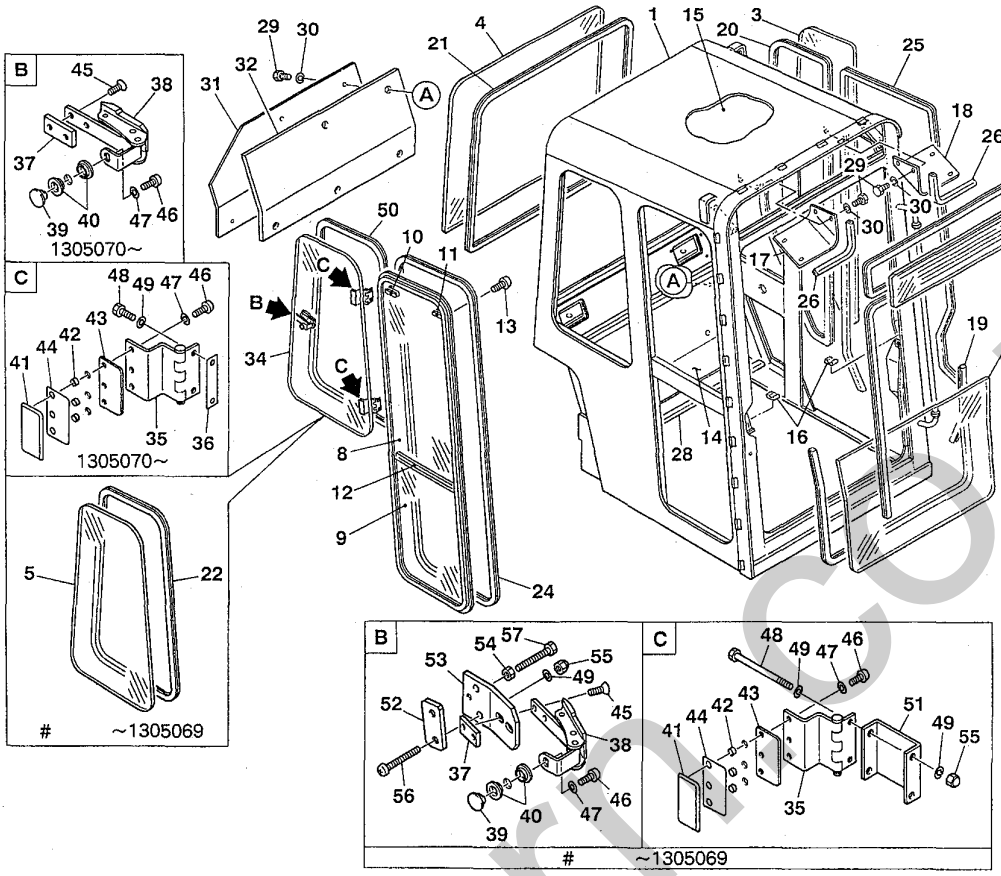

K2-36a-2-D

符号 Item	部品番号 Part number	部品名称	Description	数量 Q'ty	互換性 Chan.	適用号機 Serial No.	備考 Remarks
57	11002-40645	★ボルト	★BOLT	1		# ~1305069	
	ノート／NOTE						
	03986-07100	キャビンアッシ	CABIN ASSY	1		1305001~1305069	ｷｬﾋﾞﾝ2~4を含む/ incl. cabin2~4
	03986-17100	キャビンアッシ	CABIN ASSY	1		1305070~	ｷｬﾋﾞﾝ2~4を含む/ incl. cabin2~4

silverhorn.co.uk

キャビン 2　CABIN 2

ロップス＆フォップス　ROPS & FOPS

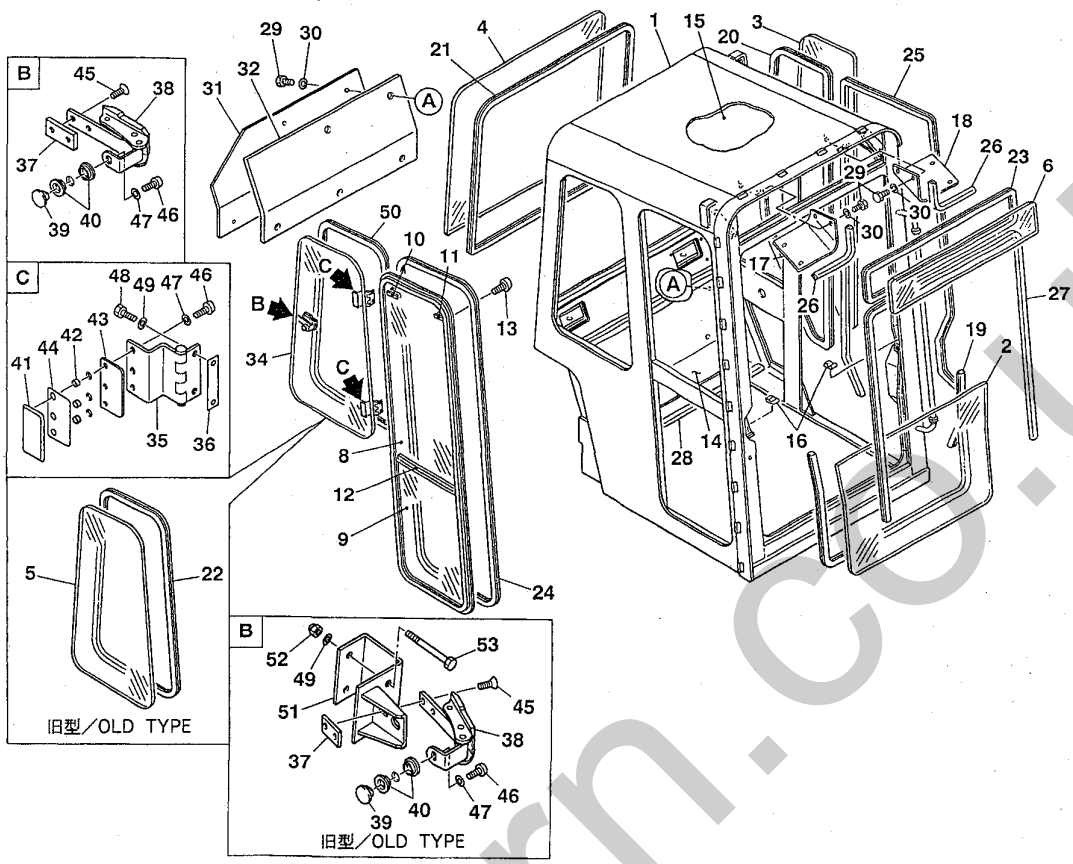

K2-36d-0-D

符号 Item	部品番号 Part number	部品名称	Description	数量 Q'ty	互換性 Chan.	適用号機 Serial No.	備考 Remarks
1	× ~~03986-13200~~	フレーム	FRAME	1			
2	03986-00300	ガラス	GLASS	1			
3	03986-13400	ガラス	GLASS	1			
4	03986-07300	ガラス	GLASS	1			
5	03986-07400	ガラス	GLASS	1		旧型/old type	
6	03986-13600	ガラス	GLASS	1			
7	03986-13700	サッシアッシ	SASH ASSY	1			
8	03986-13702	★ガラス	★GLASS	1			
9	03986-13703	★ガラス	★GLASS	1			
10	16540-07000	★ロックアッシ（R）	★LOCK ASSY (R.H.)	1			
11	16540-07200	★ロックアッシ（L）	★LOCK ASSY (L.H.)	1			
12	16540-07400	★ウェザストリップ	★STRIP, weather	1			
13	11207-40510	★スクリュ	★SCREW	6			
14	03986-07700	アブソーベント	ABSORBENT	1			
15	03986-13800	アブソーベント	ABSORBENT	1			
16	03986-01400	ストッパ	STOPPER	2			
17	03986-13900	カバー	COVER	1			
18	03986-14000	カバー	COVER	1			
19	16542-31180	H-ラバー	H-RUBBER	1			ﾒｰﾀ売り/sold by the meter
20	16542-31299	H-ラバー	H-RUBBER	1			ﾒｰﾀ売り/sold by the meter
21	16542-31315	H-ラバー	H-RUBBER	1			ﾒｰﾀ売り/sold by the meter
22	16542-31240	H-ラバー	H-RUBBER	1		旧型/old type	ﾒｰﾀ売り/sold by the meter
23	16542-31181	H-ラバー	H-RUBBER	1			ﾒｰﾀ売り/sold by the meter
24	16542-31345	H-ラバー	H-RUBBER	1			ﾒｰﾀ売り/sold by the meter
25	16546-05342	シール	SEAL	1			ﾒｰﾀ売り/sold by the meter

silverhorn.co.uk

キャビン 2　CABIN 2

ロップス＆フォップス　ROPS & FOPS

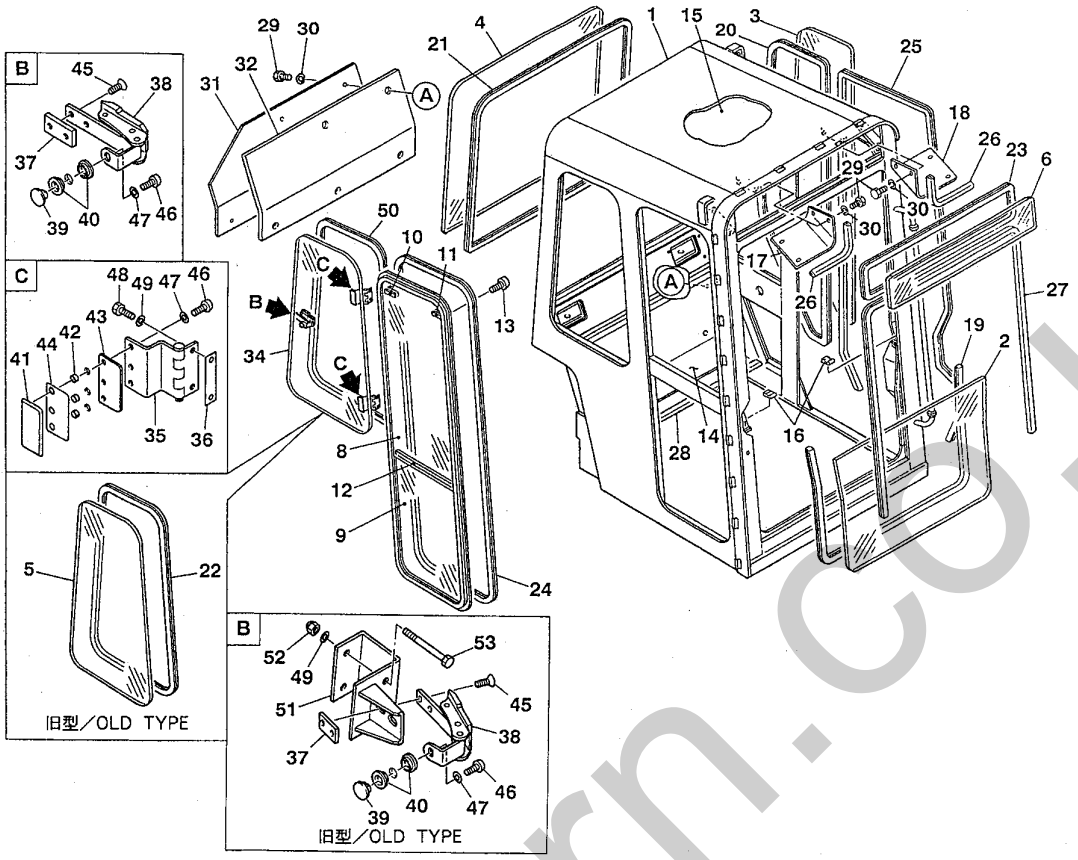

K2-36d-0-D

符号 Item	部品番号 Part number	部品名称	Description	数量 Q'ty	互換性 Chan.	適用号機 Serial No.	備考 Remarks
26	16546-06033	シール	SEAL	2			ﾒｰﾀ売り/sold by the meter
27	16546-05262	シール	SEAL	1			ﾒｰﾀ売り/sold by the meter
28	16546-05090	シール	SEAL	1			ﾒｰﾀ売り/sold by the meter
29	11000-90812	ボルト	BOLT	13			
30	11400-90008	スプリングワッシャ	WASHER, spring	13			
31	03986-14100	ボード	BOARD	1			
32	03986-14200	アブソーベント	ABSORBENT	1			
33	03986-16800	ガラスアッシ（R）	GLASS ASSY (R.H.)	1		旧型/old type	
33-1	03986-16700	ガラスアッシ（R）	GLASS ASSY (R.H.)	1		新型/new type	
34	03986-16401	★ガラス	★GLASS	1		旧型/old type	
34-1	03986-16701	★ガラス	★GLASS	1		新型/new type	
35	03386-22200	★ヒンジ	★HINGE	2		新型/new type	
36	03386-22300	★スペーサ	★SPACER	2		新型/new type	
37	03386-22400	★プレート	★PLATE	1		新型/new type	
38	16540-04008	★ロック 8ｹﾀ	★LOCK	1		新型/new type	
39	16540-04006	★リテーナ	★RETAINER	1		新型/new type	
40	16540-04007	★パッキング	★PACKING	2		新型/new type	
41	16540-04011	★リテーナ	★RETAINER	2		新型/new type	
42	16540-04001	★パッキング	★PACKING	6		新型/new type	
43	16540-04002	★パッキング	★PACKING	2		新型/new type	
44	16540-04003	★パッキング	★PACKING	2		新型/new type	
45	11206-30616	★スクリュ	★SCREW	2		新型/new type	
46	11205-30510	★スクリュ	★SCREW	7		新型/new type	
47	11400-20005	★スプリングワッシャ	★WASHER, spring	7		新型/new type	
48	11000-40616	★ボルト	★BOLT	4		新型/new type	

silverhorn.co.uk

キャビン 2　CABIN 2

ロップス＆フォップス　ROPS & FOPS

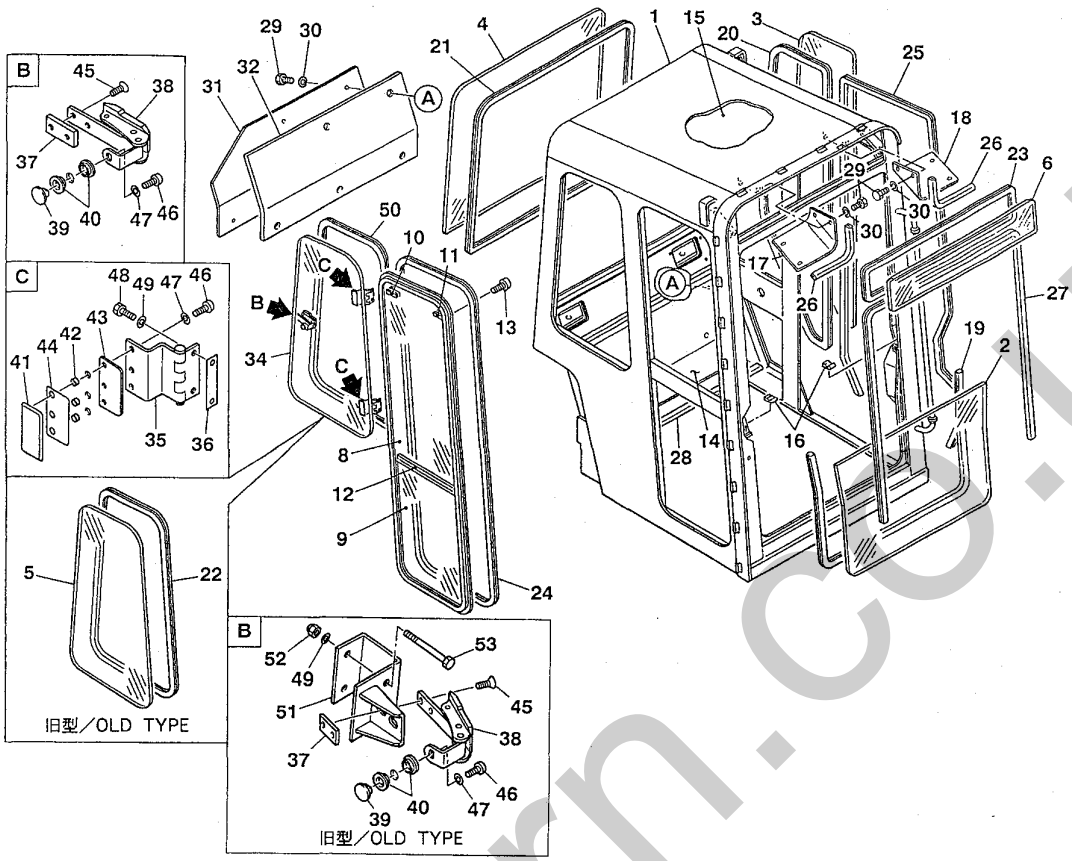

K2-36d-0-D

符号 Item	部品番号 Part number	部品名称	Description	数量 Q'ty	互換性 Chan.	適用号機 Serial No.	備考 Remarks
49	11400-20006	★スプリングワッシャ	★WASHER, spring	6		旧型/old type	
49-1	11400-20006	★スプリングワッシャ	★WASHER, spring	4		新型/new type	
50	16545-20235	★ラバー	★RUBBER	1		新型/new type	
51	03986-16801	★ブラケット	★BRACKET	1		旧型/old type	
52	11340-30006	★ナット	★NUT	2		旧型/old type	
53	11000-40660	★ボルト	★BOLT	2		旧型/old type	
	ノート／NOTE						
	03986-13100	キャビンアッシ	CABIN ASSY	1			ｷｬﾋﾞﾝ2～4を含む/ incl. cabin2～4

silverhorn.co.uk

キャビン 3　CABIN 3

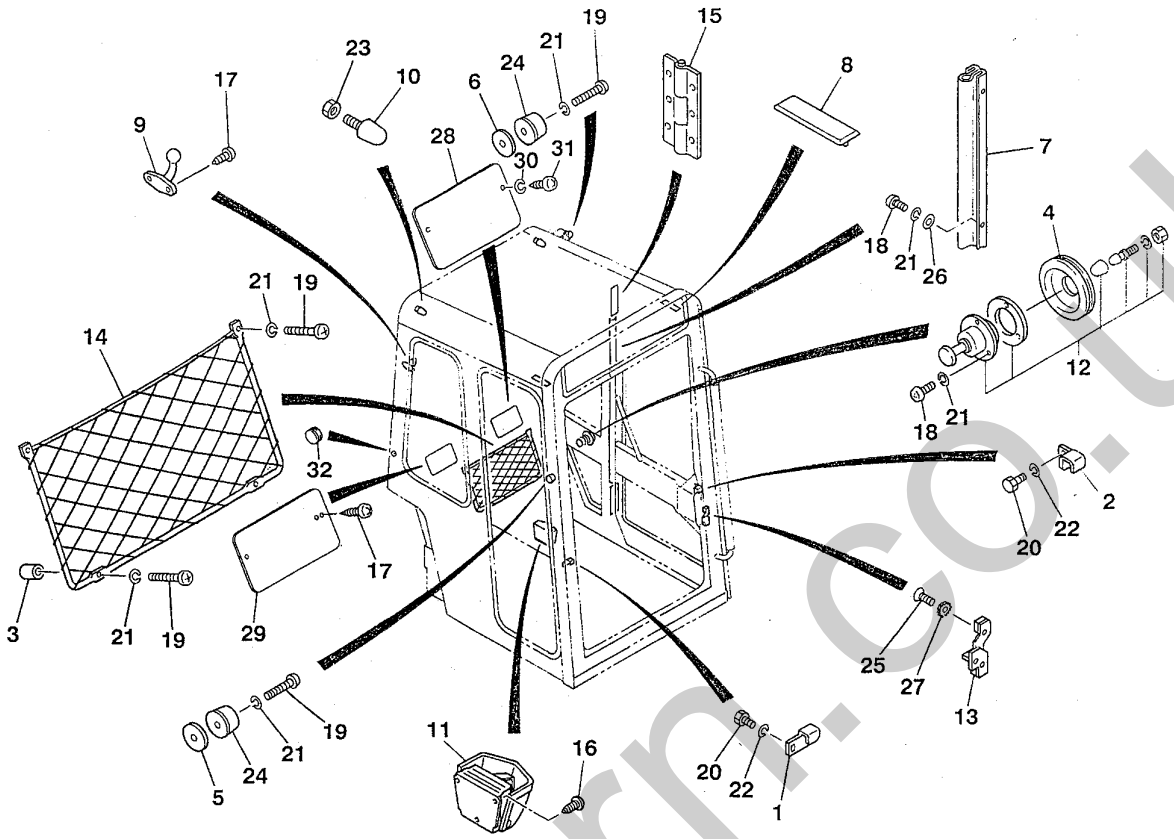

K2-36b-1-D

符号 Item	部品番号 Part number	部品名称	Description	数量 Q'ty	互換性 Chan.	適用号機 Serial No.	備考 Remarks
1	03986-00900	プレート	PLATE	1		1305001～1305069	
1-1	03386-21500	プレート	PLATE	1		1305070～	
2	03986-07600	プレート	PLATE	1			
3	03986-01300	カラー	COLLAR	2			
4	03986-03400	グロメット	GROMMET	1			
5	04686-01600	シム	SHIM	1			
6	04686-01700	シム	SHIM	1			
7	04686-02100	シール	SEAL	1			
8	05686-14300	スペーサ	SPACER	2			
9	16536-14389	ハンガ	HANGER	1			
10	16511-01224	ストッパ	STOPPER	2			
11	16536-91970	アシュトレ	ASHTRAY	1			
12	16536-91460	キャッチャアッシ	CATCHER ASSY	1			
13	00686-20500	ストライカ	STRIKER	1			
14	16536-91350	ポケットアッシ	POCKET ASSY	1			
15	04686-01800	ヒンジ	HINGE	2			
16	11225-00408	スクリュ	SCREW	3			
17	11225-00510	スクリュ	SCREW	5			
18	11205-90508	スクリュ	SCREW	17			
19	11205-90525	スクリュ	SCREW	6			
20	11000-90812	ボルト	BOLT	2			
21	11400-90005	スプリングワッシャ	WASHER, spring	22			
22	11400-90008	スプリングワッシャ	WASHER, spring	2			
23	11301-40012	ナット	NUT	2			
24	16521-03824	ラバー	RUBBER	2			

silverhorn.co.uk

キャビン 3　CABIN 3

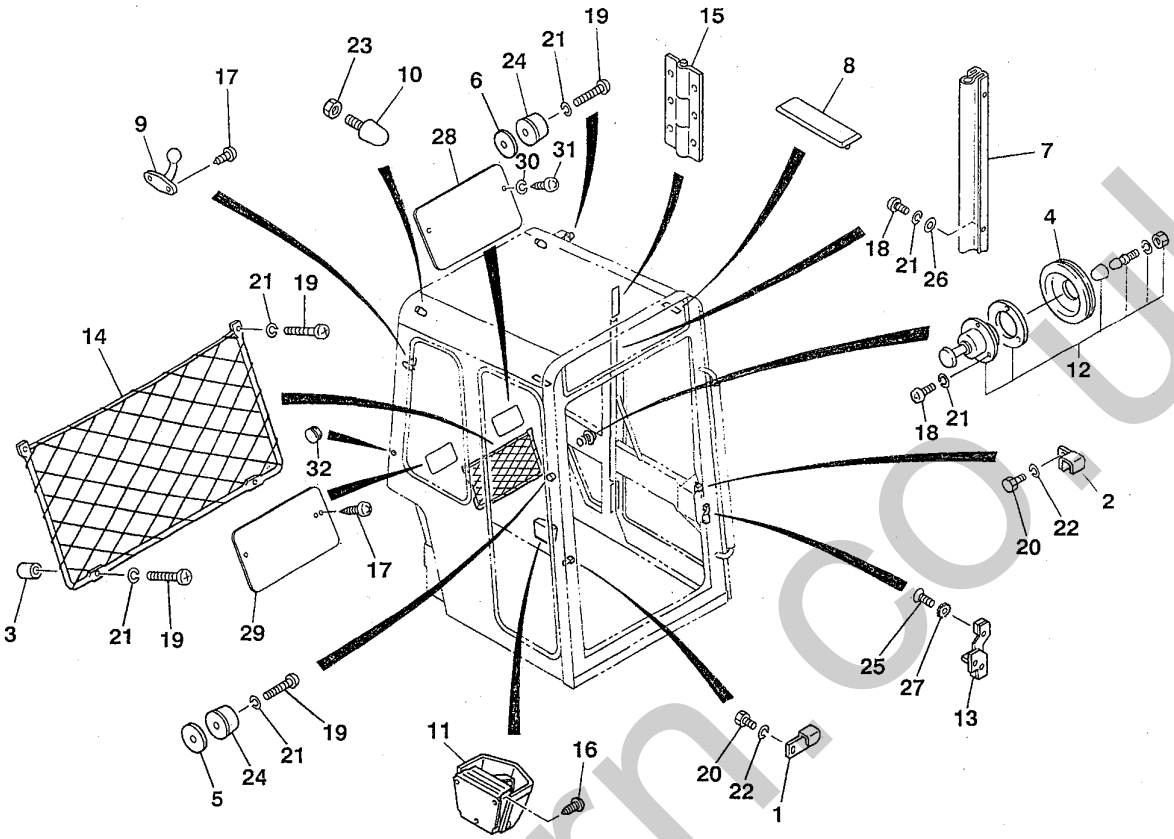

K2-36b-1-D

符号 Item	部品番号 Part number	部品名称	Description	数量 Q'ty	互換性 Chan.	適用号機 Serial No.	備考 Remarks
25	11206-30816	スクリュ	SCREW	2			
26	11411-90005	ワッシャ	WASHER	14			
27	11403-30008	ワッシャ	WASHER	2			
28	03986-08800	カバー	COVER	1			
29	03986-08900	カバー	COVER	1			
30	11400-20004	スプリングワッシャ	WASHER, spring	2			
31	11205-30408	スクリュ	SCREW	2			
32	16520-51200	グロメット	GROMMET	1			

silverhorn.co.uk

キャビン 3　CABIN 3

ロップス＆フォップス　ROPS & FOPS

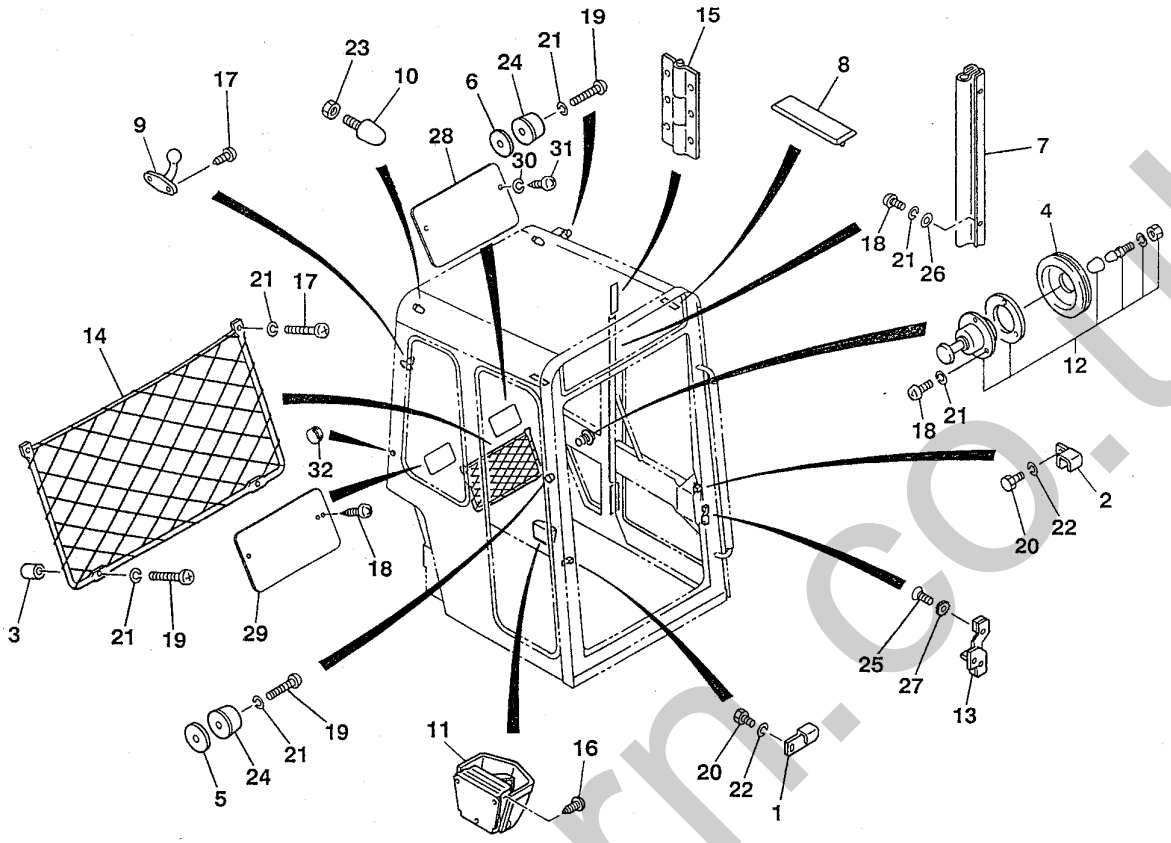

K2-36e-0-D

符号 Item	部品番号 Part number	部品名称	Description	数量 Q'ty	互換性 Chan.	適用号機 Serial No.	備考 Remarks
1	03986-00900	プレート	PLATE	1			
2	03986-07600	プレート	PLATE	1			
3	03986-01300	カラー	COLLAR	2			
4	03986-03400	グロメット	GROMMET	1			
5	04686-01600	シム	SHIM	1			
6	04686-01700	シム	SHIM	1			
7	04686-02100	シール	SEAL	1			
8	05686-14300	スペーサ	SPACER	2			
9	16536-14389	ハンガ	HANGER	1			
10	16511-01224	ストッパ	STOPPER	2			
11	16536-91970	アシュトレ	ASHTRAY	1			
12	16536-91460	キャッチャアッシ	CATCHER ASSY	1			
13	00686-20500	ストライカ	STRIKER	1			
14	16536-91350	ポケットアッシ	POCKET ASSY	1			
15	04686-01800	ヒンジ	HINGE	2			
16	11225-00408	スクリュ	SCREW	3			
17	11205-90512	スクリュ	SCREW	4			
18	11205-90508	スクリュ	SCREW	19			
19	11205-90525	スクリュ	SCREW	4			
20	11000-90812	ボルト	BOLT	2			
21	11400-90005	スプリングワッシャ	WASHER, spring	22			
22	11400-90008	スプリングワッシャ	WASHER, spring	2			
23	11301-40012	ナット	NUT	2			
24	16521-03824	ラバー	RUBBER	2			
25	11206-30816	スクリュ	SCREW	2			

silverhorn.co.uk

キャビン 3　CABIN 3

ロップス＆フォップス　ROPS & FOPS

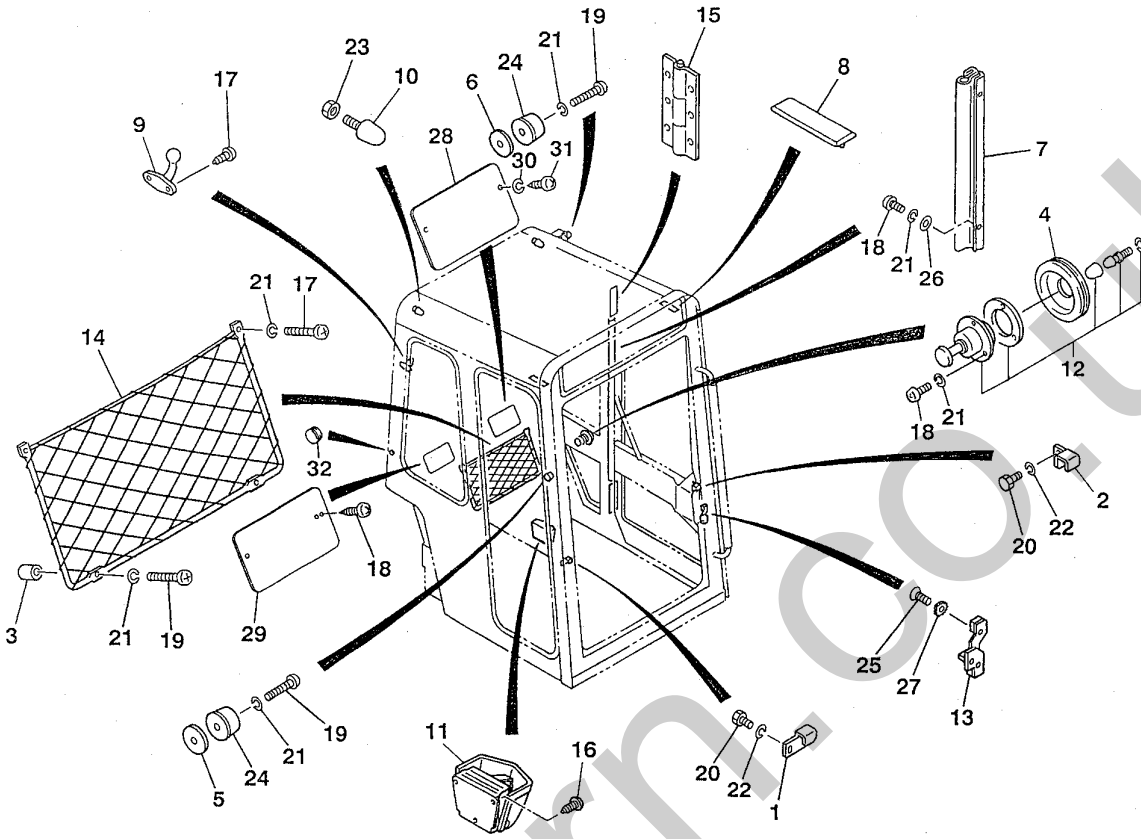

K2-36e-0-D

符号 Item	部品番号 Part number	部品名称	Description	数量 Q'ty	互換性 Chan.	適用号機 Serial No.	備考 Remarks
26	11411-90005	ワッシャ	WASHER	14			
27	11403-30008	ワッシャ	WASHER	2			
28	03986-14300	カバー	COVER	1			
29	03986-08900	カバー	COVER	1			
30	11400-20004	スプリングワッシャ	WASHER, spring	2			
31	11205-30408	スクリュ	SCREW	2			
32	16520-51200	グロメット	GROMMET	1			

silverhorn.co.uk

キャビン 4　CABIN 4

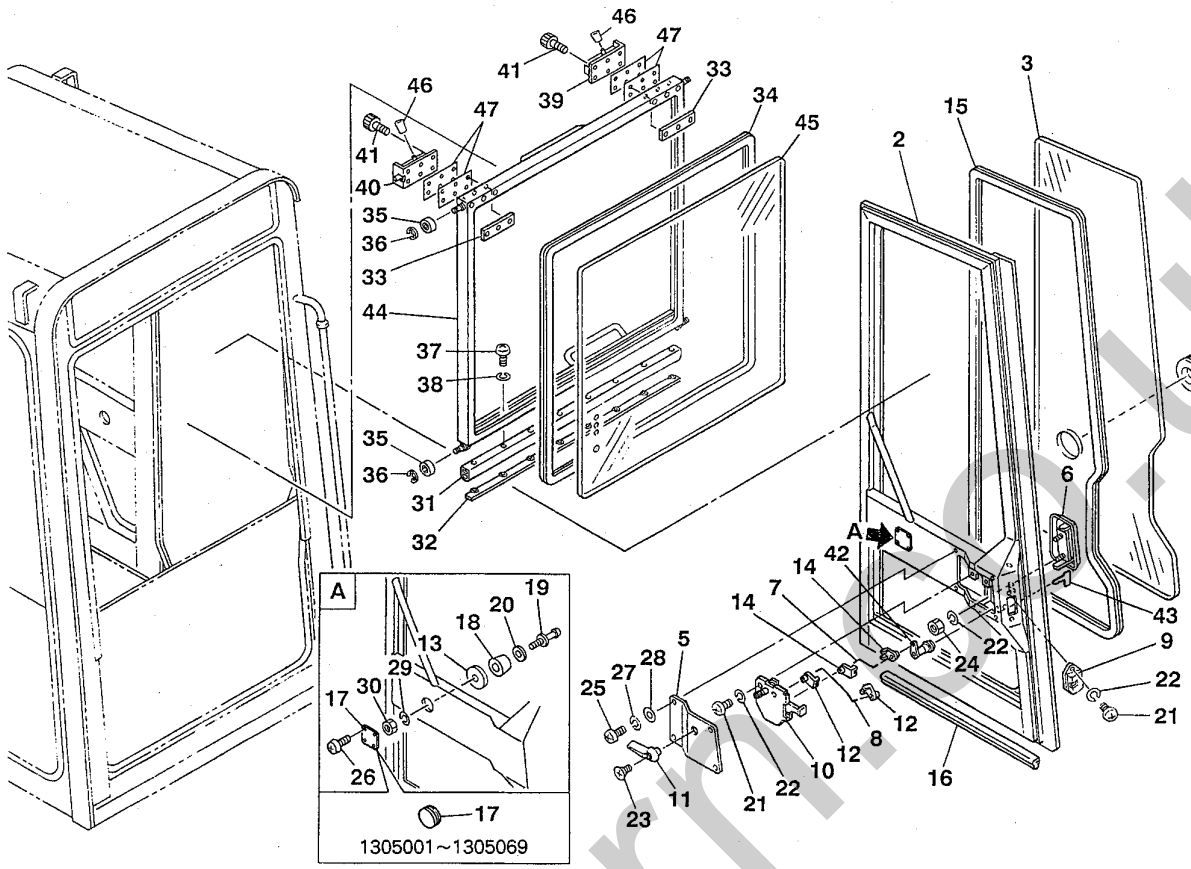

K2-36c-2-D

符号 Item	部品番号 Part number	部品名称	Description	数量 Q'ty	互換性 Chan.	適用号機 Serial No.	備考 Remarks
1	03986-11000	ドアアッシ	DOOR ASSY	1		1305001～1305069	高サ/H＝1533mm
1-1	03986-15000	ドアアッシ	DOOR ASSY	1		1305070～	高サ/H＝1499mm
2	03986-10100	★ドア	★DOOR	1		1305001～1305069	
2-1	03986-15100	★ドア	★DOOR	1		1305070～	
3	03986-03200	★グラス	★GLASS	1		1305001～1305069	
3-1	03986-15200	★グラス	★GLASS	1		1305070～	
4	03986-03400	★グロメット	★GROMMET	1			
5	03986-10200	★カバー	★COVER	1			
6	03986-10300	★ハンドル	★HANDLE	1			
7	03986-10400	★ロッド	★ROD	1			
8	03986-10500	★ロッド	★ROD	1			
9	00686-20400	★ロックアッシ	★LOCK ASSY	1			
10	03986-10600	★コントロール	★CONTROL	1			
11	03986-10700	★ハンドル	★HANDLE	1			
12	00686-21500	★スナップ	★SNAP	2			
13	04686-03300	★ワッシャ	★WASHER	1			
14	03986-10900	★スナップ	★SNAP	2			
15	16542-31375	★H-ラバー	★H-RUBBER	1			
16	16546-05060	★シール	★SEAL	1			
17	16520-53800	★グロメット	★GROMMET	1		1305001～1305069	
17-1	03986-15300	★プレート	★PLATE	1		1305070～	
18	*****-*****	★ラバー	★RUBBER	1			
19	*****-*****	★キャッチ	★CATCH	1			
20	*****-*****	★ワッシャ	★WASHER	1			
21	11205-90612	★スクリュ	★SCREW	4			

silverhorn.co.uk

キャビン 4　CABIN 4

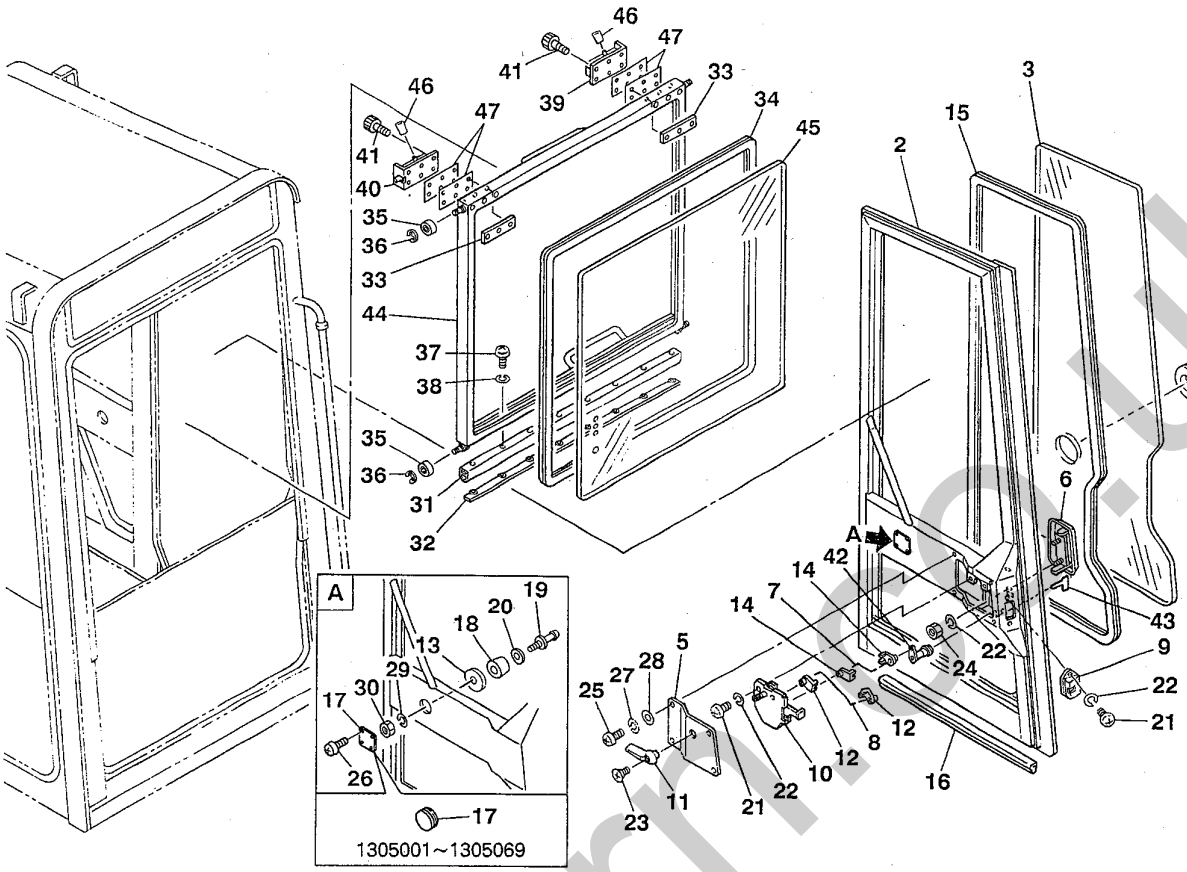

K2-36c-2-D

符号 Item	部品番号 Part number	部品名称	Description	数量 Q'ty	互換性 Chan.	適用号機 Serial No.	備考 Remarks
22	11400-90006	★ワッシャ	★WASHER	6			
23	11207-90516	★スクリュ	★SCREW	1			
24	11300-40006	★ナット	★NUT	2			
25	11205-90512	★スクリュ	★SCREW	4			
26	11205-90410	★スクリュ	★SCREW	4		1305070～	
27	11400-90005	★スプリングワッシャ	★WASHER, spring	4			
28	11411-90005	★ワッシャ	★WASHER	4			
29	11400-20008	★スプリングワッシャ	★WASHER, spring	1			
30	11300-40008	★ナット	★NUT	1			
31	03986-05300	ラバー	RUBBER	1			
32	03986-05400	プレート	PLATE	1			
33	04686-05400	プレート	PLATE	4			
34	16542-31313	H-ラバー	H-RUBBER	1		1305001～1305069	ﾒｰﾀ売り/sold by the meter
34-1	16542-31307	H-ラバー	H-RUBBER	1		1305070～	ﾒｰﾀ売り/sold by the meter
35	13002-00608	ベアリング	BEARING	4			
36	12240-00006	E-リング	E-RING	4			
37	11205-90410	スクリュ	SCREW	8		1305001～1305069	
37-1	11205-90414	スクリュ	SCREW	6		1305070～	
38	11400-90004	スプリングワッシャ	WASHER, spring	8		1305001～1305069	
38-1	11400-90004	スプリングワッシャ	WASHER, spring	6		1305070～	
39	16536-13241	ラッチ（L）	LATCH (L.H.)	1			
40	16536-13240	ラッチ（R）	LATCH (R.H.)	1			
41	11100-40512	ソケットボルト	BOLT, socket	12			
42	16536-11527	キーアッシ	KEY ASSY	1			
43	17001-00019	キー	KEY	1			

K2-36c-3-L

silverhorn.co.uk

キャビン 4　CABIN 4

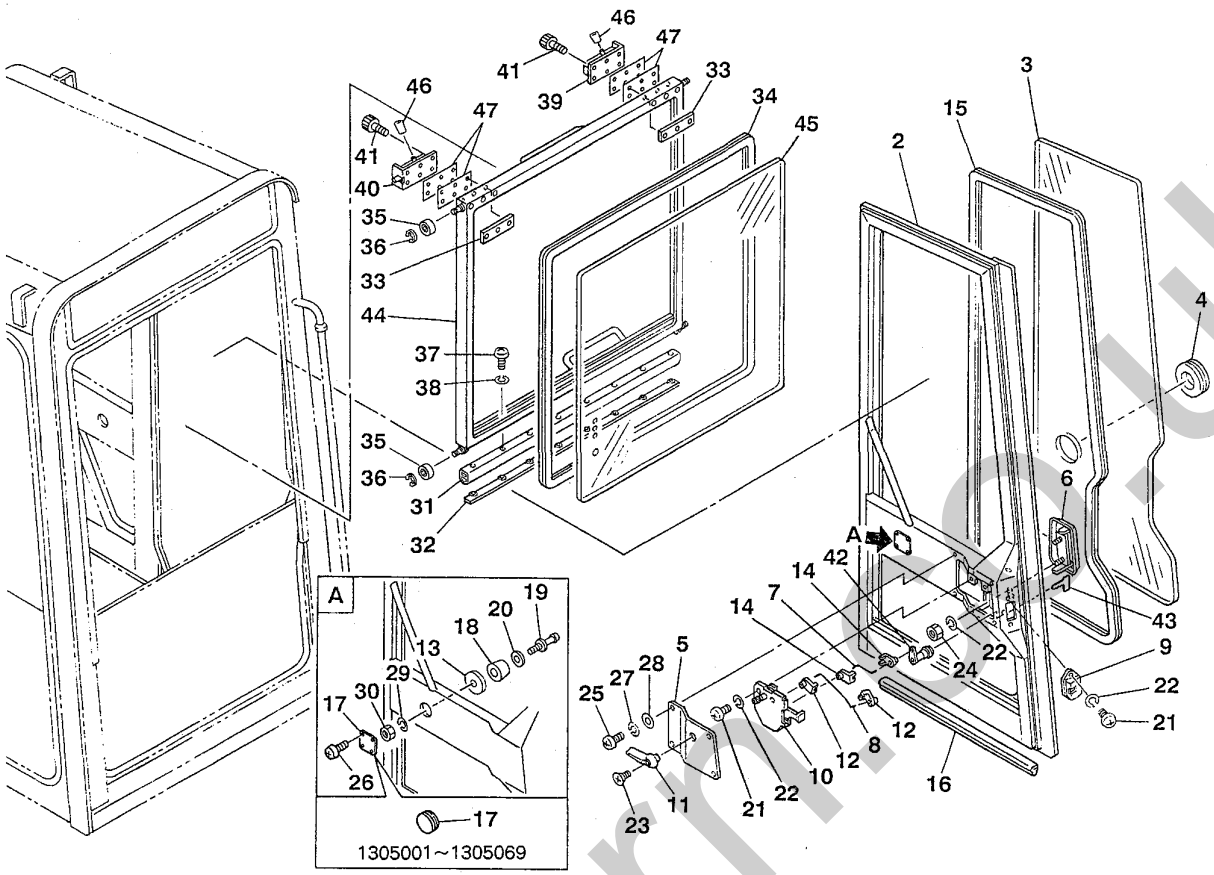

K2-36c-2-D

符号 Item	部品番号 Part number	部品名称	Description	数量 Q'ty	互換性 Chan.	適用号機 Serial No.	備考 Remarks
44	03986-12100	フロントサッシ	SASH, front	1		1305001～1305069	高サ/H＝820mm
44-1	03986-16100	フロントサッシ	SASH, front	1		1305070～1305126	高サ/H＝790mm
44-2	03986-18100	フロントサッシ	SASH, front	1		1305127～	高サ/H＝790mm
45	03986-12200	ガラス	GLASS	1		1305001～1305069	
45-1	03986-16200	ガラス	GLASS	1		1305070～	
46	03986-12500	グリップ	GRIP	2			
47	04686-05031	シム	SHIM	AR			t=1.6mm
47-1	04686-05032	シム	SHIM	AR			t=1.2mm
47-2	04686-05033	シム	SHIM	AR			t=0.7mm

●フロントサッシアッシ（ワイパモータ付）／SASH ASSY, front (with wiper motor)

03986-12000	フロントサッシアッシ(ワイパ右付)	SASH ASSY, front (right wiper)	1		1305001～1305069	高サ/H＝820mm
03986-16000	フロントサッシアッシ(ワイパ右付)	SASH ASSY, front (right wiper)	1		1305070～1305126	高サ/H＝790mm
03986-18000	フロントサッシアッシ(ワイパ左付)	SASH ASSY, front (left wiper)	1		1305127～	高サ/H＝790mm

silverhorn.co.uk

キャビン 4　CABIN 4

ロップス＆フォップス　ROPS & FOPS

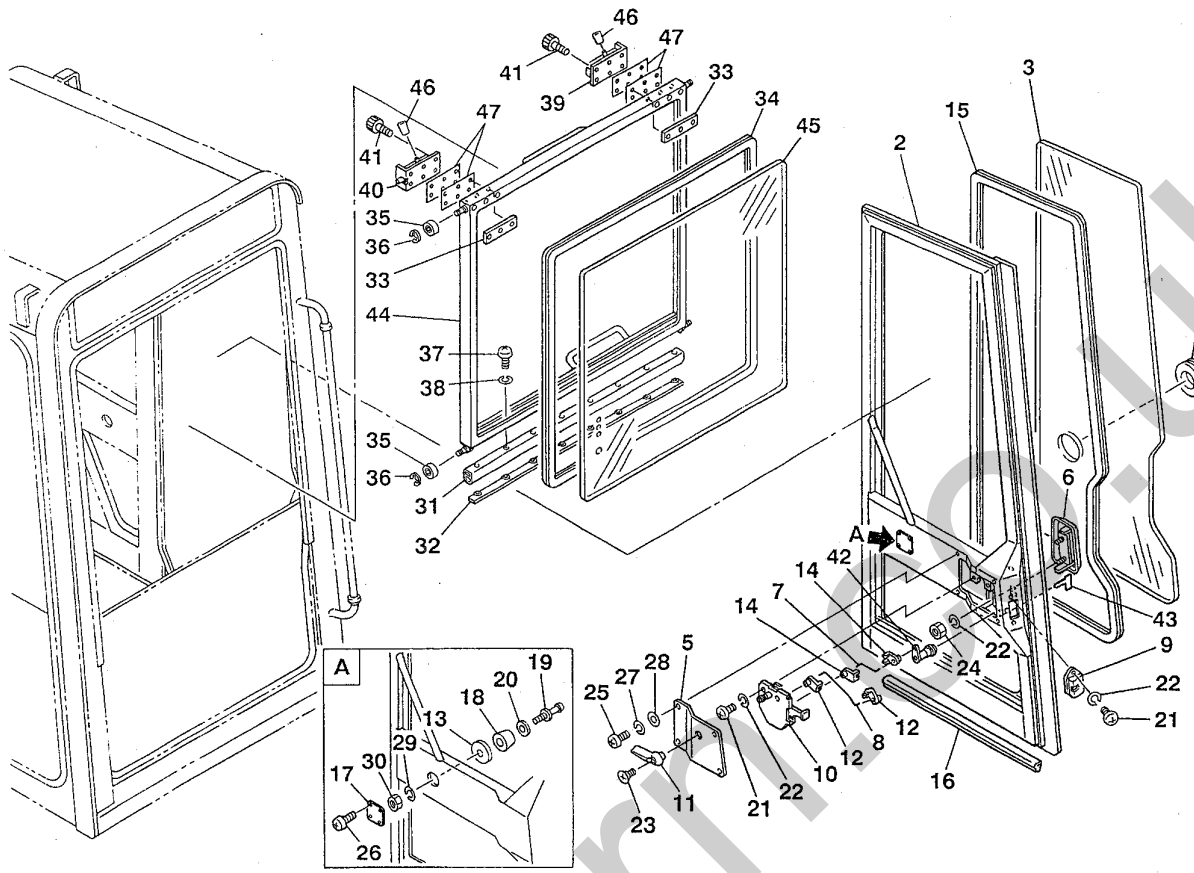

K2-36f-0-D

符号 Item	部品番号 Part number	部品名称	Description	数量 Q'ty	互換性 Chan.	適用号機 Serial No.	備考 Remarks
1	03986-15000	ドアアッシ	DOOR ASSY	1			
2	03986-15100	★ドア	★DOOR	1			
3	03986-15200	★グラス	★GLASS	1			
4	03986-03400	★グロメット	★GROMMET	1			
5	03986-10200	★カバー	★COVER	1			
6	03986-10300	★ハンドル	★HANDLE	1			
7	03986-10400	★ロッド	★ROD	1			
8	03986-10500	★ロッド	★ROD	1			
9	00686-20400	★ロックアッシ	★LOCK ASSY	1			
10	03986-10600	★コントロール	★CONTROL	1			
11	03986-10700	★ハンドル	★HANDLE	1			
12	00686-21500	★スナップ	★SNAP	2			
13	04686-03300	★ワッシャ	★WASHER	1			
14	03986-10900	★スナップ	★SNAP	2			
15	16542-31375	★H-ラバー	★H-RUBBER	1			ﾒｰﾀ売り/sold by the meter
16	16546-05060	★シール	★SEAL	1			
17	03986-15300	★プレート	★PLATE	1			
18	*****-*****	★ラバー	★RUBBER	1			
19	*****-*****	★キャッチ	★CATCH	1			
20	*****-*****	★ワッシャ	★WASHER	1			
21	11205-90612	★スクリュ	★SCREW	4			
22	11400-90006	★ワッシャ	★WASHER	6			
23	11207-90516	★スクリュ	★SCREW	1			
24	11300-40006	★ナット	★NUT	2			
25	11205-90512	★スクリュ	★SCREW	4			

silverhorn.co.uk

キャビン 4　CABIN 4

ロップス＆フォップス　ROPS & FOPS

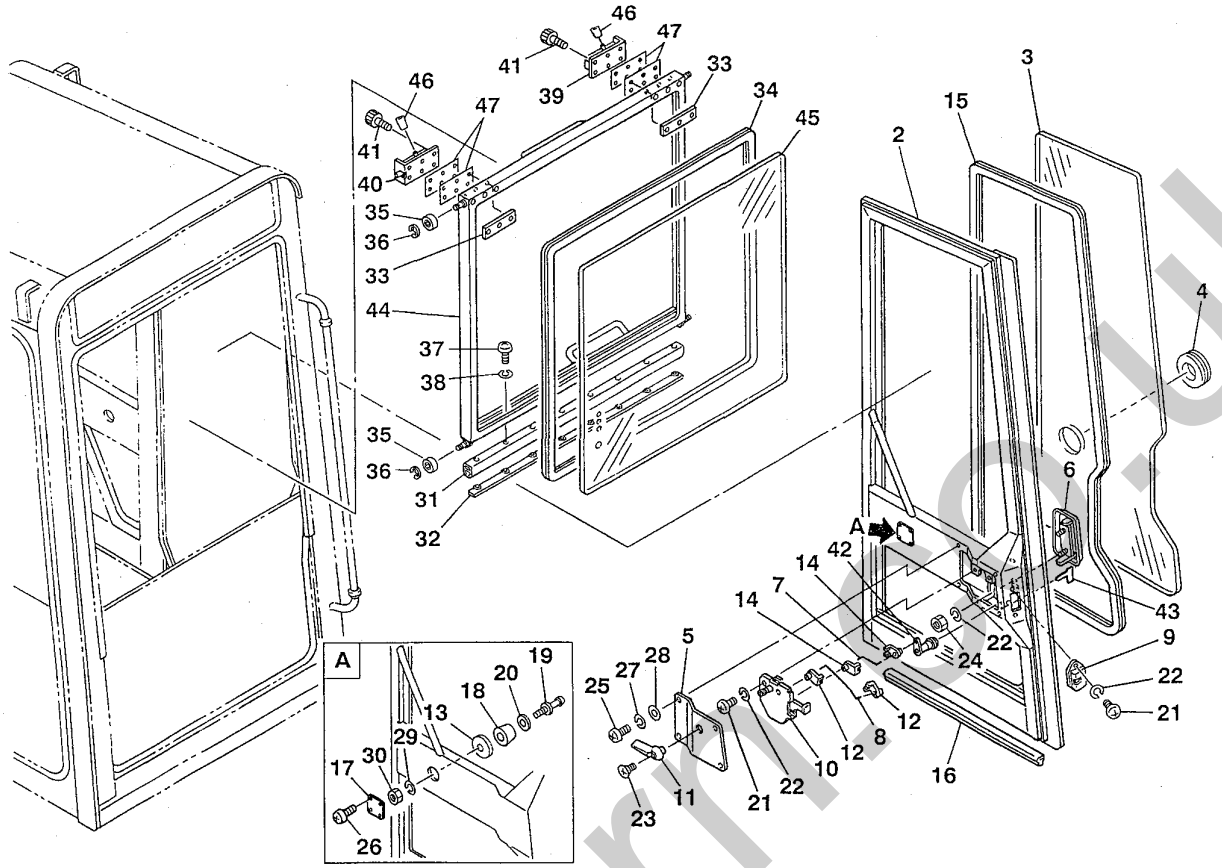

K2-36f-0-D

符号 Item	部品番号 Part number	部品名称	Description	数量 Q'ty	互換性 Chan.	適用号機 Serial No.	備考 Remarks
26	11205-90410	★スクリュ	★SCREW	4			
27	11400-90005	★スプリングワッシャ	★WASHER, spring	4			
28	11411-90005	★ワッシャ	★WASHER	4			
29	11400-20008	★スプリングワッシャ	★WASHER, spring	1			
30	11300-40008	★ナット	★NUT	1			
31	03986-05300	ラバー	RUBBER	1			
32	03986-05400	プレート	PLATE	1			
33	04686-05400	プレート	PLATE	4			
34	16542-31307	H-ラバー	H-RUBBER	1			
35	13002-00608	ベアリング	BEARING	4			
36	12240-00006	E-リング	E-RING	4			
37	11205-90414	スクリュ	SCREW	8			
38	11400-90004	スプリングワッシャ	WASHER, spring	8			
39	16536-13241	ラッチ（L）	LATCH (L.H.)	1			
40	16536-13240	ラッチ（R）	LATCH (R.H.)	1			
41	11100-40512	ソケットボルト	BOLT, socket	12			
42	16536-11527	キーアッシ HV	KEY ASSY HV	1			
43	17001-00019	●キー	●KEY	1			
44	03986-18100	フロントサッシ	SASH, front	1			
45	03986-16200	ガラス	GLASS	1			
46	03986-12500	グリップ	GRIP	2			
47	04686-05031	シム	SHIM	AR			t=1.6mm
47-1	04686-05032	シム	SHIM	AR			t=1.2mm
47-2	04686-05033	シム	SHIM	AR			t=0.7mm

silverhorn.co.uk

キャビン 4　CABIN 4

ロップス＆フォップス　ROPS & FOPS

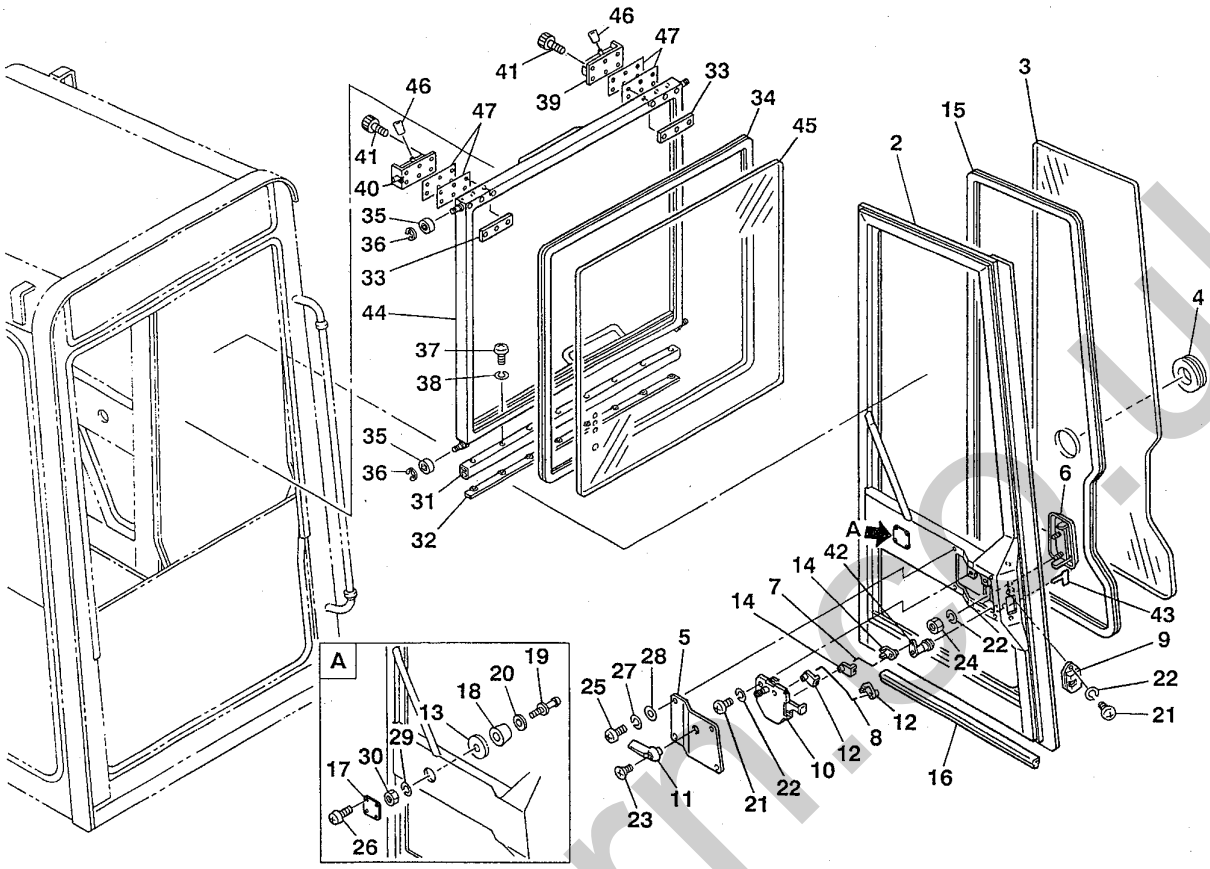

K2-36f-0-D

符号 Item	部品番号 Part number	部品名称	Description	数量 Q'ty	互換性 Chan.	適用号機 Serial No.	備考 Remarks
		●フロントサッシアッシ（ワイパモータ付）／SASH ASSY, front (with wiper motor)					
	03986-18000	フロントサッシアッシ	SASH ASSY, front	1			

silverhorn.co.uk

キャノピ　CANOPY

日本向　for Japan

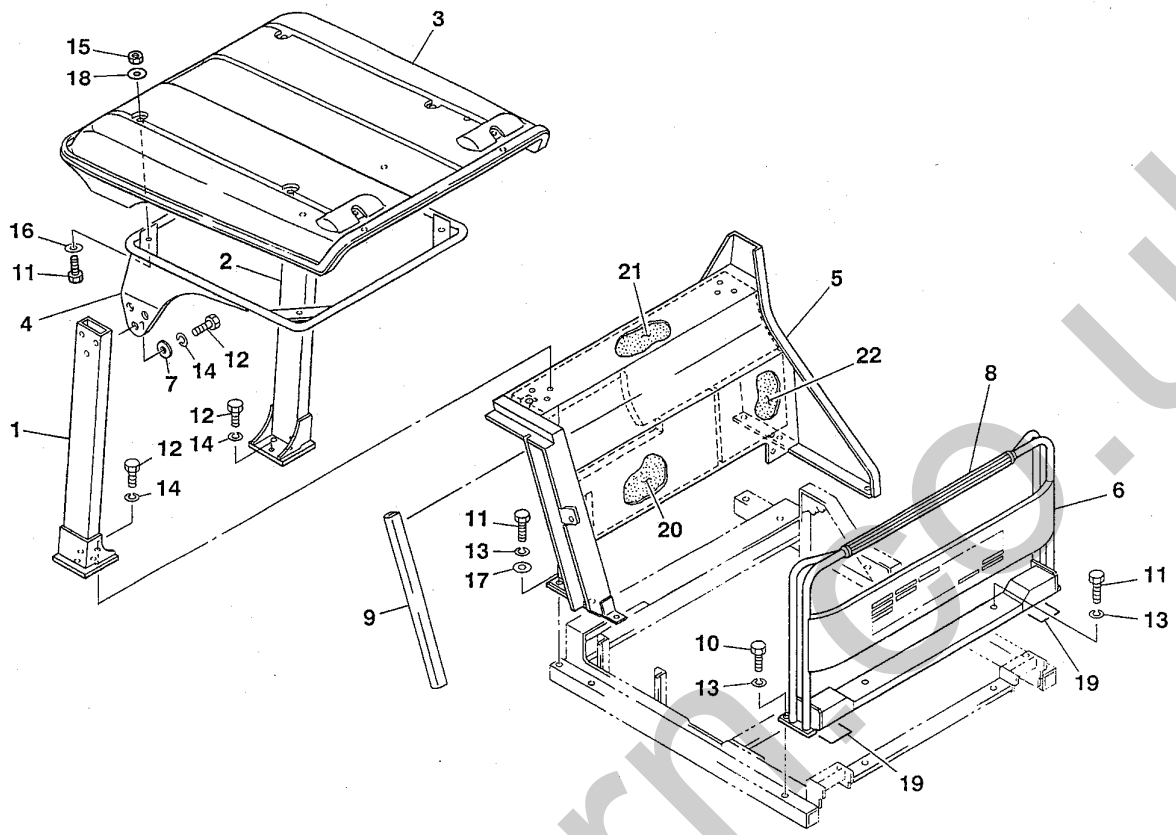

F3-37a-1-D

符号 Item	部品番号 Part number	部品名称	Description	数量 Q'ty	互換性 Chan.	適用号機 Serial No.	備考 Remarks
1	03584-02100	ポール（R）	POLE (R.H.)	1			
2	03584-02200	ポール（L）	POLE (L.H.)	1			
3	03584-00300	ルーフ	ROOF	1		1305001～1305105	
3-1	03684-16300	ルーフ	ROOF	1		1305106～	
4	03584-03300	フレーム	FRAM	1			
5	03684-16100	カバー	COVER	1			
6	03684-16200	ガード	GUARD	1			
7	11415-50012	ワッシャ	WASHER	6			
8	03584-03000	グリップ	GRIP	1			
9	16545-20060	トリム	TRIM	1			
10	11000-41025	ボルト	BOLT	4			
11	11000-41030	ボルト	BOLT	11			
12	11010-41230	ボルト	BOLT	12			
13	11400-20010	スプリングワッシャ	WASHER, spring	9			
14	11400-20012	スプリングワッシャ	WASHER, spring	12			
15	11300-40010	ナット	NUT	4			
16	11411-10010	ワッシャ	WASHER	4			
17	11415-50010	ワッシャ	WASHER	5			
18	00036-00020	ワッシャ	WASHER	4			
19	03684-16400	シール	SEAL	2		1305145～	
20	03584-02900	アブソーベント	ABSORBENT	1			
21	03584-03100	アブソーベント	ABSORBENT	1			
22	03584-03400	アブソーベント	ABSORBENT	1			

silverhorn.co.uk

キャノピ　CANOPY

4本ポール　4 poles

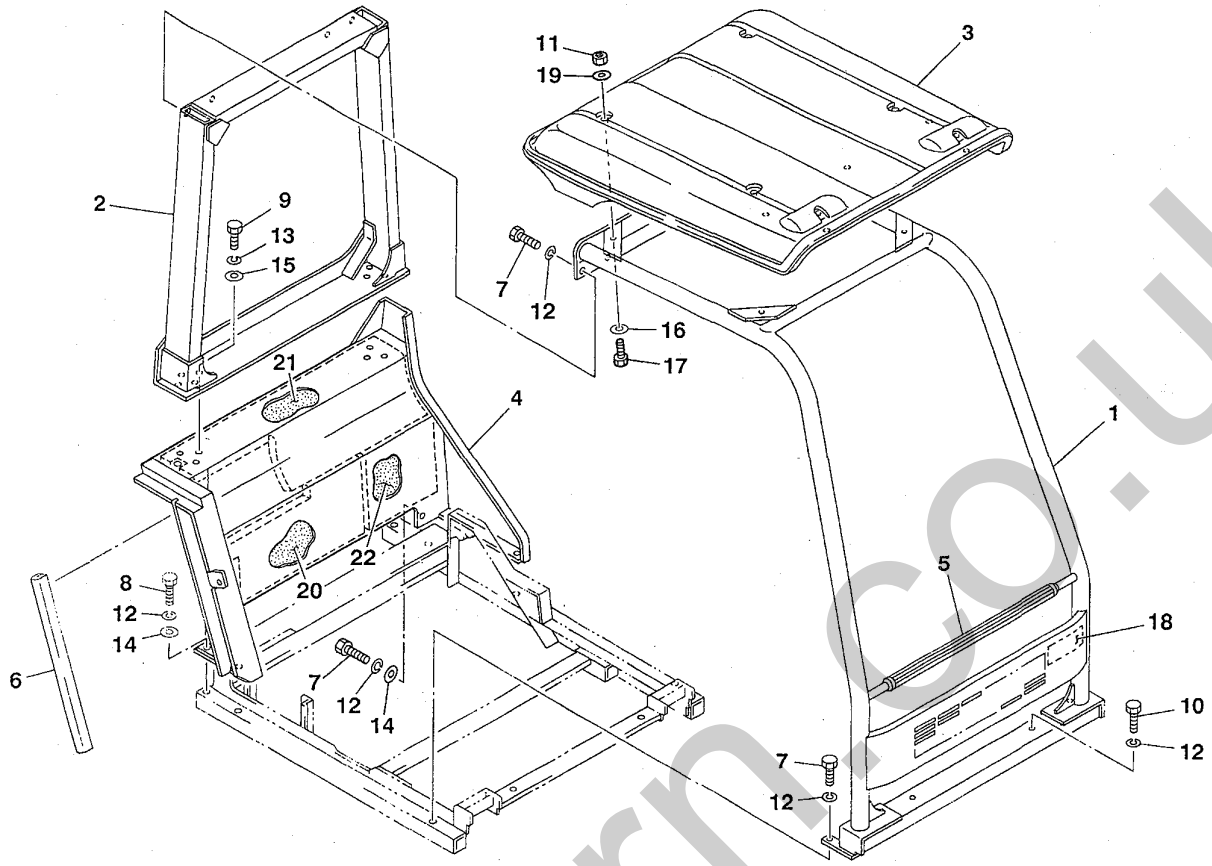

E3-37b-2-D

符号 Item	部品番号 Part number	部品名称	Description	数量 Q'ty	互換性 Chan.	適用号機 Serial No.	備考 Remarks
1	03584-08100	フロントポール	POLE, front	1			
2	03584-08200	リヤポール	POLE, rear	1			
3	03584-00300	ルーフ	ROOF	1		1305001～1305105	
3-1	03684-16300	ルーフ	ROOF	1		1305106～	
4	03684-16100	カバー	COVER	1			
5	03584-03000	グリップ	GRIP	1			
6	16545-20060	トリム	TRIM	1			
7	11000-41025	ボルト	BOLT	10			
8	11000-41030	ボルト	BOLT	5			
9	11000-41230	ボルト	BOLT	6			
10	11000-41055	ボルト	BOLT	2			
11	11300-40010	ナット	NUT	4			
12	11400-20010	スプリングワッシャ	WASHER, spring	17			
13	11400-20012	スプリングワッシャ	WASHER, spring	6			
14	11415-50010	ワッシャ	WASHER	9			
15	11415-50012	ワッシャ	WASHER	6			
16	11411-10010	ワッシャ	WASHER	4			
17	11000-41035	ボルト	BOLT	4			
18	03584-03500	ステッカ	STICKER	1			
19	00036-00020	ワッシャ	WASHER	4			
20	03584-02900	アブソーベント	ABSORBENT	1			
21	03584-03100	アブソーベント	ABSORBENT	1			
22	03584-03400	アブソーベント	ABSORBENT	1			

silverhorn.co.uk

ヒータ　HEATER

日本向　for Japan

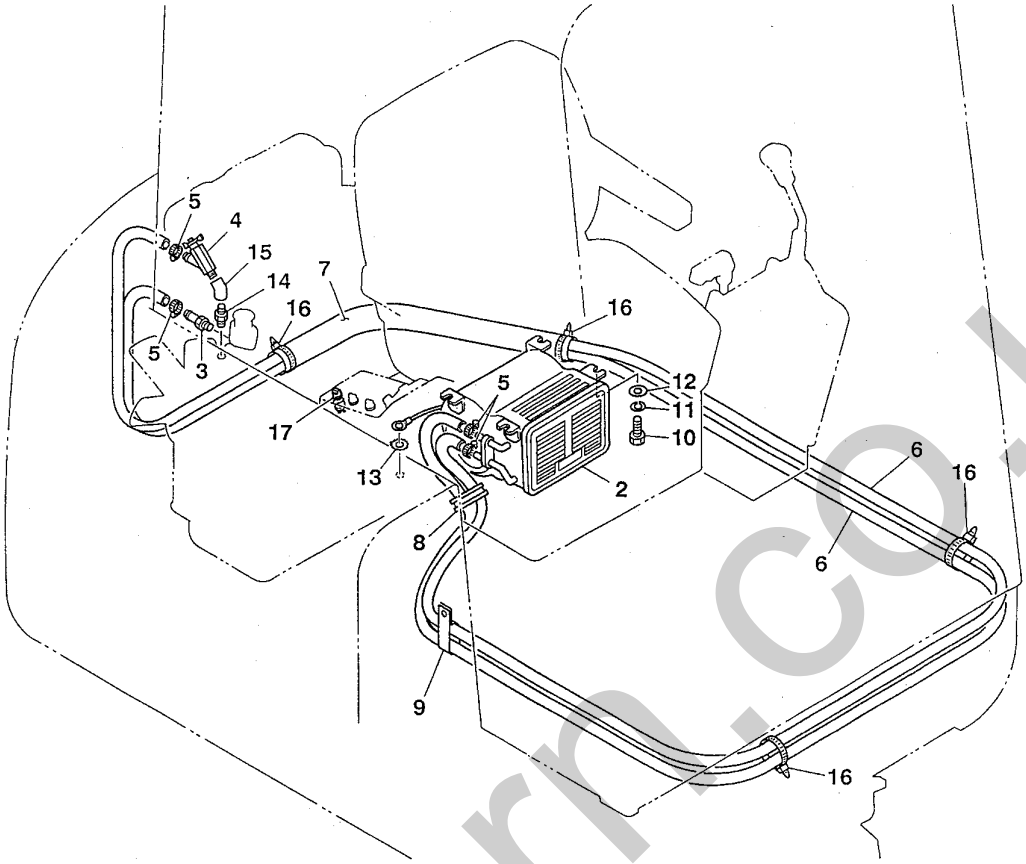

F3-38b-1-D

符号 Item	部品番号 Part number	部品名称	Description	数量 Q'ty	互換性 Chan.	適用号機 Serial No.	備考 Remarks
1	03645-90000	ヒータアッシ	HEATER ASSY	1			
2	19115-08040	★ヒータ	★HEATER	1			
3	19115-02200	★アダプタ	★ADAPTOR	1			
4	19115-02300	★バルブ	★VALVE	1			
5	19115-00500	★クランプ	★CLAMP	4			
6	19115-41800	★ホース	★HOSE	2			
7	15313-45110	★プロテクタ	★PROTECTOR	1			ﾒｰﾀ売り/sold by the meter
8	00972-10300	★ガード	★GUARD	1			
9	00073-00019	クランプ	CLAMP	1			
10	11000-40816	ボルト	BOLT	4			
11	11400-20008	スプリングワッシャ	WASHER, spring	4			
12	00036-08252	ワッシャ	WASHER	4			
13	11403-30008	ワッシャ	WASHER	1			
14	15085-10003	アダプタ	ADAPTOR	1			
15	15081-10003	エルボ	ELBOW	1			
16	16522-31250	バンド	BAND	4			
17	19115-03400	スイッチ	SWITCH	1			

silverhorn.co.uk

ヒータ　HEATER

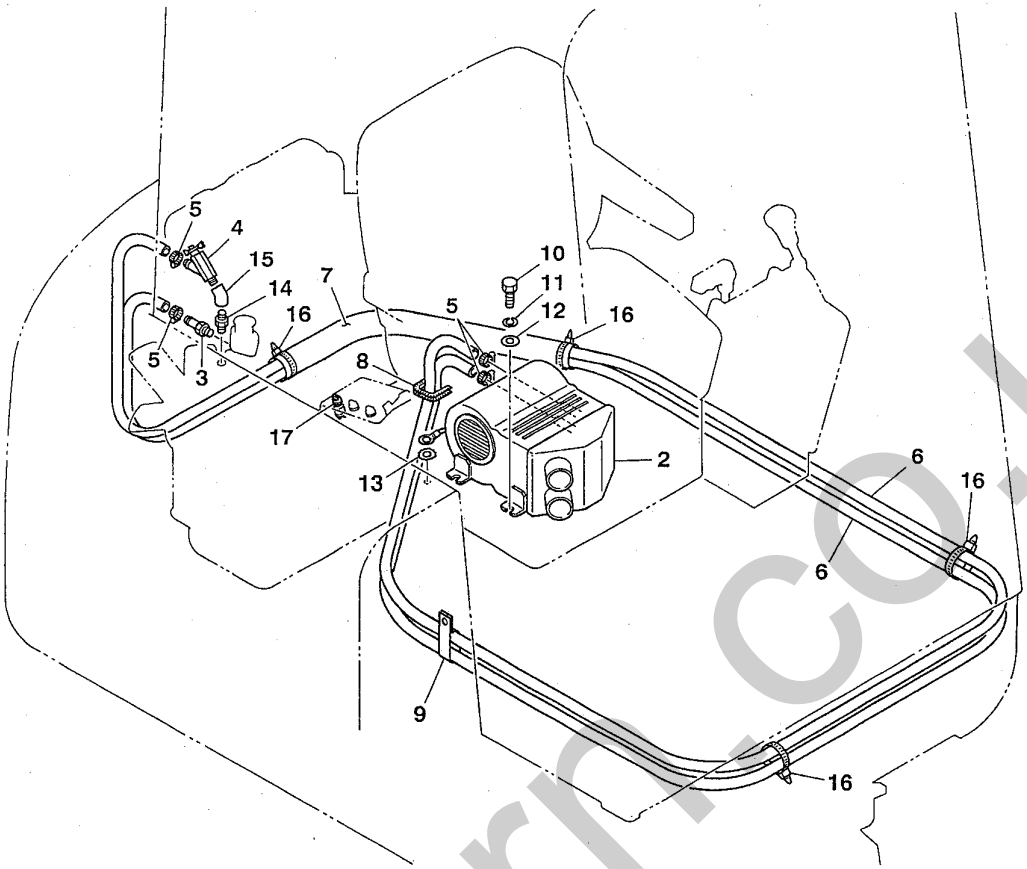

F3-38a-1-D

符号 Item	部品番号 Part number	部品名称	Description	数量 Q'ty	互換性 Chan.	適用号機 Serial No.	備考 Remarks
1	03645-90010	ヒータアッシ	HEATER ASSY	1	←	旧型/old type	
1-1	03645-90020	ヒータアッシ	HEATER ASSY	1		新型/new type	
2	19115-03500	★ヒータ	★HEATER	1	←	旧型/old type	
2-1	19115-03600	★ヒータ	★HEATER	1		新型/new type	
3	19115-02200	★アダプタ	★ADAPTOR	1			
4	19115-02300	★バルブ	★VALVE	1			
5	19115-00500	★クランプ	★CLAMP	4			
6	19115-41800	★ホース	★HOSE	2			
7	15313-45110	★プロテクタ	★PROTECTOR	1			ﾒｰﾀ売り/sold by the meter
8	16539-17125	トリム	TRIM	1			
9	00073-00019	クランプ	CLAMP	1			
10	11000-40816	ボルト	BOLT	4			
11	11400-20008	スプリングワッシャ	WASHER, spring	4			
12	00036-08252	ワッシャ	WASHER	4			
13	11403-30008	ワッシャ	WASHER	1			
14	15085-10003	アダプタ	ADAPTOR	1			
15	15081-10003	エルボ	ELBOW	1			
16	16522-31250	バンド	BAND	4			
17	19115-03400	スイッチ	SWITCH	1			

silverhorn.co.uk

デフロスタ　DEFROSTER

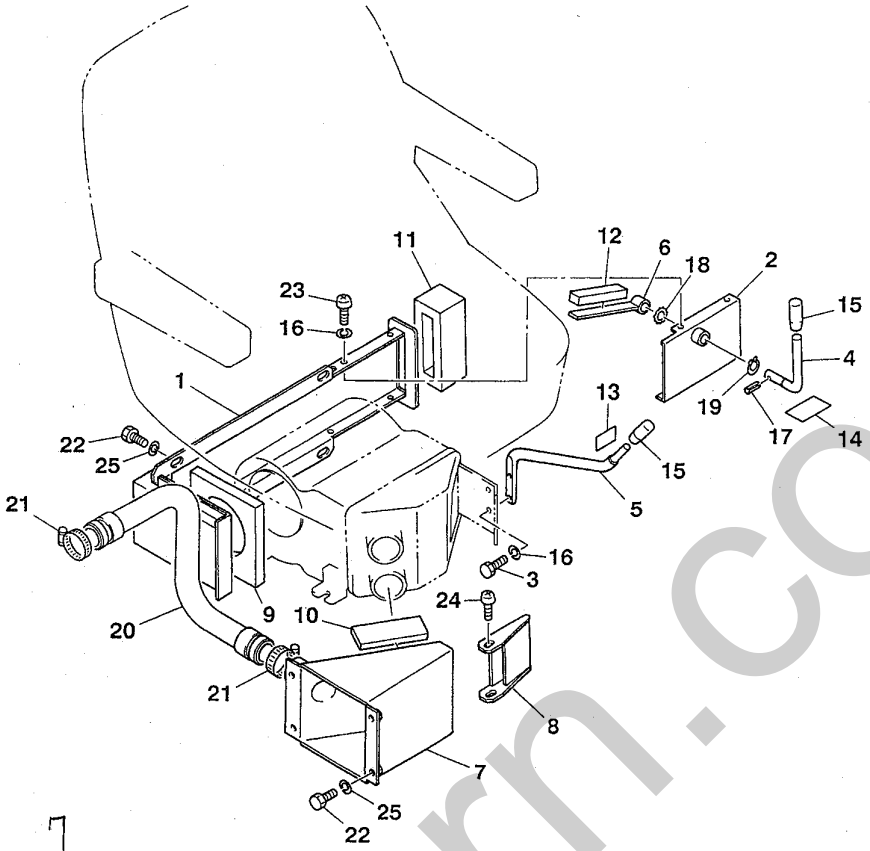

K2-38c-0-D

符号 Item	部品番号 Part number	部品名称	Description	数量 Q'ty	互換性 Chan.	適用号機 Serial No.	備考 Remarks
1	03945-04100	ダクト	DUCT	1			
2	03945-04200	ダクトカバー	COVER, duct	1			
3	11000-40512	ボルト	BOLT	2			
4	03945-04400	レバー	LEVER	1			
5	03945-07200	レバー	LEVER	1			
6	03945-04600	レバー	LEVER	1			
7	03945-03200	ダクト	DUCT	1			
8	03945-03300	デフロスタ	DEFROSTER	1			
9	03945-01600	パッキング	PACKING	1			
10	03945-01700	パッキング	PACKING	1			
11	03945-04700	パッキング	PACKING	1			
12	03945-04800	アブソーベント	ABSORBENT	1			
13	03945-04900	ステッカ	STICKER	1			
14	01893-11800	ステッカ	STICKER	1			
15	16501-32050	グリップ	GRIP	2			
16	11400-20005	スプリングワッシャ	WASHER, spring	6			
17	12130-00320	スプリングピン	PIN, spring	1			
18	12250-00010	ワッシャ	WASHER	1			
19	12200-10010	スナップリング	RING, snap	1			
20	15673-63865	ホース	HOSE	1			
21	15337-00048	バンド	BAND	2			
22	11000-40816	ボルト	BOLT	8			
23	11205-30510	スクリュ	SCREW	4			
24	11225-00510	スクリュ	SCREW	2			
25	11400-20008	スプリングワッシャ	WASHER, spring	8			

silverhorn.co.uk

1. ロワマシナリ構成
LOWER MACHINERY

2. アッパマシナリ構成 1
UPPER MACHINERY 1

3. アッパマシナリ構成 2
UPPER MACHINERY 2

4. アッパマシナリ構成 3
UPPER MACHINERY 3

5. アッパマシナリ構成 4
UPPER MACHINERY 4

6 ホーアタッチメント構成 HOE ATTACHMENT

7. その他
OTHERS

8. 油圧機器詳細
HYDRAULIC DEVICE

9. 品番索引
NUMERICAL INDEX

10. エンジン
ENGINE

silverhorn.co.uk

アタッチメント　HOE

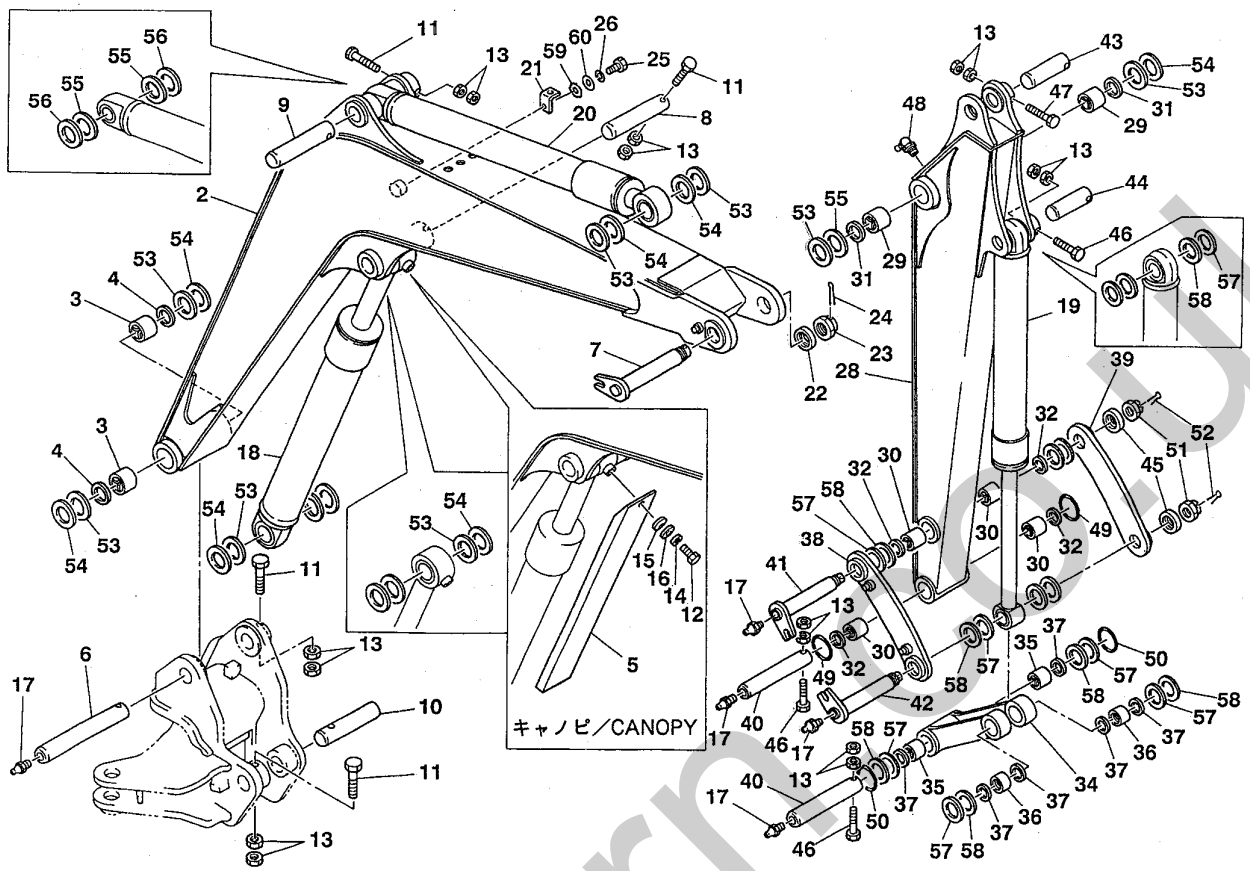

F3-39a-1-D

符号 Item	部品番号 Part number	部品名称	Description	数量 Q'ty	互換性 Chan.	適用号機 Serial No.	備考 Remarks
1	03660-12100	ブームアッシ	BOOM ASSY	1		1305001～1305093	
1-1	03660-12700	ブームアッシ	BOOM ASSY	1		1305094～	
2	×~~03660-12200~~	★ブーム	★BOOM	1		1305001～1305093	
2-1	×~~03660-12800~~	★ブーム	★BOOM	1		1305094～	
3	00024-00022	★ブッシング	★BUSHING	2			
4	14322-00045	ダストシール	SEAL, dust	2			
5	04360-00200	カバー	COVER	1			ｷｬﾉﾋﾟ/canopy
6	00115-74001	ピン	PIN	1			
7	00119-03004	ピン	PIN	1			
8	00016-04175	ピン	PIN	1			
9	00016-03180	ピン	PIN	1			
10	00115-14010	ピン	PIN	1			
11	11030-41085	ボルト	BOLT	4			
12	11000-40816	ボルト	BOLT	1			ｷｬﾉﾋﾟ/canopy
13	11302-40010	ナット	NUT	16			
14	11400-20008	スプリングワッシャ	WASHER, spring	1			ｷｬﾉﾋﾟ/canopy
15	12251-21016	コニカルスプリング	SPRING, conical	1			ｷｬﾉﾋﾟ/canopy
16	00036-08003	ワッシャ	WASHER	1			ｷｬﾉﾋﾟ/canopy
17	15600-01000	グリスニップル	NIPPLE, grease	5			
18	19000-54200	ブームシリンダ	CYLINDER, boom	1			ｷｬﾋﾞﾝ/cabin
18-1	19000-54100	ブームシリンダ	CYLINDER, boom	1			ｷｬﾉﾋﾟ/canopy
19	19000-56000	バケットシリンダ	CYLINDER, bucket	1			
20	19000-55900	アームシリンダ	CYLINDER, arm	1			
21	03660-12600	アングル	ANGLE	1		1305001～1305156	
22	00039-00013	ワッシャ	WASHER	1			

silverhermes.uk

アタッチメント　HOE

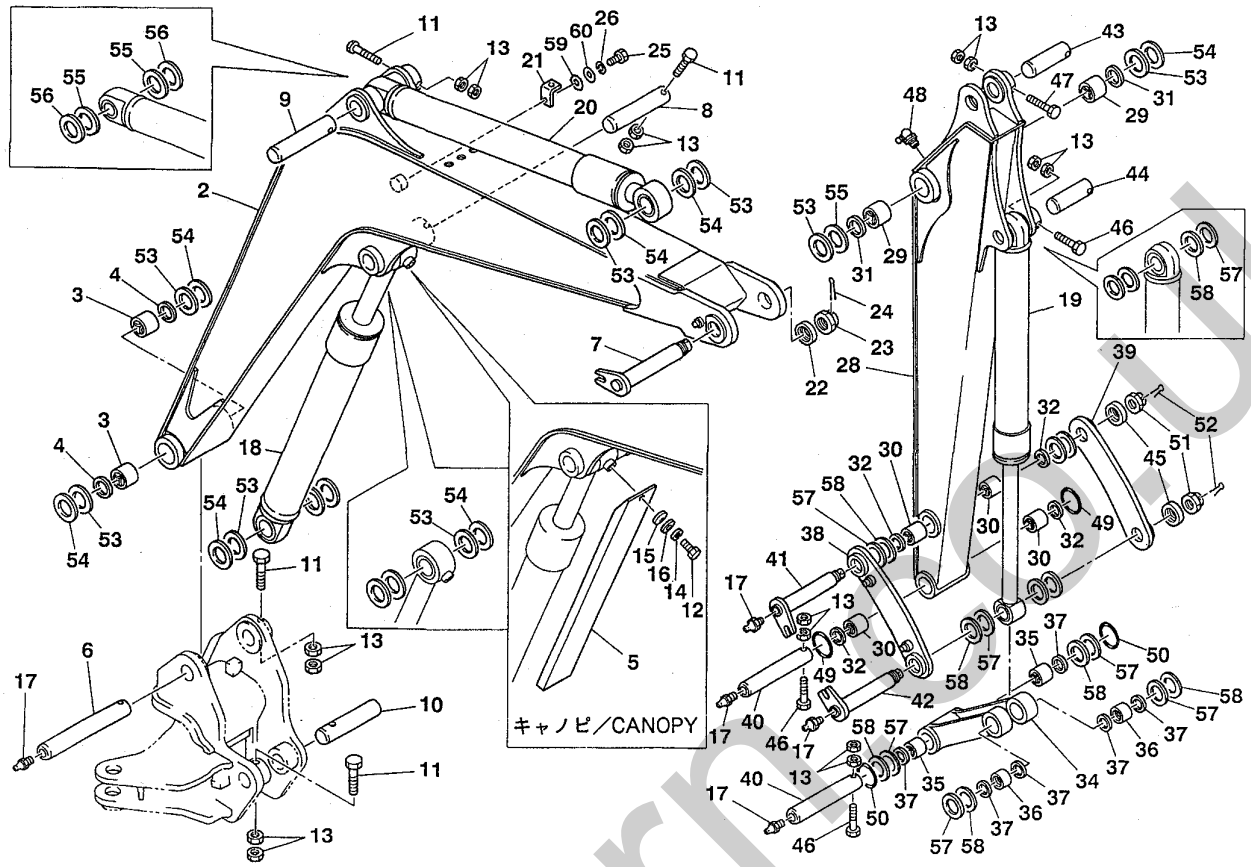

F3-39a-1-D

符号 Item	部品番号 Part number	部品名称	Description	数量 Q'ty	互換性 Chan.	適用号機 Serial No.	備考 Remarks
23	11326-30030	ナット	NUT	1			
24	12100-00656	スプリットピン	PIN, split	1			
25	11000-41025	ボルト	BOLT	1		1305001～1305156	
26	11400-20010	スプリングワッシャ	WASHER, spring	1		1305001～1305156	
27	03661-10100	アームアッシ	ARM ASSY	1			
27-1	03661-12000	ロングアームアッシ	LONG ARM ASSY	1			
28	× ~~03661-10200~~	★アーム	★ARM	1			1190mm長さ/1190mm long
28-1	× ~~03661-12100~~	★ロングアーム	★LONG ARM	1			1500mm長さ/1500mm long
29	00024-00019	★ブッシング	★BUSHING	2			
30	00024-00021	★ブッシング	★BUSHING	4			
31	14322-00040	ダストシール	SEAL, dust	2			
32	14322-00035	ダストシール	SEAL, dust	4			
33	04461-01300	リンクアームアッシ	ARM ASSY, link	1			
34	× ~~04461-01400~~	★リンクアーム	★ARM, link	1			
35	00021-00025	★ブッシング	★BUSHING	2			
36	00024-00021	★ブッシング	★BUSHING	2			
37	14322-00035	ダストシール	SEAL, dust	6			
38	03661-10300	プレート	PLATE	1			
39	04461-00300	プレート	PLATE	1			
40	00115-72004	ピン	PIN	2			
41	00119-02003	ピン	PIN	1			
42	00119-02004	ピン	PIN	1			
43	00115-03120	ピン	PIN	1			
44	00115-02110	ピン	PIN	1			
45	00039-00021	ワッシャ	WASHER	2			

silverhorn-co.uk

アタッチメント　HOE

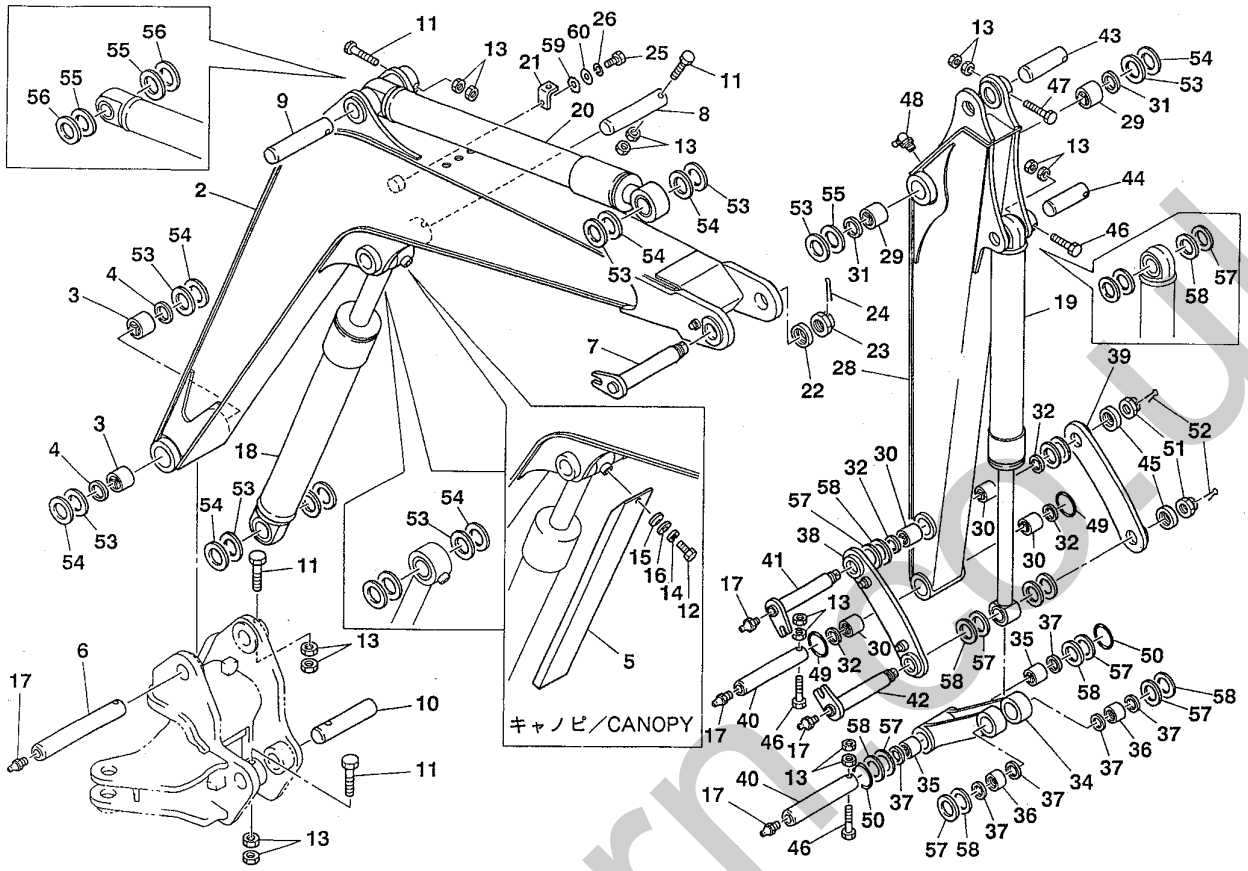

F3-39a-1-D

符号 Item	部品番号 Part number	部品名称	Description	数量 Q'ty	互換性 Chan.	適用号機 Serial No.	備考 Remarks
46	11030-41075	ボルト	BOLT	3			
47	11030-41080	ボルト	BOLT	1			
48	15600-01675	グリスニップル	NIPPLE, grease	1			
49	14329-00047	O-リング	O-RING	2			
50	14329-00004	O-リング	O-RING	2			
51	11326-20024	ナット	NUT	2			
52	12100-00545	スプリットピン	PIN, split	2			
53	00036-00059	シム	SHIM	AR			t=0.5mm
54	00036-00058	シム	SHIM	AR			t=0.2mm
55	00036-00054	シム	SHIM	AR			t=0.5mm
56	00036-00053	シム	SHIM	AR			t=0.2mm
57	00036-00051	シム	SHIM	AR			t=0.2mm
58	00036-00052	シム	SHIM	AR			t=0.5mm
59	11403-30010	ワッシャ	WASHER	1		1305001～1305156	
60	11411-10010	ワッシャ	WASHER	1		1305001～1305156	

silverhorn.co.uk

テレスコピックアーム　TELESCOPIC ARM

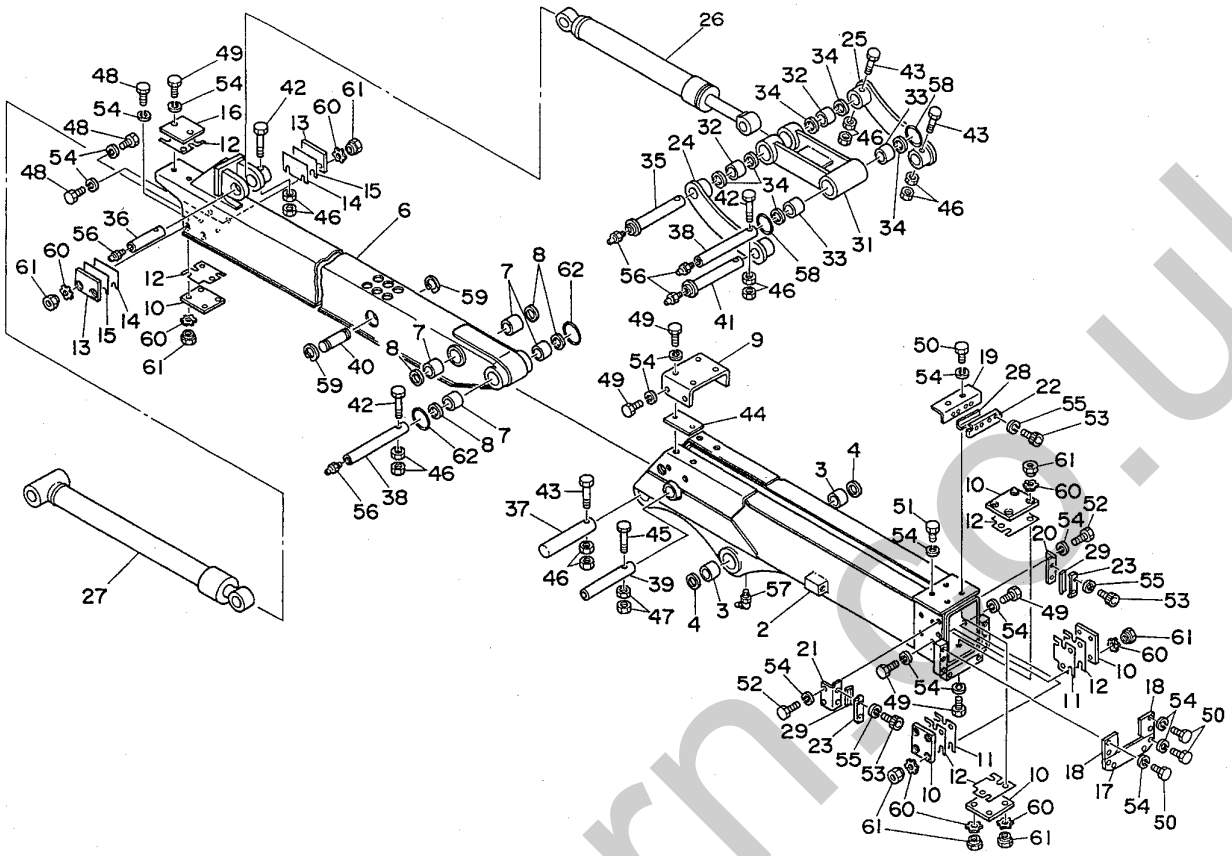

F3-39b-0-D

符号 Item	部品番号 Part number	部品名称	Description	数量 Q'ty	互換性 Chan.	適用号機 Serial No.	備考 Remarks
1	03661-14100	アウトサイドアームアッシ	ARM ASSY, out side	1			
2	×*****-*****	★アウトサイドアーム	★ARM, out side	1			
3	00024-00019	★ブッシング	★BUSHING	2			
4	14322-00040	ダストシール	SEAL, dust	2			
5	03661-14300	インサイドアームアッシ	ARM ASSY, inside	1			
6	×*****-*****	★インサイドアーム	ARM, inside	1			
7	00024-00021	★ブッシング	★BUSHING	4			
8	14322-00035	ダストシール	SEAL, dust	4			
9	04461-04500	プレート	PLATE	1			
10	04361-03600	スライド	SLIDE	5			
11	04361-03701	シム	SHIM	AR			t=0.5mm
12	04361-03702	シム	SHIM	AR			t=1.0mm
13	04361-03900	スライド	SLIDE	2			
14	04361-04001	シム	SHIM	AR			t=0.5mm
15	04361-04002	シム	SHIM	AR			t=1.0mm
16	04361-04200	スライド	SLIDE	1			
17	04361-04500	プレート	PLATE	1			
18	03661-14500	プレート	PLATE	2			
19	04461-04800	プレート	PLATE	1			
20	04361-04800	プレート	PLATE	1			
21	04361-04900	プレート	PLATE	1			
22	04461-05600	プレート	PLATE	1			
23	04361-05100	プレート	PLATE	2			
24	04461-04600	プレート（R）	PLATE (R.H.)	1			
25	04461-04700	プレート（L）	PLATE (L.H.)	1			

silverhorn.co.uk

テレスコピックアーム　TELESCOPIC ARM

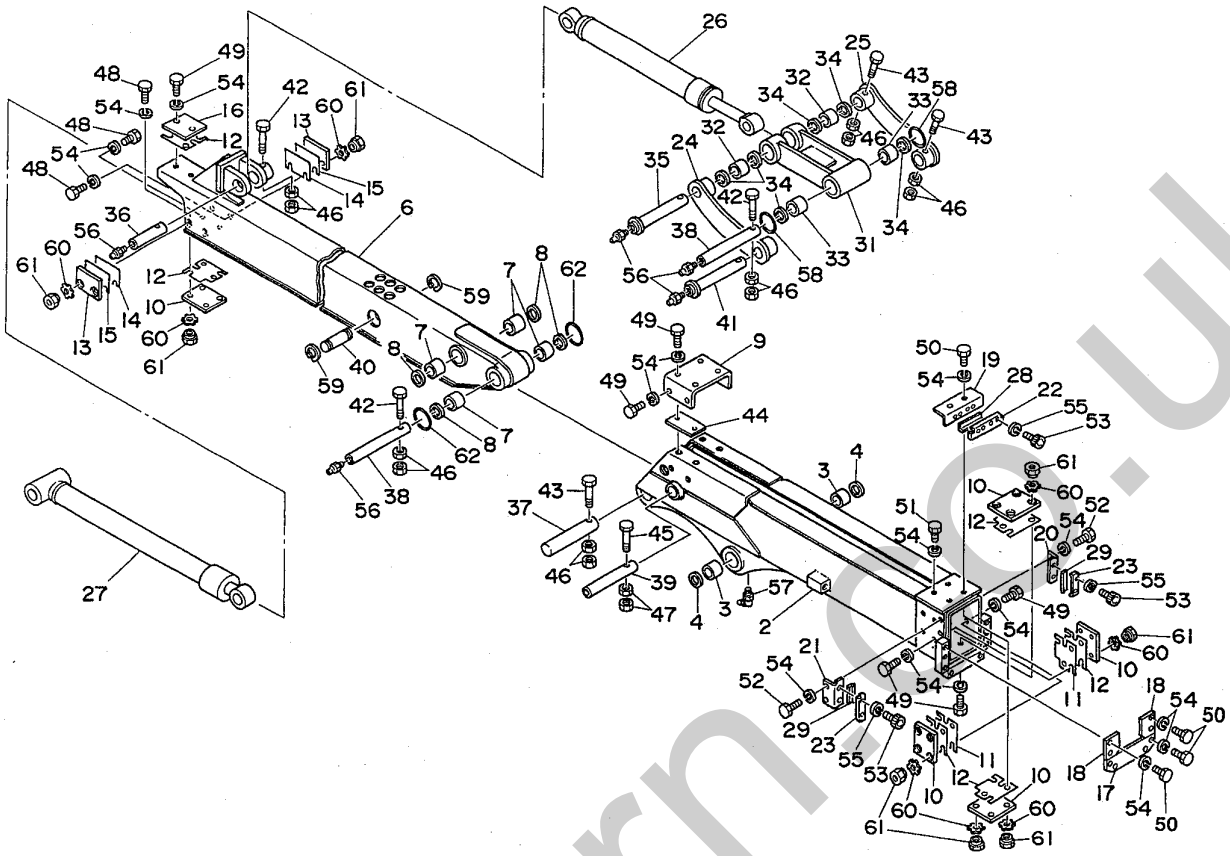

F3-39b-0-D

符号 Item	部品番号 Part number	部品名称	Description	数量 Q'ty	互換性 Chan.	適用号機 Serial No.	備考 Remarks
26	19000-56000	バケットシリンダ	CYLINDER, bucket	1			
27	19000-49700	テレスコピックシリンダ	CYLINDER, telescopic	1			
28	04461-04900	ワイパ	WIPER	1			
29	04361-05700	ワイパ	WIPER	2			
30	04361-01300	リンクアームアッシ	ARM ASSY, link	1			
31	×*****-*****	★バケットリンク	★LINK, bucket	1			
32	00021-00020	★ブッシング	★BUSHING	2			
33	00024-00021	★ブッシング	★BUSHING	2			
34	14322-00035	ダストシール	SEAL, dust	6			
35	00110-22006	ピン	PIN	1			
36	00115-72002	ピン	PIN	1			
37	00115-03130	ピン	PIN	1			
38	00115-72004	ピン	PIN	2			
39	00115-01195	ピン	PIN	1			
40	00142-30068	ピン	PIN	1			
41	00110-42002	ピン	PIN	1			
42	11030-41075	ボルト	BOLT	3			
43	11030-41080	ボルト	BOLT	3			
44	04361-04101	シム	SHIM	AR			
45	11030-40865	ボルト	BOLT	1			
46	11302-40010	ナット	NUT	12			
47	11302-40008	ナット	NUT	2			
48	11000-41016	ボルト	BOLT	8			
49	11000-41025	ボルト	BOLT	22			
50	11000-41035	ボルト	BOLT	10			

silverhorn.co.uk

テレスコピックアーム　TELESCOPIC ARM

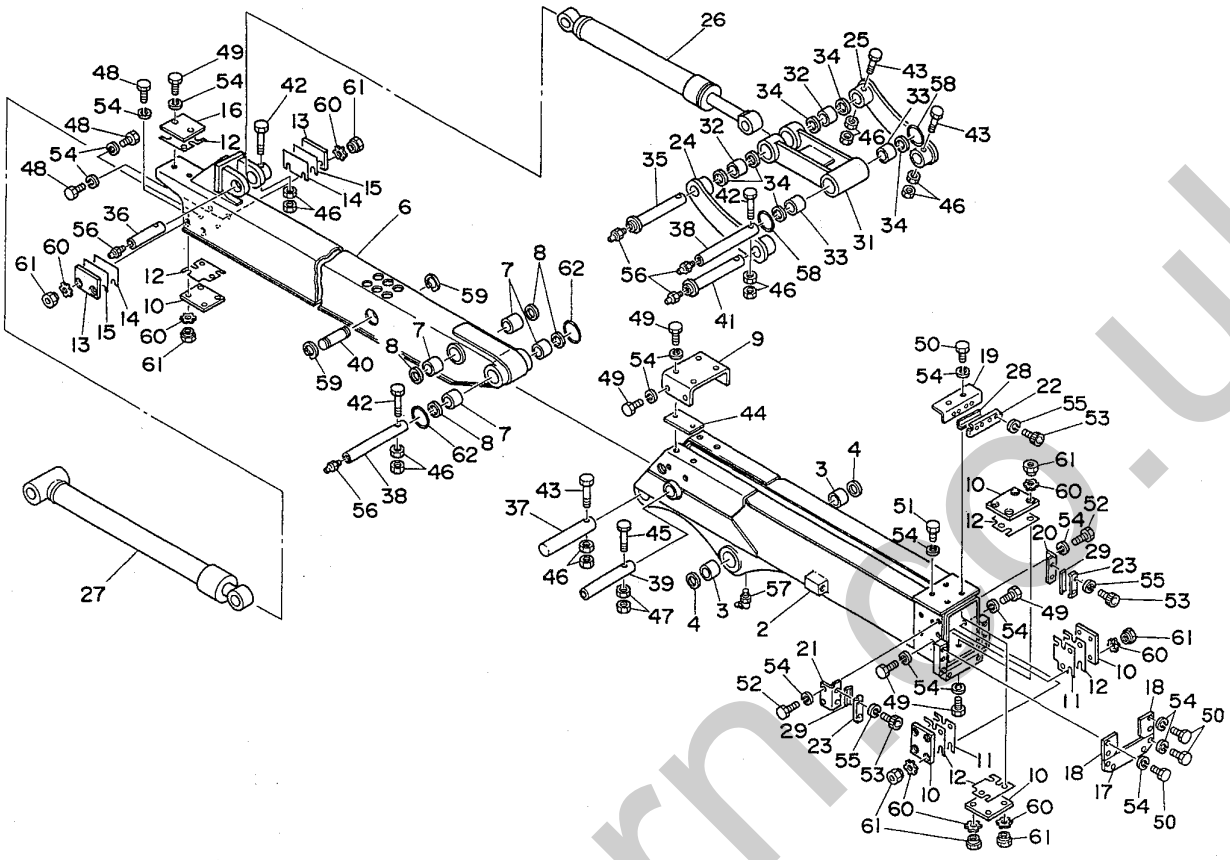

F3-39b-0-D

符号 Item	部品番号 Part number	部品名称	Description	数量 Q'ty	互換性 Chan.	適用号機 Serial No.	備考 Remarks
51	11000-41030	ボルト	BOLT	2			
52	11000-41020	ボルト	BOLT	4			
53	11100-40512	ソケットボルト	BOLT, socket	8			
54	11400-20010	スプリングワッシャ	WASHER, spring	46			
55	11400-20005	スプリングワッシャ	WASHER, spring	8			
56	15600-01000	グリスニップル	NIPPLE, grease	5			
57	15600-01675	グリスニップル	NIPPLE, grease	1			
58	14329-00004	O-リング	O-RING	2			
59	12200-00030	E-リング	E-RING	2			
60	11403-30016	ワッシャ	WASHER	24			
61	04361-05800	ナット	NUT	24			
62	14329-00047	O-リング	O-RING	2			

silverhorne.co.uk

バケット 1　BUCKET 1

1305001~1305069　1305001~1305069

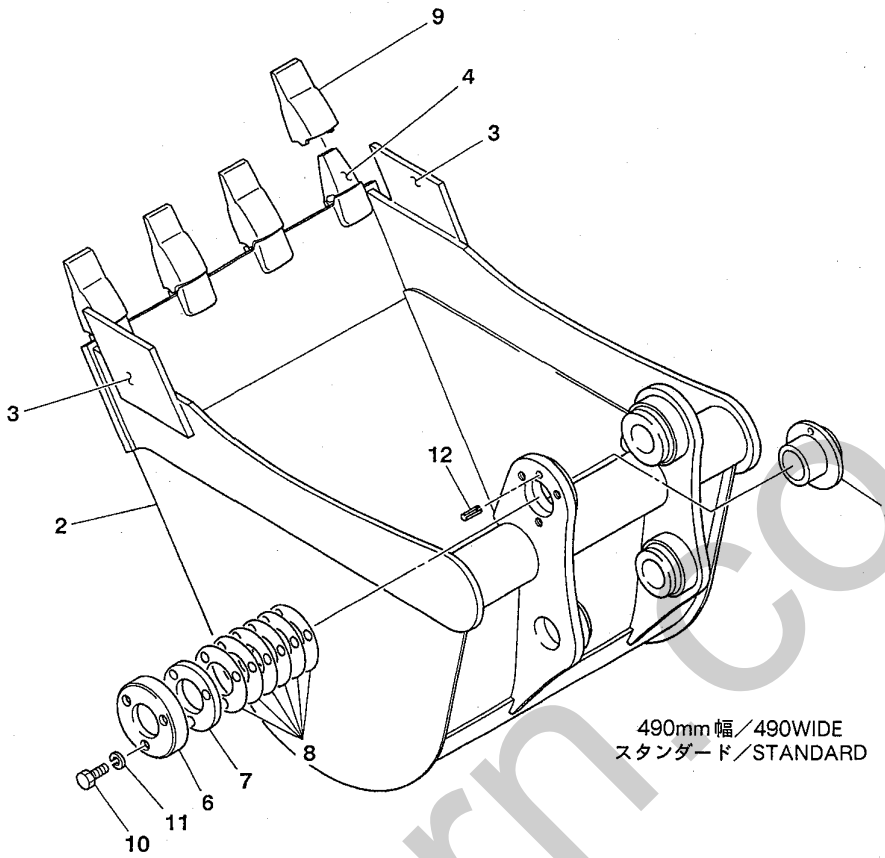

F3-40a-0-D

符号 Item	部品番号 Part number	部品名称	Description	数量 Q'ty	互換性 Chan.	適用号機 Serial No.	備考 Remarks
1	03662-11000	バケットアッシ	BUCKET ASSY	1			490mm幅/490 wide
2	× ~~03662-11100~~	★バケット	★BUCKET	1			
3	03562-00105	★★サイドカッタ	★★CUTTER, side	2			
4	19142-00801	★★ツースアダプタ	★★ADAPTOR, tooth	4	←	旧型/old type	
4-1	19142-01001	★★ツースアダプタ	★★ADAPTOR, tooth	4		新型/new type	
5	03562-01200	★ブッシング	★BUSHING	1			
6	03562-01300	★エンドプレート	★PLATE, end	1			
7	03562-01400	★フランジ	★FRANGE	1			
8	03562-01500	★シム	★SHIM	AR			t=0.5mm
9	19142-00802	★ツースポイント	★POINT, tooth	4	←	旧型/old type	
9-1	19142-01002	★ツースポイント	★POINT, tooth	4		新型/new type	
10	11000-51025	★ボルト	★BOLT	3			
11	11400-10010	★スプリングワッシャ	★WASHER, spring	3			
12	12130-00830	★スプリングピン	★PIN, spring	1			

silverhorn.co.uk

バケット 2　BUCKET 2

1305001~1305069　1305001~1305069

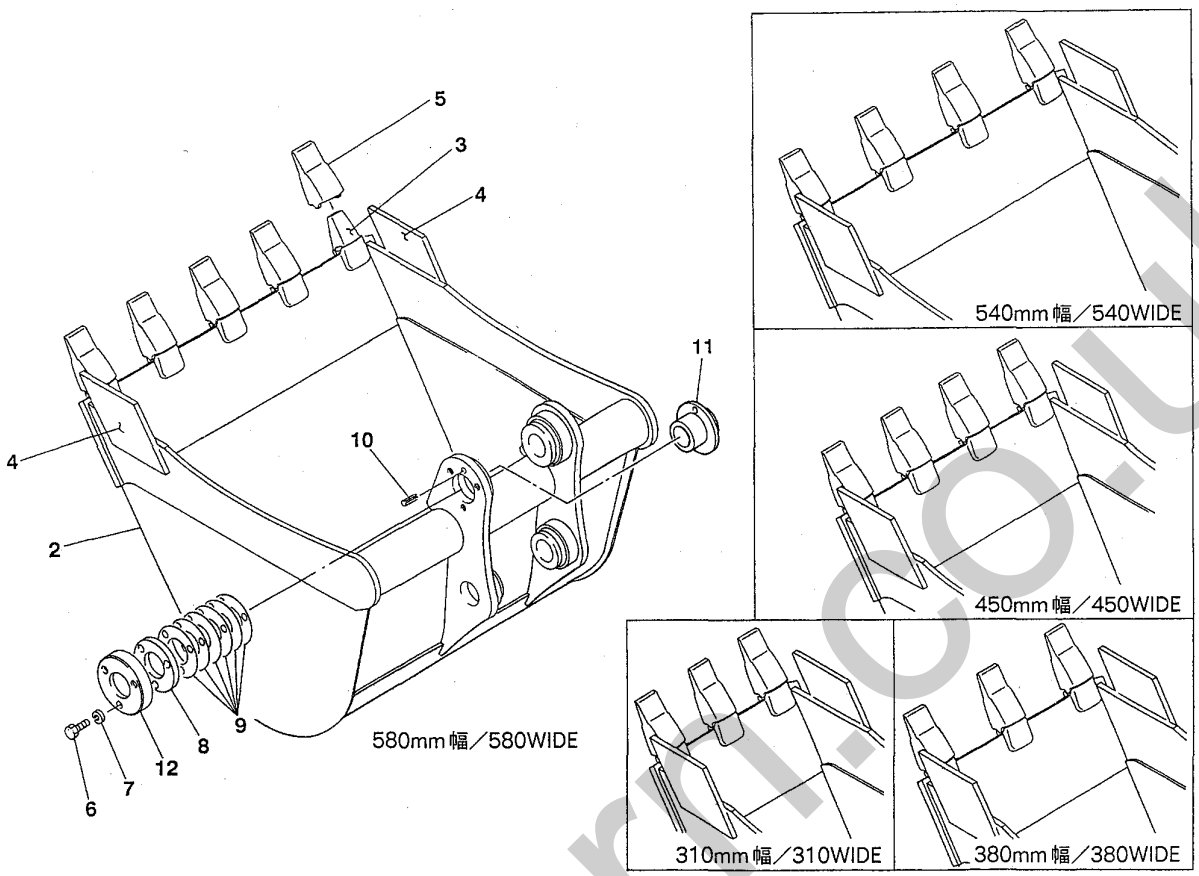

F3-40b-0-D

符号 Item	部品番号 Part number	部品名称	Description	数量 Q'ty	互換性 Chan.	適用号機 Serial No.	備考 Remarks
1	03662-12000	バケットアッシ	BUCKET ASSY	1			310mm幅/310 wide
1-1	03662-13000	バケットアッシ	BUCKET ASSY	1			380mm幅/380 wide
1-2	03662-14000	バケットアッシ	BUCKET ASSY	1			450mm幅/450 wide
1-3	03662-15000	バケットアッシ	BUCKET ASSY	1			540mm幅/540 wide
1-4	03662-16000	バケットアッシ	BUCKET ASSY	1			580mm幅/580 wide
2	×~~03662-12100~~	★バケット	★BUCKET	1			310W
2-1	×~~03662-13100~~	★バケット	★BUCKET	1			380W
2-2	×~~03662-14100~~	★バケット	★BUCKET	1			450W
2-3	×~~03662-15100~~	★バケット	★BUCKET	1			540W
2-4	×~~03662-16100~~	★バケット	★BUCKET	1			580W
3	19142-00801	★★ツースアダプタ	★★ADAPTOR, tooth	3		旧型/old type	310W, 380W
	19142-01001	★★ツースアダプタ	★★ADAPTOR, tooth	3		新型/new type	310W, 380W
3-1	19142-00801	★★ツースアダプタ	★★ADAPTOR, tooth	4		旧型/old type	450W, 540W
	19142-01001	★★ツースアダプタ	★★ADAPTOR, tooth	4		新型/new type	450W, 540W
3-2	19142-00801	★★ツースアダプタ	★★ADAPTOR, tooth	5		旧型/old type	580W
	19142-01001	★★ツースアダプタ	★★ADAPTOR, tooth	5		新型/new type	580W
4	03562-00105	★★サイドカッタ	★★CUTTER, side	2			
5	19142-00802	★ポイント	★POINT	3		旧型/old type	310W, 380W
	19142-01002	★ポイント	★POINT	3		新型/new type	310W, 380W
5-1	19142-00802	★ポイント	★POINT	4		旧型/old type	450W, 540W
	19142-01002	★ポイント	★POINT	4		新型/new type	450W, 540W
5-2	19142-00802	★ポイント	★POINT	5		旧型/old type	580W
	19142-01002	★ポイント	★POINT	5		新型/new type	580W
6	11000-51025	★ボルト	★BOLT	3			
7	11400-10010	★スプリングワッシャ	★WASHER, spring	3			

silverhorn.co.uk

バケット 2　BUCKET 2

1305001~1305069　1305001~1305069

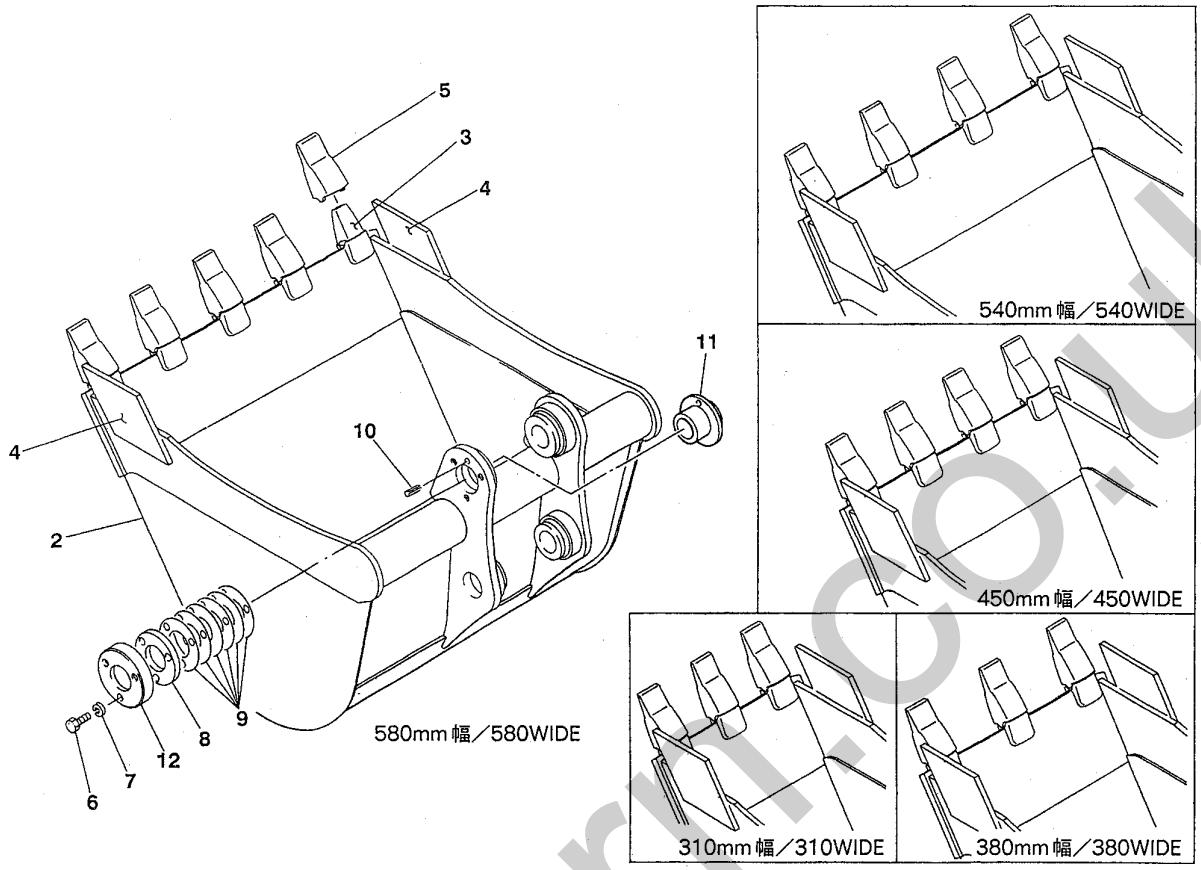

F3-40b-0-D

符号 Item	部品番号 Part number	部品名称	Description	数量 Q'ty	互換性 Chan.	適用号機 Serial No.	備考 Remarks
8	03562-01300	★プレート	★PLATE	1			
9	03562-01500	★シム	★SHIM	AR			
10	12130-00830	★スプリングピン	★PIN, spring	1			
11	03562-01200	★ブッシング	★BUSHING	1			
12	03562-01400	★フランジ	★FRANGE	1			

silverhorn.co.uk

バケット　BUCKET

1305070~　1305070~

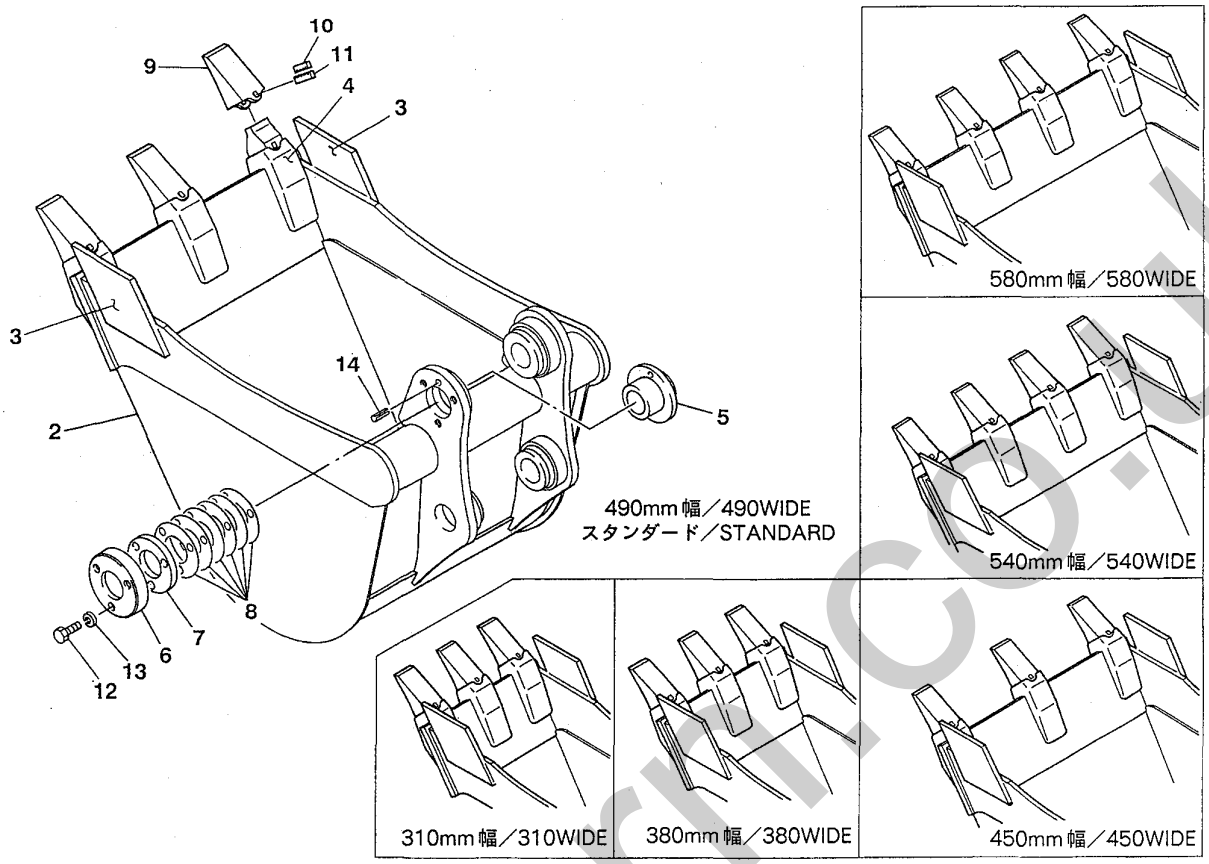

F3-40d-0-D

符号 Item	部品番号 Part number	部品名称	Description	数量 Q'ty	互換性 Chan.	適用号機 Serial No.	備考 Remarks
1	03662-17000	バケットアッシ	BUCKET ASSY	1			490mm幅/490 wide
1-1	03662-18000	バケットアッシ	BUCKET ASSY	1			310mm幅/310 wide
1-2	03662-19000	バケットアッシ	BUCKET ASSY	1			380mm幅/380 wide
1-3	03662-20000	バケットアッシ	BUCKET ASSY	1			450mm幅/450 wide
1-4	03662-21000	バケットアッシ	BUCKET ASSY	1			540mm幅/540 wide
1-5	03662-22000	バケットアッシ	BUCKET ASSY	1			580mm幅/580 wide
2	× ~~03662-17100~~	★バケット	★BUCKET	1			490W
2-1	× ~~03662-18100~~	★バケット	★BUCKET	1			310W
2-2	× ~~03662-19100~~	★バケット	★BUCKET	1			380W
2-3	× ~~03662-20100~~	★バケット	★BUCKET	1			450W
2-4	× ~~03662-21100~~	★バケット	★BUCKET	1			540W
2-5	× ~~03662-22100~~	★バケット	★BUCKET	1			580W
3	03562-00105	★★サイドカッタ	★★CUTTER, side	2			
4	19142-00381	★★ツースアダプタ	★★ADAPTOR, tooth	3			490W, 310W, 380W, 450W
4-1	19142-00381	★★ツースアダプタ	★★ADAPTOR, tooth	4			540W, 580W
5	03562-01200	★ブッシング	★BUSHING	1			
6	03562-01300	★エンドプレート	★PLATE, end	1			
7	03562-01400	★フランジ	★FRANGE	1			
8	03562-01500	★シム	★SHIM	6			
9	19142-00182	★ツースポイント	★POINT, tooth	3			490W, 310W, 380W, 450W
9-1	19142-00182	★ツースポイント	★POINT, tooth	4			540W, 580W
10	19142-00183	★ピンロック	★LOCK, pin	3			490W, 310W, 380W, 450W
10-1	19142-00183	★ピンロック	★LOCK, pin	4			540W, 580W
11	19142-00184	★ピン	★PIN	3			490W, 310W, 380W, 450W
11-1	19142-00184	★ピン	★PIN	4			540W, 580W

silverhorn.co.uk

バケット　BUCKET

1305070~　1305070~

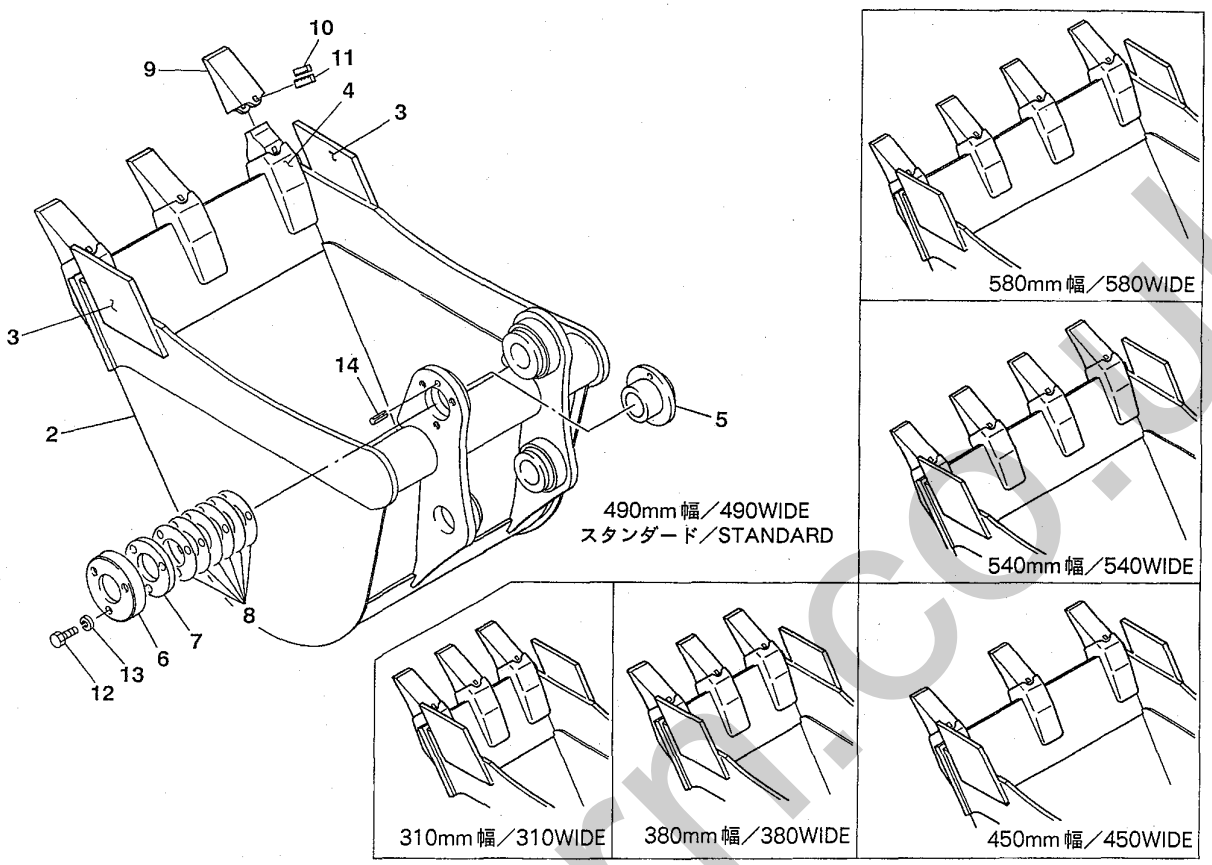

F3-40d-0-D

符号 Item	部品番号 Part number	部品名称	Description	数量 Q'ty	互換性 Chan.	適用号機 Serial No.	備考 Remarks
12	11000-51025	★ボルト	★BOLT	3			
13	11400-10010	★スプリングワッシャ	★WASHER, spring	3			
14	12130-00830	★スプリングピン	★PIN, spring	1			

silvernorm.co.uk

アタッチメント油圧配管 1　　PIPING; HOE 1

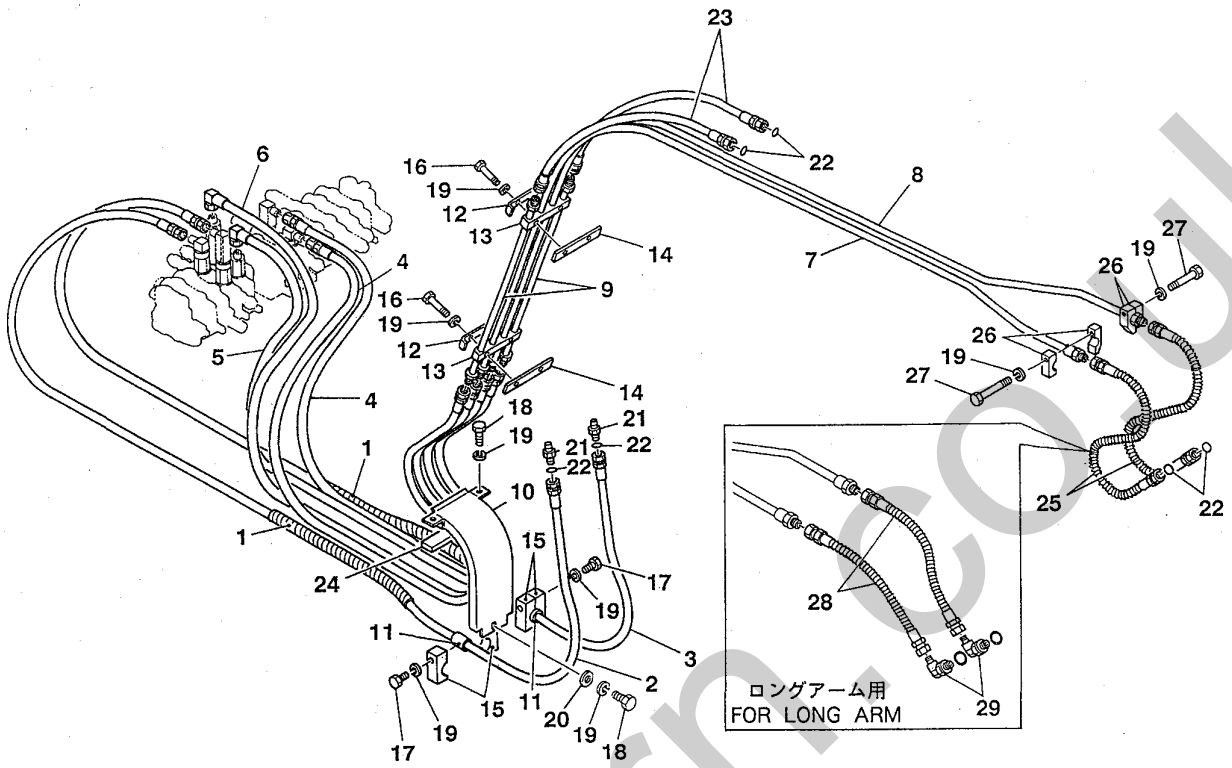

F3-41a-1-D

符号 Item	部品番号 Part number	部品名称	Description	数量 Q'ty	互換性 Chan.	適用号機 Serial No.	備考 Remarks
1	15322-18160	チューブ	TUBE	2			
2	03570-02000	ホースアッシ	HOSE ASSY	1			
3	03570-02100	ホースアッシ	HOSE ASSY	1			
4	19452-09200	ホースアッシ	HOSE ASSY	2			
5	19458-09195	ホースアッシ	HOSE ASSY	1			
6	19458-09190	ホースアッシ	HOSE ASSY	1			
7	03660-12300	パイプ（R）	PIPE (R.H.)	1			
8	03660-12400	パイプ（L）	PIPE (L.H.)	1			
9	03660-12500	パイプ	PIPE	2			
10	04360-07600	プレート	PLATE	1			
11	04360-02300	プロテクタ	PROTECTOR	2			
12	01473-54400	クランプ	CLAMP	2			
13	01473-54500	クランプ	CLAMP	2			
14	04360-03300	プレート	PLATE	2			
15	04331-90008	クランプアッシ	CLAMP ASSY	2			
15-1	× 04331-02141	★クランプ	★CLAMP	1			
15-2	× 04331-02142	★クランプ	★CLAMP	1			
16	11000-40840	ボルト	BOLT	4			
17	11000-40830	ボルト	BOLT	2			
18	11000-40816	ボルト	BOLT	3			
19	11400-20008	スプリングワッシャ	WASHER, spring	11			
20	11411-10008	ワッシャ	WASHER	1			
21	15156-00201	アダプタ	ADAPTOR	2			
22	14200-10140	O-リング	O-RING	6			
23	19350-29070	ホース	HOSE	2			

silverhorn.co.uk

アタッチメント油圧配管 1　PIPING; HOE 1

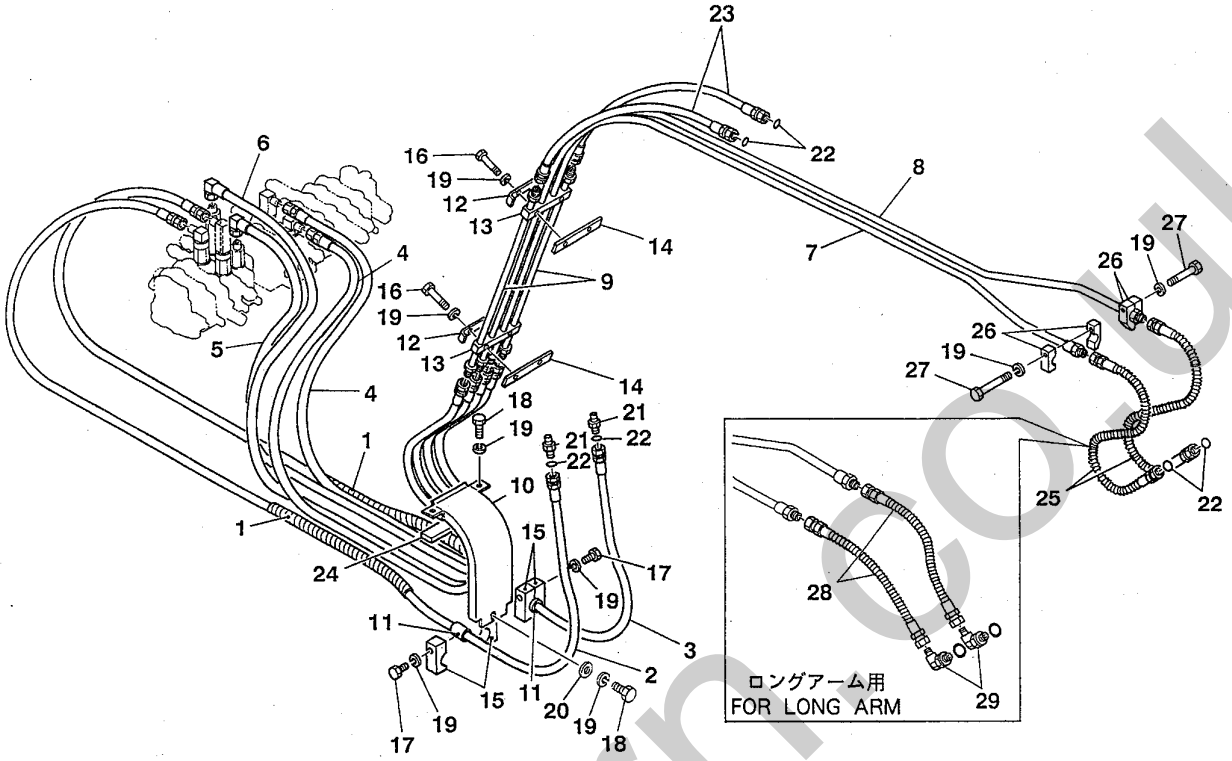

F3-41a-1-D

符号 Item	部品番号 Part number	部品名称	Description	数量 Q'ty	互換性 Chan.	適用号機 Serial No.	備考 Remarks
24	04373-01900	ラバー	RUBBER	1			
25	19351-29070	ホースアッシ	HOSE ASSY	2			
26	04360-90009	クランプアッシ	CLAMP ASSY	2			
26-1	× 04360-02001	★クランプ	★CLAMP	1			
26-2	× 04360-02002	★クランプ	★CLAMP	1			
27	11000-40835	ボルト	BOLT	2			
28	19353-09080	ホースアッシ	HOSE ASSY	2			ﾛﾝｸﾞｱｰﾑ用/for long arm
29	15150-10041	エルボ	ELBOW	2			ﾛﾝｸﾞｱｰﾑ用/for long arm

silverhorn.co.uk

アタッチメント油圧配管 2　　PIPING; HOE 2

予備配管　　auxiliary lines

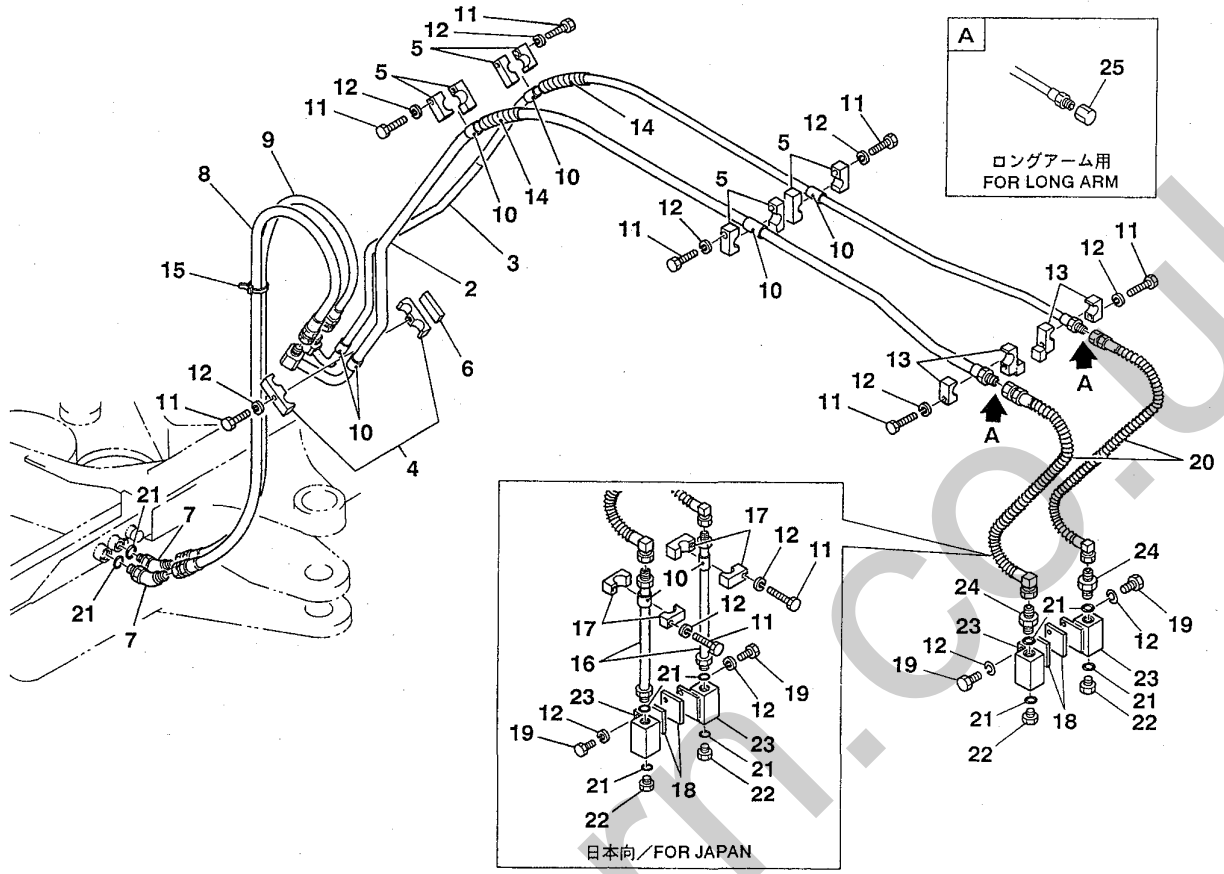

F3-42a-2-D

符号 Item	部品番号 Part number	部品名称	Description	数量 Q'ty	互換性 Chan.	適用号機 Serial No.	備考 Remarks
1	03673-90000	パイピングアッシ	PIPING ASSY, aux. line	1			日本向/for Japan
	03673-90010	パイピングアッシ	PIPING ASSY, aux. line	1			
2	03673-11100	★パイプ	★PIPE	1			
3	03673-11200	★パイプ	★PIPE	1			
4	04473-90009	★クランプアッシ	★CLAMP ASSY	1			
4-1	× 04473-01300	★★クランプ	★★CLAMP	1			
4-2	× 04473-01400	★★クランプ	★★CLAMP	1			
5	04473-90019	★クランプアッシ	★CLAMP ASSY	4			
5-1	× 04473-10601	★★クランプ	★★CLAMP	1			
5-2	× 04473-10602	★★クランプ	★★CLAMP	1			
6	04473-10700	★プレート	★PLATE	1			
7	15151-00112	★エルボ	★ELBOW	2			
8	19352-12147	★ホースアッシ	★HOSE ASSY	1			
9	19352-12140	★ホースアッシ	★HOSE ASSY	1			
10	15314-19003	★プロテクタ	★PROTECTOR	8			日本向/for Japan
	15314-19003	★プロテクタ	★PROTECTOR	6			
11	11000-40835	★ボルト	★BOLT	9			日本向/for Japan
	11000-40835	★ボルト	★BOLT	7			
12	11400-20008	★スプリングワッシャ	★WASHER, spring	13			日本向/for Japan
	11400-20008	★スプリングワッシャ	★WASHER, spring	11			
13	04473-90049	★クランプアッシ	★CLAMP ASSY	2			
13-1	× 04473-11400	★★クランプ	★★CLAMP	1			
13-2	× 04473-11500	★★クランプ	★★CLAMP	1			
14	15322-15110	★チューブ	★TUBE	2			
15	16522-01005	★バンド	★BAND	1			

silverhorn.co.uk

アタッチメント油圧配管 2　PIPING; HOE 2

予備配管　auxiliary lines

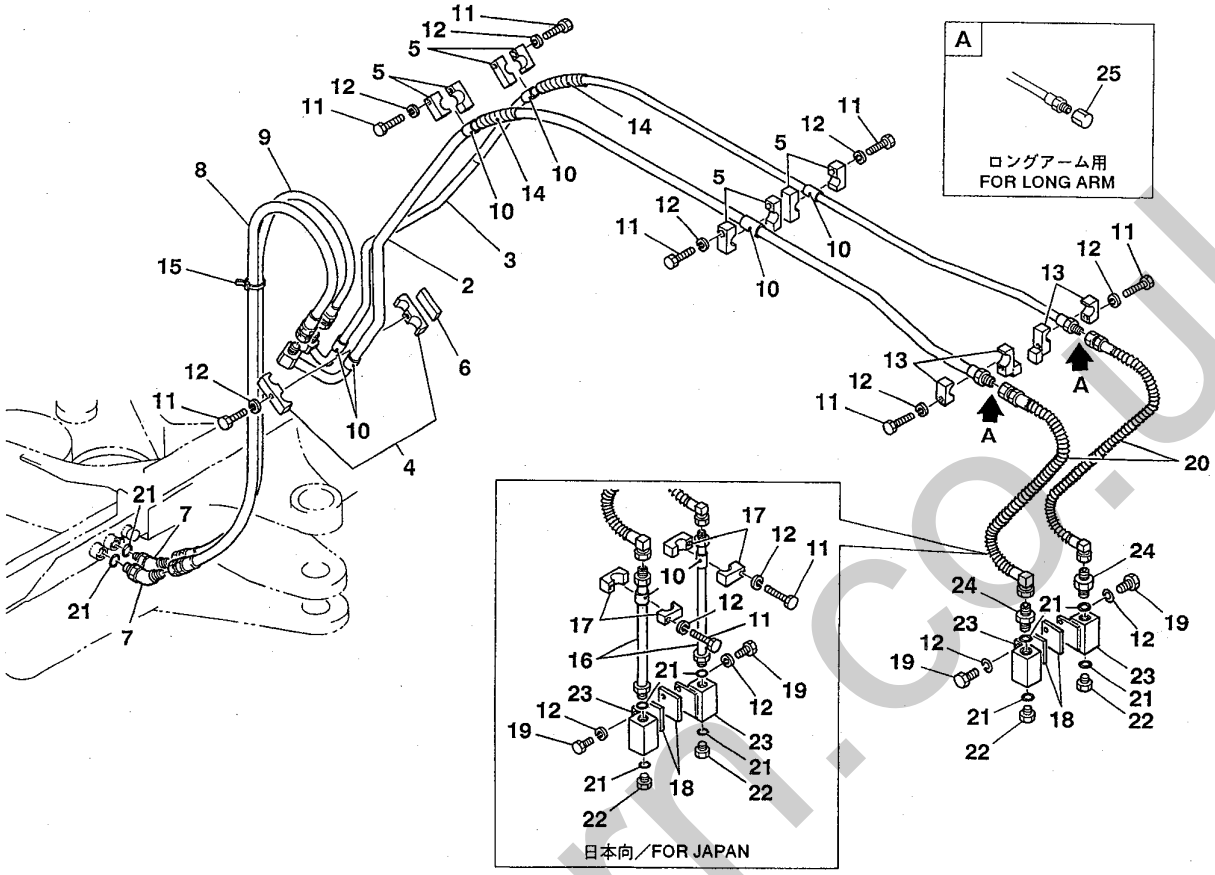

F3-42a-2-D

符号 Item	部品番号 Part number	部品名称	Description	数量 Q'ty	互換性 Chan.	適用号機 Serial No.	備考 Remarks
16	04373-10500	★パイプ	★PIPE	2			日本向/for Japan
17	04473-90079	★クランプアッシ	★CLAMP ASSY	2			日本向/for Japan
17-1	× 04473-11101	★★クランプ	★★CLAMP	1			
17-2	× 04473-11102	★★クランプ	★★CLAMP	1			
18	04473-11300	★プレート	★PLATE	2			
19	11000-40812	★ボルト	★BOLT	4			
20	19359-00001	★ホースアッシ	★HOSE ASSY	2			
21	14200-10180	★O-リング	★O-RING	6			
22	15156-00502	★プラグ	★PLUG	2			
23	19017-19800	★ストップバルブアッシ	★VALVE ASSY, stop	2			
24	15156-00202	★アダプタ	★ADAPTOR	2			
25	15139-00004	プラグ	PLUG	2			ﾛﾝｸﾞｱｰﾑ用/for long arm

silverhorn.co.uk

13319

アタッチメント油圧配管 3　　PIPING; HOE 3

テレスコピック　　telescopic

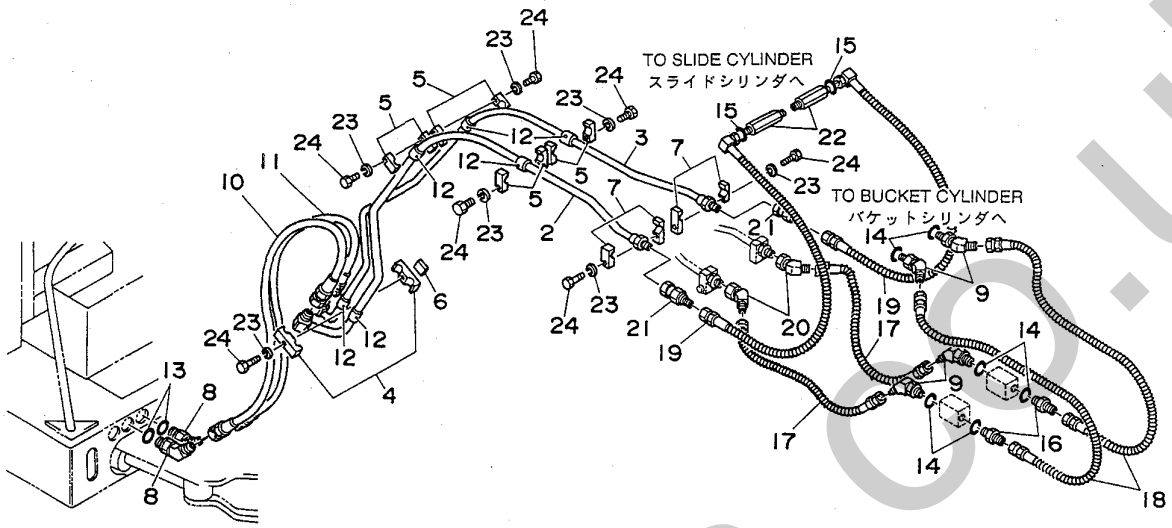

F3-42b-0-D

符号 Item	部品番号 Part number	部品名称	Description	数量 Q'ty	互換性 Chan.	適用号機 Serial No.	備考 Remarks
1	03661-90004	パイピングアッシ	PIPING ASSY	1			
2	03673-11100	★パイプ	★PIPE	1			
3	03673-11200	★パイプ	★PIPE	1			
4	04673-90009	★クランプアッシ	★CLAMP ASSY	1			
5	04473-90019	★クランプアッシ	★CLAMP ASSY	4			
6	04473-10700	★プレート	★PLATE	1			
7	04473-90049	★クランプアッシ	★CLAMP ASSY	2			
8	15151-00112	★エルボ	★ELBOW	2			
9	15151-00111	★エルボ	★ELBOW	4			
10	19352-12147	★ホースアッシ	★HOSE ASSY	1			
11	19352-12140	★ホースアッシ	★HOSE ASSY	1			
12	15314-19003	★プロテクタ	★PROTECTOR	6			
13	14200-10180	★O-リング	★O-RING	2			
14	14200-10140	★O-リング	★O-RING	6			
15	14200-10110	★O-リング	★O-RING	2			
16	15156-00201	★アダプタ	★ADAPTOR	2			
17	18021-20058	★ホースアッシ	★HOSE ASSY	2			
18	18021-20070	★ホースアッシ	★HOSE ASSY	2			
19	18021-01062	★ホースアッシ	★HOSE ASSY	2			
20	15118-00005	★エルボ	★ELBOW	2			
21	00072-36040	★アダプタ	★ADAPTOR	2			
22	00072-03026	★アダプタ	★ADAPTOR	2			
23	11400-20008	★スプリングワッシャ	★WASHER, spring	7			
24	11000-40835	★ボルト	★BOLT	7			

silverhorn.co.uk

1. ロワマシナリ構成
LOWER MACHINERY

2. アッパマシナリ構成 1
UPPER MACHINERY 1

3. アッパマシナリ構成 2
UPPER MACHINERY 2

4. アッパマシナリ構成 3
UPPER MACHINERY 3

5. アッパマシナリ構成 4
UPPER MACHINERY 4

6. ホーアタッチメント構成
HOE ATTACHMENT

7 その他 OTHERS

8. 油圧機器詳細
HYDRAULIC DEVICE

9. 品番索引
NUMERICAL INDEX

10. エンジン
ENGINE

silverhorn.co.uk

銘 板 STICKER

TCM, 日本向　TCM, for Japan

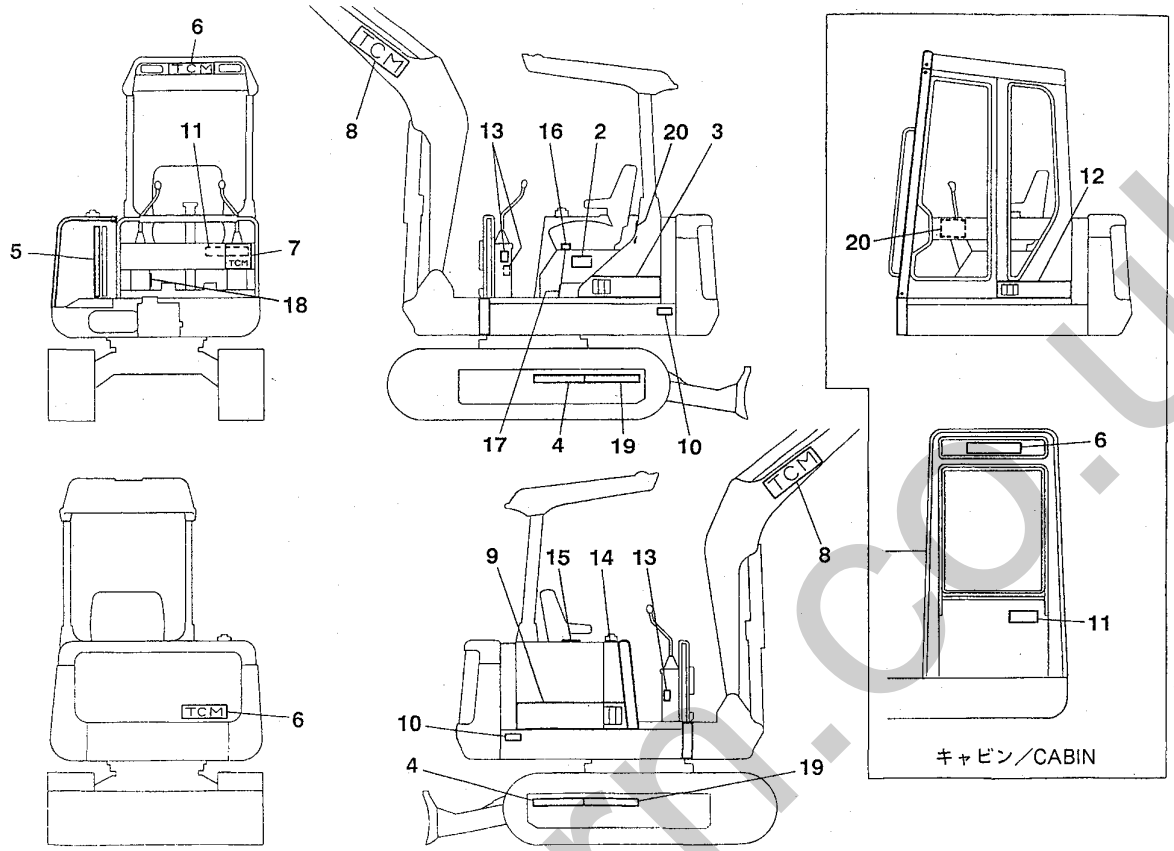

E3-43a-3-D

符号 Item	部品番号 Part number	部品名称	Description	数量 Q'ty	互換性 Chan.	適用号機 Serial No.	備考 Remarks
1	03693-90040	ステッカセット	STICKER SET	1			ｷｬﾉﾋﾞ/canopy
1-1	03693-90140	ステッカセット	STICKER SET	1			ｷｬﾉﾋﾞ/canopy 標準操作方式
1-2	03693-90050	ステッカセット	STICKER SET	1			ｷｬﾋﾞﾝ/cabin
1-3	03693-90150	ステッカセット	STICKER SET	1			ｷｬﾋﾞﾝ/cabin 標準操作方式
2	03693-12100	★ステッカ	★STICKER	1			
3	03693-12200	★ステッカ	★STICKER	1			ｷｬﾉﾋﾞ/canopy
4	03593-07100	★ステッカ	★STICKER	2			
5	03593-00400	★ステッカ	★STICKER	1			
6	03593-03300	★ステッカ	★STICKER	2			
7	03593-03400	★ステッカ	★STICKER	1			ｷｬﾉﾋﾞ/canopy
8	03593-03500	★ステッカ	★STICKER	2			
9	03693-12300	★ステッカ	★STICKER	1			
10	03593-00900	★ステッカ	★STICKER	2			
11	04393-01100	★ステッカ	★STICKER	1			
11-1	03493-18100	★ステッカ	★STICKER	1			標準操作方式
12	03693-13100	★ステッカ	★STICKER	1			ｷｬﾋﾞﾝ/cabin
13	04393-01000	★シンボルマーク	★SYMBOL MARK	2			
14	03593-06600	★シンボルマーク	★SYMBOL MARK	1			
15	03593-06700	★シンボルマーク	★SYMBOL MARK	1			
16	04393-07700	★シンボルマーク	★SYMBOL MARK	1			
17	04393-01400	★シンボルマーク	★SYMBOL MARK	1			
18	04393-01500	★シンボルマーク	★SYMBOL MARK	1			
19	03593-01200	★ステッカ	★STICKER	2			
20	03593-01300	★ステッカ	★STICKER	1			

silverhorn.co.uk

銘　板　　STICKER

TCM, 日本向　　TCM, for Japan

2

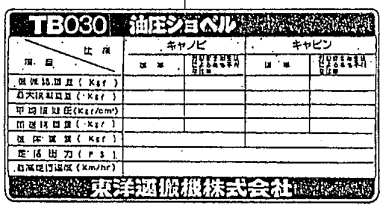

3

4

5

6

7

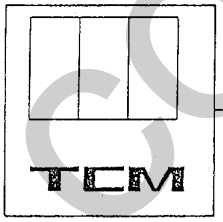

8

9

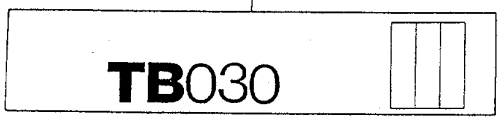

10

11

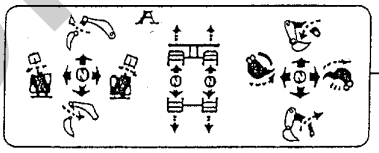

11

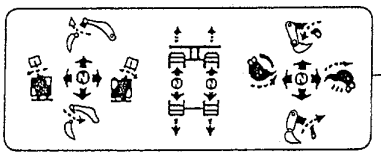

12

13

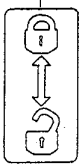

14

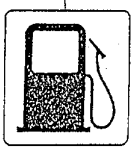

15

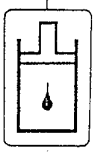

19

SUPER HYDRAULIC TRACTION
ATTACHMENT SAME MOVE SYSTEM

20

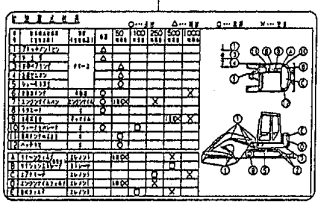

16

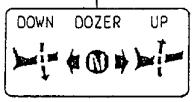

17

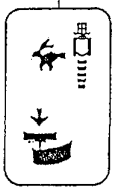

18

silverthorn.co.uk

銘 板　STICKER

JOB-ACE, 日本向　JOB-ACE, for Japan

13116
13061
13047

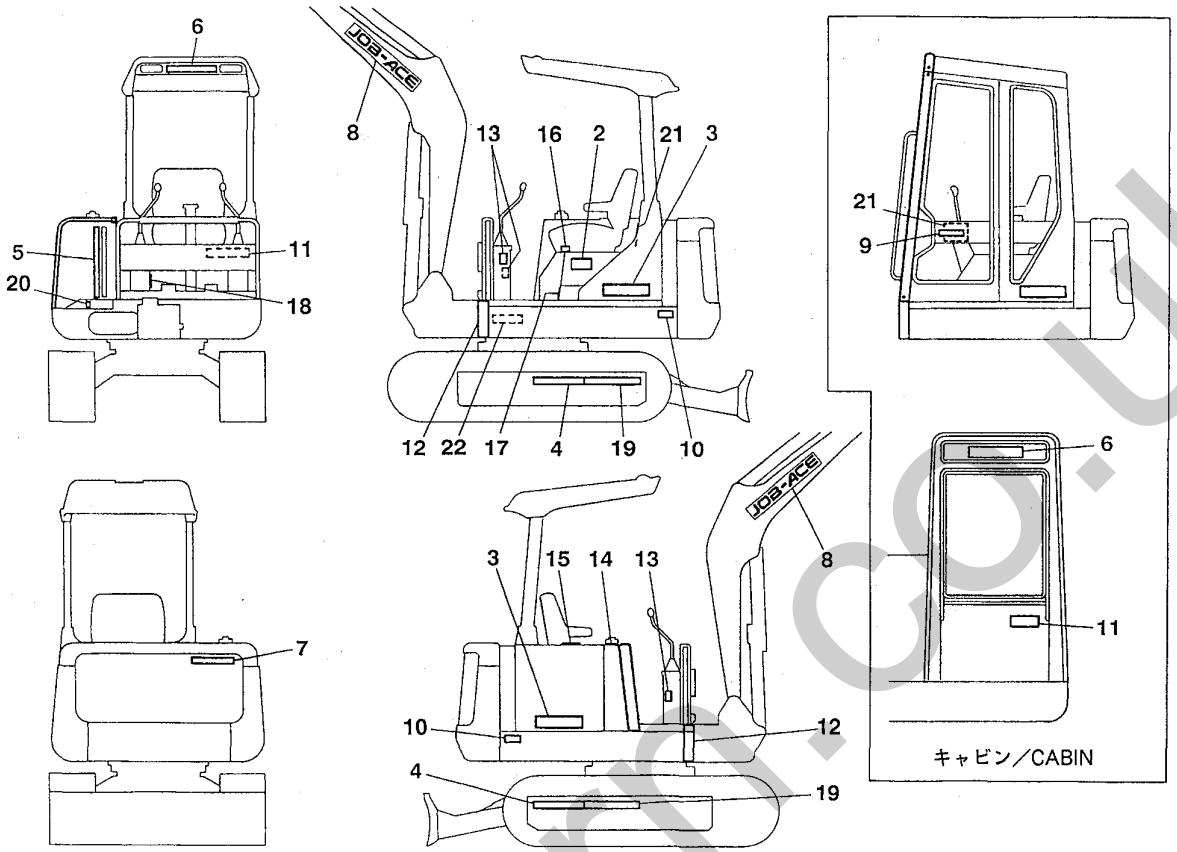

E3-43b-3-D

符号 Item	部品番号 Part number	部品名称	Description	数量 Q'ty	互換性 Chan.	適用号機 Serial No.	備考 Remarks
1	03693-90060	ステッカセット	STICKER SET	1			ｷｬﾉﾋﾞ/canopy
1-1	03693-90070	ステッカセット	STICKER SET	1			ｷｬﾋﾞﾝ/cabin
2	03693-10100	★ステッカ	★STICKER	1			
3	03693-10200	★ステッカ	★STICKER	2			
4	03593-07100	★ステッカ	★STICKER	2			
5	03593-00400	★ステッカ	★STICKER	1			
6	03593-00500	★ステッカ	★STICKER	1			
7	03593-00600	★ステッカ	★STICKER	1			
8	03593-00700	★ステッカ	★STICKER	2			
9	03593-00800	★ステッカ	★STICKER	1			ｷｬﾋﾞﾝ/cabin
10	03593-00900	★ステッカ	★STICKER	2			
11	04393-01100	★シンボルマーク	★SYMBOL MARK	1			
12	03593-01100	★ステッカ	★STICKER	4			
13	04393-01000	★シンボルマーク	★SYMBOL MARK	2			
14	03593-06600	★シンボルマーク	★SYMBOL MARK	1			
15	03593-06700	★シンボルマーク	★SYMBOL MARK	1			
16	04393-07700	★シンボルマーク	★SYMBOL MARK	1			
17	04393-01400	★シンボルマーク	★SYMBOL MARK	1			
18	04393-01500	★シンボルマーク	★SYMBOL MARK	1			
19	03593-01200	★ステッカ	★STICKER	2			
20	03593-06800	★シンボルマーク	★SYMBOL MARK	1			
21	03593-01300	★ステッカ	★STICKER	1			
22	04393-06000	★ステッカ	★STICKER	1			
				1			
				1			

silverhorn.co.uk

銘　板　　STICKER

JOB-ACE, 日本向　　JOB-ACE, for Japan

2

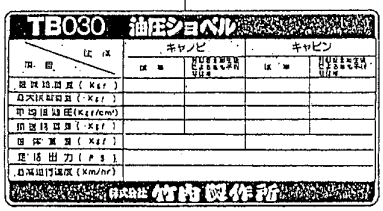

3

TB030

4

HY-TRASM

5

6

JOB-ACE

7

JOB-ACE

8

JOB-ACE

9

JOB-ACE
DIESEL COMPACT EXCAVATOR

10

CAUTION
旋回内立入禁止

11

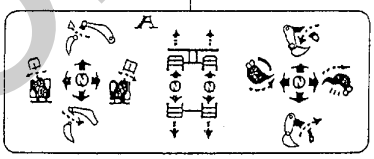

13

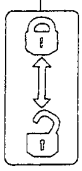

14

15

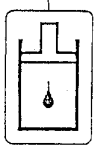

16

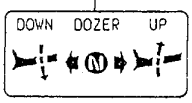

17

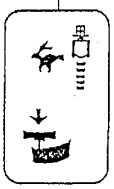

18

19

SUPER HYDRAULIC TRACTION
ATTACHMENT SAME MOVE SYSTEM

20

21

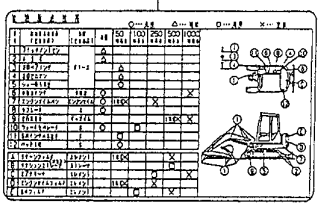

22

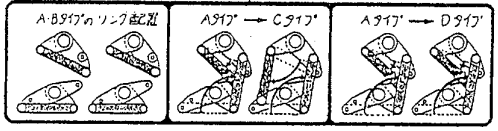

silvermorn.co.uk

銘 板　STICKER

TAKEUCHI, 日本向　TAKEUCHI, for Japan

13116
13061
13047

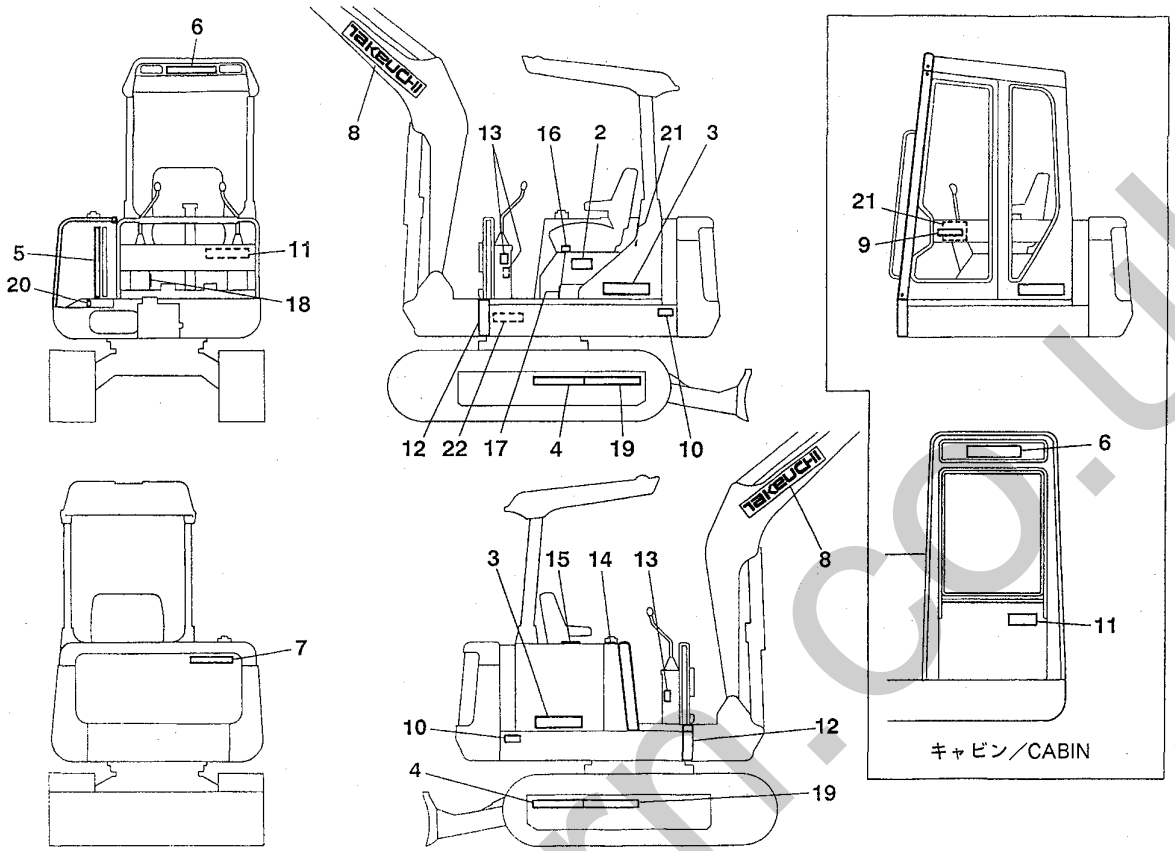

E3-43d-1-D

符号 Item	部品番号 Part number	部品名称	Description	数量 Q'ty	互換性 Chan.	適用号機 Serial No.	備考 Remarks
1	03693-90120	ステッカセット	STICKER SET	1			ｷｬﾉﾋﾞ/canopy
1-1	03693-90160	ステッカセット	STICKER SET	1			ｷｬﾉﾋﾞ/canopy　標準操作方式
1-2	03693-90130	ステッカセット	STICKER SET	1			ｷｬﾋﾞﾝ/cabin
1-3	03693-90170	ステッカセット	STICKER SET	1			ｷｬﾋﾞﾝ/cabin　標準操作方式
2	03693-10100	★ステッカ	★STICKER	1			
3	03693-10200	★ステッカ	★STICKER	2			
4	03593-07100	★ステッカ	★STICKER	2			
5	03593-00400	★ステッカ	★STICKER	1			
6	03593-06100	★ステッカ	★STICKER	1			
7	03593-06200	★ステッカ	★STICKER	1			
8	03593-06300	★ステッカ	★STICKER	2			
9	03593-06400	★ステッカ	★STICKER	1			ｷｬﾋﾞﾝ/cabin
10	03593-00900	★ステッカ	★STICKER	2			
11	04393-01100	★シンボルマーク	★SYMBOL MARK	1			
11-1	03493-18100	★シンボルマーク	★SYMBOL MARK	1			標準操作方式
12	03593-01100	★ステッカ	★STICKER	4			
13	04393-01000	★シンボルマーク	★SYMBOL MARK	2			
14	03593-06600	★シンボルマーク	★SYMBOL MARK	1			
15	03593-06700	★シンボルマーク	★SYMBOL MARK	1			
16	04393-07700	★シンボルマーク	★SYMBOL MARK	1			
17	04393-01400	★シンボルマーク	★SYMBOL MARK	1			
18	04393-01500	★シンボルマーク	★SYMBOL MARK	1			
19	03593-01200	★ステッカ	★STICKER	2			
20	03593-06800	★シンボルマーク	★SYMBOL MARK	1			
21	03593-01300	★ステッカ	★STICKER	1			

silverhorn.co.uk

銘 板　STICKER

TAKEUCHI, 日本向　TAKEUCHI, for Japan

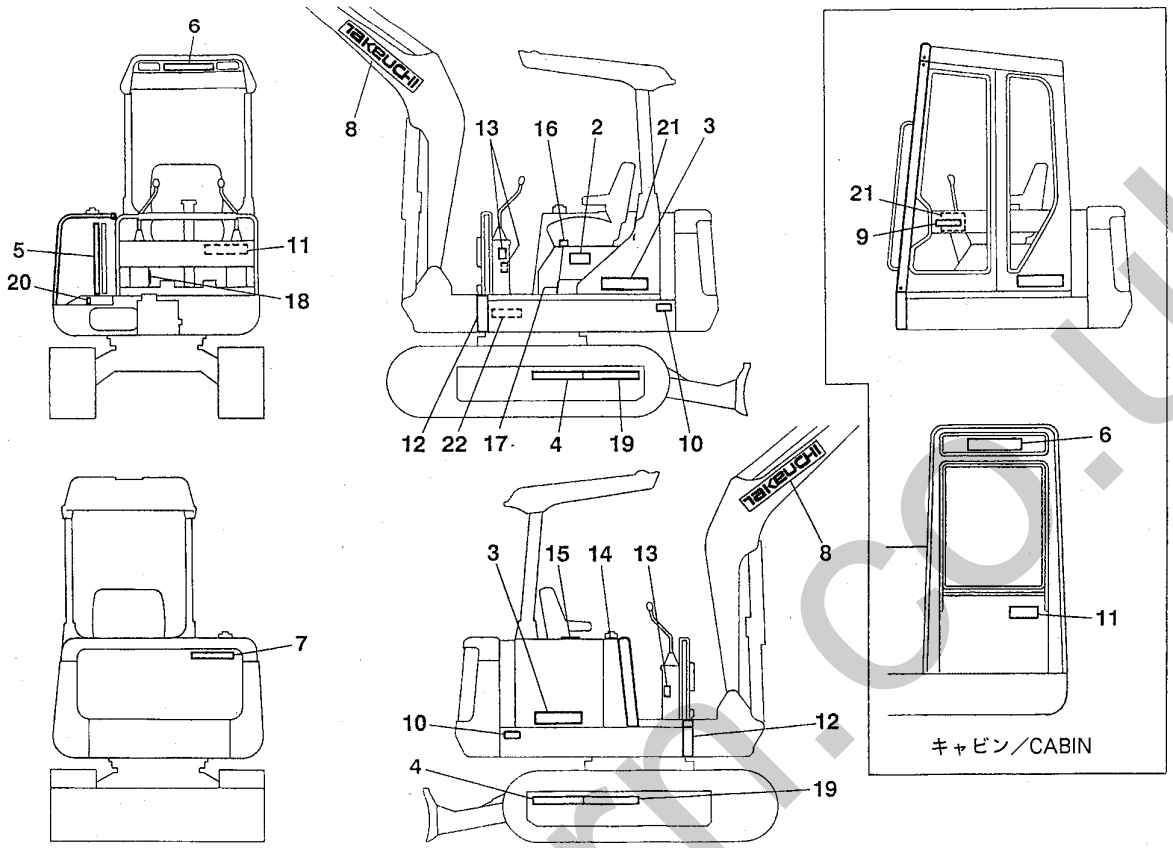

E3-43d-1-D

符号 Item	部品番号 Part number	部品名称	Description	数量 Q'ty	互換性 Chan.	適用号機 Serial No.	備考 Remarks
22	04393-06000	★ステッカ	★STICKER	1			

silverhorn.co.uk

銘 板　STICKER

TAKEUCHI, 日本向　TAKEUCHI, for Japan

2

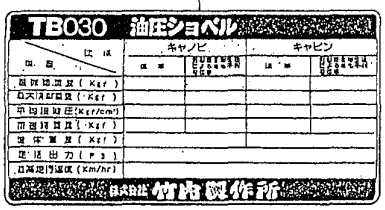

3

TB030

4

HY-TRASM

5

6

TAKEUCHI

7

TAKEUCHI

8

TAKEUCHI

9

TAKEUCHI
DIESEL COMPACT EXCAVATOR

10

CAUTION
旋回内立入禁止

11

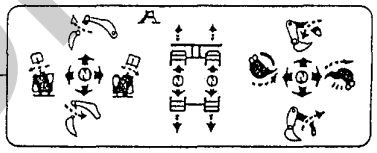

11

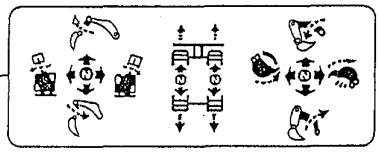

13

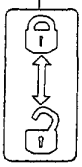

14

15

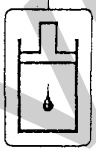

16

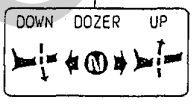

17

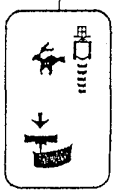

18

19

SUPER HYDRAULIC TRACTION
ATTACHMENT SAME MOVE SYSTEM

20

21

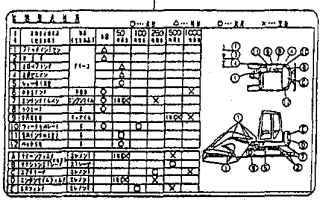

22

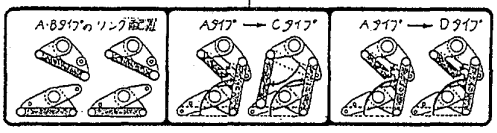

silvermorn.co.uk

13116
13086
13061
12981

銘 板 STICKER

英,独,仏,伊 English, German, French, Italian

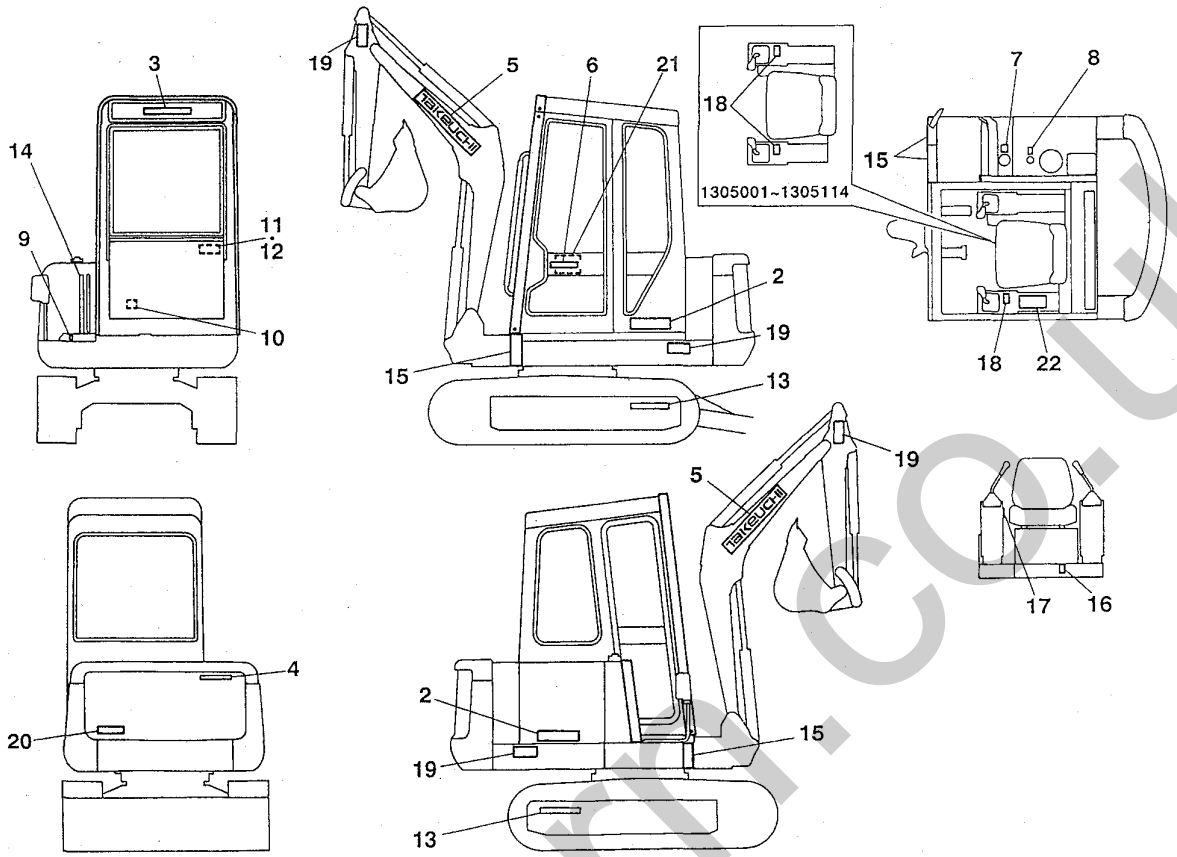

E3-43c-1-D

符号 Item	部品番号 Part number	部品名称	Description	数量 Q'ty	互換性 Chan.	適用号機 Serial No.	備考 Remarks
1	03693-90080	ステッカセット	STICKER SET	1		1305001～1305114	英語/English
1-1	03693-90180	ステッカセット	STICKER SET	1		1305115～	英語/English
1-2	03693-90090	ステッカセット	STICKER SET	1		1305001～1305114	ﾄﾞｲﾂ語/German
1-3	03693-90190	ステッカセット	STICKER SET	1		1305115～	ﾄﾞｲﾂ語/German
1-4	03693-90100	ステッカセット	STICKER SET	1		1305001～1305114	ﾌﾗﾝｽ語/French
1-5	03693-90200	ステッカセット	STICKER SET	1		1305115～	ﾌﾗﾝｽ語/French
1-6	03693-90110	ステッカセット	STICKER SET	1		1305001～1305114	ｲﾀﾘｱ語/Italian
1-7	03693-90210	ステッカセット	STICKER SET	1		1305115～	ｲﾀﾘｱ語/Italian
2	03693-10200	★ステッカ	★STICKER	2			
3	03593-06100	★ステッカ	★STICKER	1			
4	03593-06200	★ステッカ	★STICKER	1			
5	03593-06300	★ステッカ	★STICKER	2			
6	03593-06400	★ステッカ	★STICKER	1			
7	03593-06600	★シンボルマーク	★SYMBOL MARK	1			
8	03593-06700	★シンボルマーク	★SYMBOL MARK	1			
9	03593-06800	★ステッカ	★STICKER	1			ﾌﾞﾚｰｶ/breaker
10	03593-06900	★ステッカ	★STICKER	1			ｽｲﾝｸﾞ/swing
11	03593-07000	★ステッカ	★STICKER	1			Gﾀｲﾌﾟ/G type
12	04393-01100	★ステッカ	★STICKER	1			Aﾀｲﾌﾟ/A type
13	03593-07100	★シンボルマーク	★SYMBOL MARK	2			HY-TRASH
14	03593-00400	★ステッカ	★STICKER	1			
15	03593-01100	★ステッカ	★STICKER	4			
16	04393-01400	★ステッカ	★STICKER	1			増速ﾍﾟﾀﾞﾙ/A.C.C pedal
17	04393-07700	★ステッカ	★STICKER	1			排土板/blade
18	03593-07300	★ステッカ	★STICKER	2		1305001～1305114	

silverhom.co.uk

銘 板　STICKER

英,独,仏,伊　English, German, French, Italian

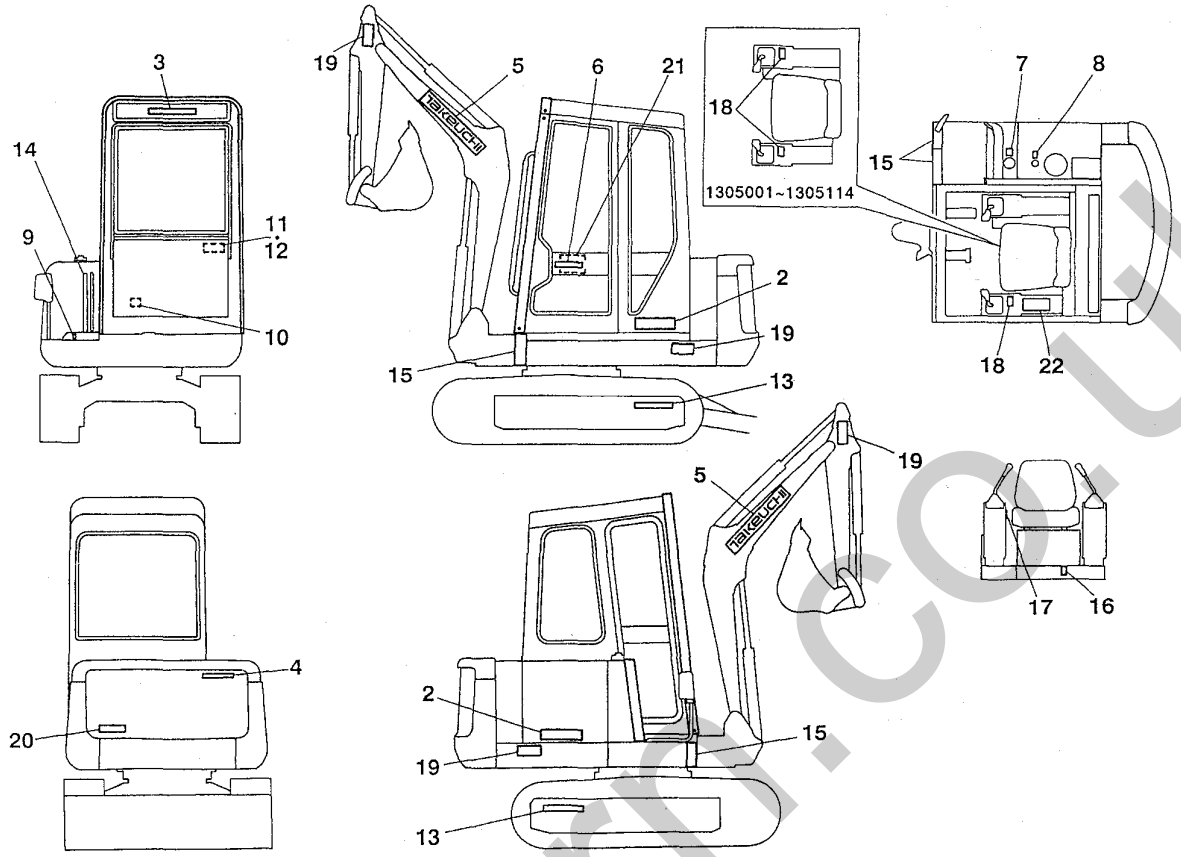

E3-43c-1-D

符号 Item	部品番号 Part number	部品名称	Description	数量 Q'ty	互換性 Chan.	適用号機 Serial No.	備考 Remarks
18-1	03593-13200	★ステッカ	★STICKER	1		1305115~	
19	03593-06500	★ステッカ	★STICKER	2			英語/English
19-1	03593-08100	★ステッカ	★STICKER	4			ﾄﾞｲﾂ語/German
19-2	03593-09100	★ステッカ	★STICKER	2			ﾌﾗﾝｽ語/French
19-3	03593-10100	★ステッカ	★STICKER	2			ｲﾀﾘｱ語/Italian
20	03593-08200	★ステッカ	★STICKER	1			ﾄﾞｲﾂ語/German
20-1	03593-09200	★ステッカ	★STICKER	1			ﾌﾗﾝｽ語/French
20-2	03593-10200	★ステッカ	★STICKER	1			ｲﾀﾘｱ語/Italian
21	03593-07200	★ステッカ	★STICKER	1			英語/English
21-1	03593-08300	★ステッカ	★STICKER	1			ﾄﾞｲﾂ語/German
21-2	03593-09300	★ステッカ	★STICKER	1			ﾌﾗﾝｽ語/French
21-3	03593-10300	★ステッカ	★STICKER	1			ｲﾀﾘｱ語/Italian
22	03593-13100	★ステッカ	★STICKER	1			

silverhorn.co.uk

銘 板　STICKER

英，独，仏，伊　English, German, French, Italian

2

TB030

3

TAKEUCHI

4

TAKEUCHI

5

TAKEUCHI

6

TAKEUCHI
DIESEL COMPACT EXCAVATOR

19

WARNING
DO NOT
enter into
swinging area

19

ATTENTION
Défense d'entrer
dans la zone
d'orientation

19

ACHTUNG
Der Aufenthalt im
Gefahrenbereich
ist verboten

19

ATTENZIONE
Non sostare
nella zona di
lavoro della maccina

20

Öffnen nur bei still
stehendem Motor

20

Ouvrir que
moteur arrêté

20

Aprire il cofano,
solamente
a motore spento

7

8

11

21

14

9

12

10

18

22

WARNING

RAISING OR LOWERING
PLATFORM WHILE ENGINE
IS RUNNING MAY CAUSE
THE MACHINE TO MOVE

If it becomes necessary to run the
engine while the platform is raised
follow these steps:

1) Stop Engine
2) Adjust Seat Fully Rearward
3) Move L.H. Control Console Fully Rearward
4) Tilt-up the Platform
5) Take sure that traction control
levers, blade lever and boom swing
lever are in neutral.
6) Move throttle lever fully forward (low idle)
7) Start the engine
8) Be sure to stop the engine before
lowering the platform

13

HY-TRASM

16

17

DOWN　DOZER　UP

18

silvermore.co.uk

工具及び付属品　TOOL

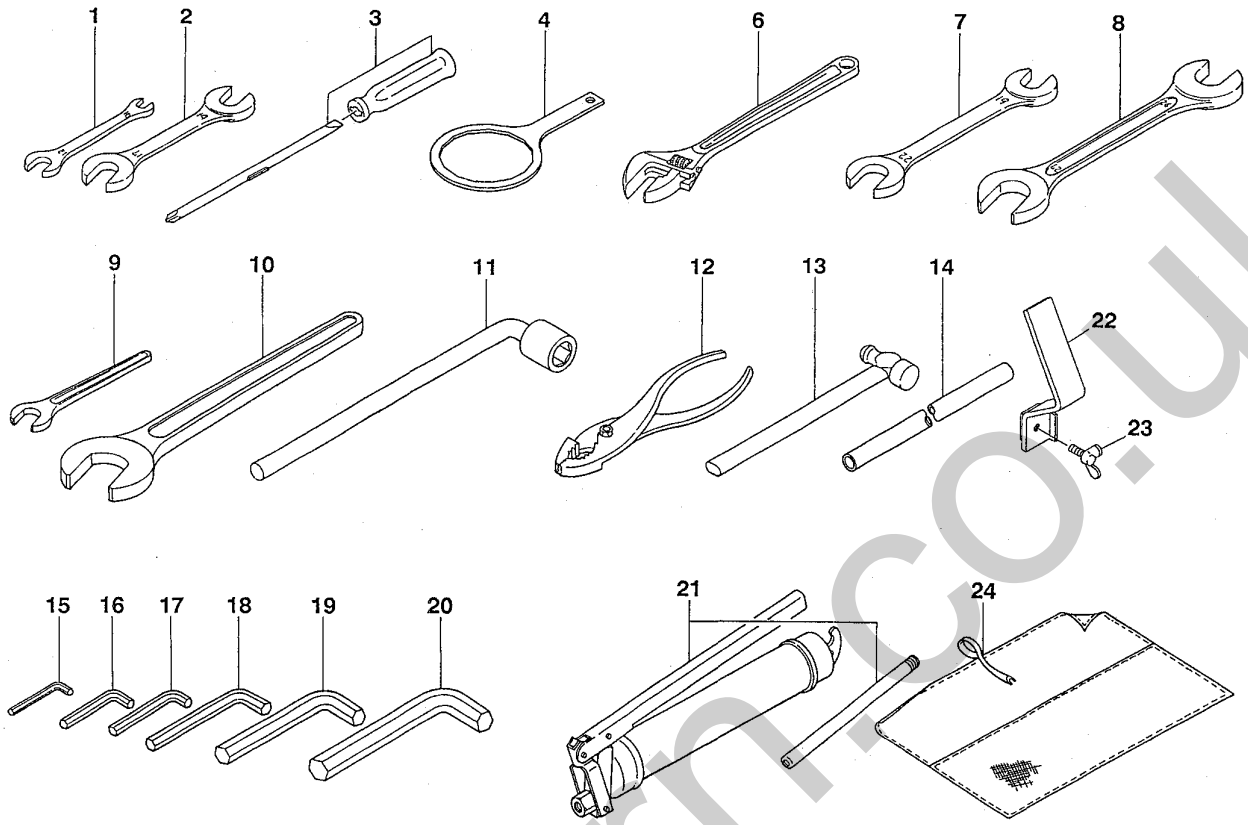

E3-44a-2-D

符号 Item	部品番号 Part number	部品名称	Description	数量 Q'ty	互換性 Chan.	適用号機 Serial No.	備考 Remarks
1	19100-47081	スパナ	SPANNER	1			Ⓨ 28110-100120
2	19100-47082	スパナ	SPANNER	1			Ⓨ 28110-140170
3	19100-06112	ドライバ	DRIBER	1			Ⓨ 104200-92350
4	19100-50097	フィルタレンチ	WRENCH, filter	1			Ⓨ 127610-92750
5	03592-90020	ツールセット	TOOL. SET	1			日本向/for Japan
5-1	03592-90030	ツールセット	TOOL. SET	1			
6	16904-00250	★モンキレンチ	★MONKEY WRENCH	1			
7	16900-01922	★スパナ	★SPANNER	1			
8	16900-02427	★スパナ	★SPANNER	1			
9	16901-00013	★スパナ	★SPANNER	1			
10	16901-00041	★スパナ	★SPANNER	1			
11	16908-30019	★L-レンチ	★L-WRENCH	1			
12	16905-00200	★プライヤ	★PRIER	1			
13	16903-00330	★ハンマ	★HAMMER	1			
14	00079-00009	★パイプ	★PIPE	1			
15	16906-00400	★レンチ	★WRENCH, hex	1			
16	16906-00500	★レンチ	★WRENCH, hex	1			
17	16906-00600	★レンチ	★WRENCH, hex	1			
18	16906-00800	★レンチ	★WRENCH, hex	1			
19	16906-01000	★レンチ	★WRENCH, hex	1			
20	16906-01400	★レンチ	★WRENCH, hex	1			
21	16910-60600	★グリスガンアッシ	★GUN ASSY, grease	1			
21-1	16910-10800	★グリスガンアッシ	★GUN ASSY, grease	1			日本向/for Japan
22	03592-04100	★ストッパ	★STOPPER	1			
23	11215-30820	★ボルト	★BOLT	1			

silverhorn.co.uk

工具及び付属品　TOOL

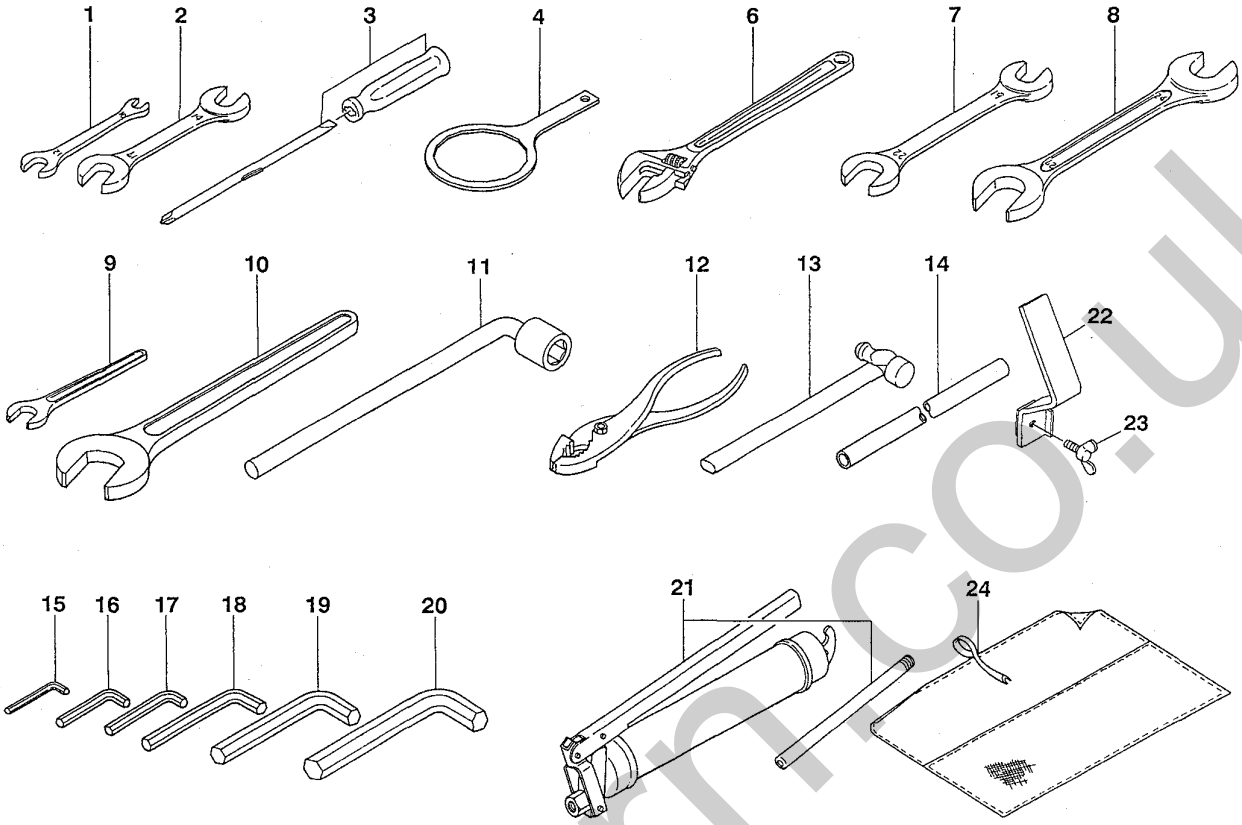

E3-44a-2-D

符号 Item	部品番号 Part number	部品名称	Description	数量 Q'ty	互換性 Chan.	適用号機 Serial No.	備考 Remarks
24	16914-00001	★ツールケース	★CASE, tool	1			

silverhorn.co.uk

1. ロワマシナリ構成
LOWER MACHINERY

2. アッパマシナリ構成 1
UPPER MACHINERY 1

3. アッパマシナリ構成 2
UPPER MACHINERY 2

4. アッパマシナリ構成 3
UPPER MACHINERY 3

5. アッパマシナリ構成 4
UPPER MACHINERY 4

6. ホーアタッチメント構成
HOE ATTACHMENT

7. その他
OTHERS

8 油圧機器詳細 HYDRAULIC DEVICE

9. 品番索引
NUMERICAL INDEX

10. エンジン
ENGINE

silverhorn.co.uk

スイベルジョイント　SWIVEL JOINT

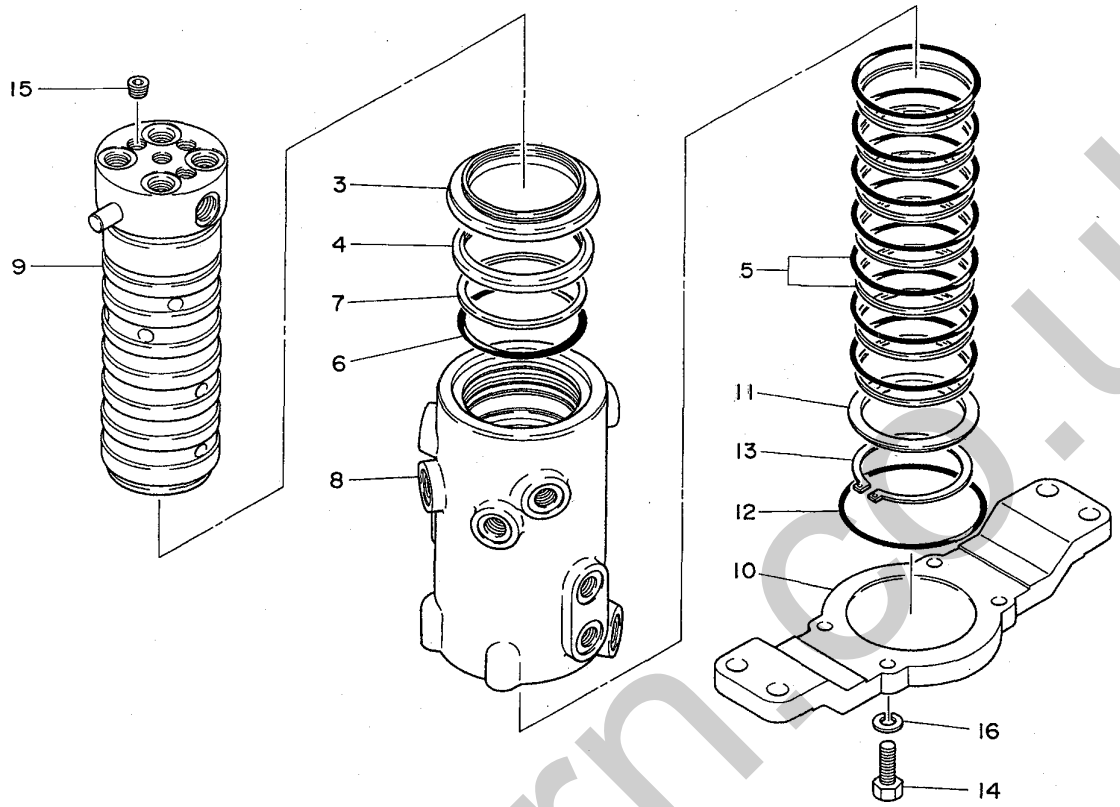

Z4-45a-1-D

符号 Item	部品番号 Part number	部品名称	Description	数量 Q'ty	互換性 Chan.	適用号機 Serial No.	備考 Remarks
1	19040-05900	スイベルジョイント	JOINT, swivel	1			
2	19040-06399	★シールキット	★KIT, seal	1			
3	× ~~19040-02391~~	★★ダストシール	★★SEAL, dust	1			
4	× ~~19040-00494~~	★★ダストシール	★★SEAL, dust	1			
5	× ~~19040-04506~~	★★スリッパシール	★★SEAL, slipper	7			
6	× ~~14200-10800~~	★★O-リング	★★O-RING	1			
7	× ~~14210-30800~~	★★バックアップリング	★★RING, back-up	1			
8	× ~~19040-05901~~	★ハブ	★HUB	1			
9	× ~~19040-05911~~	★シャフト	★SHAFT	1			
10	× ~~19040-03621~~	★フランジ	★FLANGE	1			
11	× ~~19040-03691~~	★スペーサ	★SPACER	1			
12	14201-10950	★O-リング	★O-RING	1			
13	12210-00072	★スナップリング	★RING, snap	1			
14	11000-41030	★ボルト	★BOLT	4			
15	15018-10002	★プラグ	★PLUG	3			
16	11400-10010	★スプリングワッシャ	★WASHER, spring	4			

silverhorn.co.uk

コントロールバルブ 1　　CONTROL VALVE 1

リンク式　　link type

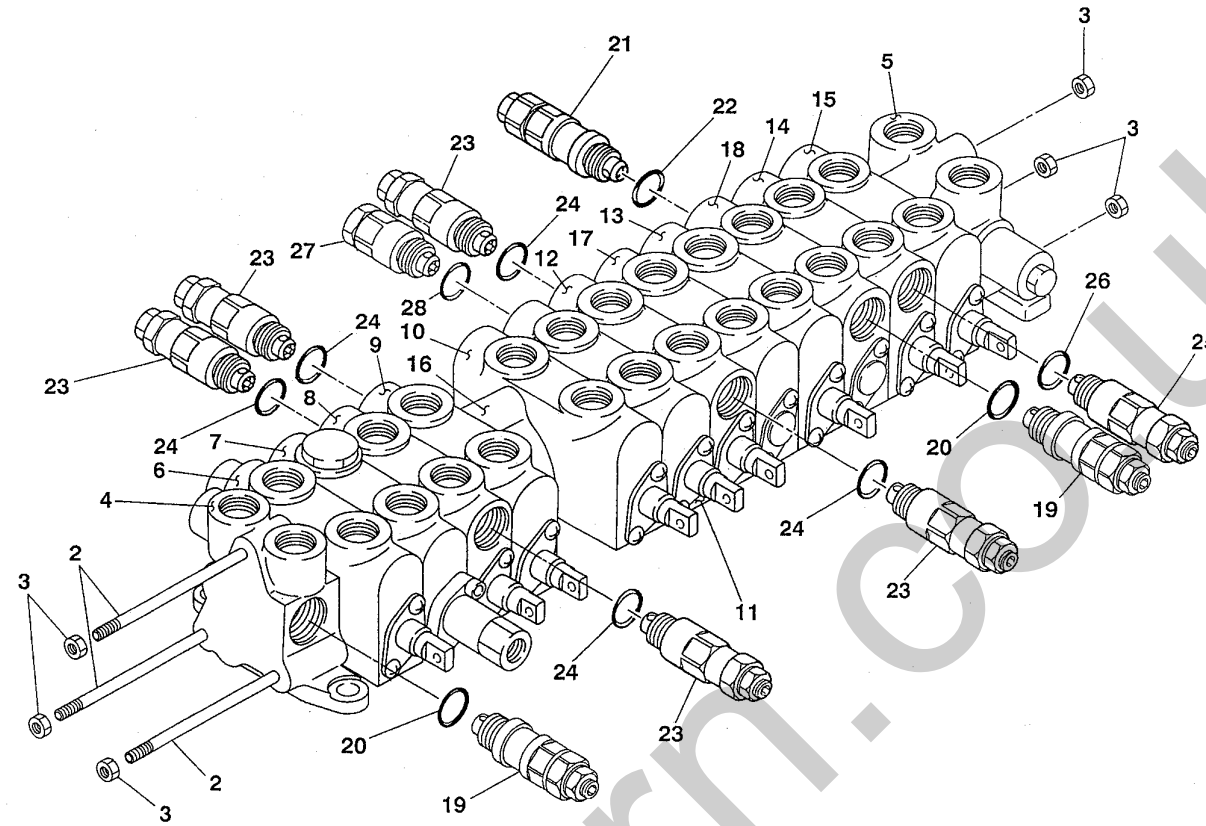

E3-46a-0-D

符号 Item	部品番号 Part number	部品名称	Description	数量 Q'ty	互換性 Chan.	適用号機 Serial No.	備考 Remarks
1	19010-29400	コントロールバルブアッシ	VALVE ASSY, control	1			
2	19010-27806	★ロッド	★ROD	3			
3	11302-50008	★ナット	★NUT	6			
4	19010-27801	★インレットハウジング	★HOUSING, inlet	1			
5	19010-27702	★アウトレットハウジング	★HOUSING, outlet	1			
6	19010-27815	★ブロックアッシ	★BLOCK ASSY	1			走行(R)/traction (R.H.)
7	19010-27810	★ブロックアッシ	★BLOCK ASSY	1			TASU
8	19010-28011	★ブロックアッシ	★BLOCK ASSY	1			ﾌﾞｰﾑ/boom
9	19010-28013	★ブロックアッシ	★BLOCK ASSY	1			ﾊﾞｹｯﾄ/bucket
10	19010-27819	★ブロックアッシ	★BLOCK ASSY	1			ｻｰﾋﾞｽ/service
11	19010-27818	★ブロックアッシ	★BLOCK ASSY	1			ｽｲﾝｸﾞ/swing
12	19010-28012	★ブロックアッシ	★BLOCK ASSY	1			ｱｰﾑ/arm
13	19010-28016	★ブロックアッシ	★BLOCK ASSY	1			走行(L)/traction (L.H.)
14	19010-27817	★ブロックアッシ	★BLOCK ASSY	1			ﾌﾞﾚｰﾄﾞ/blade
15	19010-27814	★ブロックアッシ	★BLOCK ASSY	1			旋回/slew
16	19010-29519	★ハウジング	★HOUSING	1			
17	19010-27827	★ハウジング	★HOUSING	1			
18	19010-27802	★ハウジング	★HOUSING	1			
19	19010-28021	★バルブアッシ	★VALVE ASSY	2			ﾘﾘｰﾌ/relief
20	19010-25482	★★O-リング	★★O-RING	1			
21	19010-27822	★バルブアッシ	★VALVE ASSY	1			ﾘﾘｰﾌ/relief
22	19010-25482	★★O-リング	★★O-RING	1			
23	19010-29521	★バルブアッシ	★VALVE ASSY	5			ｵｰﾊﾞｰﾛｰﾄﾞ/overload
24	19010-25482	★★O-リング	★★O-RING	1			
25	19010-29522	★バルブアッシ	★VALVE ASSY	1			ｵｰﾊﾞｰﾛｰﾄﾞ/overload

silverhorn.co.uk

コントロールバルブ 1　CONTROL VALVE 1

リンク式　link type

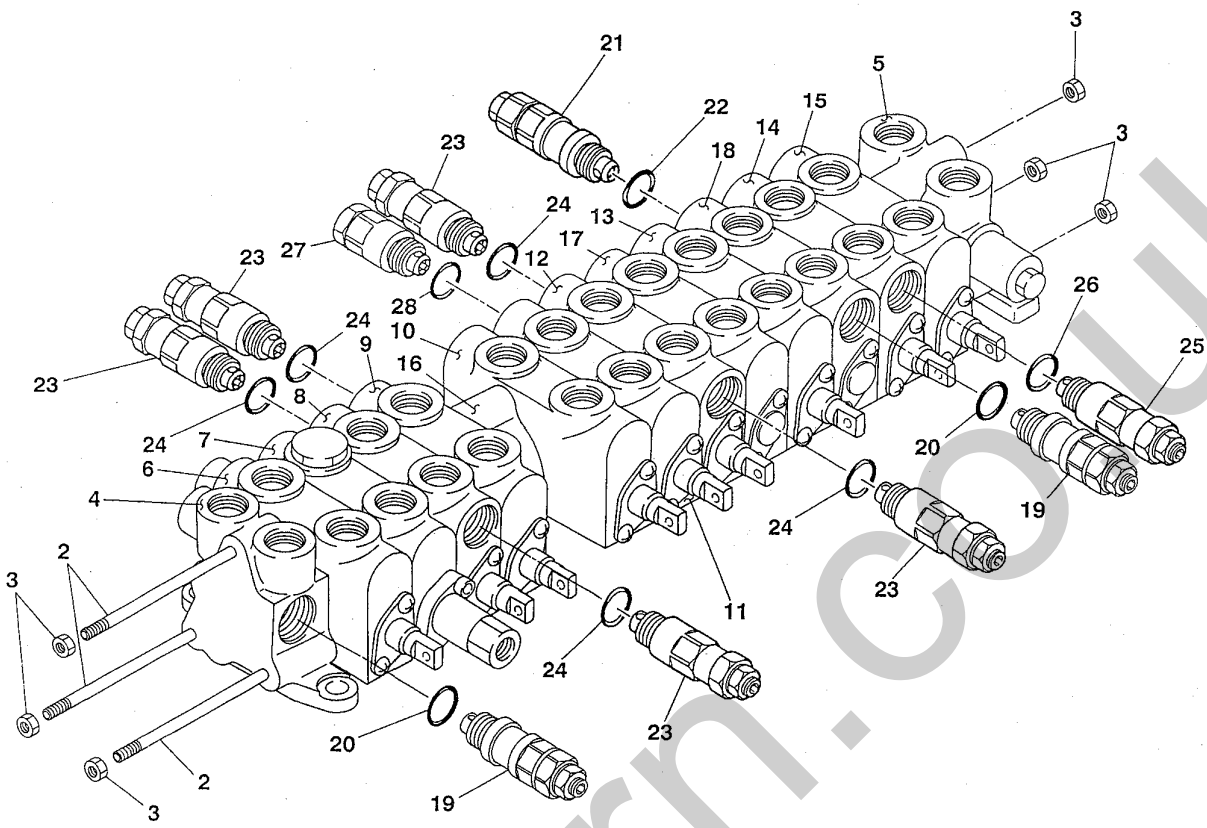

E3-46a-0-D

符号 Item	部品番号 Part number	部品名称	Description	数量 Q'ty	互換性 Chan.	適用号機 Serial No.	備考 Remarks
26	19010-25482	★★O-リング	★★O-RING	1			
27	19010-27721	★バルブアッシ	★VALVE ASSY	1			ｱﾝﾁﾎﾞｲﾄﾞ/anti-void
28	19010-25482	★★O-リング	★★O-RING	1			

silverhorn.co.uk

コントロールバルブ 2　　CONTROL VALVE 2

リンク式　　link type

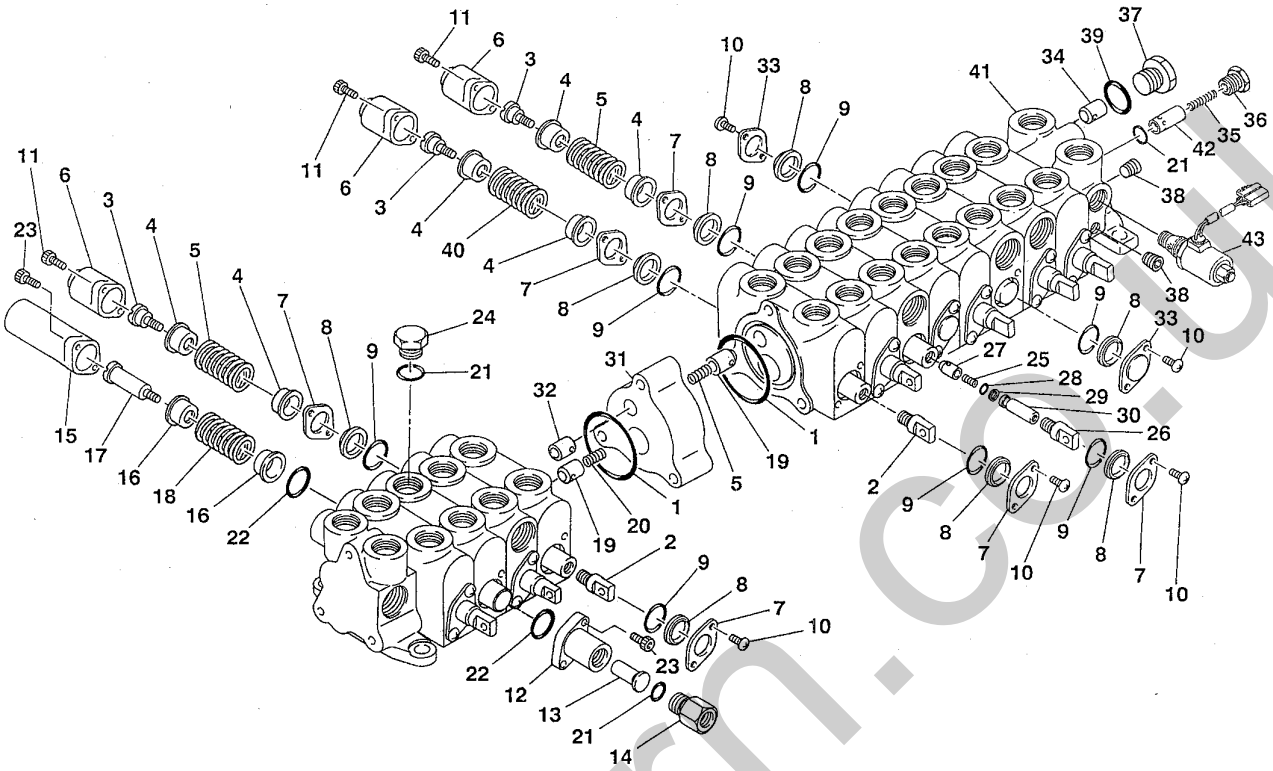

E3-47a-0-D

符号 Item	部品番号 Part number	部品名称	Description	数量 Q'ty	互換性 Chan.	適用号機 Serial No.	備考 Remarks
1	14201-00550	O-リング	O-RING	14			
2	19010-27794	ヘッド	HEAD	8			
3	19010-27793	ソケットボルト	BOLT, socket	9			
4	19010-27792	スプリングホルダ	HOLDER, spring	18			
5	19010-27758	スプリング	SPRING	9			
6	19010-27761	キャップ	CAP	9			
7	19010-27772	プレート	PLATE	18			
8	19010-27771	バックアップリング	RING, back-up	22			
9	14200-00120	O-リング	O-RING	22			
10	11205-40510	スクリュ	SCREW	26			
11	11100-50512	ソケットボルト	BOLT, socket	18			
12	19010-27862	キャップ	CAP	1			
13	19010-27895	ピストン	PISTON	1			
14	19010-27892	プラグ	PLUG	1			
15	19010-27861	キャップ	CAP	1			
16	19010-27891	スプリングホルダ	HOLDER, spring	2			
17	19010-27890	ソケットボルト	BOLT, socket	1			
18	19010-27856	スプリング	SPRING	1			
19	19010-27768	バルブ	VALVE	9			
20	19010-27757	スプリング	SPRING	8			
21	14200-10140	O-リング	O-RING	3			
22	14205-00220	O-リング	O-RING	2			
23	11100-50518	ソケットボルト	BOLT, socket	4			
24	19010-27693	プラグ	PLUG	1			
25	19010-27858	スプリング	SPRING	1			

silverhorn.co.uk

コントロールバルブ 2　CONTROL VALVE 2

リンク式　link type

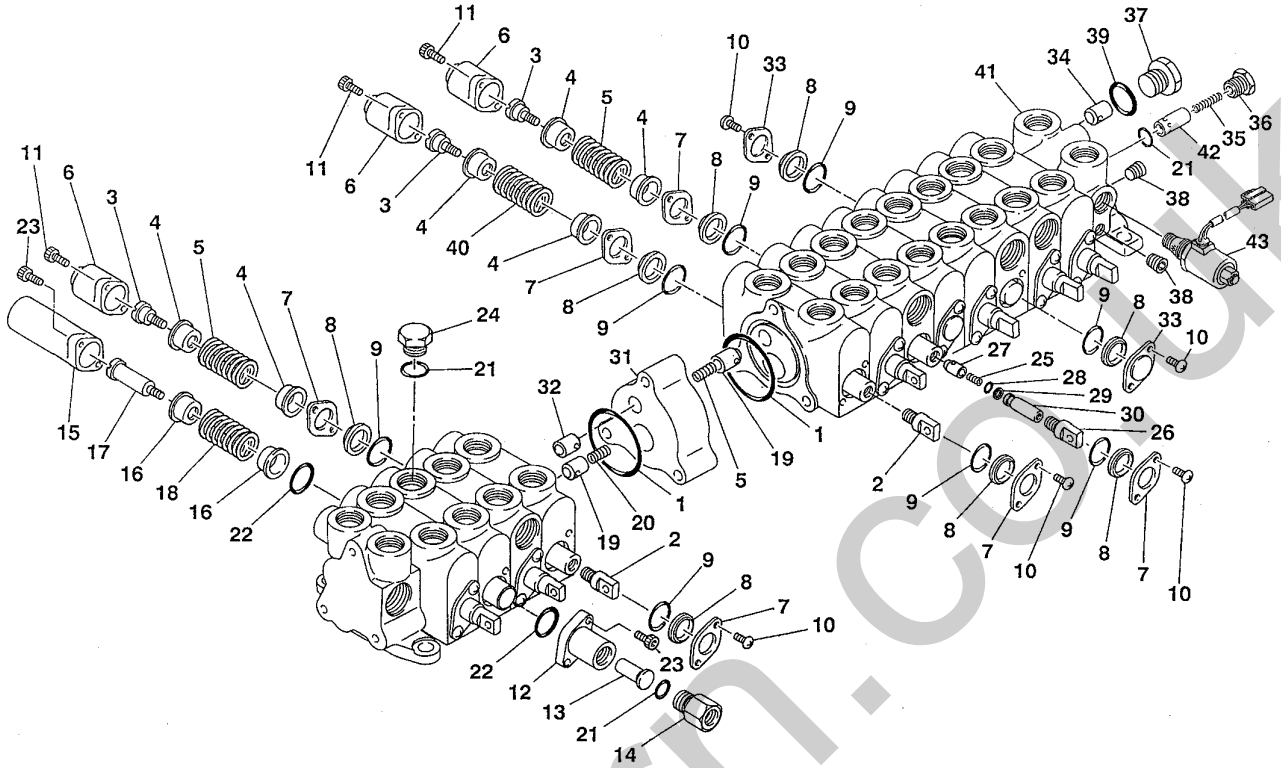

E3-47a-0-D

符号 Item	部品番号 Part number	部品名称	Description	数量 Q'ty	互換性 Chan.	適用号機 Serial No.	備考 Remarks
26	19010-27831	ヘッド	HEAD	1			
27	19010-27866	ポペット	POPPET	1			
28	14200-00030	O-リング	O-RING	1			
29	14210-20030	バックアップリング	RING, back-up	1			
30	19010-27893	スペーサ	SPACER	1			
31	19010-27894	スペーサ	SPACER	1			
32	19010-27867	ポペット	POPPET	1			
33	19010-27881	プレート	PLATE	4			
34	19010-27766	ポペット	POPPET	1			
35	19010-27756	スプリング	SPRING	1			
36	19010-27791	プラグ	PLUG	1			
37	19010-25495	プラグ	PLUG	1			
38	15018-10001	プラグ	PLUG	2			
39	19010-25481	O-リング	O-RING	1			
40	19010-27857	スプリング	SPRING	1			
41	19010-27726	アウトレットハウジング	HOUSING, outlet	1			
42	×*****-*****	★ポペット	★POPPET	1			
43	19010-27723	バルブアッシ	VALVE ASSY	1			ｿﾚﾉｲﾄﾞ/solenoid

silverhorn.co.uk

コントロールバルブ 1　　CONTROL VALVE 1

油圧式　　hydraulic type

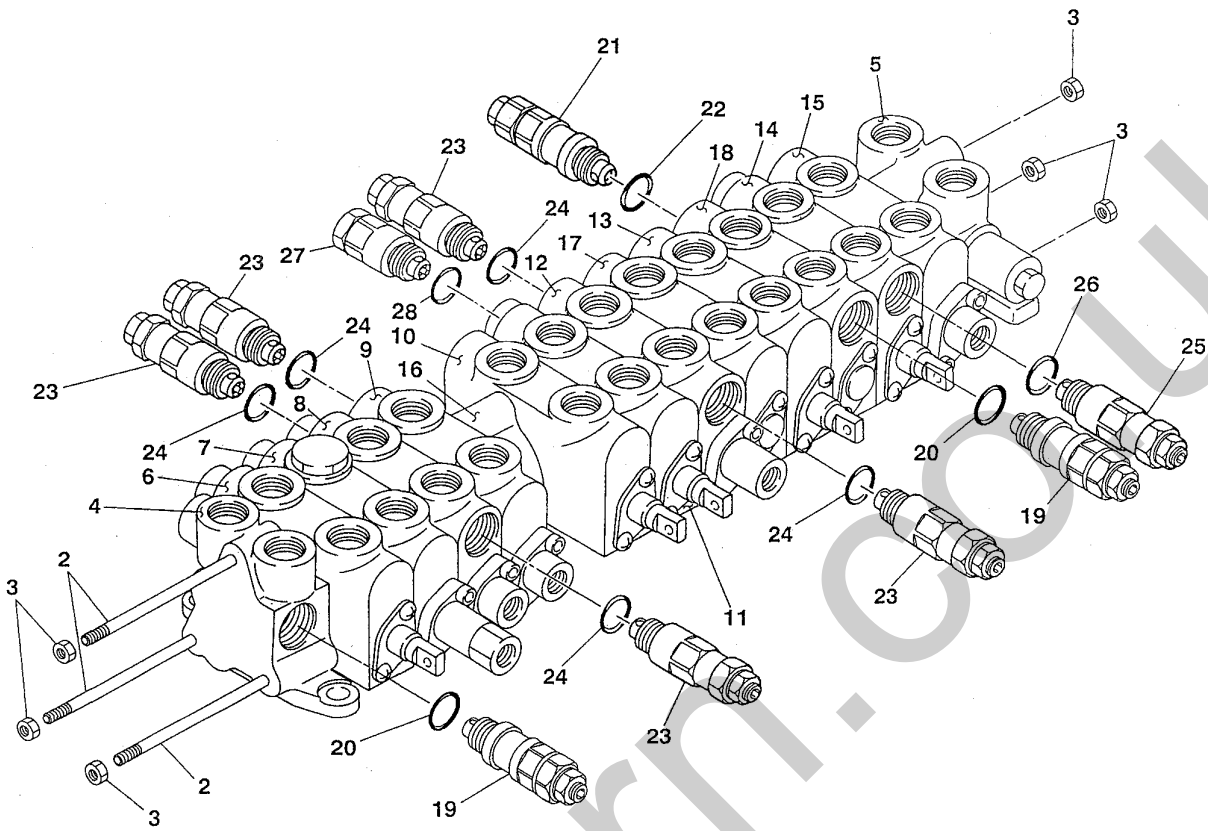

E3-46b-0-D

符号 Item	部品番号 Part number	部品名称	Description	数量 Q'ty	互換性 Chan.	適用号機 Serial No.	備考 Remarks
1	19010-29500	コントロールバルブアッシ	VALVE ASSY, control	1			
2	19010-27806	★ロッド	★ROD	3			
3	11302-50008	★ナット	★NUT	6			
4	19010-27801	★インレットハウジング	★HOUSING, inlet	1			
5	19010-27702	★アウトレットハウジング	★HOUSING, outlet	1			
6	19010-28015	★ブロックアッシ	★BLOCK ASSY	1			走行(R)/traction (R.H.)
7	19010-27810	★ブロックアッシ	★BLOCK ASSY	1			TASU
8	19010-28111	★ブロックアッシ	★BLOCK ASSY	1			ﾌﾞｰﾑ/boom
9	19010-28113	★ブロックアッシ	★BLOCK ASSY	1			ﾊﾞｹｯﾄ/bucket
10	19010-27819	★ブロックアッシ	★BLOCK ASSY	1			ｻｰﾋﾞｽ/service
11	19010-27818	★ブロックアッシ	★BLOCK ASSY	1			ｽｲﾝｸﾞ/swing
12	19010-28112	★ブロックアッシ	★BLOCK ASSY	1			ｱｰﾑ/arm
13	19010-28016	★ブロックアッシ	★BLOCK ASSY	1			走行(L)/traction (L.H.)
14	19010-27817	★ブロックアッシ	★BLOCK ASSY	1			ﾌﾞﾚｰﾄﾞ/blade
15	19010-27914	★ブロックアッシ	★BLOCK ASSY	1			旋回/slew
16	19010-29519	★ハウジング	★HOUSING	1			
17	19010-27827	★ハウジング	★HOUSING	1			
18	19010-27802	★ハウジング	★HOUSING	1			
19	19010-28021	★バルブアッシ	★VALVE ASSY	2			ﾘﾘｰﾌ/relief
20	19010-25482	★★O-リング	★★O-RING	1			
21	19010-27822	★バルブアッシ	★VALVE ASSY	1			
22	19010-25482	★★O-リング	★★O-RING	1			
23	19010-29521	★バルブアッシ	★VALVE ASSY	5			ｵｰﾊﾞｰﾛｰﾄﾞ/overload
24	19010-25482	★★O-リング	★★O-RING	1			
25	19010-29522	★バルブアッシ	★VALVE ASSY	1			ｵｰﾊﾞｰﾛｰﾄﾞ/overload

silverhorn.co.uk

コントロールバルブ 1　CONTROL VALVE 1

油圧式　hydraulic type

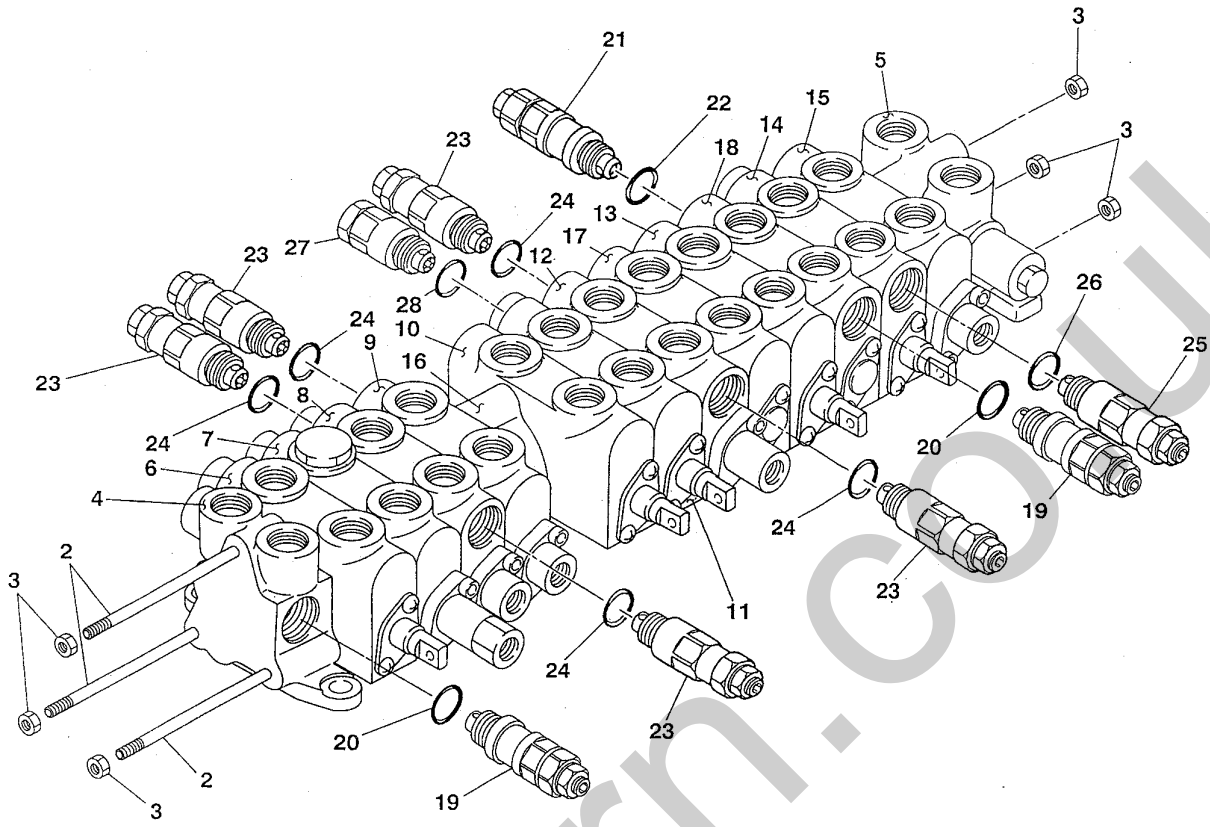

E3-46b-0-D

符号 Item	部品番号 Part number	部品名称	Description	数量 Q'ty	互換性 Chan.	適用号機 Serial No.	備考 Remarks
26	19010-25482	★★O-リング	★★O-RING	1			
27	19010-27721	★バルブアッシ	★VALVE ASSY	1			ｱﾝﾁﾎﾞｲﾄﾞ/anti-void
28	19010-25482	★★O-リング	★★O-RING	1			

silverhorn.co.uk

コントロールバルブ 2　　CONTROL VALVE 2

油圧式　　hydraulic type

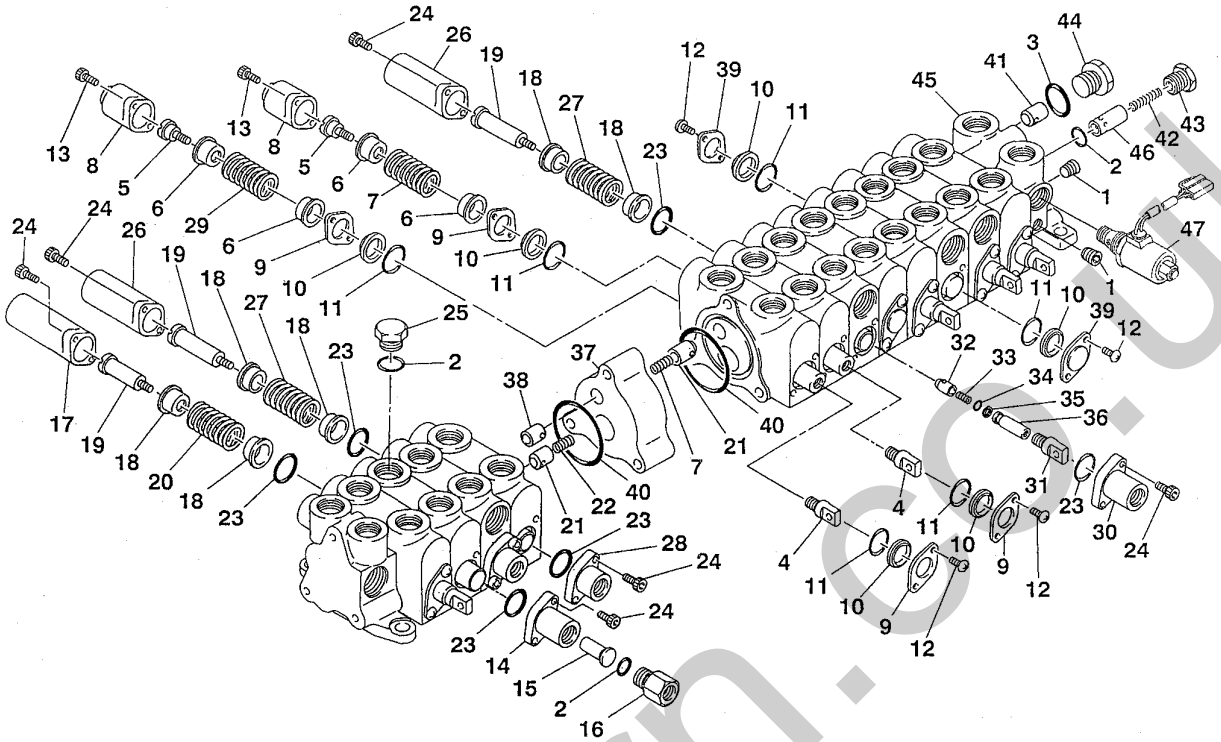

E3-47b-0-D

符号 Item	部品番号 Part number	部品名称	Description	数量 Q'ty	互換性 Chan.	適用号機 Serial No.	備考 Remarks
1	15018-10001	プラグ	PLUG	2			
2	14200-10140	O-リング	O-RING	3			
3	19010-25481	O-リング	O-RING	1			
4	19010-27794	ヘッド	HEAD	5			
5	19010-27793	ソケットボルト	BOLT, socket	5			
6	19010-27792	スプリングホルダ	HOLDER, spring	10			
7	19010-27758	スプリング	SPRING	5			
8	19010-27761	キャップ	CAP	5			
9	19010-27772	プレート	PLATE	10			
10	19010-27771	バックアップリング	RING, back-up	14			
11	14200-00120	O-リング	O-RING	14			
12	11205-40510	スクリュ	SCREW	18			
13	11100-50512	ソケットボルト	BOLT, socket	10			
14	19010-27862	キャップ	CAP	1			
15	19010-27895	ピストン	PISTON	1			
16	19010-27892	プラグ	PLUG	1			
17	19010-27861	キャップ	CAP	1			
18	19010-27891	スプリングホルダ	HOLDER, spring	10			
19	19010-27890	ソケットボルト	BOLT, socket	5			
20	19010-27856	スプリング	SPRING	1			
21	19010-27768	バルブアッシ	VALVE ASSY	9			
22	19010-27757	スプリング	SPRING	8			
23	14205-00220	O-リング	O-RING	10			
24	11100-50518	ソケットボルト	BOLT, socket	20			
25	19010-27693	プラグ	PLUG	1			

silverhorn.co.uk

コントロールバルブ 2　CONTROL VALVE 2

油圧式　hydraulic type

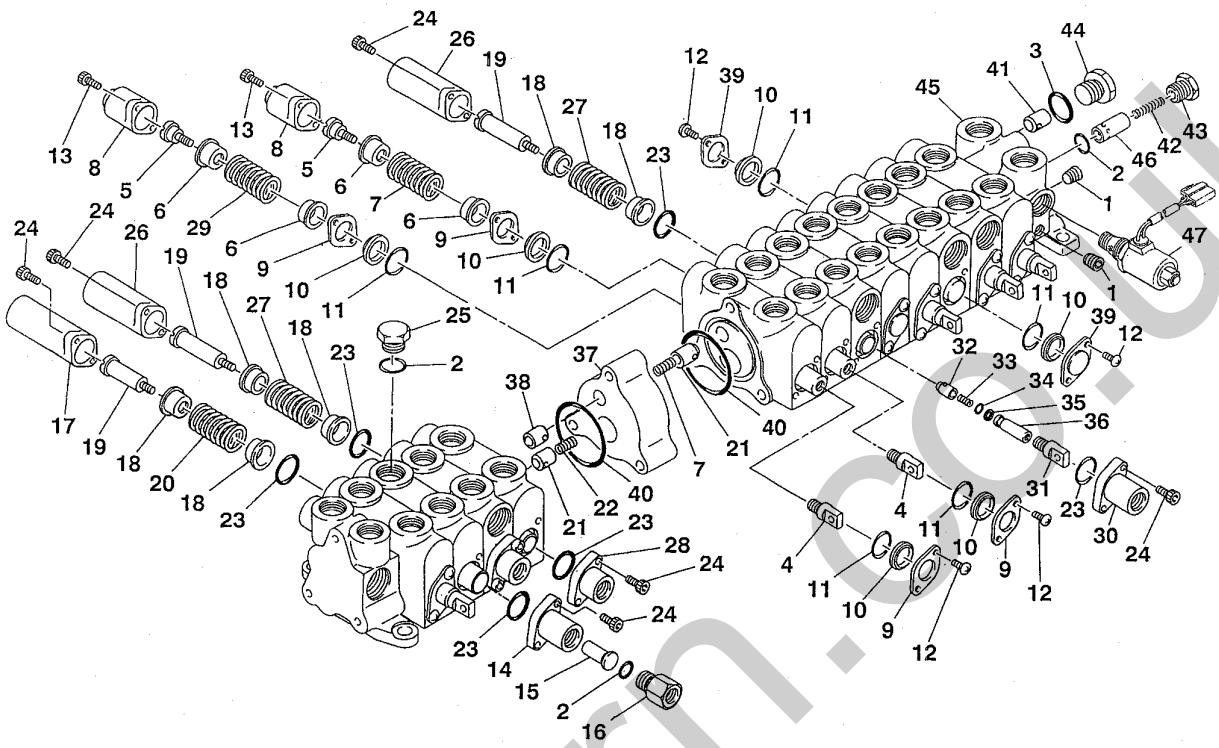

E3-47b-0-D

符号 Item	部品番号 Part number	部品名称	Description	数量 Q'ty	互換性 Chan.	適用号機 Serial No.	備考 Remarks
26	19010-27962	キャップ	CAP	4			
27	19010-27956	スプリング	SPRING	4			
28	19010-27961	キャップ	CAP	3			
29	19010-27857	スプリング	SPRING	1			
30	19010-27963	キャップ	CAP	1			
31	19010-27831	ヘッド	HEAD	1			
32	19010-27866	ポペット	POPPET	1			
33	19010-27858	スプリング	SPRING	1			
34	14200-00030	O-リング	O-RING	1			
35	14210-20030	バックアップリング	RING, back-up	1			
36	19010-27991	スペーサ	SPACER	1			
37	19010-27894	スペーサ	SPACER	1			
38	19010-27867	ポペット	POPPET	1			
39	19010-27881	プレート	PLATE	4			
40	14201-00550	O-リング	O-RING	13			
41	19010-27766	ポペット	POPPET	1			
42	19010-27756	スプリング	SPRING	1			
43	19010-27791	プラグ	PLUG	1			
44	19010-25495	プラグ	PLUG	1			
45	19010-27726	アウトレットハウジング	HOUSING, outlet	1			
46	×*****-*****	★ポペット	★POPPET	1			
47	19010-27723	バルブアッシ	VALVE ASSY	1			ｿﾚﾉｲﾄﾞ/solenoid

silverhorn.co.uk

パイロットバルブ　PILOT VALVE

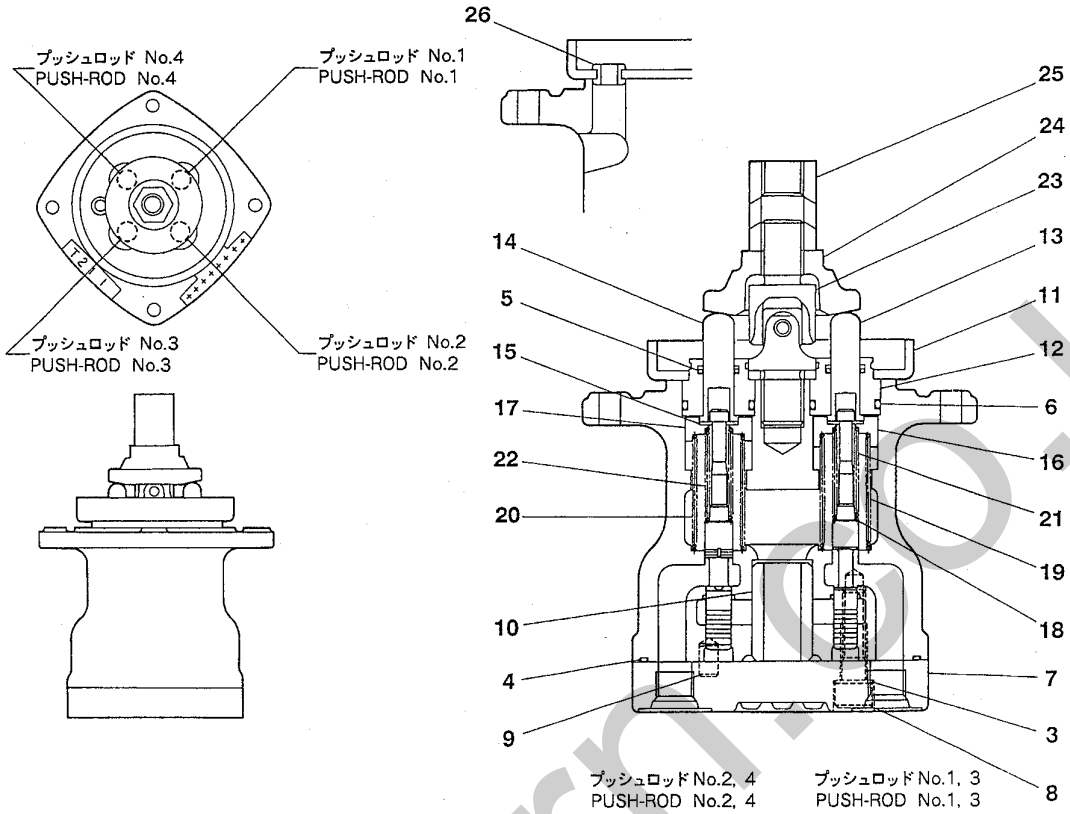

E3-49b-1-D

符号 Item	部品番号 Part number	部品名称	Description	数量 Q'ty	互換性 Chan.	適用号機 Serial No.	備考 Remarks
1	19017-21100	パイロットバルブアッシ	VALVE, pilot	1			
2	19017-21199	★シールキット	★KIT, seal	1			
3	× ~~19017-15103~~	★★ワッシャ	★★WASHER	2			
4	× ~~14205-00900~~	★★O-リング	★★O-RING	1			
5	× ~~19017-10914~~	★★シール	★★SEAL	4			
6	× ~~14200-10200~~	★★O-リング 16702	★★O-RING	4			
7	19017-~~15102~~	★プレート	★PLATE	1			
8	11100-50822	★ソケットボルト	★BOLT, socket	2			
9	12130-00510	★スプリングピン	★PIN, spring	1			
10	19017-10905	★ブッシング	★BUSHING	1			
11	19017-03201	★プレート	★PLATE	1			
12	19017-10912	★プラグ 19011	★PLUG	4			
13	19017-~~19011~~	★ロッド	★ROD	2			
14	19017-19012	★ロッド	★ROD	2			
15	19017-10915	★ワッシャ	★WASHER	8			
16	19017-15115	★ホルダ	★HOLDER	2			
17	19017-10916	★ホルダ	★HOLDER	2			
18	19017-10917	★ワッシャ	★WASHER	4			
19	19017-21120	★スプリング	★SPRING	2			
20	19017-21121	★スプリング	★SPRING	2			
21	19017-17721	★スプリング	★SPRING	2			
22	19017-21123	★スプリング	★SPRING	2			
23	19017-20232	★ジョイント	★JOINT	1			
24	19017-20233	★プレート	★PLATE	1			
25	19017-03222	★ナット	★NUT	1			

silverhorn.co.uk

パイロットバルブ　PILOT VALVE

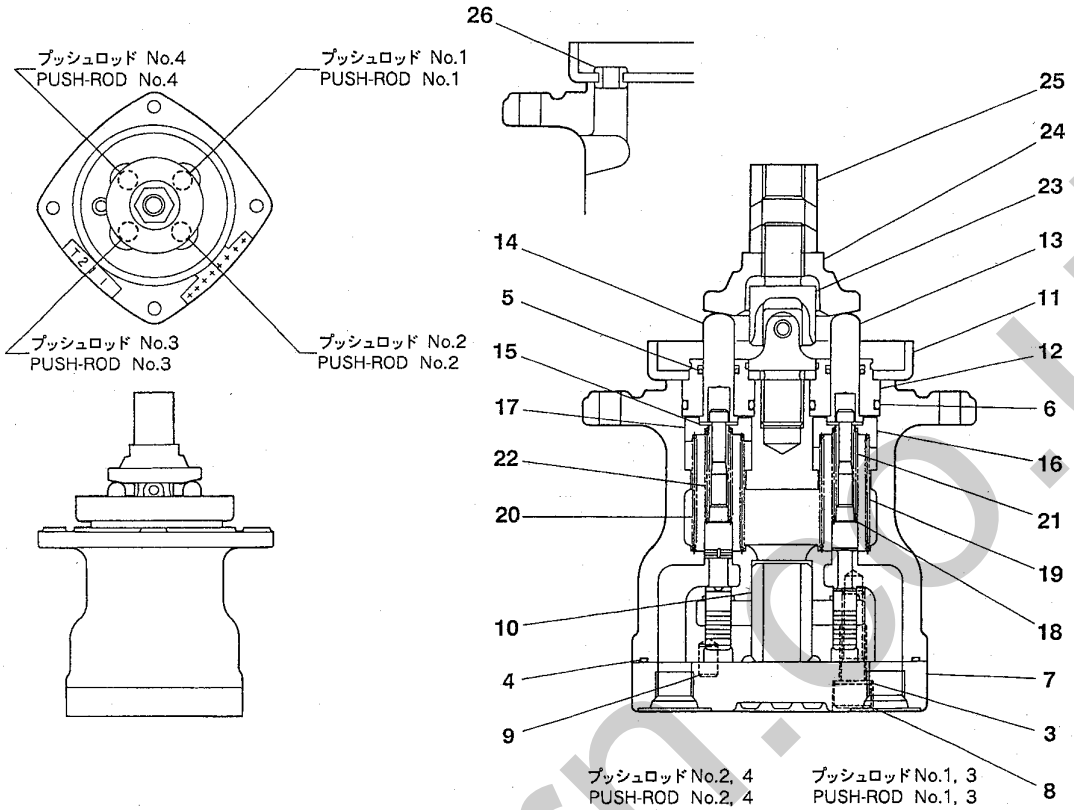

E3-49b-1-D

符号 Item	部品番号 Part number	部品名称	Description	数量 Q'ty	互換性 Chan.	適用号機 Serial No.	備考 Remarks
26	19017-03261	★ブッシング	★BUSHING	1			

silverhorn.co.uk

パイロットバルブ　PILOT VALVE

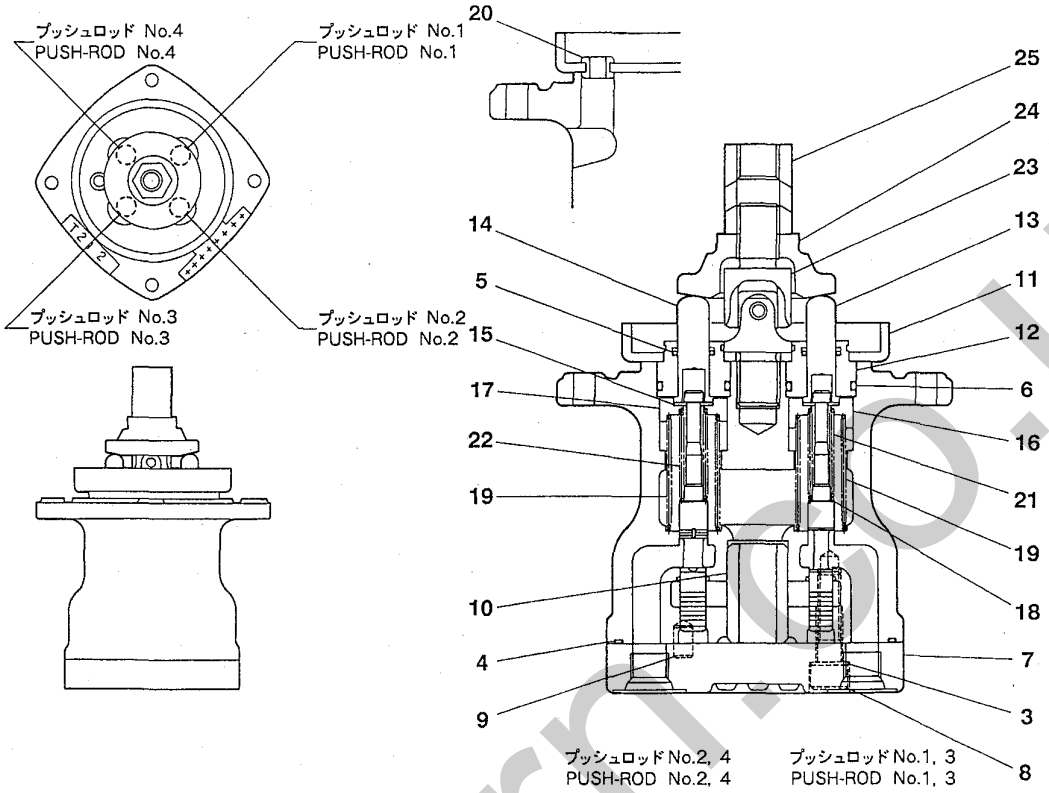

E3-49c-1-D

符号 Item	部品番号 Part number	部品名称	Description	数量 Q'ty	互換性 Chan.	適用号機 Serial No.	備考 Remarks
1	19017-21200	パイロットバルブアッシ	VALVE, pilot	1			
2	19017-21199	★シールキット	★KIT, seal	1			
3	× ~~19017-15103~~	★★ワッシャ	★★WASHER	2			
4	× ~~14205-00900~~	★★O-リング	★★O-RING	1			
5	× ~~19017-10914~~	★★シール	★★SEAL	4			
6	× ~~14209-10200~~	★★O-リング 16702	★★O-RING	4			
7	19017-~~15102~~	★プレート	★PLATE	1			
8	11100-50822	★ソケットボルト	★BOLT, socket	2			
9	12130-00510	★スプリングピン	★PIN, spring	1			
10	19017-10905	★ブッシング	★BUSHING	1			
11	19017-03201	★プレート	★PLATE	1			
12	19017-10912	★プラグ 19011	★PLUG	4			
13	19017-~~10911~~	★ロッド	★ROD	2			
14	19017-19012	★ロッド	★ROD	2			
15	19017-10915	★ワッシャ	★WASHER	8			
16	19017-15115	★ホルダ	★HOLDER	2			
17	19017-10916	★ホルダ	★HOLDER	2			
18	19017-10917	★ワッシャ	★WASHER	4			
19	19017-21220	★スプリング	★SPRING	4			
20	19017-03261	★ブッシング	★BUSHING	1			
21	19017-17721	★スプリング	★SPRING	2			
22	19017-21123	★スプリング	★SPRING	2			
23	19017-20232	★ジョイント	★JOINT	1			
24	19017-20233	★プレート	★PLATE	1			
25	19017-03222	★ナット	★NUT	1			

silverhorn.co.uk

サブバルブ　SUB VALVE

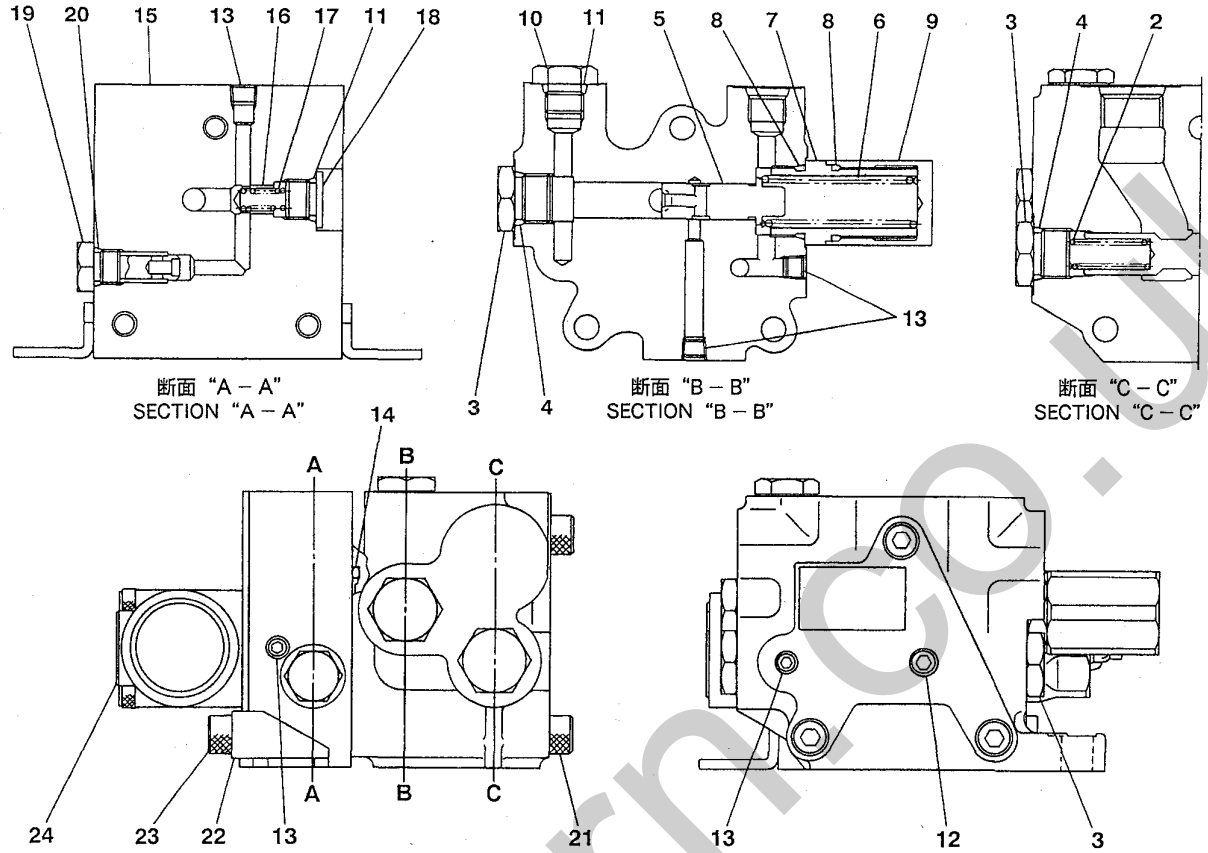

E3-50a-0-D

符号 Item	部品番号 Part number	部品名称	Description	数量 Q'ty	互換性 Chan.	適用号機 Serial No.	備考 Remarks
1	19017-19900	サブバルブ	VALVE, sub	1	←	1305001～1305084	
1-1	19017-23600	サブバルブ	VALVE, sub	1	←	1305085～1305125	
1-2	19017-24300	サブバルブ	VALVE, sub	1		1305126～	
2	19017-17104	★スプリング	★SPRING	1			
3	19017-18904	★プラグ	★PLUG	3			
4	14200-10140	★O-リング	★O-RING	3			
5	19017-17107	★ピストン	★PISTON	1			
6	19017-19907	★スプリング	★SPRING	1			
7	19017-19908	★プラグ	★PLUG	1			
8	14200-00220	★O-リング	★O-RING	2			
9	19017-17123	★プラグ	★PLUG	1			
10	19017-17113	★プラグ	★PLUG	1			
11	14200-10110	★O-リング	★O-RING	2			
12	15018-10001	★プラグ	★PLUG	1			
13	19017-17117	★プラグ	★PLUG	5			
14	14201-00550	★O-リング	★O-RING	1			
15	19017-19916	★プレート	★PLATE	1			
16	19017-19417	★バルブアッシ	★VALVE ASSY	1			
17	19017-17112	★スプリング	★SPRING	1			
18	19017-19419	★プラグ	★PLUG	1			
19	19017-19429	★プラグ	★PLUG	1			
20	14200-10100	★O-リング	★O-RING	1			
21	11100-50880	★ソケットボルト	★BOLT, socket	3			
22	19017-19423	★プレート	★PLATE	1			
23	11100-50816	★ソケットボルト	★BOLT, socket	2			

silverhorn.co.uk

サブバルブ　SUB VALVE

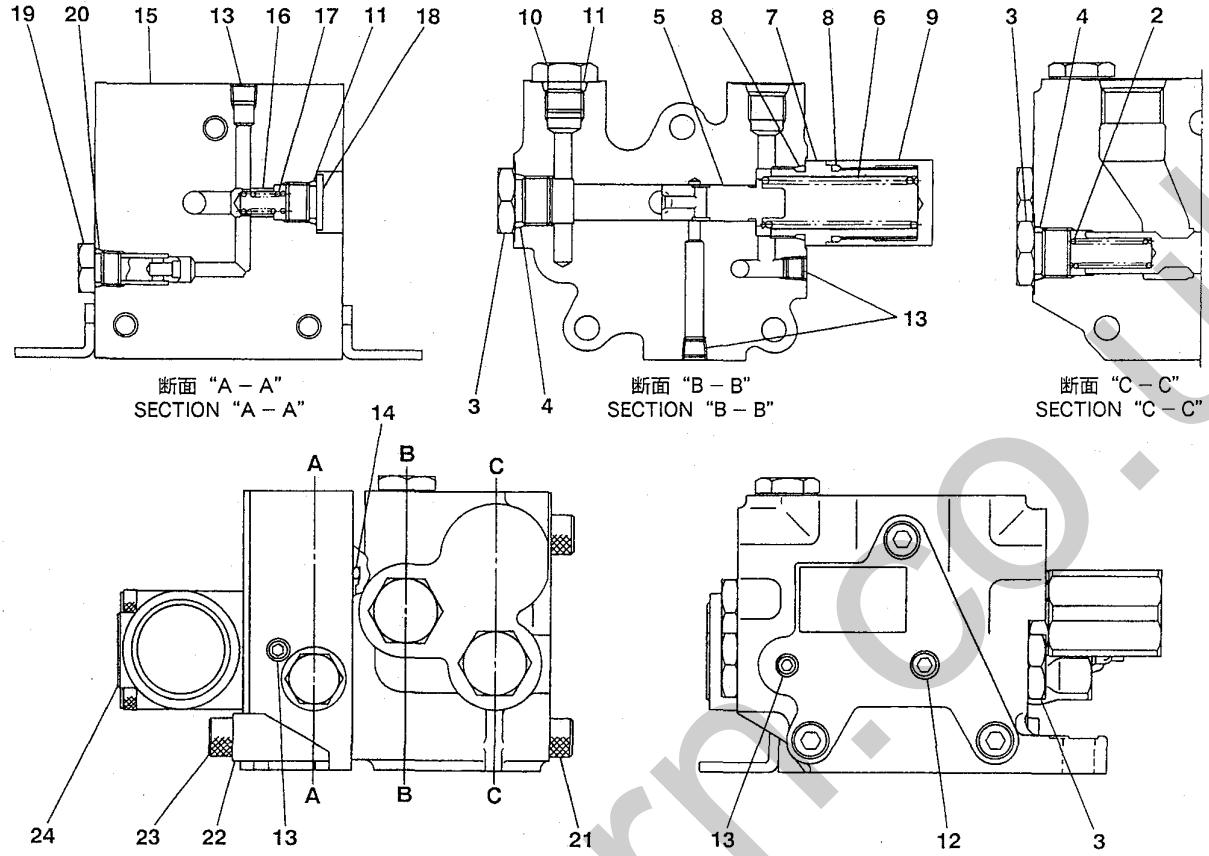

E3-50a-0-D

符号 Item	部品番号 Part number	部品名称	Description	数量 Q'ty	互換性 Chan.	適用号機 Serial No.	備考 Remarks
24	19017-16900	★ソレノイドバルブ	★VALVE, solenoid	1	←	1305001～1305125	
24-1	19017-18100	★ソレノイドバルブ	★VALVE, solenoid	1	┘	1305126～	

silverhorn.co.uk

ソレノイドバルブ　SOLENOID VALVE

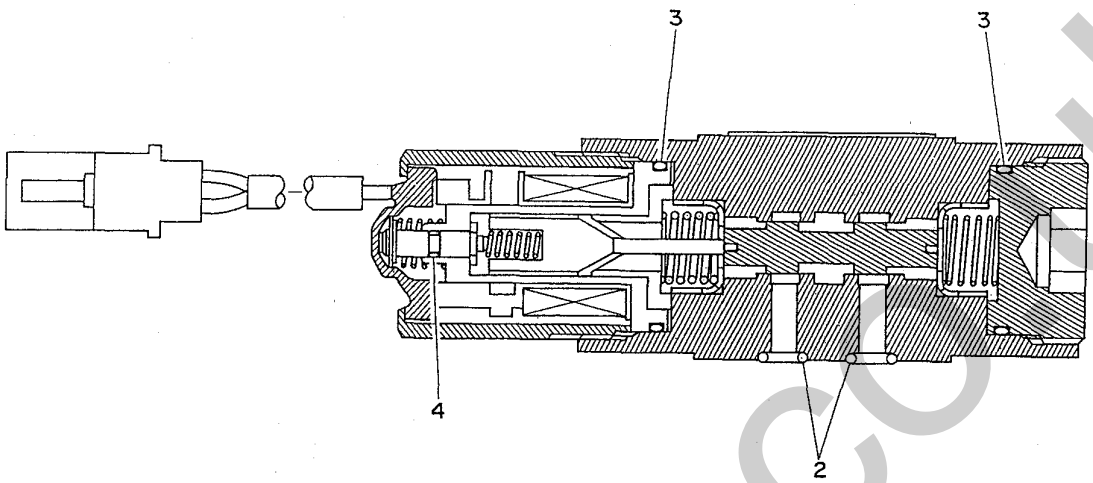

Z3-49a-0-D

符号 Item	部品番号 Part number	部品名称	Description	数量 Q'ty	互換性 Chan.	適用号機 Serial No.	備考 Remarks
1	19017-16900	バルブアッシ	VALVE ASSY	1	←	1305001～1305125	
1-1	19017-18100	バルブアッシ	VALVE ASSY	1	┘	1305126～	
2	14200-00070	★O-リング	★O-RING	4			
3	19017-16915	★O-リング	★O-RING	2			
4	14205-00030	★O-リング	★O-RING	1			

silverhorn.co.uk

ストップバルブ　STOP VALVE

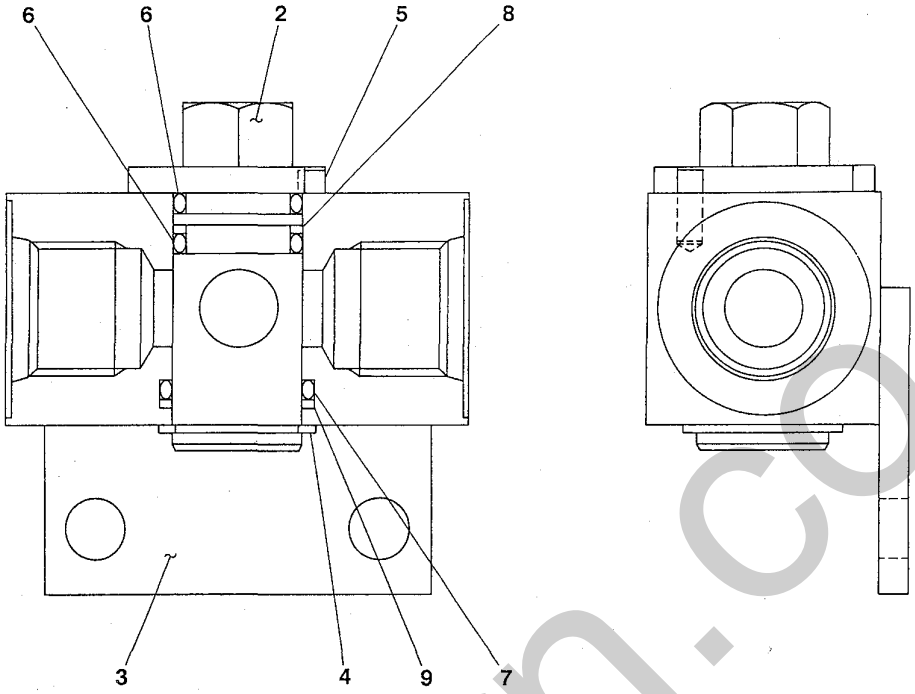

E3-50b-1-D

符号 Item	部品番号 Part number	部品名称	Description	数量 Q'ty	互換性 Chan.	適用号機 Serial No.	備考 Remarks
1	19017-19800	ストップバルブ	VALVE, stop	1			
2	19017-19802	★バルブ	★VALVE	1			
3	19017-19803	★プレート	★PLATE	1			
4	19017-19804	★スナップリング	★RING, snap	1			
5	19017-19805	★スプリングピン	★PIN, spring	1			
6	14200-10160	★O-リング	★O-RING	2			
7	14200-10200	★O-リング	★O-RING	1			
8	14210-20160	★バックアップリング	★RING, back-up	1			
9	14210-20200	★バックアップリング	★RING, back-up	1			

silverhorn.co.uk

シャットオフバルブ　SHUT-OFF VALVE

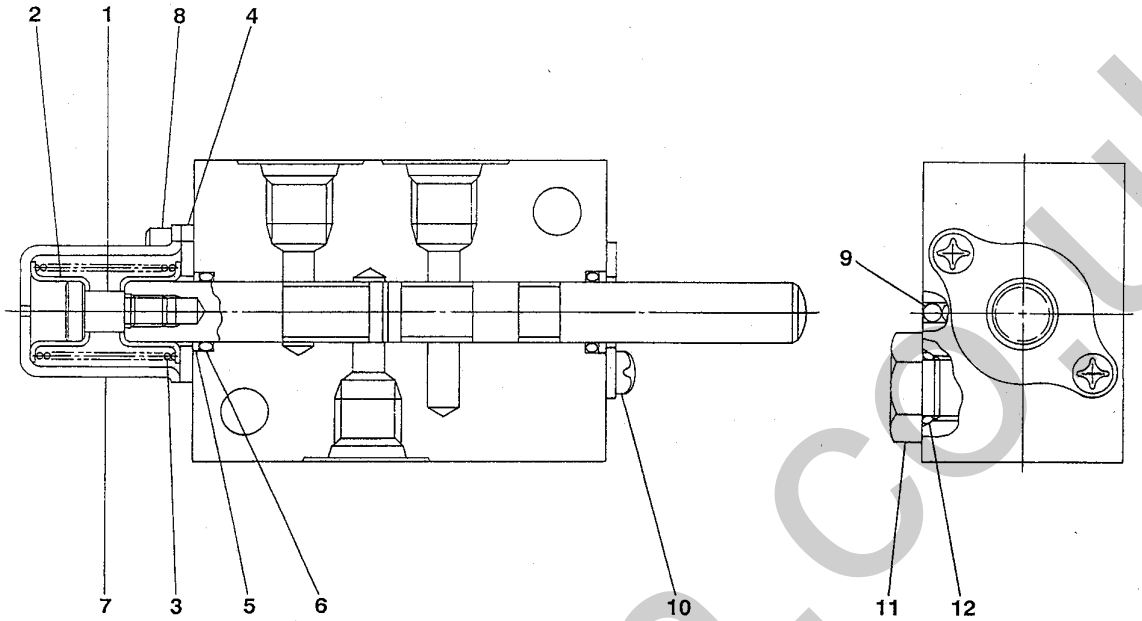

K2-50b-0-D

符号 Item	部品番号 Part number	部品名称	Description	数量 Q'ty	互換性 Chan.	適用号機 Serial No.	備考 Remarks
	19017-20300	シャットオフバルブ	VALVE, shut off	1			
1	19017-18403	★ボルト	★BOLT	1			
2	19017-18404	★ホルダ	★HOLDER	2			
3	19017-20305	★スプリング	★SPRING	1			
4	19017-18308	★プレート	★PLATE	2			
5	19017-18309	★オイルシール	★SEAL, oil	2			
6	14200-00120	★O-リング	★O-RING	2			
7	19017-18311	★キャップ	★CAP	1			
8	11100-50512	★ソケットボルト	★BOLT, socket	2			
9	13900-20250	★ボール	★BALL	3			
10	11025-40510	★スクリュ	★SCREW	2			
11	19017-17113	★プラグ	★PLUG	1			
12	14200-10110	★O-リング	★O-RING	1			

silverhorn.co.uk

セレクタバルブ　SELECTOR VALVE

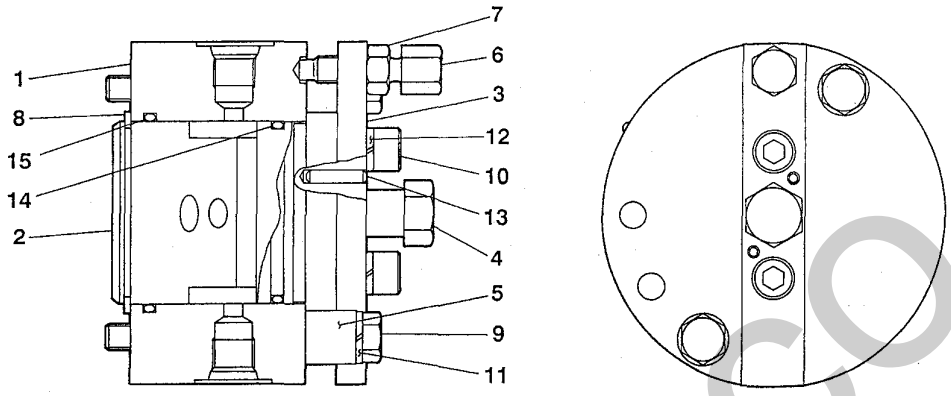

E3-50c-0-D

符号 Item	部品番号 Part number	部品名称	Description	数量 Q'ty	互換性 Chan.	適用号機 Serial No.	備考 Remarks
	19017-21300	セレクタバルブアッシ	SELECTOR VALVE ASSY	1			
1	19017-21301	★バルブ	★VALVE	1			
2	19017-21302	★ロータ	★ROTOR	1			
3	19017-21303	★プレート	★PLATE	1			
4	19017-21304	★ボス	★BOSS	1			
5	19017-21305	★カラー	★COLLAR	2			
6	19017-21306	★ボルト	★BOLT	1			
7	19017-21307	★ナット	★NUT	1			
8	12200-00050	★スナップリング	★RING, snap	1			
9	11000-40880	★ボルト	★BOLT	2			
10	11100-40820	★ソケットボルト	★BOLT, socket	2			
11	11400-20008	★スプリングワッシャ	★WASHER, spring	2			
12	11404-20008	★スプリングワッシャ	★WASHER, spring	2			
13	12120-00416	★ピン	★PIN	2			
14	14201-00500	★O-リング	★O-RING	1			
15	14201-00550	★O-リング	★O-RING	1			

silverhorn.co.uk

セレクタバルブ　SELECTOR VALVE

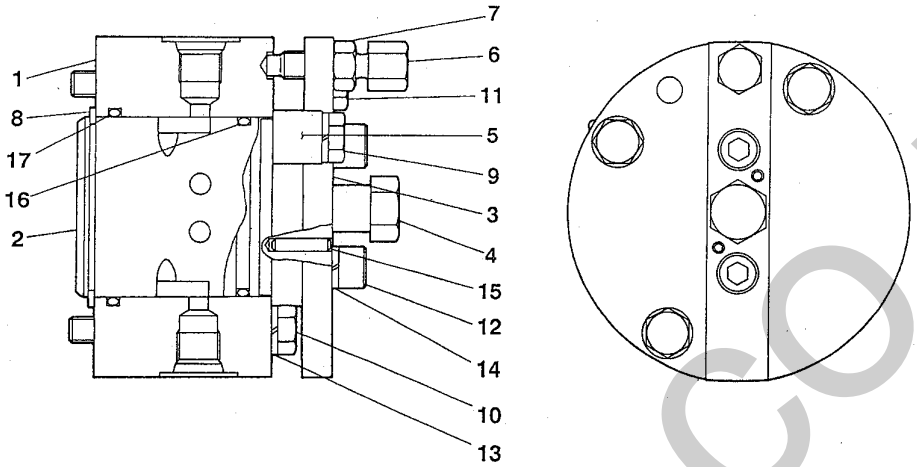

E3-50d-0-D

符号 Item	部品番号 Part number	部品名称	Description	数量 Q'ty	互換性 Chan.	適用号機 Serial No.	備考 Remarks
	19017-21400	セレクタバルブアッシ	SELECTOR VALVE ASSY	1			
1	19017-21401	★バルブ	★VALVE	1			
2	19017-21402	★ロータ	★ROTOR	1			
3	19017-21303	★プレート	★PLATE	1			
4	19017-21304	★ボス	★BOSS	1			
5	19017-21305	★カラー	★COLLAR	2			
6	19017-21306	★ボルト	★BOLT	1			
7	19017-21307	★ナット	★NUT	1			
8	12200-00050	★スナップリング	★RING, snap	1			
9	11000-40825	★ボルト	★BOLT	1			
10	11000-40865	★ボルト	★BOLT	1			
11	11000-40880	★ボルト	★BOLT	1			
12	11100-40820	★ソケットボルト	★BOLT, socket	2			
13	11400-20008	★スプリングワッシャ	★WASHER, spring	3			
14	11404-20008	★スプリングワッシャ	★WASHER, spring	2			
15	12120-00416	★ピン	★PIN	2			
16	14201-00500	★O-リング	★O-RING	1			
17	14201-00550	★O-リング	★O-RING	1			

silverhorn.co.uk

ブームシリンダ　BOOM CYLINDER

キャノピ　canopy

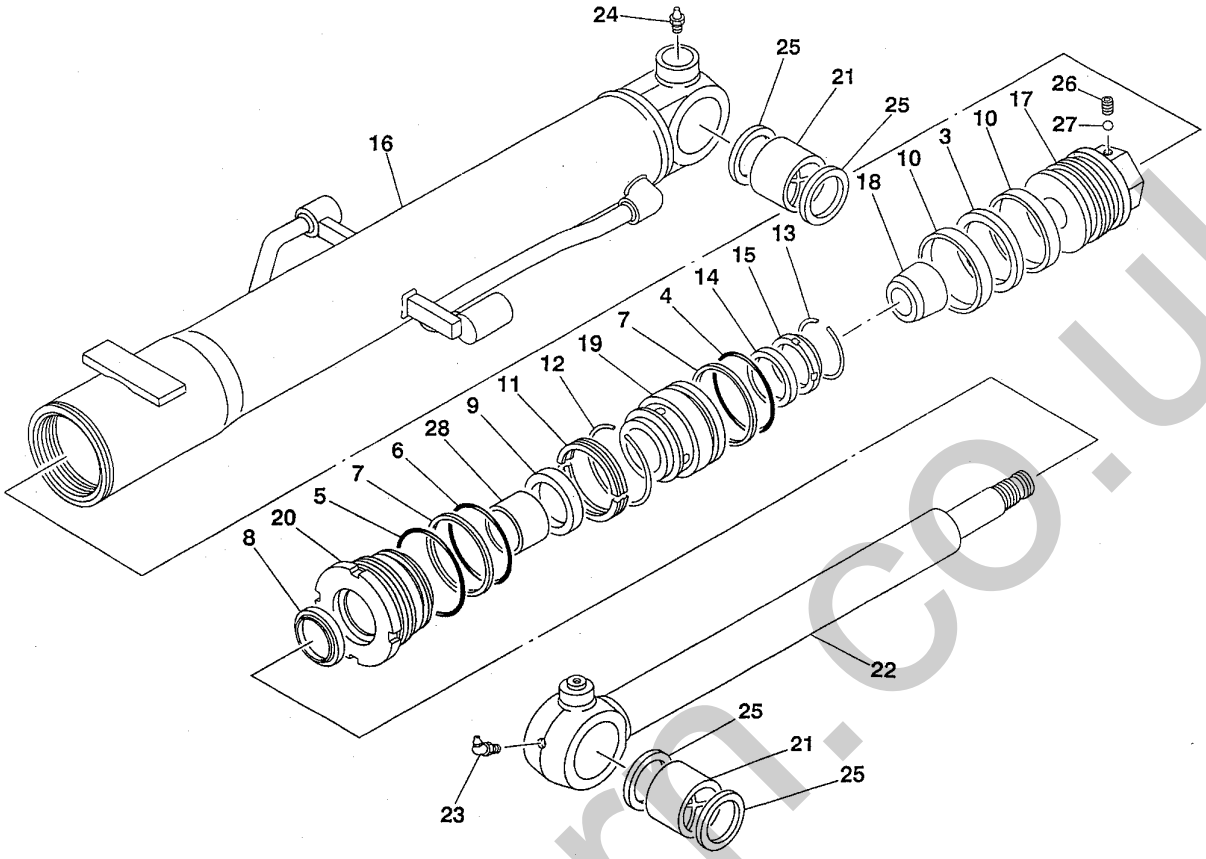

F3-51a-0-D

符号 Item	部品番号 Part number	部品名称	Description	数量 Q'ty	互換性 Chan.	適用号機 Serial No.	備考 Remarks
1	19000-54100	シリンダアッシ	CYLINDER ASSY	1			
2	19000-54199	★シールキット	★KIT, seal	1			
3	×~~19000-47231~~	★★ピストンパッキング	★★PACKING, piston	1			
4	×~~14201-10700~~	★★O-リング	★★O-RING	1			
5	×~~14201-10800~~	★★O-リング	★★O-RING	1			
6	×~~14201-10750~~	★★O-リング	★★O-RING	1			
7	×~~14211-20750~~	★★バックアップリング	★★RING, back-up	2			
8	×~~19000-47233~~	★★ダストシール	★★SEAL, dust	1			
9	×~~19000-05912~~	★★ロッドパッキング	★★PACKING, rod	1			
10	19000-47232	★ウェアリング	★RING, wear	2			
11	19000-54127	★コネクタ	★CONNECTOR	1			
12	19000-54126	★ストッパ	★STOPPER	1			
13	19000-49426	★ストッパ	★STOPPER	1			
14	19000-50216	★クッションリング	★RING, cushion	1			
15	19000-49415	★スペーサ	★SPACER	1			
16	19000-54107	★チューブ	★TUBE	1			
17	19000-54106	★ピストン	★PISTON	1			
18	19000-54105	★クッションベアリング	★BEARING, cushion	1			
19	19000-54104	★リテーナ	★RETAINER	1			
20	19000-54103	★ロッドカバー	★COVER, rod	1			
21	19000-44902	★ブッシング	★BUSHING	2			19000-05620
22	19000-54101	★ピストンロッド	★ROD, piston	1			
23	15600-01675	★グリスニップル	★NIPPLE, grease	1			
24	15600-01000	★グリスニップル	★NIPPLE, grease	1			
25	14322-00045	★ダストシール	★SEAL, dust	4			

silverhorn.co.uk

ブームシリンダ　BOOM CYLINDER

キャノピ　canopy

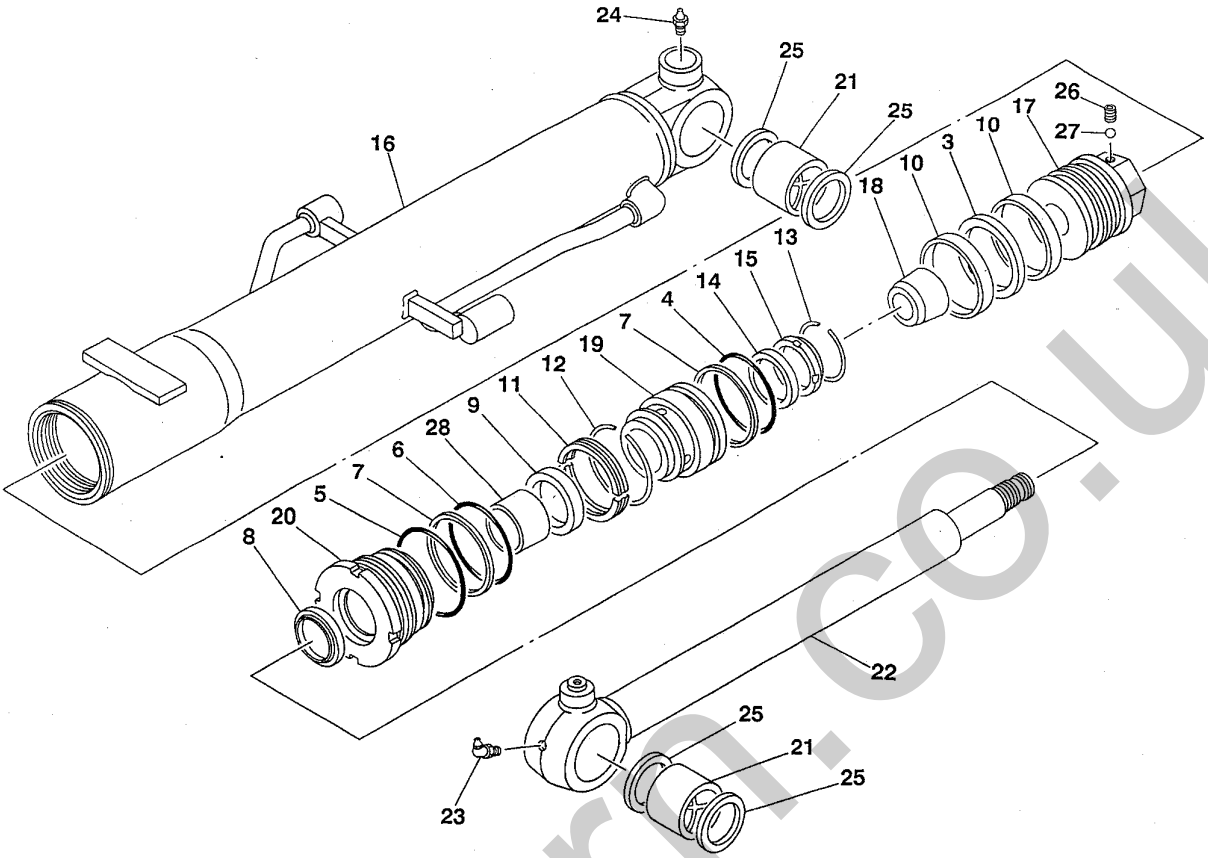

F3-51a-0-D

符号 Item	部品番号 Part number	部品名称	Description	数量 Q'ty	互換性 Chan.	適用号機 Serial No.	備考 Remarks
26	11210-00608	★セットスクリュ	★SET-SCREW	1			
27	13900-10250	★スチルボール	★BALL, steel	1			
28	13330-04530	★ブッシング	★BUSHING	1			

silverhorn.co.uk

ブームシリンダ　BOOM CYLINDER

キャビン　cabin

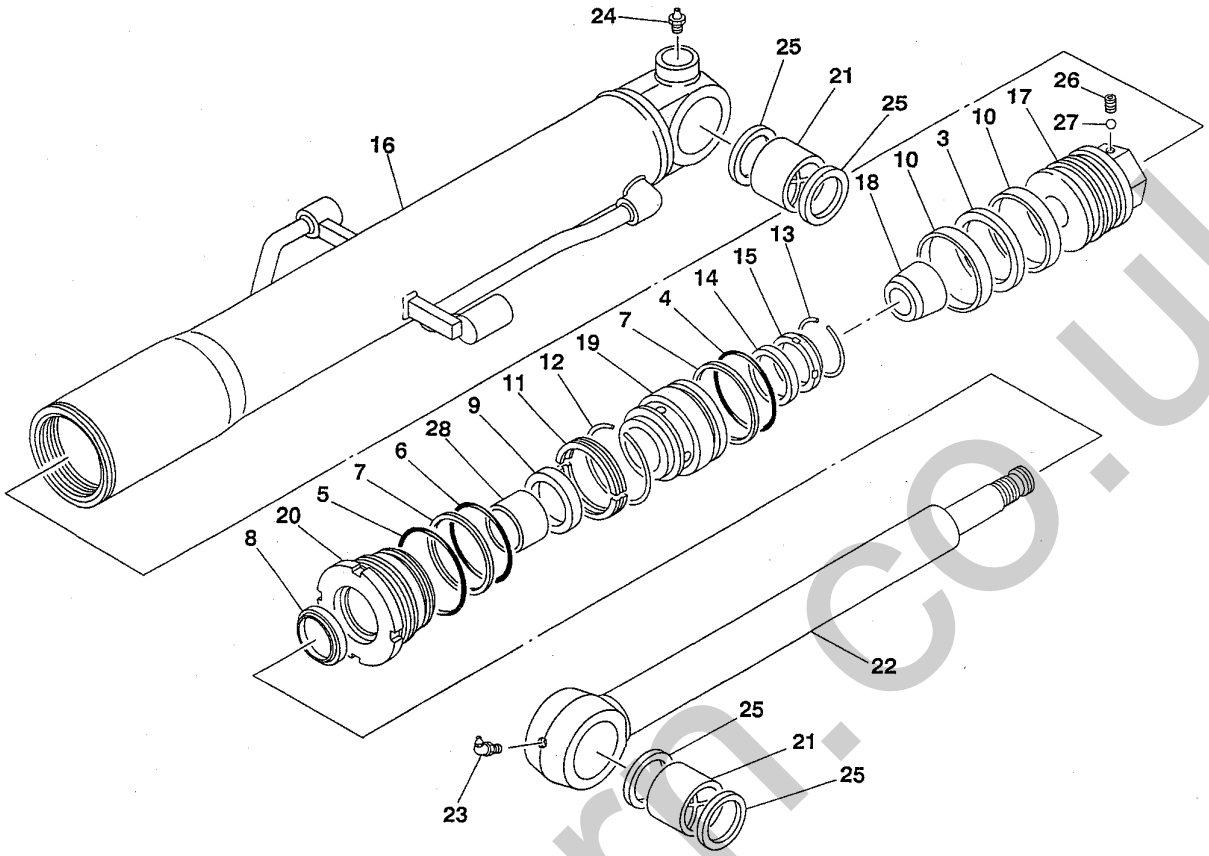

F3-51b-0-D

符号 Item	部品番号 Part number	部品名称	Description	数量 Q'ty	互換性 Chan.	適用号機 Serial No.	備考 Remarks
1	19000-54200	シリンダアッシ	CYLINDER ASSY	1			
2	19000-54199	★シールキット	★KIT, seal	1			
3	× ~~19000-47231~~	★★ピストンパッキング	★★PACKING, piston	1			
4	× ~~14201-10700~~	★★O-リング	★★O-RING	1			
5	× ~~14201-10800~~	★★O-リング	★★O-RING	1			
6	× ~~14201-10750~~	★★O-リング	★★O-RING	1			
7	× ~~14211-20750~~	★★バックアップリング	★★RING, back-up	2			
8	× ~~19000-47233~~	★★ダストシール	★★SEAL, dust	1			
9	× ~~19000-05912~~	★★ロッドパッキング	★★PACKING, rod	1			
10	19000-47232	★ウェアリング	★RING, wear	2			
11	19000-54127	★コネクタ	★CONNECTOR	1			
12	19000-54126	★ストッパ	★STOPPER	1			
13	19000-49426	★ストッパ	★STOPPER	1			
14	19000-50216	★クッションリング	★RING, cushion	1			
15	19000-49415	★スペーサ	★SPACER	1			
16	19000-54207	★チューブ	★TUBE	1			
17	19000-54106	★ピストン	★PISTON	1			
18	19000-54105	★クッションベアリング	★BEARING, cushion	1			
19	19000-54104	★リテーナ	★RETAINER	1			
20	19000-54103	★ロッドカバー	★COVER, rod	1			
21	19000-44902	★ブッシング	★BUSHING	2			19000-05620
22	19000-54201	★ピストンロッド	★ROD, piston	1			
23	15600-01675	★グリスニップル	★NIPPLE, grease	1			
24	15600-01000	★グリスニップル	★NIPPLE, grease	1			
25	14322-00045	★ダストシール	★SEAL, dust	4			

silverhorn.co.uk

ブームシリンダ　BOOM CYLINDER

キャビン　cabin

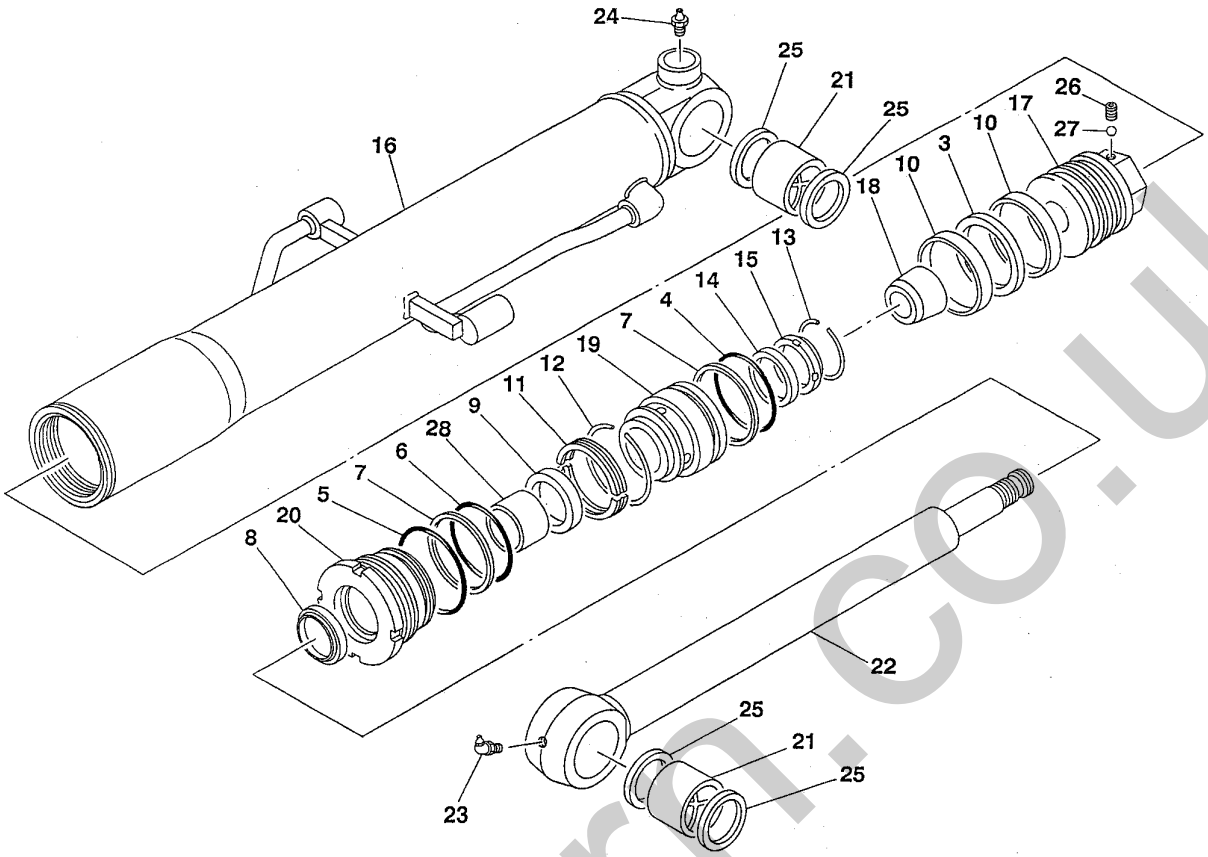

F3-51b-0-D

符号 Item	部品番号 Part number	部品名称	Description	数量 Q'ty	互換性 Chan.	適用号機 Serial No.	備考 Remarks
26	11210-00608	★セットスクリュ	★SET-SCREW	1			
27	13900-10250	★スチルボール	★BALL, steel	1			
28	13330-04530	★ブッシング	★BUSHING	1			

silverhorn.co.uk

アームシリンダ　ARM CYLINDER

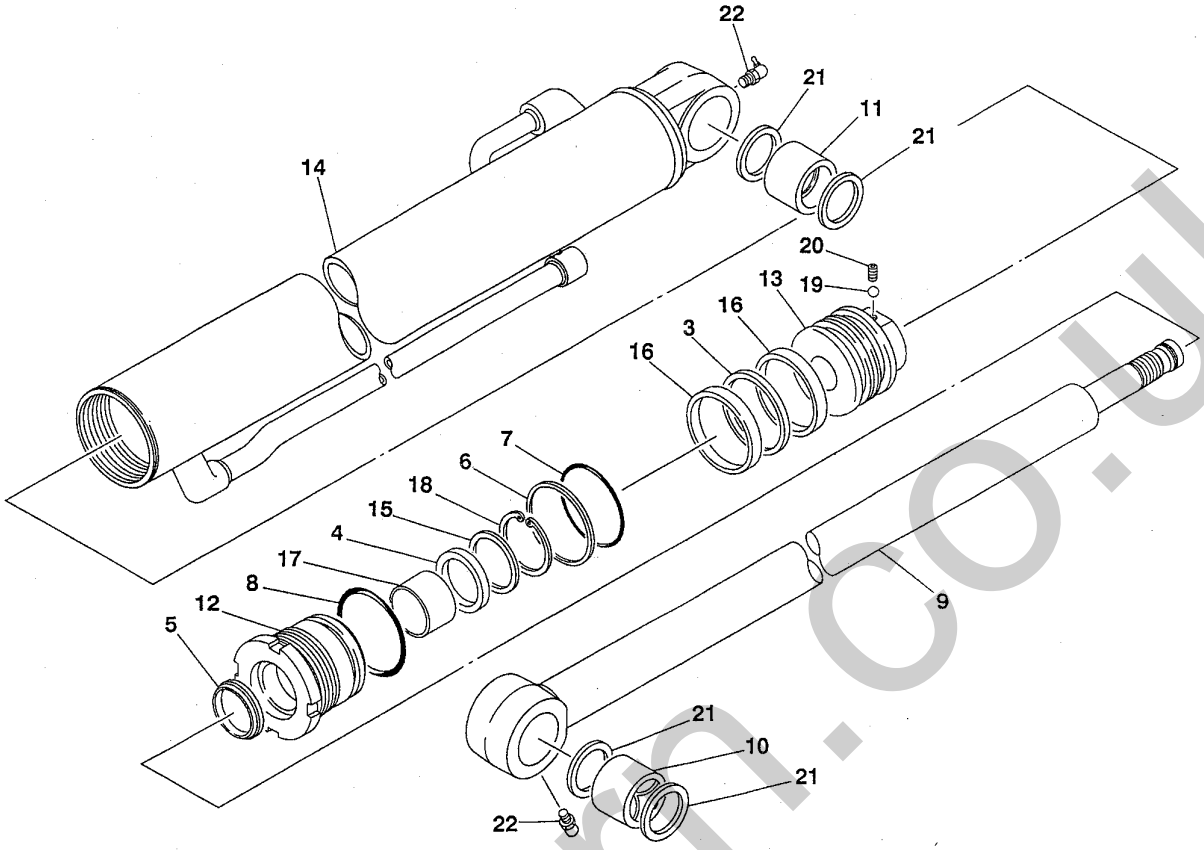

F3-52a-0-D

符号 Item	部品番号 Part number	部品名称	Description	数量 Q'ty	互換性 Chan.	適用号機 Serial No.	備考 Remarks
1	19000-55900	シリンダアッシ	CYLINDER ASSY	1			
2	19000-55999	★シールキット	★KIT, seal	1			
3	× ~~19000-50333~~	★★ピストンパッキング	★★PACKING, piston	1			
4	× ~~19000-05612~~	★★ロッドパッキング	★★PACKING, rod	1			
5	× ~~19000-48431~~	★★ダストシール	★★SEAL, dust	1			
6	× ~~14211-20700~~	★★バックアップリング	★★RING, back-up	1			
7	× ~~14201-10700~~	★★O-リング	★★O-RING	1			
8	× ~~14201-10800~~	★★O-リング	★★O-RING	1			
9	19000-54301	★ピストンロッド	★ROD, piston	1			
10	19000-15720	★ブッシング	★BUSHING	1			19000-03720
11	19000-22702	★ブッシング	★BUSHING	1			19000-03702
12	19000-54303	★ロッドカバー	★COVER, rod	1			
13	19000-54306	★ピストン	★PISTON	1			
14	19000-55907	★チューブ	★TUBE	1			
15	19000-13508	★ロッドパッキングホルダ	★HOLDER, rod packing	1			
16	19000-50332	★ウェアリング	★RING, wear	2			
17	13330-04030	★ブッシング	★BUSHING	1			
18	12210-00060	★スナップリング	★RING, snap	1			
19	13900-10250	★スチルボール	★BALL, steel	1			
20	11210-40608	★セットスクリュ	★SET-SCREW	1			
21	14322-00040	★ダストシール	★SEAL, dust	4			
22	15600-01900	★グリスニップル	★NIPPLE, grease	2			

silverhorn.co.uk

バケットシリンダ　BUCKET CYLINDER

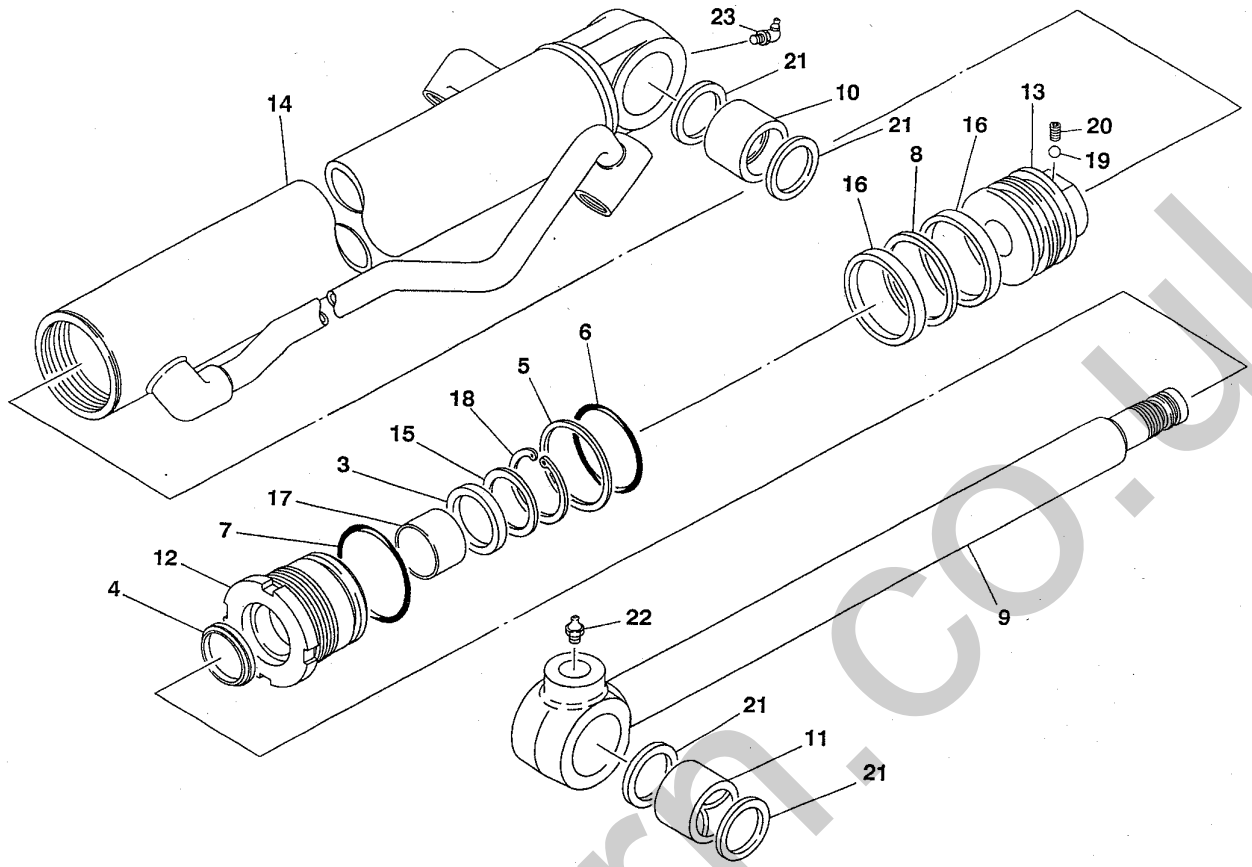

F3-53a-0-D

符号 Item	部品番号 Part number	部品名称	Description	数量 Q'ty	互換性 Chan.	適用号機 Serial No.	備考 Remarks
1	19000-56000	シリンダアッシ	CYLINDER ASSY	1			
2	19000-54499	★シールキット	★KIT, seal	1			
3	× ~~19000-51631~~	★★ロッドパッキング	★★PACKING, rod	1			
4	× ~~19000-33533~~	★★ダストシール	★★SEAL, dust	1			
5	× ~~14211-20600~~	★★バックアップリング	★★RING, back-up	1			
6	× ~~14201-10600~~	★★O-リング	★★O-RING	1			
7	× ~~14201-10650~~	★★O-リング	★★O-RING	1			
8	× ~~19000-48232~~	★★ピストンパキング	★★PACKING, piston	1			
9	19000-54401	★ピストンロッド	★ROD, piston	1			
10	19000-22102	★ブッシング	★BUSHING	1			19000-44820
11	19000-44802	★ブッシング	★BUSHING	1			19000-44802
12	19000-54403	★カバー	★COVER	1			
13	19000-54406	★ピストン	★PISTON	1			
14	19000-56007	★チューブ	★TUBE	1			
15	19000-54408	★ロッドパッキングホルダ	★HOLDER, rod packing	1			
16	19000-48231	★ウェアリング	★RING, wear	2			
17	13330-03525	★ブッシング	★BUSHING	1			
18	12210-00050	★スナップリング	★RING, snap	1			
19	13900-10250	★スチルボール	★BALL, steel	1			
20	11210-40608	★セットスクリュ	★SET-SCREW	1			
21	14322-00035	★ダストシール	★SEAL, dust	4			
22	15600-01000	★グリスニップル	★NIPPLE, grease	1			
23	15600-01900	★グリスニップル	★NIPPLE, grease	1			

silvernorm.co.uk

ブレードシリンダ　BLADE CYLINDER

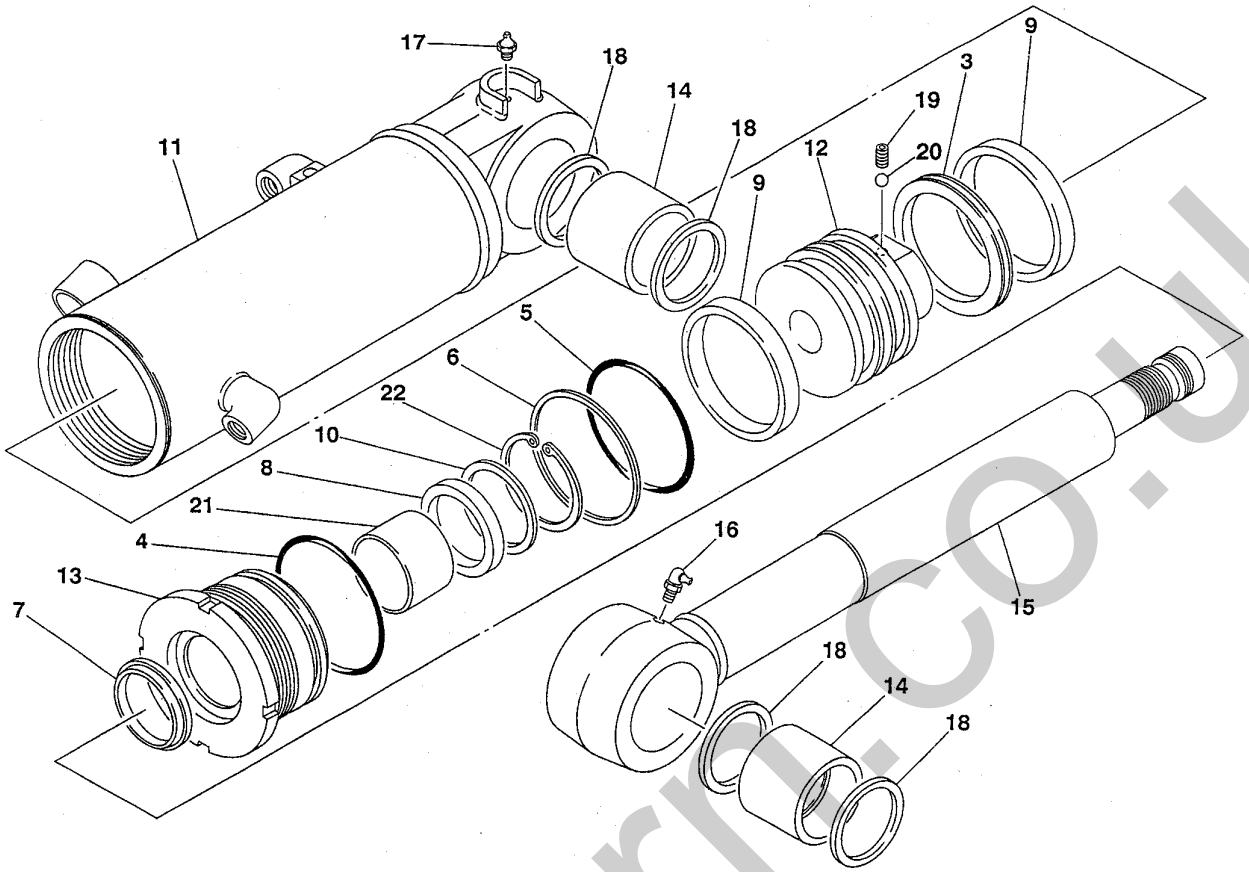

F3-54a-0-D

符号 Item	部品番号 Part number	部品名称	Description	数量 Q'ty	互換性 Chan.	適用号機 Serial No.	備考 Remarks
1	19000-54600	シリンダアッシ	CYLINDER ASSY	1			
2	19000-54699	★シールキット	★KIT, seal	1			
3	× ~~19000-50633~~	★★ピストンパッキング	★★PACKING, piston	1			
4	× ~~14201-10950~~	★★O-リング	★★O-RING	1			
5	× ~~14201-10900~~	★★O-リング	★★O-RING	1			
6	× ~~14211-20900~~	★★バックアップリング	★★RING, back-up	1			
7	× ~~19000-47034~~	★★ダストシール	★★SEAL, dust	1			
8	× ~~19000-47033~~	★★ロッドパッキング	★★PACKING, rod	1			
9	19000-50632	★ウェアリング	★RING, wear	2			
10	19000-16408	★ロッドパッキングホルダ	★HOLDER, rod packing	1			
11	19000-54607	★チューブ	★TUBE	1			
12	19000-54606	★ピストン	★PISTON	1			
13	19000-54603	★ロッドカバー	★COVER, rod	1			
14	19000-16302	★ブッシング	★BUSHING	2			
15	19000-54601	★ピストンロッド	★ROD, piston	1			
16	15600-19000	★グリスニップル	★NIPPLE, grease	1			
17	15600-01000	★グリスニップル	★NIPPLE, grease	1			
18	14322-00055	★ダストシール	★SEAL, dust	4			
19	11210-40810	★セットスクリュ	★SET-SCREW	1			
20	13900-10350	★スチルボール	★BALL, steel	1			
21	13330-05530	★ブッシング	★BUSHING	1			
22	12210-00075	★スナップリング	★RING, snap	1			

silverhorn.co.uk

スイングシリンダ　SWING CYLINDER

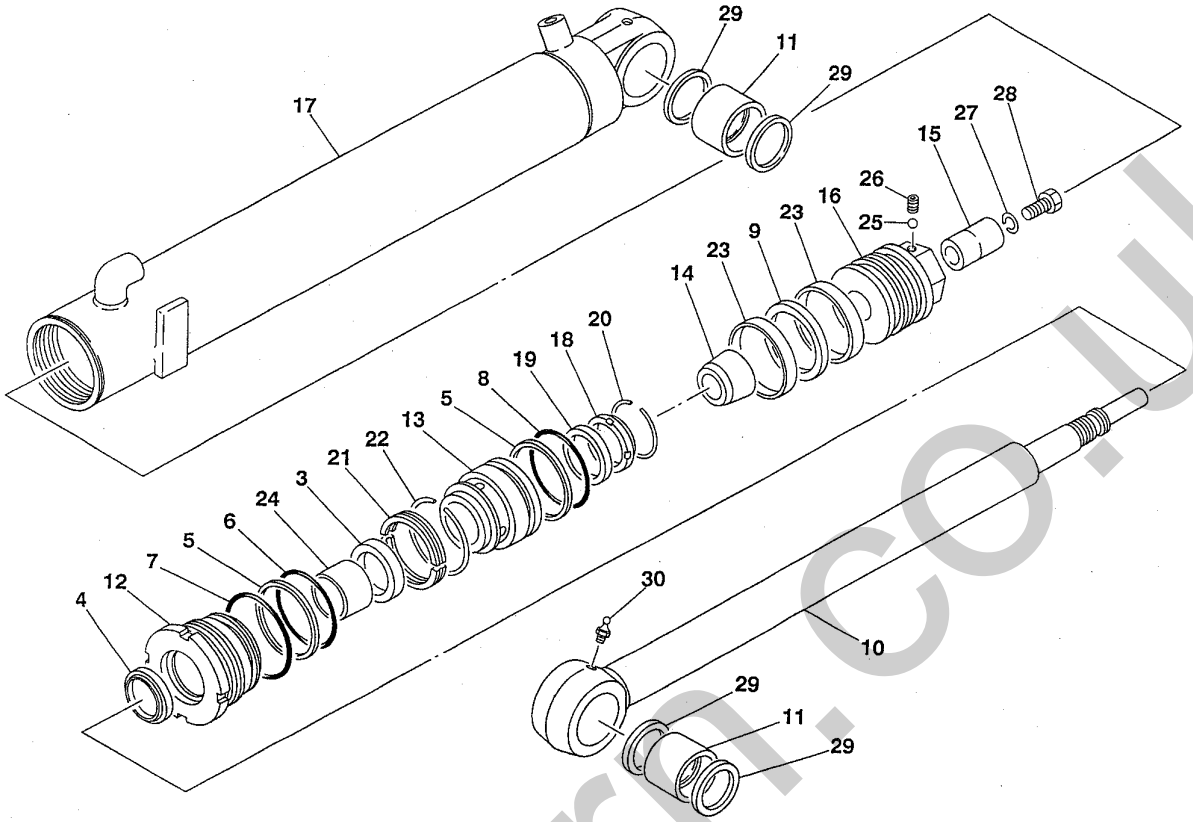

F3-55a-0-D

符号 Item	部品番号 Part number	部品名称	Description	数量 Q'ty	互換性 Chan.	適用号機 Serial No.	備考 Remarks
1	19000-56100	シリンダアッシ	CYLINDER ASSY	1			
2	19000-54199	★シールキット	★KIT, seal	1			
3	× ~~19000-05912~~	★★ロッドパッキング	★★PACKING, rod	1			
4	× ~~19000-47233~~	★★ダストシール	★★SEAL, dust	1			
5	× ~~14211-30750~~	★★バックアップリング	★★RING, back-up	2			
6	× ~~14201-10750~~	★★O-リング	★★O-RING	1			
7	× ~~14201-10800~~	★★O-リング	★★O-RING	1			
8	× ~~14201-10700~~	★★O-リング	★★O-RING	1			
9	× ~~19000-47231~~	★★ピストンパッキング	★★PACKING, piston	1			
10	19000-54501	★ピストンロッド	★ROD, piston	1			
11	19000-15520	★ブッシング	★BUSHING	2			19000-10302
12	19000-54103	★ロッドカバー	★COVER, rod	1			
13	19000-54174	★リテーナ	★RETAINER	1			
14	19000-52805	★クッションベアリング	★BEARING, cushion	1			
15	19000-54505	★クッションベアリング	★BEARING, cushion	1			
16	19000-54106	★ピストン	★PISTON	1			
17	19000-56107	★チューブ	★TUBE	1			
18	19000-49415	★スペーサ	★SPACER	1			
19	19000-50216	★クッションリング	★RING, cushion	1			
20	19000-49426	★ストッパ	★STOPPER	1			
21	19000-54127	★アダプタ	★ADAPTOR	1			
22	19000-54126	★ストッパ	★STOPPER	1			
23	19000-47232	★ウェアリング	★RING, cushion	2			
24	13330-04530	★ブッシング	★BUSHING	1			
25	13900-10250	★スチルボール	★BALL, steel	1			

silvernorm.co.uk

スイングシリンダ　SWING CYLINDER

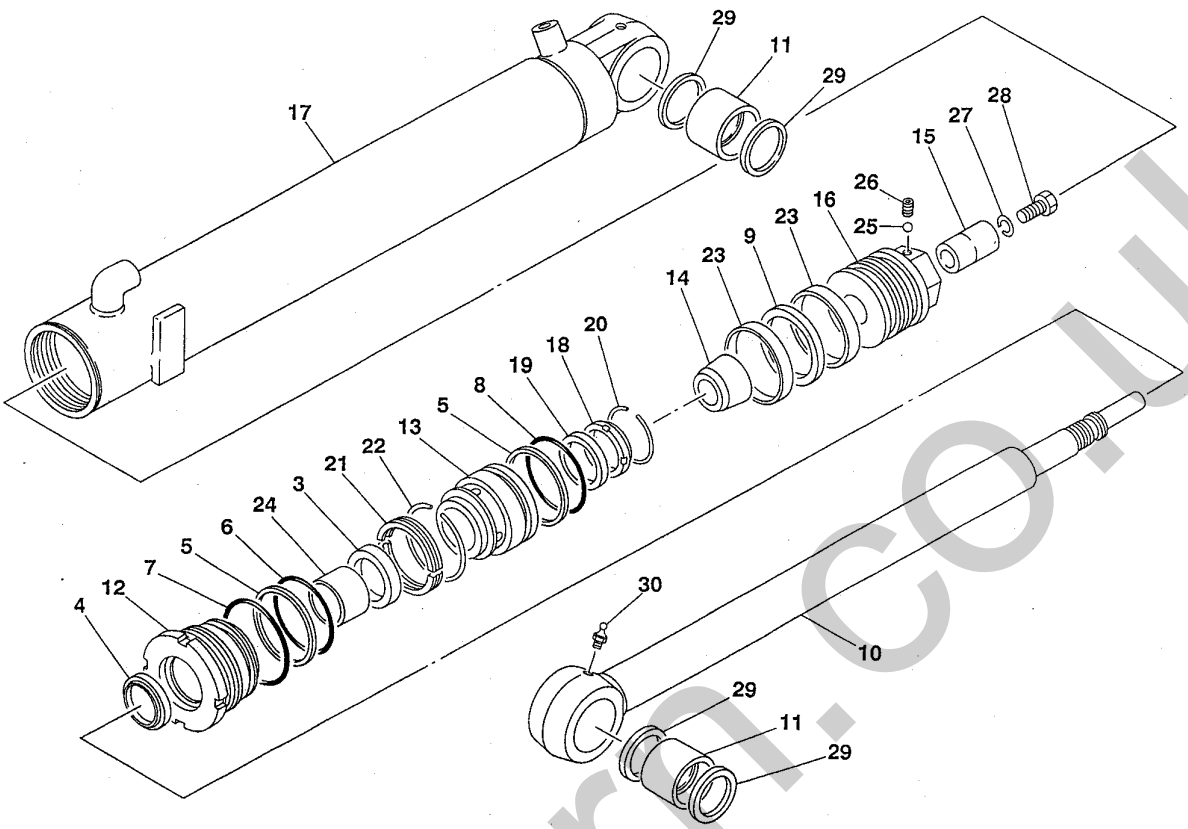

F3-55a-0-D

符号 Item	部品番号 Part number	部品名称	Description	数量 Q'ty	互換性 Chan.	適用号機 Serial No.	備考 Remarks
26	11210-40608	★セットスクリュ	★SET-SCREW	1			
27	11411-10012	★ワッシャ	★WASHER	1			
28	11000-31216	★ボルト	★BOLT	1			
29	14322-00040	★ダストシール	★SEAL, dust	4			
30	15600-01900	★グリスニップル	★NIPPLE, grease	1			

silverhorn.co.uk

走行モータ (1/2)　TRAVEL MOTOR (1/2)

パーキングブレーキナシ　without parking brake

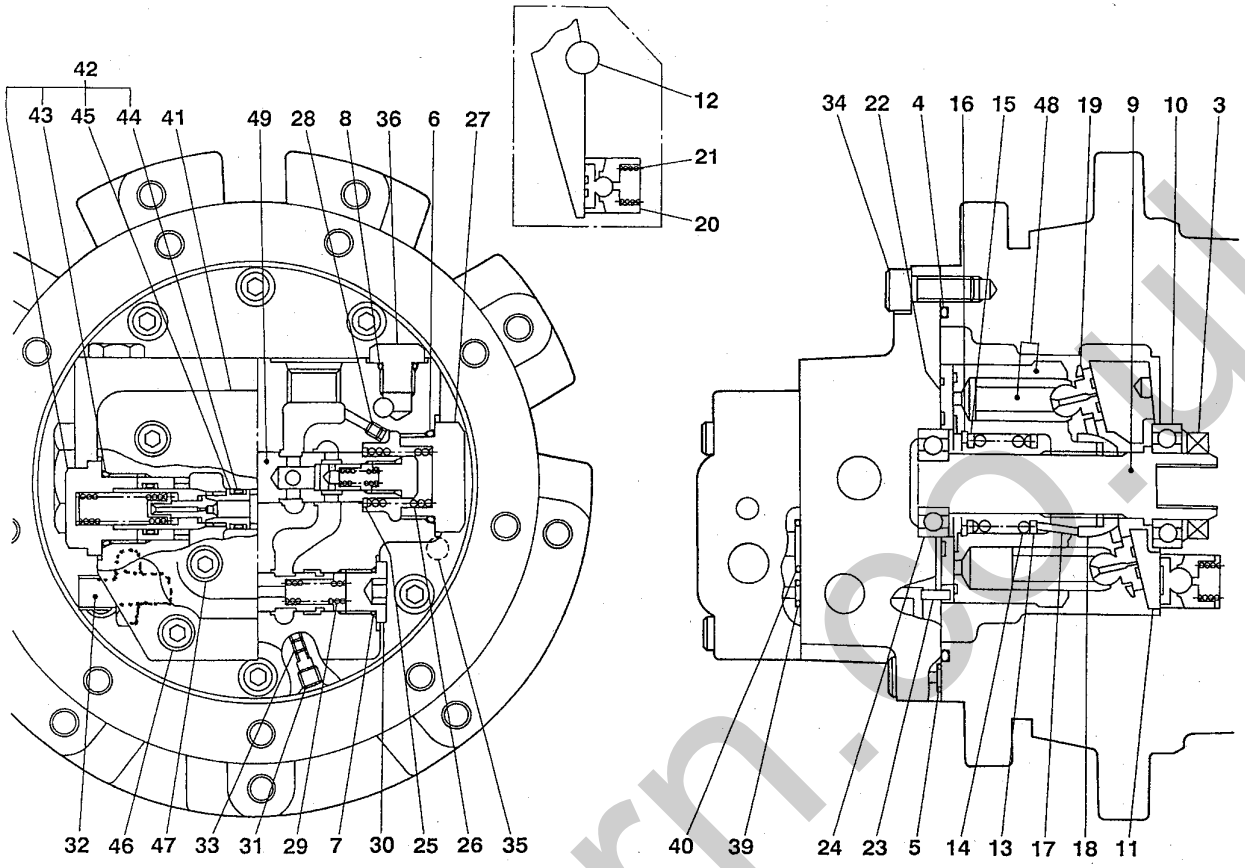

E3-56a-0-D

符号 Item	部品番号 Part number	部品名称	Description	数量 Q'ty	互換性 Chan.	適用号機 Serial No.	備考 Remarks
1	19031-08500	モータアッシ	MOTOR ASSY	1			1/2～2/2を含む, incl. 1/2～2/2
2	19031-08499	★シールキット	★KIT, seal	1			
3	× ~~19031-06804~~	★★オイルシール	★★SEAL, oil	1			
4	× ~~14201-01250~~	★★O-リング	★★O-RING	1			
5	× ~~14200-10070~~	★★O-リング	★★O-RING	2			
6	× ~~14200-10290~~	★★O-リング	★★O-RING	2			
7	× ~~14200-10140~~	★★O-リング	★★O-RING	2			
8	× ~~14200-10110~~	★★O-リング	★★O-RING	2			
9	19031-08102	★シャフト	★SHAFT	1			
10	19031-08103	★ボールベアリング	★BEARING, ball	1			
11	19031-06805	★スワッシュプレート	★PLATE, swash	1			
12	13900-21050	★スチルボール	★BALL, steel	2			
13	19031-06808	★カラー	★COLLAR	1			
14	19031-06809	★スプリング	★SPRING	1			
15	19030-07109	★ワッシャ	★WASHER	1			
16	12210-00037	★スナップリング	★RING, snap	1			
17	19031-06812	★ピン	★PIN	3			
18	19031-06813	★リテーナホルダ	★HOLDER, retainer	1			
19	19031-06814	★リテーナプレート	★PLATE, retainer	1			
20	19031-07919	★ピストン	★PISTON	2			
21	19031-06820	★スプリング	★SPRING	2			
22	19031-06825	★バルブプレート	★PLATE, valve	1			
23	19030-05224	★ピン	★PIN	1			
24	19031-07927	★ボールベアリング	★BEARING, ball	1			
25	19018-03003	★スプリングシート	★SHEET, spring	2			

silverhorn.co.uk

走行モータ (1/2)　TRAVEL MOTOR (1/2)

パーキングブレーキナシ　without parking brake

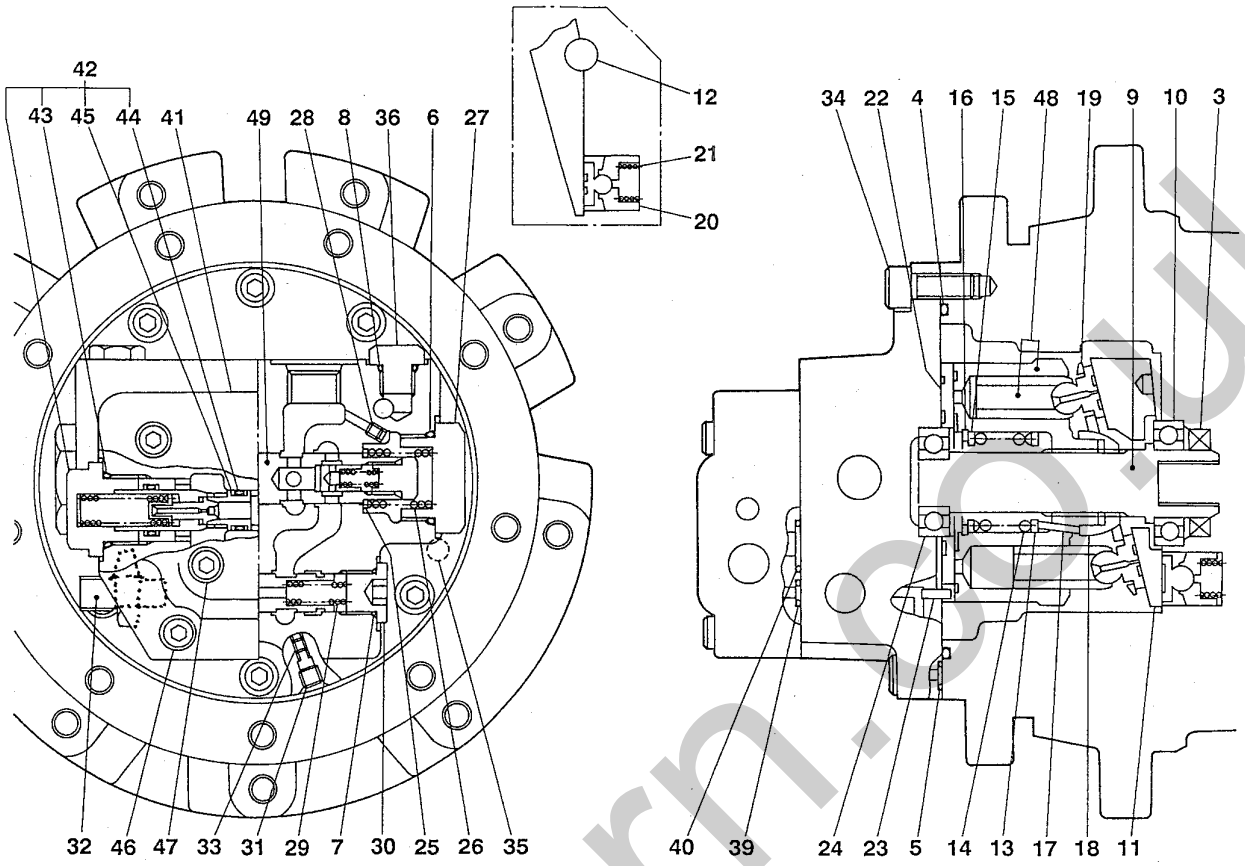

E3-56a-0-D

符号 Item	部品番号 Part number	部品名称	Description	数量 Q'ty	互換性 Chan.	適用号機 Serial No.	備考 Remarks
26	19018-02408	★スプリング	★SPRING	2			
27	19031-06838	★キャップ	★CAP	2			
28	19031-02038	★オリフィス	★ORIFICE	2			
29	19031-06842	★スプリング	★SPRING	1			
30	19031-06843	★プラグ	★PLUG	1			
31	19018-04213	★プラグ	★PLUG	2			
32	19031-06846	★プラグ	★PLUG	1			
33	19031-07047	★オリフィス	★ORIFICE	4			
34	11100-51025	★ボルト	★BOLT	6			
35	19031-02019	★ピン	★PIN	2			
36	19031-08655	★プラグ	★PLUG	2			
37	19018-06300	★リリーフブロックアッシ	★BLOCK ASSY, relief	1			
38	19018-06399	★★シールキット	★★KIT, seal	1			
39	× ~~14200-10070~~	★★★O-リング	★★★O-RING	3			
40	× ~~14200-10160~~	★★★O-リング	★★★O-RING	2			
41	19018-06301	★★バルブボディ	★★BODY, valve	1			
42	19018-00029	★★リリーフバルブアッシ	★★VALVE ASSY, relief	2			
43	14200-10240	★★★O-リング	★★★O-RING	1			
44	14200-10120	★★★O-リング	★★★O-RING	1			
45	14210-20120	★★★バックアップリング	★★★RING, back-up	2			
46	11100-50840	★★ボルト	★★BOLT	4			
47	15018-10002	★★プラグ	★★PLUG	2			
48	19031-08491	★ピストンサブアッシ	★SUB ASSY, piston	1			
49	19031-08492	★ベースプレートサブアッシ	★SUB ASSY, base plate	1			

silverhorn.co.uk

走行モータ (2/2)　TRAVEL MOTOR (2/2)

パーキングブレーキナシ　without parking brake

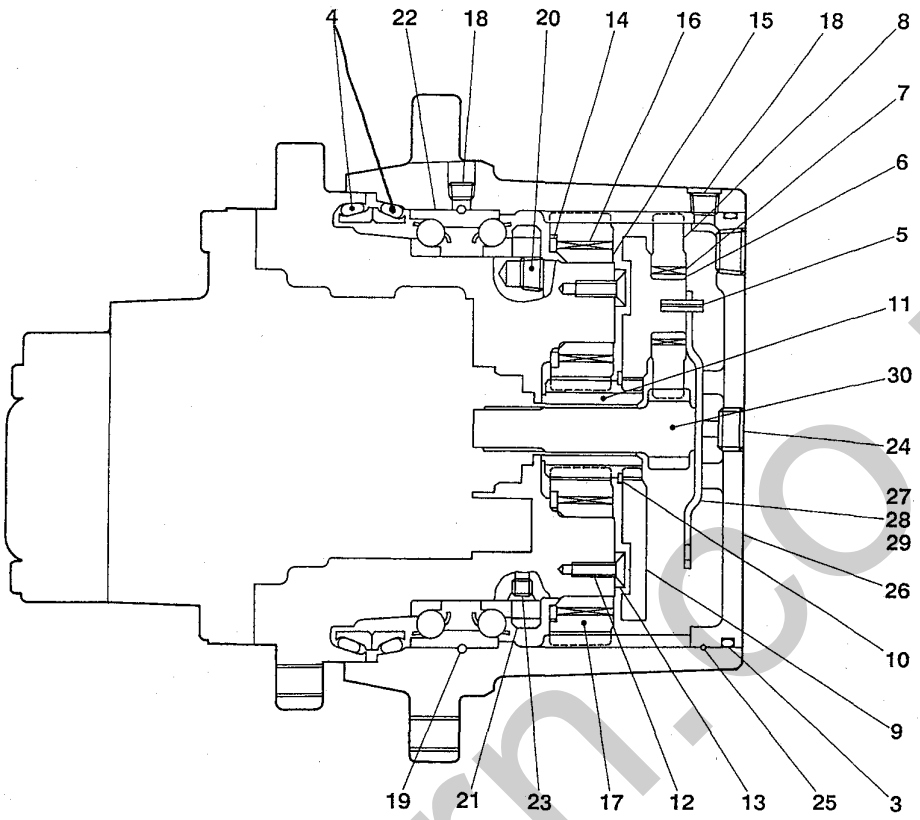

E3-56b-0-D

符号 Item	部品番号 Part number	部品名称	Description	数量 Q'ty	互換性 Chan.	適用号機 Serial No.	備考 Remarks
1	19129-00800	★リダクション	★REDUCTION	1			
2	19129-00799	★★シールキット	★★KIT, seal	1			
3	×~~14203-10258~~	★★★O-リング	★★★O-RING	1			
4	×~~19120-01005~~	★★★~~シールカラー~~ フローティングシール	★★★~~COLLAR~~, seal	2			
5	19129-00721	★★スプリングピン	★★PIN, spring	3			
6	19129-00720	★★インナレース	★★LACE, inner	3			
7	19129-00719	★★ケージ＆ローラ	★★CAGE & ROLLER	3			
8	19129-00818	★★プラネタリギヤ	★★GEAR, planetary	3			
9	19129-00817	★★ホルダ	★★HOLDER	1			
10	12200-00035	★★スナップリング	★★RING, snap	1			
11	19129-00715	★★サンギヤ	★★GEAR, sun	1			
12	19129-00714	★★スクリュ	★★SCREW	4			
13	19129-00713	★★スラストプレート	★★PLATE, thrust	1			
14	19129-00712	★★スラストワッシャ	★★WASHER, thrust	4			
15	19129-00711	★★カラー	★★COLLAR	4			
16	19129-00710	★★ケージ＆ローラ	★★CAGE & ROLLER	4			
17	19129-00709	★★プラネタリギヤ	★★GEAR, planetary	4			
18	15018-10001	★★プラグ	★★PLUG	2			
19	13900-20250	★★スチルボール	★★BALL, steel	131			
20	15018-10002	★★プラグ	★★PLUG	2			
21	19129-00704	★★リングナット	★★NUT, ring	1			
22	19129-00703	★★ベアリング	★★BEARING	1			
23	19018-04213	★★プラグ	★★PLUG	2			
24	15018-10003	★★プラグ	★★PLUG	2			
25	19129-00726	★★ワイヤ	★★WIRE	1			

silvermorn.co.uk

走行モータ (2/2)　TRAVEL MOTOR (2/2)

パーキングブレーキナシ　without parking brake

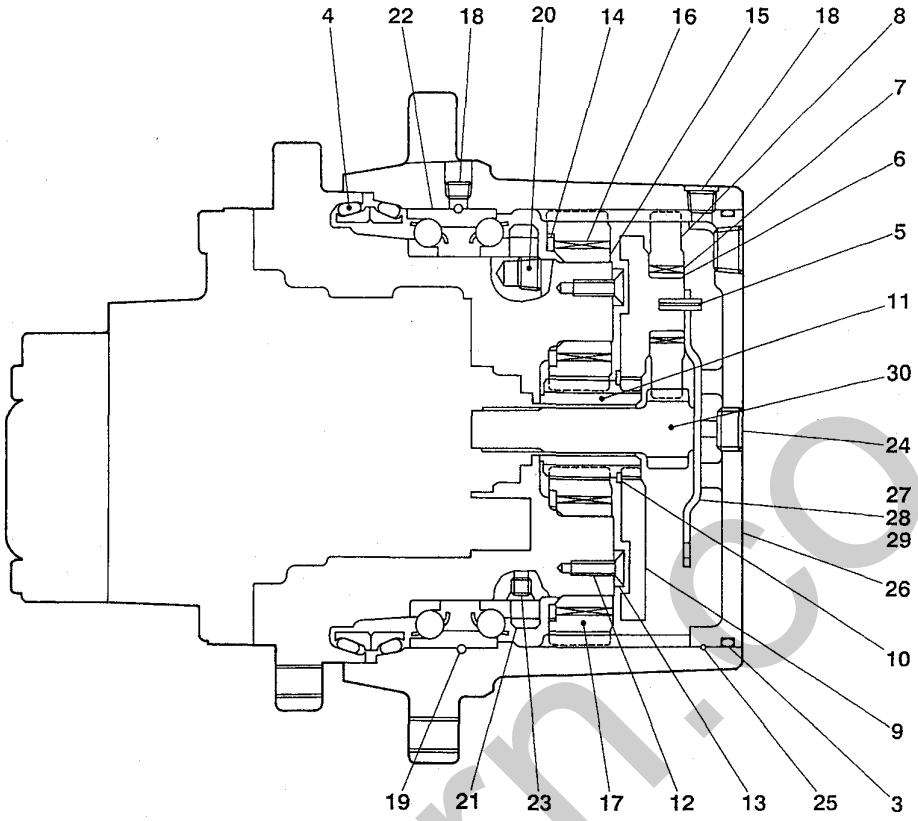

E3-56b-0-D

符号 Item	部品番号 Part number	部品名称	Description	数量 Q'ty	互換性 Chan.	適用号機 Serial No.	備考 Remarks
26	19129-00724	★★カバー	★★ COVER	1			
27	19129-00730	★★スラストプレート	★★ PLATE, thrust	1			
28	19129-00729	★★スラストプレート	★★ PLATE, thrust	1			
29	19129-00723	★★スラストプレート	★★ PLATE, thrust	1			
30	19129-00822	★★ドライブギヤ	★★ GEAR, drive	1			

silvermorn.co.uk

走行モータ (1/2)　TRAVEL MOTOR (1/2)

パーキングブレーキ付　with parking brake

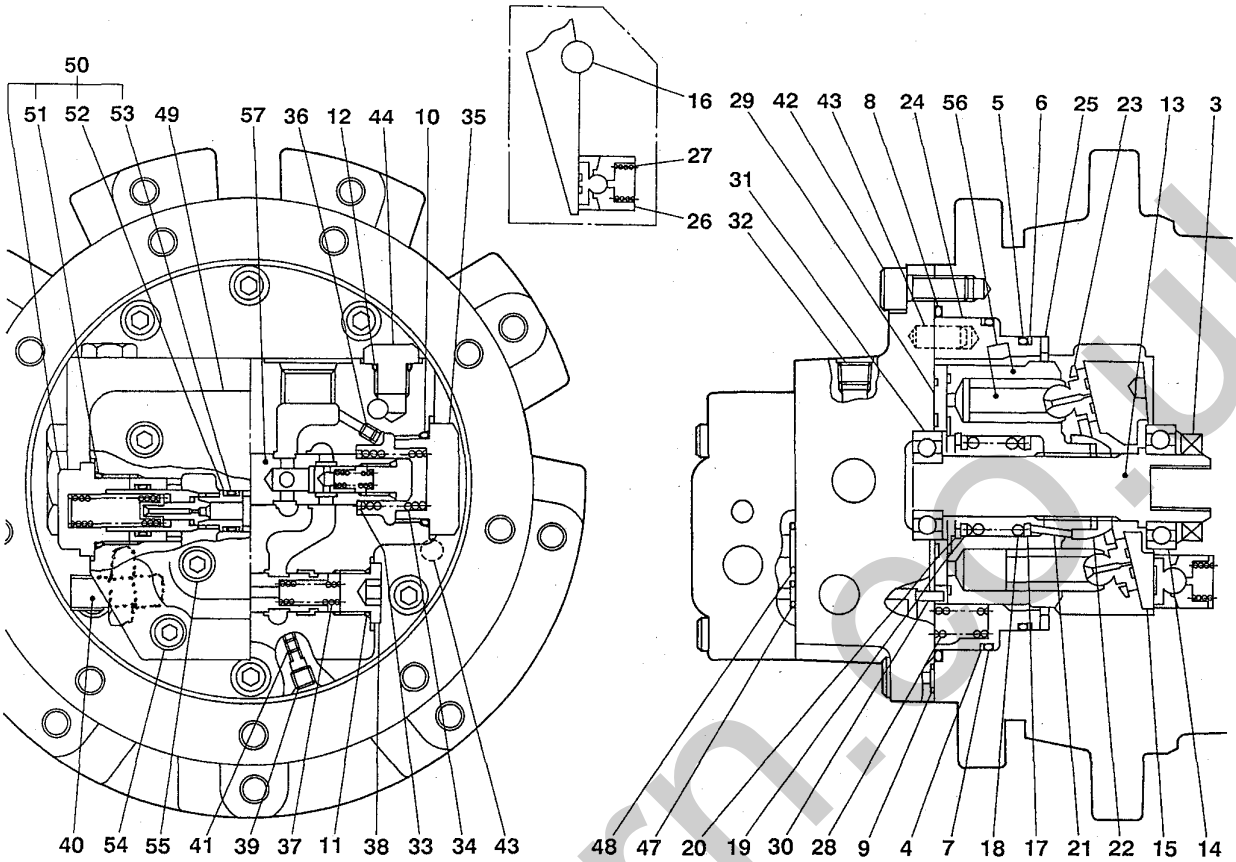

E3-56d-0-D

符号 Item	部品番号 Part number	部品名称	Description	数量 Q'ty	互換性 Chan.	適用号機 Serial No.	備考 Remarks
1	19031-08200	モータアッシ	MOTOR ASSY	1			1/2～2/2を含む, incl. 1/2～2/2
2	19031-08199	★シールキット	★KIT, seal	1			
3	× ~~19031-06804~~	★★オイルシール	★★SEAL, oil	1			
4	× ~~14211-31200~~	★★バックアップリング	★★RING, back-up	1			
5	× ~~14201-11050~~	★★O-リング	★★O-RING	1			
6	× ~~14211-31050~~	★★バックアップリング	★★RING, back-up	1			
7	× ~~14201-11200~~	★★O-リング	★★O-RING	1			
8	× ~~19031-08128~~	★★O-リング	★★O-RING	1			
9	× ~~14200-10070~~	★★O-リング	★★O-RING	3			
10	× ~~14200-10290~~	★★O-リング	★★O-RING	2			
11	× ~~14200-10140~~	★★O-リング	★★O-RING	2			
12	× ~~14200-10110~~	★★O-リング	★★O-RING	2			
13	19031-08102	★シャフト	★SHAFT	1			
14	19031-08103	★ベアリング	★BEARING	1			
15	19031-06805	★スワッシュプレート	★PLATE, swash	1			
16	13900-21050	★スチルボール	★BALL, steel	2			
17	19031-06808	★カラー	★COLLAR	1			
18	19031-06809	★スプリング	★SPRING	1			
19	19030-07109	★ワッシャ	★WASHER	1			
20	12210-00037	★スナップリング	★RING, snap	1			
21	19031-06812	★ピン	★PIN	3			
22	19031-06813	★ホルダ	★HOLDER	1			
23	19031-06814	★プレート	★PLATE	1			
24	19031-08117	★ピストン	★PISTON	1			
25	19031-08118	★プレート	★PLATE	1			

silvermore.co.uk

走行モータ (1/2)　TRAVEL MOTOR (1/2)

パーキングブレーキ付　with parking brake

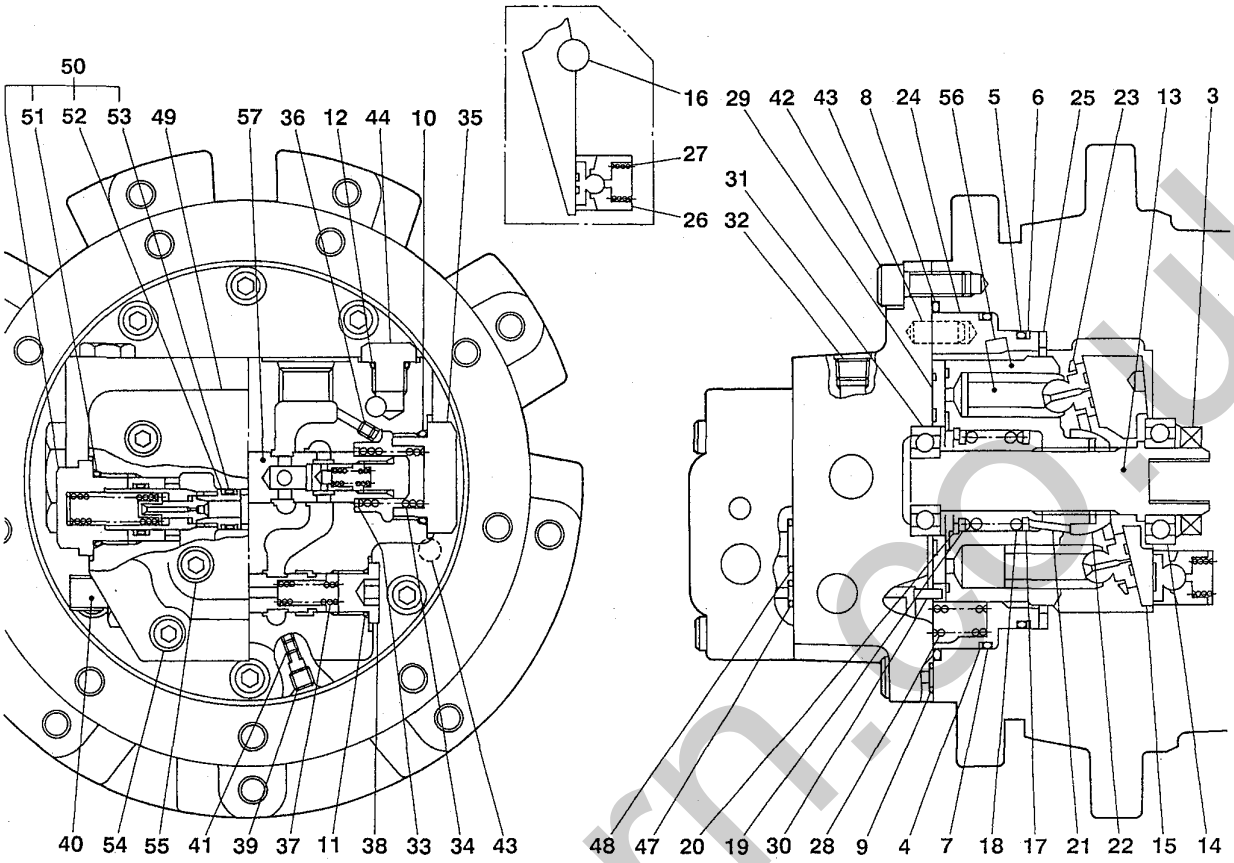

E3-56d-0-D

符号 Item	部品番号 Part number	部品名称	Description	数量 Q'ty	互換性 Chan.	適用号機 Serial No.	備考 Remarks
26	19031-07919	★ピストンアッシ	★PISTON ASSY	2			
27	19031-06820	★スプリング	★SPRING	2			
28	19031-08121	★スプリング	★SPRING	10			
29	19031-06825	★バルブプレート	★PLATE, valve	1			
30	19030-05224	★ピン	★PIN	1			
31	19031-07927	★ベアリング	★BEARING	1			
32	15018-10002	★プラグ	★PLUG	1			
33	19018-03003	★シート	★SHEET	2			
34	19018-02408	★スプリング	★SPRING	2			
35	19031-06838	★キャップ	★CAP	2			
36	19031-02038	★オリフィス	★ORIFICE	2			
37	19031-06842	★スプリング	★SPRING	1			
38	19031-06843	★プラグ	★PLUG	1			
39	19018-04213	★プラグ	★PLUG	3			
40	19031-06846	★プラグ	★PLUG	1			
41	19031-07047	★オリフィス	★ORIFICE	5			
42	11100-51025	★ボルト	★BOLT	6			
43	19031-02019	★ピン	★PIN	4			
44	19031-04432	★プラグ	★PLUG	2			
45	19018-06300	★リリーフブロックアッシ	★BLOCK ASSY, relief	1			
46	19018-06399	★★シールキット	★★KIT, seal	1			
47	× ~~14200-10070~~	★★★O-リング	★★★O-RING	3			
48	× ~~14200-10160~~	★★★O-リング	★★★O-RING	2			
49	19018-06301	★★バルブボディ	★★BODY, valve	1			
50	19018-00029	★★リリーフバルブアッシ	★★VALVE ASSY, relief	2			

silverhorn.co.uk

走行モータ (1/2)　TRAVEL MOTOR (1/2)

パーキングブレーキ付　with parking brake

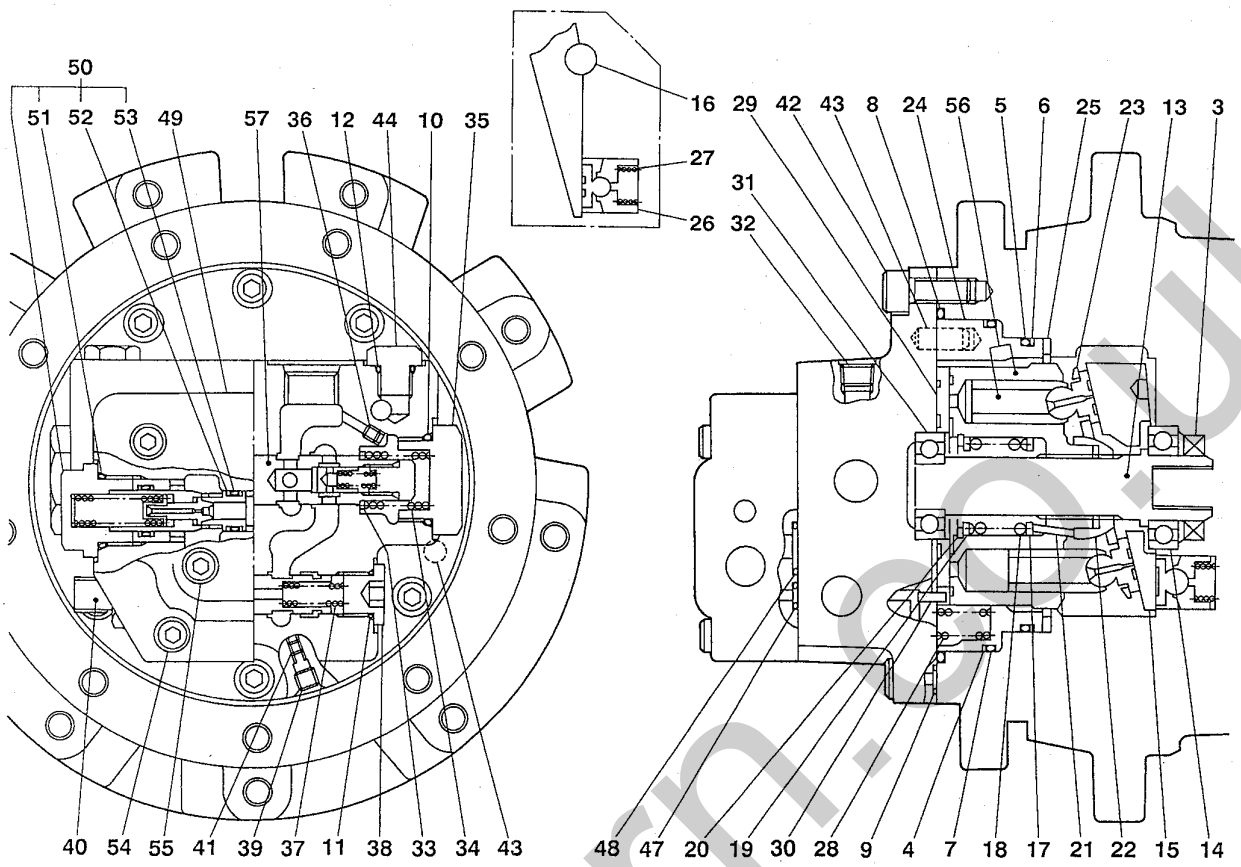

E3-56d-0-D

符号 Item	部品番号 Part number	部品名称	Description	数量 Q'ty	互換性 Chan.	適用号機 Serial No.	備考 Remarks
51	14200-10240	★★★O-リング	★★★O-RING	1			
52	14200-10120	★★★O-リング	★★★O-RING	1			
53	14210-20120	★★★バックアップリング	★★★RING, back-up	2			
54	11100-50840	★★ボルト	★★BOLT	4			
55	15018-10002	★★プラグ	★★PLUG	2			
56	19031-08191	★ピストンサブアッシ	★SUB ASSY, piston	1			
57	19031-08192	★ベースプレートサブアッシ	★SUB ASSY, base plate	1			

silverhorn.co.uk

走行モータ (2/2)　TRAVEL MOTOR (2/2)

パーキングブレーキ付　with parking brake

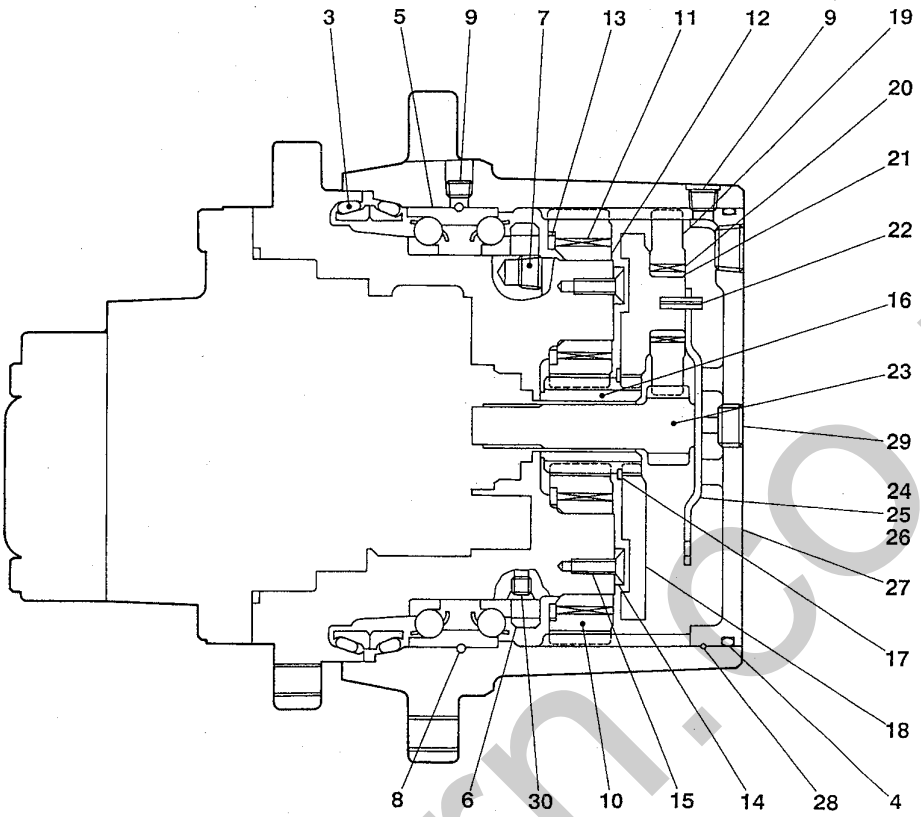

E3-56e-0-D

符号 Item	部品番号 Part number	部品名称	Description	数量 Q'ty	互換性 Chan.	適用号機 Serial No.	備考 Remarks
1	19129-02000	★リダクション	★REDUCTION	1			
2	19129-01999	★★シールキット	★★KIT, seal	1			
3	× ~~19129-01005~~	★★★~~シールカラー~~ フローティングシール	★★★~~COLLAR~~, seal	● 2			
4	× ~~19030-07227~~	★★★O-リング	★★★O-RING	1			
5	~~19129-00703~~	★★ベアリング	★★BEARING	1			
6	19129-00704	★★リングナット	★★NUT, ring	1			
7	15018-10002	★★プラグ	★★PLUG	3			
8	13900-20250	★★スチルボール	★★BALL, steel	131			
9	15018-10001	★★プラグ	★★PLUG	2			
10	19129-00709	★★ギヤ	★★GEAR	4			
11	19129-00710	★★ケージ＆ローラ	★★CAGE & ROLLER	4			
12	19129-00711	★★カラー	★★COLLAR	4			
13	19129-00712	★★ワッシャ	★★WASHER	4			
14	19129-00713	★★プレート	★★PLATE	1			
15	19129-00714	★★スクリュ	★★SCREW	4			
16	8 19129-00715	★★サンギヤ	★★GEAR, sun	1			
17	12200-00035	★★スナップリング	★★RING, snap	1			
18	19129-00717	★★ホルダ	★★HOLDER	1			
19	19129-00718	★★プラネタリギヤ	★★GEAR, planetary	3			
20	19129-00719	★★ケージ＆ローラ	★★CAGE & ROLLER	3			
21	19129-00720	★★インナーレース	★★LACE, inner	3			
22	19129-00721	★★スプリングピン	★★PIN, spring	3			
23	19129-00822	★★ドライブギヤ	★★DRIVE, gear	1			
24	19129-00723	★★プレート	★★PLATE	1			
25	19129-00729	★★プレート	★★PLATE	1			

silvermarmco.uk

走行モータ (2/2)　TRAVEL MOTOR (2/2)

パーキングブレーキ付　with parking brake

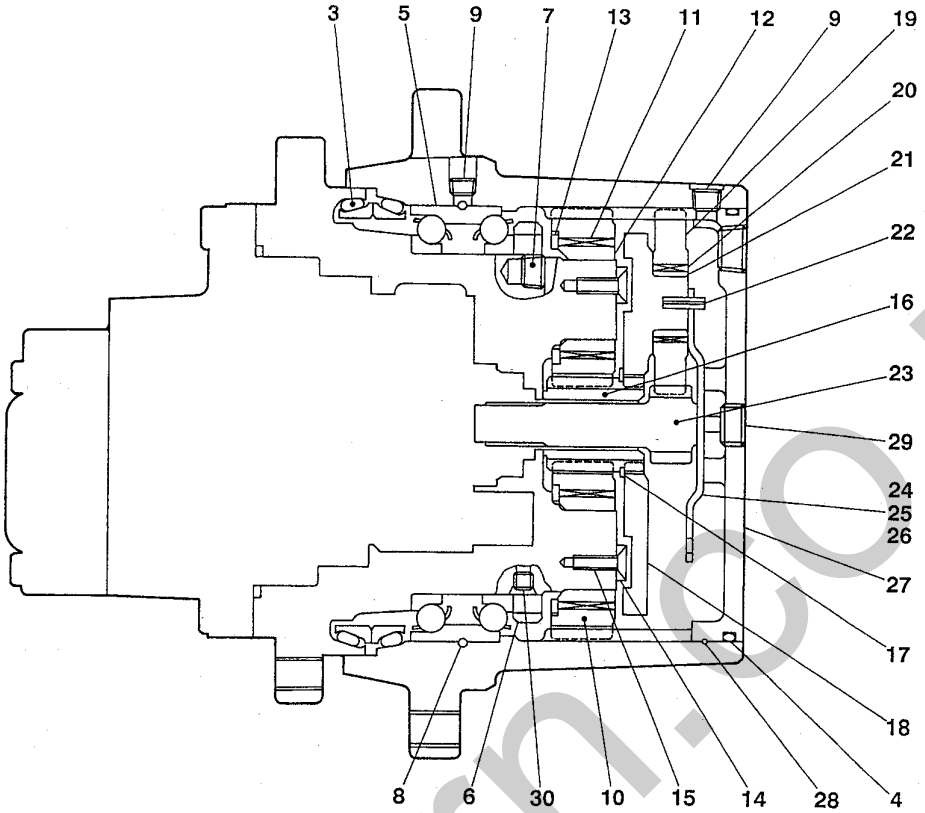

E3-56e-0-D

符号 Item	部品番号 Part number	部品名称	Description	数量 Q'ty	互換性 Chan.	適用号機 Serial No.	備考 Remarks
26	19129-00730	★★プレート	★★PLATE	1			
27	19129-00724	★★カバー	★★COVER	1			
28	19129-00726	★★ワイヤ	★★WIRE	1			
29	15018-10003	★★プラグ	★★PLUG	2			
30	19018-04213	★★プラグ	★★PLUG	2			

silverhorm.co.uk

旋回モータ (1/3)　SLEW MOTOR (1/3)

パーキングブレーキナシ　without parking brake

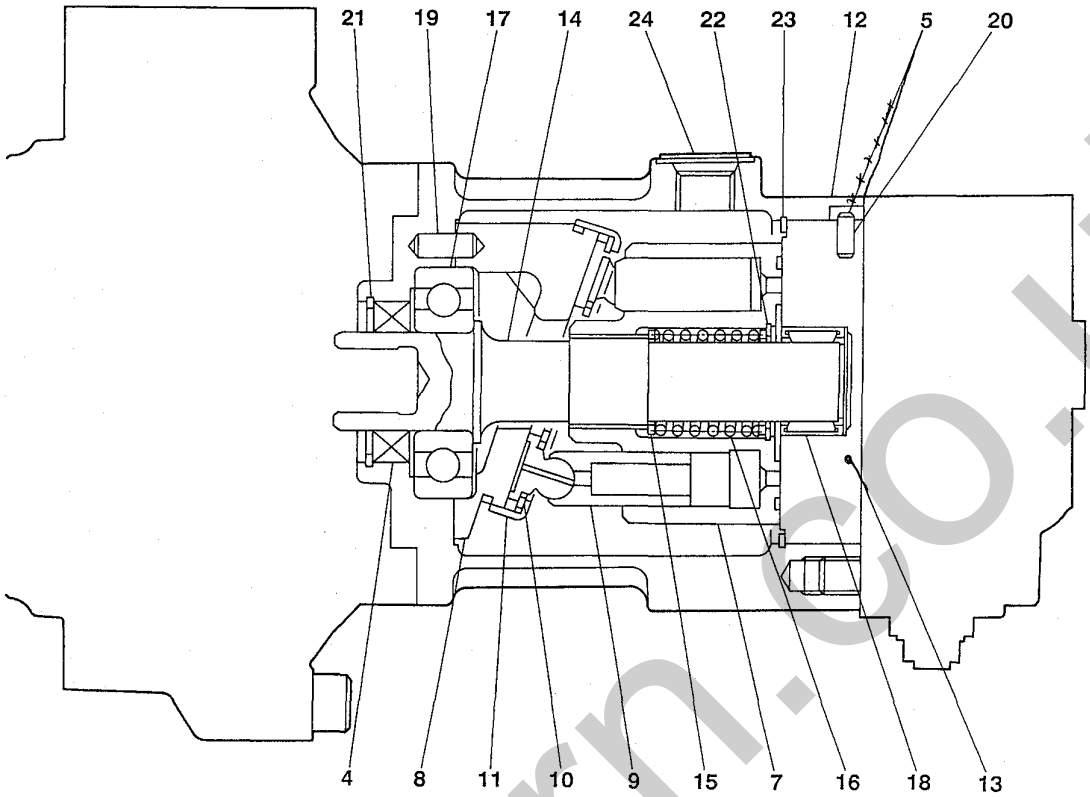

E3-57a-0-D

符号 Item	部品番号 Part number	部品名称	Description	数量 Q'ty	互換性 Chan.	適用号機 Serial No.	備考 Remarks
1	19031-09700	モータアッシ	MOTOR ASSY	1			1/3～3/3を含む, incl. 1/3～3/3
2	19039-00600	★ピストンモータ	★MOTOR, piston	1			
3	19030-05299	★★シールキット	★★KIT, seal	1			
4	× ~~19030-02204~~	★★★オイルシール	★★★SEAL, oil	1			
5	× ~~19030-05202~~ 14329-00020	★★★ガスケット	★★★GASKET	1			
6	19039-00690	★★シリンダブロックキット	★★BLOCK KIT, cylinder	1			
7	*****-*****	★★★シリンダブロック	★★★BLOCK, cylinder	1			
8	*****-*****	★★★スウォッシュプレート	★★★PLATE, swash	1			
9	*****-*****	★★★ピストンアッシ	★★★PISTON ASSY	9			
10	*****-*****	★★★リテーナプレート	★★★PLATE, retainer	1			
11	*****-*****	★★★リテーナホルダ	★★★HOLDER, retainer	1			
12	19039-00601	★★ケース	★★CASE	1			
13	19039-00602	★★ポートブロック	★★BLOCK, port	1			
14	19039-00605	★★シャフト	★★SHAFT	1			
15	19030-07109	★★ワッシャ	★★WASHER	2			
16	19030-07110	★★スプリング	★★SPRING	1			
17	19039-00611	★★ベアリング	★★BEARING	1			
18	19030-00612	★★ニードルベアリング	★★BEARING, needle	1			
19	19039-00613	★★ピン	★★PIN	1			
20	12120-00612	★★ピン	★★PIN	1			
21	12210-00050	★★スナップリング	★★RING, snap	1			
22	12210-00037	★★スナップリング	★★RING, snap	1			
23	19030-05222	★★スナップリング	★★RING, snap	1			
24	19030-05221	★プラグ	★PLUG	4			

silverhorn.co.uk

旋回モータ (2/3)　SLEW MOTOR (2/3)

パーキングブレーキナシ　without parking brake

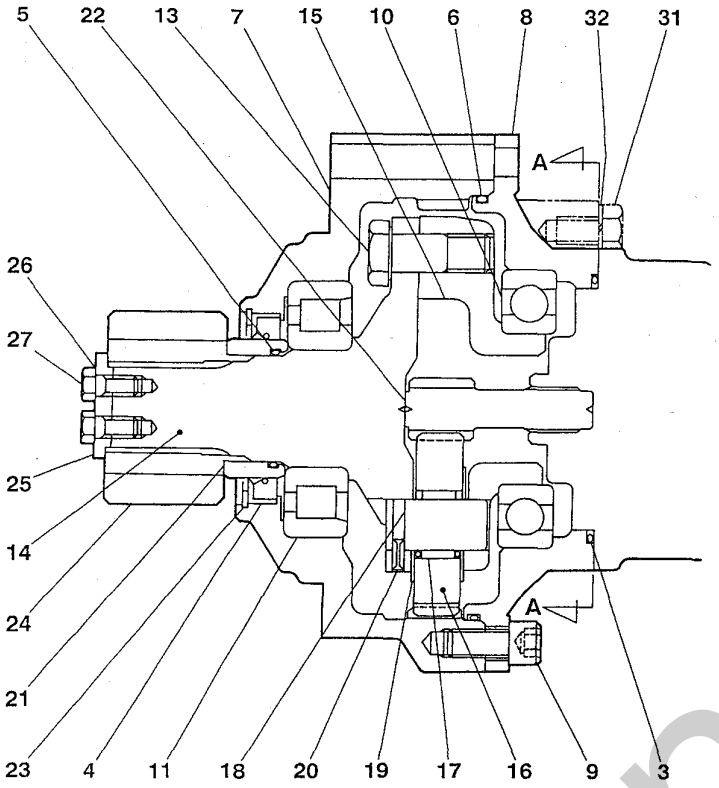

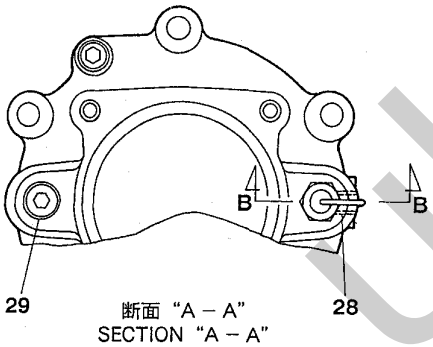

断面 "A－A"
SECTION "A－A"

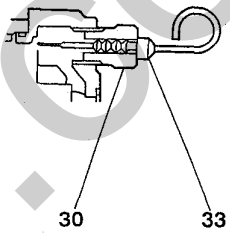

断面 "B－B"
SECTION "B－B"

E3-57b-0-D

符号 Item	部品番号 Part number	部品名称	Description	数量 Q'ty	互換性 Chan.	適用号機 Serial No.	備考 Remarks
1	19129-01600	★リダクション	★REDUCTION	1			
2	19129-00599	★★シールキット	★★KIT, seal	1			
3	× ~~14210-01100~~	★★★O-リング	★★★O-RING	1			
4	× ~~19129-00507~~	★★★オイルシール	★★★SEAL, oil	1			
5	× ~~14201-00450~~	★★★O-リング	★★★O-RING	1			
6	× ~~14203-10261~~	★★★O-リング	★★★O-RING	1			
7	19129-00501	★★ロワケース	★★CASE, lower	1			
8	19129-00502	★★アッパケース	★★CASE, upper	1			
9	11100-51225	★★ソケットボルト	★★BOLT, socket	2			
10	19129-00505	★★ボールベアリング	★★BEARING, ball	1			
11	19129-00506	★★ベアリング	★★BEARING	1			
12	19129-00509	★★シャフトアッシ	★★SHAFT ASSY	1			
13	*****-*****	★★★ボルト	★★★BOLT	3			
14	*****-*****	★★★シャフト	★★★SHAFT	1			
15	*****-*****	★★★ホルダ	★★★HOLDER	1			
16	19129-00510	★★プラネタリギヤ	★★GEAR, planetary	3			
17	19120-01715	★★ケージ＆ローラ	★★CAGE & ROLLAR	3			
18	19129-00512	★★シャフト	★★SHAFT	3			
19	19120-01016	★★スラストプレート	★★PLATE, thrust	6			
20	12130-00414	★★スプリングピン	★★PIN, spring	3			
21	19129-01615	★★カラー	★★COLLAR	1			
22	19129-00517	★★ドライブギヤ	★★GEAR, drive	1			
23	12210-00082	★★スナップリング	★★RING, snap	1			
24	19129-00520	★★ピニオン	★★PINION	1			
25	19129-01621	★★プレート	★★PLATE	1			

silvermarn.co.uk

旋回モータ (2/3)　SLEW MOTOR (2/3)

パーキングブレーキナシ　without parking brake

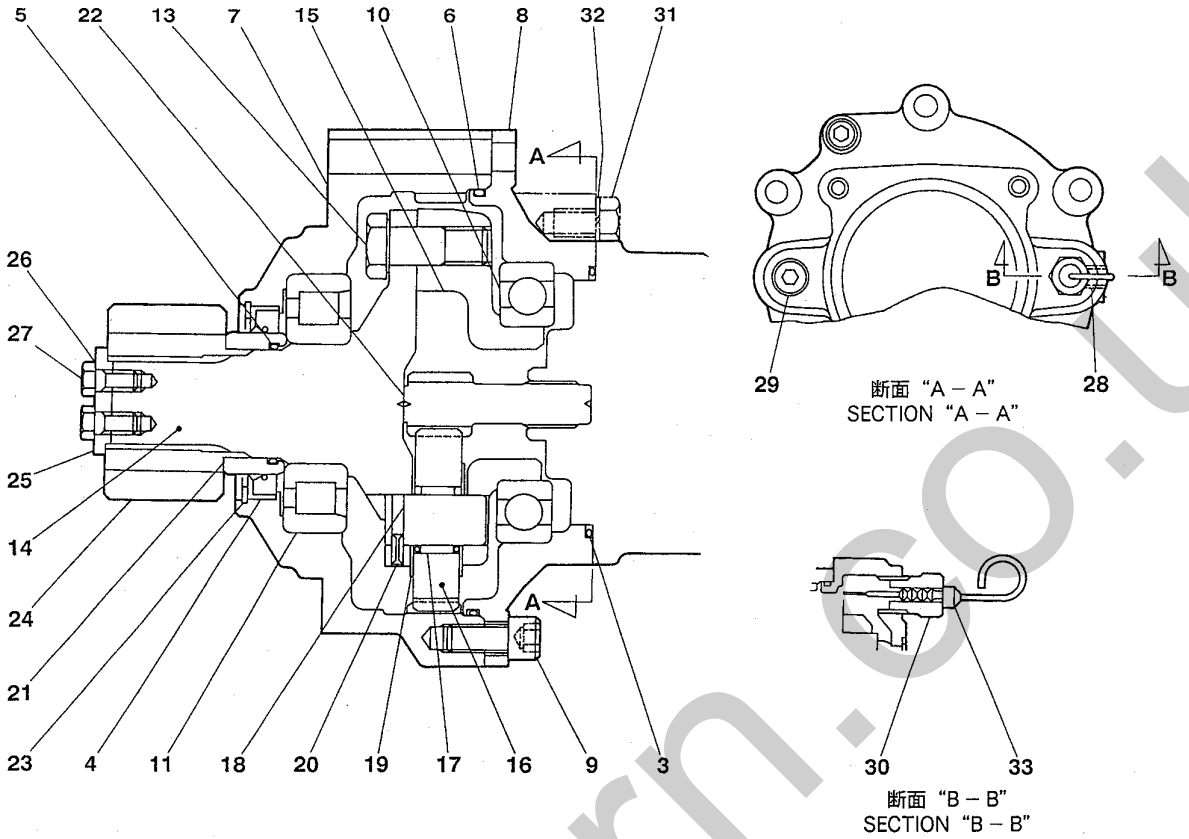

E3-57b-0-D

符号 Item	部品番号 Part number	部品名称	Description	数量 Q'ty	互換性 Chan.	適用号機 Serial No.	備考 Remarks
26	19129-00522	★★ロックワッシャ	★★WASHER, lock	1			
27	11000-50820	★★ボルト	★★BOLT	2			
28	15018-10002	★★プラグ	★★PLUG	1			
29	15018-10004	★★プラグ	★★PLUG	1			
30	19129-00526	★★プラグ	★★PLUG	1			
31	11000-51230	★ボルト	★BOLT	4			
32	11400-10012	★スプリングワッシャ	★WASHER, spring	4			
33	19129-00508	★ゲージ	★GAUGE	1			

silverhorn.co.uk

旋回モータ (3/3)　SLEW MOTOR (3/3)

パーキングブレーキナシ　without parking brake

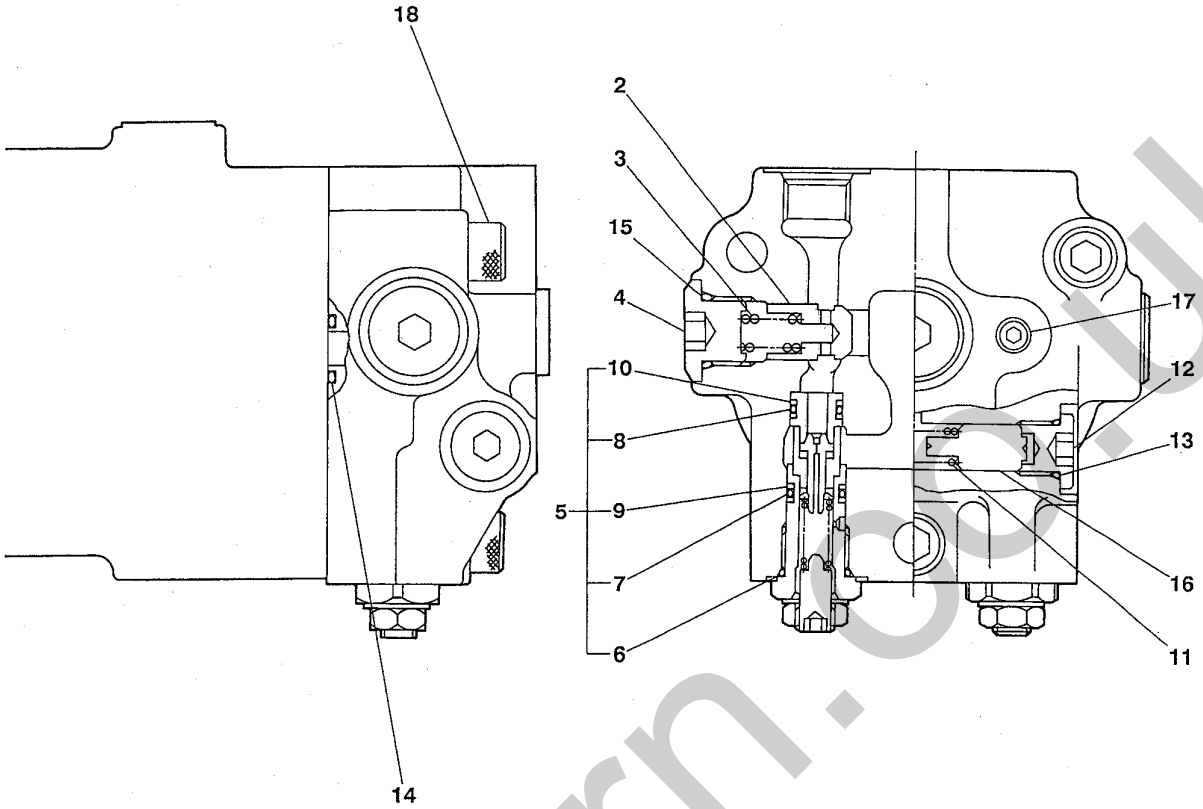

E3-57c-0-D

符号 Item	部品番号 Part number	部品名称	Description	数量 Q'ty	互換性 Chan.	適用号機 Serial No.	備考 Remarks
1	19018-06000	★バルブアッシ	★VALVE ASSY	1			
2	19018-05902	★★チェックバルブ	★★VALVE, check	2			
3	19018-05903	★★スプリング	★★SPRING	2			
4	19018-05904	★★プラグ	★★PLUG	2			
5	19018-00027	★★リリーフバルブアッシ	★★VALVE ASSY, relief	2			
6	14200-10180	★★★O-リング	★★★O-RING	1			
7	14200-00140	★★★O-リング	★★★O-RING	1			
8	14200-10120	★★★O-リング	★★★O-RING	1			
9	14210-20140	★★★バックアップリング	★★★RING, back-up	2			
10	14210-20120	★★★バックアップリング	★★★RING, back-up	2			
11	19018-03015	★★スプリング	★★SPRING	2			
12	19018-05907	★★プラグ	★★PLUG	2			
13	14200-10180	★★O-リング	★★O-RING	3			
14	14200-10200	★★O-リング	★★O-RING	2			
15	14200-10140	★★O-リング	★★O-RING	2			
16	19018-05905	★★ピストン	★★PISTON	2			
17	15018-10001	★★プラグ	★★PLUG	2			
18	11100-51255	★ソケットボルト	★BOLT, socket	3			

silverhorn.co.uk

旋回モータ (1/3)　SLEW MOTOR (1/3)

パーキングブレーキ付　with parking brake

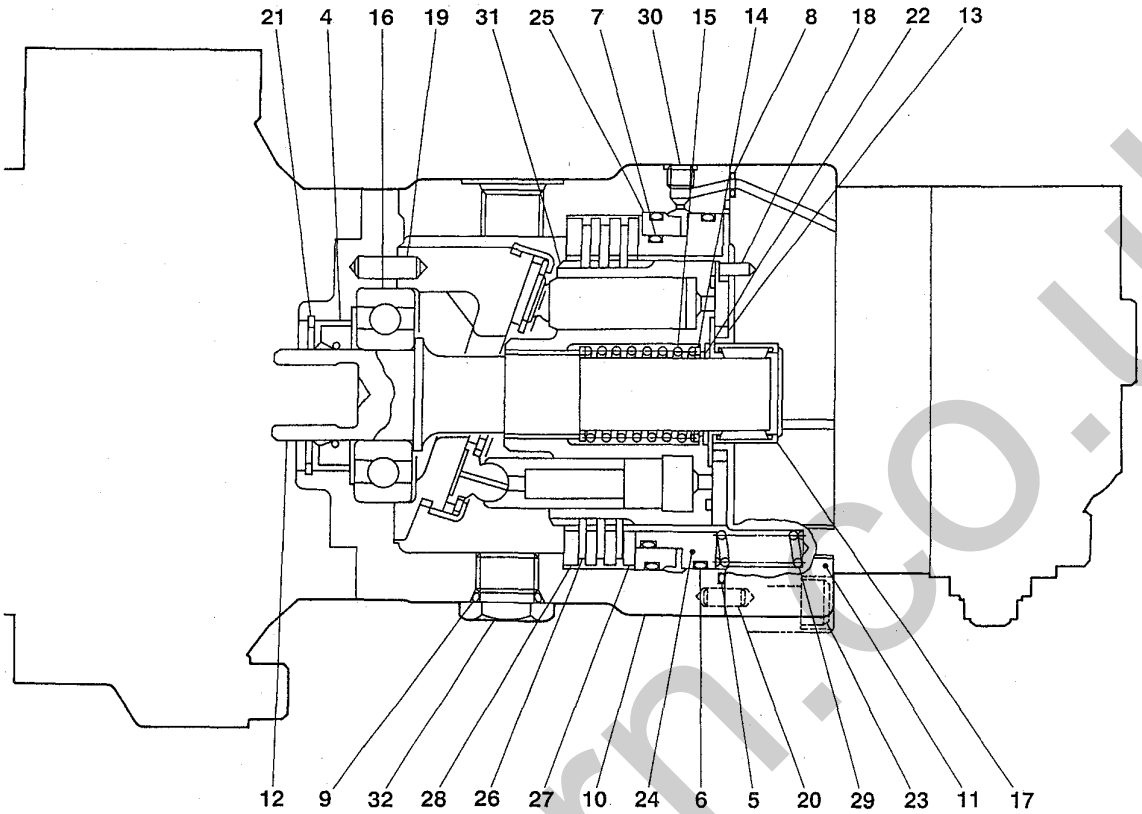

E3-57d-0-D

符号 Item	部品番号 Part number	部品名称	Description	数量 Q'ty	互換性 Chan.	適用号機 Serial No.	備考 Remarks
1	19031-09800	モータアッシ	MOTOR ASSY	1			1/3～3/3を含む, incl. 1/3～3/3
2	19039-02400	★ピストンモータ	★MOTOR, piston	1			
3	19039-02499	★★シールキット	★★KIT, seal	1			
4	× ~~19030-02204~~	★★★オイルシール	★★★SEAL, oil	1			
5	× ~~14205-01250~~	★★★O-リング	★★★O-RING	1			
6	× ~~14201-11150~~	★★★O-リング	★★★O-RING	2			
7	× ~~14201-11000~~	★★★O-リング	★★★O-RING	1			
8	× ~~14200-10050~~	★★★O-リング	★★★O-RING	1			
9	× ~~14200-10180~~	★★★O-リング	★★★O-RING	1			
10	19039-02401	★★ケース	★★CASE	1			
11	19039-02402	★★ポートブロック	★★BLOCK, port	1			
12	19039-00605	★★シャフト	★★SHAFT	1			
13	19039-02407	★★バルブプレート	★★PLATE, valve	1			
14	19030-07109	★★ワッシャ	★★WASHER	2			
15	19030-07110	★★スプリング	★★SPRING	1			
16	19039-00611	★★ボールベアリング	★★BEARING, ball	1			
17	19039-00612	★★ニードルベアリング	★★BEARING, needle	1			
18	12120-00412	★★ピン	★★PIN	1			
19	19039-00613	★★ピン	★★PIN	1			
20	12120-00612	★★ピン	★★PIN	2			
21	12210-00050	★★スナップリング	★★RING, snap	1			
22	12210-00037	★★スナップリング	★★RING, snap	1			
23	11100-51040	★★ソケットボルト	★★BOLT, socket	8			
24	19039-02425	★★ブレーキピストン	★★PISTON, brake	1			
25	19039-02426	★★カラー	★★COLLAR	1			

silvermorn.co.uk

旋回モータ (1/3)　SLEW MOTOR (1/3)

パーキングブレーキ付　with parking brake

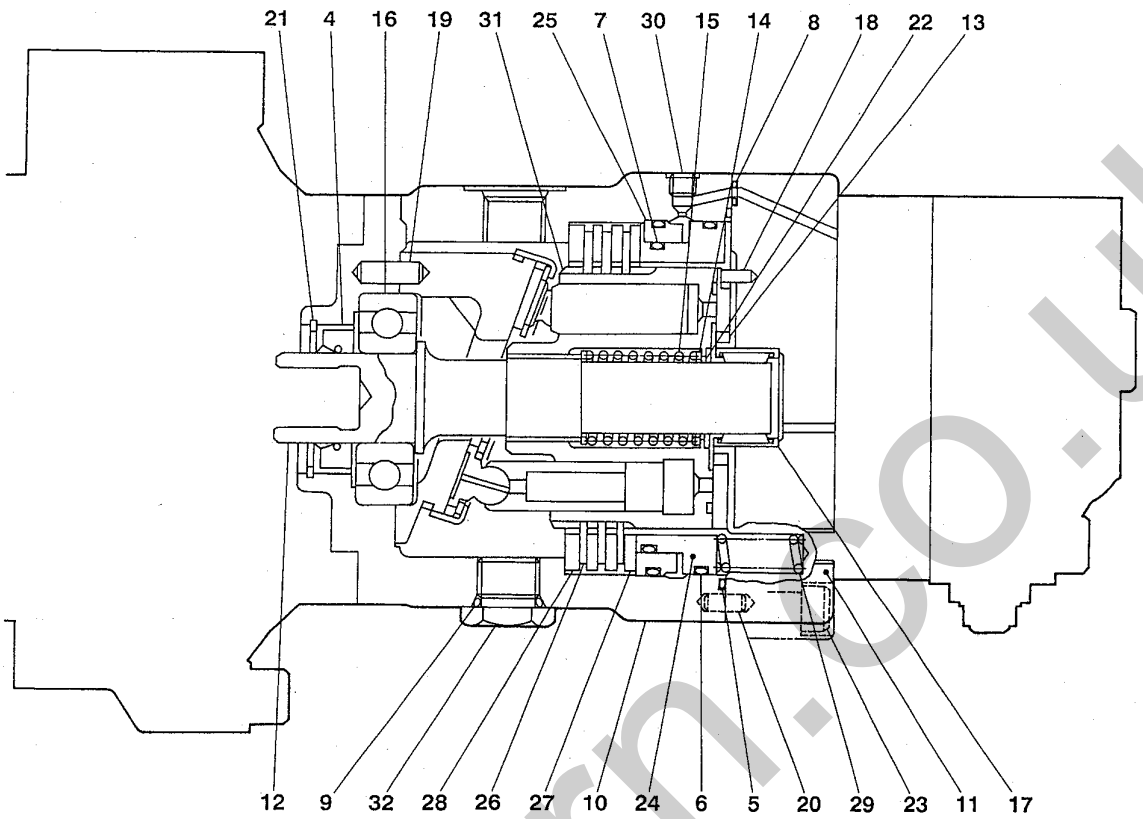

E3-57d-0-D

符号 Item	部品番号 Part number	部品名称	Description	数量 Q'ty	互換性 Chan.	適用号機 Serial No.	備考 Remarks
26	19039-02427	★★プレート	★★PLATE	3			
27	19039-02428	★★プレート	★★PLATE	3			
28	19039-02429	★★プレート	★★PLATE	1			
29	19039-02430	★★スプリング	★★SPRING	8			
30	15018-10000	★★プラグ	★★PLUG	1			
31	19039-02490	★★シリンダブロックキット	★★BLOCK KIT, cylinder	1			
32	19031-00308	★プラグ	★PLUG	1			

silverhorn.co.uk

旋回モータ (2/3)　SLEW MOTOR (2/3)

パーキングブレーキ付　with parking brake

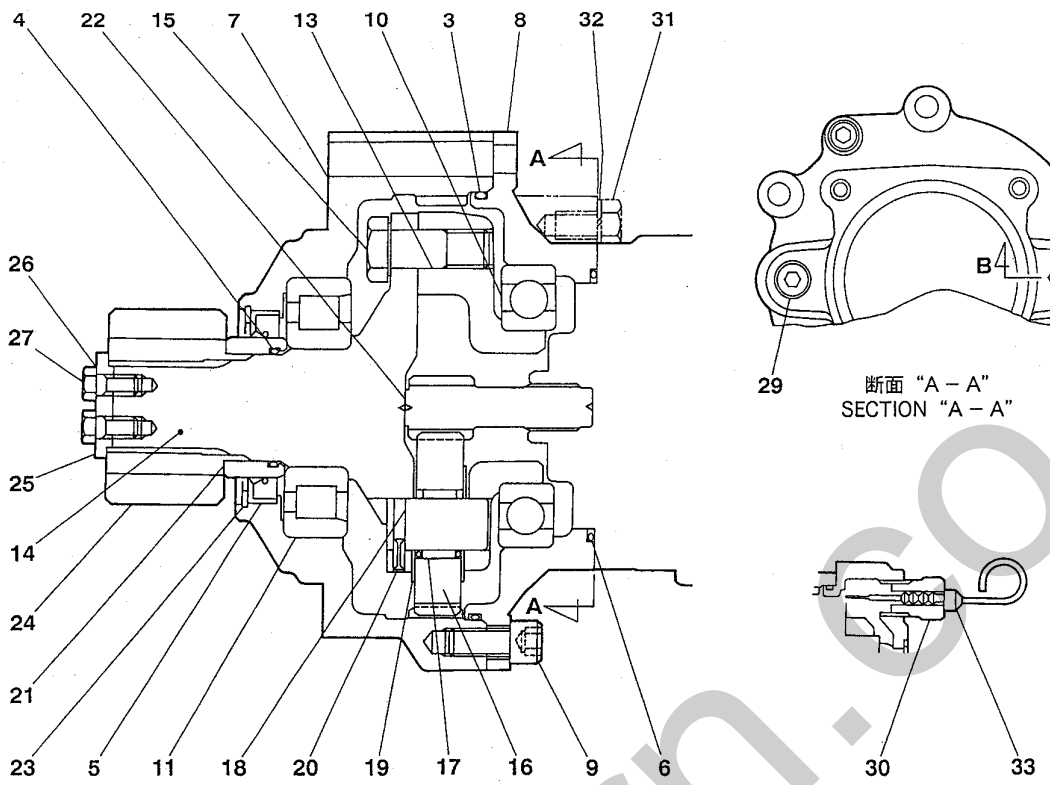

E3-57e-0-D

符号 Item	部品番号 Part number	部品名称	Description	数量 Q'ty	互換性 Chan.	適用号機 Serial No.	備考 Remarks
1	19129-01600	★リダクション	★REDUCTION	1			
2	19129-00599	★★シールキット	★★KIT, seal	1			
3	× ~~14203-10261~~	★★★O-リング	★★★O-RING	1			
4	× ~~14201-00450~~	★★★O-リング	★★★O-RING	1			
5	× ~~19129-00507~~	★★★オイルシール	★★★SEAL, oil	1			
6	× ~~14210-01100~~	★★★O-リング	★★★O-RING	1			
7	19129-00501	★★ケース	★★CASE	1			
8	19129-00502	★★ケース	★★CASE	1			
9	11100-51225	★★ソケットボルト	★★BOLT, socket	2			
10	19129-00505	★★ボールベアリング	★★BEARING, ball	1			
11	19129-00506	★★ベアリング	★★BEARING	1			
12	19129-00509	★★シャフトアッシ	★★SHAFT ASSY	1			
13	*****-*****	★★★ホルダ	★★★HOLDER	1			
14	*****-*****	★★★シャフト	★★★SHAFT	1			
15	*****-*****	★★★ボルト	★★★BOLT	3			
16	19129-00510	★★プラネタリギヤ	★★GEAR, planetary	3			
17	19120-01715	★★ケージ＆ローラ	★★CAGE&ROLLER	3			
18	19129-00512	★★プラネタリシャフト	★★SHAFT, planetary	3			
19	19120-01016	★★スラストプレート	★★PLATE, thrust	6			
20	12130-00414	★★スプリングピン	★★PIN, spring	3			
21	19129-01615	★★カラー	★★COLLAR	1			
22	19129-00517	★★ドライブギヤ	★★GEAR, drive	1			
23	12210-00082	★★スナップリング	★★RING, snap	1			
24	19129-00520	★★ピニオン	★★PINION	1			
25	19129-01621	★★プレート	★★PLATE	1			

silverhorn.co.uk

旋回モータ (2/3)　SLEW MOTOR (2/3)

パーキングブレーキ付　with parking brake

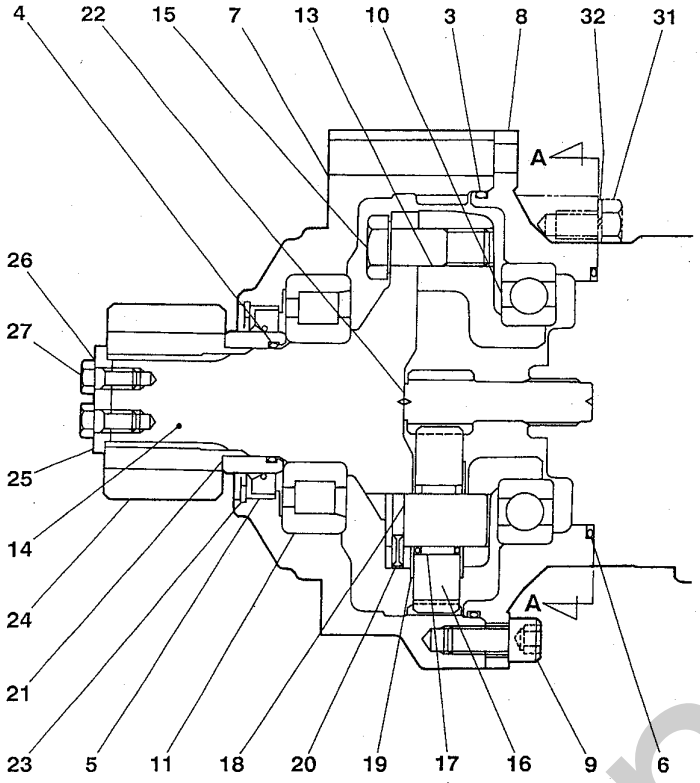

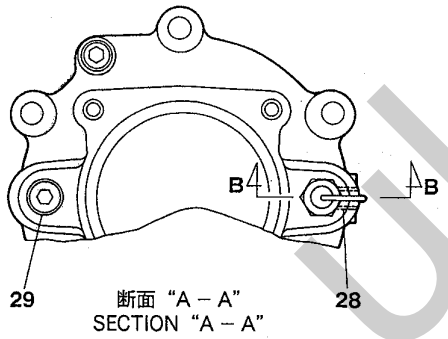

断面 "A – A"
SECTION "A – A"

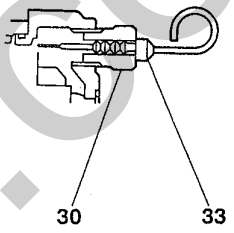

断面 "B – B"
SECTION "B – B"

E3-57e-0-D

符号 Item	部品番号 Part number	部品名称	Description	数量 Q'ty	互換性 Chan.	適用号機 Serial No.	備考 Remarks
26	19129-00522	★★ロックワッシャ	★★WASHER, lock	1			
27	11000-50820	★★ボルト	★★BOLT	2			
28	15018-10002	★★プラグ	★★PLUG	1			
29	15018-10004	★★プラグ	★★PLUG	1			
30	19129-00526	★★プラグ	★★PLUG	1			
31	11000-51230	★ボルト	★BOLT	4			
32	11400-10012	★スプリングワッシャ	★WASHER, spring	4			
33	19129-00508	★ゲージ	★GAUGE	1			

silverhorn.co.uk

旋回モータ (3/3)　SLEW MOTOR (3/3)

パーキングブレーキ付　with parking brake

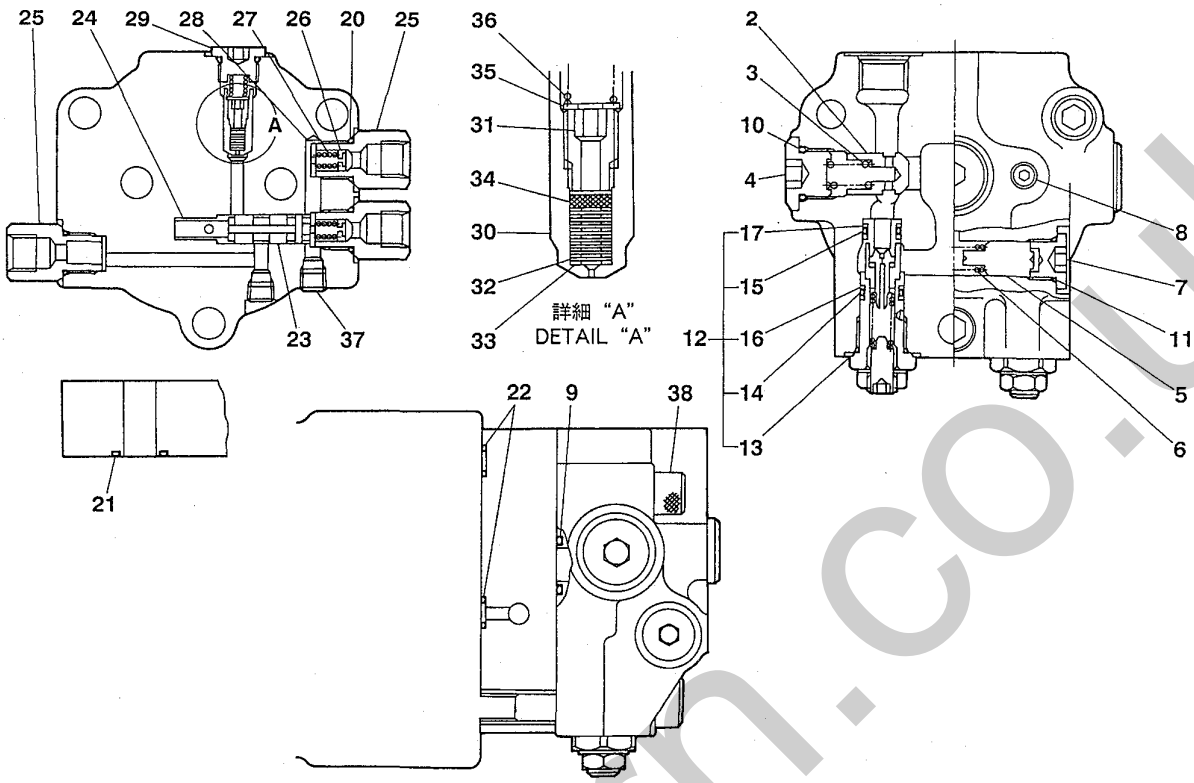

E3-57f-0-D

符号 Item	部品番号 Part number	部品名称	Description	数量 Q'ty	互換性 Chan.	適用号機 Serial No.	備考 Remarks
1	19018-06000	★バルブアッシ	★VALVE ASSY	1			
2	19018-05902	★★チェックバルブ	★★VALVE, check	2			
3	19018-05903	★★スプリング	★★SPRING	2			
4	19018-05904	★★プラグ	★★PLUG	3			
5	19018-05905	★★ピストン	★★PISTON	2			
6	19018-03015	★★スプリング	★★SPRING	1			
7	19018-05907	★★プラグ	★★PLUG	2			
8	15018-10001	★★プラグ	★★PLUG	2			
9	14200-10200	★★O-リング	★★O-RING	2			
10	14200-10180	★★O-リング	★★O-RING	3			
11	14200-10140	★★O-リング	★★O-RING	2			
12	19018-00027	★★リリーフバルブアッシ	★★VALVE ASSY, relief	2			
13	14200-10180	★★★O-リング	★★★O-RING	1			
14	14200-00140	★★★O-リング	★★★O-RING	1			
15	14200-10120	★★★O-リング	★★★O-RING	1			
16	14210-20140	★★★バックアップリング	★★★RING, back-up	2			
17	14210-20120	★★★バックアップリング	★★★RING, back-up	2			
18	19018-07100	★バルブサブアッシ	★VALVE SUB ASSY	1			
19	19018-07199	★★シールキット	★★KIT, seal	1			
20	× ~~14200-10140~~	★★★O-リング	★★★O-RING	4			
21	× ~~14200-10200~~	★★★O-リング	★★★O-RING	2			
22	× ~~14200-10100~~	★★★O-リング	★★★O-RING	2			
23	19018-07102	★★バルブ	★★VALVE	1			
24	19018-07103	★★スプリング	★★SPRING	1			
25	19018-07104	★★プラグ	★★PLUG	3			

silverhorn.co.uk

旋回モータ (3/3)　SLEW MOTOR (3/3)

パーキングブレーキ付　with parking brake

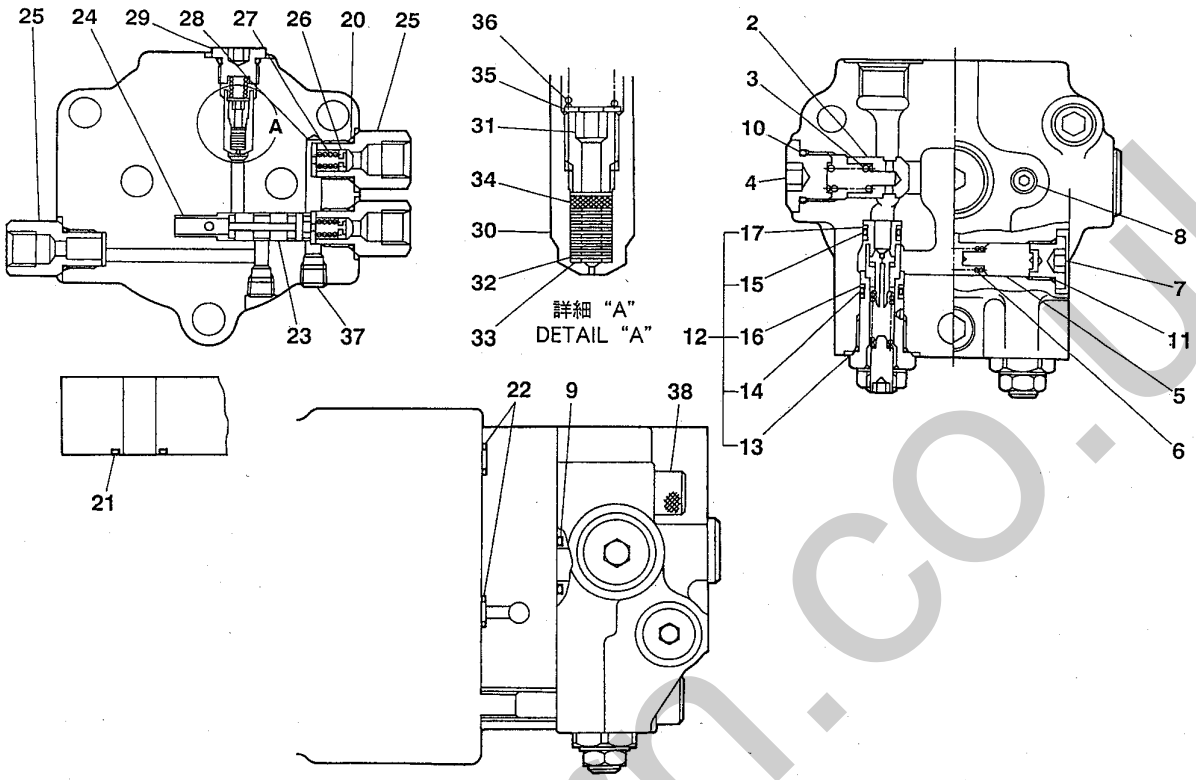

E3-57f-0-D

符号 Item	部品番号 Part number	部品名称	Description	数量 Q'ty	互換性 Chan.	適用号機 Serial No.	備考 Remarks
26	19018-07105	★★チェックバルブ	★★VALVE, check	2			
27	19018-04104	★★スプリング	★★SPRING	2			
28	19018-07107	★★プレート	★★PLATE	2			
29	19018-05907	★★プラグ	★★PLUG	1			
30	19018-07109	★★ハウジング	★★HOUSING	1			
31	19018-07110	★★スクリュ	★★SCREW	1			
32	19018-01720	★★オリフィス	★★ORIFICE	8			
33	11411-10003	★★ワッシャ	★★WASHER	10			
34	19018-07113	★★フィルタ	★★FILTER	1			
35	11411-10004	★★ワッシャ	★★WASHER	1			
36	19018-07115	★★スプリング	★★SPRING	1			
37	15018-10001	★★プラグ	★★PLUG	2			
38	11100-51290	★ソケットボルト	★BOLT, socket	3			

silverhorn.co.uk

油圧ポンプ　HYDRAULIC PUMP

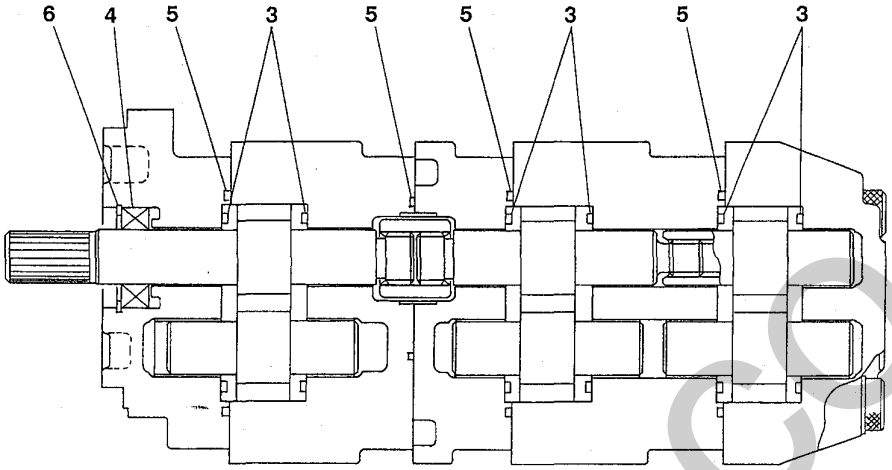

E3-58a-0-D

符号 Item	部品番号 Part number	部品名称	Description	数量 Q'ty	互換性 Chan.	適用号機 Serial No.	備考 Remarks
1	19020-11200	ポンプアッシ	PUMP ASSY	1			
2	19020-11199	★シールキット	★KIT, seal	1			
3	× ~~19020-11150~~	★★ガスケット	★★GASKET	6			
4	× ~~19020-11165~~	★★オイルシール	★★SEAL, oil	1			
5	× ~~19020-11151~~	★★ガスケット	★★GASKET	4			
6	12210-00032	★スナップリング	★RING, snap	1			

silverhorn.co.uk

1. ロワマシナリ構成
LOWER MACHINERY

2. アッパマシナリ構成 1
UPPER MACHINERY 1

3. アッパマシナリ構成 2
UPPER MACHINERY 2

4. アッパマシナリ構成 3
UPPER MACHINERY 3

5. アッパマシナリ構成 4
UPPER MACHINERY 4

6. ホーアタッチメント構成
HOE ATTACHMENT

7. その他
OTHERS

8. 油圧機器詳細
HYDRAULIC DEVICE

9 品番索引 NUMERICAL INDEX

10. エンジン
ENGINE

silverhorn.co.uk

部品番号 Part number	ページ Page	符号 Item
00016-03180	6-03	9
00016-04175	6-03	8
00016-94002	2-06	9
00021-00020	6-07	32
00021-00025	6-04	35
00022-00012	1-10	3
00024-00019	6-04	29
	6-06	3
00024-00021	6-04	30
	6-04	36
	6-06	7
	6-07	33
00024-00022	6-03	3
00024-00023	2-04	9
	2-06	3
00030-00010	5-13	10-1
	5-13	10
	5-15	10
00030-00075	4-12	7
00033-00022	2-04	10
00036-00020	5-34	18
	5-35	19
00036-00025	2-10	10
	2-14	43
	2-17	63
	2-21	52
	2-40	30
	5-03	18
00036-00026	3-03	13
00036-00051	6-05	57
00036-00052	6-05	58
00036-00053	6-05	56
00036-00054	6-05	55
00036-00058	6-05	54
00036-00059	6-05	53
00036-00062	5-14	28
	5-15	8
00036-00092	5-14	27
	5-16	27
00036-08003	6-03	16
00036-08252	3-03	12
	5-03	17
	5-08	17
	5-36	12
	5-37	12
00036-12003	2-26	12
	2-29	15
00039-00013	6-03	22
00039-00021	6-04	45
00040-00006	2-37	21
00040-06017	2-08	10
	2-10	22
	2-13	17
	2-16	30
	2-19	21
	2-22	19

部品番号 Part number	ページ Page	符号 Item
00040-06017	2-24	17
	2-37	20
	2-39	13
00040-08021	2-05	23
00042-06111	5-03	4
00042-10033	2-39	9
00049-00010	2-10	14
	2-13	9
	2-15	21
	2-19	12
00050-08055	2-37	18
00050-08060	2-22	22
	2-39	15
00050-08265	2-22	21
	2-37	17
00050-08295	2-13	21
00050-08300	2-11	26
00050-08305	2-10	24
	2-13	19
00050-08320	2-15	18
	2-19	9
00050-08355	2-15	16
	2-19	7
00050-08365	2-17	64-1
	2-17	64
	2-19	7-1
00050-08370	2-37	16-1
00050-08395	2-22	13
00050-08425	2-11	25
	2-13	20
	2-37	16
00050-08450	2-15	19
	2-19	10
00050-09365	2-08	12
	2-24	15
00050-09375	2-09	29
	2-24	7
00055-06031	2-08	11
	2-10	23
	2-13	18
	2-16	31
	2-20	22
	2-22	20
	2-24	16
	2-37	19
	2-39	14
00070-00004	1-08	5
00070-00029	5-05	17
00070-00060	5-03	3
00072-03021	4-04	15
	4-06	14
	4-11	13
00072-03026	6-18	22
00072-03027	4-04	16
	4-06	15
00072-03032	4-04	14

部品番号 Part number	ページ Page	符号 Item
00072-03032	4-06	13
00072-03033	4-07	8
00072-03038	4-05	36
	4-06	25
00072-03041	4-07	8-1
00072-13010	4-04	13
	4-06	12
00072-13014	4-04	11
	4-06	10
00072-13016	4-04	12
	4-06	11
	4-12	9
00072-13026	4-07	7
00072-24004	4-14	24
00072-24007	4-10	30
	4-10	43
00072-36040	6-18	21
00072-56006	4-14	6
00073-00001	3-12	24
00073-00013	3-09	22
00073-00019	5-36	9
	5-37	9
00073-00035	3-04	38
00073-00039	4-09	24
00073-10100	4-11	21
00073-10101	4-12	6
00073-10300	4-12	5
00079-00009	7-13	14
00079-00020	3-09	16
00091-01055	4-03	6
00091-03070	4-16	3
00110-22006	6-07	35
00110-42002	6-07	41
00115-01145	1-10	19
00115-01195	6-07	39
00115-02110	6-04	44
00115-03120	6-04	43
00115-03125	1-10	6
00115-03130	6-07	37
00115-06135	1-10	7
00115-14010	6-03	10
00115-17001	2-06	7
00115-72002	6-07	36
00115-72004	6-04	40
	6-07	38
00115-74001	6-03	6
00115-74007	2-06	8
00119-02003	6-04	41
00119-02004	6-04	42
00119-03004	6-03	7
00119-07001	2-06	6
00142-30068	6-07	40
00632-46300	2-10	8
	2-13	4
00632-48900	2-11	27
	2-13	22

部品番号 Part number	ページ Page	符号 Item
00632-48900	2-16	32
	2-20	23
00682-28700	5-04	33
00682-32600	5-03	2
00686-20400	5-28	9
	5-31	9
00686-20500	5-24	13
	5-26	13
00686-21500	5-28	12
	5-31	12
00932-08300	2-11	28
	2-13	23
	2-16	34
	2-20	24
	2-23	42
	2-24	14
	2-26	11
	2-29	14
	2-38	38
00944-20100	3-13	2
00972-10300	5-36	8
01031-13200	2-06	5
01382-55300	5-03	19
01432-64800	2-39	8
01432-83500	2-10	20
	2-13	15
	2-16	28
	2-19	19
	2-39	10
01452-51200	4-13	2
01473-54400	6-14	12
01473-54500	6-14	13
01632-08200	2-22	15
01632-09400	2-12	50
	2-15	17
	2-19	8
01632-09900	2-37	14
01732-16600	2-04	8
01886-16500	5-05	10
01893-11800	5-38	14
02552-01200	4-13	3
02716-00100	1-09	2
02732-10800	2-16	25
	2-19	16
02732-12500	2-10	12
	2-13	7
	2-15	11
	2-19	2
02786-09000	5-13	9
	5-15	9
03033-01000	2-09	26
	2-23	41
03386-21500	5-24	1-1
03386-22200	5-19	35
	5-22	35
03386-22300	5-19	36

silverhorn.co.uk

部品番号 Part number	ページ Page	符号 Item
03386-22300	5-22	36
03386-22400	5-19	37
	5-22	37
03410-04000	1-03	5
03432-00800	2-15	7
03432-01200	2-10	7
	2-15	10
03432-06800	2-09	28
03432-29200	2-40	31
03432-30200	2-15	23-1
	2-19	14-1
03434-00100	2-27	31
03434-00200	2-27	31-1
03435-00400	5-05	4
03435-00500	5-05	5
03435-00600	5-05	6
03435-00700	5-05	7
03435-00800	5-05	8
03435-00900	5-05	9
03435-01100	5-05	11
03435-01200	5-05	12
03435-01300	5-05	13
03435-01400	5-05	14
03435-01500	5-05	15
03435-01600	5-05	16
03435-01700	5-06	38
03435-01900	5-06	39
03435-03200	5-05	18-1
	5-05	18
03441-00100	3-09	2
03441-00400	3-09	5
03451-00400	2-26	3
	2-29	4
03451-00800	2-26	6
	2-29	8
03451-00900	2-32	3
03451-01000	2-32	4
03451-01100	2-32	5
	2-34	1
03451-01200	2-32	6
	2-34	2
03451-01300	2-32	7
03451-01400	2-26	7
	2-29	9
03451-01500	2-32	8
03451-01600	2-26	15
	2-29	17
03451-01700	2-32	1
03451-01800	2-32	2
	2-34	15
03451-01900	2-32	12
03451-06100	2-26	1
03451-06200	2-26	2
03451-06300	2-26	4
03451-06400	2-26	5
	2-29	7

部品番号 Part number	ページ Page	符号 Item
03451-06500	2-26	8
	2-29	10
03451-06600	2-26	13
	2-29	11
03451-06700	2-26	14
	2-29	16
03482-00600	5-03	14
03493-18100	7-03	11-1
	7-07	11-1
03520-00100	1-03	14
03521-01100	4-11	12
03522-00400	2-04	21
03522-01100	2-04	19
03522-01200	2-04	20
03522-02100	2-05	30
03522-03100	2-05	31
03522-03200	2-04	21-1
03530-01200	2-04	3
03530-01300	2-04	4
03530-01400	2-04	6
03530-02300	2-04	7
03530-03300	2-04	7-1
03532-04000	2-08	5
	2-24	12
03532-04050	2-08	5-1
	2-24	12-1
03532-05032	2-12	59
	2-16	33
	2-22	11
	2-37	15
03532-05038	2-09	32
	2-22	10
03532-08100	2-15	12
	2-19	3
03532-08200	2-15	13
	2-19	4
03532-08300	2-15	15
	2-19	6
03532-10150	2-39	1
03532-10400	2-22	1
03532-10500	2-22	2
03532-10600	2-08	1
03532-10700	2-08	3
03532-10800	2-22	3
03532-11100	2-39	2
03532-11300	2-39	4
03532-11400	2-22	7
	2-37	10
03532-11500	2-39	5
03532-11600	2-10	1
	2-13	1
03532-11700	2-15	1
	2-19	1
03532-12000	2-10	5
	2-13	3
03532-12100	2-10	11

部品番号 Part number	ページ Page	符号 Item
03532-12100	2-13	6
03532-12200	4-05	29
	4-07	14
03532-12300	2-15	23
	2-19	14
03532-12400	2-13	2
03532-12500	2-21	50
03532-12600	2-21	51
03532-12700	2-22	4
03532-12800	2-22	6
03532-12820	2-22	12
03532-13100	2-10	2
03532-13200	2-10	3
03532-13300	2-15	3
03532-13400	2-15	5
03532-13500	2-15	2
03532-13600	2-15	8
03532-13750	2-17	66
03532-15100	2-22	16
03532-20610	2-37	8
03532-20710	2-38	36
03532-21100	2-37	9
03532-22100	2-39	1-1
03532-22200	2-37	1
03532-22300	2-24	1
03532-22400	2-24	3
03532-22500	2-37	3
03532-22600	2-37	5
03532-22700	2-37	7
03532-22800	2-25	29
03532-22900	2-24	6-1
03532-23000	2-25	32
03534-00100	5-10	10
03534-03100	5-10	12
03540-00400	3-10	23
03540-01100	3-03	1
03540-01200	3-03	2
03540-01300	3-03	3
03540-01700	3-04	40
03541-01100	3-09	15
03541-01200	3-09	3
03542-02100	3-11	2
03542-02200	3-11	3
03542-02300	3-11	8
03542-02400	3-11	4
03542-90000	3-11	1
03544-01100	3-13	1
03544-01200	3-13	16
03550-03100	4-04	4
	4-07	5
03550-03200	4-07	6
03552-01100	4-13	1
03562-00105	6-09	3
	6-10	4
	6-12	3
03562-01200	6-09	5

部品番号 Part number	ページ Page	符号 Item
03562-01200	6-11	11
	6-12	5
03562-01300	6-09	6
	6-11	8
	6-12	6
03562-01400	6-09	7
	6-11	12
	6-12	7
03562-01500	6-09	8
	6-11	9
	6-12	8
03570-02000	6-14	2
03570-02100	6-14	3
03570-03100	4-12	1
03570-03200	4-12	2
03570-03300	4-12	3
03580-01200	4-14	3
03580-01400	4-14	21
03581-01200	4-16	13
03582-01120	3-11	10
03582-05300	5-08	6
03584-00300	5-34	3
	5-35	3
03584-02100	5-34	1
03584-02200	5-34	2
03584-02400	3-18	1
03584-02500	3-18	2
03584-02700	3-18	3
03584-02900	5-34	20
	5-35	20
03584-03000	5-34	8
	5-35	5
03584-03100	5-34	21
	5-35	21
03584-03300	5-34	4
03584-03400	5-34	22
	5-35	22
03584-03500	5-35	18
03584-07100	3-18	1-1
03584-07200	3-18	2-1
03584-07300	3-18	13
03584-08100	5-35	1
03584-08200	5-35	2
03587-00100	5-04	34
03592-04100	7-13	22
03592-90020	7-13	5
03592-90030	7-13	5-1
03593-00400	7-03	5
	7-05	5
	7-07	5
	7-10	14
03593-00500	7-05	6
03593-00600	7-05	7
03593-00700	7-05	8
03593-00800	7-05	9
03593-00900	7-03	10

silvethorn.co.uk

部品番号 Part number	ページ Page	符号 Item
03593-00900	7-05	10
	7-07	10
03593-01100	7-05	12
	7-07	12
	7-10	15
03593-01200	7-03	19
	7-05	19
	7-07	19
03593-01300	7-03	20
	7-05	21
	7-07	21
03593-03300	7-03	6
03593-03400	7-03	7
03593-03500	7-03	8
03593-03900	4-16	23
03593-06100	7-07	6
	7-10	3
03593-06200	7-07	7
	7-10	4
03593-06300	7-07	8
	7-10	5
03593-06400	7-07	9
	7-10	6
03593-06500	7-11	19
03593-06600	7-03	14
	7-05	14
	7-07	14
	7-10	7
03593-06700	7-03	15
	7-05	15
	7-07	15
	7-10	8
03593-06800	7-05	20
	7-07	20
	7-10	9
03593-06900	7-10	10
03593-07000	7-10	11
03593-07100	7-03	4
	7-05	4
	7-07	4
	7-10	13
03593-07200	7-11	21
03593-07300	7-10	18
03593-08100	7-11	19-1
03593-08200	7-11	20
03593-08300	7-11	21-1
03593-09100	7-11	19-2
03593-09200	7-11	20-1
03593-09300	7-11	21-2
03593-10100	7-11	19-3
03593-10200	7-11	20-2
03593-10300	7-11	21-3
03593-13100	7-11	22
03593-13200	7-11	18-1
03610-11100	1-03	1
03623-16200	4-11	19

部品番号 Part number	ページ Page	符号 Item
03623-16300	4-11	20
03623-18200	4-11	24
03623-18300	4-11	25
03630-10200	2-04	5
03630-12000	2-04	1
03630-12100	2-04	2
03630-13000	2-04	1-1
03632-10100	2-39	3
03632-10200	2-08	6
	2-24	11
03632-13100	2-15	12-1
	2-19	3-1
03632-14100	2-18	67-1
03632-14200	2-17	66-1
03632-14300	2-17	65-1
03632-14400	2-39	5-1
03632-14500	2-39	12-1
03632-14600	2-22	14-1
	2-22	18-1
	2-25	31
	2-37	13-1
03632-14700	2-08	9-1
	2-23	39-1
	2-24	10-1
	2-37	14-1
	2-39	11-1
03634-10100	5-10	1
	5-11	1
03634-10200	5-10	11
	5-11	10
03634-12100	5-12	1
03634-12200	5-12	2
03634-12300	5-12	9
03635-10100	5-05	1
03635-10200	5-05	2
03635-10300	5-05	3
03635-10400	5-06	44
03635-10500	5-07	45
03635-10600	5-07	46
03635-10700	5-07	48
03635-10800	5-05	1-1
03635-11200	5-05	2-1
03635-11300	5-07	47
03635-11500	5-07	49
03640-10100	3-03	4
03640-10200	3-03	6
03640-10300	3-05	1
03640-11100	3-03	5
03640-11200	3-04	36
03640-11400	3-04	44
03640-11500	3-04	45
03640-11600	3-04	46
03641-10100	3-09	4
03641-10200	3-09	3-1
03641-90010	3-09	1
03641-90020	3-09	1-1

部品番号 Part number	ページ Page	符号 Item
03645-90000	5-36	1
03645-90010	5-37	1
03645-90020	5-37	1-1
03651-10100	2-27	32
	2-30	34
03651-10200	2-27	33
03651-10300	2-33	28
	2-34	19
03651-10400	2-27	34
	2-30	36
03651-10500	2-27	35
03651-11100	2-29	1
03651-11200	2-29	2
03651-11300	2-34	14
03651-11400	2-29	3
03651-11500	2-29	5
03651-11600	2-34	4
03651-11700	2-30	35
03651-11800	2-34	20
03651-11900	2-34	21
03651-12000	2-30	37
03651-12100	2-30	38
03651-12200	2-33	34
	2-34	23
03651-12300	2-32	25
	2-34	24
03651-12400	2-34	18
03651-13100	2-26	1-1
03651-13200	2-26	2-1
03651-13300	2-26	4-1
03651-13400	2-26	8-1
	2-29	10-1
03651-13500	2-27	36
	2-29	6
03651-13600	2-27	25
03651-13700	2-27	30
03651-13800	2-27	40
	2-30	39
03651-13900	2-33	27
	2-34	17
03651-14100	2-29	1-1
03651-14200	2-29	2-1
03651-14300	2-29	5-1
03651-14400	2-31	44
03651-14500	2-31	45
03651-14600	2-30	28
03660-12100	6-03	1
03660-12200	6-03	2
03660-12300	6-14	7
03660-12400	6-14	8
03660-12500	6-14	9
03660-12600	6-03	21
03660-12700	6-03	1-1
03660-12800	6-03	2-1
03661-10100	6-04	27
03661-10200	6-04	28

部品番号 Part number	ページ Page	符号 Item
03661-10300	6-04	38
03661-12000	6-04	27-1
03661-12100	6-04	28-1
03661-14100	6-06	1
03661-14300	6-06	5
03661-14500	6-06	18
03661-90004	6-18	1
03662-11000	6-09	1
03662-11100	6-09	2
03662-12000	6-10	1
03662-12100	6-10	2
03662-13000	6-10	1-1
03662-13100	6-10	2-1
03662-14000	6-10	1-2
03662-14100	6-10	2-2
03662-15000	6-10	1-3
03662-15100	6-10	2-3
03662-16000	6-10	1-4
03662-16100	6-10	2-4
03662-17000	6-12	1
03662-17100	6-12	2
03662-18000	6-12	1-1
03662-18100	6-12	2-1
03662-19000	6-12	1-2
03662-19100	6-12	2-2
03662-20000	6-12	1-3
03662-20100	6-12	2-3
03662-21000	6-12	1-4
03662-21100	6-12	2-4
03662-22000	6-12	1-5
03662-22100	6-12	2-5
03663-11100	1-10	1
03663-11200	1-10	2
03670-11300	4-09	1
03673-11100	6-16	2
	6-18	2
03673-11200	6-16	3
	6-18	3
03673-90000	6-16	1
03673-90010	6-16	1
03680-11100	4-14	2
03680-11200	4-14	19
03680-11300	4-14	20
03680-90000	4-14	1
03681-11100	4-16	2
03681-90000	4-16	1
03682-10500	5-03	12
03682-11102	5-04	36
03682-11103	5-04	37
03682-11104	5-04	38
03682-11105	5-04	39
03682-11106	5-04	40
03682-11200	5-03	1
03682-11300	5-03	10
03682-11400	5-03	11
03682-11600	5-04	

silverthorn.co.uk

部品番号 Part number	ページ Page	符号 Item
03682-12100	5-03	13
03682-13100	5-08	1
03682-13200	5-08	2-1
03682-13300	5-08	10-1
03682-13400	5-08	13
03682-13500	5-08	18
03682-13600	5-08	19
03682-14100	5-08	2
03682-14200	5-08	10
03682-14300	5-08	12
03682-14400	5-08	11
03684-16100	5-34	5
	5-35	4
03684-16200	5-34	6
03684-16300	5-34	3-1
	5-35	3-1
03684-16400	5-34	19
03693-10100	7-05	2
	7-07	2
03693-10200	7-05	3
	7-07	3
	7-10	2
03693-10300	4-16	22-1
03693-12100	7-03	2
03693-12200	7-03	3
03693-12300	7-03	9
03693-12400	4-16	22
03693-13100	7-03	12
03693-90040	7-03	1
03693-90050	7-03	1-2
03693-90060	7-05	1
03693-90070	7-05	1-1
03693-90080	7-10	1
03693-90090	7-10	1-2
03693-90100	7-10	1-4
03693-90110	7-10	1-6
03693-90120	7-07	1
03693-90130	7-07	1-2
03693-90140	7-03	1-1
03693-90150	7-03	1-3
03693-90160	7-07	1-1
03693-90170	7-07	1-3
03693-90180	7-10	1-1
03693-90190	7-10	1-3
03693-90200	7-10	1-5
03693-90210	7-10	1-7
03740-00300	3-04	37
03930-03400	2-04	17
03932-01800	2-22	9
	2-22	17
	2-25	30
	2-37	12
03932-06900	2-38	40
03935-01000	5-05	19
03945-01600	5-38	9
03945-01700	5-38	10

部品番号 Part number	ページ Page	符号 Item
03945-02100	5-38	1
03945-03200	5-38	7
03945-03300	5-38	8
03945-04200	5-38	2
03945-04400	5-38	4
03945-04600	5-38	6
03945-04700	5-38	11
03945-04800	5-38	12
03945-04900	5-38	13
03945-07200	5-38	5
03947-01100	3-14	13
	3-16	13
03947-03100	3-14	13-1
	3-16	13-1
03951-00700	2-32	13
03951-00800	2-32	14
03951-01500	2-32	10
03951-01600	2-32	11
	2-34	3
03951-01910	2-26	10
	2-29	13
03951-02300	2-26	9
	2-29	12
03970-02400	4-09	2
03970-02600	4-09	22
03981-01300	4-16	23-1
03982-00800	5-03	15
03986-00300	5-17	2
	5-21	2
03986-00400	5-17	3
03986-00700	5-17	6
03986-00900	5-24	1
	5-26	1
03986-01300	5-24	3
	5-26	3
03986-01400	5-17	16
	5-21	16
03986-02200	5-13	4
	5-15	4
03986-03200	5-28	3
03986-03400	5-24	4
	5-26	4
	5-28	4
	5-31	4
03986-05300	5-29	31
	5-32	31
03986-05400	5-29	32
	5-32	32
03986-07000	5-13	1
03986-07100	5-13	2
	5-20	
03986-07200	5-17	1
03986-07300	5-17	4
	5-21	4
03986-07400	5-17	5
	5-21	5

部品番号 Part number	ページ Page	符号 Item
03986-07500	5-17	7
03986-07502	5-17	8
03986-07503	5-17	9
03986-07600	5-24	2
	5-26	2
03986-07700	5-17	14
	5-21	14
03986-07800	5-17	15
03986-08000	5-17	17
03986-08100	5-18	18
03986-08400	5-13	3
	5-15	3
03986-08500	5-13	5
	5-15	5
03986-08600	5-14	33-1
	5-16	32
03986-08700	5-14	34-1
	5-16	33
03986-08800	5-25	28
03986-08900	5-25	29
	5-27	29
03986-09000	5-14	23
03986-09100	5-14	24
03986-09200	5-14	26
03986-09300	5-14	25
03986-10100	5-28	2
03986-10200	5-28	5
	5-31	5
03986-10300	5-28	6
	5-31	6
03986-10400	5-28	7
	5-31	7
03986-10500	5-28	8
	5-31	8
03986-10600	5-28	10
	5-31	10
03986-10700	5-28	11
	5-31	11
03986-10900	5-28	14
	5-31	14
03986-11000	5-28	1
03986-12000	5-30	
03986-12100	5-30	44
03986-12200	5-30	45
03986-12300	3-14	19
03986-12500	5-30	46
	5-32	46
03986-12900	5-18	33
03986-12901	5-18	34
03986-12902	5-19	51
03986-12903	5-19	52
03986-12904	5-19	53
03986-13000	5-15	1
03986-13100	5-15	2
	5-23	
03986-13200	5-21	1

部品番号 Part number	ページ Page	符号 Item
03986-13400	5-17	3-1
03986-13400	5-21	3
03986-13600	5-17	6-1
	5-21	6
03986-13700	5-17	7-1
	5-21	7
03986-13702	5-17	8-1
	5-21	8
03986-13703	5-17	9-1
	5-21	9
03986-13800	5-17	15-1
	5-21	15
03986-13900	5-17	17-1
	5-21	17
03986-14000	5-18	18-1
	5-21	18
03986-14100	5-18	31
	5-22	31
03986-14200	5-18	32
	5-22	32
03986-14300	5-27	28
03986-14400	5-13	21
03986-14500	5-14	22
03986-14900	5-13	20
03986-15000	5-28	1-1
	5-31	1
03986-15100	5-28	2-1
	5-31	2
03986-15200	5-28	3-1
	5-31	3
03986-15300	5-28	17-1
	5-31	17
03986-16000	5-30	
03986-16100	5-30	44-1
03986-16200	5-30	45-1
	5-32	45
03986-16300	5-13	20-1
	5-16	28
03986-16400	5-18	33-1
03986-16401	5-18	34-1
	5-22	34
03986-16700	5-22	33-1
03986-16701	5-22	34-1
03986-16800	5-22	33
03986-16801	5-23	51
03986-17000	5-13	1-1
03986-17100	5-13	2-1
	5-20	
03986-17200	5-17	1-1
03986-17300	5-14	32
	5-15	20
03986-18000	5-30	
	5-33	
03986-18100	5-30	44-2
	5-32	44
03988-02100	3-14	1

silvernorn.co.uk

部品番号 Part number	ページ Page	符号 Item
03988-02100	3-16	1
03988-02200	3-14	2
	3-16	2
03988-03100	3-17	23
03988-04100	3-16	1-1
03993-05100	5-14	33
03993-05200	5-14	34
04231-02300	2-06	10
04231-02500	2-06	12
04242-00700	3-11	18
04263-00400	1-10	8
04280-01300	4-14	5
04310-03600	1-03	4
04312-00100	1-05	2
04312-00200	1-05	3
04312-00300	1-05	4
04312-00400	1-05	5
04312-00500	1-05	1
04313-00100	1-06	2
04313-00200	1-06	3
04313-00300	1-06	4
04313-00400	1-06	5
04313-00500	1-06	1
04314-00300	1-07	3
04314-00500	1-07	8
04314-00600	1-07	4
04314-01100	1-07	2
04314-90010	1-07	1
04315-00300	1-08	4
04323-00100	1-03	16
04331-01300	2-06	24
04331-02141	6-14	15-1
04331-02142	6-14	15-2
04331-02300	2-06	4
04331-90008	6-14	15
04332-01600	2-39	7
04332-01800	2-08	7
	2-24	5
04332-01900	2-08	8
	2-24	6
04332-02100	2-10	21
	2-13	16
	2-16	29
	2-19	20
04332-02200	2-08	9
	2-23	39
	2-24	10
	2-39	11
04332-04400	2-10	16
	2-13	11
	2-16	24
	2-19	15
04332-05900	2-10	18
	2-13	13
04332-06600	2-10	15
	2-13	10

部品番号 Part number	ページ Page	符号 Item
04332-06600	2-15	22
04332-06600	2-19	13
04332-07600	2-10	17
	2-13	12
04332-07700	2-16	26
	2-19	17
04332-07800	2-39	12
04332-08300	2-32	15
04332-08410	2-32	9
04332-17100	2-12	55
04332-17200	2-12	56
	2-18	67
04332-17300	2-12	54
	2-17	65
04340-04100	3-03	7
04340-04200	3-03	8
04340-04600	3-03	10
04340-04700	3-03	9
04342-00500	3-11	5
04342-00600	3-11	6
04342-00900	3-11	9
04360-00200	6-03	5
04360-02001	6-15	26-1
04360-02002	6-15	26-2
04360-02300	6-14	11
04360-03300	6-14	14
04360-07600	6-14	10
04360-90009	6-15	26
04361-01300	6-07	30
04361-03600	6-06	10
04361-03701	6-06	11
04361-03702	6-06	12
04361-03900	6-06	13
04361-04001	6-06	14
04361-04002	6-06	15
04361-04101	6-07	44
04361-04200	6-06	16
04361-04500	6-06	17
04361-04800	6-06	20
04361-04900	6-06	21
04361-05100	6-06	23
04361-05700	6-07	29
04361-05800	6-08	61
04363-01100	1-10	16
04363-01300	1-10	18
04372-00100	1-11	1
04373-01900	6-15	24
04373-10500	6-17	16
04380-00300	4-14	4
04386-01330	3-16	19
04393-01000	7-03	13
	7-05	13
	7-07	13
04393-01100	7-03	11
	7-05	11
	7-07	11

部品番号 Part number	ページ Page	符号 Item
04393-01100	7-10	12
04393-01400	7-03	17
	7-05	17
	7-07	17
	7-10	16
04393-01500	7-03	18
	7-05	18
	7-07	18
04393-02500	2-05	35
04393-06000	7-05	22
	7-08	22
04393-07700	7-03	16
	7-05	16
	7-07	16
	7-10	17
04415-02100	1-08	1
04415-02200	1-08	2
04415-02300	1-08	3
04421-00100	1-03	19
04431-02100	2-06	1
04431-02200	2-06	2
04431-02400	2-06	22
04440-02100	3-03	11
04461-00300	6-04	39
04461-01300	6-04	33
04461-01400	6-04	34
04461-04500	6-06	9
04461-04600	6-06	24
04461-04700	6-06	25
04461-04800	6-06	19
04461-04900	6-07	28
04461-05600	6-06	22
04463-03100	1-10	17
04473-01300	6-16	4-1
04473-01400	6-16	4-2
04473-10601	6-16	5-1
04473-10602	6-16	5-2
04473-10700	6-16	6
	6-18	6
04473-11101	6-17	17-1
04473-11102	6-17	17-2
04473-11300	6-17	18
04473-11400	6-16	13-1
04473-11500	6-16	13-2
04473-90009	6-16	4
04473-90019	6-16	5
	6-18	5
04473-90049	6-16	13
	6-18	7
04473-90079	6-17	17
04632-00700	2-22	14
	2-22	18
	2-37	13
04673-90009	6-18	4
04682-03500	5-03	16
04686-01600	5-24	5

部品番号 Part number	ページ Page	符号 Item
04686-01600	5-26	5
04686-01700	5-24	6
	5-26	6
04686-01800	5-24	15
	5-26	15
04686-02100	5-24	7
	5-26	7
04686-03300	5-28	13
	5-31	13
04686-05031	5-30	47
	5-32	47
04686-05032	5-30	47-1
	5-32	47-1
04686-05033	5-30	47-2
	5-32	47-2
04686-05400	5-29	33
	5-32	33
04710-00900	1-03	1-1
04710-01400	1-03	2
04793-00013	2-27	37
	2-30	25
05432-03100	2-10	21-1
	2-13	16-1
	2-16	29-1
	2-19	20-1
05432-08900	2-10	13
	2-13	8
	2-15	20
	2-19	11
05686-14300	5-24	8
	5-26	8
11000-31216	8-30	28
11000-40512	5-38	3
11000-40615	3-15	31
11000-40616	2-08	17
	2-11	39
	2-14	33
	2-16	47
	2-20	35
	2-23	32
	2-24	13-1
	2-24	13
	3-04	41
	3-06	27
	4-18	1
	5-19	48-1
	5-22	48
11000-40620	3-15	28
11000-40625	2-25	24-1
	2-25	24
	5-05	20
11000-40635	2-11	40
	2-14	34
	2-17	48
	2-20	36
	2-23	43

silverthorn.co.uk

部品番号 Part number	ページ Page	符号 Item
11000-40635	2-40	29
11000-40660	5-23	53
11000-40680	5-19	48
11000-40812	3-12	25
	6-17	19
11000-40814	4-14	14
11000-40816	1-03	6
	1-03	17
	2-08	18
	2-11	41
	2-14	35
	2-17	49
	2-20	37
	2-38	29
	2-40	22
	3-03	18-1
	3-03	18
	3-05	7
	3-09	13
	3-11	20
	4-14	15
	5-03	21
	5-05	21
	5-08	14
	5-10	6
	5-36	10
	5-37	10
	5-38	22
	6-03	12
	6-14	18
11000-40820	2-06	17
	2-09	30
	2-25	23
	3-06	26
	4-07	2
	4-09	15
	5-12	7
	5-14	29
	5-16	29
11000-40825	2-05	32
	3-04	39
	3-05	8
	3-18	6
	4-12	16
	5-03	22
	5-05	22
	8-21	9
11000-40830	4-04	2
	4-06	2
	4-07	3
	5-06	23
	6-14	17
11000-40835	2-27	20
	2-30	22
	6-15	27
	6-16	11

部品番号 Part number	ページ Page	符号 Item
11000-40835	6-16	11
	6-18	24
11000-40840	4-12	4
	6-14	16
11000-40860	1-10	13
11000-40865	4-18	6
	8-21	10
11000-40870	2-36	19
11000-40880	5-06	24
	8-20	9
	8-21	11
11000-41014	4-14	18
	4-14	22
11000-41016	3-03	19
	3-13	4
	6-07	48
11000-41020	1-03	7
	2-40	23
	4-15	37
	6-08	52
11000-41025	3-03	20
	4-15	38
	4-16	15
	5-03	23
	5-34	10
	5-35	7
	6-04	25
	6-07	49
11000-41030	3-03	21
	3-09	19
	4-09	17
	4-15	39
	5-03	24
	5-06	34
	5-13	16
	5-15	16
	5-34	11
	5-35	8
	6-08	51
	8-03	14
11000-41035	3-03	22
	5-35	17
	6-07	50
11000-41040	5-06	35
11000-41055	5-35	10
11000-41230	5-35	9
11000-50820	8-42	27
	8-47	27
11000-51025	4-13	10
	6-09	10
	6-10	6
	6-13	12
11000-51060	1-05	11
11000-51230	8-42	31
	8-47	31
11000-90616	3-08	26

部品番号 Part number	ページ Page	符号 Item
11000-90812	3-15	35
	3-17	28
	5-18	29
	5-22	29
	5-24	20
	5-26	20
11000-90816	2-26	19
	2-30	21
	5-08	3-1
	5-08	3
	5-10	13
11000-90820	2-04	14
11000-91016	5-03	25
11000-91065	5-04	26
11001-40825	2-23	31
	4-05	30
	4-07	15
11001-41010	2-06	15
11002-40640	2-38	30-1
	2-40	29-1
11002-40645	5-20	57
11002-40825	3-09	10
11002-51230	1-09	3
11002-51235	1-09	4
11010-41225	2-05	26
	2-06	14
11010-41230	1-03	21
	5-34	12
11010-41240	1-03	3
11010-41295	2-03	2
11010-41435	2-04	11
11010-51240	1-08	13
11010-51265	1-03	13
11010-51450	1-06	13
11025-40510	8-19	10
11030-40865	1-10	20
	6-07	45
11030-41035	4-13	11
11030-41075	6-05	46
	6-07	42
11030-41080	1-10	11
	6-05	47
	6-07	43
11030-41085	2-06	16
	6-03	11
11031-41200	1-10	10
11100-40510	3-09	17
11100-40512	5-29	41
	5-32	41
	6-08	53
11100-40630	2-32	24
	2-34	8
11100-40820	8-20	10
	8-21	12
11100-50512	8-06	11
	8-10	13

部品番号 Part number	ページ Page	符号 Item
11100-50512	8-19	8
11100-50518	8-06	23
	8-10	24
11100-50816	8-15	23
11100-50822	8-12	8
	8-14	8
11100-50840	8-32	46
	8-37	54
11100-50880	8-15	21
11100-51025	8-32	34
	8-36	42
11100-51040	8-44	23
11100-51225	8-41	9
	8-46	9
11100-51240	4-13	8
11100-51250	4-13	9
11100-51255	8-43	18
11100-51290	8-49	38
11110-40820	5-06	43
11110-41255	5-06	25
11110-41275	2-06	25
11205-30408	5-25	31
	5-27	31
11205-30510	4-16	11
	5-19	46
	5-22	46
	5-38	23
11205-30512	3-12	28
11205-30650	5-19	56
11205-40510	8-06	10
	8-10	12
11205-90410	5-29	26
	5-29	37
	5-32	26
11205-90414	5-29	37-1
	5-32	37
11205-90416	3-14	17
	3-16	17
11205-90508	5-24	18
	5-26	18
11205-90512	3-14	5
	3-16	5
	3-18	7-1
	3-18	7
	4-16	16
	5-26	17
	5-29	25
	5-31	25
11205-90515	5-08	7
11205-90516	3-15	37
	3-17	32
11205-90520	4-17	24
	5-14	35
	5-16	34
11205-90525	5-24	19
	5-26	19

silverthorn.co.uk

部品番号 Part number	ページ Page	符号 Item
11205-90612	5-28	21
	5-31	21
11206-30616	5-19	45
	5-22	45
11206-30816	5-25	25
	5-26	25
11207-40510	5-17	13
	5-21	13
11207-90516	5-29	23
	5-31	23
11209-91225	2-27	21
	2-30	23
11210-00608	8-23	26
	8-25	26
11210-40608	8-26	20
	8-27	20
	8-30	26
11210-40810	8-28	19
11210-50620	2-09	24
	2-12	53
	2-14	45
	2-17	56
	2-20	44
11210-50640	2-38	30
11210-50808	2-09	27
	2-23	40
11210-50812	2-12	51
	2-17	60
	2-21	47
11215-30820	7-13	23
11225-00408	3-15	27
	3-17	27
	5-24	16
	5-26	16
11225-00415	3-07	19
11225-00510	5-24	17
	5-38	24
11225-00610	3-07	21
11300-30004	3-11	13
11300-30005	3-15	33
	3-17	33
11300-40006	2-05	36
	2-08	19
	2-11	42
	2-14	36
	2-17	50-1
	2-17	50
	2-20	38
	2-23	44
	2-25	25
	2-38	31
	2-40	24
	3-13	9
	5-06	26
	5-19	54
	5-29	24

部品番号 Part number	ページ Page	符号 Item
11300-40006	5-31	24
11300-40008	2-05	34
	2-08	20
	2-11	43
	2-14	37
	2-17	51-1
	2-17	51
	2-20	39
	2-23	33
	2-25	26
	2-26	17
	2-29	19
	2-36	20
	2-38	32
	2-40	25
	3-04	27
	3-05	10
	3-09	8
	5-04	32
	5-29	30
	5-32	30
11300-40010	2-11	49
	2-14	42
	2-17	59
	2-20	46
	2-26	18
	2-30	20
	3-11	7
	5-34	15
	5-35	11
11300-40012	3-03	23
11300-40014	2-32	22
11300-50010	1-05	12
11301-40010	3-09	11
11301-40012	5-24	23
	5-26	23
11301-40014	2-34	6
11302-40008	1-10	21
	6-07	47
11302-40010	1-10	12
	2-06	18
	2-17	61
	2-21	48
	6-03	13
	6-07	46
11302-40012	1-10	15
11302-50008	8-04	3
	8-08	3
11305-40010	5-10	9
	5-11	9
11305-40014	3-09	9-1
	3-09	9
11306-40014	3-09	12
11310-40012	2-32	23
	2-34	7
11315-40006	2-10	6

部品番号 Part number	ページ Page	符号 Item
11315-40006	2-15	9
11315-40008	2-08	21
	2-11	44
	2-14	38
	2-17	52-1
	2-17	52
	2-20	40
	2-23	34
	2-25	27
	2-38	33
	2-40	26
11320-30016	5-13	11
	5-15	11
11320-30020	1-08	6
11326-20024	6-05	51
11326-30030	6-04	23
11340-30006	5-19	55
	5-23	52
11400-10008	1-03	8
11400-10010	1-03	10
	6-09	11
	6-10	7
	6-13	13
	8-03	16
11400-10012	1-08	14
	8-42	32
	8-47	32
11400-20004	3-11	14
	5-25	30
	5-27	30
11400-20005	5-19	47
	5-22	47
	5-38	16
	6-08	55
11400-20006	2-05	37
	2-08	22
	2-12	52
	2-14	44
	2-17	53
	2-20	41
	2-23	35
	2-24	8-1
	2-24	8
	2-33	31
	2-34	9
	3-04	43
	3-15	30
	3-15	32
	4-18	2
	5-19	49-1
	5-19	49
	5-23	49-1
	5-23	49
11400-20008	1-10	14
	2-05	33
	2-06	20

部品番号 Part number	ページ Page	符号 Item
11400-20008	2-08	23
	2-11	45
	2-14	39
	2-17	54
	2-20	42
	2-23	36
	2-23	38
	2-25	21
	2-36	12
	2-38	34
	2-40	27
	3-03	24
	3-04	24-1
	3-05	9
	3-09	14
	3-11	21
	3-12	26
	3-17	30
	3-18	9
	4-04	3
	4-05	35
	4-06	3
	4-07	4
	4-07	19
	4-09	16
	4-12	17
	4-14	16
	4-18	7
	5-04	27
	5-06	27
	5-08	15
	5-10	7
	5-11	7
	5-12	8
	5-14	30
	5-16	30
	5-29	29
	5-32	29
	5-36	11
	5-37	11
	5-38	25
	6-03	14
	6-14	19
	6-16	12
	6-16	12
	6-18	23
	8-20	11
	8-21	13
11400-20010	2-11	46
	2-14	40
	2-17	55
	2-20	43
	2-40	28
	3-04	25
	3-09	20
	3-13	6

silverthorn.co.uk

部品番号 Part number	ページ Page	符号 Item
11400-20010	4-09	9
	4-13	12
	4-14	17
	4-15	40
	4-16	18
	5-04	28
	5-06	28
	5-10	8
	5-11	8
	5-13	6
	5-15	6
	5-34	13
	5-35	12
	6-04	26
	6-08	54
11400-20012	1-03	22
	2-05	27
	2-06	19
	3-04	26
	5-34	14
	5-35	13
11400-90004	3-14	18
	3-16	18
	5-29	38-1
	5-29	38
	5-32	38
11400-90005	3-14	8
	3-16	8
	3-18	8
	4-16	17
	5-08	8
	5-14	36
	5-16	35
	5-24	21
	5-26	21
	5-29	27
	5-32	27
11400-90006	3-08	25
	5-29	22
	5-31	22
11400-90008	2-04	15
	2-27	23
	2-30	26
	3-15	36
	5-08	4-1
	5-08	4
	5-10	14
	5-18	30
	5-22	30
	5-24	22
	5-26	22
11400-90010	5-04	29
11400-90012	2-27	24
	2-30	27
11403-30005	3-14	7
	3-16	7

部品番号 Part number	ページ Page	符号 Item
11403-30008	3-12	29
	3-12	31
	5-25	27
	5-27	27
	5-36	13
	5-37	13
11403-30010	3-04	28
	3-13	7
	6-05	59
11403-30012	3-12	31-1
11403-30016	6-08	60
11404-20008	8-20	12
	8-21	14
11411-00010	1-03	9
11411-00012	1-03	18
11411-10003	8-49	33
11411-10004	3-15	29
	3-17	29
	8-49	35
11411-10005	4-16	12
11411-10006	3-04	42
	3-06	29
	3-13	8
	3-14	23
	4-18	8
11411-10008	2-05	28
	3-04	29-1
	3-04	29
	3-06	28
	3-09	21
	3-12	32
	3-18	11
	5-06	29
	5-08	16
	5-14	31
	5-16	31
	6-14	20
11411-10010	2-27	29
	2-27	38
	2-30	30
	2-30	42
	3-04	30
	5-06	30-1
	5-06	30
	5-34	16
	5-35	16
	6-05	60
11411-10012	2-05	29
	2-27	29-1
	2-30	30-1
	3-12	32-1
	8-30	27
11411-90005	3-15	34
	3-17	34
	3-18	10
	4-16	19

部品番号 Part number	ページ Page	符号 Item
11411-90005	5-08	9
	5-14	37
	5-16	36
	5-25	26
	5-27	26
	5-29	28
	5-32	28
11411-90006	3-08	24
11411-90008	2-04	16
	2-27	26
	2-30	29
	5-08	5-1
	5-08	5
	5-10	15
11411-90010	5-04	31
11415-40010	4-09	18
	4-13	13
	5-13	7
	5-15	7
11415-40012	1-03	15
	2-03	3
11415-40014	1-06	14
	2-04	12
11415-40020	1-08	11
11415-50010	4-15	41
	4-16	14
	5-04	30
	5-06	36
	5-34	17
	5-35	14
11415-50012	3-04	31
	5-06	37
	5-34	7
	5-35	15
11504-20510	2-27	22
	2-30	24
	2-33	26
	2-34	16
12100-00430	5-13	12
	5-15	12
12100-00440	1-08	7
12100-00545	6-05	52
12100-00656	6-04	24
12120-00412	8-44	18
12120-00416	8-20	13
	8-21	15
12120-00612	8-40	20
	8-44	20
12130-00320	5-38	17
12130-00414	8-41	20
	8-46	20
12130-00510	4-13	16
	8-12	9
	8-14	9
12130-00830	6-09	12
	6-11	10

部品番号 Part number	ページ Page	符号 Item
12130-00830	6-13	14
12130-01090	1-07	9
12130-10310	2-32	21
12130-10316	2-32	20
12130-10320	2-11	34
	2-14	29
	2-16	40
	2-20	30
12130-10322	5-09	20
12130-10324	2-18	70
	2-21	54
12130-10520	2-11	33
	2-14	28
	2-16	39
	2-20	29
12130-10630	2-23	28
	2-23	30
	2-25	33
	2-38	27
12130-10830	2-11	35
	2-14	30
	2-16	41
	2-38	26
	2-39	19
12130-10835	2-23	26
12140-00006	2-05	24
	2-08	16
	2-11	37
	2-14	32
	2-16	44
	2-20	33
	2-23	29
	2-25	22
	2-38	28
	2-39	20
12140-00008	5-06	31-1
	5-06	31
12140-00010	2-27	27-1
	2-27	27
	2-30	31-1
	2-30	31
12140-00012	2-27	39
	2-31	43
12200-00010	5-38	19
12200-00015	2-11	36
	2-14	31
	2-16	42
	2-20	31
12200-00030	1-06	9
	6-08	59
12200-00035	8-33	10
	8-38	17
12200-00050	8-20	8
	8-21	8
12200-10010	2-11	38
	2-16	45

silverhorn.co.uk

部品番号 Part number	ページ Page	符号 Item
12210-00032	8-50	6
12210-00037	8-31	16
	8-35	20
	8-40	22
	8-44	22
12210-00050	8-27	18
	8-40	21
	8-44	21
12210-00052	1-05	9
12210-00060	8-26	18
12210-00072	8-03	13
12210-00075	8-28	22
12210-00082	8-41	23
	8-46	23
12220-14014	2-32	18
12220-15080	1-06	8
12240-00006	5-29	36
	5-32	36
12240-10004	5-03	5
12240-10006	3-09	18
12240-10008	2-39	21
12250-00006	2-12	58
	2-18	69
	2-09	31
	2-12	57
	2-14	46
	2-18	68
	2-21	53
	2-23	45
	2-25	28
	2-38	39
	2-40	32
12250-00010	5-38	18
12251-10014	3-09	6
12251-21016	6-03	15
12251-21020	2-06	11
12300-10010	2-16	46
	2-20	34
12300-40110	2-32	17
12300-40210	2-17	62
	2-21	49
13000-06205	1-05	7
13000-06306	1-06	6
13002-00608	5-29	35
	5-32	35
13320-01518	2-16	43
	2-20	32
13320-02022	2-37	22
	2-39	17
13320-51518	2-23	27
13320-52022	2-11	30
	2-14	25
	2-16	36
	2-20	26
13330-01008	2-12	55-1
	2-12	56-1

部品番号 Part number	ページ Page	符号 Item
13330-01008	2-18	66-2
	2-18	67-2
13330-01010	2-39	6
13330-01208	2-26	4-3
	2-29	5-3
13330-01520	2-10	9
	2-13	5
	2-15	14
	2-19	5
13330-02015	2-10	4
	2-15	4
	2-15	6
	2-22	8
	2-24	2
	2-24	4
	2-26	4-2
	2-29	5-2
	2-37	2
	2-37	4
	2-37	6
	2-37	11
13330-02020	2-10	19
	2-13	14
	2-16	27
	2-19	18
13330-02515	2-08	2
	2-08	4
	2-22	5
13330-03525	8-27	17
13330-04030	8-26	17
13330-04530	8-23	28
	8-25	28
	8-29	24
13330-05530	8-28	21
13400-00080	2-38	35
13400-00085	2-08	14
	2-11	31
	2-14	26
	2-16	37
	2-20	27
	2-22	23
	2-24	19
	2-38	23
13403-00080	2-11	32
	2-14	27
	2-16	38
	2-20	28
	2-23	24
	2-38	25
13403-00085	2-08	15
	2-23	25
	2-24	20
	2-38	24
	2-39	18
13900-10250	8-23	27
	8-25	27

部品番号 Part number	ページ Page	符号 Item
13900-10250	8-26	19
	8-27	19
	8-29	25
13900-10350	8-28	20
13900-20250	8-19	9
	8-33	19
	8-38	8
13900-21050	8-31	12
	8-35	16
14004-02382	4-13	15
14004-02640	1-08	9
14200-00030	8-07	28
	8-11	34
14200-00070	8-17	2
14200-00120	8-06	9
	8-10	11
	8-19	6
14200-00140	8-43	7
	8-48	14
14200-00220	8-15	8
14200-10050	8-44	8
14200-10070	8-31	5
	8-32	39
	8-35	9
	8-36	47
14200-10100	8-15	20
	8-48	22
14200-10110	1-11	13
	2-33	30
	2-34	13
	2-36	18
	4-04	23
	4-05	34
	4-06	20
	4-07	12
	4-10	44
	4-11	18
	4-13	20
	4-14	9
	4-15	31
	6-18	15
	8-15	11
	8-19	12
	8-31	8
	8-35	12
14200-10120	8-32	44
	8-37	52
	8-43	8
	8-48	15
14200-10140	1-11	18
	2-07	27
	2-32	19
	4-04	24
	4-06	21
	4-11	17
	4-12	14

部品番号 Part number	ページ Page	符号 Item
14200-10140	4-15	32
	6-14	22
	6-18	14
	8-06	21
	8-10	2
	8-15	4
	8-31	7
	8-35	11
	8-43	15
	8-48	11
	8-48	20
14200-10160	8-18	6
	8-32	40
	8-36	48
14200-10180	1-11	12
	2-26	16
	2-29	18
	4-04	25
	4-06	22
	4-07	13
	4-09	19
	4-10	31
	4-11	23
	4-12	15
	4-13	17
	6-17	21
	6-18	13
	8-43	6
	8-43	13
	8-44	9
	8-48	10
	8-48	13
14200-10200	8-12	6
	8-14	6
	8-18	7
	8-43	14
	8-48	9
	8-48	21
14200-10240	4-13	18
	8-32	43
	8-37	51
14200-10290	4-14	10
	8-31	6
	8-35	10
14200-10450	1-08	10
14200-10800	8-03	6
14201-00400	1-05	8
14201-00450	8-41	5
	8-46	4
14201-00500	8-20	14
	8-21	16
14201-00550	8-06	1
	8-11	40
	8-15	14
	8-20	15
	8-21	17

silverhorn.co.uk

部品番号 Part number	ページ Page	符号 Item
14201-01250	8-31	4
14201-10600	8-27	6
14201-10650	8-27	7
14201-10700	8-22	4
	8-24	4
	8-26	7
	8-29	8
14201-10750	8-22	6
	8-24	6
	8-29	6
14201-10800	8-22	5
	8-24	5
	8-26	8
	8-29	7
14201-10850	4-14	11
14201-10900	8-28	5
14201-10950	8-03	12
	8-28	4
14201-11000	8-44	7
14201-11050	8-35	5
14201-11150	8-44	6
14201-11200	8-35	7
14201-11250	4-14	12
14203-10259	8-33	3
14203-10261	8-41	6
14203-10261	8-46	3
14205-00030	8-17	4
14205-00220	8-06	22
	8-10	23
14205-00900	8-12	4
	8-14	4
14205-01250	8-44	5
14207-00250	1-06	10
14207-00300	1-07	6
14207-00700	1-06	11
14210-01100	8-41	3
	8-46	6
14210-20030	8-07	29
	8-11	35
14210-20120	8-32	45
	8-37	53
	8-43	10
	8-48	17
14210-20140	8-43	9
	8-48	16
14210-20160	8-18	8
14210-20200	8-18	9
14210-20450	1-08	12
14210-30800	8-03	7
14211-20600	8-27	5
14211-20700	8-26	6
14211-20750	8-22	7
	8-24	7
14211-20900	8-28	6
14211-30750	8-29	5
14211-31050	8-35	6

部品番号 Part number	ページ Page	符号 Item
14211-31200	8-35	4
14312-02552	1-05	6
14322-00035	6-04	32
	6-04	37
	6-06	8
	6-07	34
	8-27	21
14322-00040	1-10	4
	6-04	31
	6-06	4
	8-26	21
	8-30	29
14322-00045	6-03	4
	8-22	25
	8-24	25
14322-00055	8-28	18
14325-00450	1-06	7
14325-00560	1-07	5
14329-00004	6-05	50
	6-08	58
14329-00047	6-05	49
	6-08	62
15017-50002	4-05	26
	4-06	23
15017-50003	4-04	6
	4-06	5
	4-14	13
15017-50004	4-12	13
15018-10000	8-45	30
15018-10001	1-05	10
	1-06	12
	8-07	38
	8-10	1
	8-15	12
	8-33	18
	8-38	9
	8-43	17
	8-48	8
	8-49	37
15018-10002	8-03	15
	8-32	47
	8-33	20
	8-36	32
	8-37	55
	8-38	7
	8-42	28
	8-47	28
15018-10003	8-33	24
	8-39	29
15018-10004	8-42	29
	8-47	29
15018-20001	1-07	7
15080-10001	4-03	5
15081-10003	5-36	15
	5-37	15
	5-36	14

部品番号 Part number	ページ Page	符号 Item
15085-10003	5-37	14
15112-50002	1-11	17
15118-00005	6-18	20
15123-40001	4-07	9-1
	4-07	9
15123-40004	4-13	19
15123-40007	4-04	21
	4-06	19
15123-70008	2-33	32
	2-34	10
15123-70010	4-07	11
	4-08	22
15123-70011	4-08	21
15133-00015	4-04	8
	4-06	7
15133-00017	4-04	9
	4-06	8
15133-50001	4-04	10
	4-06	9
15133-50006	4-04	7
	4-06	6
	4-12	12
15133-50010	4-13	4
15133-50011	4-13	5
15139-00004	6-17	25
15150-00110	2-36	21
15150-10040	1-11	16
	2-36	16
	4-04	22
	4-05	32
	4-07	17-1
	4-07	17
	4-10	42-1
	4-10	42
	4-11	16
	4-13	21
	4-15	30
15150-10041	1-11	14
	2-06	23
	4-04	17
	4-06	16
	4-11	15
	4-15	29
	6-15	29
15150-10042	4-07	10
	4-13	6
15150-10050	4-15	42
15150-10131	4-05	27
	4-06	24
	4-12	10
15150-10510	2-36	17
15150-10511	4-04	18
	4-06	17
15151-00100	4-08	20
15151-00110	2-34	12
15151-00111	1-11	15

部品番号 Part number	ページ Page	符号 Item
15151-00111	6-18	9
15151-00112	6-16	7
	6-18	8
15156-00200	1-11	11
	2-33	29
	2-34	11
	4-04	20
	4-05	33
	4-07	18-1
	4-07	18
	4-10	41
15156-00201	1-11	6
	2-07	26
	4-04	19
	4-06	18
	4-11	14
	6-14	21
	6-18	16
15156-00202	6-17	24
15156-00502	6-17	22
15156-00577	1-11	3
	4-10	29
	4-10	40
	4-11	22
15215-00003	4-16	6
15305-19032	4-09	8
15305-19035	4-10	27
15305-19038	4-10	38
15305-25029	4-09	7
15305-25040	4-09	6
15305-25050	4-09	13
	4-15	34
15305-25088	4-09	3
15305-31031	4-15	33
15305-32022	4-09	5
15305-41045	4-09	4
15310-10048	4-16	9
15311-12025	2-04	22
15311-15020	3-05	25
15311-15050	3-05	5
15311-15065	4-18	14
15311-18004	4-12	8
15312-07045	4-18	3
15312-07090	4-18	13
15312-07117	4-18	4
15312-07200	4-18	12
15313-35030	2-35	12
15313-45025	1-11	7
	4-11	10
15313-45040	4-11	11
15313-45110	5-36	7
	5-37	7
15313-50040	1-11	2
15314-07030	3-05	2
15314-07060	3-05	3
15314-19003	6-16	10

silverhorn.co.uk

部品番号 Part number	ページ Page	符号 Item
15314-19003	6-16	10
	6-18	12
15320-20678	4-03	1
15320-20695	4-03	2
15322-15110	6-16	14
15322-18160	6-14	1
15325-20601	4-03	4
15331-20011	3-05	6
15331-20012	4-18	5
15332-01012	3-05	11
15337-00015	4-16	10
15337-00029	4-09	12
15337-00035	4-10	28
	4-10	39
15337-00039	4-09	11
15337-00041	4-15	36
15337-00048	4-09	14
	4-15	35
	5-38	21
15337-00057	4-09	10
15401-02030	4-14	25
15413-00501	1-08	8
15502-10490	4-14	7
15510-35110	4-15	28
15510-45110	4-15	26
15510-65110	4-15	27
15521-00320	4-16	5
15521-00500	4-16	4
15530-00001	4-16	21
15530-20655	4-14	8
15532-00800	4-16	8
15532-01000	4-16	7
15600-01000	1-10	5
	1-10	22
	2-04	13
	4-03	3
	6-03	17
	6-08	56
	8-22	24
	8-24	24
	8-27	22
	8-28	17
15600-01675	6-05	48
	6-08	57
	8-22	23
	8-24	23
15600-01900	2-06	13
	8-26	22
	8-27	23
	8-30	30
15600-11006	2-09	25
	2-11	48
	2-17	58
	2-23	37
	2-24	9
	2-38	37

部品番号 Part number	ページ Page	符号 Item
15600-19000	8-28	16
15673-63865	5-38	20
16020-00160	4-13	7
16501-23440	2-05	25
16501-32050	3-09	7
	5-38	15
16501-53655	2-39	16
16502-00120	2-16	35
	2-20	25
16502-00220	2-11	29
	2-13	24
16502-00520	2-08	13
	2-24	18
16502-02700	2-27	41
	2-30	40
16510-05030	5-13	13
	5-15	13
16510-14003	3-03	14
16510-40002	3-03	16
16510-44003	3-03	15
16511-01224	5-24	10
	5-26	10
16520-01002	3-14	12
	3-16	12
	3-18	15
16520-01902	4-16	20
16520-02202	3-14	4
	3-16	4
16520-03202	5-06	40
16520-51200	5-25	32
	5-27	32
16520-53800	5-28	17
16521-03824	5-24	24
	5-26	24
16522-00004	3-18	12
16522-01005	6-16	15
16522-21050	3-12	27
	3-14	6
	3-16	6
	3-17	36
	3-18	14
16522-31250	5-36	16
	5-37	16
16522-40400	2-33	33
	2-34	22
16522-41150	4-18	15
16524-00007	3-17	31
16525-01500	5-10	2
16525-05400	5-03	8
16525-05500	2-11	47
	2-14	41
	2-17	57
	2-20	45
16525-15000	5-03	9
	5-11	2
	5-12	6

部品番号 Part number	ページ Page	符号 Item
16525-33008	5-08	13-1
16536-01395	5-03	6
	5-10	4
	5-11	4
	5-12	4
16536-11311	5-06	32
16536-11527	5-29	42
	5-32	42
16536-13240	5-29	40
	5-32	40
16536-13241	5-29	39
	5-32	39
16536-14389	5-24	9
	5-26	9
16536-91350	5-24	14
	5-26	14
16536-91460	5-24	12
	5-26	12
16536-91970	5-24	11
	5-26	11
16539-00010	5-03	20
16539-00013	5-06	33-1
	5-06	33
16539-17009	2-35	11
	2-36	22
16539-17014	2-35	13
	2-36	23
16539-17105	2-30	33
16539-17107	2-27	28
	2-30	32
16539-17125	5-37	8
16539-25001	2-28	42
	2-30	41
16540-04001	5-19	42
	5-22	42
16540-04002	5-19	43
	5-22	43
16540-04003	5-19	44
	5-22	44
16540-04006	5-19	39
	5-22	39
16540-04007	5-19	40
	5-22	40
16540-04008	5-19	38
	5-22	38
16540-04011	5-19	41
	5-22	41
16540-07000	5-17	10
	5-21	10
16540-07200	5-17	11
	5-21	11
16540-07400	5-17	12
	5-21	12
16542-31180	5-18	19
	5-21	19
16542-31181	5-18	23-1

部品番号 Part number	ページ Page	符号 Item
16542-31181	5-21	23
16542-31195	5-18	23
16542-31240	5-18	22
	5-21	22
16542-31299	5-18	20-1
	5-21	20
16542-31307	5-29	34-1
	5-32	34
16542-31310	5-18	20
16542-31313	5-29	34
16542-31315	5-18	21
	5-21	21
16542-31345	5-18	24-1
	5-21	24
16542-31360	5-18	24
16542-31375	5-28	15
	5-31	15
16543-03010	5-13	14
	5-15	14
16543-03084	5-13	18
	5-15	18
16543-03088	5-13	19
	5-15	19
16543-03103	5-13	17
	5-15	17
16543-04010	5-13	15
	5-15	15
16543-09019	5-06	42
16543-09046	5-06	41
16543-09200	5-16	26
16543-14400	5-15	21
16543-14500	5-15	22
16543-14600	5-15	23
16543-14700	5-15	24
16543-14800	5-15	25
16545-20007	2-04	18
16545-20034	4-14	23
16545-20060	5-34	9
	5-35	6
16545-20067	5-13	8
16545-20235	5-19	50-1
	5-23	50
16545-20238	5-19	50
16546-01008	4-15	43
16546-05060	5-28	16
	5-31	16
16546-05090	5-18	28
	5-22	28
16546-05262	5-18	27-1
	5-22	27
16546-05270	5-18	27
16546-05340	5-18	25
16546-05342	5-18	25-1
	5-21	25
16546-06033	5-18	26
	5-22	26

silverhorn.co.uk

部品番号 Part number	ページ Page	符号 Item
16565-00610	5-04	35
16900-01922	7-13	7
16900-02427	7-13	8
16901-00013	7-13	9
16901-00041	7-13	10
16903-00330	7-13	13
16904-00250	7-13	6
16905-00200	7-13	12
16906-00400	7-13	15
16906-00500	7-13	16
16906-00600	7-13	17
16906-00800	7-13	18
16906-01000	7-13	19
16906-01400	7-13	20
16908-30019	7-13	11
16910-10800	7-13	21-1
16910-60600	7-13	21
16914-00001	7-14	24
17000-03502	3-11	17
17000-03504	3-12	23-1
	3-12	23-2
17000-03512	3-11	17-1
17000-03540	3-12	23-3
	3-12	23
17001-00003	3-13	10
17001-00017	3-07	13
17001-00018	3-07	8
17001-00019	3-07	9
	5-03	7
	5-10	5
	5-11	5
	5-11	6
	5-12	5
	5-29	43
	5-32	43
17001-00023	3-07	8-1
17010-00600	3-07	11
17012-01500	3-07	14
17020-20070	3-13	11
17021-06270	3-13	3
17022-30062	3-13	13
17024-30280	3-03	17
17027-30125	3-13	12
17029-10006	3-13	14
17030-00002	3-07	18
17030-01700	3-15	24
	3-17	24
17030-01900	3-15	25-1
	3-17	25
	3-18	4
17030-01901	3-15	26-1
	3-17	26
	3-18	5
17030-02000	3-11	11
17030-02003	3-11	12
17030-02200	3-15	25

部品番号 Part number	ページ Page	符号 Item
17030-02201	3-15	26
17030-02500	3-11	15
17030-02508	3-11	16
17030-02700	3-11	15-1
17030-02706	3-11	16-1
17031-40176	3-11	22
17031-40240	3-07	15
17032-21317	3-13	5
17035-00612	3-11	19
17040-51212	3-14	20
	3-16	20
17041-40350	3-14	21
	3-17	21
17042-06400	3-14	22
	3-17	22
17043-00007	3-07	10
	3-14	3
	3-16	3
17044-00001	3-17	35
17050-15602	3-14	16
	3-16	16
17050-15701	3-14	14
	3-16	14
17050-15702	3-14	15
	3-16	15
17050-15801	3-14	14-1
	3-16	14-1
17119-00028	3-07	17
17119-00029	3-07	20
17119-10011	3-16	9-1
17119-10013	3-16	10-1
17119-10021	3-14	9
	3-16	9
17119-10023	3-14	10
	3-16	10
17119-10040	3-14	11
	3-16	11
17301-40171	3-07	2
17301-40172	3-07	3
17301-40173	3-07	4
17301-40174	3-07	6
17301-40175	3-07	7
17301-40178	3-07	22
17301-40179	3-08	23
17301-40290	3-07	1
17301-40360	3-07	1-1
17301-45250	3-07	5
18021-01062	6-18	19
18021-20058	6-18	17
18021-20070	6-18	18
19000-05612	8-26	4
19000-05912	8-22	9
	8-24	9
	8-29	3
19000-13508	8-26	15
19000-15520	8-29	11

部品番号 Part number	ページ Page	符号 Item
19000-15720	8-26	10
19000-16302	8-28	14
19000-16408	8-28	10
19000-22102	8-27	10
19000-22702	8-26	11
19000-33533	8-27	4
19000-44802	8-27	11
19000-44902	8-22	21
	8-24	21
19000-47033	8-28	8
19000-47034	8-28	7
19000-47231	8-22	3
	8-24	3
	8-29	9
19000-47232	8-22	10
	8-24	10
	8-29	23
19000-47233	8-22	8
	8-24	8
	8-29	4
19000-48231	8-27	16
19000-48232	8-27	8
19000-48431	8-26	5
19000-49415	8-22	15
	8-24	15
	8-29	18
19000-49426	8-22	13
	8-24	13
	8-29	20
19000-49700	6-07	27
19000-50216	8-22	14
	8-24	14
	8-29	19
19000-50332	8-26	16
19000-50333	8-26	3
19000-50632	8-28	9
19000-50633	8-28	3
19000-51631	8-27	3
19000-52805	8-29	14
19000-54100	6-03	18-1
	8-22	1
19000-54101	8-22	22
19000-54103	8-22	20
	8-24	20
	8-29	12
19000-54104	8-22	19
	8-24	19
19000-54105	8-22	18
	8-24	18
19000-54106	8-22	17
	8-24	17
	8-29	16
19000-54107	8-22	16
19000-54126	8-22	12
	8-24	12
	8-29	22

部品番号 Part number	ページ Page	符号 Item
19000-54127	8-22	11
	8-24	11
	8-29	21
19000-54174	8-29	13
19000-54199	8-22	2
	8-24	2
	8-29	2
19000-54200	6-03	18
	8-24	1
19000-54201	8-24	22
19000-54207	8-24	16
19000-54301	8-26	9
19000-54303	8-26	12
19000-54306	8-26	13
19000-54401	8-27	9
19000-54403	8-27	12
19000-54406	8-27	13
19000-54408	8-27	15
19000-54499	8-27	2
19000-54501	8-29	10
19000-54505	8-29	15
19000-54600	1-10	9
	8-28	1
19000-54601	8-28	15
19000-54603	8-28	13
19000-54606	8-28	12
19000-54607	8-28	11
19000-54699	8-28	2
19000-55900	6-03	20
	8-26	1
19000-55907	8-26	14
19000-55999	8-26	2
19000-56000	6-03	19
	6-07	26
	8-27	1
19000-56007	8-27	14
19000-56100	2-06	21
	8-29	1
19000-56107	8-29	17
19010-25481	8-07	39
	8-10	3
19010-25482	8-04	20
	8-04	22
	8-04	24
	8-05	26
	8-05	28
	8-08	20
	8-08	22
	8-08	24
	8-09	26
	8-09	28
19010-25495	8-07	37
	8-11	44
19010-27693	8-06	24
	8-10	25
19010-27702	8-04	5

silvermorn.co.uk

部品番号 Part number	ページ Page	符号 Item
19010-27702	8-08	5
19010-27721	8-05	27
	8-09	27
19010-27723	8-07	43
	8-11	47
19010-27726	8-07	41
19010-27756	8-07	35
	8-11	42
19010-27757	8-06	20
	8-10	22
19010-27758	8-06	5
	8-10	7
19010-27761	8-06	6
	8-10	8
19010-27766	8-07	34
	8-11	41
	8-11	45
19010-27768	8-06	19
	8-10	21
19010-27771	8-06	8
	8-10	10
19010-27772	8-06	7
	8-10	9
19010-27791	8-07	36
	8-11	43
19010-27792	8-06	4
	8-10	6
19010-27793	8-06	3
	8-10	5
19010-27794	8-06	2
	8-10	4
19010-27801	8-04	4
	8-08	4
19010-27802	8-04	18
	8-08	18
19010-27806	8-04	2
	8-08	2
19010-27810	8-04	7
	8-08	7
19010-27814	8-04	15
19010-27815	8-04	6
19010-27817	8-04	14
	8-08	14
19010-27818	8-04	11
	8-08	11
19010-27819	8-04	10
	8-08	10
19010-27822	8-04	21
	8-08	21
19010-27827	8-04	17
	8-08	17
19010-27831	8-07	26
	8-11	31
19010-27850	3-12	30
19010-27856	8-06	18
	8-10	20

部品番号 Part number	ページ Page	符号 Item
19010-27857	8-07	40
	8-11	29
19010-27858	8-06	25
	8-11	33
19010-27861	8-06	15
	8-10	17
19010-27862	8-06	12
	8-10	14
19010-27866	8-07	27
	8-11	32
19010-27867	8-07	32
	8-11	38
19010-27881	8-07	33
	8-11	39
19010-27890	8-06	17
	8-10	19
19010-27891	8-06	16
	8-10	18
19010-27892	8-06	14
	8-10	16
19010-27893	8-07	30
19010-27894	8-07	31
	8-11	37
19010-27895	8-06	13
	8-10	15
19010-27914	8-08	15
19010-27956	8-11	27
19010-27961	8-11	28
19010-27962	8-11	26
19010-27963	8-11	30
19010-27991	8-11	36
19010-28011	8-04	8
19010-28012	8-04	12
19010-28013	8-04	9
19010-28015	8-08	6
19010-28016	8-04	13
	8-08	13
19010-28021	8-04	19
	8-08	19
19010-28111	8-08	8
19010-28112	8-08	12
19010-28113	8-08	9
19010-29400	4-04	1
	8-04	1
19010-29500	4-06	1
	8-08	1
19010-29519	8-04	16
	8-08	16
19010-29521	8-04	23
	8-08	23
19010-29522	8-04	25
	8-08	25
19017-03201	8-12	11
	8-14	11
19017-03222	8-12	25
	8-14	25

部品番号 Part number	ページ Page	符号 Item
19017-03261	8-13	26
	8-14	20
19017-10905	8-12	10
	8-14	10
19017-10911	8-12	13
	8-14	13
19017-10912	8-12	12
	8-14	12
19017-10914	8-12	5
	8-14	5
19017-10915	8-12	15
	8-14	15
19017-10916	8-12	17
	8-14	17
19017-10917	8-12	18
	8-14	18
19017-15102	8-12	7
	8-14	7
19017-15103	8-12	3
	8-14	3
19017-15115	8-12	16
	8-14	16
19017-16900	8-16	24
	8-17	1
19017-16915	8-17	3
19017-17104	8-15	2
19017-17107	8-15	5
19017-17112	8-15	17
19017-17113	8-15	10
	8-19	11
19017-17117	8-15	13
19017-17123	8-15	9
19017-17721	8-12	21
	8-14	21
19017-18100	8-16	24-1
	8-17	1-1
19017-18308	8-19	4
19017-18309	8-19	5
19017-18311	8-19	7
19017-18403	8-19	1
19017-18404	8-19	2
19017-18904	8-15	3
19017-19012	8-12	14
	8-14	14
19017-19417	8-15	16
19017-19419	8-15	18
19017-19423	8-15	22
19017-19429	8-15	19
19017-19600	4-04	5
	4-06	4
19017-19800	4-12	11
	6-17	23
	8-18	1
19017-19802	8-18	2
19017-19803	8-18	3
19017-19804	8-18	4

部品番号 Part number	ページ Page	符号 Item
19017-19805	8-18	5
19017-19900	4-07	1
	8-15	1
19017-19907	8-15	6
19017-19908	8-15	7
19017-19916	8-15	15
19017-20232	8-12	23
	8-14	23
19017-20233	8-12	24
	8-14	24
19017-20300	4-05	31
	4-07	16
	8-19	0
19017-20305	8-19	3
19017-21100	2-32	16
	8-12	1
19017-21120	8-12	19
19017-21121	8-12	20
19017-21123	8-12	22
	8-14	22
19017-21199	8-12	2
	8-14	2
19017-21200	2-34	5
	8-14	1
19017-21220	8-14	19
19017-21300	2-36	14
	8-20	
19017-21301	8-20	1
19017-21302	8-20	2
19017-21303	8-20	3
	8-21	3
19017-21304	8-20	4
	8-21	4
19017-21305	8-20	5
	8-21	5
19017-21306	8-20	6
	8-21	6
19017-21307	8-20	7
	8-21	7
19017-21400	2-36	15
	8-21	
19017-21401	8-21	1
19017-21402	8-21	2
19017-23600	4-07	1-1
	8-15	1-1
19017-24300	4-07	1-2
	8-15	1-2
19018-00027	8-43	5
	8-48	12
19018-00029	8-32	42
	8-36	50
19018-01720	8-49	32
19018-02408	8-32	26
	8-36	34
19018-03003	8-31	25
	8-36	33

silverthorn.co.uk

部品番号 Part number	ページ Page	符号 Item
19018-03015	8-43	11
	8-48	6
19018-04104	8-49	27
19018-04213	8-32	31
	8-33	23
	8-36	39
	8-39	30
19018-05902	8-43	2
	8-48	2
19018-05903	8-43	3
	8-48	3
19018-05904	8-43	4
	8-48	4
19018-05905	8-43	16
	8-48	5
19018-05907	8-43	12
	8-48	7
	8-49	29
19018-06000	8-43	1
	8-48	1
19018-06300	8-32	37
	8-36	45
19018-06301	8-32	41
	8-36	49
19018-06399	8-32	38
	8-36	46
19018-07100	8-48	18
19018-07102	8-48	23
19018-07103	8-48	24
19018-07104	8-48	25
19018-07105	8-49	26
19018-07107	8-49	28
19018-07109	8-49	30
19018-07110	8-49	31
19018-07113	8-49	34
19018-07115	8-49	36
19018-07199	8-48	19
19020-11150	8-50	3
19020-11151	8-50	5
19020-11165	8-50	4
19020-11199	8-50	2
19020-11200	4-13	14
	8-50	1
19030-00612	8-40	18
19030-02204	8-40	4
	8-44	4
19030-05202	8-40	5
19030-05221	8-40	24
19030-05222	8-40	23
19030-05224	8-31	23
	8-36	30
19030-05299	8-40	3
19030-07109	8-31	15
	8-35	19
	8-40	15
	8-44	14

部品番号 Part number	ページ Page	符号 Item
19030-07110	8-40	16
	8-44	15
19030-07227	8-38	4
19031-00308	8-45	32
19031-02019	8-32	35
	8-36	43
19031-02038	8-32	28
	8-36	36
19031-04432	8-36	44
19031-06804	8-31	3
	8-35	3
19031-06805	8-31	11
	8-35	15
19031-06808	8-31	13
	8-35	17
19031-06809	8-31	14
	8-35	18
19031-06812	8-31	17
	8-35	21
19031-06813	8-31	18
	8-35	22
19031-06814	8-31	19
	8-35	23
19031-06820	8-31	21
	8-36	27
19031-06825	8-31	22
	8-36	29
19031-06838	8-32	27
	8-36	35
19031-06842	8-32	29
	8-36	37
19031-06843	8-32	30
	8-36	38
19031-06846	8-32	32
	8-36	40
19031-07047	8-32	33
	8-36	41
19031-07919	8-31	20
	8-36	26
19031-07927	8-31	24
	8-36	31
19031-08102	8-31	9
	8-35	13
19031-08103	8-31	10
	8-35	14
19031-08117	8-35	24
19031-08118	8-35	25
19031-08121	8-36	28
19031-08128	8-35	8
19031-08191	8-37	56
19031-08192	8-37	57
19031-08199	8-35	2
19031-08200	1-09	1-1
	8-35	1
19031-08491	8-32	48
19031-08492	8-32	49

部品番号 Part number	ページ Page	符号 Item
19031-08499	8-31	2
19031-08500	1-09	1
	8-31	1
19031-08655	8-32	36
19031-09700	2-03	1
	8-40	1
19031-09800	2-03	1-1
	8-44	1
19039-00600	8-40	2
19039-00601	8-40	12
19039-00602	8-40	13
19039-00605	8-40	14
	8-44	12
19039-00611	8-40	17
	8-44	16
19039-00612	8-44	17
19039-00613	8-40	19
	8-44	19
19039-00690	8-40	6
19039-02400	8-44	2
19039-02401	8-44	10
19039-02402	8-44	11
19039-02407	8-44	13
19039-02425	8-44	24
19039-02426	8-44	25
19039-02427	8-45	26
19039-02428	8-45	27
19039-02429	8-45	28
19039-02430	8-45	29
19039-02490	8-45	31
19039-02499	8-44	3
19040-00494	8-03	4
19040-02391	8-03	3
19040-03621	8-03	10
19040-03691	8-03	11
19040-04506	8-03	5
19040-05900	1-03	20
	8-03	1
19040-05901	8-03	8
19040-05911	8-03	9
19040-06399	8-03	2
19100-06013	3-05	19
19100-06112	7-13	3
19100-07119	3-13	15
19100-30033	4-18	10
19100-32047	3-05	20
19100-47033	4-18	11
19100-47040	3-05	15
19100-47047	3-05	17
19100-47052	3-05	16
19100-47081	7-13	1
19100-47082	7-13	2
19100-50015	3-05	22
19100-50097	7-13	4
19100-65047	4-18	9
19100-67051	3-04	34

部品番号 Part number	ページ Page	符号 Item
19100-67602	3-04	33
19100-67611	3-05	12
19100-67612	3-05	13
19100-68007	3-05	23
19100-68013	3-06	30
19100-68017	3-06	32
19100-68052	3-05	24
19100-78037	3-05	18
19100-80106	3-07	16
19100-81003	3-04	35
19100-81017	3-06	31
19100-81024	3-05	14
19100-82001	3-04	32
	3-05	21
19115-00500	5-36	5
	5-37	5
19115-02200	5-36	3
	5-37	3
19115-02300	5-36	4
	5-37	4
19115-03400	3-07	12
	5-36	17
	5-37	17
19115-03500	5-37	2
19115-03600	5-37	2-1
19115-08040	5-36	2
19115-41800	5-36	6
	5-37	6
19120-01005	8-33	4
	8-38	3
19120-01016	8-41	19
	8-46	19
19120-01715	8-41	17
	8-46	17
19129-00501	8-41	7
	8-46	7
19129-00502	8-41	8
	8-46	8
19129-00505	8-41	10
	8-46	10
19129-00506	8-41	11
	8-46	11
19129-00507	8-41	4
	8-46	5
19129-00508	8-42	33
	8-47	33
19129-00509	8-41	12
	8-46	12
19129-00510	8-41	16
	8-46	16
19129-00512	8-41	18
	8-46	18
19129-00517	8-41	22
	8-46	22
19129-00520	8-41	24
	8-46	24

silverthorn.co.uk

部品番号 Part number	ページ Page	符号 Item
19129-00522	8-42	26
	8-47	26
19129-00526	8-42	30
	8-47	30
19129-00599	8-41	2
	8-46	2
19129-00703	8-33	22
	8-38	5
19129-00704	8-33	21
	8-38	6
19129-00709	8-33	17
	8-38	10
19129-00710	8-33	16
	8-38	11
19129-00711	8-33	15
	8-38	12
19129-00712	8-33	14
	8-38	13
19129-00713	8-33	13
	8-38	14
19129-00714	8-33	12
	8-38	15
19129-00715	8-33	11
	8-38	16
19129-00717	8-38	18
19129-00718	8-38	19
19129-00719	8-33	7
	8-38	20
19129-00720	8-33	6
	8-38	21
19129-00721	8-33	5
	8-38	22
19129-00723	8-34	29
	8-38	24
19129-00724	8-34	26
	8-39	27
19129-00726	8-33	25
	8-39	28
19129-00729	8-34	28
	8-38	25
19129-00730	8-34	27
	8-39	26
19129-00799	8-33	2
19129-00800	8-33	1
19129-00817	8-33	9
19129-00818	8-33	8
19129-00822	8-34	30
	8-38	23
19129-01600	8-41	1
	8-46	1
19129-01615	8-41	21
	8-46	21
19129-01621	8-41	25
	8-46	25
19129-01999	8-38	2
19129-02000	8-38	1

部品番号 Part number	ページ Page	符号 Item
19130-03600	1-03	11
19130-03609	1-03	12
19140-08205	1-04	4
19140-08209	1-04	5
19140-08210	1-04	6
19140-08211	1-04	7
19140-53013	1-04	2
19140-53214	1-04	3
19140-53300	1-04	1
19140-69000	1-04	8
19141-00003	5-12	11
19141-00030	5-11	3
19141-00031	5-10	3
19141-00040	5-12	3
19141-00041	5-12	3-1
19141-00042	5-12	10-1
19141-00043	5-12	10
19141-00048	5-12	11-1
19142-00182	6-12	9-1
	6-12	9
19142-00183	6-12	10-1
	6-12	10
19142-00184	6-12	11-1
	6-12	11
19142-00381	6-12	4-1
	6-12	4
19142-00801	6-09	4
	6-10	3-1
	6-10	3-2
	6-10	3
19142-00802	6-09	9
	6-10	5-1
	6-10	5-2
	6-10	5
19142-01001	6-09	4-1
	6-10	3-1
	6-10	3-2
	6-10	3
19142-01002	6-09	9-1
	6-10	5-1
	6-10	5-2
	6-10	5
19348-22050	2-36	13
19348-22060	2-36	1
	4-10	35
19348-22075	2-36	2
19348-22100	1-11	10
	2-36	3
19348-22110	2-36	4
19348-22125	2-35	7
	4-11	7
19348-22150	2-36	7
	4-11	8
19348-22155	2-36	8
19348-22160	2-36	5
19348-22170	2-36	6

部品番号 Part number	ページ Page	符号 Item
19348-22175	2-35	2
	2-36	9
19348-22185	2-35	8
19348-22195	2-35	3
19348-22210	2-35	5
19348-22235	2-35	9
19348-22240	2-35	6
19348-22245	2-35	10
19348-52070	4-10	37
19348-52080	2-36	10
19348-52090	2-36	11
	4-10	36
19348-52130	2-35	1
19348-52200	2-35	4
19350-29070	6-14	23
	6-15	25
19352-06070	4-05	28
	4-08	23
19352-06075	4-11	9
19352-09100	1-11	8
19352-12140	6-16	9
	6-18	11
19352-12147	6-16	8
	6-18	10
19353-09080	6-15	28
19353-09085	1-11	4
19353-09105	1-11	5
19358-06118	1-11	9
19359-00001	6-17	20
19361-06150	4-10	32
19361-09090	4-10	34
19361-09098	4-10	26
19382-12060	4-09	25
19382-12065	4-09	21
19382-12085	4-09	20
19385-09130	4-11	1
19385-09180	4-11	2
19385-12095	4-10	33
19452-06125	4-09	23
19452-09200	6-14	4
19455-09140	4-11	5
19455-93150	4-11	4
19458-09110	4-11	6
19458-09190	6-14	6
19458-09195	6-14	5
19459-00001	4-11	3

部品番号 Part number	ページ Page	符号 Item

silverhorn.co.uk

1. ロワマシナリ構成
LOWER MACHINERY

2. アッパマシナリ構成 1
UPPER MACHINERY 1

3. アッパマシナリ構成 2
UPPER MACHINERY 2

4. アッパマシナリ構成 3
UPPER MACHINERY 3

5. アッパマシナリ構成 4
UPPER MACHINERY 4

6. ホーアタッチメント構成
HOE ATTACHMENT

7. その他
OTHERS

8. 油圧機器詳細
HYDRAULIC DEVICE

9. 品番索引
NUMERICAL INDEX

10 エンジン ENGINE

silverhorn.co.uk

パーツカタログの見方

1．このパーツカタログに記載されている部品は、必ずしも標準装備部品ではありません。
2．部品変更は、予告なく行うことがあります。
3．パーツカタログリスト様式

①
| 1A02 |
|(1A01)|
② Y00G1020

③ ④ (1) ｼﾘﾝﾀﾞﾌﾞﾛｯｸ & ﾒｲﾝﾒﾀﾙ
CYLINDER & BEARING,MAIN

⑤ 82.02.12

⑥
(A)=6PH-HT (D)=
(B)= (E)=
(C)= (F)=

⑦ ﾐﾀﾞｼ REF.	⑧ ﾚﾍﾞﾙ LEV.	⑨ O	⑩ ﾌﾞﾋﾝﾊﾞﾝｺﾞｳ PART NO.	⑪ ﾌﾞﾋﾝ ﾒｲ	DESCRIPTION	⑫ ----Q'TY(ｺｽｳ)---- (A)	(B)	(C)	(D)	(E)	(F)	⑬ I	⑭ P/U	⑮ A	⑯ R
1	.		724611-01560	ｼﾘﾝﾀﾞﾌﾞﾛｯｸ ASSY.	CYLINDER BLOCK ASSY.	1									
⑰ I 1-1	.	⑱	724611-01561 (A=E000165)	ｼﾘﾝﾀﾞﾌﾞﾛｯｸ ASSY.	CYLINDER BLOCK ASSY.	1							N		
2	..	X	124610-01000	ﾌﾞﾛｯｸ COMP.	BLOCK COMP.	1									
I 2-1	..	X	124610-01001 (A=E000165)	ﾌﾞﾛｯｸ COMP.	BLOCK COMP.	1							N		
3	...	X	124610-01010	ｼﾘﾝﾀﾞﾌﾞﾛｯｸ	CYLINDER BLOCK	1									
I 3-1	...		124610-01011 (A=E000165)	ｼﾘﾝﾀﾞﾌﾞﾛｯｸ	CYLINDER BLOCK	1							N		(A)
4	...		27241-160000	ﾜﾝｶﾞﾀﾌﾟﾗｸﾞ 16	PLUG 16	1									
5	...		27241-400000	ﾜﾝｶﾞﾀﾌﾟﾗｸﾞ 40	PLUG 40	6									
6	..		135400-01790	ﾒｸﾗﾌﾟﾗｸﾞM10X1.5	PLUG M10X1.5	2									
7	..		23414-100000	ﾊﾟｯｷﾝ(ﾏﾙ 10	GASKET 10	2								10	
8	..		23871-010000	ﾈｼﾞﾌﾟﾗｸﾞPT 1/8	PLUG PT1/8	8									
9	..		23871-020000	ﾈｼﾞﾌﾟﾗｸﾞPT 1/4	PLUG PT1/4	2									
10	..		23871-030000	ﾈｼﾞﾌﾟﾗｸﾞPT 3/8	PLUG PT3/8	5									
11	..		43600-500290	ｺｯｸ1/4 COMP.	COCK ASSY.	1									
12	..		121850-02070	HB(ﾒﾀﾙｷﾔﾂﾌﾟ B	BOLT	12									
13	..		121850-02080	HB(ﾒﾀﾙｷﾔﾂﾌﾟ A	BOLT	2									
14	..		*REF. 9=3	⑲ ﾒｲﾝﾒﾀﾙ COMP.	BEARING,MAIN COMP.	6									
15	...	X	*REF. 14	⑳ ﾒｲﾝﾒﾀﾙ (ｳｴ	BEARING,MAIN	6									
16	...	X	*REF. 14	ﾒｲﾝﾒﾀﾙ (ｼﾀ	BEARING,MAIN	6									
17	..		121850-02160	ﾒｲﾝﾒﾀﾙ (ﾍﾞｰｽ)COMP.	BEARING,MAIN COMP.	1									(B)
18	...	X	121850-02200	ﾒｲﾝﾒﾀﾙ (ｳｴ	BEARING,MAIN	1									
19			[illegible]	ﾒｲﾝﾒﾀﾙ (ｼﾀ	BEARING,MAIN	1									
				[illegible] (ﾍﾞｰｽ	CAP,MAIN BEARING	1									
				[illegible]	CAP,MAIN BEARING	1									
					CAP,MAIN BEARING	5									
				[illegible]	[illegible]	2									

㉑
-------- REMARKS (ﾋﾞｺｳ) --------

A ﾐﾀﾞｼNO.3-1 124610-01011ﾆﾂｲﾃﾉ ｾﾂﾒｲｶﾞ ｺｺﾆﾊｲﾘﾏｽ
B ﾐﾀﾞｼNO.17 ﾉｾﾂﾒｲﾊ ｺｺﾆﾊｲﾘﾏｽ

A THE EXPLANATION OF REF. NO. 3-1 124610-01011 IS LOCATED HERE
B THE EXPLANATION OF REF. NO. 17 IS LOCATED HERE

㉓ Y000522

| 1A02 |
|(1A01)|
Y00J1073

(1) ｼﾘﾝﾀﾞｰ. C.W.ﾄﾞﾚﾝﾊﾟｲﾌﾟ
CYLINDER, C.W. DRAIN PIPE

(A)=SC50N (D)=
(B)=SC60N (E)=
(C)=SC75N (F)=

82.10.22

ﾐﾀﾞｼ REF.	ﾚﾍﾞﾙ LEV.	O	ﾌﾞﾋﾝﾊﾞﾝｺﾞｳ PART NO.	ﾌﾞﾋﾝ ﾒｲ	DESCRIPTION	----Q'TY(ｺｽｳ)---- (A)	(B)	(C)	(D)	(E)	(F)	I	P/U	A	R
1A	.		190501-01010	ｼﾘﾝﾀﾞｰ	CYLINDER	1									
1A-1	.		190501-01011 (A=XXXXXXXXX)	ｼﾘﾝﾀﾞｰ	CYLINDER	1							S		(A)
1A-2	.		190501-01012 (A=XXXXXXXXX)	ｼﾘﾝﾀﾞｰ	CYLINDER	1							R		(B)
㉒ 1B	.		190600-01010	ｼﾘﾝﾀﾞｰ	CYLINDER		1								
1B-1	.		190600-01011 (B=XXXXXXXXX)	ｼﾘﾝﾀﾞｰ	CYLINDER		1						R		(B)
1C	.		190750-01010	ｼﾘﾝﾀﾞｰ	CYLINDER			1							
1C-1	.		190750-01011 (C=XXXXXXXXX)	ｼﾘﾝﾀﾞｰ	CYLINDER			1					R		(B)
2A	.		190501-01380	ｼﾘﾝﾀﾞｰｶﾌﾞｶﾞｽｹｯﾄ	GASKET, CYL.LOWER	1									
2B	.		190600-01380	ｼﾘﾝﾀﾞｰｶﾌﾞｶﾞｽｹｯﾄ	GASKET, CYL.LOWER		1	1							
3	.		26216-120952	ｺｳｱﾂﾍﾞﾝｶﾊﾞｰｼﾒﾂｹﾎﾞﾙﾄ	BOLT, COVER M12X95	16	16	16							
3-1	.		190501-73640 (A=XXXXXXXXX)	ｺｳｱﾂﾍﾞﾝｶﾊﾞｰｼﾒﾂｹﾎﾞﾙﾄ	BOLT, COVER M12X123	16	16	16					S		(A)
4	.		26216-120302	ｳｴｺﾐﾎﾞﾙﾄ M12X30	STUD BOLT M12X30	4	4	4							
[illegible]	[illegible]		26216-120502	ｳｴｺﾐﾎﾞﾙﾄ M12X50	STUD BOLT M12X50	4	4	4					S		(A)

silverhorn.co.uk

No.	名　　称	説　　明
①	ロケーションNo.	このリストが入っているマイクロフィッシュのロケーションNo. ( )内は、セクションインデックスのロケーションNo.
②	パーツカタログNo.	パーツカタログ毎の一連No.
③	グループNo.	グループ毎に付けられた一連No.
④	グループ名	グループ毎に付けられた名称
⑤	処理日	パーツカタログリストをプリントした日付
⑥	形　　式	パーツカタログに掲載された商品の形式名 ( )内の記号は、No.⑫、"個数欄"の( )内記号と対応している。

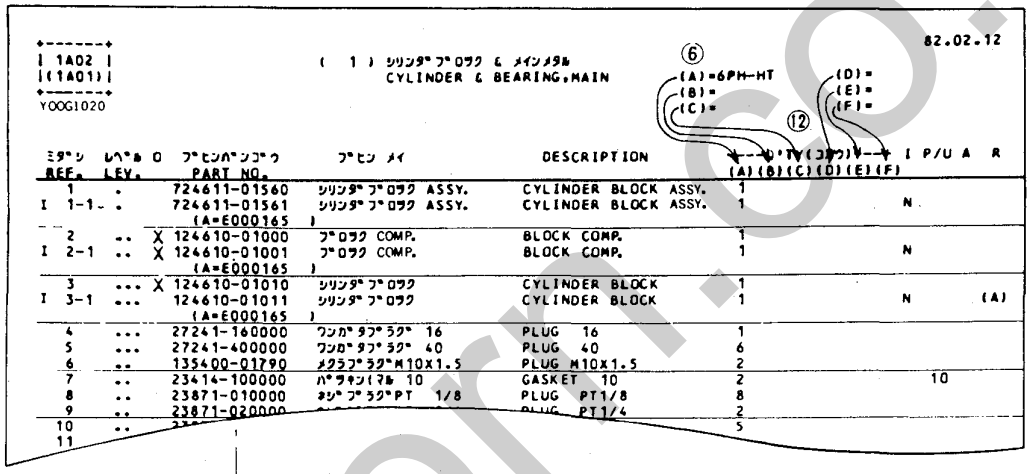

```
+-------+                                                                    82.02.12
| 1A02 |          (  1 ) ｼﾘﾝﾀﾞﾌﾞﾛｯｸ & ﾒｲﾝﾍﾞｱﾘﾝｸﾞ
|(1A01)|                CYLINDER & BEARING,MAIN
+-------+                                                  ⑥
YOOG1020                                                   (A)=6PH-HT        (D)=
                                                           (B)=              (E)=
                                                           (C)=              (F)=
                                                                  ⑫
ﾐﾀﾞｼ  ﾚﾍﾞﾙ O  ﾌﾞﾋﾝﾊﾞﾝｺﾞｳ      ﾌﾞﾋﾝ ﾒｲ          DESCRIPTION        ←--Q'TY(ｺｽｳ)---→ I P/U A  R
REF.  LEV.     PART NO.                                              (A)(B)(C)(D)(E)(F)
  1    .      724611-01560    ｼﾘﾝﾀﾞﾌﾞﾛｯｸ ASSY.   CYLINDER BLOCK ASSY.  1
I 1-1  .      724611-01561    ｼﾘﾝﾀﾞﾌﾞﾛｯｸ ASSY.   CYLINDER BLOCK ASSY.  1                N
                (A=E000165 )
  2    ..   X 124610-01000    ﾌﾞﾛｯｸ COMP.         BLOCK COMP.          1
I 2-1  ..   X 124610-01001    ﾌﾞﾛｯｸ COMP.         BLOCK COMP.          1                N
                (A=E000165 )
  3    ...  X 124610-01010    ｼﾘﾝﾀﾞﾌﾞﾛｯｸ          CYLINDER BLOCK       1
I 3-1  ...    124610-01011    ｼﾘﾝﾀﾞﾌﾞﾛｯｸ          CYLINDER BLOCK       1                N        (A)
                (A=E000165 )
  4    ...    27241-160000    ﾜﾝｶﾞﾀﾌﾟﾗｸﾞ 16      PLUG  16             1
  5    ...    27241-400000    ﾜﾝｶﾞﾀﾌﾟﾗｸﾞ 40      PLUG  40             6
  6    ..     135400-01790    ﾒｸﾗﾌﾟﾗｸﾞM10X1.5     PLUG M10X1.5         2
  7    ..     23414-100000    ﾊﾟﾗｷﾝ(ｱﾙﾐ) 10      GASKET  10           2                     10
  8    ..     23871-010000    ﾈｼﾞﾌﾟﾗｸﾞPT 1/8      PLUG  PT1/8          8
  9    ..     23871-020000    [illegible]         PLUG  PT1/4          2
 10    ..     [illegible]                                              5
 11
```

⑦	見出No.	イラストと部品番号とを結びつける番号
⑧	レベル	仕組部品の親子関係(レベル)を・印の数により表わす。
⑨	注文区分	X印の部品番号では、販売致しません。 その親部品番号であるCOMP.又はASSY.コードにて御注文下さい。
⑩	部品番号	部品番号
⑪	部品名	部品名称
⑫	個　　数	見出No.当りの部品使用個数

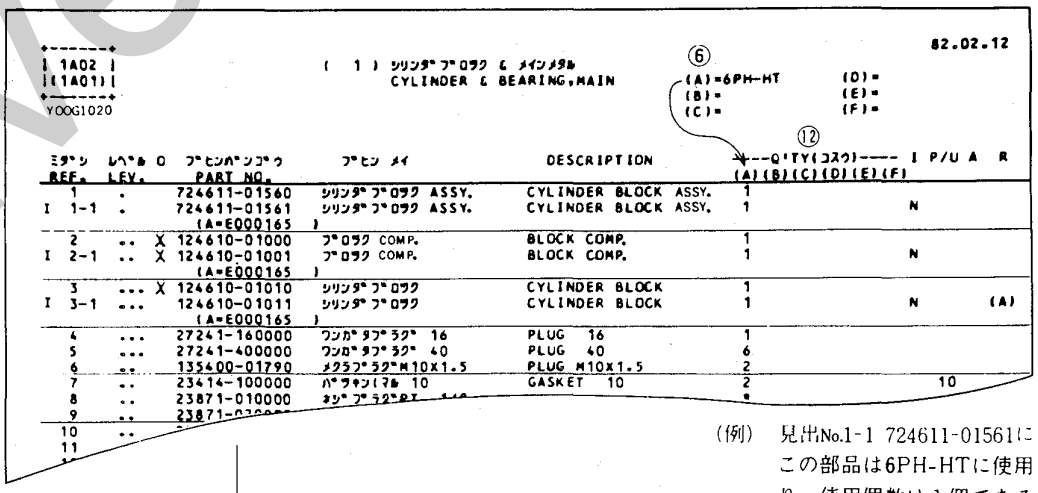

```
+-------+                                                                    82.02.12
| 1A02 |          (  1 ) ｼﾘﾝﾀﾞﾌﾞﾛｯｸ & ﾒｲﾝﾍﾞｱﾘﾝｸﾞ
|(1A01)|                CYLINDER & BEARING,MAIN                   ⑥
+-------+                                                          (A)=6PH-HT        (D)=
YOOG1020                                                           (B)=              (E)=
                                                                   (C)=              (F)=
                                                                          ⑫
ﾐﾀﾞｼ  ﾚﾍﾞﾙ O  ﾌﾞﾋﾝﾊﾞﾝｺﾞｳ      ﾌﾞﾋﾝ ﾒｲ          DESCRIPTION        ←--Q'TY(ｺｽｳ)---→ I P/U A  R
REF.  LEV.     PART NO.                                              (A)(B)(C)(D)(E)(F)
  1    .      724611-01560    ｼﾘﾝﾀﾞﾌﾞﾛｯｸ ASSY.   CYLINDER BLOCK ASSY.  1
I 1-1  .      724611-01561    ｼﾘﾝﾀﾞﾌﾞﾛｯｸ ASSY.   CYLINDER BLOCK ASSY.  1                N
                (A=E000165 )
  2    ..   X 124610-01000    ﾌﾞﾛｯｸ COMP.         BLOCK COMP.          1
I 2-1  ..   X 124610-01001    ﾌﾞﾛｯｸ COMP.         BLOCK COMP.          1                N
                (A=E000165 )
  3    ...  X 124610-01010    ｼﾘﾝﾀﾞﾌﾞﾛｯｸ          CYLINDER BLOCK       1
I 3-1  ...    124610-01011    ｼﾘﾝﾀﾞﾌﾞﾛｯｸ          CYLINDER BLOCK       1                N        (A)
                (A=E000165 )
  4    ...    27241-160000    ﾜﾝｶﾞﾀﾌﾟﾗｸﾞ 16      PLUG  16             1
  5    ...    27241-400000    ﾜﾝｶﾞﾀﾌﾟﾗｸﾞ 40      PLUG  40             6
  6    ..     135400-01790    ﾒｸﾗﾌﾟﾗｸﾞM10X1.5     PLUG M10X1.5         2
  7    ..     23414-100000    ﾊﾟﾗｷﾝ(ｱﾙﾐ) 10      GASKET  10           2                     10
  8    ..     23871-010000    ﾈｼﾞﾌﾟﾗｸﾞPT 1/8      [illegible]          •
  9    ..     23871-020000    [illegible]
 10    ..     [illegible]
 11
```

(例)　見出No.1-1 724611-01561について、この部品は6PH-HTに使用されており、使用個数は1個である。

silverhorn.co.uk

No.	名　　称	説　　明
⑬	互　換　性　区　分	○部品変更が行われた場合、その部品に対して下記の互換性記号が表示される。

記号	互換性	内　　容
N	旧 ⇄ 新	新部品は、旧部品に対して互換性有り、その逆は無し。
Q	旧 ⇄ 新	新部品は旧部品に対して互換性無し、その逆は有り。
R	旧 ⇄ 新	新・旧部品の双方に対して互換性有り。
S	旧 ⇄ 新	新・旧部品の双方に対して互換性無し。
W		新規追加となった部品
Z		廃止された部品
F		単品では互換性なし。但し関連部品セットにて互換性あり。
K		使用個数のみの変更。

⑭	単　位　販　売　区　分	単位販売品、単位販売推奨品の単位販売数量(販売ロット) (例)　P/U欄に〝10〟とある部品は販売ロット10個の倍数で御注文下さい。
⑮	デザインチェンジマーク	大巾な設計変更が行われた場合にA欄に記号を付け、その内容を説明する。
⑯ ㉑	備考(リマークス)区分	補足説明の必要な部品につきR欄に記号を付け、同記号で始まる説明文がNo.㉑の備考欄に入る。

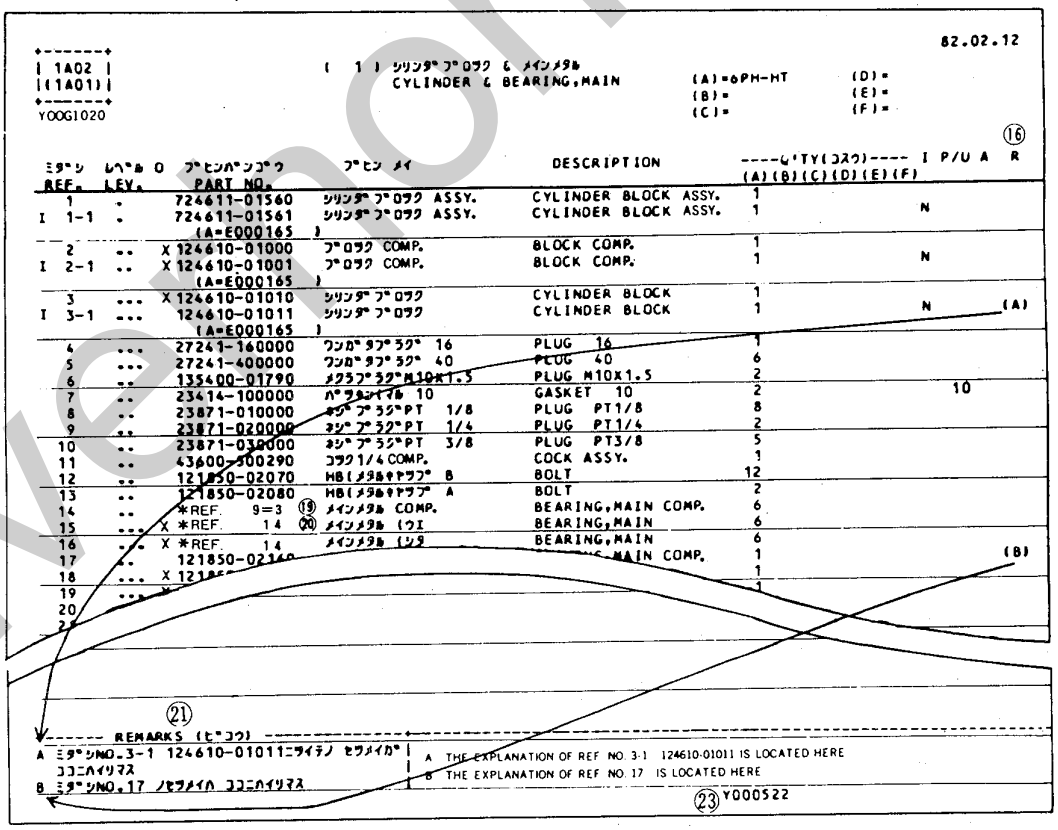

⑰	変　更　マ　ー　ク	前回出版したパーツカタログには無く、今回新規に設計変更が発生した部品について〝I〟印が表示される。

silverhorn.co.uk

No.	名　　称	説　　明
⑱	実　施　号　機	部品が変更されたときに適用される形式の実施号機が表示される。

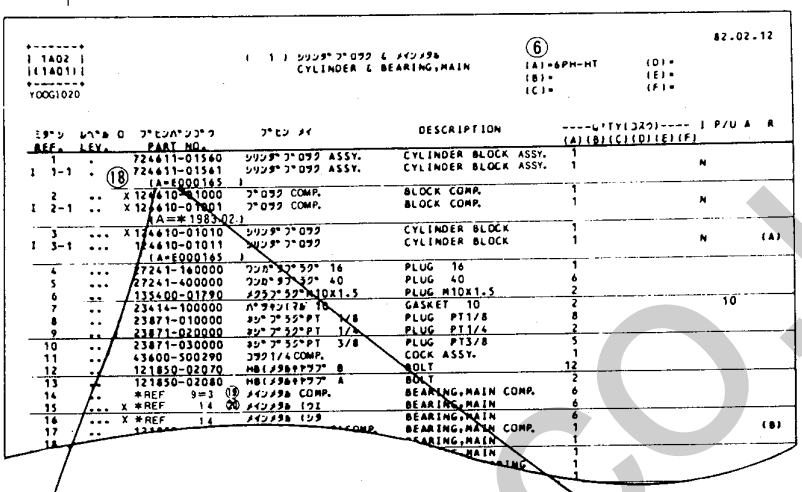

REF.	LEV.	C	PART NO.	DESCRIPTION	Q'TY	P/U	A	R
1	.		724611-01560	CYLINDER BLOCK ASSY.	1			
I 1-1	.	⑱	724611-01561 (A=E000165)	CYLINDER BLOCK ASSY.	1		N	
2	..	X	124610-01000	BLOCK COMP.	1			
I 2-1	..	X	124610-01001 (A=※1983-02)	BLOCK COMP.	1		N	
3	...	X	124610-01010	CYLINDER BLOCK	1			
I 3-1	...		124610-01011 (A=E000165)	CYLINDER BLOCK	1		N	(A)
4	...		27241-160000	PLUG 16	1			
5	...		27241-400000	PLUG 40	6			
6	..		135400-01790	PLUG M10X1.5	2		10	
7	..		23414-100000	GASKET 10	2			
8	..		23871-010000	PLUG PT1/8	8			
9	..		23871-020000	PLUG PT1/4	2			
10	..		23871-030000	PLUG PT3/8	5			
11	..		43600-500290	COCK ASSY.	1			
12	..		121850-02070	BOLT	12			
13	..		121850-02080	BOLT	2			
14	..		*REF 9=3 ⑲	BEARING,MAIN COMP.	6			
15	...	X	*REF 14 ⑳	BEARING,MAIN	6			
16	...	X	*REF 14	BEARING,MAIN	6			
17	..			BEARING,MAIN COMP.	1			(B)
18				BEARING,MAIN	1			
				BEARING,MAIN	1			
					1			

○（　）内の"A"は形式⑥を表わす
○新部品724611-01561は6PH-HTではエンジンNo.000165から適用される
○廃止の場合は、廃止された最初の号機を表わす。
○西暦年月は変更実施された月度を表わす。
○形式と実施号機との関係
（例）

6　(A)＝6PH-HT
　　(B)＝6PH-T
　　(C)＝6PH

18　(A＝E000165)
　　⋮
6PH-HTはエンジンNo.000165から適用

(B＝E000158)
　　⋮
6PH-Tはエンジン No. 000158から適用

(C＝×××××××)
　　⋮
×××××××は、部品変更の予告又は実施号機が確定できなかった部品
6PHはエンジンNo.不明

C	グループ No.
D	ドライブ No.
E	エンジン No.
M	本　機 No.
G	発電機 No.
W	溶接機 No.
＊	西暦年月

⑲	参　照　No.	グループNo.9のみだしNo.3を参照
⑳	参　照　No.	みだしNo.14を参照
㉑	備　　考	⑯　参　照

㉒

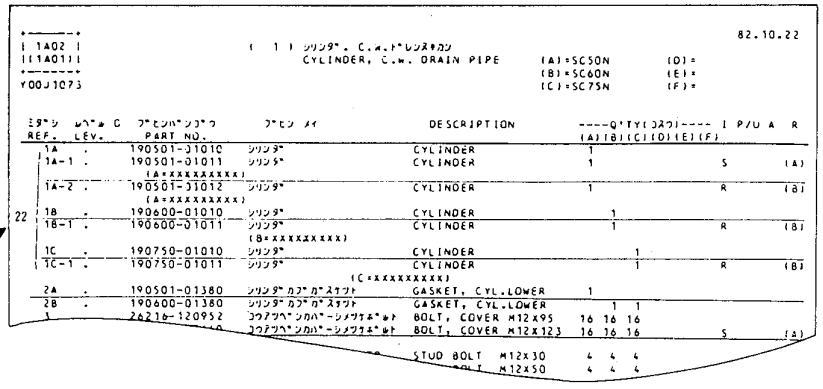

REF.	LEV.	C	PART NO.	DESCRIPTION	Q'TY	P/U	A	R
1A	.		190501-01010	CYLINDER	1			
1A-1	.		190501-01011 (A=XXXXXXXXXX)	CYLINDER	1		S	(A)
1A-2	.		190501-01012 (A=XXXXXXXXXX)	CYLINDER	1		R	(A)
1B	.		190600-01010	CYLINDER	1			
1B-1	.		190600-01011 (B=XXXXXXXXXX)	CYLINDER	1		R	(B)
1C	.		190750-01010	CYLINDER	1			
1C-1	.		190750-01011 (C=XXXXXXXXXX)	CYLINDER	1		R	(B)
2A	.		190501-01380	GASKET, CYL.LOWER	1			
2B	.		190600-01380	GASKET, CYL.LOWER	1 1			
1			26216-120952	BOLT, COVER M12X95	16 16 16			
				BOLT, COVER M12X123	16 16 16		S	(A)
				STUD BOLT M12X30	4 4 4			
				BOLT M12X50	4 4 4			

これらの部品のイラストは、イラストのNo.1で代表したイラストもあります。

㉓	イ　ラ　ス　ト　No.	イラスト管理用一連No.

silverhorn.co.uk

How to read this Parts Catalog.

1. Parts mentioned in this Parts Catalog may not necessarily be standard equipping parts.
2. Parts change may be made without prior notice.
3. Form of this Parts Catalog.

```
  ①                                  ③   ④                                                  ⑤ 82.02.12
+-------+                                                                  ⑥
| 1A02  |                          ( 1 ) ｼﾘﾝﾀﾞﾌﾞﾛｯｸ & ﾒｲﾝﾒﾀﾙ
|(1A01) |                                CYLINDER & BEARING,MAIN          (A)=6PH-HT        (D)=
+-------+                                                                  (B)=              (E)=
② Y00G1020                                                                 (C)=              (F)=

  ⑦    ⑧   ⑨   ⑩                ⑪                                  ⑫                  ⑬  ⑭  ⑮ ⑯
 ﾐﾀﾞｼ  ﾚﾍﾞﾙ O  ﾌﾞﾋﾝﾊﾞﾝｺﾞｳ      ﾌﾞﾋﾝ ﾒｲ                DESCRIPTION        ----Q'TY(ｺｽｳ)----  I P/U A  R
 REF.  LEV.     PART NO.                                                  (A)(B)(C)(D)(E)(F)
   1     .     724611-01560    ｼﾘﾝﾀﾞﾌﾞﾛｯｸ ASSY.      CYLINDER BLOCK ASSY.   1
⑰ I 1-1  .  ⑱  724611-01561    ｼﾘﾝﾀﾞﾌﾞﾛｯｸ ASSY.      CYLINDER BLOCK ASSY.   1                N
              (A=E000165 )
   2    ..   X 124610-01000    ﾌﾞﾛｯｸ COMP.            BLOCK COMP.            1
 I 2-1  ..   X 124610-01001    ﾌﾞﾛｯｸ COMP.            BLOCK COMP.            1                N
              (A=E000165 )
   3   ...   X 124610-01010    ｼﾘﾝﾀﾞﾌﾞﾛｯｸ            CYLINDER BLOCK         1
 I 3-1 ...     124610-01011    ｼﾘﾝﾀﾞﾌﾞﾛｯｸ            CYLINDER BLOCK         1                N        (A)
              (A=E000165 )
   4   ...     27241-160000    ﾜﾝｶﾞﾀﾌﾟﾗｸﾞ 16         PLUG  16               1
   5   ...     27241-400000    ﾜﾝｶﾞﾀﾌﾟﾗｸﾞ 40         PLUG  40               6
   6   ..      135400-01790    ﾒｸﾗﾌﾟﾗｸﾞM10X1.5        PLUG M10X1.5           2
   7   ..      23414-100000    ﾊﾟｯｷﾝ(ﾏﾙ 10           GASKET  10             2          10
   8   ..      23871-010000    ﾈｼﾞﾌﾟﾗｸﾞPT  1/8        PLUG  PT1/8            8
   9   ..      23871-020000    ﾈｼﾞﾌﾟﾗｸﾞPT  1/4        PLUG  PT1/4            2
  10   ..      23871-030000    ﾈｼﾞﾌﾟﾗｸﾞPT  3/8        PLUG  PT3/8            5
  11   ..      43600-500290    ｺｯｸ1/4 COMP.           COCK ASSY.             1
  12   ..      121850-02070    HB(ﾒﾀﾙｷﾔｯﾌﾟ B          BOLT                  12
  13   ..      121850-02080    HB(ﾒﾀﾙｷﾔｯﾌﾟ A          BOLT                   2
  14   ..      *REF.    9=3 ⑲  ﾒｲﾝﾒﾀﾙ COMP.          BEARING,MAIN COMP.     6
  15   ...  X  *REF.    14 ⑳  ﾒｲﾝﾒﾀﾙ (ｳｴ             BEARING,MAIN           6
  16   ...  X  *REF.    14     ﾒｲﾝﾒﾀﾙ (ｼﾀ             BEARING,MAIN           6
  17   ..      121850-02160    ﾒｲﾝﾒﾀﾙ (ﾍﾞｰｽ)COMP.    BEARING,MAIN COMP.     1                        (B)
  18   ...  X  121850-02200    ﾒｲﾝﾒﾀﾙ (ｳｴ             BEARING,MAIN           1
  19   ...  X  121850-02210    ﾒｲﾝﾒﾀﾙ (ｼﾀ             BEARING,MAIN           1
  20                           ﾒﾀﾙｷﾔｯﾌﾟ(ﾍﾞｰｽ         CAP,MAIN BEARING       1
                                ﾍﾞｱｷｬﾌﾟ               CAP,MAIN BEARING       1
                                                      CAP,MAIN BEARING       5
                                                      ｼﾘﾝﾀﾞ PIN              2
                                                                             2

                  ㉑
-------- REMARKS (ﾋﾞｺｳ) ----------+-------------------------------------------------------------------
A ﾐﾀﾞｼNO.3-1 124610-01011ﾆﾂｲﾃﾉ ｾﾂﾒｲｶﾞ |  A  THE EXPLANATION OF REF. NO. 3-1  124610-01011 IS LOCATED HERE
  ｺｺﾆﾊｲﾘﾏｽ                            |
B ﾐﾀﾞｼNO.17 ﾉｾﾂﾒｲﾊ ｺｺﾆﾊｲﾘﾏｽ           |  B  THE EXPLANATION OF REF. NO. 17  IS LOCATED HERE
                                                                  ㉓ Y000522
```

```
+-------+                                                                          82.10.22
| 1A02  |                          ( 1 ) ｼﾘﾝﾀﾞｰ. C.W.ﾄﾞﾚﾝﾊﾟｲﾌﾟ
|(1A01) |                                CYLINDER, C.W. DRAIN PIPE        (A)=SC50N         (D)=
+-------+                                                                  (B)=SC60N         (E)=
Y00J1073                                                                   (C)=SC75N         (F)=

 ﾐﾀﾞｼ  ﾚﾍﾞﾙ O  ﾌﾞﾋﾝﾊﾞﾝｺﾞｳ      ﾌﾞﾋﾝ ﾒｲ                DESCRIPTION        ----Q'TY(ｺｽｳ)----  I P/U A  R
 REF.  LEV.     PART NO.                                                  (A)(B)(C)(D)(E)(F)
   1A    .     190501-01010    ｼﾘﾝﾀﾞｰ                 CYLINDER               1
   1A-1  .     190501-01011    ｼﾘﾝﾀﾞｰ                 CYLINDER               1                S        (A)
              (A=XXXXXXXXX)
   1A-2  .     190501-01012    ｼﾘﾝﾀﾞｰ                 CYLINDER               1                R        (B)
              (A=XXXXXXXXX)
㉒ 1B    .     190600-01010    ｼﾘﾝﾀﾞｰ                 CYLINDER                  1
   1B-1  .     190600-01011    ｼﾘﾝﾀﾞｰ                 CYLINDER                  1             R        (B)
                               (B=XXXXXXXXX)
   1C    .     190750-01010    ｼﾘﾝﾀﾞｰ                 CYLINDER                     1
   1C-1  .     190750-01011    ｼﾘﾝﾀﾞｰ                 CYLINDER                     1          R        (B)
                                                 (C=XXXXXXXXX)
   2A    .     190501-01380    ｼﾘﾝﾀﾞｰｶﾌﾞｶﾞｽｹｯﾄ       GASKET, CYL.LOWER      1
   2B    .     190600-01380    ｼﾘﾝﾀﾞｰｶﾌﾞｶﾞｽｹｯﾄ       GASKET, CYL.LOWER         1  1
   3     .     26216-120952    ｺｳｱﾂﾍﾞﾝｶﾊﾞｰｼﾒﾂｹﾎﾞﾙﾄ   BOLT, COVER M12X95     16 16 16
   3-1   .     190501-73640    ｺｳｱﾂﾍﾞﾝｶﾊﾞｰｼﾒﾂｹﾎﾞﾙﾄ   BOLT, COVER M12X123    16 16 16          S        (A)
              (A=XXXXXXXXX)
   4     .     26216-120302    ｳｴｺﾐﾎﾞﾙﾄ   M12X30      STUD BOLT  M12X30      4  4  4
   4     .     26216-120502    ｳｴｺﾐﾎﾞﾙﾄ   M12X50      STUD BOLT  M12X50      4  4  4          S        (A)
```

silverhorn.co.uk

No.	Designation	Explanation
①	Location No.	Location No. of a microfiche which contains this list. The parenthesized refers to Location No. of the corresponding section index.
②	Parts Catalog No.	Serial No. of every Parts Catalog.
③	Group No.	Running No. given per group of related parts.
④	Group Name	Designation given per group of related parts.
⑤	Date of Processing	Date on which this list for Parts Catalog is printed out.
⑥		Model name of a product (of which parts are) mentioned in the pertinent Parts Catalog. A perenthesized symbol corresponds to a parenthesized symbol appearing under the "Q'TY" column of Ref. No.12.

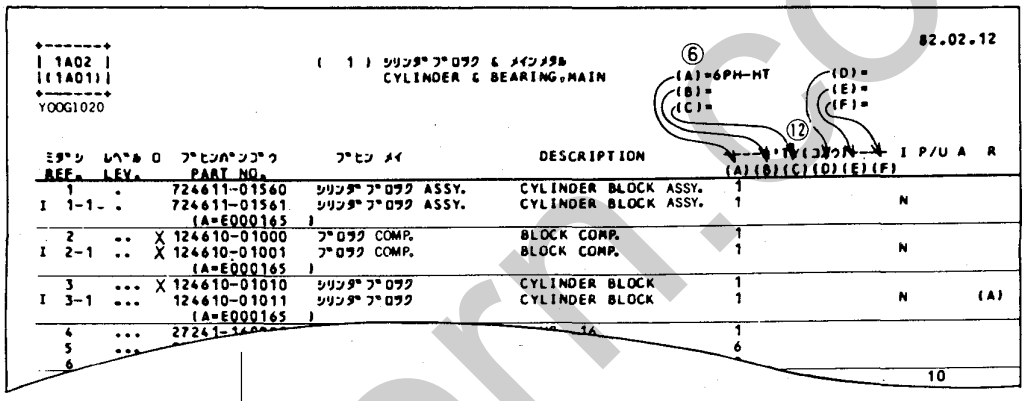

⑦	Ref. No.	Number to relate a number appearing in illustration (given opposite to the list) with corresponding Part No.
⑧	Level	Assembly-component relation (level) of an assembly part expressed by a number of dots (·).
⑨	Order Division	A part of which Part Number is prefixed with alphabet X shall not be sold. In this case, please place your order of this part and its related parts by parental Part Number ——. Complete Part Number or Assy. Part Number.
⑩	Part No.	Part Number specified for every part.
⑪	Part Name	Description of a part, mainly Part Name but may include dimensions.
⑫	Quantity (Q'ty)	Quantity used of parts per Ref. No.

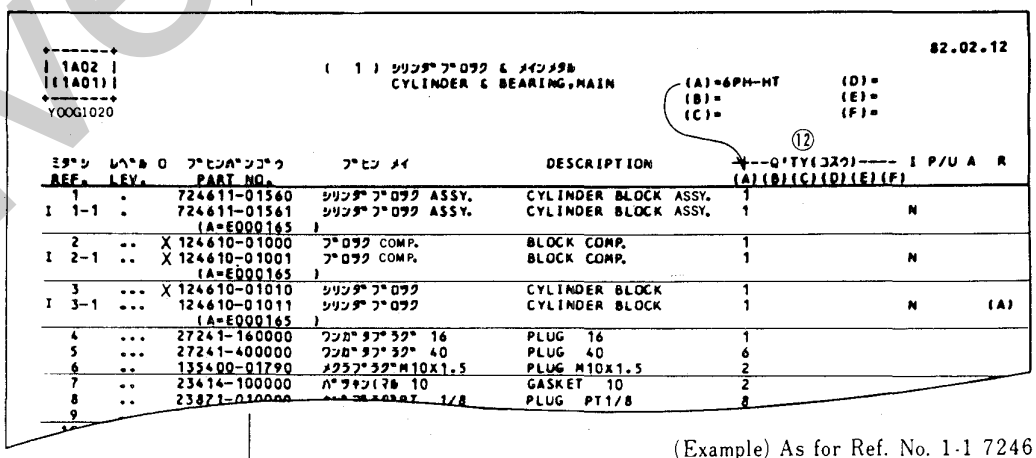

(Example) As for Ref. No. 1-1 724611-01561, this part is used in the 6PH-HT.
(1: Quantity used of parts)

silverhorn.co.uk

No.	Designation	Explanation
⑬	Interchangeability Division	In the case where a part change took place, one of the following interchangeability symbols is indicated for that part.
⑭	Unit Sales Division	Unit Sales Quantity (Sales Lot) of unit sales parts and/or unit sales recommended parts. [Example] Please place your order of such a part for which "10" is given under the column "P/U" by a multiple of Sales Lot being 10 pcs.
⑮	Design Change Division	A symbol is given under the column "A" for such a part for which an extensive design change has been made, and the nature of that design change is explained as identified by the identical symbol given under the heading "REMARKS".
⑯ ㉑	Remarks Division	A Symbol is given under the column "R" (Remarks) for such a part for which a supplementary explanation is needed. And an explanatory sentence headed by the identical symbol is given under the heading "Remrks" (No.㉑).
⑰	Change Mark	Change Mark" I" is indicated for such a part in which a design change took place newly at this time as it was not given in the last published Parts Catalog.

Symbol	Interchangeability	Contents note
N	Old NEW	New Part is interchangeable for Old Part but not interchangeable conversely.
Q	Old NEW	New Part is not interchangeable for Old Part but interchangeable conversely.
R	Old NEW	New Part is interchangeable for Old Part and vice versa.
S	Old NEW	New Part is not interchangeable for Old Part and vice versa.
W		Part newly added.
Z		Part discontinued.
F		Not interchangeable by single part but interchangeable by set of the related parts.
K		Changed only in quantity used.

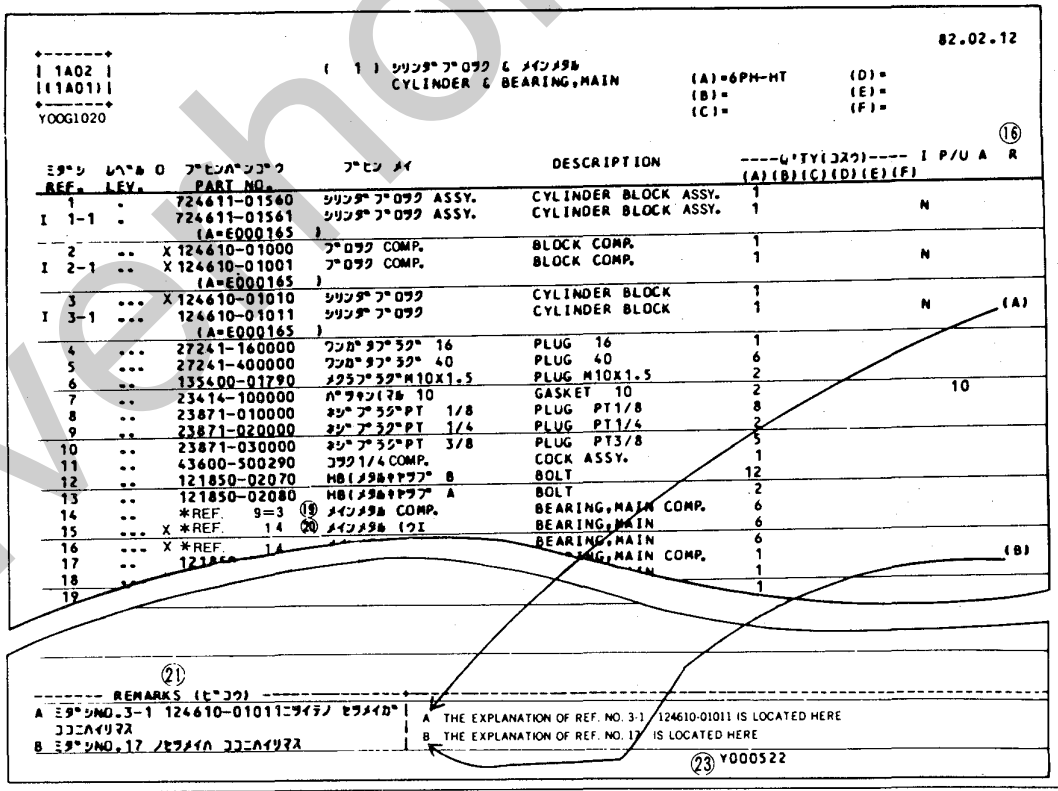

silverhorn.co.uk

No.	Designation	Explanation
⑱	Effective Machine No.	When a part is changed, Effective Machine No. of a Model for which the part is applicable is indicated.

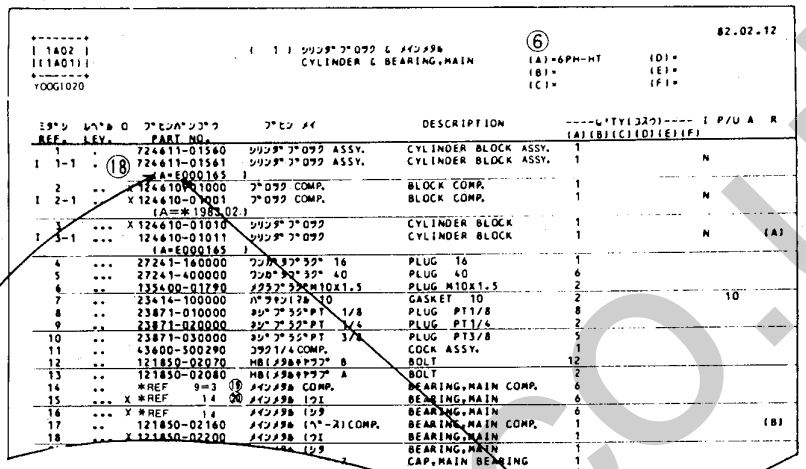

82.02.12

1A02	1A01	Y00G1020

(1) シリンダ ブロック & メインメタル
CYLINDER & BEARING,MAIN

⑥ (A)=6PH-HT (B)= (C)= (D)= (E)= (F)=

REF.	LEV.	PART NO.		DESCRIPTION	(A)	(B)	(C)	(D)	(E)	(F)	I	P/U	A	R
1	.	724611-01560	シリンダ ブロック ASSY.	CYLINDER BLOCK ASSY.	1									
I 1-1	. ⑱	724611-01561	シリンダ ブロック ASSY.	CYLINDER BLOCK ASSY.	1							N		
		(A=E000165)												
2	..	X 124610-01000	ブロック COMP.	BLOCK COMP.	1									
I 2-1	..	X 124610-01001	ブロック COMP.	BLOCK COMP.	1							N		
		(A=*1983.02.)												
3	...	X 124610-01010	シリンダ ブロック	CYLINDER BLOCK	1									
I 3-1	...	124610-01011	シリンダ ブロック	CYLINDER BLOCK	1							N		(A)
		(A=E000165)												
4	...	27241-160000	ワンカイ ネジ ラジ 16	PLUG 16	1									
5	...	27241-400000	ワンカイ ネジ ラジ 40	PLUG 40	6									
6	..	135400-01790	メクラネジ ラジCM10X1.5	PLUG M10X1.5	2									
7	..	23414-100000	パッキン(アルミ) 10	GASKET 10	2							10		
8	..	23871-010000	オジ ネジ ラジ PT 1/8	PLUG PT1/8	8									
9	..	23871-020000	オジ ネジ ラジ PT 1/4	PLUG PT1/4	2									
10	..	23871-030000	オジ ネジ ラジ PT 3/8	PLUG PT3/8	5									
11	..	43600-500290	コック1/4 COMP.	COCK ASSY.	1									
12	..	121850-02070	HB(メタル&ナット) 8	BOLT	12									
13	..	121850-02080	HB(メタル&ナット) A	BOLT	2									
14	..	*REF 9=3 ⑲	メインメタル COMP.	BEARING,MAIN COMP.	6									
15	...	X *REF 14 ⑳	メインメタル (ウエ	BEARING,MAIN	6									
16	...	X *REF 14	メインメタル (シタ	BEARING,MAIN	6									
17	..	121850-02160	メインメタル (ハ°-ス)COMP.	BEARING,MAIN COMP.	1									(B)
18	...	X 121850-02200	メインメタル (ウエ	BEARING,MAIN	1									
			[illegible] (シタ	BEARING,MAIN	1									
		[illegible]	[illegible]	CAP,MAIN BEARING	1									
		[illegible]	[illegible]	CAP,MAIN BEARING	1									
		[illegible]	[illegible]	[illegible] MAIN BEARING	5									
		[illegible]	[illegible]		2									
		[illegible]	[illegible]		2									

○The parenthesized "A" indicates Model⑥.

○The new part 724611-01561 is applicable for the engine above Engine No.000165 of 6PH-HT.

○In case of being discontinued, this is indicated for the first Machine No. which was discontinued.

○Date in calender represents the time when change took place.

○Model and Effective Machine No.

(Example) ⑥ (A)=6PH-HT (B=E000158)
(B)=6PH-T
(C)=6PH (C=xxxxxxxx)
⑱ (A)=E000165)

6PH-HT: Applicable for the engine above Engine No.000165

6PH-T: Applicable for the engine above Engine No.000158

Mark "×" is indicated for the part which was not able to notify a part change and confirm Effective Machine No..
The Engine No. of 6PH remains unexplained.

C	Clutch No. Compressor No.
D	Drive No.
E	Engine No.
M	Machine No.
G	Generator No.
W	Welding machine No.
*	Month/Year in Calendar

⑲	Item No.	[Example] Refer to REF. 3 (3 given under the column "REF.") of Group 9.
⑳	Item No.	[Example] Refer to REF. 14 (14 given under the column "REF.").
㉑	Remarks	See Ref. No. ⑯
㉒		

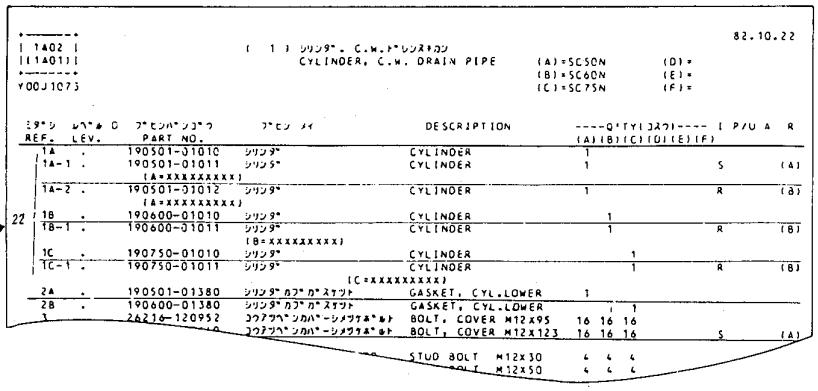

82.10.22

1A02	1A01	Y00J1073

(1) シリンダ. C.W.ドレンパイプ
CYLINDER, C.W. DRAIN PIPE

(A)=5C50N (B)=5C60N (C)=5C75N (D)= (E)= (F)=

REF.	LEV.	PART NO.		DESCRIPTION	(A)	(B)	(C)	(D)	(E)	(F)	I	P/U	A	R
1A	.	190501-01010	シリンダ	CYLINDER	1									
1A-1	.	190501-01011	シリンダ	CYLINDER	1							S		(A)
		(A=xxxxxxxxxx)												
1A-2	.	190501-01012	シリンダ	CYLINDER	1							R		(B)
		(A=xxxxxxxxxx)												
22 1B	.	190600-01010	シリンダ	CYLINDER		1								
1B-1	.	190600-01011	シリンダ	CYLINDER		1						R		(B)
		(B=xxxxxxxxxx)												
1C	.	190750-01010	シリンダ	CYLINDER			1							
1C-1	.	190750-01011	シリンダ	CYLINDER			1					R		(B)
		(C=xxxxxxxxxx)												
2A	.	190501-01380	シリンダ カバ ガスケット	GASKET, CYL.LOWER	1									
2B	.	190600-01380	シリンダ カバ ガスケット	GASKET, CYL.LOWER		1	1							
3		26216-120952	コックアッセンカバー シメツケボルト	BOLT, COVER M12x95	16	16	16							
		[illegible]	コックアッセンカバー シメツケボルト	BOLT, COVER M12x123	16	16	16					S		(A)
		[illegible]	[illegible]	STUD BOLT M12x30	4	4	4							
		[illegible]	[illegible]	BOLT M12x50	4	4	4							

Some of the parts number is represented with Illustration No. 1 in the list.

㉓	Illustration No.	Consecutive No. for illustration control.

silvernorn.co.uk

目　次
INDEX

(001)　エンジン部　ENGINE

名称
Description　　Fig No.

シリンダブロック
CYLINDER BLOCK ..... Fig. 1

ギヤケース
GEAR HOUSING ..... Fig. 2

フライホイルハウジング&オイルパン
FLYWHEEL HOUSING & OIL SUMP ..... Fig. 3

シリンダヘッド&ベンワンシツ
CYLINDER HEAD & BONNET ..... Fig. 4

キュウキマニホールド&エアクリーナ
SUCTION MANIFOLD & AIR CLEANER ..... Fig. 5

ハイキマニホールド&サイレンサ
EXHAUST MANIFOLD & SILENCER ..... Fig. 6

カムシャフト&クドウギヤ
CAMSHAFT & DRIVE GEAR ..... Fig. 7

タービン（インナーパーツ）
TURBO-CHARGER (COMPONENT PARTS) ..... Fig. 8

クランクシャフト&ピストン
CRANKSHAFT & PISTON ..... Fig. 9

LOシステム
LUB. OIL SYSTEM ..... Fig. 10

LOパイプ
LUB. OIL PIPES ..... Fig. 11

CWシステム
COOLING WATER SYSTEM ..... Fig. 12

FOフンシャポンプ
FUEL INJECTION PUMP ..... Fig. 13

FOフンシャソウチ
FUEL INJECTION SYSTEM ..... Fig. 14

FOパイプ
FUEL OIL PIPES ..... Fig. 15

ガバナ
GOVERNOR ..... Fig. 16

キカンテイシソウチ
ENGINE STOPING DEVICE ..... Fig. 17

スターティングモータ
STARTING MOTOR ..... Fig. 18

ジェネレータ
GENERATOR ..... Fig. 19

パッキンセット&コウグ
GASKET SET & TOOLS ..... Fig. 20

silverhorn.co.uk

Fig. 1 シリンダブロック CYLINDER BLOCK

D29106-01100
D29150-02100
D29129-02200

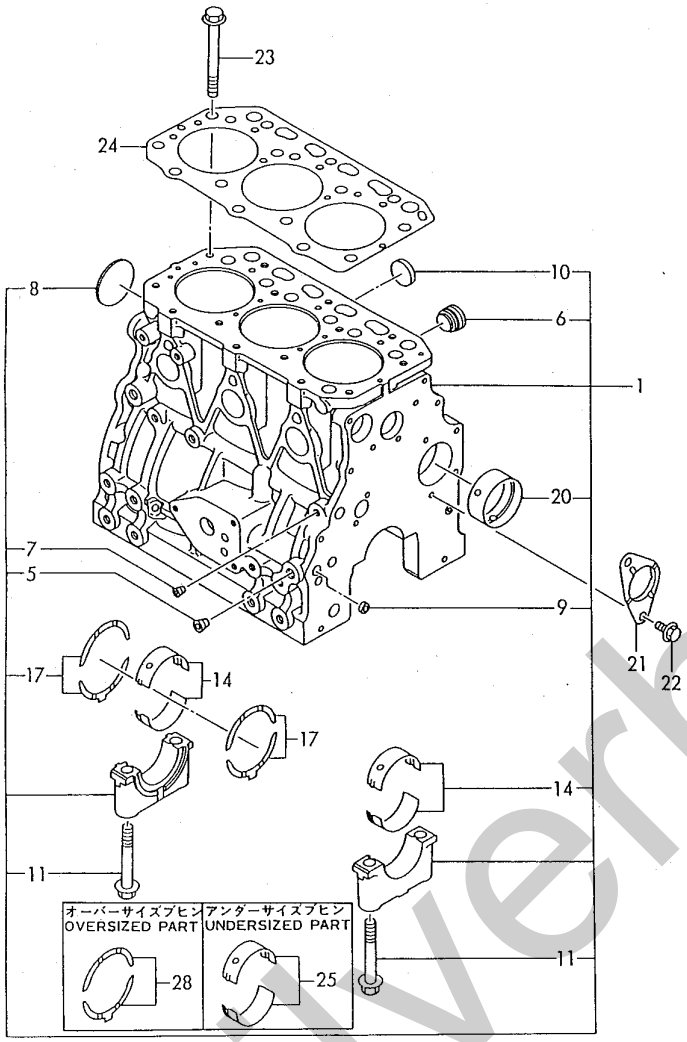


```
+------+                                                                    94.04.15
! 1802 !                    (  1 ) ｼﾘﾝﾀﾞﾌﾞﾛｯｸ
!(1801)!                           CYLINDER BLOCK          (A)=3TN84TL-RTBY(D)=
+------+                                                   (B)=3TN84TL-RTBZ(E)=
Y00D3633                                                   (C)=              (F)=
```

ﾐﾀﾞｼ REF.	ﾚﾍﾞﾙ LEV.	0 ﾌﾞﾋﾝﾊﾞﾝｺﾞｳ PART NO.	ﾌﾞﾋﾝ ﾒｲ	DESCRIPTION	----Q'TY(ｺｽｳ)---- (A)	(B)	(C)	(D)	(E)	(F)	I	P/U	A	R
1	.	729106-01560	ｼﾘﾝﾀﾞﾌﾞﾛｯｸ ｼｸﾐ	BLOCK ASSY, CYLINDER	1	1								
5	..	124160-01910	ﾌﾟﾗｸﾞ PT1/4	PLUG PT1/4	3	3								
6	..	171051-01921	ﾒｸﾗﾌﾟﾗｸﾞ	PLUG	1	1								
7	..	23871-010000	ﾈｼﾞﾌﾟﾗｸﾞPT 1/8	PLUG PT1/8,SCREW	1	1								
8	..	27231-500000	ｻﾗｶﾞﾀﾌﾟﾗｸﾞ 50	PLUG 50	1	1								
9	..	27241-120000	ﾜﾝｶﾞﾀﾌﾟﾗｸﾞ 12	PLUG 12	2	2								
10	..	27241-300000	ﾜﾝｶﾞﾀﾌﾟﾗｸﾞ 30	PLUG 30	6	6								
11	..	129150-02020	ﾎﾞﾙﾄ(ﾒﾀﾙｷｬｯﾌﾟ	BOLT, BEARING CAP	8	8								
14	..	129150-02800	ﾒｲﾝﾍﾞｱﾘﾝｸﾞ	MAIN BEARING	4	4								
17	..	129150-02930	ｽﾗｽﾄﾍﾞｱﾘﾝｸﾞ	BEARING, THRUST	2	2								
20	..	129795-02411	ﾌﾞｯｼｭ (A	BUSH, CAMSHAFT	1	1								
21	.	129150-02450	ｽﾗｽﾄﾍﾞｱﾘﾝｸﾞ	BEARING, THRUST	1	1						Z		
		(A=EXXX	)(B=EXXX	)										
22	.	26106-080162	ﾂﾊﾞﾎﾞﾙﾄ 8X 16	BOLT M 8X 16 PLATED	2	2								
23	.	129150-01200	ﾍｯﾄﾞﾎﾞﾙﾄ	STUD, CYL. HEAD	14	14								
24	.	129157-01332	ﾍｯﾄﾞｶﾞｽｹｯﾄ	GASKET, HEAD	1	1								(G)
I 24- 1	.	129157-01333	ﾍｯﾄﾞｶﾞｽｹｯﾄ(ﾉﾝｱｽ)	GASKET, (NON-ASB.)	1	1						R		(G)
		(A=E12320	)(B=E12608	)										
25	.	129150-02870	ﾒｲﾝﾍﾞｱﾘﾝｸﾞ U.S=0.25	MAIN BEARING US=0.25	4	4								(1)
28	.	129150-02940	ｽﾗｽﾄﾒﾀﾙ O.S=0.25	BEARING,THRUST .250S	2	2								(2)

```
------- REMARKS (ﾋﾞｺｳ) ---------------+-------------------------------------
(1) ｱﾝﾀﾞｰｻｲｽﾞ(U.S=0.25)ﾌﾞﾋﾝﾃﾞｽ.        !(1) UNDER-SIZE(U.S=0.25)PART.
(2) ｵｰﾊﾞｰｻｲｽﾞ(O.S=0.25)ﾌﾞﾋﾝﾃﾞｽ.        !(2) OVER-SIZE(O.S=0.25)PART.
(G) ｺｳﾓｸNO.20 ﾉ ﾐﾀﾞｼNO.1,1-1ﾆﾃ ｾｯﾄ    !(G) THESE PARTS ARE SOLD BY FIG.20,
    ﾊﾝﾊﾞｲ ｼﾏｽ.                          !     REF.NO.1,1-1.
                                                                  Y072249
```


silverhorn.co.uk

Fig. 2 ギヤケース GEAR HOUSING

D29103-01220
D29100-01810

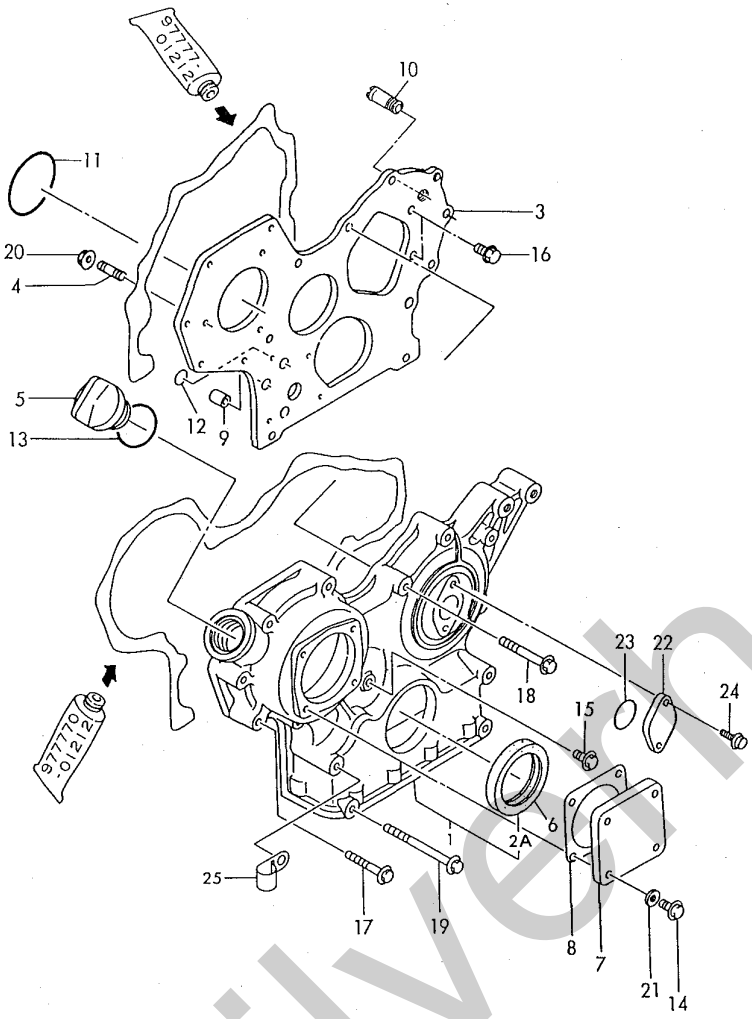

+------+
| 1B03 |
|(1B01)|
+------+
YOOD3633

(2) ｷﾞﾔｹｰｽ
GEAR HOUSING

94.04.15

(A)=3TN84TL-RTBY(D)=
(B)=3TN84TL-RTBZ(E)=
(C)= (F)=

ﾐﾀﾞｼ REF.	ﾚﾍﾞﾙ LEV.	ﾌﾞﾋﾝﾊﾞﾝｺﾞｳ PART NO.	ﾌﾞﾋﾝ ﾒｲ	DESCRIPTION	Q'TY(ｺｽｳ) (A)	(B)	(C)	(D)	(E)	(F)	I	P/U	A	R
1	.	129400-01590	ｷﾞﾔｹｰｽ CMP	HOUSING,GEARS W/SEAL	1	1						W		
		(A=EXXX	)(B=EXXX	)										
1- 1	.	719810-01500	ｷﾞﾔｹｰｽ ｼｸﾐ	HOUSING ASSY, GEAR	1	1						N		
		(A=E09316	)(B=E09356	)										
2A	..	129795-01800	ｵｲﾙｼｰﾙ	SEAL, OIL	1	1						W		
		(A=EXXX	)(B=EXXX	)										
3	.	129103-01530	ﾌﾗﾝｼﾞ(ｷﾞﾔｹｰｽ	PLATE,GEAR COVER	1	1								
4	.	121450-01560	ｳｴｺﾐﾎﾞﾙﾄ8X22	STUD M 8X 22	3	3								
5	.	124160-01751	ﾌﾀ(ﾎｳｺｳ)	CAP, LUB.OIL SUPPLY	1	1								
6	.	129795-01800	ｵｲﾙｼｰﾙ	SEAL, OIL	1	1						Z		
		(A=EXXX	)(B=EXXX	)										
7	.	124240-01871	ﾒｸﾗﾌﾀ(HO-P)	COVER, HO-P	1	1								
8	.	124240-01883	ﾊﾟｯｷﾝ(HO-P)(ﾉﾝｱｽ)	GASKET, (NON-ASB.)	1	1								(G)
9	.	129795-01950	ﾊﾟｲﾌﾟ ﾉｯｸ	PIPE, KNOCK L=18	2	2								
10	.	129122-44480	ｼﾞﾖｲﾝﾄ(PT1/4)	JOINT	1	1								
11	.	121850-51960	Oﾘﾝｸﾞ(FOPﾄﾘﾂｹ)	O-RING, F.I.PUMP	1	1								(G)
12	.	24311-000160	Oﾘﾝｸﾞ 1A P 16.0	O-RING 1A P-16.0	2	2								
13	.	24311-000320	Oﾘﾝｸﾞ 1A P 32.0	O-RING 1A P-32.0	1	1								(G)
14	.	26106-080122	ﾂﾊﾞﾎﾞﾙﾄ 8X 12	BOLT M 8X 12 PLATED	4	4								
15	.	26106-080162	ﾂﾊﾞﾎﾞﾙﾄ 8X 16	BOLT M 8X 16 PLATED	1	1								
16	.	26106-080202	ﾂﾊﾞﾎﾞﾙﾄ 8X 20	BOLT M 8X 20 PLATED	2	2								
17	.	26106-080452	ﾂﾊﾞﾎﾞﾙﾄ 8X 45	BOLT M 8X 45 PLATED	6	6								
18	.	26106-080552	ﾂﾊﾞﾎﾞﾙﾄ 8X 55	BOLT M 8X 55 PLATED	3	3								
19	.	26106-080852	ﾂﾊﾞﾎﾞﾙﾄ 8X 85	BOLT M 8X 85 PLATED	4	4								
20	.	26366-080002	ﾂﾊﾞﾂｷﾅﾂﾄ 8	NUT M 8	3	3								
21	.	43400-500410	ｼｰﾙﾜﾂｼｬｰ(ｺﾏﾙ.ﾆﾄﾘﾙ. 8	SEAL WASHER 8S	4	4								
I 21- 1	.	22190-080002	ｼｰﾙﾜﾂｼｬｰ(ｺﾏﾙ.ﾆﾄﾘﾙ) 8	SEAL WASHER 8S	4	4						N		
		(A=E12108	)(B=E12608	)										
22	.	121023-01550	ﾒｸﾗﾌﾀ	COVER, BLIND	1	1								
23	.	24341-000240	Oﾘﾝｸﾞ 1A S 24.0	O-RING 1A S-24.0	1	1								
24	.	26106-060122	ﾂﾊﾞﾎﾞﾙﾄ M 6X 12	BOLT M 6X 12 PLATED	2	2								
25	.	129150-03100	ﾌﾚﾄﾞﾒ(ﾌﾞﾚｰｻﾞﾊﾟｲﾌﾟ	RETAINER	1	1						W		
		(A=EXXX	)(B=EXXX	)										

------- REMARKS (ﾋﾞｺｳ) ----------

(G) ｺｳﾓｸNO.20 ﾉ ﾐﾀﾞｼNO.1,1-1 ﾆﾃ ｾｯﾄ ﾊﾝﾊﾞｲ ｼﾏｽ.

(G) THESE PARTS ARE SOLD BY FIG.20, REF.NO.1,1-1.

YO72250

silverthorn.co.uk

Fig. 3 フライホイールハウジング＆オイルパン FLYWHEEL HOUSING & LUB. OIL SUMP

D29100-01310
D29100-01400
D29100-01510

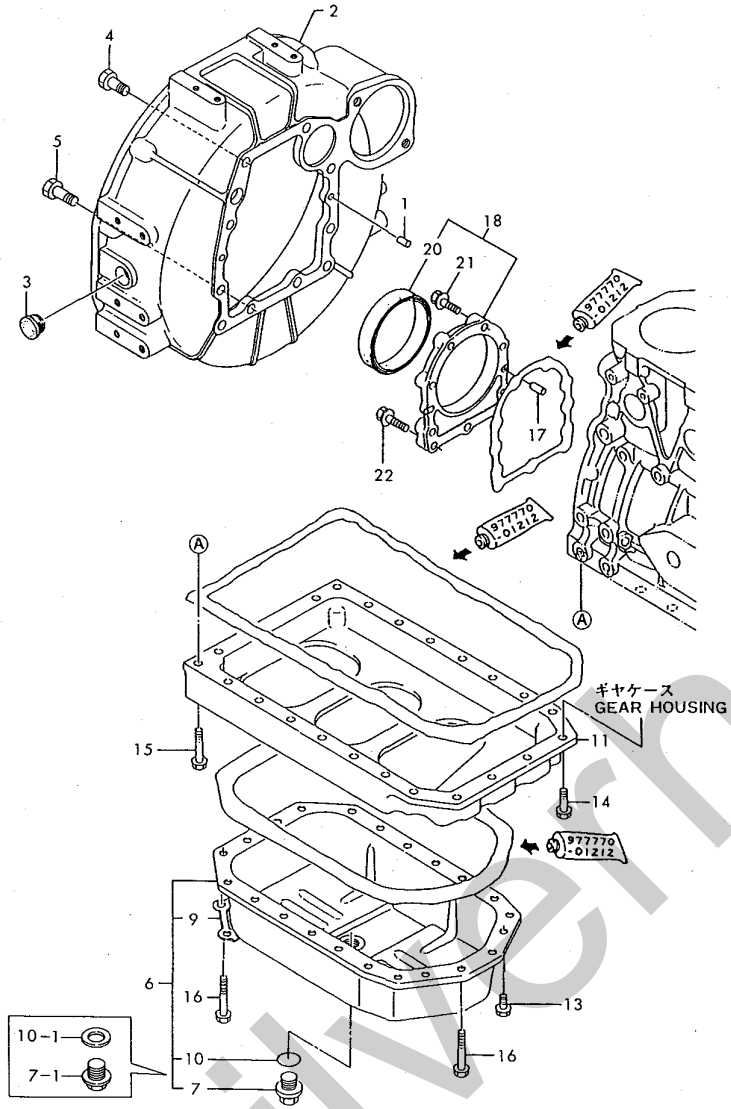

+------+
! 1B04 !
!(1B01)!
+------+
Y00D3633

(3) フライホイル ハウジング & オイルパン
FLYWHEEL HOUSING & OIL SUMP

94.04.15

(A)=3TN84TL-RTBY(D)=
(B)=3TN84TL-RTBZ(E)=
(C)= (F)=

ミダシ REF.	レベル LEV.	ブヒンバンゴウ PART NO.	ブヒン メイ	DESCRIPTION	Q'TY(コスウ) (A)	(B)	(C)	(D)	(E)	(F)	I	P/U	A	R
1	.	129100-01580	ヘイコウピン 8X16	PARALLEL PIN 8X16	2	2								
2	.	171301-01600	フライホイールハウジング	HOUSING, FLYWHEEL	1	1								
3	.	119620-01750	キャップ (ホイルカバー	CAP, FLYWHEEL COVER	1	1								
4	.	26206-100252	ボルト 10X 25	BOLT M10X25	6	6								
5	.	26206-100302	ボルト 10X 30	BOLT M10X30	4	4								
6	.	729102-01540	オイルパン CMP	SUMP ASSY, LUB. OIL	1	1								
7	..	171301-01640	プラグ(22)	PLUG M22	1	1								
I 7- 1	..	119640-01640	ドレンプラグ M22	DRAIN PLUG M22	1	1							S	
		(A=E12697	)(B=E12613)											
I 9	..	129100-01790	オサエカネ(オイルパン)	SUPPORT, OIL SUMP	2	2							Z	
		(A=E12697	)(B=E12613)											
10	..	24341-000240	Oリング 1A S 24.0	O-RING 1A S-24.0	1	1								
I 10- 1	..	22190-220002	シールワッシャ(コマル.ニトリル)22	SEAL WASHER 22S	1	1							S	
		(A=E12697	)(B=E12613)											
11	.	129100-01730	カンサ(オイルパン	SPACER, OIL SUMP	1	1								
13	.	26106-080162	ツバボルト 8X 16	BOLT M 8X 16 PLATED	4	4								
14	.	26106-080252	ツバボルト 8X 25	BOLT M 8X 25 PLATED	2	2								
15	.	26106-080452	ツバボルト 8X 45	BOLT M 8X 45 PLATED	16	16								
I 15- 1	.	26106-080452	ツバボルト 8X 45	BOLT M 8X 45 PLATED	20	20							K	
		(A=E12697	)(B=E12613)											
I 16	.	26106-080502	ツバボルト 8X 50	BOLT M 8X 50 PLATED	4	4							Z	
		(A=E12697	)(B=E12613)											
17	.	129100-01580	ヘイコウピン 8X16	PARALLEL PIN 8X16	2	2								
18	.	129100-01640	オイルシールケース CMP	CASE ASSY, OIL SEAL	1	1								
20	..	129795-01780	オイルシール	SEAL, OIL	1	1								
21	.	26106-080302	ツバボルト 8X 30	BOLT M 8X 30 PLATED	6	6								
22	.	26106-080352	ツバボルト 8X 35	BOLT M 8X 35 PLATED	3	3								

Y072251

silverhorn.co.uk

Fig. 4 シリンダヘッド＆ベンワンシツ CYLINDER HEAD & BONNET

D29132-03120
D29139-07300
D29102-11100
D29100-11220

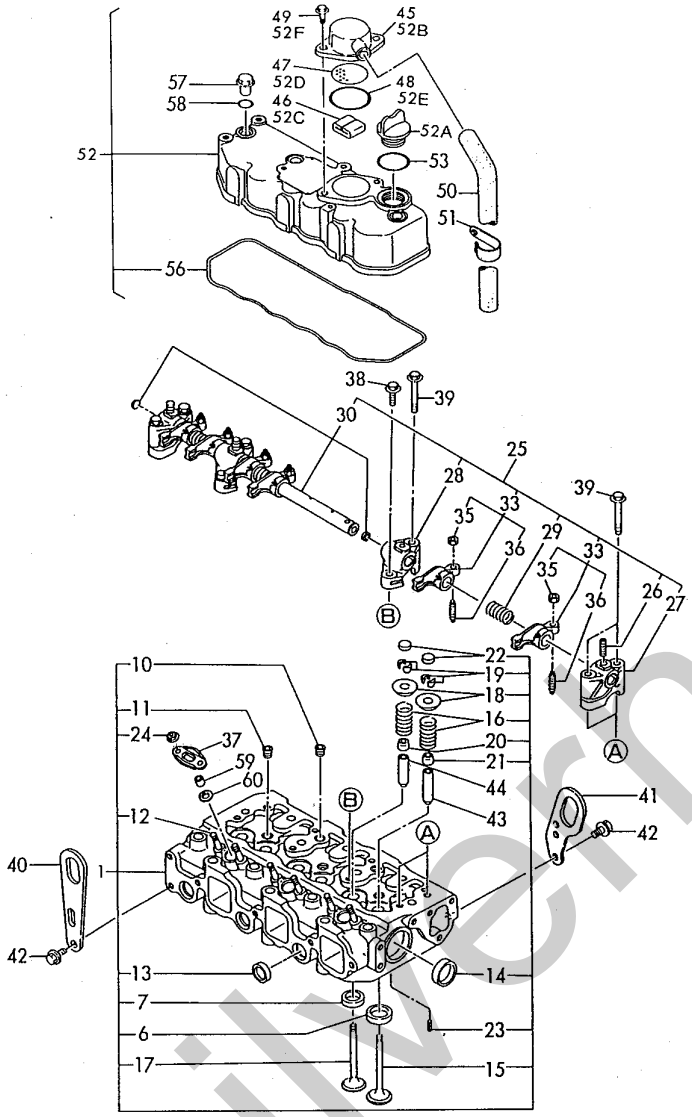

+------+
| 1B05 |
|(1B01)|
+------+
Y00D3633

(4) シリンダヘッド & ベンワンシツ
CYLINDER HEAD & BONNET

(A)=3TN84TL-RTBY(D)=
(B)=3TN84TL-RTBZ(E)=
(C)= (F)=

94.04.15

ミダシ REF.	レベル LEV.	0 ブヒンバンゴウ PART NO.	ブヒン メイ	DESCRIPTION	Q'TY(コスウ) (A)	(B)	(C)	(D)	(E)	(F)	I	P/U	A	R
1	.	771364-11701	シリンダヘッドCMP	HEAD ASSY, CYLINDER	1	1								
6	..	129470-11080	バルブシート(SUCベン	SEAT, VALVE (SUC	3	3								
7	..	129470-11090	バルブシート(EXHベン	SEAT, VALVE (EXH	3	3								
10	..	121850-11860	チーパプラグ PT1/4	PLUG PT1/4	2	2								
11	..	23871-030000	ネジプラグPT 3/8	PLUG PT3/8,SCREW	3	3								
12	..	26216-060202	ウエコミボルト 6X 20	STUD M 6X 20 PLATED	6	6								
13	..	27241-220000	ワンガタプラグ 22	PLUG 22	3	3								
14	..	27241-400000	ワンガタプラグ 40	PLUG 40	2	2								
15	..	129100-11100	バルブ(INT	VALVE, INTAKE	3	3								
16	..	129795-11120	ベンバネ	SPRING, VALVE	6	6								
17	..	129100-11130	バルブ(EXH	VALVE, EXHAUST	3	3								
18	..	129795-11180	オサエ(ベンバネ)	RETAINER, SPRING	6	6								
19	..	103338-11190	コッター(スタム)8 2ケ=1SET	COTTER 8	6	6								
20	..	121400-11340	バルブステムシール	SEAL, VALVE STEM	3	3								
21	..	124460-11340	バルブステムシール	SEAL, VALVE STEM	3	3								
22	..	129150-11370	キャップ(ベン	CAP, VALVE	6	6								
23	..	22351-060012	スプリングピン 6.0AX 12	SPRING PIN 6X12	2	2								
24	..	26366-060002	ツバツキナット 6	NUT M 6	6	6								
25	.	129155-11241	シャフト CMP	SHAFT ASSY, ROCKER	1	1								
26	..	26226-080182	ウエコミボルト(2D 8X 18	STUD M 8X 18 PLATED	3	3								
27	..	129155-11260	ベンワンサポート (A	SUPPORT, ROCKER ARM	2	2								
28	..	129155-11270	ベンワンサポート (B	SUPPORT, ROCKER ARM	2	2								
29	..	129150-11280	ベンワンシツバネ	SPRING	3	3								
30	..	129150-11290	ベンワンシツ	SHAFT, ROCKER ARM	1	1								
33	..	729150-11650	キユウハイキベンワン シクミ	ARM, VALVE ROCKER	6	6								
33- 1	..	729402-11650	キユウキベンワンCMP	ARM ASSY, ROCKER	6	6					N			
		(A=EXXX	)(B=EXXX)											
35	...	129150-11750	ナット M8XP1.0	NUT M8XP1.0	6	6								
36	...	129150-11230	アジャスタ (ベンスキマ	SCREW, VALVE	6	6								
37	.	119625-11900	オサエ	RETAINER	3	3								
38	.	26106-080252	ツバボルト 8X 25	BOLT M 8X 25 PLATED	2	2								
39	.	26106-080502	ツバボルト 8X 50	BOLT M 8X 50 PLATED	6	6								
40	.	124736-07900	ツリアケガタグ	LIFTER, ENGINE	1	1								
41	.	119260-07900	ツリアケガタグ	LIFTER, ENGINE	1	1								
42	.	26106-080142	ツバボルト M 8X 14	BOLT M 8X 14 PLATED	3	3								
43	.	120130-11860	バルブガイド(SUC	GUIDE, VALVE	3	3								(1)
44	.	129150-11810	ハイキベンガイド	GUIDE, VALVE	3	3								(1)
45	.	129150-03020	ブリーザフタ	COVER, BREATHER	1	1					Z			
		(A=EXXX	)(B=EXXX)											
46	.	129150-03070	バッフル(ブリーザ	BAFFLE, BREATHER	1	1					Z			
		(A=EXXX	)(B=EXXX)											
47	.	129150-03080	シャマイタ	PLATE, SHELTER	1	1					Z			
		(A=EXXX	)(B=EXXX)											
48	.	24341-000500	Oリング 1A S 50.0	O-RING 1A S-50.0	1	1					Z			(G)
		(A=EXXX	)(B=EXXX)											
49	.	26106-080162	ツバボルト 8X 16	BOLT M 8X 16 PLATED	2	2					Z			
		(A=EXXX	)(B=EXXX)											
50	.	171350-03090	ブレーザパイプ L900	PIPE, BREATHER	1	1								
50- 1	.	23065-160800	ビニールパイプ(ゴム 16	PIPE	1	1					N			
		(A=EXXX	)(B=EXXX)											
51	.	129150-03100	フレドメ(ブレーザパイプ	RETAINER	1	1					Z			
		(A=EXXX	)(B=EXXX)											
52	.	129100-11350	ボンネット シクミ	BONNET ASSY	1	1					W			
		(A=EXXX	)(B=EXXX)											
52A	..	124160-01751	フタ(ホユコウ)	CAP, LUB.OIL SUPPLY	1	1								
52B	..	129150-03020	ブリーザフタ	COVER, BREATHER	1	1					W			
		(A=EXXX	)(B=EXXX)											
52C	..	129150-03070	バッフル(ブリーザ	BAFFLE, BREATHER	1	1					W			
		(A=EXXX	)(B=EXXX)											
52D	..	129150-03080	シャマイタ	PLATE, SHELTER	1	1					W			
		(A=EXXX	)(B=EXXX)											
52E	..	24341-000500	Oリング 1A S 50.0	O-RING 1A S-50.0	1	1					W			(G)
		(A=EXXX	)(B=EXXX)											
52F	..	26106-080162	ツバボルト 8X 16	BOLT M 8X 16 PLATED	2	2					W			
		(A=EXXX	)(B=EXXX)											
53	..	24311-000320	Oリング 1A P 32.0	O-RING 1A P-32.0	1	1								(G)
54	..	129100-11300	ベンワンシツ	BONNET	1	1								
56	..	129150-11310	パッキン(ベンワンシツ	GASKET, BONNET	1	1								(G)
57	.	124160-11360	トツマ	KNOB	3	3								

** CONTINUE (ツヅク) **

Y072252

silvermorn.co.uk

Fig. 4 シリンダヘッド＆ベンワンシツ CYLINDER HEAD & BONNET

D29132-03120
D29139-07300
D29102-11100
D29100-11220

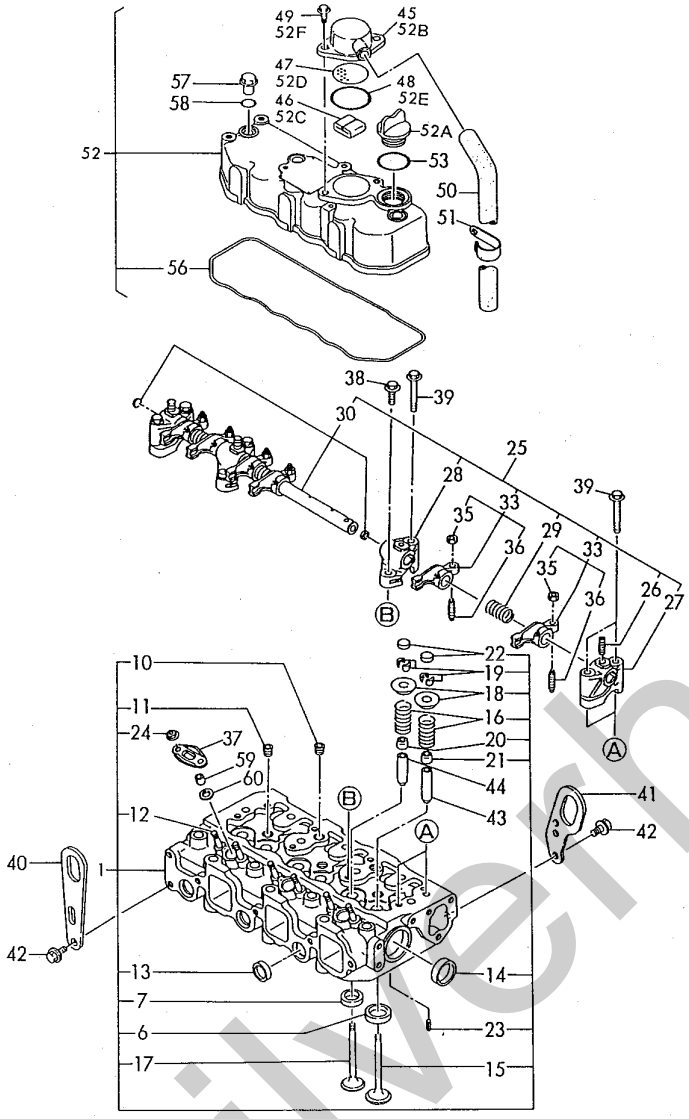

+------+
| 1806 |
|(1801)|
+------+
Y00D3633

(4) シリンダヘッド & ベンワンシツ
CYLINDER HEAD & BONNET

(A)=3TN84TL-RTBY(D)=
(B)=3TN84TL-RTBZ(E)=
(C)= (F)=

ミダシ REF.	レベル LEV.	ブヒンバンゴウ PART NO.	ブヒン メイ	DESCRIPTION	Q'TY(コスウ) (A)	(B)	(C)	(D)	(E)	(F)	I	P/U	A	R
58	.	24311-000120	Oリング 1A P 12.0	O-RING 1A P 12.0	3	3								(G)
59	.	119625-11870	プロテクタ(ノズル	PROTECTOR, NOZZLE	3	3								
60	.	119625-11880	ノズルシート	SEAT, NOZZLE	3	3								

------- REMARKS (ビコウ) -------

(1) ホヨウ ブヒン デス.
(G) コウモクNO.20 ノ ミダシNO.1,1-1 ニチ セット ハンバイ シマス.

(1) REPAIR PART.
(G) THESE PARTS ARE SOLD BY FIG.20, REF.NO.1,1-1.

Y072252

silverthorn.co.uk

Fig. 5 キュウキマニホールド＆ SUCTION MANIFOLD & エアクリーナ AIR CLEANER

D29139-12100
D29139-12300
D29139-12400
D29100-77501
D29139-93070
D29139-93080

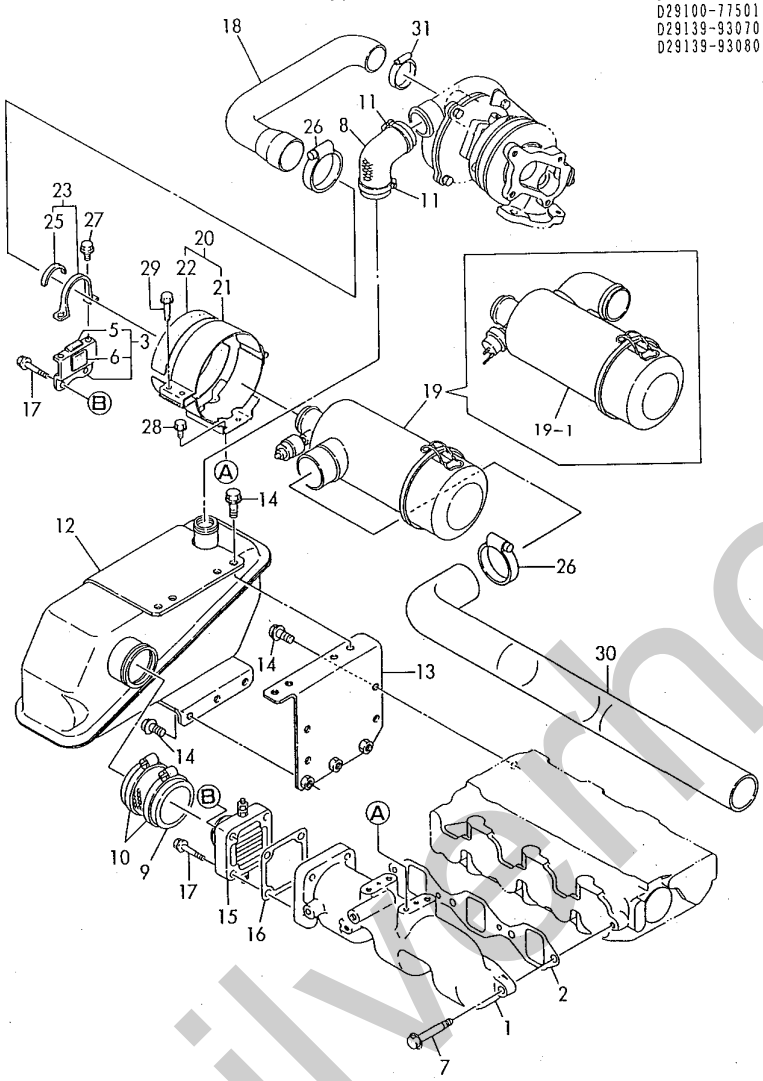

+------+
| 1807 |
|(1801)|
+------+
Y00D3633

(5) キュウキマニホールド & エアクリーナ
SUCTION MANIFOLD & AIR CLEANER(A)=3TN84TL-RTBY(D)=
(B)=3TN84TL-RTBZ(E)=
(C)= (F)=

94.04.15

ﾐﾀﾞｼ REF.	ﾚﾍﾞﾙ LEV.	ﾌﾞﾋﾝﾊﾞﾝｺﾞｳ PART NO.	ﾌﾞﾋﾝ ﾒｲ	DESCRIPTION	Q'TY(ｺｽｳ) (A)	(B)	(C)	(D)	(E)	(F)	I	P/U	A	R
1	.	129122-12100	ﾏﾆﾎｰﾙﾄﾞ(SUC	MANIFOLD, SUCTION	1	1								
2	.	129150-12111	PK(SUCﾏﾆﾎｰﾙﾄﾞ)(ﾉﾝｱｽ)	GASKET, (NON-ASB.)	1	1								(G)
3	.	129132-12820	ｻﾎﾟｰﾄ	BRACKET	1	1								
5	..	129132-12890	ｺﾞﾑｼｰﾄ	SHEET, RUBBER	1	1								
6	..	129132-12900	ﾀﾞﾝﾊﾟｰ	DAMPER	1	1								
7	.	26106-080252	ﾂﾊﾞﾎﾞﾙﾄ 8X 25	BOLT M 8X 25 PLATED	4	4								
8	.	129139-12050	ﾎｰｽB(T/C-S/T	PIPE (B), T/C-S/T	1	1								
9	.	129122-12060	ﾎｰｽA(S/T-ﾏﾆﾎﾙﾄﾞ	PIPE (A), S/T-MANIF.	1	1								
10	.	23000-060000	ﾎｰｽｸﾘｯﾌﾟ 60	CLAMP 60	2	2								
11	.	23010-040000	ﾎｰｽﾊﾞﾝﾄﾞ 40	CLAMP 40	2	2								
11- 1	.	23000-041000	ﾎｰｽｸﾘｯﾌﾟ 41	CLAMP 41	2	2						N		
		(A=E07218	)(B=E07266	)										
12	.	129139-12200	ｻｰｼﾞﾀﾝｸ	TANK, SURGE	1	1								
13	.	129122-12211	ﾌﾞﾗｹｯﾄ,T/C	BRACKET, TURBO	1	1								
14	.	26106-080162	ﾂﾊﾞﾎﾞﾙﾄ 8X 16	BOLT M 8X 16 PLATED	11	11								
15	.	129120-77501	ｴｱｰﾋｰﾀ	HEATER, AIR	1	1								
16	.	129150-77511	PK(ｴｱﾋｰﾀ)(ﾉﾝｱｽ)	GASKET, (NON-ASB.)	1	1								(G)
17	.	26106-080352	ﾂﾊﾞﾎﾞﾙﾄ 8X 35	BOLT M 8X 35 PLATED	4	4								
18	.	129139-12070	ｷｭｳｷﾎｰｽ	PIPE, AIR INTAKE	1	1								
19	.	129139-12500	ｴｱｸﾘｰﾅ CMP	CLEANER ASSY, AIR	1	1								
19- 1	.	129132-12510	ｴｱ ｸﾘｰﾅ CMP	CLEANER, AIR	1	1						N		
		(A=EXXX	)(B=EXXX	)										
20	.	129132-12581	ｴｱｰｸﾘｰﾅｻﾎﾟｰﾄCMP	SUPPORT ASSY,CLEANER	1	1								
21	..	129132-12561	ｻﾎﾟｰﾄ(ｴｱｸﾘ ﾅ	SUPPORT, AIR CLEANER	1	1								
22	..	119640-12580	ｺﾞﾑｼｰﾄ	FELT, SUPPORT	2	2								
23	.	129132-12800	ﾊﾞﾝﾄﾞ(ｴｱ ｸﾘ ﾅ	BAND	1	1								
25	..	129132-12860	ｺﾞﾑｼｰﾄ	SHEET, RUBBER	1	1								
26	.	23000-060000	ﾎｰｽｸﾘｯﾌﾟ 60	CLAMP 60	2	2								
27	.	26106-060142	ﾂﾊﾞﾎﾞﾙﾄ 6X 14	BOLT M 6X 14 PLATED	2	2								
28	.	26106-080142	ﾂﾊﾞﾎﾞﾙﾄ M 8X 14	BOLT M 8X 14 PLATED	4	4								
29	.	26106-080252	ﾂﾊﾞﾎﾞﾙﾄ 8X 25	BOLT M 8X 25 PLATED	2	2								
30	.	129132-12220	ｷｭｳｷｴﾝﾁｮｳｶﾝ	EXTEND PIPE(SUC	1	1								
31	.	23000-048000	ﾎｰｽｸﾘｯﾌﾟ 48	CLAMP 48	1	1								

------- REMARKS (ﾋﾞｺｳ) ----------+----------
(G) ｺｳﾓｸNO.20 ﾉ ﾐﾀﾞｼNO.1,1-1 ﾆﾃ ｾｯﾄ ﾊﾝﾊﾞｲ ｼﾏｽ. | (G) THESE PARTS ARE SOLD BY FIG.20, REF.NO.1,1-1.

Y072253

silverthorn.co.uk

Fig. 6 ハイキマニホールド&サイレンサ EXHAUST MANIFOLD & SILENCER

D29139-13100TK
D29139-13211
D29139-93070
D29139-93080

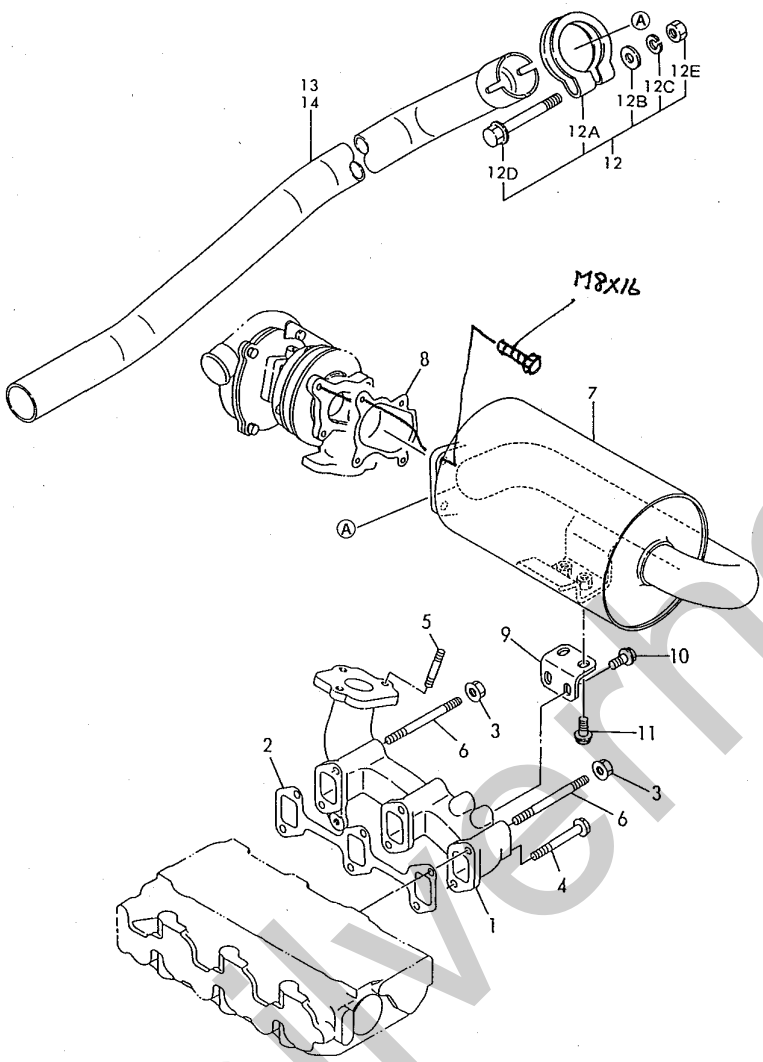

+-------+
| 1B08 |
|(1B01)|
+-------+
Y00D3633

(6) ﾊｲｷﾏﾆﾎｰﾙﾄﾞ & ｻｲﾚﾝｻ
EXHAUST MANIFOLD & SILENCER

(A)=3TN84TL-RTBY(D)=
(B)=3TN84TL-RTBZ(E)=
(C)= (F)=

94.04.15

ﾐﾀﾞｼ REF.	ﾚﾍﾞﾙ LEV.	0 ﾌﾞﾋﾝﾊﾞﾝｺﾞｳ PART NO.	ﾌﾞﾋﾝ ﾒｲ	DESCRIPTION	Q'TY(ｺｽｳ) (A)	(B)	(C)	(D)	(E)	(F)	I	P/U	A	R
1	.	129139-13100	ﾏﾆﾎｰﾙﾄﾞ(EXH	MANIFOLD,EXHAUST	1	1								
2	.	129150-13110	PK(ﾏﾆﾎｰﾙﾄﾞ	GASKET, EXH.MANIFOLD	1	1								(G)
3	.	194990-22050	ﾅﾌﾟｽ(ｽﾌﾟﾘﾝｸﾞ 8	NUT W/WASHER 8	2	2								
4	.	26106-080802	ﾂﾊﾞﾎﾞﾙﾄ 8X 80	BOLT M 8X 80 PLATED	4	4								
5	.	26216-080222	ｳｴｺﾐﾎﾞﾙﾄ 8X 22	STUD M 8X 22 PLATED	3	3								
6	.	26216-080802	ｳｴｺﾐﾎﾞﾙﾄ 8X 80	STUD M 8X 80 PLATED	2	2								
7	.	129139-13521	ｻｲﾚﾝｻ	SILENCER	1	1								
8	.	129403-18090	ｶﾞｽｹｯﾄ(T/C OUT	GASKET	1	1								(G)
I 8- 1	.	129403-18091	ｶﾞｽｹｯﾄ(ｶｷｴｳｷ)(ﾉﾝｱｽ)	GASKET, (NON-ASB.)	1	1						N		(G)
		(A=E12068	)(B=E12608)											
9	.	129322-18150	ﾌﾞﾗｹｯﾄ(ﾚﾝﾗｸｶﾝ)	BRACKET	1	1								
10	.	26106-080142	ﾂﾊﾞﾎﾞﾙﾄ M 8X 14	BOLT M 8X 14 PLATED	2	2								
11	.	26106-080202	ﾂﾊﾞﾎﾞﾙﾄ 8X 20	BOLT M 8X 20 PLATED	2	2								
12	.	121120-13590	ｸﾗﾝﾌﾟ(ﾌﾝｼｭﾂｺｳ)CMP	CLAMP	1	1						W		
		(A=E07858	)(B=E07885)											
12A	..	121120-13580	ｸﾗﾝﾌﾟ(ﾌﾝｼｭﾂｺｳ	CLAMP	1	1								
12B	..	22137-100000	ｻﾞｶﾞﾈ(ﾐｶﾞｷ 10	WASHER 10,POLISHED	1	1						W		
		(A=E07858	)(B=E07885)											
12C	..	22217-100000	ﾊﾞﾈｻﾞｶﾞﾈ 10	SPRING WASHER 10	1	1						W		
		(A=E07858	)(B=E07885)											
12D	..	26106-100652	ﾂﾊﾞﾎﾞﾙﾄ 10X 65	BOLT M10X 65 PLATED	1	1						W		
		(A=E07858	)(B=E07885)											
12E	..	26706-100002	ﾅﾂﾄ 10	NUT M10	1	1						W		
		(A=E07858	)(B=E07885)											
13	.	129139-13600	ﾌﾝｼｭﾂｺｳ	TAIL PIPE(EXH.		1								
14	.	129139-13700	ﾌﾝｼｭﾂｺｳ	TAIL PIPE(EXH.	1									

------- REMARKS (ﾋﾞｺｳ) ----------+----------
(G) ｺｳﾓｸNO.20 ﾉ ﾐﾀﾞｼNO.1,1-1 ﾆﾃ ｾｯﾄ ﾊﾝﾊﾞｲ ｼﾏｽ.
(G) THESE PARTS ARE SOLD BY FIG.20, REF.NO.1,1-1.

Y072254

silvermorn.co.uk

Fig. 7 カムシャフト＆クドウギヤ CAMSHAFT & DRIVING GEAR

D29129-14100
D29100-25101

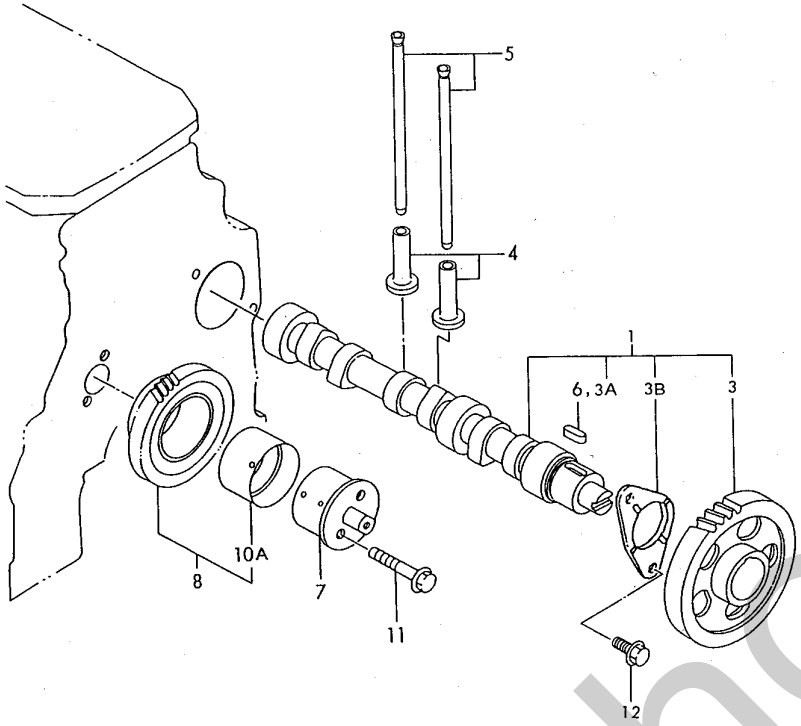

+------+
! 1B09 !
!(1B01)!
+------+
YOOD3633

(7) ｶﾑｼｬﾌﾄ & ｸﾄﾞｳｷﾞﾔ
CAMSHAFT & DRIVE GEAR

(A)=3TN84TL-RTBY(D)=
(B)=3TN84TL-RTBZ(E)=
(C)= (F)=

94.04.15

ﾐﾀﾞｼ REF.	ﾚﾍﾞﾙ LEV.	ﾌﾞﾋﾝﾊﾞﾝｺﾞｳ PART NO.	ﾌﾞﾋﾝ ﾒｲ	DESCRIPTION	Q'TY(ｺｽｳ) (A)	(B)	(C)	(D)	(E)	(F)	I	P/U	A	R
1	.	129129-14580	ｶﾑｼｬﾌﾄ	CAMSHAFT ASSY	1	1						W		
		(A=EXXX	)(B=EXXX	)										
3	..	129150-14101	ｶﾑｷﾞﾔｰ D30	GEAR, CAMSHAFT	1	1								
3A	..	22512-070140	ﾌｪｻﾞｰｷｰ 7X14	KEY 7X 14	1	1						W		
		(A=EXXX	)(B=EXXX	)										
3B	..	129150-02450	ｽﾗｽﾄﾍﾞｱﾘﾝｸﾞ	BEARING, THRUST	1	1						W		
		(A=EXXX	)(B=EXXX	)										
4	.	129150-14200	ﾀﾍﾟｯﾄ	TAPPET	6	6								
5	.	129150-14400	ﾌﾟｯｼｭﾛｯﾄﾞ	ROD, PUSH	6	6								
6	.	22512-070140	ﾌｪｻﾞｰｷｰ 7X14	KEY 7X 14	1	1						Z		
		(A=EXXX	)(B=EXXX	)										
7	.	129100-25061	ｼｬﾌﾄ(ｱｲﾄﾞﾗｰ	SHAFT, IDLE GEAR	1	1								
8	.	129150-25101	ｱｲﾄﾞﾙｷﾞﾔ CMP	GEAR W/BUSH	1	1								
I 10A	..	129150-25920	ﾌﾞｯｼｭ(ﾎｼｸﾋﾝ	BUSH, IDLE GEAR	1	1						W		(1)
		(A=EXXX	)(B=EXXX	)										
11	.	26106-080452	ﾂﾊﾞﾎﾞﾙﾄ 8X 45	BOLT M 8X 45 PLATED	2	2								
I 12	.	26106-080162	ﾂﾊﾞﾎﾞﾙﾄ 8X 16	BOLT M 8X 16 PLATED	2	2						W		
		(A=FROM 1ST	)(B=FROM 1ST	)										

------- REMARKS (ﾋﾞｺｳ) ----------+----------
(1) ﾎｼｸﾌﾞﾋﾝﾃﾞｽ. !(1) REPAIR PART.

Y072255

silverhorn.co.uk

Fig. 8 タービン TURBOCHARGER

D29503-18140

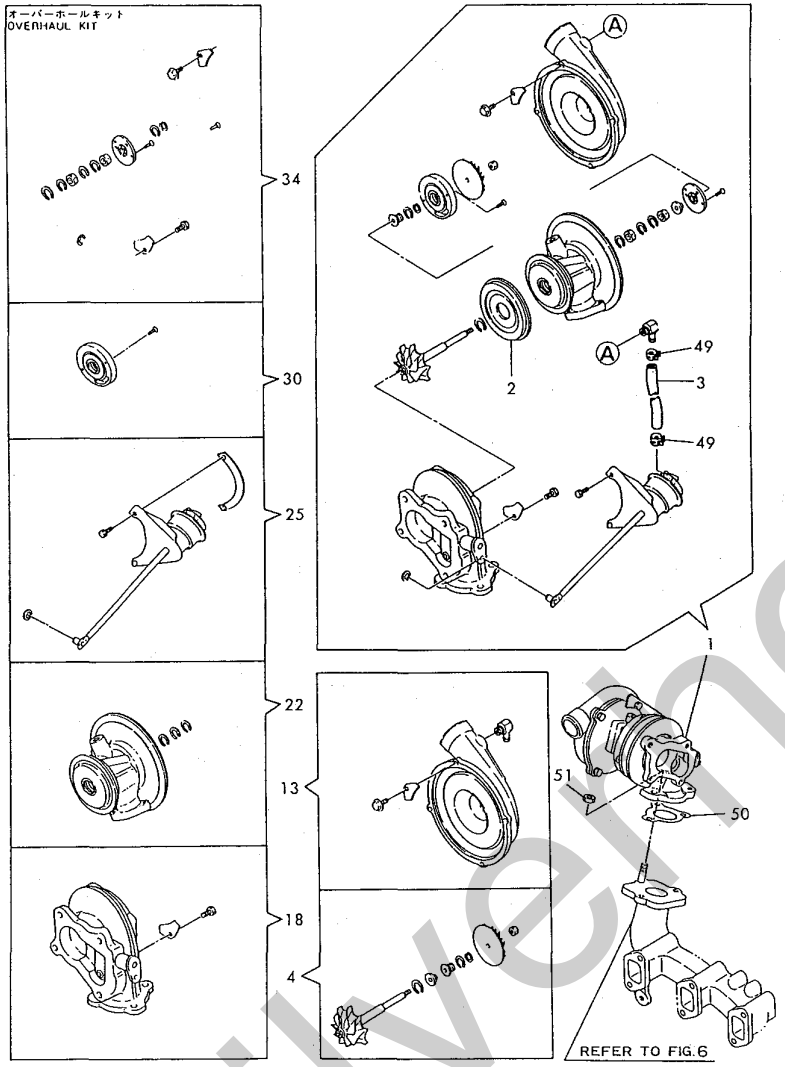

+-------+
| 1B10 |
|(1B01)|
+-------+
Y0003633

(8) タービン(インナーパーツ)
TURBO-CHARGER(COMPONENT PARTS)(A)=3TN84TL-RTBY(D)=
(B)=3TN84TL-RTBZ(E)=
(C)= (F)=

94.04.15

ミダシ REF.	レベル LEV.	0 ブヒンバンゴウ PART NO.	ブヒン メイ	DESCRIPTION	----Q'TY(コスウ)---- (A)	(B)	(C)	(D)	(E)	(F)	I	P/U	A	R
1	.	129403-18050	タービン(RHB31 COMP	TURBO CHARGER,RHB31	1	1								
2	..	129403-18720	シャネツバン	PROTECTOR, HEAT	1	1								
3	..	129403-18750	ホース	HOSE	1	1								
4	..	129403-18770	タービンロータ CMP	ROTOR ASSY, TURBO	1	1								
13	..	129403-18780	ブロワハウジング CMP	HOUSING ASSY, BLOWER	1	1								
18	..	129403-18790	タービンハウジング CMP	HOUSING ASSY, TURBO	1	1								
22	..	129403-18800	ジクウケハウジングCMP	HOUSING ASSY,BEARING	1	1								
25	..	129403-18810	W/Gコントロール CMP	CONTROL ASSY	1	1								
30	..	129403-18820	シールプレート CMP	PLATE ASSY, SEAL	1	1								
34	..	129403-18830	オーバホールキット	OVERHAUL KIT	1	1								
49	..	23080-012000	ホースクランプ 12	CLAMP 12	2	2								
50	.	129477-18100	ガスケット	GASKET	1	1								(G)
I 50- 1	.	129477-18101 (A=E12068	ガスケット(カキユウキ)(ノンアス))(B=E12608)	GASKET, (NON-ASB.)	1	1						N		(G)
51	.	194990-22050	ケプス(スパワク 8	NUT W/WASHER 8	3	3								

------- REMARKS (ビコウ) ----------+----------
(G) コウモクNO.20 ノ ミダシNO.1,1-1 ニテ セット ハンバイ シマス。
|(G) THESE PARTS ARE SOLD BY FIG.20, REF.NO.1,1-1.

Y072256

silvernorn.co.uk

Fig. 9 クランクシャフト＆フライホイル CRANKSHAFT & FLYWHEEL

D29100-21100
D29100-21200
D29116-21200
D29128-21320
D29105-22100
D29150-23100

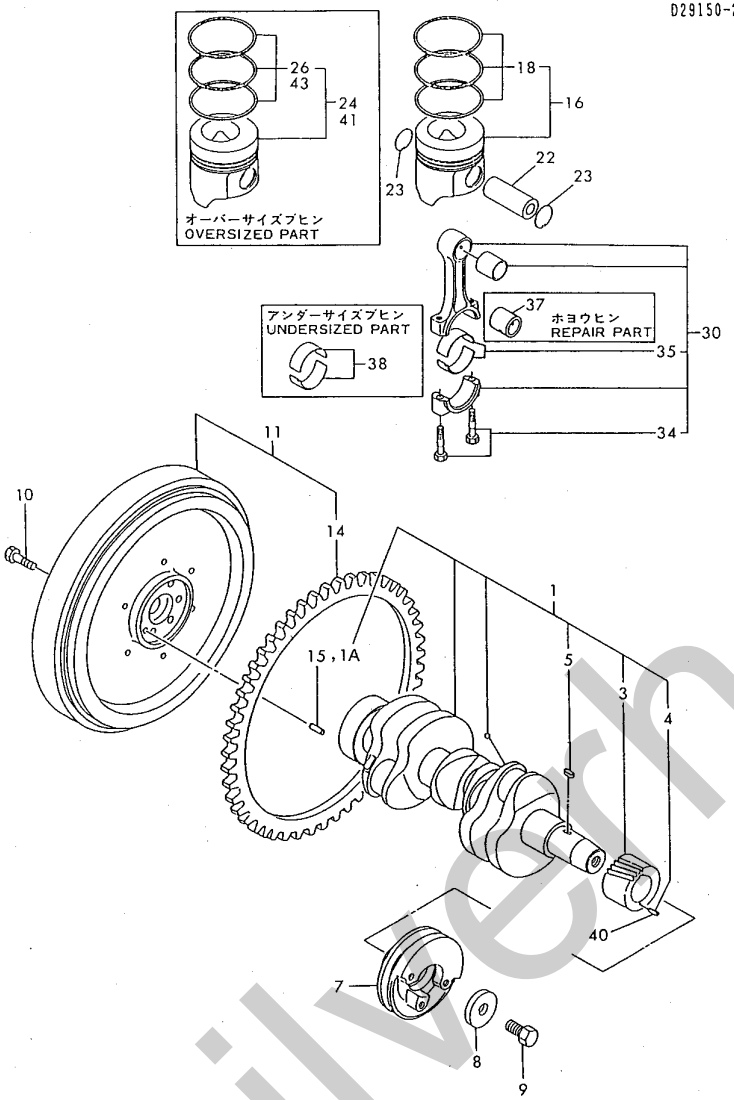

+------+
| 1B11 |
|(1B01)|
+------+
Y00D3633

(9) クランクシャフト & ピストン
CRANKSHAFT & PISTON

94.04.15

(A)=3TN84TL-RTBY(D)=
(B)=3TN84TL-RTBZ(E)=
(C)= (F)=

ﾐﾀﾞｼ REF.	ﾚﾍﾞﾙ LEV.	0 ﾌﾞﾋﾝﾊﾞﾝｺﾞｳ PART NO.	ﾌﾞﾋﾝ ﾒｲ	DESCRIPTION	Q'TY(ｺｽｳ) (A)	(B)	(C)	(D)	(E)	(F)	I	P/U	A	R
1	.	729102-21700	ｸﾗﾝｸｼｬﾌﾄCMP	CRANKSHAFT ASSY	1	1								
1A	..	129100-01580	ﾍｲｺｳﾋﾟﾝ 8X16	PARALLEL PIN 8X16	1	1						W		
		(A=EXXX	)(B=EXXX	)										
3	..	129150-21200	ｸﾗﾝｸｷﾞﾔ	GEAR, CRANKSHAFT	1	1								
4	..	22351-040010	ｽﾌﾟﾘﾝｸﾞﾋﾟﾝ 4.0AX 10	SPRING PIN 4X10	1	1						Z		
		(A=EXXX	)(B=EXXX	)										
5	..	22512-070140	ﾌｪｻﾞｰｷｰ 7X14	KEY 7X 14	1	1								
7	.	171340-21650	ﾌﾟｰﾘ (ｸﾗﾝｸ)	V-PULLEY, CRANKSHAFT	1	1								
7- 1	.	129116-21650	ﾌﾟｰﾘ(ｸﾗﾝｸｼｬﾌﾄ	V-PULLEY, CRANKSHAFT	1							N		
		(A=EXXX	)											
8	.	129795-21661	ｻﾞｶﾞﾈ	WASHER	1	1								
9	.	121850-21680	HB(ﾌﾟｰﾘ)	BOLT, V-PULLEY	1	1								
10	.	121111-21501	ﾎﾞﾙﾄ (ﾌﾗｲﾎｲﾙ	BOLT, FLYWHEEL	6	6								
11	.	129128-21590	ﾌﾗｲﾎｲﾙCMP	FLYWHEEL W/RING GEAR	1	1								
14	..	119865-21600	ﾘﾝｸﾞｷﾞﾔ	GEAR, RING	1	1								
15	.	129100-01580	ﾍｲｺｳﾋﾟﾝ 8X16	PARALLEL PIN 8X16	1	1						Z		
		(A=EXXX	)(B=EXXX	)										
16	.	129105-22090	ﾋﾟｽﾄﾝ CMP	PISTON W/RING	3	3								
18	..	729105-22500	ﾋﾟｽﾄﾝﾘﾝｸﾞ ｾｯﾄ	RING SET, PISTON	3	3								
22	.	129150-22300	ﾋﾟｽﾄﾝﾋﾟﾝ	PIN, PISTON	3	3								
23	.	121100-22400	ｻｰｸﾘｯﾌﾟ	CIRCLIP	6	6								
24	.	729105-22910	ﾋﾟｽﾄﾝ CMP 0.250S	PISTON W/RING OS=.25	3	3								(1)
26	..	729105-22951	ﾋﾟｽﾄﾝﾘﾝｸﾞSET 0.250S	RING SET O.S=0.25	3	3								(1)
30	.	729402-23100	ﾚﾝｾﾂﾎﾞｳｼｸﾐ	ROD ASSY, CONNECTING	3	3								
33	..	¥ 129100-23100	ﾋﾟｽﾄﾝﾋﾟﾝﾒﾀﾙ	BUSH, PISTON PIN	3	3								
34	..	121550-23200	ﾛｯﾄﾞﾎﾞﾙﾄ	BOLT, CONNECTING ROD	6	6								
35	..	129150-23600	ﾍﾞｱﾘﾝｸﾞ(ｸﾗﾝｸﾋﾟﾝ	BEARING, CRANKPIN	3	3								
37	.	129100-23910	ﾋﾟｽﾄﾝﾋﾟﾝﾒﾀﾙ	BUSH, PISTON PIN	3	3								(2)
38	.	129150-23610	ﾍﾞｱﾘﾝｸﾞ(ﾋﾟﾝ) 0.25U,S	BEARING,PIN U.S=0.25	3	3								(3)
40	.	22351-040010	ｽﾌﾟﾘﾝｸﾞﾋﾟﾝ 4.0AX 10	SPRING PIN 4X10	1	1						W		
		(A=EXXX	)(B=EXXX	)										
41	.	129105-22920	ﾋﾟｽﾄﾝ CMP (OS=0.5)	PISTON W/RING OS=0.5	3	3						W		(4)
		(A=EXXX	)(B=EXXX	)										
43	..	129105-22970	ﾘﾝｸﾞｾｯﾄ(OS 0.5)	RING SET O.S=0.50	3	3						W		(4)
		(A=EXXX	)(B=EXXX	)										

------- REMARKS (ﾋﾞｺｳ) ----------

(1) ｵｰﾊﾞｰｻｲｽﾞ(O.S=0.25)ﾌﾞﾋﾝﾃﾞｽ.	(1) OVER-SIZE(O.S=0.25)PART.
(2) ﾎﾖｳ ﾌﾞﾋﾝ ﾃﾞｽ.	(2) REPAIR PART.
(3) ｱﾝﾀﾞｰｻｲｽﾞ(U.S=0.25)ﾌﾞﾋﾝﾃﾞｽ.	(3) UNDER-SIZE(U.S=0.25)PART.
(4) ｵｰﾊﾞｰｻｲｽﾞ(O.S=0.50)ﾌﾞﾋﾝﾃﾞｽ.	(4) OVER-SIZE(O.S=0.50)PART.

Y072257

silverhorn.co.uk

Fig. 10 LOシステム LUB. OIL SYSTEM

D29553-32100
D29122-33102
D29403-34100
D29100-35100
D29139-35200
D29553-39300

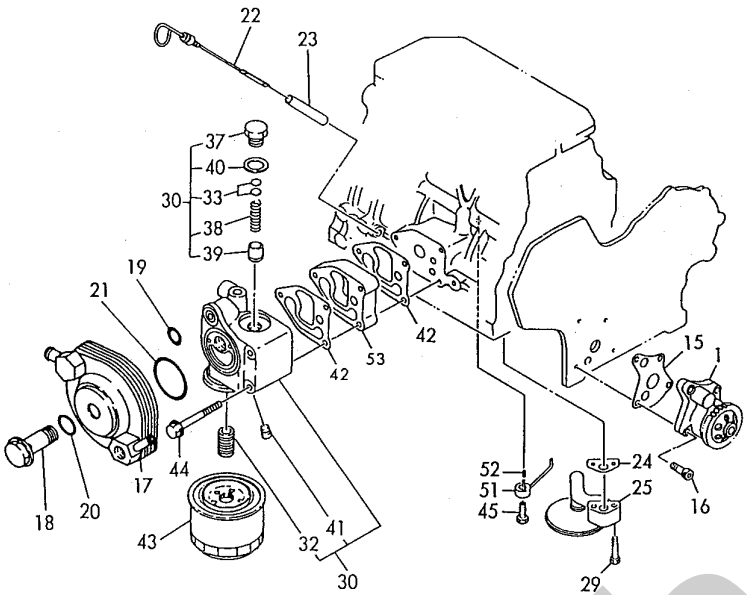

+------+
| 1B12 |
|(1B01)|
+------+
Y00D3633

(10) LO システム
LUB. OIL SYSTEM

(A)=3TN84TL-RTBY(D)=
(B)=3TN84TL-RTBZ(E)=
(C)= (F)=

94.04.15

ミダシ REF.	レベル LEV.	0 ブヒンバンコウ PART NO.	ブヒン メイ	DESCRIPTION	Q'TY(コスウ) (A)	(B)	(C)	(D)	(E)	(F)	I	P/U	A	R
1	.	129553-32000	LO-P CMP	PUMP ASSY, LUB. OIL	1	1								
15	.	129150-32020	PK(LO-P	GASKET, L.O. PUMP	1	1								(G)
16	.	26450-060252	6カクアナボルト 6X 25	BOLT M 6X 25	4	4								
17	.	129103-33031	オイルクーラー	COOLER, LUB. OIL	1	1								
18	.	129103-33132	ボルト	BOLT	1	1								
19	.	24311-000200	Oリング 1A P 20.0	O-RING 1A P-20.0	1	1								
20	.	24311-000210	Oリング 1A P 21.0	O-RING 1A P-21.0	1	1								
21	.	24321-000550	Oリング 1A G 55.0	O-RING 1A G-55.0	1	1								
22	.	129403-34800	ケンユボウ	DIPSTICK, LUB. OIL	1	1								
23	.	121520-34810	ガイド(ケンユボウ	GUIDE, DIPSTICK	1	1								
24	.	129150-35041	PK(キユウニユウカン)(ノンアス)	GASKET, (NON-ASB.)	1	1								(G)
25	.	129150-35091	LOキユウニユウカン CMP	PIPE ASSY, OIL INLET	1	1								
29	.	26106-080352	ツバボルト 8X 35	BOLT M 8X 35 PLATED	2	2								
30	.	129103-35101	フイルターブラケット CMP	BRACKET ASSY, FILTER	1	1								
32	..	129100-35140	スタッド	STUD	1	1								
33	..	121850-35200	シム セット	SHIM SET	1	1								
37	..	124223-35510	バネウケ	RETAINER	1	1								
38	..	121850-35520	スプリング(LOチヨウアツ)	SPRING, VALVE	1	1								
39	..	121850-35531	バルブ(LOチヨウアツ)	VALVE	1	1								
40	..	23414-180000	パッキン(マル 18	GASKET 18, ROUND	1	1								
41	..	23871-020000	ネジプラグPT 1/4	PLUG PT1/4,SCREW	1	1								
42	.	129103-35122	PK(ブラケット) (ノンアス)	GASKET, (NON-ASB.)	2	2								(G)
43	.	129150-35150	フイルタ 90X80L	FILTER 90X80L	1	1								
44	.	26106-080952	ツバボルト 8X 95	BOLT M 8X 95 PLATED	3	3								
45	.	129792-39410	チエツクバルブCOMP	VALVE ASSY, CHECK	3	3								
51	.	129553-39650	レイキヤクノズル(ピストン	NOZZLE	3	3								
52	.	22351-030010	スプリングピン 3.0AX 10	SPRING PIN 3X10	3	3								
53	.	129139-35160	カンサ(クーラブラケット	SPACER	1	1								

------- REMARKS (ビコウ) ----------+----------
(G) コウモクNO.20 ノ ミダシNO.1,1-1 ニテ セット ハンバイ シマス.
(G) THESE PARTS ARE SOLD BY FIG.20, REF.NO.1,1-1.

Y072258

silverhorn.co.uk

Fig. 11 LOパイプ LUB. OIL LINE

D29139-39110
D29139-39200
D19600-39100

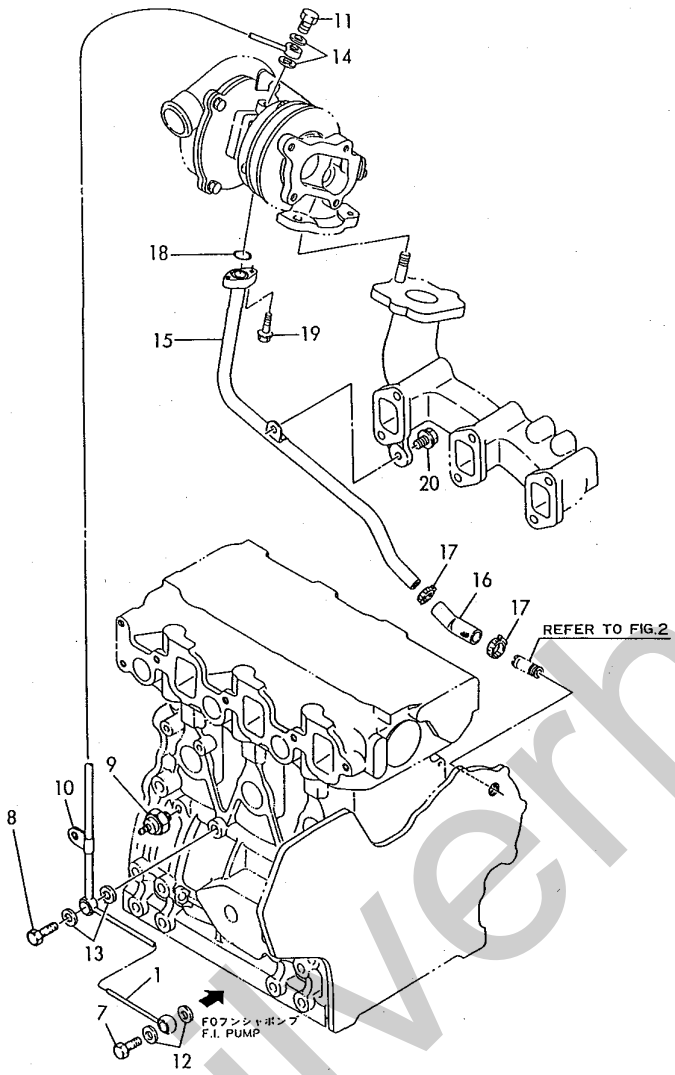

+-------+
! 1B13 !
!(1B01)!
+-------+
Y00D3633

(11) LO パイプ
LUB. OIL PIPES

(A)=3TN84TL-RTBY(D)=
(B)=3TN84TL-RTBZ(E)=
(C)= (F)=

94.04.15

ミダシ REF.	レベル LEV.	0 ブヒンバンゴウ PART NO.	ブヒン メイ	DESCRIPTION	Q'TY(コスウ) (A)	(B)	(C)	(D)	(E)	(F)	I	P/U	A	R
1	.	129139-39030	LO-T CMP, TC-FIP	PIPE ASSY, LUB.OIL	1	1								
7	.	105010-39140	カンツキボルト	BOLT, PIPE JOINT	1	1								
8	.	124160-39140	カンツキボルト 10	BOLT 10, PIPE JOINT	1	1								
9	.	124160-39450	ユアツスイッチ 0.5KG ギボシ	SWITCH, OIL PRESSURE	1	1								
10	.	124223-39900	フレドメ	RETAINER	1	1								
11	.	124550-59820	カンツキボルト 8	BOLT 8, PIPE JOINT	1	1								
12	.	23414-080000	パッキン(マル 8	GASKET 8, ROUND	2	2								
13	.	23414-100000	パッキン(マル 10	GASKET 10, ROUND	2	2								
14	.	43400-500410	シールワッシャー(コマル.ニトリル. 8	SEAL WASHER 8S	2	2								
I 14- 1	.	22190-080002 (A=E12108	シールワッシャ(コマル.ニトリル) 8)(B=E12608)	SEAL WASHER 8S	2	2						N		
15	.	129139-39601	LOモトバシ(T/C	PIPE, LUB.OIL RETURN	1	1								
16	.	129403-39610	コムツキザ	JOINT, RUBBER	1	1								
17	.	23000-022000	ホースクリップ 22	CLAMP 22	2	2								
18	.	24314-000160	Oリング 4C P 16.0	O-RING 4C P-16.0	1	1								
19	.	26106-060162	ツバボルト 6X 16	BOLT M 6X 16 PLATED	2	2								
20	.	26106-080122	ツバボルト 8X 12	BOLT M 8X 12 PLATED	1	1								

1

Y072259

silverhorn.co.uk

Fig. 12 CWシステム COOLING WATER SYSTEM

D29103-42110
D29100-42310
D29135-42300
D29132-44400
D29100-49210
D29403-49300
D29258-49400
D29100-49500
D29515-49600
D29139-93070
D29139-93080

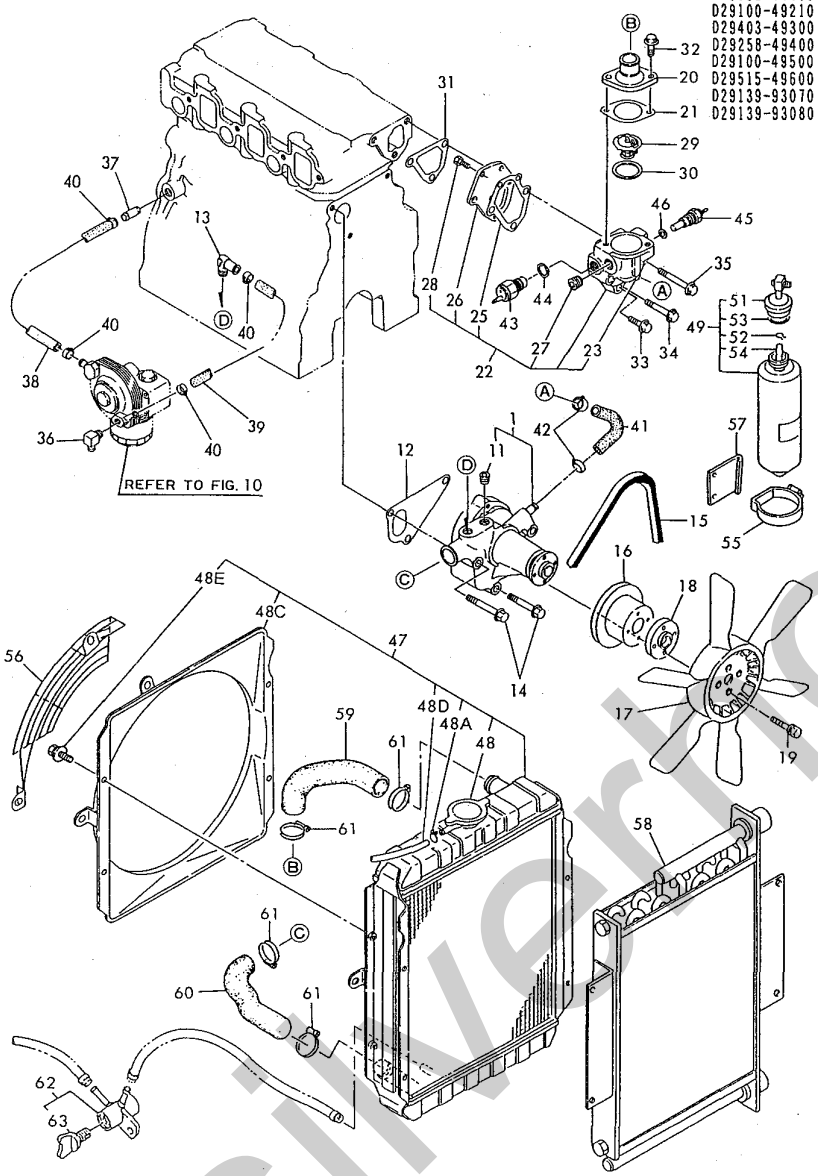

+------+
| 1B14 |
|(1B01)|
+------+
Y00D3633

(12) CW システム
COOLING WATER SYSTEM

94.04.15

(A)=3TN84TL-RTBY(D)=
(B)=3TN84TL-RTBZ(E)=
(C)= (F)=

ﾐﾀﾞｼ REF.	ﾚﾍﾞﾙ LEV.	ﾌﾞﾋﾝﾊﾞﾝｺﾞｳ PART NO.	ﾌﾞﾋﾝ ﾒｲ	DESCRIPTION	Q'TY(ｺｽｳ) (A)	(B)	(C)	(D)	(E)	(F)	I	P/U	A	R
1	.	129100-42002	CWﾎﾟﾝﾌﾟCMP ﾜﾂｷｾﾂﾍﾝﾖﾂ	PUMP,C.W.(NON-ASB.)	1	1								
11	..	23871-030000	ﾈｼﾞﾌﾟﾗｸﾞPT 3/8	PLUG PT3/8,SCREW	1	1								
12	.	129100-42020	PK(CWﾎﾟﾝﾌﾟ	GASKET, C.W. PUMP	1	1								(G)
13	.	129103-49301	ｴﾙﾎﾞ PT1/4	ELBOW PT 1/4	1	1								
14	.	26106-080602	ﾂﾊﾞﾎﾞﾙﾄ 8X 60	BOLT M 8X 60 PLATED	3	3								
15	.	121492-42290	Vﾍﾞﾙﾄ (A-38)	V-BELT (A-38)	1	1								
16	.	129556-42350	Vﾌﾟｰﾘ(96	V-PULLEY	1	1								
17	.	121520-44740	ﾌｧﾝ, ﾀﾞｲﾔ 325MM	FAN, COOLING	1	1								
18	.	124574-44761	ｶﾝｻﾞ(ﾌｧﾝ	SPACER	1	1								
19	.	26014-060302	ﾎﾞﾙﾄ(ﾋﾗ+ﾊﾞﾈ 6X 30	BOLT W/WASHER 6X 30	4	4								
20	.	129350-49530	ｻｰﾓｽﾀｯﾄｶﾊﾞｰ	COVER, THERMOSTAT	1	1								
21	.	129795-49551	PK(ｻｰﾓｽﾀｯﾄｶﾊﾞｰ)(ﾉﾝｱｽ	GASKET, (NON-ASB.)	1	1								(G)
22	.	129100-49800	ｻｰﾓｽﾀｯﾄｹｰｽ CMP	CASE ASSY,THERMOSTAT	1	1								
23	..	124770-11770	ｶﾝﾂｷﾞﾂﾁ PT1/8	JOINT PT1/8	1	1								
25	..	129100-49820	PK(ｻｰﾓｽﾀｯﾄﾌﾀ	GASKET, COVER	1	1								
26	..	129100-49830	ﾌﾀ(ｻｰﾓｽﾀｯﾄｹｰｽ	COVER,THERMOST.CASE	1	1								
27	..	23871-030000	ﾈｼﾞﾌﾟﾗｸﾞPT 3/8	PLUG PT3/8,SCREW	1	1								
28	..	26116-060162	ﾎﾞﾙﾄ 6X 16	BOLT M 6X 16 PLATED	2	2								
29	.	129155-49800	ｻｰﾓｽﾀｯﾄ	THERMOSTAT	1	1								
30	.	129150-49811	PK(ｻｰﾓｽﾀｯﾄ ｼﾀﾞ)(ﾉﾝｱｽ)	GASKET, (NON-ASB.)	1	1								(G)
31	.	129100-49840	PK(ｻｰﾓｽﾀｯﾄｹｰｽ	GASKET, THERMO. CASE	1	1								(G)
32	.	26106-080202	ﾂﾊﾞﾎﾞﾙﾄ 8X 20	BOLT M 8X 20 PLATED	2	2								
33	.	26106-080252	ﾂﾊﾞﾎﾞﾙﾄ 8X 25	BOLT M 8X 25 PLATED	1	1								
34	.	26106-080502	ﾂﾊﾞﾎﾞﾙﾄ 8X 50	BOLT M 8X 50 PLATED	1	1								
35	.	26106-080602	ﾂﾊﾞﾎﾞﾙﾄ 8X 60	BOLT M 8X 60 PLATED	1	1								
36	.	121750-49110	ﾂｷﾞﾂﾁ(ﾐｽﾞﾇｷﾊﾟｲﾌﾟ)	JOINT	1	1								
37	.	129122-44480	ｼﾞｮｲﾝﾄ(PT1/4)	JOINT	1	1								
38	.	129403-49031	CW-T(CYL-LOｸｰﾗｰ)	PIPE,CYL-LO.COOLER	1	1								
39	.	129258-49040	CW-T(LOｸｰﾗｰCWP	PIPE,COOLER-C.W.PUMP	1	1								
40	.	23000-022000	ﾎｰｽｸﾘｯﾌﾟ 22	CLAMP 22	4	4								
41	.	129100-49050	CW-T(ﾊﾞｲﾊﾟｽ	PIPE, C.W. (BY-PASS	1	1								
42	.	23000-016000	ﾎｰｽｸﾘｯﾌﾟ 16	CLAMP 16	2	2								
43	.	121250-44901	ｻｰﾓｽｲｯﾁ(110°C	SWITCH, THERMO(110°C	1	1								
44	.	124465-44950	ﾊﾟｯｷﾝ16	GASKET 16	1	1								(G)
45	.	171056-49351	ｽｲｵﾝｾﾝｻｼﾞｭﾂｷ	SENSER	1	1								
46	.	129150-49360	PK 10	GASKET 10	1	1								(G)
47	.	129132-44500	ﾗｼﾞｴｰﾀ	RADIATOR	1	1								
48	..	123682-44210	ｶｱﾌﾟ ｷｬﾂﾌﾟ	CAP	1	1								
48A	..	121250-44590	ｸﾗﾝﾌﾟ	CLAMP	2	2				W				
		(A=E07858	)(B=E07885)											
48C	..	129132-44520	ｼｭﾗｳﾄﾞ	SHROUD	1	1				W				
		(A=E07858	)(B=E07885)											
48D	..	129132-44530	ｺﾞﾑﾎｰｽ	HOSE, C.WATER	1	1				W				
		(A=E07858	)(B=E07885)											
48E	..	26014-080162	ﾎﾞﾙﾄ(ﾋﾗ+ﾊﾞﾈ 8X 16	BOLT M 8X 16	4	4				W				
		(A=E07858	)(B=E07885)											
49	.	171064-44510	ｻﾌﾞﾀﾝｸCMP	SUB-TANK ASSY	1	1								
51	..	121450-44531	ｷｬﾂﾌﾟ	CAP	1	1								
52	..	124450-44560	ｵｻｴ(ｵｰﾊﾞｰﾌﾛｰﾊﾟｲﾌﾟ	CLAMP	1	1								
53	..	121470-44581	ﾊﾟｯｷﾝ	GASKET	1	1								
54	..	23065-070225	ﾋﾞﾆｰﾙﾊﾟｲﾌﾟ(ｺﾞﾑ 7	PIPE 7X 225	1	1								
55	.	124450-44550	ﾊﾞﾝﾄﾞ(ｻﾌﾞﾀﾝｸ	CLAMP, SUB-TANK	1	1								
56	.	129132-44590	ﾜｲﾔﾈｯﾄ	NET, WIRE	1	1								
57	.	121256-44600	ﾌﾞﾗｹｯﾄ(ｻﾌﾞﾀﾝｸ)	BRACKET, SUB-TANK	1	1								
58	.	129132-44900	ｵｲﾙｸｰﾗｰ	COOLER, OIL	1	1								
58- 1	.	129132-44901	ｵｲﾙｸｰﾗ CMP	COOLER ASSY, LUB OIL	1	1				N				
		(A=E07074	)(B=E06861)											
59	.	119860-49010	CW-T(A	PIPE (A), C. WATER	1	1								
60	.	119860-49020	CW-T(B	PIPE (B), C. WATER	1	1								
61	.	23010-038000	ﾎｰｽﾊﾞﾝﾄﾞ 38	CLAMP 38	4	4								
62	.	129150-49100	ｻﾝﾎﾟｳｺｯｸ CMP	COCK ASSY, 3-WAY	1	1				W				
		(A=E06571	)(B=E06627)											
63	..	129150-49080	ﾄﾞﾚﾝｺｯｸ	COCK, DRAIN	1	1				W				
		(A=E06571	)(B=E06627)											

------- REMARKS (ﾋﾞｺｳ) ----------+----------
(G) ｺｳﾓｸNO.20 ﾉ ﾐﾀﾞｼNO.1,1-1 ﾆﾂｷ ｾﾂﾄ ﾊﾝﾊﾞｲ ｼﾏｽ.
(G) THESE PARTS ARE SOLD BY FIG.20, REF.NO.1,1-1.

Y072260

silverfrom.sk

Fig. 13 FOフンシャポンプ FUEL INJECTION PUMP

D29150-25200
729139-51391

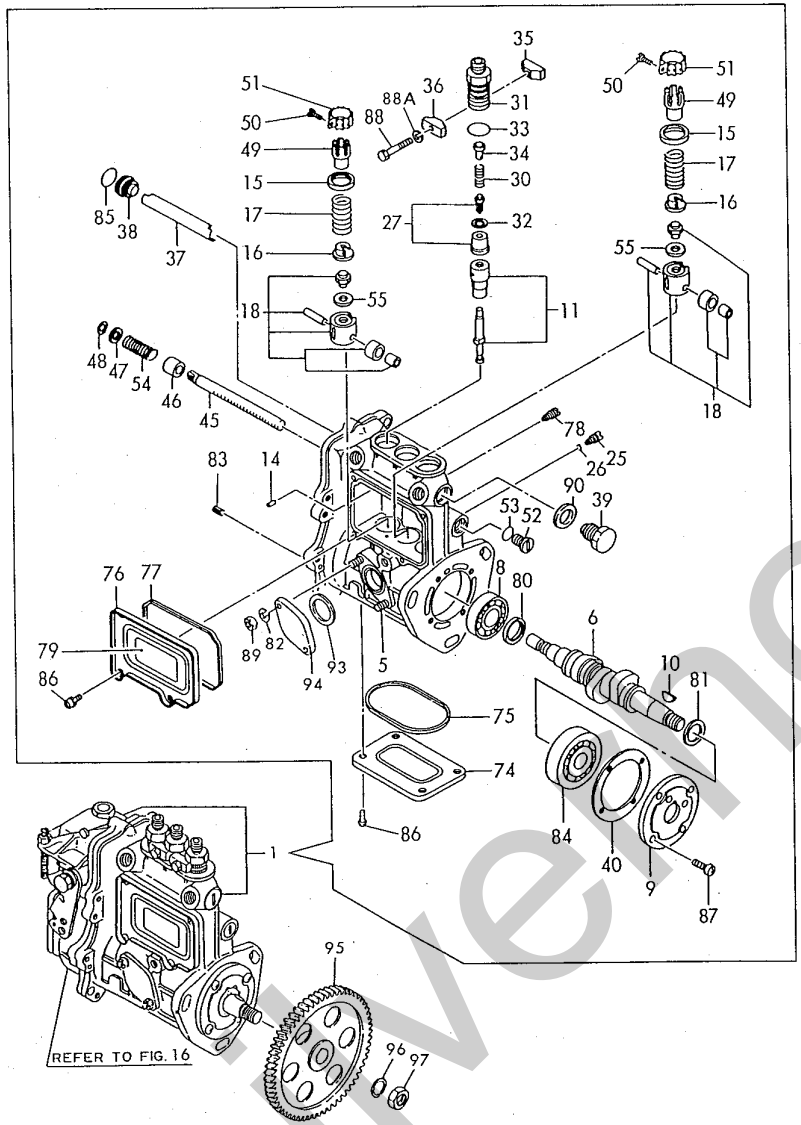

+------+
| 1B15 |
|(1B01)|
+------+
Y00D3633

(13) FO フンシャポンプ
FUEL INJECTION PUMP

94.04.15

(A)=3TN84TL-RTBY(D)=
(B)=3TN84TL-RTBZ(E)=
(C)= (F)=

ミダシ REF.	レベル LEV.	ブヒンバンゴウ PART NO.	ブヒン メイ	DESCRIPTION	Q'TY(コスウ) (A)	(B)	(C)	(D)	(E)	(F)	I	P/U	A	R
1	.	729139-51391	FOポンプ(ガバナ カイ2 ヘ	PUMP ASSY -51392SEE	1	1								(1)
5	..	129155-51020	ウエコミボルト(フイードP)	STUD, FEED PUMP	2	2								
6	..	119810-51040	カムシャク	CAMSHAFT	1	1								
8	..	129155-51050	タマシャクウケ(スラスト	BALL BEARING, THRUST	1	1								
9	..	129155-51060	ヘッアリングオサエ	RETAINER, BEARING	1	1								
10	..	122710-51090	ハンクツキ	KEY	1	1								
11	..	129470-51101	プランジャ CMP	PLUNGER W/BARREL	3	3								
14	..	129155-51140	ピン(バレルマワリトメ	PIN, BARREL LOCKING	3	3								
15	..	174307-51170	ハネウケ A(プランジャ	RETAINER A	3	3								
16	..	129155-51180	プランジャハネウケカネ	SPRING SHOE, PLUNGER	3	3								
17	..	124950-51190	プランジャスプリング	SPRING, PLUNGER	3	3								
18	..	129155-51200	タペツト シクミ	TAPPET ASSY	3	3								
25	..	129155-51270	タペツトマワリトメ	LOCKING, TAPPET	3	3								
26	..	129155-51280	Oリング(S6	O-RING S6	3	3								
27	..	129100-51300	デリベリバルブ CMP	VALVE W/SEAT, DELIV.	3	3								
30	..	129155-51320	バネ(デリベリバルブ	SPRING, DELIV. VALVE	3	3								
31	..	129155-51340	トシュツベンオサエ	GUARD,DELIVERY VALVE	3	3								
32	..	124550-51350	パツキン(デリベリ	GASKET, DELIVERY	3	3								
33	..	124550-51370	Oリング(デリベリ	O-RING, DELIVERY	3	3								
34	..	129155-51370	トシュツベンストツパ	STOPPER, VALVE	3	3								
35	..	129155-51380	マワリトメ(A)	LOCKING (A)	2	2								
36	..	129155-51390	マワリトメ(B)	LOCKING (B)	2	2								
37	..	129155-51400	デフレクタ	DEFLECTOR	1	1								
38	..	129155-51410	トメボルト(デフレクタ	CHECK BOLT,DEFLECTOR	1	1								
39	..	129155-51420	プラグ (M16)	PLUG (M16)	1	1								
40	..	129155-51450	チヨウセイパツキン CMP	SHIM SET, ADJUSTING	1	1								
45	..	129155-51500	コントロールラック	RACK, CONTROL	1	1								
46	..	129155-51521	ブッシュ (ラック	BUSH, RACK	1	1								
47	..	129155-51530	カンザ(ラックホジヨSP	SPACER, AUX. SPRING	1	1								
48	..	129155-51540	トメワ(Cカタ	CIRCLIP	1	1								
49	..	129155-51550	コントロールピニオン (B	PINION, CONTROL	3	3								
50	..	122117-51560	トメネジ(FOカゲンバリン	SCREW, PINION	3	3								
51	..	174307-51560	ピニオン 774307-51490 ヘ	PINION	3	3								
52	..	129155-51570	プラグ (M12)	PLUG (M12)	1	1								
53	..	129155-51580	Oリング	O-RING	1	1								
54	..	129155-51591	ラックホジヨバネ	SPRING, RACK	1	1								
55	..	129155-51600	チヨウセイシム CMP	SHIM PACK	3	3								
74	..	129155-51700	ソコブタ (ホンタイ	COVER, LOWER	1	1								
75	..	129155-51710	PK (ホンタイソコブタ	GASKET, LOWER COVER	1	1								
76	..	129155-51750	ソクブタ (ホンタイ	COVER, SIDE	1	1								
77	..	129155-51760	PK (ホンタイソクブタ	GASKET, SIDE COVER	1	1								
78	..	129155-51790	ラックマワリトメ	LOCKING, RACK	1	1								
79	..	129156-51910	メイバン (チユウイ	LABEL, CAUTION	1	1								
80	..	129155-51930	カンザ T=3.25	SPACER T=3.25	1	1								
81	..	129155-51940	カンザ T=1.5	SPACER T=1.5	1	1								
82	..	22217-060000	バネザカネ 6	SPRING WASHER 6	2	2								
83	..	22351-050010	スプリングピン 5.0AX 10	SPRING PIN 5X10	2	2								
84	..	24101-063034	ヘッアリング 6303	BALL BEARING	1	1								
85	..	24341-000160	Oリング 1A S 16.0	O-RING 1A S-16.0	1	1								
86	..	26022-050102	ナベコネジ(バネ5X10	SCREW M 5X 10	8	8								
87	..	26022-060162	ナベコネジ(バネ6X16	SCREW M 6X 16	4	4								
88	..	26116-050302	ボルト 5X 30	BOLT M 5X 30 PLATED	2	2								
I 88A	..	22217-050000	バネザカネ 5	SPRING WASHER 5	2	2						W		
		(A=EXXX	)(B=EXXX)											
89	..	26716-060002	ナツト 6	NUT M 6	2	2								
90	..	43400-500490	シールワツシヤー(コマル.ニトリル.16	SEAL WASHER 16S	1	1								
I 90- 1	..	22190-160002	シールワツシヤ(コマル.ニトリル)16	SEAL WASHER 16S	1	1						N		
		(A=E12164	)(B=E12608)											
93	..	129155-52050	パツキン (トリツケ	GASKET	1	1								
94	..	129100-52200	メクラブタ(F P	COVER, BLIND	1	1								
95	.	129150-25900	ギヤ (FI-P	GEAR, FUEL INJ. PUMP	1	1								
96	.	22217-120000	バネザカネ 12	WASHER 12,SPRING	1	1								
97	.	26716-120002	ナツト 12	NUT M12	1	1								

------- REMARKS (ビコウ) ----------+----------

(1) ミダシNO.1 FOフンシャポンプASSY ニハ コウモクNO.16 ノ ガバナ オ フクミマス.

|(1) GOVERNOR ASSY(FIG.NO.16) IS INCORPORATED IN THIS FUEL INJECTION PUMP ASSY(REF.NO.1).

Y072261

silvermoon.uk

Fig. 14 FOフンシャソウチ FUEL INJECTION DEVICE

D29503-53200
D29100-59110

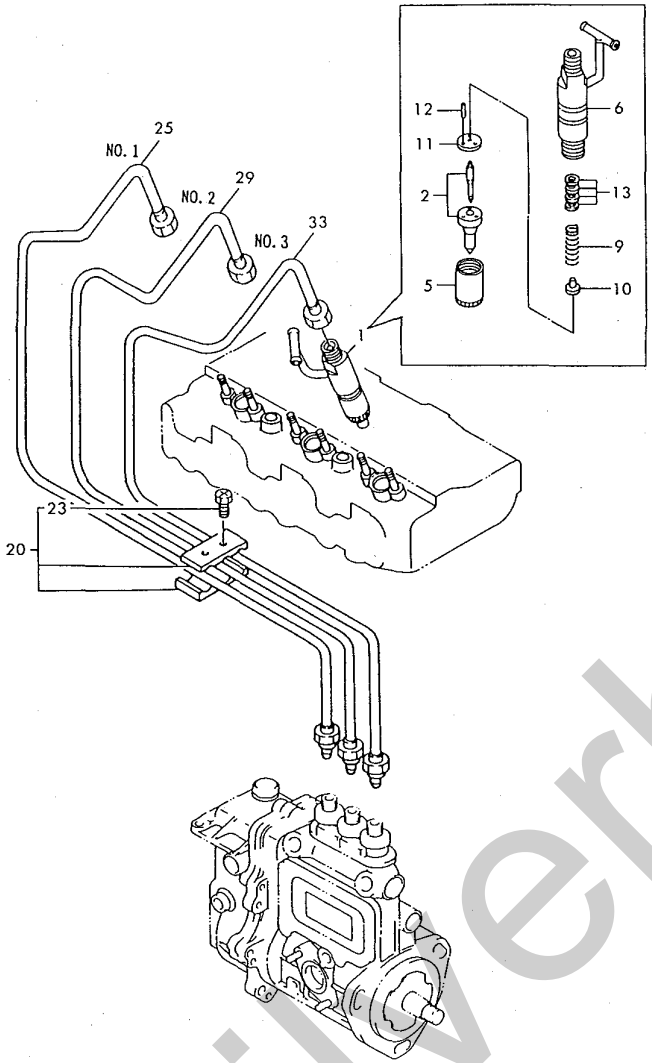


```
+-------+                                                                    94.04.15
| 1B16  |                    ( 14 ) FO フンシャソウチ
|(1B01) |                           FUEL INJECTION SYSTEM          (A)=3TN84TL-RTBY(D)=
+-------+                                                           (B)=3TN84TL-RTBZ(E)=
Y00D3633                                                            (C)=            (F)=
```

ミダシ REF.	レベル LEV.	0 ブヒンハンゴウ PART NO.	ブヒン メイ	DESCRIPTION	----Q'TY(コスウ)---- (A)	(B)	(C)	(D)	(E)	(F)	I	P/U	A	R
1	.	729137-53200	FOフンシャベン ASSY	VALVE ASSY, F.INJECT	3	3								
2	..	129503-53050	ノズルCMP 0.25X4ケツ	NOZZLE ASSY,F.INJECT	3	3								
5	..	114250-53080	ナット(ノズルトリツケ	NUT, NOZZLE CASE	3	3								
6	..	129100-53100	ノズルホルダー CMP	HOLDER ASSY, NOZZLE	3	3								
9	..	114250-53120	スプリング(ノズル	SPRING, NOZZLE	3	3								
10	..	114250-53130	シート(ノズルスプリング	SEAT, NOZZLE SPRING	3	3								
11	..	114250-53140	ストツププレート	PLATE, STOP	3	3								
12	..	114250-53210	ピン(ノズルイチギメ	PIN	6	6								
13	..	114250-53400	シム CMP	SHIM PACK	3	3								
20	.	129150-59120	フレドメ(フンシヤカン CMP	RETAINER, INJ. PIPE	1	1								
23	..	129150-59130	+アナ HB4X12	BOLT M 4X 12	2	2								
I 23- 1	..	129150-59131	+アナ HB4X14		2	2						N		
		(A=E12697	)(B=E12613)											
25	.	129100-59910	FO-T(フンシヤ CMP	PIPE, FUEL INJECTION	1	1								
29	.	129100-59920	FO-T(フンシヤ CMP	PIPE, FUEL INJECTION	1	1								
33	.	129100-59930	FO-T(フンシヤ CMP	PIPE, FUEL INJECTION	1	1								

Y072262

silverhorn.co.uk

Fig. 15 FOパイプ FUEL LINE

D29100-55112
D29100-59211
D29100-59302
D29139-93070
D29139-93080

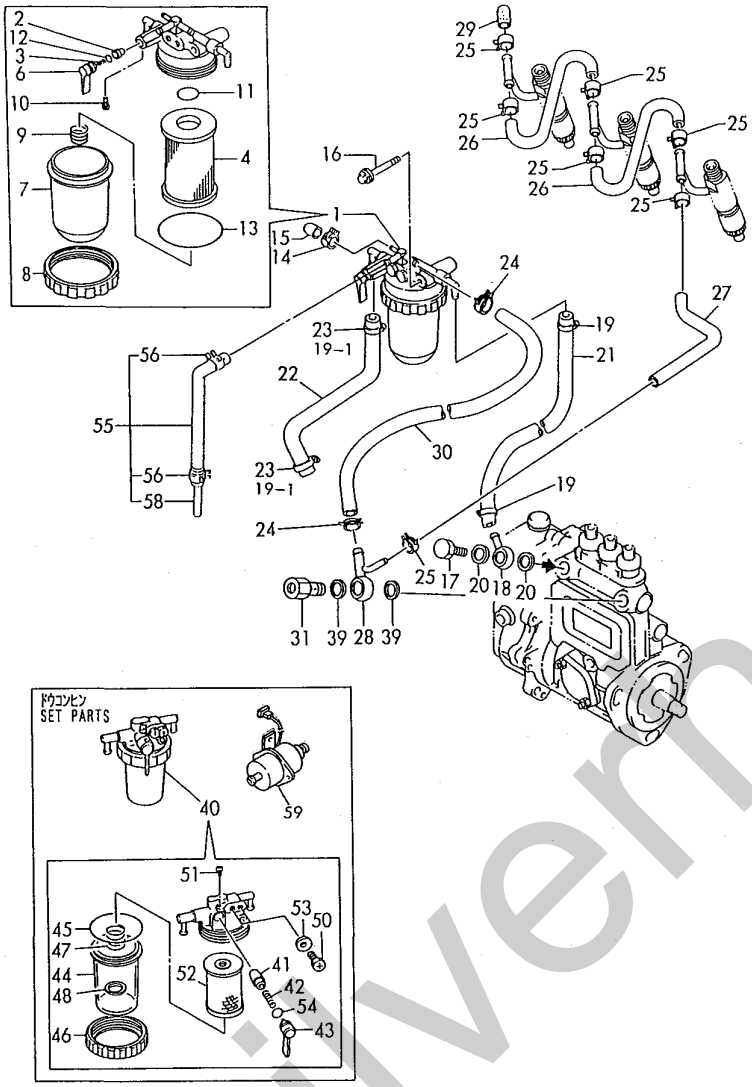

+------+
| 1C01 |
|(1B01)|
+------+
Y00D3633

(15) FO パイプ
FUEL OIL PIPES

94.04.15

(A)=3TN84TL-RTBY(D)=
(B)=3TN84TL-RTBZ(E)=
(C)= (F)=

ミダシ REF.	レベル LEV.	ブヒンバンゴウ PART NO.	ブヒン メイ	DESCRIPTION	Q'TY(コスウ) (A)	(B)	(C)	(D)	(E)	(F)	I	P/U	A	R
1	.	129100-55621	FOフイルタ CMP	STRAINER ASSY, FUEL	1	1								
2	..	104200-55321	テーパバルブ	VALVE, TAPER	1	1								
3	..	104200-55330	スプリング(テーパバルブ	SPRING, TAPER VALVE	1	1								
4	..	129100-55650	FOコシキエレメント(シン)L=92	ELEMENT, FUEL	1	1								
6	..	129100-55670	レバー	LEVER	1	1								
7	..	129100-55680	コシキカップ	CUP, STRAINER	1	1								
8	..	129100-55690	リテーニングリング	RING, RETAINING	1	1								
9	..	129100-55700	スプリング	SPRING	1	1								
10	..	104200-55750	ナベコネジ 4(FOコックハンドル	SCREW M 4	1	1								
11	..	24311-000160	Oリング 1A P 16.0	O-RING 1A P-16.0	1	1								
12	..	24311-240100	Oリング 1A P 10A	O-RING 1A P-10A	1	1								
13	..	24321-000650	Oリング 1A G 65.0	O-RING 1A G-65.0	1	1								
14	.	124066-59100	ホースクリップ(マル 8	CLAMP 8	1	1								
15	.	129150-59580	キャップ(FO-Tモドシ	CAP	1	1								
16	.	26014-080702	ボルト(ヒラ+バネ) M 8X 70	BOLT W/WASHER M8X 70	1	1								
17	.	103854-39140	カンツギボルト	BOLT, PIPE JOINT	1	1								
18	.	101304-59020	カンツギチ(カタクチ 12	JOINT 12, PIPE	1	1								
19	.	124766-59050	ホースクリップ(マル 12	CLAMP 12	2	2								
19- 1	.	124766-59050	ホースクリップ(マル 12	CLAMP 12	4	4							K	
		(A=E07858	)(B=E07885)											
20	.	104200-59170	パッキン(マル 12	GASKET 12	2	2								
21	.	129555-59510	FO-T D13/7.5*L180	PIPE, FUEL	1	1								
22	.	129255-59580	FOカン	PIPE, FUEL	1	1								
22- 1	.	105025-59530	FO-T(コシキ-ポンプ	PIPE, FUEL	1	1							N	
		(A=E07388	)(B=E07390)											
23	.	23000-013000	ホースクリップ 13	CLAMP 13	2	2							Z	
		(A=E07858	)(B=E07885)											
24	.	124766-59050	ホースクリップ(マル 12	CLAMP 12	2	2								
25	.	124066-59100	ホースクリップ(マル 8	CLAMP 8	7	7								
26	.	121250-59550	FO-T(D8XL120	PIPE, FUEL	2	2								
27	.	119840-59560	FO-T モドシ	PIPE, FUEL RETURN	1	1								
28	.	119840-59570	ツギテ	JOINT	1	1								
29	.	129150-59580	キャップ(FO-Tモドシ	CAP	1	1								
30	.	129255-59580	FOカン	PIPE, FUEL	1	1								
30- 1	.	105025-59750	パイプ(FOコシキ-FOポンプ	PIPE, FUEL OIL	1	1							R	
		(A=E07388	)(B=E07390)											
I 30- 2	.	129255-59580	FOカン	PIPE, FUEL	1	1							R	
		(A=E12697	)(B=E12613)											
31	.	129100-59951	チエック バルブ CMP	VALVE ASSY, CHECK	1	1								
39	.	23414-120000	パッキン(マル 12	GASKET 12, ROUND	2	2								
40	.	129335-55700	ウオータセパレータ CMP	SEPARATOR, WATER	1	1								
41	..	104200-55321	テーパバルブ	VALVE, TAPER	1	1								
42	..	104200-55330	スプリング(テーパバルブ	SPRING, TAPER VALVE	1	1								
43	..	104200-55341	ハンドル(FOコック	HANDLE, COCK	1	1								
44	..	124064-55510	オオイ(FOコシキ	BOWL, FUEL STRAINER	1	1								
45	..	102103-55520	Oリング(オオイ	O-RING	1	1								
46	..	110250-55610	リテーニングリング	RING, RETAINING	1	1								
47	..	121257-55720	スプリング(スクリーン	SPRING, SCREEN	1	1								
48	..	121257-55731	フロート	FLOAT	1	1								
50	..	101720-55750	6カクプラグ 6(エアーヌキ	PLUG 6	2	2								
51	..	104200-55750	ナベコネジ 4(FOコックハンドル	SCREW M 4	1	1								
52	..	171081-55910	スクリーン (100メッシュ	SCREEN	1	1								
53	..	23418-060000	パッキン(マル 6	GASKET 6, NYLON	2	2								
54	..	24311-240100	Oリング 1A P 10A	O-RING 1A P-10A	1	1								
55	.	119840-59601	ベンド(モドシCMP	BEND ASSY	1	1								
56	..	124766-59050	ホースクリップ(マル 12	CLAMP 12	2	2								
58	..	119840-59621	ジョイント	JOINT	1	1								
59	.	129322-77401	フィードポンプ(FP332	FEED PUMP	1	1								

Y072263

silvermorn.co.uk

Fig. 16 ガバナ GOVERNOR

729139-51391

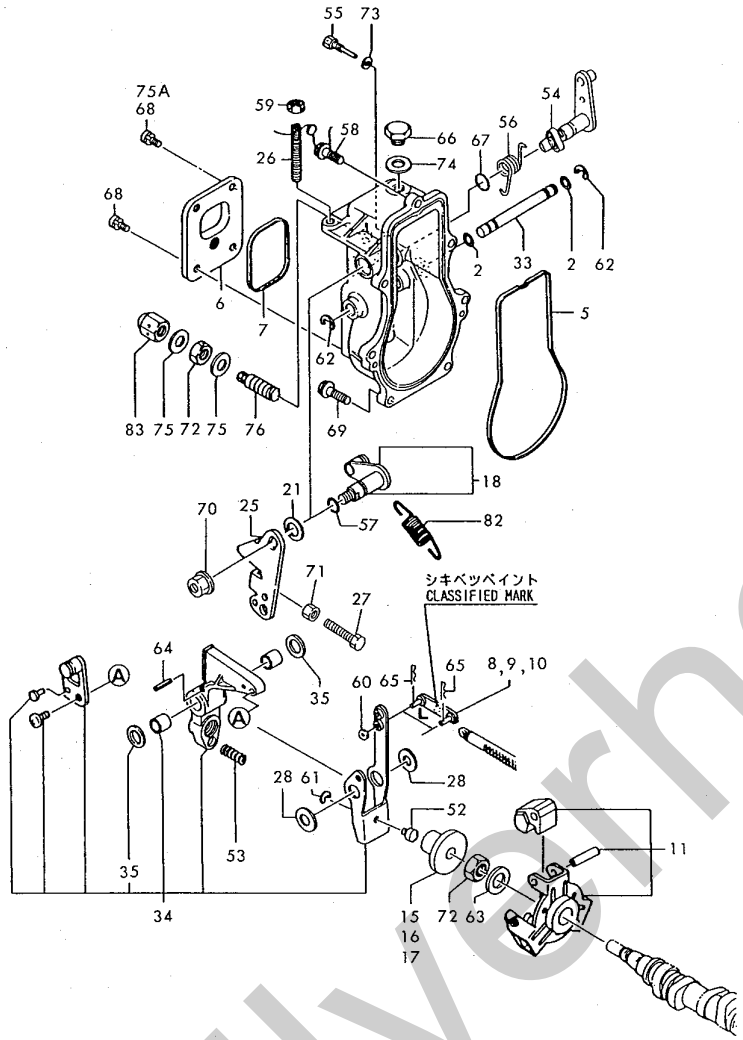


```
+-------+                                                                    94.04.15
| 1C02 |                    ( 16 ) ｶﾞﾊﾞﾅ
|(1B01)|                           GOVERNOR                  (A)=3TN84TL-RTBY(D)=
+-------+                                                    (B)=3TN84TL-RTBZ(E)=
Y00D3633                                                     (C)=              (F)=
```

ﾐﾀﾞｼ REF.	ﾚﾍﾞﾙ 0 LEV.	ﾌﾞﾋﾝﾊﾞﾝｺﾞｳ PART NO.	ﾌﾞﾋﾝ ﾒｲ	DESCRIPTION	----Q'TY(ｺｽｸ)---- (A)	(B)	(C)	(D)	(E)	(F)	I	P/U	A	R
2	..	129155-51280	Oﾘﾝｸﾞ(S6	O-RING S6	2	2								
5	..	129155-61050	ﾊﾟｯｷﾝ (ｶﾞﾊﾞﾅｹｰｽ	GASKET, GOV. CASE	1	1								
6	..	129155-61060	ｶﾞﾊﾞﾅｹｰｽﾌﾀ	COVER, GOVERNOR CASE	1	1								
7	..	129155-61070	ﾊﾟｯｷﾝ (ｹｰｽﾌﾀ	GASKET, CASE COVER	1	1								
8	..	129155-61120	ﾘﾝｸ L=30(ﾏｰｸ 0	LINK L=30(MARK 0	1	1								
9	..	129155-61130	ﾘﾝｸ L=31(ﾏｰｸ 1	LINK L=31(MARK 1	1	1								
10	..	129155-61140	ﾘﾝｸ L=30.5 (ﾏｰｸ 05)	LINK L=30.5(MARK 05)	1	1								
11	..	129155-61201	ｶﾞﾊﾞﾅｳｴｲﾄ CMP	WEIGHT ASSY, GOV.	1	1								
15	..	129155-61341	ｽﾘｰﾌﾞ	SLEEVE	1	1								
16	..	129155-61350	ｽﾘｰﾌﾞ(ﾁｮｳｾｲﾖｳ)	SLEEVE	1	1								
17	..	129155-61360	ｽﾘｰﾌﾞ(ﾁｮｳｾｲﾖｳ)	SLEEVE	1	1								
18	..	129100-61400	ｺﾝﾄﾛｰﾙﾚﾊﾞｰｼﾞｸCMP	SHAFT ASSY, CONTROL	1	1								
21	..	129155-61430	ｶﾝｻﾞ(ｺﾝﾄﾛｰﾙﾚﾊﾞｰ ｼﾞｸ	SPACER, SHAFT	1	1								
25	..	129100-61440	ｺﾝﾄﾛｰﾙﾚﾊﾞｰ	LEVER, CONTROL	1	1								
26	..	129155-61450	ｶｲﾃﾝｾｲｹﾞﾝﾎﾞﾙﾄ	BOLT, REVOL. LIMIT	1	1								
27	..	129155-61460	ｱｲﾄﾞﾙｾｲｹﾞﾝﾎﾞﾙﾄ	BOLT, IDLE LIMIT	1	1								
28	..	129155-61480	ｶﾝｻﾞ COMP	SPACER ASSY	2	2								
33	..	129155-61490	ｶﾞﾊﾞﾅﾚﾊﾞｰｼﾞｸ	SHAFT, GOV. LEVER	1	1								
34	..	129500-61500	ｶﾞﾊﾞﾅﾚﾊﾞｰ CMP	LEVER ASSY, GOVERNOR	1	1								
34- 1	..	129500-61501	ｶﾞﾊﾞﾅﾚﾊﾞｰ CMP	LEVER ASSY, GOVERNOR	1	1							N	
		(A=E09575	)(B=E09613)											
35	...	174307-51700	ｼﾑｾｯﾄ(ﾁｮｳｾｲﾖｳ	SHIM SET	2	2								
52	..	129155-61540	ｼﾌﾀ	SHIFTER	1	1								
53	..	129100-61650	FOｿﾞｸﾘｮｳﾊﾞﾈ	SPRING, FUEL CONTROL	1	1								
54	..	129255-61802	ｽﾄｯﾌﾟﾚﾊﾞｰ	LEVER, STOP	1	1								
55	..	129155-61810	ﾋﾟﾝ(ｽﾄｯﾌﾟﾚﾊﾞｰ	PIN, STOP LEVER	1	1								
56	..	129100-61821	ﾓﾄﾞｼﾊﾞﾈ(ｽﾄｯﾌﾟ	SPRING, RETURN	1	1								
57	..	129155-61830	Oﾘﾝｸﾞ (S10	O-RING S10	1	1								
58	..	129155-61950	ﾜｯｼｷ B(ﾌﾜｲﾝ	BOLT, WASHER BASED	1	1								
59	..	124550-66370	ﾄﾒﾅｯﾄ 6 (ﾂﾞﾂﾞﾘｱﾅ	LOCK NUT M 6	1	1								
60	..	22117-040000	ﾜｯｶﾞﾈ(ｺﾏﾙ 4	WASHER 4	1	1								
61	..	22272-000040	ﾄﾒｸﾘE 4	CIRCLIP E- 4	1	1								
62	..	22272-000060	ﾄﾒｸﾘE 6	CIRCLIP E- 6	2	2								
63	..	22287-120000	ｽｰﾊﾟｰﾛｯｸﾜｯｶﾞﾈ 12	WASHER 12	1	1								
64	..	22351-030016	ｽﾌﾟﾘﾝｸﾞﾋﾟﾝ 3.0AX 16	SPRING PIN 3X16	1	1								
65	..	22360-040000	ｽﾅｯﾌﾟﾋﾟﾝ 4	SNAP PIN 4	2	2								
65- 1	..	22372-040000	ｽﾅｯﾌﾟﾋﾟﾝJASO 4	SNAP PIN 4	2	2							R	
		(A=E07858	)(B=E07885)											
66	..	23887-100002	6ｶﾌﾟﾗｸﾞ 10	PLUG 10	1	1								
67	..	24311-240100	Oﾘﾝｸﾞ 1A P 10A	O-RING 1A P-10A	1	1								
68	..	26022-050102	ﾅﾍﾞｺﾈｼﾞ(ﾊﾞﾈ5X10	SCREW M 5X 10	4	4								
68- 1	..	26022-050102	ﾅﾍﾞｺﾈｼﾞ(ﾊﾞﾈ5X10	SCREW M 5X 10	2	2							K	
		(A=E09575	)(B=E09613)											
69	..	26106-060202	ﾂﾊﾞﾎﾞﾙﾄ 6X 20	BOLT M 6X 20 PLATED	6	6								
70	..	26366-080002	ﾂﾊﾞﾂｷﾅｯﾄ 8	NUT M 8	1	1								
71	..	26756-060002	ﾄﾒﾅｯﾄ 6	LOCK NUT M 6 PLATED	1	1								
72	..	26776-120002	ﾄﾒﾅｯﾄ(ﾎｿ 12	LOCK NUT M12 PLATED	2	2								
73	..	43400-500390	ｼｰﾙﾜｯｼｬｰ(ｺﾏﾙ.ﾆﾄﾘﾙ. 6	SEAL WASHER 6S	1	1								
I 73- 1	..	22190-060002	ｼｰﾙﾜｯｼｬ(ｺﾏﾙ 6		1	1							N	
		(A=E12164	)(B=E12608)											
74	..	43400-500430	ｼｰﾙﾜｯｼｬｰ(ｺﾏﾙ.ﾆﾄﾘﾙ.10	SEAL WASHER 10S	1	1								
I 74- 1	..	22190-100002	ｼｰﾙﾜｯｼｬ(ｺﾏﾙ 10		1	1							N	
		(A=E12164	)(B=E12608)											
75	..	43400-500450	ｼｰﾙﾜｯｼｬｰ(ｺﾏﾙ.ﾆﾄﾘﾙ.12	SEAL WASHER 12S	2	2								
I 75- 1	..	22190-120002	ｼｰﾙﾜｯｼｬ(ｺﾏﾙ 12		2	2							N	
		(A=E12164	)(B=E12608)											
75A	..	26023-050102	ﾅﾍﾞｺﾈｼﾞ(ﾋﾗﾊﾞﾈ5X10	SCREW M 5X 10	2	2							W	
		(A=E09575	)(B=E09613)											
76	.	129428-61450	FOﾘﾐｯﾀ CMP	TORQUE SPRING ASSY	1	1								
82	.	129489-61700	ｶﾞﾊﾞﾅｽﾌﾟﾘﾝｸﾞ	SPRING, GOVERNOR	1	1								
83	.	26687-120002	ﾌｸﾛﾅｯﾄ(ﾀｶﾎｿ 12	CAP NUT M12	1	1								

Y072264

silverhorn

Fig. 17 キカンテイシソウチ ENGINE STOP DEVICE

029137-66500

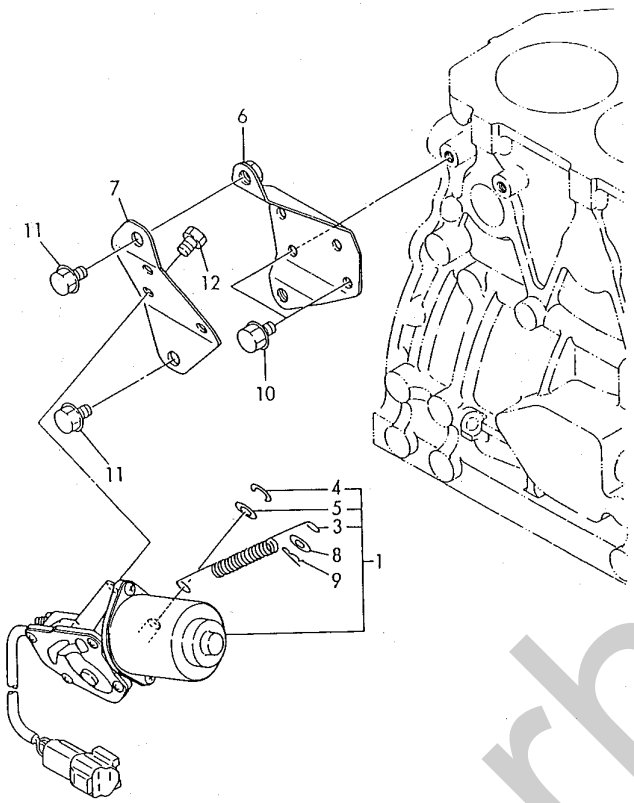

+-------+
| 1C03 |
|(1B01)|
+-------+
Y00D3633

(17) キカンテイシソウチ
ENGINE STOPING DEVICE

94.04.15

(A)=3TN84TL-RTBY(D)=
(B)=3TN84TL-RTBZ(E)=
(C)= (F)=

ﾐｷﾞｼ REF.	ﾚﾍﾞﾙ LEV.	ﾌﾞﾋﾝﾊﾞﾝｺﾞｳ PART NO.	ﾌﾞﾋﾝ ﾒｲ	DESCRIPTION	----Q'TY(ｺｽｳ)---- (A)	(B)	(C)	(D)	(E)	(F)	I	P/U	A	R
1	.	129136-66800	ｽﾄｯﾌﾟﾓｰﾀ CMP	MOTOR, ENGINE STOP	1	1								
3	..	129107-66830	ｽﾌﾟﾘﾝｸﾞ(ｽﾄｯﾌﾟﾓｰﾀ	SPRING,STOP MOTOR	1	1								
4	..	129566-66880	ｽﾅｯﾌﾟﾘﾝｸﾞ	RING, SNAP	1	1								
5	..	129566-66890	ﾜｯｼﾔ	WASHER	1	1								
6	.	129107-66810	ﾌﾞﾗｹｯﾄ A(ｽﾄｯﾌﾟﾓｰﾀ	BRACKET(A),STP.MOTOR	1	1								
7	.	129107-66820	ﾌﾞﾗｹｯﾄ B(ｽﾄｯﾌﾟﾓｰﾀ	BRACKET(B),STP.MOTOR	1	1								
8	.	22117-080000	ｻﾞｶﾞﾈ(ｺﾏﾙ 8	WASHER 8	1	1								
9	.	22360-080000	ｽﾅｯﾌﾟﾋﾟﾝ 8	SNAP PIN 8	1	1								
10	.	26106-080122	ﾂﾊﾞﾎﾞﾙﾄ 8X 12	BOLT M 8X 12 PLATED	2	2								
11	.	26106-080122	ﾂﾊﾞﾎﾞﾙﾄ 8X 12	BOLT M 8X 12 PLATED	2	2								
12	.	26116-050102	ﾎﾞﾙﾄ 5X 10	BOLT M 5X 10 PLATED	3	3								

Y072265

silverhorn.co.uk

Fig. 18 スターティングモータ STARTING MOTOR

D29100-77100
D29139-93070
D29139-93080

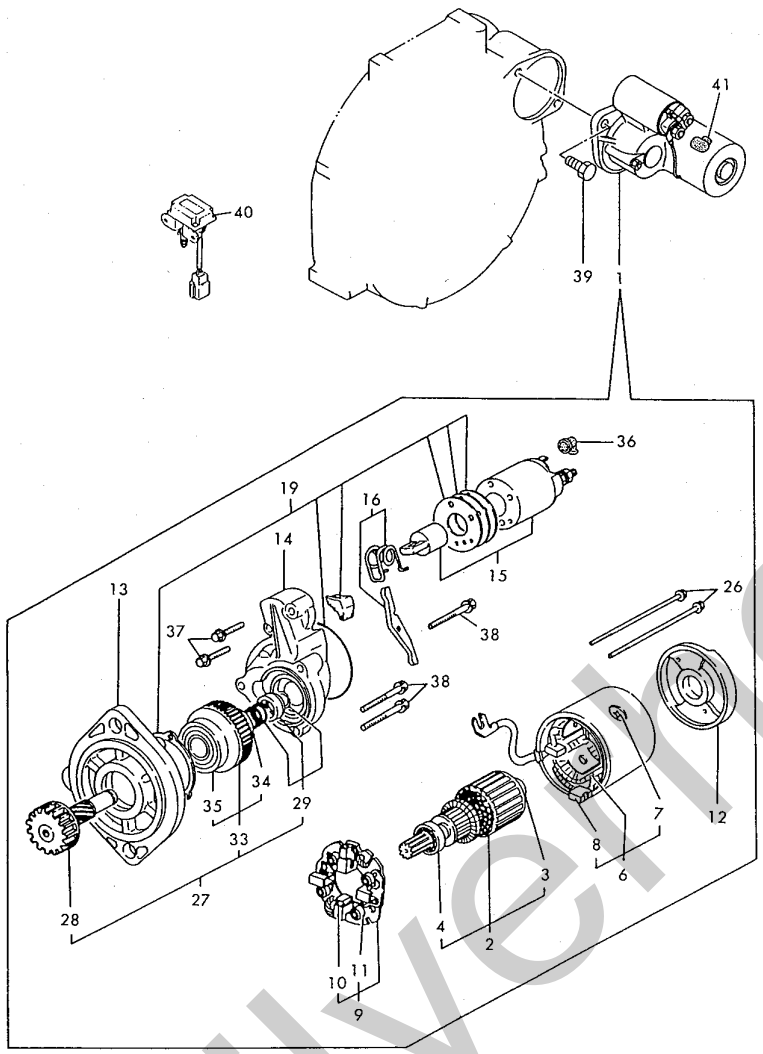


```
+------+
! 1C04 !
!(1B01)!
+------+
Y00D3633
```

(18) スターティングモータ
STARTING MOTOR

(A)=3TN84TL-RTBY(D)=
(B)=3TN84TL-RTBZ(E)=
(C)= (F)=

94.04.15

ミダシ REF.	レベル LEV.	ブヒンバンゴウ PART NO.	ブヒン メイ	DESCRIPTION	Q'TY(コスウ) (A)	(B)	(C)	(D)	(E)	(F)	I	P/U	A	R
1	.	171008-77010	スターティングモータ	STARTER	1	1								
2	..	171008-77400	アマチュア シクミ	ARMATURE ASSY	1	1								
3	...	171008-77410	ベアリング(1)	BEARING(1)	1	1								
4	...	171008-77420	ベアリング(2)	BEARING(2)	1	1								
6	..	171008-77440	フイールドコイル ASY	COIL ASSY, FIELD	1	1								
7	...	171008-77450	ポールコアセットスクリュウ	SCREW, POLE CORE SET	4	4								
8	...	171008-77460	ブラシ (+)	BRUSH (+)	2	2								
9	..	171008-77470	ブラシ ホルダー シクミ	HOLDER ASSY, BRUSH	1	1								
10	...	171008-77480	ブラシ (-)	BRUSH (-)	2	2								
11	...	171008-77490	スプリング,ブラシ	SPRING, BRUSH	4	4								
12	..	171008-77500	クシロフタ	COVER, REAR	1	1								
13	..	171008-77510	ギアケース	HOUSING ASSY, GEAR	1	1								
14	..	171008-77520	センターハウジング	HOUSING, CENTER	1	1								
15	..	171008-77530	スイッチ(マグネチック	SWITCH, MAGNETIC	1	1								
16	..	171008-77540	レバー セット	LEVER SET, SHIFT	1	1								
19	..	171008-77570	カバー セット	COVER SET, DUST	1	1								
19- 1	..	171008-77571	ダストカバーキット(ノンアス)	DUST COVER,(NON-ASB.	1	1						N		
		(A=E07218	)(B=E07266)											
26	..	171008-77640	スルーボルト	BOLT, THROUGH	2	2								
27	..	171008-77650	ピニオン シクミ	PINION ASSY	1	1								
28	...	171008-77660	ピニオンシャフト	SHAFT, PINION	1	1								
29	...	171008-77670	ストッパーセット	STOPPER SET, PINION	1	1								
33	...	171008-77720	クラッチ シクミ	CLUTCH ASSY	1	1								
34	....	171008-77730	ベアリング	BALL BEARING (3)	1	1								
35	....	171008-77740	ベアリング	BALL BEARING (4)	1	1								
36	..	171008-77750	カバー(ターミナル	COVER, M TERMINAL	1	1								
37	..	26106-060322	ツバボルト 6X 32	BOLT M 6X 32 PLATED	2	2								
38	..	26106-060402	ツバボルト 6X 40	BOLT M 6X 40 PLATED	3	3								
39	.	26116-120252	ボルト 12X 25	BOLT M12X 25 PLATED	2	2								
40	.	129136-77100	セフティリレー(AST1-1)	RELAY, SAFETY	1	1								
41	.	124550-77030	カバー(ST:Bターミナル	COVER, TERMINAL	1	1								

Y072266

silvermorn.co.uk

Fig. 19 ゼネレータ GENERATOR

D19836-77200
D29410-77300

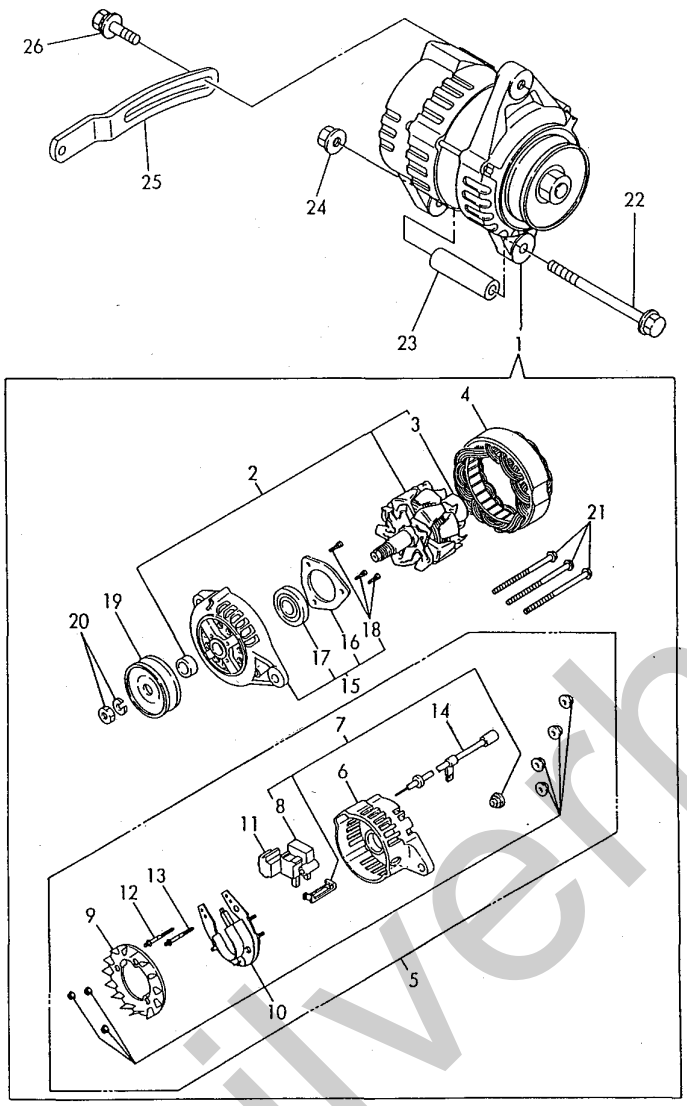


```
+-------+
! 1C05 !
!(1B01)!
+-------+
Y00D3633
```

(19) ジェネレータ
GENERATOR

(A)=3TN84TL-RTBY(D)=
(B)=3TN84TL-RTBZ(E)=
(C)= (F)=

94.04.15

ミダシ REF.	レベル LEV.	0 ブヒンバンゴウ PART NO.	ブヒン メイ	DESCRIPTION	----Q'TY(コスウ)---- (A)	(B)	(C)	(D)	(E)	(F)	I	P/U	A	R
1	.	119836-77200	ACジェネレータ	GENERATOR	1	1								
2	..	119836-77700	ロータ ASSY	ROTOR ASSY	1	1								
3	...	119836-77850	ボールベアリング	BALL BEARING	1	1								
4	..	119836-77710	スタータ ASSY	STARTER ASSY	1	1								
5	..	119836-77721	リヤカバー ASSY	COVER ASSY, REAR	1	1								
6	...	119836-77730	リヤカバー	COVER, REAR	1	1								
7	...	119836-77741	レギュレータブラシ ASSY	BRUSH ASSY,REGULATOR	1	1								
8	....	119836-77750	ブラシ ASSY	BRUSH ASSY	1	1								
9	...	119836-77760	ファンガイド	GUIDE, FAN SIDE	1	1								
10	...	119836-77770	ダイオード ASSY	DIODE ASSY	1	1								
11	...	119836-77780	コンデンサ	CONDENSER	1	1								
12	...	119836-77871	ボルト(1)	BOLT (1)	1	1								
13	...	119836-77880	ボルト(2)	BOLT (2)	1	1								
14	...	119836-77890	リードワイヤ ASSY	WIRE ASSY, LEAD	1	1								
15	..	119836-77790	フロントカバー ASSY	COVER ASSY, FRONT	1	1								
16	...	119836-77800	ベアリングリテーナ	RETAINER, BEARING	1	1								
17	...	119836-77840	ボールベアリング	BALL BEARING	1	1								
18	...	119836-77860	スクリュウ キット	SCREW KID	1	1								
19	..	119836-77810	プーリ	PULLEY	1	1								
20	..	119836-77820	プーリナット ASSY	NUT ASSY, PULLEY	1	1								
21	..	119836-77830	スルーボルト	BOLT, THROUGH	1	1								
22	.	129136-77250	ボルト 8X105 (GEN	BOLT M 8X105	1	1								
23	.	119820-77340	デイスタンスピース	SPACER	1	1								
24	.	26366-080002	ツバツキナット 8	NUT M 8	1	1								
25	.	129410-77330	アジャスタ(Vベルト	ADJUSTER, V-BELT	1	1								
26	.	26014-080252	ボルト(ヒラ+バネ 8X 25	BOLT M 8X 25	1	1								

Y072267

silverhorn.co.uk

Fig. 20 パッキンセット＆コウグ GASKET SET & TOOL

D29139-93070
D29139-93080

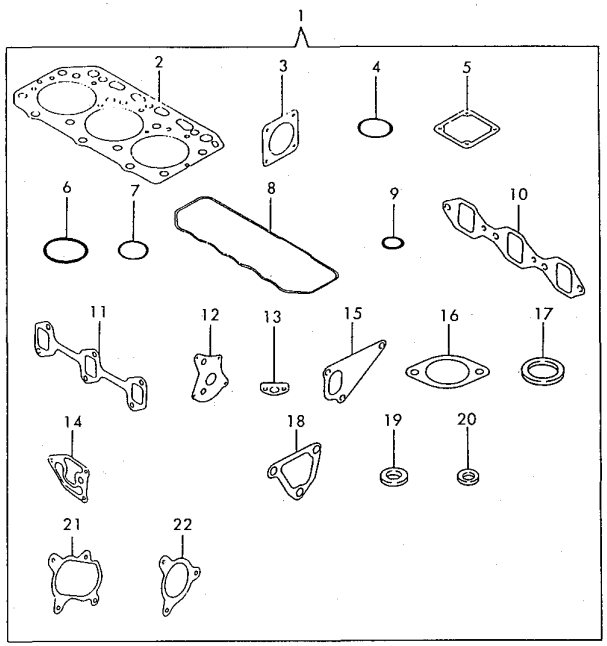

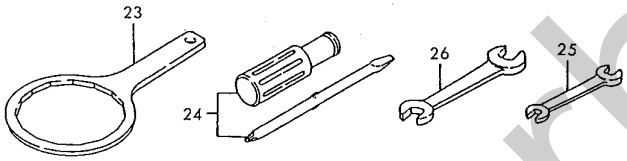

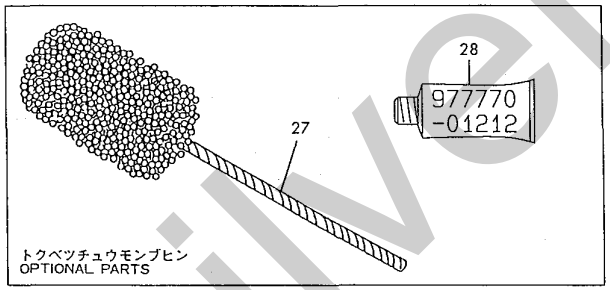

+-------+
| 1C06 |
|(1B01)|
+-------+
YOOD3633

(20) ﾊﾟｯｷﾝｾｯﾄ & ｺｳｸﾞ
GASKET SET & TOOLS

(A)=3TN84TL-RTBY(D)=
(B)=3TN84TL-RTBZ(E)=
(C)= (F)=

94.04.15

ﾐﾀﾞｼ REF.	ﾚﾍﾞﾙ LEV.	ﾌﾞﾋﾝﾊﾞﾝｺﾞｳ PART NO.	ﾌﾞﾋﾝ ﾒｲ	DESCRIPTION	Q'TY(ｺｽｳ) (A)	(B)	(C)	(D)	(E)	(F)	I	P/U	A	R
1	.	729137-92612	ﾊﾟｯｷﾝ ｾｯﾄ (ﾉﾝｱｽ)	GASKET KIT,(NON-ASB.	1	1								(1)
I 1- 1	.	729137-92613	ﾊﾟｯｷﾝ ｾｯﾄ (ﾉﾝｱｽ)	GASKET SET(NON-ASB.)	1	1						N		(1)
		(A=EXXX	)(B=EXXX)											
2	..	129157-01332	ﾍｯﾄﾞｶﾞｽｹｯﾄ	GASKET, HEAD	1	1								
I 2- 1	..	129157-01333	ﾍｯﾄﾞｶﾞｽｹｯﾄ(ﾉﾝｱｽ)	GASKET, (NON-ASB.)	1	1						R		
		(A=E12320	)(B=E12608)											
3	..	124240-01883	ﾊﾟｯｷﾝ(HO-P)(ﾉﾝｱｽ)	GASKET, (NON-ASB.)	1	1								
4	..	121850-51960	Oﾘﾝｸﾞ(FOPﾄﾘﾂｹ)	O-RING, F.I.PUMP	1	1								
5	..	129150-77511	PK(ｴｱﾋｰﾀ)(ﾉﾝｱｽ)	GASKET, (NON-ASB.)	1	1								
6	..	24341-000500	Oﾘﾝｸﾞ 1A S 50.0	O-RING 1A S-50.0	1	1								
7	..	24311-000320	Oﾘﾝｸﾞ 1A P 32.0	O-RING 1A P-32.0	2	2								
8	..	129150-11310	ﾊﾟｯｷﾝ(ﾍﾞﾝﾜﾝｼﾂ	GASKET, BONNET	1	1								
9	..	24311-000120	Oﾘﾝｸﾞ 1A P 12.0	O-RING 1A P 12.0	3	3								
10	..	129150-12111	PK(SUCﾏﾆﾎｰﾙﾄﾞ)(ﾉﾝｱｽ)	GASKET, (NON-ASB.)	1	1								
11	..	129150-13110	PK(ﾏﾆﾎｰﾙﾄﾞ	GASKET, EXH.MANIFOLD	1	1								
12	..	129150-32020	PK(LO-P	GASKET, L.O. PUMP	1	1								
13	..	129150-35041	PK(ｷｭｳﾆｭｳｶﾝ)(ﾉﾝｱｽ)	GASKET, (NON-ASB.)	1	1								
14	..	129103-35122	PK(ﾌﾞﾗｹｯﾄ) (ﾉﾝｱｽ)	GASKET, (NON-ASB.)	1	1								
15	..	129100-42020	PK(CWﾎﾟﾝﾌﾟ	GASKET, C.W. PUMP	1	1								
16	..	129795-49551	PK(ｻｰﾓｽﾀｯﾄｶﾊﾞｰ)(ﾉﾝｱｽ	GASKET, (NON-ASB.)	1	1								
17	..	129150-49811	PK(ｻｰﾓｽﾀｯﾄ ｼﾀ)(ﾉﾝｱｽ)	GASKET, (NON-ASB.)	1	1								
18	..	129100-49840	PK(ｻｰﾓｽﾀｯﾄｹｰｽ	GASKET, THERMO. CASE	1	1								
19	..	124465-44950	ﾊﾟｯｷﾝ16	GASKET 16	1	1								
20	..	129150-49360	PK 10	GASKET 10	1	1								
21	..	129403-18090	ｶﾞｽｹｯﾄ(T/C OUT	GASKET	1	1								
I 21- 1	..	129403-18091	ｶﾞｽｹｯﾄ(ｶｷｭｳｷ)(ﾉﾝｱｽ)	GASKET, (NON-ASB.)	1	1						N		
		(A=E12068	)(B=E12608)											
22	..	129477-18100	ｶﾞｽｹｯﾄ	GASKET	1	1								
I 22- 1	..	129477-18101	ｶﾞｽｹｯﾄ(ｶｷｭｳｷ)(ﾉﾝｱｽ)	GASKET, (NON-ASB.)	1	1						N		
		(A=E12068	)(B=E12608)											
23	.	171301-92750	ﾌｲﾙﾀﾚﾝﾁ (LO	WRENCH, L.O. FILTER	1	1								
24	.	104200-92350	ﾄﾞﾗｲﾊﾞｰ(ｻｼｶｴｼｷ	DRIVER, SCREW	1	1								
25	.	28110-100120	ｽﾊﾟﾅ 10X12	WRENCH 10X12	1	1								
26	.	28110-140170	ｽﾊﾟﾅ 14X17	WRENCH 14X17	1	1								
27	.	129400-92420	ﾌﾚｯｸｽﾎｰﾝ	FLEX HORN	1	1								(1)
I 28	.	977770-01212	ｼﾘｺｰﾝｼｰﾙｲ ｴｷｼﾞｮｳｶﾞｽｹｯﾄ	GASKET, LIQUID	1	1						W		(1)
		(A=EXXX	)(B=EXXX)											

------- REMARKS (ﾋﾞｺｳ) ----------+----------
(1) ｵﾌﾟｼｮﾝ ﾌﾞﾋﾝ ﾃﾞｽ. !(1) OPTIONAL PART.

YO72268

silverhorn.co.uk

部品番号順索引表

当パーツカタログに記載されている総ての部品を部品番号順（使用場所別）に収録してあります。

部品番号により目的の部品がどの部分に使用されているかを知る場合にご活用下さい。

PARTS INDEX

All parts of this Parts Catalog is arranged by Part No. order (depending on the spot where the part is used).
If you want to know by Part No. where your object part is used, please use this Parts Catalog.

silverhorn.co.uk

ﾌﾞﾋﾝ ﾊﾞﾝｺﾞｳ PART NO.	ﾌﾞﾋﾝﾒｲ DESCRIPTION	PC NO.	ｺｳﾓｸ GRP.	ﾐﾀﾞｼ REF.	ﾛｹｰｼｮﾝ LOC.NO.	ﾌﾞﾋﾝ ﾊﾞﾝｺﾞｳ PART NO.	ﾌﾞﾋﾝ ﾒｲ DESCRIPTION	PC NO.	ｺｳﾓｸ GRP.	ﾐﾀﾞｼ REF.	ﾛｹｰｼｮﾝ LOC.NO.
101304-59020	ｶﾝﾂｷﾞﾃ(ｶﾀｸﾁ 12 JOINT 12, PIPE	YOOD3633	15	18	1C01	119640-01640	RETAINER ﾄﾞﾚﾝﾌﾟﾗｸﾞ M22	YOOD3633	3	7- 1	1B04
101720-55750	6ｶｸﾌﾟﾗｸﾞ 6(ｴｱｰﾇｷ PLUG 6	YOOD3633	15	50	1C01	119640-12580	DRAIN PLUG M22 ｺﾞﾑｼｰﾄ	YOOD3633	5	22	1B07
102103-55520	Oﾘﾝｸﾞ(ｵｵｲ O-RING	YOOD3633	15	45	1C01	119810-51040	FELT, SUPPORT ｶﾑｼﾞｸ	YOOD3633	13	6	1B15
103338-11190	ｺﾂﾀｰ(ｽﾃﾑ)8 2ｹ=1SET COTTER 8	YOOD3633	4	19	1B05	119820-77340	CAMSHAFT ﾃﾞｲｽﾀﾝｽﾋﾟｰｽ	YOOD3633	19	23	1C05
103854-39140	ｶﾝﾂｷﾞﾃﾎﾞﾙﾄ BOLT, PIPE JOINT	YOOD3633	15	17	1C01	119836-77200	SPACER ACｼﾞｪﾈﾚｰﾀ	YOOD3633	19	1	1C05
104200-55321	ﾃｰﾊﾟﾊﾞﾙﾌﾞ VALVE, TAPER	YOOD3633	15	2	1C01	119836-77700	GENERATOR ﾛｰﾀ ASY	YOOD3633	19	2	1C05
				41	1C01		ROTOR ASSY				
104200-55330	ｽﾌﾟﾘﾝｸﾞ(ﾃｰﾊﾟﾊﾞﾙﾌﾞ SPRING, TAPER VALVE	YOOD3633	15	3	1C01	119836-77710	ｽﾀｰﾀ ASY STARTER ASSY	YOOD3633	19	4	1C05
				42	1C01	119836-77721	ﾘﾔｶﾊﾞｰ ASY	YOOD3633	19	5	1C05
104200-55341	ﾊﾝﾄﾞﾙ(FOｺｯｸ HANDLE, COCK	YOOD3633	15	43	1C01	119836-77730	COVER ASSY, REAR ﾘﾔｶﾊﾞｰ	YOOD3633	19	6	1C05
104200-55750	ﾅﾍﾞｺﾈｼﾞ 4(FOｺｯｸﾊﾝﾄﾞﾙ SCREW M 4	YOOD3633	15	10	1C01	119836-77741	COVER, REAR ﾚｷﾞｭﾚｰﾀﾌﾞﾗｼ ASY	YOOD3633	19	7	1C05
				51	1C01		BRUSH ASSY,REGULATOR				
104200-59170	ﾊﾟｯｷﾝ(ﾏﾙ 12 GASKET 12	YOOD3633	15	20	1C01	119836-77750	ﾌﾞﾗｼ ASY BRUSH ASSY	YOOD3633	19	8	1C05
104200-92350	ﾄﾞﾗｲﾊﾞｰ(ｻｼｶｴｼｷ DRIVER, SCREW	YOOD3633	20	24	1C06	119836-77760	ﾌｧﾝｶﾞｲﾄﾞ GUIDE, FAN SIDE	YOOD3633	19	9	1C05
105010-39140	ｶﾝﾂｷﾞﾃﾎﾞﾙﾄ BOLT, PIPE JOINT	YOOD3633	11	7	1B13	119836-77770	ﾀﾞｲｵｰﾄﾞ ASY DIODE ASSY	YOOD3633	19	10	1C05
105025-59530	FO-T(ｺｼｷｰﾎﾟﾝﾌﾟ PIPE, FUEL	YOOD3633	15	22- 1	1C01	119836-77780	ｺﾝﾃﾞﾝｻ CONDENSER	YOOD3633	19	11	1C05
105025-59750	ﾊﾟｲﾌﾟ(FOｺｼｷｰFOﾎﾟﾝﾌﾟ PIPE, FUEL OIL	YOOD3633	15	30- 1	1C01	119836-77790	ﾌﾛﾝﾄｶﾊﾞｰ ASY COVER ASSY, FRONT	YOOD3633	19	15	1C05
110250-55610	ﾘﾃｰﾆﾝｸﾞﾘﾝｸﾞ RING, RETAINING	YOOD3633	15	46	1C01	119836-77800	ﾍﾞｱﾘﾝｸﾞﾘﾃｰﾅ RETAINER, BEARING	YOOD3633	19	16	1C05
114250-53080	ﾅｯﾄ(ﾉｽﾞﾙﾄﾘﾂｹ NUT, NOZZLE CASE	YOOD3633	14	5	1B16	119836-77810	ﾌﾟｰﾘ PULLEY	YOOD3633	19	19	1C05
114250-53120	ｽﾌﾟﾘﾝｸﾞ(ﾉｽﾞﾙ SPRING, NOZZLE	YOOD3633	14	9	1B16	119836-77820	ﾌﾟｰﾘﾅｯﾄ ASY NUT ASSY, PULLEY	YOOD3633	19	20	1C05
114250-53130	ｼｰﾄ(ﾉｽﾞﾙｽﾌﾟﾘﾝｸﾞ SEAT, NOZZLE SPRING	YOOD3633	14	10	1B16	119836-77830	ｽﾙｰﾎﾞﾙﾄ BOLT, THROUGH	YOOD3633	19	21	1C05
114250-53140	ｽﾄｯﾌﾟﾌﾟﾚｰﾄ PLATE, STOP	YOOD3633	14	11	1B16	119836-77840	ﾎﾞｰﾙﾍﾞｱﾘﾝｸﾞ BALL BEARING	YOOD3633	19	17	1C05
114250-53210	ﾋﾟﾝ(ﾉｽﾞﾙｲﾁｷﾞﾒ PIN	YOOD3633	14	12	1B16	119836-77850	ﾎﾞｰﾙﾍﾞｱﾘﾝｸﾞ BALL BEARING	YOOD3633	19	3	1C05
114250-53400	ｼﾑ CMP SHIM PACK	YOOD3633	14	13	1B16	119836-77860	ｽｸﾘｭｳ ｷｯﾄﾞ SCREW KID	YOOD3633	19	18	1C05
119260-07900	ﾂﾘｱｹﾞｶﾅｸﾞ LIFTER, ENGINE	YOOD3633	4	41	1B05	119836-77871	ﾎﾞﾙﾄ(1) BOLT (1)	YOOD3633	19	12	1C05
119620-01750	ｷﾔｯﾌﾟ (ﾎｲﾙｶﾊﾞｰ CAP, FLYWHEEL COVER	YOOD3633	3	3	1B04	119836-77880	ﾎﾞﾙﾄ(2) BOLT (2)	YOOD3633	19	13	1C05
119625-11870	ﾌﾟﾛﾃｸﾀ(ﾉｽﾞﾙ PROTECTOR, NOZZLE	YOOD3633	4	59	1B06	119836-77890	ﾘｰﾄﾞﾜｲﾔ ASY WIRE ASSY, LEAD	YOOD3633	19	14	1C05
119625-11880	ﾉｽﾞﾙｼｰﾄ SEAT, NOZZLE	YOOD3633	4	60	1B06	119840-59560	FO-T ﾓﾄﾞｼ PIPE, FUEL RETURN	YOOD3633	15	27	1C01
119625-11900	ｵｻｴ	YOOD3633	4	37	1B05	119840-59570	ﾂｷﾞﾃ	YOOD3633	15	28	1C01

silverhom.co.uk

ﾌﾞﾋﾝ ﾊﾞﾝｺﾞｳ PART NO.	ﾌﾞﾋﾝﾒｲ DESCRIPTION	PC NO.	ｺｳﾓｸ GRP.	ﾐﾀﾞｼ REF.	ﾛｹｰｼｮﾝ LOC.NO.
119840-59601	JOINT ﾍﾞﾝﾄﾞ(ﾓﾄﾞｼCMP BEND ASSY	YOOD3633	15	55	1C01
119840-59621	ｼﾞｮｲﾝﾄ JOINT	YOOD3633	15	58	1C01
119860-49010	CW-T(A PIPE (A), C. WATER	YOOD3633	12	59	1B14
119860-49020	CW-T(B PIPE (B), C. WATER	YOOD3633	12	60	1B14
119865-21600	ﾘﾝｸﾞｷﾞﾔ GEAR, RING	YOOD3633	9	14	1B11
120130-11860	ﾊﾞﾙﾌﾞｶﾞｲﾄﾞ(SUC GUIDE, VALVE	YOOD3633	4	43	1B05
121023-01550	ﾒｸﾗﾌﾀ COVER, BLIND	YOOD3633	2	22	1B03
121100-22400	ｻｰｸﾘｯﾌﾟ CIRCLIP	YOOD3633	9	23	1B11
121111-21501	ﾎﾞﾙﾄ (ﾌﾗｲﾎｲﾙ BOLT, FLYWHEEL	YOOD3633	9	10	1B11
121120-13580	ｸﾗﾝﾌﾟ(ﾌﾝｼｭﾂｺｳ CLAMP	YOOD3633	6	12A	1B08
121120-13590	ｸﾗﾝﾌﾟ(ﾌﾝｼｭﾂｺｳ)CMP CLAMP	YOOD3633	6	12	1B08
121250-44590	ｸﾗﾝﾌﾟ CLAMP	YOOD3633	12	48A	1B14
121250-44901	ｻｰﾓｽｲｯﾁ(110°C SWITCH, THERMO(110°C	YOOD3633	12	43	1B14
121250-59550	FO-T(D8XL120 PIPE, FUEL	YOOD3633	15	26	1C01
121256-44600	ﾌﾞﾗｹｯﾄ(ｻﾌﾞﾀﾝｸ) BRACKET, SUB-TANK	YOOD3633	12	57	1B14
121257-55720	ｽﾌﾟﾘﾝｸﾞ(ｽｸﾘｰﾝ SPRING, SCREEN	YOOD3633	15	47	1C01
121257-55731	ﾌﾛｰﾄ FLOAT	YOOD3633	15	48	1C01
121400-11340	ﾊﾞﾙﾌﾞｽﾃﾑｼｰﾙ SEAL, VALVE STEM	YOOD3633	4	20	1B05
121450-01560	ｳｴｺﾐﾎﾞﾙﾄ8X22 STUD M 8X 22	YOOD3633	2	4	1B03
121450-44531	ｷｬｯﾌﾟ CAP	YOOD3633	12	51	1B14
121470-44581	ﾊﾟｯｷﾝ GASKET	YOOD3633	12	53	1B14
121492-42290	Vﾍﾞﾙﾄ (A-38) V-BELT (A-38)	YOOD3633	12	15	1B14
121520-34810	ｶﾞｲﾄﾞ(ｹﾝｴﾎﾞｳ GUIDE, DIPSTICK	YOOD3633	10	23	1B12
121520-44740	ﾌｧﾝ, ﾀﾞｲﾔ 325MM FAN, COOLING	YOOD3633	12	17	1B14
121550-23200	ﾛｯﾄﾞﾎﾞﾙﾄ BOLT, CONNECTING ROD	YOOD3633	9	34	1B11
121750-49110	ﾂｷﾞﾃ(ﾐｽﾞｽｷﾊﾟｲﾌﾟ) JOINT	YOOD3633	12	36	1B14
121850-11860	ﾃｰﾊﾟﾌﾟﾗｸﾞ PT1/4 PLUG PT1/4	YOOD3633	4	10	1B05

ﾌﾞﾋﾝ ﾊﾞﾝｺﾞｳ PART NO.	ﾌﾞﾋﾝ ﾒｲ DESCRIPTION	PC NO.	ｺｳﾓｸ GRP.	ﾐﾀﾞｼ REF.	ﾛｹｰｼｮﾝ LOC.NO.
121850-21680	HB(Vﾌﾟｰﾘ) BOLT, V-PULLEY	YOOD3633	9	9	1B11
121850-35200	ｼﾑ ｾｯﾄ SHIM SET	YOOD3633	10	33	1B12
121850-35520	ｽﾌﾟﾘﾝｸﾞ(LOﾁｮｳｱﾂ) SPRING, VALVE	YOOD3633	10	38	1B12
121850-35531	ﾊﾞﾙﾌﾞ(LOﾁｮｳｱﾂ) VALVE	YOOD3633	10	39	1B12
121850-51960	Oﾘﾝｸﾞ(FOPﾄﾘｯﾂｹ) O-RING, F.I.PUMP	YOOD3633	2	11	1B03
			20	4	1C06
122117-51560	ﾄﾒﾈｼﾞ(FOｶｹﾞﾝﾊﾘﾝ SCREW, PINION	YOOD3633	13	50	1B15
122710-51090	ﾊﾝｹﾞﾂｷ KEY	YOOD3633	13	10	1B15
123682-44210	ｶｱﾂ ｷｬｯﾌﾟ CAP	YOOD3633	12	48	1B14
124064-55510	ｵｵｲ(FOｺｼｷ BOWL, FUEL STRAINER	YOOD3633	15	44	1C01
124066-59100	ﾎｰｽｸﾘｯﾌﾟ(ﾏﾙ 8 CLAMP 8	YOOD3633	15	14	1C01
				25	1C01
124160-01751	ﾌﾀ(ﾎｭｺｳ) CAP, LUB.OIL SUPPLY	YOOD3633	2	5	1B03
			4	52A	1B05
124160-01910	ﾌﾟﾗｸﾞ PT1/4 PLUG PT1/4	YOOD3633	1	5	1B02
124160-11360	ﾄﾂﾃ KNOB	YOOD3633	4	57	1B05
124160-39140	ｶﾝﾂｷﾞﾃﾎﾞﾙﾄ 10 BOLT 10, PIPE JOINT	YOOD3633	11	8	1B13
124160-39450	ｴｱｽｲｯﾁ 0.5KG ｷﾞﾎﾞｼ SWITCH, OIL PRESSURE	YOOD3633	11	9	1B13
124223-35510	ﾊﾞﾈｳｹ RETAINER	YOOD3633	10	37	1B12
124223-39900	ﾌﾚﾄﾞﾒ RETAINER	YOOD3633	11	10	1B13
124240-01871	ﾒｸﾗﾌﾀ(HO-P) COVER, HO-P	YOOD3633	2	7	1B03
124240-01883	ﾊﾟｯｷﾝ(HO-P)(ﾉﾝｱｽ) GASKET, (NON-ASB.)	YOOD3633	2	8	1B03
			20	3	1C06
124450-44550	ﾊﾞﾝﾄﾞ(ｻﾌﾞﾀﾝｸ CLAMP, SUB-TANK	YOOD3633	12	55	1B14
124450-44560	ｵｻｴ(ｵｰﾊﾞｰﾌﾛｰﾊﾟｲﾌﾟ CLAMP	YOOD3633	12	52	1B14
124460-11340	ﾊﾞﾙﾌﾞｽﾃﾑｼｰﾙ SEAL, VALVE STEM	YOOD3633	4	21	1B05
124465-44950	ﾊﾟｯｷﾝ16 GASKET 16	YOOD3633	12	44	1B14
			20	19	1C06
124550-51350	ﾊﾟｯｷﾝ(ﾃﾞﾘﾍﾞﾘ GASKET, DELIVERY	YOOD3633	13	32	1B15

silverthorn.co.uk

ﾌﾞﾋﾝ ﾊﾞﾝｺﾞｳ PART NO.	ﾌﾞﾋﾝﾒｲ DESCRIPTION	PC NO.	ｺｳﾓｸ GRP.	ﾐﾀﾞｼ REF.	ﾛｹｰｼｮﾝ LOC.NO.	ﾌﾞﾋﾝ ﾊﾞﾝｺﾞｳ PART NO.	ﾌﾞﾋﾝ ﾒｲ DESCRIPTION	PC NO.	ｺｳﾓｸ GRP.	ﾐﾀﾞｼ REF.	ﾛｹｰｼｮﾝ LOC.NO.
124550-51370	Oﾘﾝｸﾞ(ﾃﾞﾘﾍﾞﾘ O-RING, DELIVERY	YOOD3633	13	33	1B15		CASE ASSY,THERMOSTAT				
						129100-49820	PK(ｻｰﾓｽﾀｯﾄﾌﾀ GASKET, COVER	YOOD3633	12	25	1B14
124550-59820	ｶﾝﾂｷﾞﾃﾎﾞﾙﾄ 8 BOLT 8, PIPE JOINT	YOOD3633	11	11	1B13						
						129100-49830	ﾌﾀ(ｻｰﾓｽﾀｯﾄｹｰｽ COVER,THERMOST.CASE	YOOD3633	12	26	1B14
124550-66370	ﾄﾒﾅｯﾄ 6 (ﾂﾂﾞﾘｱﾅ LOCK NUT M 6	YOOD3633	16	59	1C02						
						129100-49840	PK(ｻｰﾓｽﾀｯﾄｹｰｽ GASKET, THERMO. CASE	YOOD3633	12	31	1B14
124550-77030	ｶﾊﾞｰ(ST:Bﾀｰﾐﾅﾙ COVER, TERMINAL	YOOD3633	18	41	1C04						
									20	18	1C06
124574-44761	ｶﾝｻﾞ(ﾌｧﾝ SPACER	YOOD3633	12	18	1B14	129100-51300	ﾃﾞﾘﾍﾞﾘﾊﾞﾙﾌﾞ CMP VALVE W/SEAT, DELIV.	YOOD3633	13	27	1B15
124736-07900	ﾂﾘｱｹﾞｶﾅｸﾞ LIFTER, ENGINE	YOOD3633	4	40	1B05	129100-52200	ﾒｸﾗﾌﾀ(F P COVER, BLIND	YOOD3633	13	94	1B15
124766-59050	ﾎｰｽｸﾘｯﾌﾟ(ﾏﾙ 12 CLAMP 12	YOOD3633	15	19	1C01	129100-53100	ﾉｽﾞﾙﾎﾙﾀﾞｰ CMP HOLDER ASSY, NOZZLE	YOOD3633	14	6	1B16
				19- 1	1C01	129100-55621	FOﾌｨﾙﾀ CMP STRAINER ASSY, FUEL	YOOD3633	15	1	1C01
				24	1C01						
				56	1C01	129100-55650	FOｺｼｷｴﾚﾒﾝﾄ(ｼﾝ)L=92 ELEMENT, FUEL	YOOD3633	15	4	1C01
124770-11770	ｶﾝﾂｷﾞﾃ PT1/8 JOINT PT1/8	YOOD3633	12	23	1B14						
						129100-55670	ﾚﾊﾞｰ LEVER	YOOD3633	15	6	1C01
124950-51190	ﾌﾟﾗﾝｼﾞｬｽﾌﾟﾘﾝｸﾞ SPRING, PLUNGER	YOOD3633	13	17	1B15						
						129100-55680	ｺｼｷｶﾂﾌﾟ CUP, STRAINER	YOOD3633	15	7	1C01
129100-01580	ﾍｲｺｳﾋﾟﾝ 8X16 PARALLEL PIN 8X16	YOOD3633	3	1	1B04						
						129100-55690	ﾘﾃｰﾆﾝｸﾞﾘﾝｸﾞ RING, RETAINING	YOOD3633	15	8	1C01
				17	1B04						
			9	1A	1B11	129100-55700	ｽﾌﾟﾘﾝｸﾞ SPRING	YOOD3633	15	9	1C01
				15	1B11						
129100-01640	ｵｲﾙｼｰﾙｹｰｽ CMP CASE ASSY, OIL SEAL	YOOD3633	3	18	1B04	129100-59910	FO-T(ﾌﾝｼｬ CMP PIPE, FUEL INJECTION	YOOD3633	14	25	1B16
129100-01730	ｶﾝｻﾞ(ｵｲﾙﾊﾟﾝ SPACER, OIL SUMP	YOOD3633	3	11	1B04	129100-59920	FO-T(ﾌﾝｼｬ CMP PIPE, FUEL INJECTION	YOOD3633	14	29	1B16
129100-01790	ｵｻｴｶﾞﾈ(ｵｲﾙﾊﾟﾝ) SUPPORT, OIL SUMP	YOOD3633	3	9	1B04	129100-59930	FO-T(ﾌﾝｼｬ CMP PIPE, FUEL INJECTION	YOOD3633	14	33	1B16
129100-11100	ﾊﾞﾙﾌﾞ(INT VALVE, INTAKE	YOOD3633	4	15	1B05	129100-59951	ﾁｪｯｸ ﾊﾞﾙﾌﾞ CMP VALVE ASSY, CHECK	YOOD3633	15	31	1C01
129100-11130	ﾊﾞﾙﾌﾞ(EXH VALVE, EXHAUST	YOOD3633	4	17	1B05	129100-61400	ｺﾝﾄﾛｰﾙﾚﾊﾞｼﾞｸCMP SHAFT ASSY, CONTROL	YOOD3633	16	18	1C02
129100-11300	ﾍﾞﾝﾜﾝｼﾂ BONNET	YOOD3633	4	54	1B05	129100-61440	ｺﾝﾄﾛｰﾙﾚﾊﾞｰ LEVER, CONTROL	YOOD3633	16	25	1C02
129100-11350	ﾎﾞﾝﾈｯﾄ ｼｸﾐ BONNET ASSY	YOOD3633	4	52	1B05	129100-61650	FOｿﾞｳﾘｮｳﾊﾞﾈ SPRING, FUEL CONTROL	YOOD3633	16	53	1C02
129100-23910	ﾋﾟｽﾄﾝﾋﾟﾝﾒﾀﾙ BUSH, PISTON PIN	YOOD3633	9	37	1B11	129100-61821	ﾓﾄﾞｼﾊﾞﾈ(ｽﾄｯﾌﾟ SPRING, RETURN	YOOD3633	16	56	1C02
129100-25061	ｼｬﾌﾄ(ｱｲﾄﾞﾗｰ SHAFT, IDLE GEAR	YOOD3633	7	7	1B09	129103-01530	ﾌﾗﾝｼﾞ(ｷﾞﾔｹｰｽ PLATE,GEAR COVER	YOOD3633	2	3	1B03
129100-35140	ｽﾀｯﾄﾞ STUD	YOOD3633	10	32	1B12	129103-33031	ｵｲﾙｸｰﾗｰ COOLER, LUB. OIL	YOOD3633	10	17	1B12
129100-42002	CWﾎﾟﾝﾌﾟCMP ﾜﾂｷｾﾂﾍﾝﾖﾃ PUMP,C.W.(NON-ASB.)	YOOD3633	12	1	1B14	129103-33132	ﾎﾞﾙﾄ BOLT	YOOD3633	10	18	1B12
129100-42020	PK(CWﾎﾟﾝﾌﾟ GASKET, C.W. PUMP	YOOD3633	12	12	1B14	129103-35101	ﾌｨﾙﾀｰﾌﾞﾗｹｯﾄ CMP BRACKET ASSY, FILTER	YOOD3633	10	30	1B12
			20	15	1C06	129103-35122	PK(ﾌﾞﾗｹｯﾄ) (ﾉﾝｱｽ) GASKET, (NON-ASB.)	YOOD3633	10	42	1B12
129100-49050	CW-T(ﾊﾞｲﾊﾟｽ PIPE, C.W. (BY-PASS	YOOD3633	12	41	1B14						
									20	14	1C06
129100-49800	ｻｰﾓｽﾀｯﾄｹｰｽ CMP	YOOD3633	12	22	1B14	129103-49301	ｴﾙﾎﾞ PT1/4	YOOD3633	12	13	1B14

silverhorn.co.uk

ﾌﾞﾋﾝ ﾊﾞﾝｺﾞｳ PART NO.	ﾌﾞﾋﾝﾒｲ DESCRIPTION	PC NO.	ｺｳﾓｸ GRP.	ﾐﾀﾞｼ REF.	ﾛｹｰｼｮﾝ LOC.NO.
	ELBOW PT 1/4				
129105-22090	ﾋﾟｽﾄﾝ CMP	YOOD3633	9	16	1B11
	PISTON W/RING				
129105-22920	ﾋﾟｽﾄﾝ CMP (OS=0.5)	YOOD3633	9	41	1B11
	PISTON W/RING OS=0.5				
129105-22970	ﾘﾝｸﾞｾｯﾄ(OS 0.5)	YOOD3633	9	43	1B11
	RING SET 0.S=0.50				
129107-66810	ﾌﾞﾗｹｯﾄ A(ｽﾄｯﾌﾟﾓｰﾀ	YOOD3633	17	6	1C03
	BRACKET(A),STP.MOTOR				
129107-66820	ﾌﾞﾗｹｯﾄ B(ｽﾄｯﾌﾟﾓｰﾀ	YOOD3633	17	7	1C03
	BRACKET(B),STP.MOTOR				
129107-66830	ｽﾌﾟﾘﾝｸﾞ(ｽﾄｯﾌﾟﾓｰﾀ	YOOD3633	17	3	1C03
	SPRING,STOP MOTOR				
129116-21650	Vﾌﾟｰﾘ(ｸﾗﾝｸｼｬﾌﾄ	YOOD3633	9	7- 1	1B11
	V-PULLEY, CRANKSHAFT				
129120-77501	ｴｱｰﾋｰﾀ	YOOD3633	5	15	1B07
	HEATER, AIR				
129122-12060	ﾎｰｽA(S/T-ﾏﾆﾎｰﾙﾄﾞ	YOOD3633	5	9	1B07
	PIPE (A), S/T-MANIF.				
129122-12100	ﾏﾆﾎｰﾙﾄﾞ(SUC	YOOD3633	5	1	1B07
	MANIFOLD, SUCTION				
129122-12211	ﾌﾞﾗｹｯﾄ,T/C	YOOD3633	5	13	1B07
	BRACKET, TURBO				
129122-44480	ｼﾞｮｲﾝﾄ(PT1/4)	YOOD3633	2	10	1B03
	JOINT				
			12	37	1B14
129128-21590	ﾌﾗｲﾎｲﾙCMP	YOOD3633	9	11	1B11
	FLYWHEEL W/RING GEAR				
129129-14580	ｶﾑｼｬﾌﾄ	YOOD3633	7	1	1B09
	CAMSHAFT ASSY				
129132-12220	ｷｭｳｷｴﾝﾁｮｳｶﾝ	YOOD3633	5	30	1B07
	EXTEND PIPE(SUC				
129132-12510	ｴｱ ｸﾘｰﾅ CMP	YOOD3633	5	19- 1	1B07
	CLEANER, AIR				
129132-12561	ｻﾎﾟｰﾄ(ｴｱｸﾘ ﾅ	YOOD3633	5	21	1B07
	SUPPORT, AIR CLEANER				
129132-12581	ｴｱｰｸﾘｰﾅｻﾎﾟｰﾄCMP	YOOD3633	5	20	1B07
	SUPPORT ASSY,CLEANER				
129132-12800	ﾊﾞﾝﾄﾞ(ｴｱ ｸﾘ ﾅ	YOOD3633	5	23	1B07
	BAND				
129132-12820	ｻﾎﾟｰﾄ	YOOD3633	5	3	1B07
	BRACKET				
129132-12860	ｺﾞﾑｼｰﾄ	YOOD3633	5	25	1B07
	SHEET, RUBBER				
129132-12890	ｺﾞﾑｼｰﾄ	YOOD3633	5	5	1B07
	SHEET, RUBBER				
129132-12900	ﾀﾞﾝﾊﾟｰ	YOOD3633	5	6	1B07
	DAMPER				
129132-44500	ﾗｼﾞｴｰﾀ	YOOD3633	12	47	1B14
	RADIATOR				
129132-44520	ｼｭﾗｳﾄﾞ	YOOD3633	12	48C	1B14
	SHROUD				
129132-44530	ｺﾞﾑﾎｰｽ	YOOD3633	12	48D	1B14
	HOSE, C.WATER				

ﾌﾞﾋﾝ ﾊﾞﾝｺﾞｳ PART NO.	ﾌﾞﾋﾝ ﾒｲ DESCRIPTION	PC NO.	ｺｳﾓｸ GRP.	ﾐﾀﾞｼ REF.	ﾛｹｰｼｮﾝ LOC.NO.
129132-44590	ﾜｲﾔﾈｯﾄ	YOOD3633	12	56	1B14
	NET, WIRE				
129132-44900	ｵｲﾙｸｰﾗｰ	YOOD3633	12	58	1B14
	COOLER, OIL				
129132-44901	ｵｲﾙｸｰﾗ CMP	YOOD3633	12	58- 1	1B14
	COOLER ASSY, LUB OIL				
129136-66800	ｽﾄｯﾌﾟﾓｰﾀ CMP	YOOD3633	17	1	1C03
	MOTOR, ENGINE STOP				
129136-77100	ｾﾌﾃｲﾘﾚｰ(AST1-1)	YOOD3633	18	40	1C04
	RELAY, SAFETY				
129136-77250	ﾎﾞﾙﾄ 8X105 (GEN	YOOD3633	19	22	1C05
	BOLT M 8X105				
129139-12050	ﾎｰｽB(T/C-S/T	YOOD3633	5	8	1B07
	PIPE (B), T/C-S/T				
129139-12070	ｷｭｳｷﾎｰｽ	YOOD3633	5	18	1B07
	PIPE, AIR INTAKE				
129139-12200	ｻｰｼﾞﾀﾝｸ	YOOD3633	5	12	1B07
	TANK, SURGE				
129139-12500	ｴｱｸﾘｰﾅ CMP	YOOD3633	5	19	1B07
	CLEANER ASSY, AIR				
129139-13100	ﾏﾆﾎｰﾙﾄﾞ(EXH	YOOD3633	6	1	1B08
	MANIFOLD,EXHAUST				
129139-13521	ｻｲﾚﾝｻ	YOOD3633	6	7	1B08
	SILENCER				
129139-13600	ﾌﾝｼｭﾂｺｳ	YOOD3633	6	13	1B08
	TAIL PIPE(EXH.				
129139-13700	ﾌﾝｼｭﾂｺｳ	YOOD3633	6	14	1B08
	TAIL PIPE(EXH.				
129139-35160	ｶﾝｻﾞ(ｸｰﾗﾌﾞﾗｹｯﾄ	YOOD3633	10	53	1B12
	SPACER				
129139-39030	LO-T CMP, TC-FIP	YOOD3633	11	1	1B13
	PIPE ASSY, LUB.OIL				
129139-39601	LOﾓﾄﾞｼ(T/C	YOOD3633	11	15	1B13
	PIPE, LUB.OIL RETURN				
129150-01200	ﾍｯﾄﾞﾎﾞﾙﾄ	YOOD3633	1	23	1B02
	STUD, CYL. HEAD				
129150-02020	ﾎﾞﾙﾄ(ﾒﾀﾙｷｬｯﾌﾟ	YOOD3633	1	11	1B02
	BOLT, BEARING CAP				
129150-02450	ｽﾗｽﾄﾍﾞｱﾘﾝｸﾞ	YOOD3633	1	21	1B02
	BEARING, THRUST				
			7	3B	1B09
129150-02800	ﾒｲﾝﾍﾞｱﾘﾝｸﾞ	YOOD3633	1	14	1B02
	MAIN BEARING				
129150-02870	ﾒｲﾝﾍﾞｱﾘﾝｸﾞ U.S=0.25	YOOD3633	1	25	1B02
	MAIN BEARING US=0.25				
129150-02930	ｽﾗｽﾄﾍﾞｱﾘﾝｸﾞ	YOOD3633	1	17	1B02
	BEARING, THRUST				
129150-02940	ｽﾗｽﾄﾒﾀﾙ 0.S=0.25	YOOD3633	1	28	1B02
	BEARING,THRUST .250S				
129150-03020	ﾌﾞﾘｰｻﾞﾌﾀ	YOOD3633	4	45	1B05
	COVER, BREATHER				
				52B	1B05
129150-03070	ﾊﾞｯﾌﾌﾙ(ﾌﾞﾘｰｻﾞ	YOOD3633	4	46	1B05
	BAFFLE, BREATHER				

silverhorn.co.uk

ﾌﾞﾋﾝ ﾊﾞﾝｺﾞｳ PART NO.	ﾌﾞﾋﾝﾒｲ DESCRIPTION	PC NO.	ｺｳﾓｸ GRP.	ﾐﾀﾞｼ REF.	ﾛｹｰｼｮﾝ LOC.NO.	ﾌﾞﾋﾝ ﾊﾞﾝｺﾞｳ PART NO.	ﾌﾞﾋﾝ ﾒｲ DESCRIPTION	PC NO.	ｺｳﾓｸ GRP.	ﾐﾀﾞｼ REF.	ﾛｹｰｼｮﾝ LOC.NO.
129150-03070	ﾊﾞﾌﾌﾙ(ﾌﾞﾘｰｻﾞ	YOOD3633	4	52C	1B05	129150-35041	PK(ｷｭｳﾆｭｳｶﾝ)(ﾉﾝｱｽ)	YOOD3633	20	13	1C06
	BAFFLE, BREATHER						GASKET, (NON-ASB.)				
129150-03080	ｼﾞｬﾔﾏｲﾀ	YOOD3633	4	47	1B05	129150-35091	LOｷｭｳﾆｭｳｶﾝ CMP	YOOD3633	10	25	1B12
	PLATE, SHELTER						PIPE ASSY, OIL INLET				
				52D	1B05	129150-35150	ﾌｨﾙﾀ 90X80L	YOOD3633	10	43	1B12
129150-03100	ﾌﾚﾄﾞﾒ(ﾌﾞﾚｰｻﾞﾊﾟｲﾌﾟ	YOOD3633	2	25	1B03		FILTER 90X80L				
	RETAINER					129150-49080	ﾄﾞﾚﾝｺｯｸ	YOOD3633	12	63	1B14
			4	51	1B05		COCK, DRAIN				
129150-11230	ｱｼﾞｬﾔｽﾀ (ﾍﾞﾝｽｷﾏ	YOOD3633	4	36	1B05	129150-49100	ｻﾝﾎﾟｳｺｯｸ CMP	YOOD3633	12	62	1B14
	SCREW, VALVE						COCK ASSY, 3-WAY				
129150-11280	ﾍﾞﾝﾜﾝｼﾞｸﾊﾞﾈ	YOOD3633	4	29	1B05	129150-49360	PK 10	YOOD3633	12	46	1B14
	SPRING						GASKET 10				
129150-11290	ﾍﾞﾝﾜﾝｼﾞｸ	YOOD3633	4	30	1B05				20	20	1C06
	SHAFT, ROCKER ARM					129150-49811	PK(ｻｰﾓｽﾀｯﾄ ｼﾀ)(ﾉﾝｱｽ)	YOOD3633	12	30	1B14
129150-11310	ﾊﾟｯｷﾝ(ﾍﾞﾝﾜﾝｼﾞ	YOOD3633	4	56	1B05		GASKET, (NON-ASB.)				
	GASKET, BONNET								20	17	1C06
			20	8	1C06	129150-59120	ﾌﾚﾄﾞﾒ(ﾌﾝｼｬｶﾝ CMP	YOOD3633	14	20	1B16
129150-11370	ｷｬｯﾌﾟ(ﾍﾞﾝ	YOOD3633	4	22	1B05		RETAINER, INJ. PIPE				
	CAP, VALVE					129150-59130	+ｱﾅ HB4X12	YOOD3633	14	23	1B16
129150-11750	ﾅｯﾄ M8XP1.0	YOOD3633	4	35	1B05		BOLT M 4X 12				
	NUT M8XP1.0					129150-59131	+ｱﾅ HB4X14	YOOD3633	14	23- 1	1B16
129150-11810	ﾊｲｷﾍﾞﾝｶﾞｲﾄﾞ	YOOD3633	4	44	1B05	129150-59580	ｷｬｯﾌﾟ(FO-Tﾓﾄﾞｼ	YOOD3633	15	15	1C01
	GUIDE, VALVE						CAP				
129150-12111	PK(SUCﾏﾆﾎｰﾙﾄﾞ)(ﾉﾝｱｽ)	YOOD3633	5	2	1B07					29	1C01
	GASKET, (NON-ASB.)					129150-77511	PK(ｴｱﾋｰﾀ)(ﾉﾝｱｽ)	YOOD3633	5	16	1B07
			20	10	1C06		GASKET, (NON-ASB.)				
129150-13110	PK(ﾏﾆﾎｰﾙﾄﾞ	YOOD3633	6	2	1B08				20	5	1C06
	GASKET, EXH.MANIFOLD					129155-11241	ｼｬﾌﾄ CMP	YOOD3633	4	25	1B05
			20	11	1C06		SHAFT ASSY, ROCKER				
129150-14101	ｶﾑｷﾞｬｰ D30	YOOD3633	7	3	1B09	129155-11260	ﾍﾞﾝﾜﾝｻﾎﾟｰﾄ (A	YOOD3633	4	27	1B05
	GEAR, CAMSHAFT						SUPPORT, ROCKER ARM				
129150-14200	ﾀﾍﾟｯﾄ	YOOD3633	7	4	1B09	129155-11270	ﾍﾞﾝﾜﾝｻﾎﾟｰﾄ (B	YOOD3633	4	28	1B05
	TAPPET						SUPPORT, ROCKER ARM				
129150-14400	ﾌﾟｯｼｭﾛｯﾄﾞ	YOOD3633	7	5	1B09	129155-49800	ｻｰﾓｽﾀｯﾄ	YOOD3633	12	29	1B14
	ROD, PUSH						THERMOSTAT				
129150-21200	ｸﾗﾝｸｷﾞｬ	YOOD3633	9	3	1B11	129155-51020	ｳｴｺﾐﾎﾞﾙﾄ(ﾌｨｰﾄﾞﾎﾟﾝﾌﾟ)	YOOD3633	13	5	1B15
	GEAR, CRANKSHAFT						STUD, FEED PUMP				
129150-22300	ﾋﾟｽﾄﾝﾋﾟﾝ	YOOD3633	9	22	1B11	129155-51050	ﾀﾏｼﾞｸｳｹ(ｽﾗｽﾄ	YOOD3633	13	8	1B15
	PIN, PISTON						BALL BEARING, THRUST				
129150-23600	ﾍﾞｱﾘﾝｸﾞ(ｸﾗﾝｸﾋﾟﾝ	YOOD3633	9	35	1B11	129155-51060	ﾍﾞｱﾘﾝｸﾞｵｻｴ	YOOD3633	13	9	1B15
	BEARING, CRANKPIN						RETAINER, BEARING				
129150-23610	ﾍﾞｱﾘﾝｸﾞ(ﾋﾟﾝ) 0.25U.S	YOOD3633	9	38	1B11	129155-51140	ﾋﾟﾝ(ﾊﾞﾚﾙﾏﾜﾘﾄﾞﾒ	YOOD3633	13	14	1B15
	BEARING,PIN U.S=0.25						PIN, BARREL LOCKING				
129150-25101	ｱｲﾄﾞﾙｷﾞｬ CMP	YOOD3633	7	8	1B09	129155-51180	ﾌﾟﾗﾝｼﾞｬﾊﾞﾈｳｹｶﾞﾈ	YOOD3633	13	16	1B15
	GEAR W/BUSH						SPRING SHOE, PLUNGER				
129150-25900	ｷﾞｬ (FI-P	YOOD3633	13	95	1B15	129155-51200	ﾀﾍﾟｯﾄ ｼｸﾐ	YOOD3633	13	18	1B15
	GEAR, FUEL INJ. PUMP						TAPPET ASSY				
129150-25920	ﾌﾞｯｼｭ(ﾎｷｮｳﾋﾝ	YOOD3633	7	10A	1B09	129155-51270	ﾀﾍﾟｯﾄﾏﾜﾘﾄﾞﾒ	YOOD3633	13	25	1B15
	BUSH, IDLE GEAR						LOCKING, TAPPET				
129150-32020	PK(LO-P	YOOD3633	10	15	1B12	129155-51280	Oﾘﾝｸﾞ(S6	YOOD3633	13	26	1B15
	GASKET, L.O. PUMP						O-RING S6				
			20	12	1C06				16	2	1C02
129150-35041	PK(ｷｭｳﾆｭｳｶﾝ)(ﾉﾝｱｽ)	YOOD3633	10	24	1B12	129155-51320	ﾊﾞﾈ(ﾃﾞﾘﾍﾞﾘﾊﾞﾙﾌﾞ	YOOD3633	13	30	1B15
	GASKET, (NON-ASB.)						SPRING, DELIV. VALVE				

silverhorn.co.uk

ﾌﾞﾋﾝ ﾊﾞﾝｺﾞｳ PART NO.	ﾌﾞﾋﾝﾒｲ DESCRIPTION	PC NO.	ｺｳﾓｸ GRP.	ﾐﾀﾞｼ REF.	ﾛｹｰｼｮﾝ LOC.NO.
129155-51340	ﾄｼｭﾂﾍﾞﾝｵｻｴ GUARD,DELIVERY VALVE	YOOD3633	13	31	1B15
129155-51370	ﾄｼｭﾂﾍﾞﾝｽﾄｯﾊﾟ STOPPER, VALVE	YOOD3633	13	34	1B15
129155-51380	ﾏﾜﾘﾄﾞﾒ(A) LOCKING (A)	YOOD3633	13	35	1B15
129155-51390	ﾏﾜﾘﾄﾞﾒ(B) LOCKING (B)	YOOD3633	13	36	1B15
129155-51400	ﾃﾞﾌﾚｸﾀ DEFLECTOR	YOOD3633	13	37	1B15
129155-51410	ﾄﾒﾎﾞﾙﾄ(ﾃﾞﾌﾚｸﾀ CHECK BOLT,DEFLECTOR	YOOD3633	13	38	1B15
129155-51420	ﾌﾟﾗｸﾞ (M16) PLUG (M16)	YOOD3633	13	39	1B15
129155-51450	ﾁｮｳｾｲﾊﾟｯｷﾝ CMP SHIM SET, ADJUSTING	YOOD3633	13	40	1B15
129155-51500	ｺﾝﾄﾛｰﾙﾗｯｸ RACK, CONTROL	YOOD3633	13	45	1B15
129155-51521	ﾌﾞｯｼｭ (ﾗｯｸ BUSH, RACK	YOOD3633	13	46	1B15
129155-51530	ｶﾝｻﾞ(ﾗｯｸﾎｼﾞｮSP SPACER, AUX. SPRING	YOOD3633	13	47	1B15
129155-51540	ﾄﾒｳ(Cｶﾞﾀ CIRCLIP	YOOD3633	13	48	1B15
129155-51550	ｺﾝﾄﾛｰﾙﾋﾟﾆｵﾝ (B PINION, CONTROL	YOOD3633	13	49	1B15
129155-51570	ﾌﾟﾗｸﾞ (M12) PLUG (M12)	YOOD3633	13	52	1B15
129155-51580	Oﾘﾝｸﾞ O-RING	YOOD3633	13	53	1B15
129155-51591	ﾗｯｸﾎｼﾞｮﾊﾞﾈ SPRING, RACK	YOOD3633	13	54	1B15
129155-51600	ﾁｮｳｾｲｼﾑ CMP SHIM PACK	YOOD3633	13	55	1B15
129155-51700	ｿｺﾌﾀ (ﾎﾝﾀｲ COVER, LOWER	YOOD3633	13	74	1B15
129155-51710	PK (ﾎﾝﾀｲｿｺﾌﾀ GASKET, LOWER COVER	YOOD3633	13	75	1B15
129155-51750	ｿｸﾌﾀ (ﾎﾝﾀｲ COVER, SIDE	YOOD3633	13	76	1B15
129155-51760	PK (ﾎﾝﾀｲｿｸﾌﾀ GASKET, SIDE COVER	YOOD3633	13	77	1B15
129155-51790	ﾗｯｸﾏﾜﾘﾄﾞﾒ LOCKING, RACK	YOOD3633	13	78	1B15
129155-51930	ｶﾝｻﾞ T=3.25 SPACER T=3.25	YOOD3633	13	80	1B15
129155-51940	ｶﾝｻﾞ T=1.5 SPACER T=1.5	YOOD3633	13	81	1B15
129155-52050	ﾊﾟｯｷﾝ (ﾄﾘｯｹ GASKET	YOOD3633	13	93	1B15
129155-61050	ﾊﾟｯｷﾝ (ｶﾞﾊﾞﾅｹｰｽ GASKET, GOV. CASE	YOOD3633	16	5	1C02
129155-61060	ｶﾞﾊﾞﾅｹｰｽﾌﾀ COVER, GOVERNOR CASE	YOOD3633	16	6	1C02
129155-61070	ﾊﾟｯｷﾝ (ｹｰｽﾌﾀ GASKET, CASE COVER	YOOD3633	16	7	1C02
129155-61120	ﾘﾝｸ L=30(ﾏｰｸ O LINK L=30(MARK O	YOOD3633	16	8	1C02
129155-61130	ﾘﾝｸ L=31(ﾏｰｸ 1 LINK L=31(MARK 1	YOOD3633	16	9	1C02
129155-61140	ﾘﾝｸ L=30.5 (ﾏｰｸ O5) LINK L=30.5(MARK O5)	YOOD3633	16	10	1C02
129155-61201	ｶﾞﾊﾞﾅｳｴｲﾄ CMP WEIGHT ASSY, GOV.	YOOD3633	16	11	1C02
129155-61341	ｽﾘｰﾌﾞ SLEEVE	YOOD3633	16	15	1C02
129155-61350	ｽﾘｰﾌﾞ(ﾁｮｳｾｲｮｳ) SLEEVE	YOOD3633	16	16	1C02
129155-61360	ｽﾘｰﾌﾞ(ﾁｮｳｾｲｮｳ) SLEEVE	YOOD3633	16	17	1C02
129155-61430	ｶﾝｻﾞ(ｺﾝﾄﾛｰﾙﾚﾊﾞｰ ｼﾞｸ SPACER, SHAFT	YOOD3633	16	21	1C02
129155-61450	ｶｲﾃﾝｾｲｹﾞﾝﾎﾞﾙﾄ BOLT, REVOL. LIMIT	YOOD3633	16	26	1C02
129155-61460	ｱｲﾄﾞﾙｾｲｹﾞﾝﾎﾞﾙﾄ BOLT, IDLE LIMIT	YOOD3633	16	27	1C02
129155-61480	ｶﾝｻﾞ COMP SPACER ASSY	YOOD3633	16	28	1C02
129155-61490	ｶﾞﾊﾞﾅﾚﾊﾞｰｼﾞｸ SHAFT, GOV. LEVER	YOOD3633	16	33	1C02
129155-61540	ｼﾌﾀ SHIFTER	YOOD3633	16	52	1C02
129155-61810	ﾋﾟﾝ(ｽﾄｯﾌﾟﾚﾊﾞｰ PIN, STOP LEVER	YOOD3633	16	55	1C02
129155-61830	Oﾘﾝｸﾞ (S10 O-RING S10	YOOD3633	16	57	1C02
129155-61950	ｻﾞﾂｷ B(ﾌｳｲﾝ BOLT, WASHER BASED	YOOD3633	16	58	1C02
129156-51910	ﾒｲﾊﾞﾝ (ﾁｭｳｲ LABEL, CAUTION	YOOD3633	13	79	1B15
129157-01332	ﾍｯﾄﾞｶﾞｽｹｯﾄ GASKET, HEAD	YOOD3633	1	24	1B02
			20	2	1C06
129157-01333	ﾍｯﾄﾞｶﾞｽｹｯﾄ(ﾉﾝｱｽ) GASKET, (NON-ASB.)	YOOD3633	1	24- 1	1B02
			20	2- 1	1C06
129255-59580	FOｶﾝ PIPE, FUEL	YOOD3633	15	22	1C01
				30	1C01
				30- 2	1C01
129255-61802	ｽﾄｯﾌﾟﾚﾊﾞｰ LEVER, STOP	YOOD3633	16	54	1C02
129258-49040	CW-T(LOｸｰﾗｰCWP PIPE,COOLER-C.W.PUMP	YOOD3633	12	39	1B14
129322-18150	ﾌﾞﾗｹｯﾄ(ﾚﾝﾗｸｶﾝ) BRACKET	YOOD3633	6	9	1B08
129322-77401	ﾌｨｰﾄﾞﾎﾟﾝﾌﾟ(FP332 FEED PUMP	YOOD3633	15	59	1C01

silverthorn.co.uk

ﾌﾞﾋﾝ ﾊﾞﾝｺﾞｳ PART NO.	ﾌﾞﾋﾝﾒｲ DESCRIPTION	PC NO.	ｺｳﾓｸ GRP.	ﾐﾀﾞｼ REF.	ﾛｹｰｼｮﾝ LOC.NO.
129335-55700	ｳｵｰﾀｾﾊﾟﾚｰﾀ CMP SEPARATOR, WATER	YOOD3633	15	40	1C01
129350-49530	ｻｰﾓｽﾀｯﾄｶﾊﾞｰ COVER, THERMOSTAT	YOOD3633	12	20	1B14
129400-01590	ｷﾞﾔｹｰｽ CMP HOUSING,GEARS W/SEAL	YOOD3633	2	1	1B03
129400-92420	ﾌﾚｯｸｽﾎｰﾝ FLEX HORN	YOOD3633	20	27	1C06
129403-18050	ﾀｰﾋﾞﾝ(RHB31 COMP TURBO CHARGER,RHB31	YOOD3633	8	1	1B10
129403-18090	ｶﾞｽｹｯﾄ(T/C OUT GASKET	YOOD3633	6	8	1B08
129403-18091	ｶﾞｽｹｯﾄ(ｶｷｭｳｷ)(ﾉﾝｱｽ) GASKET, (NON-ASB.)	YOOD3633	20 6	21 8- 1	1C06 1B08
129403-18720	ｼﾔﾈｯﾄﾊﾞﾝ PROTECTOR, HEAT	YOOD3633	20 8	21- 1 2	1C06 1B10
129403-18750	ﾎｰｽ HOSE	YOOD3633	8	3	1B10
129403-18770	ﾀｰﾋﾞﾝﾛｰﾀ CMP ROTOR ASSY, TURBO	YOOD3633	8	4	1B10
129403-18780	ﾌﾞﾛﾜﾊｳｼﾞﾝｸﾞ CMP HOUSING ASSY, BLOWER	YOOD3633	8	13	1B10
129403-18790	ﾀｰﾋﾞﾝﾊｳｼﾞﾝｸﾞ CMP HOUSING ASSY, TURBO	YOOD3633	8	18	1B10
129403-18800	ｼﾞｸｳｹﾊｳｼﾞﾝｸﾞCMP HOUSING ASSY,BEARING	YOOD3633	8	22	1B10
129403-18810	W/Gｺﾝﾄﾛｰﾙ CMP CONTROL ASSY	YOOD3633	8	25	1B10
129403-18820	ｼｰﾙﾌﾟﾚｰﾄ CMP PLATE ASSY, SEAL	YOOD3633	8	30	1B10
129403-18830	ｵｰﾊﾞﾎｰﾙｷｯﾄ OVERHAUL KIT	YOOD3633	8	34	1B10
129403-34800	ｹﾝｴﾎﾞｳ DIPSTICK, LUB. OIL	YOOD3633	10	22	1B12
129403-39610	ｺﾞﾑﾂｷﾞﾃ JOINT, RUBBER	YOOD3633	11	16	1B13
129403-49031	CW-T(CYL-LOｸｰﾗｰ) PIPE,CYL-LO.COOLER	YOOD3633	12	38	1B14
129410-77330	ｱｼﾞﾔｽﾀ(Vﾍﾞﾙﾄ ADJUSTER, V-BELT	YOOD3633	19	25	1C05
129428-61450	FOﾘﾐｯﾀ CMP TORQUE SPRING ASSY	YOOD3633	16	76	1C02
129470-11080	ﾊﾞﾙﾌﾞｼｰﾄ(SUCﾍﾞﾝ SEAT, VALVE (SUC	YOOD3633	4	6	1B05
129470-11090	ﾊﾞﾙﾌﾞｼｰﾄ(EXHﾍﾞﾝ SEAT, VALVE (EXH	YOOD3633	4	7	1B05
129470-51101	ﾌﾟﾗﾝｼﾞﾔ CMP PLUNGER W/BARREL	YOOD3633	13	11	1B15
129477-18100	ｶﾞｽｹｯﾄ GASKET	YOOD3633	8	50	1B10
129477-18101	ｶﾞｽｹｯﾄ(ｶｷｭｳｷ)(ﾉﾝｱｽ) GASKET, (NON-ASB.)	YOOD3633	20 8	22 50- 1	1C06 1B10
129477-18101	ｶﾞｽｹｯﾄ(ｶｷｭｳｷ)(ﾉﾝｱｽ)	YOOD3633	20	22- 1	1C06
129489-61700	ｶﾞﾊﾞﾅｽﾌﾟﾘﾝｸﾞ SPRING, GOVERNOR	YOOD3633	16	82	1C02
129500-61500	ｶﾞﾊﾞﾅﾚﾊﾞｰ CMP LEVER ASSY, GOVERNOR	YOOD3633	16	34	1C02
129500-61501	ｶﾞﾊﾞﾅﾚﾊﾞｰ CMP LEVER ASSY, GOVERNOR	YOOD3633	16	34- 1	1C02
129503-53050	ﾉｽﾞﾙCMP 0.25X4ｹﾂ NOZZLE ASSY,F.INJECT	YOOD3633	14	2	1B16
129553-32000	LO-P CMP PUMP ASSY, LUB. OIL	YOOD3633	10	1	1B12
129553-39650	ﾚｲｷｬｸﾉｽﾞﾙ(ﾋﾟｽﾄﾝ NOZZLE	YOOD3633	10	51	1B12
129555-59510	FO-T D13/7.5*L180 PIPE, FUEL	YOOD3633	15	21	1C01
129556-42350	Vﾌﾟｰﾘ(96 V-PULLEY	YOOD3633	12	16	1B14
129566-66880	ｽﾅｯﾌﾟﾘﾝｸﾞ RING, SNAP	YOOD3633	17	4	1C03
129566-66890	ﾜｯｼﾔ WASHER	YOOD3633	17	5	1C03
129792-39410	ﾁｪｯｸﾊﾞﾙﾌﾞCOMP VALVE ASSY, CHECK	YOOD3633	10	45	1B12
129795-01780	ｵｲﾙｼｰﾙ SEAL, OIL	YOOD3633	3	20	1B04
129795-01800	ｵｲﾙｼｰﾙ SEAL, OIL	YOOD3633	2	2A	1B03
				6	1B03
129795-01950	ﾊﾟｲﾌﾟﾉｯｸ PIPE, KNOCK L=18	YOOD3633	2	9	1B03
129795-02411	ﾌﾞｯｼｭ (A BUSH, CAMSHAFT	YOOD3633	1	20	1B02
129795-11120	ﾍﾞﾝﾊﾞﾈ SPRING, VALVE	YOOD3633	4	16	1B05
129795-11180	ｵｻｴ(ﾍﾞﾝﾊﾞﾈ) RETAINER, SPRING	YOOD3633	4	18	1B05
129795-21661	ｻﾞｶﾞﾈ WASHER	YOOD3633	9	8	1B11
129795-49551	PK(ｻｰﾓｽﾀｯﾄｶﾊﾞｰ)(ﾉﾝｱｽ GASKET, (NON-ASB.)	YOOD3633	12 20	21 16	1B14 1C06
171008-77010	ｽﾀｰﾃｲﾝｸﾞﾓｰﾀ STARTER	YOOD3633	18	1	1C04
171008-77400	ｱﾏﾁｭｱ ｼｸﾐ ARMATURE ASSY	YOOD3633	18	2	1C04
171008-77410	ﾍﾞｱﾘﾝｸﾞ(1) BEARING(1)	YOOD3633	18	3	1C04
171008-77420	ﾍﾞｱﾘﾝｸﾞ(2) BEARING(2)	YOOD3633	18	4	1C04
171008-77440	ﾌｨｰﾙﾄﾞｺｲﾙ ASY COIL ASSY, FIELD	YOOD3633	18	6	1C04
171008-77450	ﾎﾟｰﾙｺｱｾｯﾄｽｸﾘｭｳ SCREW, POLE CORE SET	YOOD3633	18	7	1C04

silverthorn.co.uk

ﾌﾞﾋﾝ ﾊﾞﾝｺﾞｳ PART NO.	ﾌﾞﾋﾝﾒｲ DESCRIPTION	PC NO.	ｺｳﾓｸ GRP.	ﾐﾀﾞｼ REF.	ﾛｹｰｼｮﾝ LOC.NO.
171008-77460	ﾌﾞﾗｼ (+) BRUSH (+)	YOOD3633	18	8	1C04
171008-77470	ﾌﾞﾗｼ ﾎﾙﾀﾞｰ ｼｸﾐ HOLDER ASSY, BRUSH	YOOD3633	18	9	1C04
171008-77480	ﾌﾞﾗｼ (-) BRUSH (-)	YOOD3633	18	10	1C04
171008-77490	ｽﾌﾟﾘﾝｸﾞ,ﾌﾞﾗｼ SPRING, BRUSH	YOOD3633	18	11	1C04
171008-77500	ｳｼﾛﾌﾀ COVER, REAR	YOOD3633	18	12	1C04
171008-77510	ｷﾞｱｹｰｽ HOUSING ASSY, GEAR	YOOD3633	18	13	1C04
171008-77520	ｾﾝﾀｰﾊｳｼﾞﾝｸﾞ HOUSING, CENTER	YOOD3633	18	14	1C04
171008-77530	ｽｲｯﾁ(ﾏｸﾞﾈﾁｯｸ SWITCH, MAGNETIC	YOOD3633	18	15	1C04
171008-77540	ﾚﾊﾞｰ ｾｯﾄ LEVER SET, SHIFT	YOOD3633	18	16	1C04
171008-77570	ｶﾊﾞｰ ｾｯﾄ COVER SET, DUST	YOOD3633	18	19	1C04
171008-77571	ﾀﾞｽﾄｶﾊﾞｰｷｯﾄ(ﾉﾝｱｽ) DUST COVER,(NON-ASB.	YOOD3633	18	19- 1	1C04
171008-77640	ｽﾙｰﾎﾞﾙﾄ BOLT, THROUGH	YOOD3633	18	26	1C04
171008-77650	ﾋﾟﾆｵﾝ ｼｸﾐ PINION ASSY	YOOD3633	18	27	1C04
171008-77660	ﾋﾟﾆｵﾝｼｬﾌﾄ SHAFT, PINION	YOOD3633	18	28	1C04
171008-77670	ｽﾄｯﾊﾟｰｾｯﾄ STOPPER SET, PINION	YOOD3633	18	29	1C04
171008-77720	ｸﾗｯﾁ ｼｸﾐ CLUTCH ASSY	YOOD3633	18	33	1C04
171008-77730	ﾍﾞｱﾘﾝｸﾞ BALL BEARING (3)	YOOD3633	18	34	1C04
171008-77740	ﾍﾞｱﾘﾝｸﾞ BALL BEARING (4)	YOOD3633	18	35	1C04
171008-77750	ｶﾊﾞｰ(ﾀｰﾐﾅﾙ COVER, M TERMINAL	YOOD3633	18	36	1C04
171051-01921	ﾒｸﾗﾌﾟﾗｸﾞ PLUG	YOOD3633	1	6	1B02
171056-49351	ｽｲｵﾝｹﾝｼｭﾂｷ SENSER	YOOD3633	12	45	1B14
171064-44510	ｻﾌﾞﾀﾝｸCMP SUB-TANK ASSY	YOOD3633	12	49	1B14
171081-55910	ｽｸﾘｰﾝ (100ﾒｯｼｭ SCREEN	YOOD3633	15	52	1C01
171301-01600	ﾌﾗｲﾎｲｰﾙﾊｳｼﾞﾝｸﾞ HOUSING, FLYWHEEL	YOOD3633	3	2	1B04
171301-01640	ﾌﾟﾗｸﾞ(22) PLUG M22	YOOD3633	3	7	1B04
171301-92750	ﾌｨﾙﾀﾚﾝﾁ (LO WRENCH, L.O. FILTER	YOOD3633	20	23	1C06
171340-21650	Vﾌﾟｰﾘ (ｸﾗﾝｸ) V-PULLEY, CRANKSHAFT	YOOD3633	9	7	1B11

ﾌﾞﾋﾝ ﾊﾞﾝｺﾞｳ PART NO.	ﾌﾞﾋﾝ ﾒｲ DESCRIPTION	PC NO.	ｺｳﾓｸ GRP.	ﾐﾀﾞｼ REF.	ﾛｹｰｼｮﾝ LOC.NO.
171350-03090	ﾌﾞﾚｰｻﾞﾊﾟｲﾌﾟ L900 PIPE, BREATHER	YOOD3633	4	50	1B05
174307-51170	ﾊﾞﾈｳｹ A(ﾌﾟﾗﾝｼﾞｬ RETAINER A	YOOD3633	13	15	1B15
174307-51560	ﾋﾟﾆｵﾝ 774307-51490 ヘ PINION	YOOD3633	13	51	1B15
174307-51700	ｼﾑｾｯﾄ(ﾁｮｳｾｲﾖｳ SHIM SET	YOOD3633	16	35	1C02
194990-22050	ｹﾌﾟｽ(ｽﾊﾟﾂｸ 8 NUT W/WASHER 8	YOOD3633	6	3	1B08
			8	51	1B10
22117-040000	ｻﾞｶﾞﾈ(ｺﾏﾙ 4 WASHER 4	YOOD3633	16	60	1C02
22117-080000	ｻﾞｶﾞﾈ(ｺﾏﾙ 8 WASHER 8	YOOD3633	17	8	1C03
22137-100000	ｻﾞｶﾞﾈ(ﾐｶﾞｷ 10 WASHER 10,POLISHED	YOOD3633	6	12B	1B08
22190-060002	ｼｰﾙﾜｯｼｬ(ｺﾏﾙ 6	YOOD3633	16	73- 1	1C02
22190-080002	ｼｰﾙﾜｯｼｬ(ｺﾏﾙ.ﾆﾄﾘﾙ) 8 SEAL WASHER 8S	YOOD3633	2	21- 1	1B03
			11	14- 1	1B13
22190-100002	ｼｰﾙﾜｯｼｬ(ｺﾏﾙ 10	YOOD3633	16	74- 1	1C02
22190-120002	ｼｰﾙﾜｯｼｬ(ｺﾏﾙ 12	YOOD3633	16	75- 1	1C02
22190-160002	ｼｰﾙﾜｯｼｬ(ｺﾏﾙ.ﾆﾄﾘﾙ)16 SEAL WASHER 16S	YOOD3633	13	90- 1	1B15
22190-220002	ｼｰﾙﾜｯｼｬ(ｺﾏﾙ.ﾆﾄﾘﾙ)22 SEAL WASHER 22S	YOOD3633	3	10- 1	1B04
22217-050000	ﾊﾞﾈｻﾞｶﾞﾈ 5 SPRING WASHER 5	YOOD3633	13	88A	1B15
22217-060000	ﾊﾞﾈｻﾞｶﾞﾈ 6 SPRING WASHER 6	YOOD3633	13	82	1B15
22217-100000	ﾊﾞﾈｻﾞｶﾞﾈ 10 SPRING WASHER 10	YOOD3633	6	12C	1B08
22217-120000	ﾊﾞﾈｻﾞｶﾞﾈ 12 WASHER 12,SPRING	YOOD3633	13	96	1B15
22272-000040	ﾄﾒﾜE 4 CIRCLIP E- 4	YOOD3633	16	61	1C02
22272-000060	ﾄﾒﾜE 6 CIRCLIP E- 6	YOOD3633	16	62	1C02
22287-120000	ｽｰﾊﾟｰﾛｯｸｻﾞｶﾞﾈ 12 WASHER 12	YOOD3633	16	63	1C02
22351-030010	ｽﾌﾟﾘﾝｸﾞﾋﾟﾝ 3.0AX 10 SPRING PIN 3X10	YOOD3633	10	52	1B12
22351-030016	ｽﾌﾟﾘﾝｸﾞﾋﾟﾝ 3.0AX 16 SPRING PIN 3X16	YOOD3633	16	64	1C02
22351-040010	ｽﾌﾟﾘﾝｸﾞﾋﾟﾝ 4.0AX 10 SPRING PIN 4X10	YOOD3633	9	4	1B11
				40	1B11
22351-050010	ｽﾌﾟﾘﾝｸﾞﾋﾟﾝ 5.0AX 10 SPRING PIN 5X10	YOOD3633	13	83	1B15
22351-060012	ｽﾌﾟﾘﾝｸﾞﾋﾟﾝ 6.0AX 12 SPRING PIN 6X12	YOOD3633	4	23	1B05
22360-040000	ｽﾅｯﾌﾟﾋﾟﾝ 4 SNAP PIN 4	YOOD3633	16	65	1C02

silverhorn.co.uk

ﾌﾞﾋﾝ ﾊﾞﾝｺﾞｳ PART NO.	ﾌﾞﾋﾝﾒｲ DESCRIPTION	PC NO.	ｺｳﾓｸ GRP.	ﾐﾀﾞｼ REF.	ﾛｹｰｼｮﾝ LOC.NO.
22360-080000	ｽﾅｯﾌﾟﾋﾟﾝ 8	YOOD3633	17	9	1C03
	SNAP PIN 8				
22372-040000	ｽﾅｯﾌﾟﾋﾟﾝJASO 4	YOOD3633	16	65- 1	1C02
	SNAP PIN 4				
22512-070140	ﾌｪｻﾞｰｷｰ 7X14	YOOD3633	7	3A	1B09
	KEY 7X 14				
				6	1B09
			9	5	1B11
23000-013000	ﾎｰｽｸﾘｯﾌﾟ 13	YOOD3633	15	23	1C01
	CLAMP 13				
23000-016000	ﾎｰｽｸﾘｯﾌﾟ 16	YOOD3633	12	42	1B14
	CLAMP 16				
23000-022000	ﾎｰｽｸﾘｯﾌﾟ 22	YOOD3633	11	17	1B13
	CLAMP 22				
			12	40	1B14
23000-041000	ﾎｰｽｸﾘｯﾌﾟ 41	YOOD3633	5	11- 1	1B07
	CLAMP 41				
23000-048000	ﾎｰｽｸﾘｯﾌﾟ 48	YOOD3633	5	31	1B07
	CLAMP 48				
23000-060000	ﾎｰｽｸﾘｯﾌﾟ 60	YOOD3633	5	10	1B07
	CLAMP 60				
				26	1B07
23010-038000	ﾎｰｽﾊﾞﾝﾄﾞ 38	YOOD3633	12	61	1B14
	CLAMP 38				
23010-040000	ﾎｰｽﾊﾞﾝﾄﾞ 40	YOOD3633	5	11	1B07
	CLAMP 40				
23065-070225	ﾋﾞﾆｰﾙﾊﾟｲﾌﾟ(ｺﾞﾑ 7	YOOD3633	12	54	1B14
	PIPE 7X 225				
23065-160800	ﾋﾞﾆｰﾙﾊﾟｲﾌﾟ(ｺﾞﾑ 16	YOOD3633	4	50- 1	1B05
	PIPE				
23080-012000	ﾎｰｽｸﾗﾝﾌﾟ 12	YOOD3633	8	49	1B10
	CLAMP 12				
23414-080000	ﾊﾟｯｷﾝ(ﾏﾙ 8	YOOD3633	11	12	1B13
	GASKET 8, ROUND				
23414-100000	ﾊﾟｯｷﾝ(ﾏﾙ 10	YOOD3633	11	13	1B13
	GASKET 10, ROUND				
23414-120000	ﾊﾟｯｷﾝ(ﾏﾙ 12	YOOD3633	15	39	1C01
	GASKET 12, ROUND				
23414-180000	ﾊﾟｯｷﾝ(ﾏﾙ 18	YOOD3633	10	40	1B12
	GASKET 18, ROUND				
23418-060000	ﾊﾟｯｷﾝ(ﾏﾙ 6	YOOD3633	15	53	1C01
	GASKET 6, NYLON				
23871-010000	ﾈｼﾞﾌﾟﾗｸﾞPT 1/8	YOOD3633	1	7	1B02
	PLUG PT1/8,SCREW				
23871-020000	ﾈｼﾞﾌﾟﾗｸﾞPT 1/4	YOOD3633	10	41	1B12
	PLUG PT1/4,SCREW				
23871-030000	ﾈｼﾞﾌﾟﾗｸﾞPT 3/8	YOOD3633	4	11	1B05
	PLUG PT3/8,SCREW				
			12	11	1B14
				27	1B14
23887-100002	6ｶｸﾌﾟﾗｸﾞ 10	YOOD3633	16	66	1C02
	PLUG 10				
24101-063034	ﾍﾞｱﾘﾝｸﾞ 6303	YOOD3633	13	84	1B15
	BALL BEARING				

ﾌﾞﾋﾝ ﾊﾞﾝｺﾞｳ PART NO.	ﾌﾞﾋﾝ ﾒｲ DESCRIPTION	PC NO.	ｺｳﾓｸ GRP.	ﾐﾀﾞｼ REF.	ﾛｹｰｼｮﾝ LOC.NO.
24311-000120	ｵﾘﾝｸﾞ 1A P 12.0	YOOD3633	4	58	1B06
	O-RING 1A P 12.0				
			20	9	1C06
24311-000160	ｵﾘﾝｸﾞ 1A P 16.0	YOOD3633	2	12	1B03
	O-RING 1A P-16.0				
			15	11	1C01
24311-000200	ｵﾘﾝｸﾞ 1A P 20.0	YOOD3633	10	19	1B12
	O-RING 1A P-20.0				
24311-000210	ｵﾘﾝｸﾞ 1A P 21.0	YOOD3633	10	20	1B12
	O-RING 1A P-21.0				
24311-000320	ｵﾘﾝｸﾞ 1A P 32.0	YOOD3633	2	13	1B03
	O-RING 1A P-32.0				
			4	53	1B05
			20	7	1C06
24311-240100	ｵﾘﾝｸﾞ 1A P 10A	YOOD3633	15	12	1C01
	O-RING 1A P-10A				
				54	1C01
			16	67	1C02
24314-000160	ｵﾘﾝｸﾞ 4C P 16.0	YOOD3633	11	18	1B13
	O-RING 4C P-16.0				
24321-000550	ｵﾘﾝｸﾞ 1A G 55.0	YOOD3633	10	21	1B12
	O-RING 1A G-55.0				
24321-000650	ｵﾘﾝｸﾞ 1A G 65.0	YOOD3633	15	13	1C01
	O-RING 1A G-65.0				
24341-000160	ｵﾘﾝｸﾞ 1A S 16.0	YOOD3633	13	85	1B15
	O-RING 1A S-16.0				
24341-000240	ｵﾘﾝｸﾞ 1A S 24.0	YOOD3633	2	23	1B03
	O-RING 1A S-24.0				
			3	10	1B04
24341-000500	ｵﾘﾝｸﾞ 1A S 50.0	YOOD3633	4	48	1B05
	O-RING 1A S-50.0				
				52E	1B05
			20	6	1C06
26014-060302	ﾎﾞﾙﾄ(ﾋﾗ+ﾊﾞﾈ 6X 30	YOOD3633	12	19	1B14
	BOLT W/WASHER 6X 30				
26014-080162	ﾎﾞﾙﾄ(ﾋﾗ+ﾊﾞﾈ 8X 16	YOOD3633	12	48E	1B14
	BOLT M 8X 16				
26014-080252	ﾎﾞﾙﾄ(ﾋﾗ+ﾊﾞﾈ 8X 25	YOOD3633	19	26	1C05
	BOLT M 8X 25				
26014-080702	ﾎﾞﾙﾄ(ﾋﾗ+ﾊﾞﾈ) M 8X 70	YOOD3633	15	16	1C01
	BOLT W/WASHER M8X 70				
26022-050102	ﾅﾍﾞｺﾈｼﾞ(ﾊﾞﾈ5X10	YOOD3633	13	86	1B15
	SCREW M 5X 10				
			16	68	1C02
				68- 1	1C02
26022-060162	ﾅﾍﾞｺﾈｼﾞ(ﾊﾞﾈ6X16	YOOD3633	13	87	1B15
	SCREW M 6X 16				
26023-050102	ﾅﾍﾞｺﾈｼﾞ(ﾋﾗ+ﾊﾞﾈ5X10	YOOD3633	16	75A	1C02
	SCREW M 5X 10				
26106-060122	ﾂﾊﾞﾎﾞﾙﾄ M 6X 12	YOOD3633	2	24	1B03
	BOLT M 6X 12 PLATED				
26106-060142	ﾂﾊﾞﾎﾞﾙﾄ 6X 14	YOOD3633	5	27	1B07
	BOLT M 6X 14 PLATED				
26106-060162	ﾂﾊﾞﾎﾞﾙﾄ 6X 16	YOOD3633	11	19	1B13

silverhorn.co.uk

ﾌﾞﾋﾝ ﾊﾞﾝｺﾞｳ PART NO.	ﾌﾞﾋﾝﾒｲ DESCRIPTION	PC NO.	ｺｳﾓｸ GRP.	ﾐﾀﾞｼ REF.	ﾛｹｰｼｮﾝ LOC.NO.	ﾌﾞﾋﾝ ﾊﾞﾝｺﾞｳ PART NO.	ﾌﾞﾋﾝ ﾒｲ DESCRIPTION	PC NO.	ｺｳﾓｸ GRP.	ﾐﾀﾞｼ REF.	ﾛｹｰｼｮﾝ LOC.NO.
	BOLT M 6X 16 PLATED						BOLT M 8X 60 PLATED				
26106-060202	ﾂﾊﾞﾎﾞﾙﾄ 6X 20	YOOD3633	16	69	1C02	26106-080802	ﾂﾊﾞﾎﾞﾙﾄ 8X 80	YOOD3633	6	4	1B08
	BOLT M 6X 20 PLATED						BOLT M 8X 80 PLATED				
26106-060322	ﾂﾊﾞﾎﾞﾙﾄ 6X 32	YOOD3633	18	37	1C04	26106-080852	ﾂﾊﾞﾎﾞﾙﾄ 8X 85	YOOD3633	2	19	1B03
	BOLT M 6X 32 PLATED						BOLT M 8X 85 PLATED				
26106-060402	ﾂﾊﾞﾎﾞﾙﾄ 6X 40	YOOD3633	18	38	1C04	26106-080952	ﾂﾊﾞﾎﾞﾙﾄ 8X 95	YOOD3633	10	44	1B12
	BOLT M 6X 40 PLATED						BOLT M 8X 95 PLATED				
26106-080122	ﾂﾊﾞﾎﾞﾙﾄ 8X 12	YOOD3633	2	14	1B03	26106-100652	ﾂﾊﾞﾎﾞﾙﾄ 10X 65	YOOD3633	6	12D	1B08
	BOLT M 8X 12 PLATED						BOLT M10X 65 PLATED				
			11	20	1B13	26116-050102	ﾎﾞﾙﾄ 5X 10	YOOD3633	17	12	1C03
			17	10	1C03		BOLT M 5X 10 PLATED				
				11	1C03	26116-050302	ﾎﾞﾙﾄ 5X 30	YOOD3633	13	88	1B15
26106-080142	ﾂﾊﾞﾎﾞﾙﾄ M 8X 14	YOOD3633	4	42	1B05		BOLT M 5X 30 PLATED				
	BOLT M 8X 14 PLATED					26116-060162	ﾎﾞﾙﾄ 6X 16	YOOD3633	12	28	1B14
			5	28	1B07		BOLT M 6X 16 PLATED				
			6	10	1B08	26116-120252	ﾎﾞﾙﾄ 12X 25	YOOD3633	18	39	1C04
26106-080162	ﾂﾊﾞﾎﾞﾙﾄ 8X 16	YOOD3633	1	22	1B02		BOLT M12X 25 PLATED				
	BOLT M 8X 16 PLATED					26206-100252	ﾎﾞﾙﾄ 10X 25	YOOD3633	3	4	1B04
			2	15	1B03		BOLT M10X25				
			3	13	1B04	26206-100302	ﾎﾞﾙﾄ 10X 30	YOOD3633	3	5	1B04
			4	49	1B05		BOLT M10X30				
				52F	1B05	26216-060202	ｳｴｺﾐﾎﾞﾙﾄ 6X 20	YOOD3633	4	12	1B05
			5	14	1B07		STUD M 6X 20 PLATED				
			7	12	1B09	26216-080222	ｳｴｺﾐﾎﾞﾙﾄ 8X 22	YOOD3633	6	5	1B08
26106-080202	ﾂﾊﾞﾎﾞﾙﾄ 8X 20	YOOD3633	2	16	1B03		STUD M 8X 22 PLATED				
	BOLT M 8X 20 PLATED					26216-080802	ｳｴｺﾐﾎﾞﾙﾄ 8X 80	YOOD3633	6	6	1B08
			6	11	1B08		STUD M 8X 80 PLATED				
			12	32	1B14	26226-080182	ｳｴｺﾐﾎﾞﾙﾄ(2D 8X 18	YOOD3633	4	26	1B05
26106-080252	ﾂﾊﾞﾎﾞﾙﾄ 8X 25	YOOD3633	3	14	1B04		STUD M 8X 18 PLATED				
	BOLT M 8X 25 PLATED					26366-060002	ﾂﾊﾞﾂｷﾅﾂﾄ 6	YOOD3633	4	24	1B05
			4	38	1B05		NUT M 6				
			5	7	1B07	26366-080002	ﾂﾊﾞﾂｷﾅﾂﾄ 8	YOOD3633	2	20	1B03
				29	1B07		NUT M 8				
			12	33	1B14				16	70	1C02
26106-080302	ﾂﾊﾞﾎﾞﾙﾄ 8X 30	YOOD3633	3	21	1B04				19	24	1C05
	BOLT M 8X 30 PLATED					26450-060252	6ｶｸｱﾅﾎﾞﾙﾄ 6X 25	YOOD3633	10	16	1B12
26106-080352	ﾂﾊﾞﾎﾞﾙﾄ 8X 35	YOOD3633	3	22	1B04		BOLT M 6X 25				
	BOLT M 8X 35 PLATED					26687-120002	ﾌｸﾛﾅﾂﾄ(ﾀｶﾎﾝ 12	YOOD3633	16	83	1C02
			5	17	1B07		CAP NUT M12				
			10	29	1B12	26706-100002	ﾅﾂﾄ 10	YOOD3633	6	12E	1B08
26106-080452	ﾂﾊﾞﾎﾞﾙﾄ 8X 45	YOOD3633	2	17	1B03		NUT M10				
	BOLT M 8X 45 PLATED					26716-060002	ﾅﾂﾄ 6	YOOD3633	13	89	1B15
			3	15	1B04		NUT M 6				
				15- 1	1B04	26716-120002	ﾅﾂﾄ 12	YOOD3633	13	97	1B15
			7	11	1B09		NUT M12				
26106-080502	ﾂﾊﾞﾎﾞﾙﾄ 8X 50	YOOD3633	3	16	1B04	26756-060002	ﾄﾒﾅﾂﾄ 6	YOOD3633	16	71	1C02
	BOLT M 8X 50 PLATED						LOCK NUT M 6 PLATED				
			4	39	1B05	26776-120002	ﾄﾒﾅﾂﾄ(ﾎﾝ 12	YOOD3633	16	72	1C02
			12	34	1B14		LOCK NUT M12 PLATED				
26106-080552	ﾂﾊﾞﾎﾞﾙﾄ 8X 55	YOOD3633	2	18	1B03	27231-500000	ｻﾗｶﾞﾀﾌﾟﾗｸﾞ 50	YOOD3633	1	8	1B02
	BOLT M 8X 55 PLATED						PLUG 50				
26106-080602	ﾂﾊﾞﾎﾞﾙﾄ 8X 60	YOOD3633	12	14	1B14	27241-120000	ﾜﾝｶﾞﾀﾌﾟﾗｸﾞ 12	YOOD3633	1	9	1B02
	BOLT M 8X 60 PLATED						PLUG 12				
				35	1B14	27241-220000	ﾜﾝｶﾞﾀﾌﾟﾗｸﾞ 22	YOOD3633	4	13	1B05

silverhorn.co.uk

ﾌﾞﾋﾝ ﾊﾞﾝｺﾞｳ PART NO.	ﾌﾞﾋﾝﾒｲ DESCRIPTION	PC NO.	ｺｳﾓｸ GRP.	ﾐﾀﾞｼ REF.	ﾛｹｰｼｮﾝ LOC.NO.	ﾌﾞﾋﾝ ﾊﾞﾝｺﾞｳ PART NO.	ﾌﾞﾋﾝ ﾒｲ DESCRIPTION	PC NO.	ｺｳﾓｸ GRP.	ﾐﾀﾞｼ REF.	ﾛｹｰｼｮﾝ LOC.NO.
	PLUG 22										
27241-300000	ﾜﾝｶﾞﾀﾌﾟﾗｸﾞ 30	YOOD3633	1	10	1B02						
	PLUG 30										
27241-400000	ﾜﾝｶﾞﾀﾌﾟﾗｸﾞ 40	YOOD3633	4	14	1B05						
	PLUG 40										
28110-100120	ｽﾊﾟﾅ 10X12	YOOD3633	20	25	1C06						
	WRENCH 10X12										
28110-140170	ｽﾊﾟﾅ 14X17	YOOD3633	20	26	1C06						
	WRENCH 14X17										
43400-500390	ｼｰﾙﾜｯｼｬｰ(ｺﾏﾙ.ﾆﾄﾘﾙ. 6	YOOD3633	16	73	1C02						
	SEAL WASHER 6S										
43400-500410	ｼｰﾙﾜｯｼｬｰ(ｺﾏﾙ.ﾆﾄﾘﾙ. 8	YOOD3633	2	21	1B03						
	SEAL WASHER 8S										
			11	14	1B13						
43400-500430	ｼｰﾙﾜｯｼｬｰ(ｺﾏﾙ.ﾆﾄﾘﾙ.10	YOOD3633	16	74	1C02						
	SEAL WASHER 10S										
43400-500450	ｼｰﾙﾜｯｼｬｰ(ｺﾏﾙ.ﾆﾄﾘﾙ.12	YOOD3633	16	75	1C02						
	SEAL WASHER 12S										
43400-500490	ｼｰﾙﾜｯｼｬｰ(ｺﾏﾙ.ﾆﾄﾘﾙ.16	YOOD3633	13	90	1B15						
	SEAL WASHER 16S										
719810-01500	ｷﾞﾔｹｰｽ ｼｸﾐ	YOOD3633	2	1- 1	1B03						
	HOUSING ASSY, GEAR										
729102-01540	ｵｲﾙﾊﾟﾝ CMP	YOOD3633	3	6	1B04						
	SUMP ASSY, LUB. OIL										
729102-21700	ｸﾗﾝｸｼｬﾌﾄCMP	YOOD3633	9	1	1B11						
	CRANKSHAFT ASSY										
729105-22500	ﾋﾟｽﾄﾝﾘﾝｸﾞ ｾｯﾄ	YOOD3633	9	18	1B11						
	RING SET, PISTON										
729105-22910	ﾋﾟｽﾄﾝ CMP 0.250S	YOOD3633	9	24	1B11						
	PISTON W/RING OS=.25										
729105-22951	ﾋﾟｽﾄﾝﾘﾝｸﾞSET 0.250S	YOOD3633	9	26	1B11						
	RING SET O.S=0.25										
729106-01560	ｼﾘﾝﾀﾞﾌﾞﾛｯｸ ｼｸﾐ	YOOD3633	1	1	1B02						
	BLOCK ASSY, CYLINDER										
729137-53200	FOﾌｭｼｬﾍﾞﾝ ASSY	YOOD3633	14	1	1B16						
	VALVE ASSY, F.INJECT										
729137-92612	ﾊﾟｯｷﾝ ｾｯﾄ (ﾉﾝｱｽ)	YOOD3633	20	1	1C06						
	GASKET KIT,(NON-ASB.										
729137-92613	ﾊﾟｯｷﾝ ｾｯﾄ (ﾉﾝｱｽ)	YOOD3633	20	1- 1	1C06						
	GASKET SET(NON-ASB.)										
729139-51391	FOﾎﾟﾝﾌﾟ(ｶﾞﾊﾞﾅ ｶｲ2 ヘ	YOOD3633	13	1	1B15						
	PUMP ASSY -51392SEE										
729150-11650	ｷｭｳﾊｲｷﾍﾞﾝﾜﾝ ｼｸﾐ	YOOD3633	4	33	1B05						
	ARM, VALVE ROCKER										
729402-11650	ｷｭｳｷﾍﾞﾝﾜﾝCMP	YOOD3633	4	33- 1	1B05						
	ARM ASSY, ROCKER										
729402-23100	ﾚﾝｾﾂﾎﾞｳｼｸﾐ	YOOD3633	9	30	1B11						
	ROD ASSY, CONNECTING										
771364-11701	ｼﾘﾝﾀﾞﾍｯﾄﾞCMP	YOOD3633	4	1	1B05						
	HEAD ASSY, CYLINDER										
977770-01212	ｼﾘｺｰﾝｹｲ ｴｷｼﾞｮｳｶﾞｽｹｯﾄ	YOOD3633	20	28	1C06						
	GASKET, LIQUID										

TOTAL(ITEM= 521)(REF.= 612)

silverthorn.co.uk

ﾌﾞﾋﾝ ﾊﾞﾝｺﾞｳ PART NO.	ﾌﾞﾋﾝﾒｲ DESCRIPTION	PC NO.	ｺｳﾓｸ GRP.	ﾐﾀﾞｼ REF.	ﾛｹｰｼｮﾝ LOC.NO.
119640-01640	ﾄﾞﾚﾝﾌﾟﾗｸﾞ M22 DRAIN PLUG M22	YOOD3633	3	7- 1	1B04
129100-01790	ｵｻｴｶﾞﾈ(ｵｲﾙﾊﾟﾝ) SUPPORT, OIL SUMP	YOOD3633	3	9	1B04
129116-21650	Vﾌﾟｰﾘ(ｸﾗﾝｸｼｬﾌﾄ V-PULLEY, CRANKSHAFT	YOOD3633	9	7- 1	1B11
129150-25920	ﾌﾞｯｼｭ(ﾎｮｳﾋﾝ BUSH, IDLE GEAR	YOOD3633	7	10A	1B09
129150-59131	+ｱﾅ HB4X14	YOOD3633	14	23- 1	1B16
129157-01333	ﾍﾂﾄﾞｶﾞｽｹｯﾄ(ﾉﾝｱｽ) GASKET, (NON-ASB.)	YOOD3633	1	24- 1	1B02
			20	2- 1	1C06
129255-59580	FOｶﾝ PIPE, FUEL	YOOD3633	15	30- 2	1C01
129403-18091	ｶﾞｽｹｯﾄ(ｶｷｭｳｷ)(ﾉﾝｱｽ) GASKET, (NON-ASB.)	YOOD3633	6	8- 1	1B08
			20	21- 1	1C06
129477-18101	ｶﾞｽｹｯﾄ(ｶｷｭｳｷ)(ﾉﾝｱｽ) GASKET, (NON-ASB.)	YOOD3633	8	50- 1	1B10
			20	22- 1	1C06
22190-060002	ｼｰﾙﾜｯｼｬ(ｺﾏﾙ 6	YOOD3633	16	73- 1	1C02
22190-080002	ｼｰﾙﾜｯｼｬ(ｺﾏﾙ.ﾆﾄﾘﾙ) 8 SEAL WASHER 8S	YOOD3633	2	21- 1	1B03
			11	14- 1	1B13
22190-100002	ｼｰﾙﾜｯｼｬ(ｺﾏﾙ 10	YOOD3633	16	74- 1	1C02
22190-120002	ｼｰﾙﾜｯｼｬ(ｺﾏﾙ 12	YOOD3633	16	75- 1	1C02
22190-160002	ｼｰﾙﾜｯｼｬ(ｺﾏﾙ.ﾆﾄﾘﾙ)16 SEAL WASHER 16S	YOOD3633	13	90- 1	1B15
22190-220002	ｼｰﾙﾜｯｼｬ(ｺﾏﾙ.ﾆﾄﾘﾙ)22 SEAL WASHER 22S	YOOD3633	3	10- 1	1B04
22217-050000	ﾊﾞﾈｻﾞｶﾞﾈ 5 SPRING WASHER 5	YOOD3633	13	88A	1B15
26106-080162	ﾂﾊﾞﾎﾞﾙﾄ 8X 16 BOLT M 8X 16 PLATED	YOOD3633	7	12	1B09
26106-080452	ﾂﾊﾞﾎﾞﾙﾄ 8X 45 BOLT M 8X 45 PLATED	YOOD3633	3	15- 1	1B04
26106-080502	ﾂﾊﾞﾎﾞﾙﾄ 8X 50 BOLT M 8X 50 PLATED	YOOD3633	3	16	1B04
729137-92613	ﾊﾟｯｷﾝ ｾｯﾄ (ﾉﾝｱｽ) GASKET SET(NON-ASB.)	YOOD3633	20	1- 1	1C06
977770-01212	ｼﾘｺｰﾝｹｲ ｴｷｼﾞｮｳｶﾞｽｹｯﾄ GASKET, LIQUID	YOOD3633	20	28	1C06

TOTAL(ITEM= 21)(REF.= 25)

silverhorn.co.uk

Second published March 1994
1994 年 3 月　　二版発行　　不 許 複 製

PARTS CATALOG
パーツカタログ

TB030 Compact Excavator

TB030　ミニバックホー

Edited and issued by TAKEUCHI MFG. CO., LTD.

編集及び　株式会社 竹内製作所

発 行 所　営業部 営業技術課

〒389-08 長野県埴科郡戸倉町内川174
電話 (0262) 76-6155

12405

printed in Japan by RICKEN PRODUCTION CO., LTD.
印刷：㈱立研プロダクション

silverhorn.co.uk