KUBOTA EXCAVATOR
PELLETEUSE KUBOTA
KUBOTA BAGGER
ESCAVATORE KUBOTA
EXCAVADORA KUBOTA

ILLUSTRATED PARTS LIST
LISTE DES PIECES
STÜCKLISTE
ELENCO DELLE PARTI
LISTA DE PIEZAS

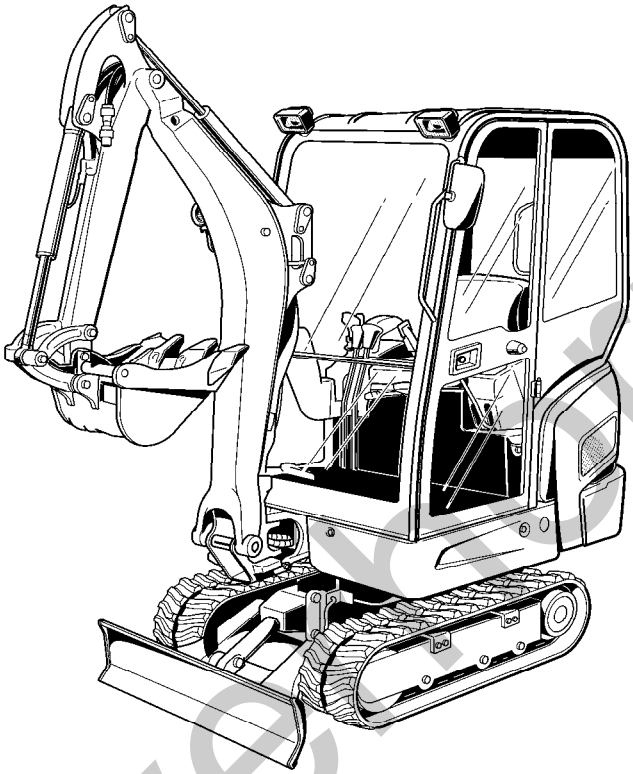

MODEL
MODELE
MODELL
MODELLO
MODELO

KX016-4

Serial No.

55001~

Kubota

Code No.: **RG058-8129-0**

silverstorm.co.uk

NOTICE This Partlist is for the following purposes.

1. When ordering parts, check with this Parts List to confirm the part No. and the name of parts.
2. When making repairs refer to the illustrations in this Parts List.

- This Parts List is subject to change without notice -

NOTE Utilistion de ce livre

1. A la commande d´une pièce, chercher la référence et le nom de la pièce.
2. Pour les réparations, employez les illustrations.

- La Liste des pièces peut-être modifiée sans préavis -

ACHTUNG Die vorliegende Stückliste ist wie folgt zu verwenden

1. Bei Bestellung der Teile anhand dieser Liste, die Kennzahl und die Bezeichnung der Teile feststellen.
2. Bei Reparatur auf die Figur in der Stückliste Bezug nehmen.

- Änderungen dieser Bestandteilliste vorbehalten -

AVVISO Utilizzo del presente Elenco delle parti

1. Per ordinare una parte, controllare nell'Elenco delle Parti il n. della parte e la sua denominazione.
2. Per le riparazioni fare riferimento alle illustrazioni contenute nel presente Elenco delle parti.

Il presente Elenco delle parti è soggetto a modifiche senza preavviso

NOTA Esta lista de piezas tiene el objetivo siguiente.

1. Cuando solicite piezas, consulte esta Lista de piezas para confirmar su número de referencia y nombre.
2. Al efectuar reparaciones, consulte las ilustraciones de esta Lista de piezas.

-Esta lista de piezas está sujeta a cambios sin previo aviso -

silverhorn.co.uk

TABLE OF MODELS
TABLEAU DES MODELES
MODELLÜBERSICHT
TABLE OF MODELS
TABELLA DEI MODELLI

			CRAWLER CHENILLE LAUFKETTEN CINGOLO ORUGA		CANOPY AUVENT HAUBE TETTUCCIO CAPOT	CABIN CABINE KABINE CABINA CABINA	ARM BRAS ARM AVAMBRACCIO BRAZO			BUCKET GODET SCHAUFEL BENNA CAZO	BLADE LAME ERDSCHIEBER LAMA HOJA	WEIGHT POIDS GEWICHT CONTRAPPESO PESO	ANTI-THEFT-SYSTEM		ENGINE MOTEUR MOTOR MOTORE MOTOR
MODEL MODELE MODELL MODELLO MODELO	CODE No. No. CODE CODE Nr. N. CODICE N° CÓDIGO	DESTINATION DESTINATION BESTIMMUNGSORT DESTINAZIONE DESTINO	IRON FER EISEN FERRO HIERRO	RUBBER CATOUTCH. GUMMI GOMMA CAUCHO	4-POST		950 mm		TELESKOPIC TELESKOPIQUE TELESKOP TELESCOPICO	400	990 mm	LIGHT	YES	NO	
KX016-4 H G	RGB12-13100	KBM		o	o		o				o		o		16825-01000 D782-BH-5
KX016-4 H G B	RGB12-13110	KBM		o	o		o			o	o		o		
KX016-4 G	RGB12-23100	KBM		o		o	o				o	o	o		
KX016-4 G B	RGB12-23110	KBM		o		o	o			o	o	o	o		

12.04.2011

silverhorn.co.uk

INSTRUCTIONS

PARTS LIST PAGE

(1) (10) (2)

S023 WATER PUMP
POMPE A EAU
WASSERPUMPE

[KDG] B16-R KX...-3

Ref.No.	PART No.	PART NAME	DESTIGNATION	BEZEICHNUNG	Q'TY/ S.No.	I.C.	REMARKS
010	15900-7303-0	ASSY PUMP, WATER	POMPE A EAU COMPLETE	GRUPPE, WASSERPUMPE	1 / ~ 15000		[Exemple-1] [Example-1] [Beispiel-1]
010	15900-7303-2	ASSY PUMP, WATER	POMPE A EAU COMPLETE	GRUPPE, WASSERPUMPE	1 / 15001~	←	
020	15900-7352-0	FLANGE	BRIDE	FLANSCH	1 / ~ 15000		[Exemple-2] [Example-2] [Beispiel-2]
020	15900-7352-2	FLANGE	BRIDE	FLANSCH	1 / 15001 ~	≠	
030	15900-7335-0	BEARING	ROULEMENT A BILLES	KUGELLAGER	1 / ~ 15000		[Exemple-3] [Example-3] [Beispiel-3]
030	15830-7335-0	BEARING	ROULEMENT A BILLES	KUGELLAGER	1 / 15001 ~	↔	

(5) (6) (8) (9) (11)

DRAWING PAGE

(1) (10) (2)

S023 WATER PUMP
POMPE A EAU
WASSERPUMPE

[KDG] B16-L KX...-3

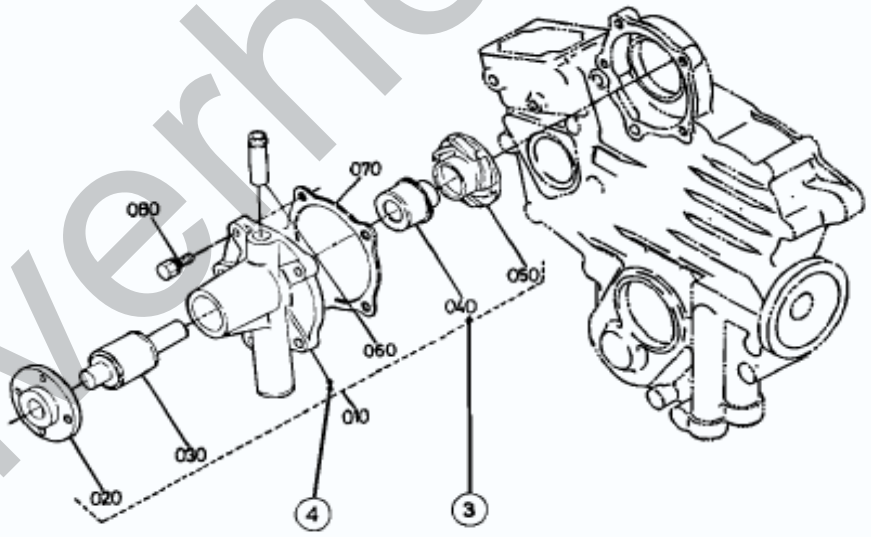

silverhorn.co.uk

① Fig.No. ..... Represents No. corresponding to each group name.

② L.No. ..... Substitute for conventional page numbering. Left-hand pages of the parts list
(location No.)
are numbered in XXX-R and the right-hand in XXX-L.
The location No. are also used in numerical index at the end of the parts list.

③ Components..... The componets of an assembly are identified by a bracket of dotted lines.

④ Point ..... Indicates that the parts is not sold independently. The assembly (Ref.No. 010) containing the part needs to be ordered.

⑤ REF. No. ..... Reference numbers are assigned to parts in the illustration. The code number of a part in the illustration can be identified by referring to the same reference number in the part list.

⑥ Model name ..... The name of the basic model is indicated in this column. Other applicable models are indicated on the "REMARKS" column.

⑦ S.No. ..... Indicates a group of serial numbers to whitch a design change is applied.
(serial No.)

⑧ I.C. .....Indicates the interchangeability of parts due to design change.
(interchangeability)

Example - 1 ..... ← indicates that a new part can replace an old part, but vice versa.
15800-7303-0 is applicable to the first serial number to S.No. 15000.
15800-7303-2 is applicable to the first serial number and above.

Example - 2 ..... ≠ indicates that the new and old parts ars not interchangeable.
15800-7352-0 is applicable to the first serial number to S.No. 15000.
15800-7352-2 is applicable to S.No. 15001 an above.

Example - 3 ..... ↔ indicates that the new and old parts are interchangeable.
Both 15800-7355-0 and 15830-7355-0 are applicable to the first serial number and above.

⑨ REMARKS ..... In this column, enter other applicable model names, dimensions and other special items.

⑩ Specifications ... The types and destinations of sister models are indicted. These indications
(for sister models)
are given to tell their relevant pages in this book.

⑪ SET ..... Parts marked with "SET" in the remarks column are sold in sets.

silvernorn.co.uk

INSTRUCTION

PAGE DE LISTE DES PIÈCES

1 — 10 — 2

S023 WATER PUMP / POMPE A EAU / WASSERPUMPE

[KDG] — B16-R — KX...-3

Ref.No.	PART No.	PART NAME	DESTIGNATION	BEZEICHNUNG	Q'TY/ S.No	I.C.	REMARKS
010	15600-7303-0	ASSY PUMP, WATER	POMPE A EAU COMPLETE	GRUPPE, WASSERPUMPE	1 / ~ 15000		[Example - 1] [Example - 1] [Beispiel - 1]
010	15600-7303-2	ASSY PUMP, WATER	POMPE A EAU COMPLETE	GRUPPE, WASSERPUMPE	1 / 15001~	←	
020	15600-7352-0	FLANGE	BRIDE	FLANSCH	1 / ~ 15000		[Example - 2] [Example - 2] [Beispiel - 2]
020	15600-7352-2	FLANGE	BRIDE	FLANSCH	1 / 15001 ~	≠	
030	15600-7335-0	BEARING	ROULEMENT A BILLES	KUGELLAGER	1 / ~ 15000		[Example - 3] [Example - 3] [Beispiel - 3]
030	15600-7335-0	BEARING	ROULEMENT A BILLES	KUGELLAGER	1 / 15001 ~	↔	

5 — 6 — 8 — 9 — 11

PAGE DE ILLUSTRATION

1 — 10 — 2

S023 WATER PUMP / POMPE A EAU / WASSERPUMPE

[KDG] — B16-L — KX...-3

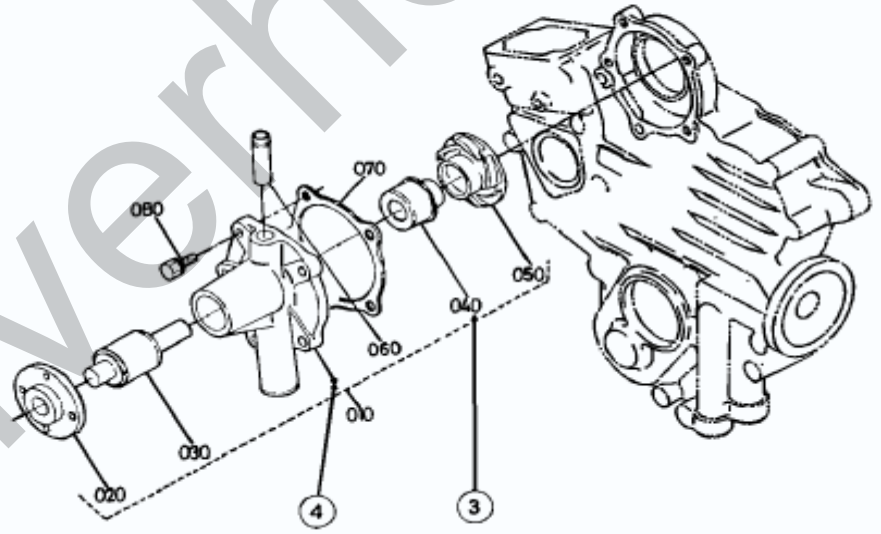

silverhorn.co.uk

(1) No.de Fig. ..... Représente le No. chaquw nom de groupe.

(2) No.d´emplacement.. Représente le substitut du numérotage de page ordinaire. Les pages du côté gauche de la liste des pièces détachées sont numérotées en XXX-L. Celles du côté droit sont numérotées en XXX-R. Les No. d´emplacement sont également utilisés dans l´index numérique à la fin de la liste des pièces détachées.

(3) Composantes .... Les composantes d´un ensemble sont indentifiées par des parenthéses en pointillé.

(4) Point ..... indique que la pièce n´est pas à vendre toute seule. Elle doit être commandée avec l´ensemble (REF.No. 010) qui la contient.

(5) REF. No. ..... Des numéros de référence sont donnés aux pièces représentées dans l´illustration.

(6) Nom de type ....Le nom du type de base est indiqué dans cette colonne. Les autres modèles sont indiqués dans la colonne des "REMARKS" .

(7) S.No. ..... (No. de série) Indique un groupe de numéros de série qui a subit des modifications de modele

(8) I.C. .....Indique la permutabilité des pièces due à un changement dans le modèle. (permutabilité)

Exemple - 1 .....← indiqoe que la nouvelle et vielle pièces ne sont pas interchangeable. Le 15800-7303-0 s´applique au premier numéro de série jusqu´au No.S. 15000. Le 15800-7303-2 s´applique au premier numéro de série et à ceux ci-dessus.

Exemple - 2 .....≠ Indique que la nouvelle pièce et la vieille pièce sont interchangeable. Le 15800-7352-0 s´applique au premier numéro de série jusqu´au No.S. 15000. Le 15800-7352-2 s´applique au No.S. 15001 et à ceuxci-dessus

Exemple - 3 .....↔Indique que la nouvelle pièce et la vieille pièce sont interchangeable Toules duex numéros 15800-7355-0 et 15830-7355-0 sont applicables a premier numéro de cette depuis.

(9) REMARKS ..... (Remarques) Cette colonne renferme d´autres noms de modèles applicables, les dimensions et autres éléments spéciaux.

(10) Spécifications ..Les types et les destinations des modèles soeurs sont indiqués. Ces (pour modèles soers) indication sont données pour donner leurs pages relatives dans ce livre.

(11) SET .....Les pièces marquées par "SET" dans la colonne de Remarques sont (Jeu) vendues en le jeu.

silverthorn.co.uk

ERKLÄRUNG

STÜCKLISTEN SEITE

(1) → **S023**

WATER PUMP
POMPE A EAU
WASSERPUMPE

(10) → [KDG]

(2) → B16-R

KX...-3

Ref.No.	PART No.	PART NAME	DESTIGNATION	BEZEICHNUNG	Q'TY/ S.No	I.C.	REMARKS
010	15600-7303-0	ASSY PUMP, WATER	POMPE A EAU COMPLETE	GRUPPE, WASSERPUMPE	1 / ~ 15000		[Example-1] [Example-1]
010	15600-7303-2	ASSY PUMP, WATER	POMPE A EAU COMPLETE	GRUPPE, WASSERPUMPE	1 / 15001~	←	[Beispiel-1]
020	15600-7352-0	FLANGE	BRIDE	FLANSCH	1 / ~ 15000		[Example-2] [Example-2]
020	15600-7352-2	FLANGE	BRIDE	FLANSCH	1 / 15001 ~	≠	[Beispiel-2]
030	15600-7335-0	BEARING	ROULEMENT A BILLES	KUGELLAGER	1 / ~ 15000		[Example-3] [Example-3]
030	15630-7335-0	BEARING	ROULEMENT A BILLES	KUGELLAGER	1 / 15001 ~	↔	[Beispiel-3]

(5) (6) (8) (9) (11)

ZEICHNUNGS SEITE

(1) → **S023**

WATER PUMP
POMPE A EAU
WASSERPUMPE

(10) → [KDG]

(2) → B16-L

KX...-3

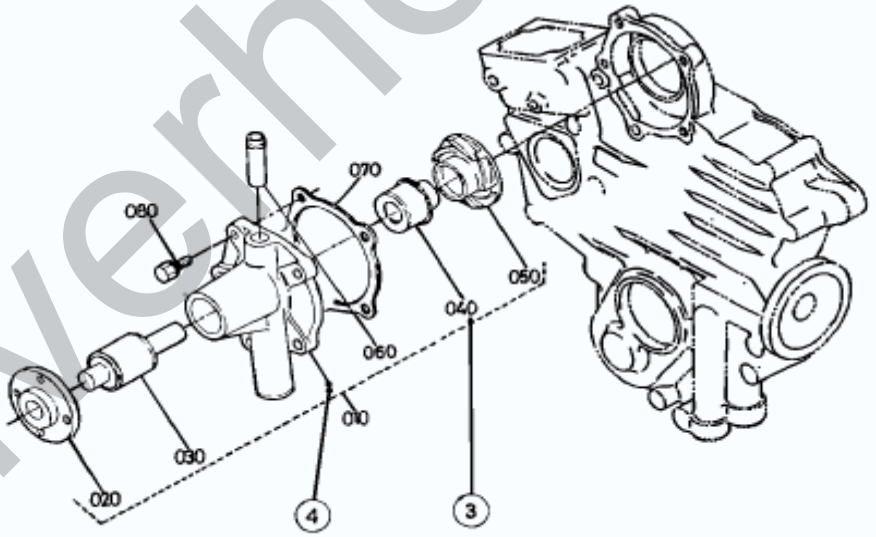

silverhorn.co.uk

(1) Abb.Nr. ..... Diese Nummer bezieht sich auf die jeweilige Gruppenbezeichnung.

(2) Such-Nr. ..... Diese Nummer ersetzt die Seitenzahl. Die linken Seiten der Ersatzteilliste tragen die Nummer XXX-L, die rechten Seiten die Nummern XXX-R. Die Such-Nr. wird ebenfalls im numerischen Index am Ende der Ersatzteilliste aufgeführt.

(3) Einzelteile ..... Die Einzelteile einer Baugruppe sind durch eine Klammer aus gestrichelten Linien gekennzeichnet.

(4) Punkte ..... Punktierung zeigt an, daß das entsprechende Teil nicht einzeln erhältlich ist. Die gesammte Baugruppe, die dieses Teil beinhaltet muß bestellt werden. (REF.No. 010)

(5) REF. No. ..... Die Teile in in den Abbildungen sind mit Bezugsnummern versehen. Die Ken nummer eines der abgebildeten Teile erhalten Sie, wenn Sie unter der Bezugs nummer in der ersatzteilliste nachsehen.

(6) Typenbezeichnung .. In diese Spalte wird die Bezeichnung des Grundtypes aufgeführt. Weitere Modelle, die verwendet werden können, werden unter "REMARKS" in der Spalte 9 angegeben.

(7) S.No. ..... (Serien-Nr.) Bezeichnet eine Gruppe von Seriennummern, bei der Änderungen in der Ausführung vorgenommen wurden.

(8) I.C. ..... (Austauschmöglichkeit) Bezeichnet die Austauschmöglichkeit der Teile untereinander bei einer Änderung in der Ausführung

Beispiel - 1 ..... ← besagt, daß das alte Teil durch ein neues ersetzt werden kann, nicht jedoch umgekehrt. 15800-7303-0 bezieht sich auf die erste Serien-Nr. bis S.No. 15000. 15800-7303-2 bezieht sich auf die erste Serien-Nr. und darüber.

Beispiel - 2 ..... ≠ besagt, daß alte und neue Teile nicht austauschbar sind. 158000-7352-0 bezieht sich auf die erste Serien-Nr. bis S.No. 15000. 15800-7352-2 bezieht sich auf S.No. 15001 und darüber.

Beispiel - 3 ..... ↔ besagt, daß alte und neue Teile austauschbar sind. Beiderseitig 15800-7355-0 und 15830-7355-0 beziehen sich auf die ersten Serien-Nr. und darüber.

(9) REMARKS ..... (Anmerkungen) In dieser Spalte finden Sie weitere verwendbare Modellbezeichnungen, Abmessungen und andere besondere Angaben.

(10) Spezifikationen.. (für Schwestermodelle) Die Typen und Bestimmungsorte der Schwestermodelle sind angegeben. Die Angaben beziehen sich auf die entsprechenden Seiten in diesem Handbuch.

(11) SET ..... (Satz) Die in der Bemerkungen-Spalte mit "SET" gekennzeichneten Teile werden nur als Satz verkauft.

silvernorn.co.uk

ISTRUZIONI

PAGINA ELENCO PARTI

1 10 2

S023 POMPA ACQUA
POMPE A EAU
WASSERPUMPE

B16-R

[KDG] KX...-3

N°Ref.	N°PIEZA	DENOMINAZIONE PARTE	DESTIGNATION	BEZEICHNUNG	Q.tà/N.serie	LC.	NOTE
010	15800-7303-0	GRUPPO POMPA ACQUA	POMPE A EAU COMPLETE	GRUPPE, WASSERPUMPE	1 / ~ 15000		[Esempio-1] [Example-1] [Beispiel-1]
010	15800-7303-2	GRUPPO POMPA ACQUA	POMPE A EAU COMPLETE	GRUPPE, WASSERPUMPE	1 / 15001~	←	
020	15800-7352-0	FLANGIA	BRIDE	FLANSCH	1 / ~ 15000		[Esempio-2] [Example-2] [Beispiel-2]
020	15800-7352-2	FLANGIA	BRIDE	FLANSCH	1 / 15001 ~	≠	
030	15800-7335-0	CUSCINETTO	ROULEMENT A BILLES	KUGELLAGER	1 / ~ 15000		[Esempio-3] [Example-3] [Beispiel-3]
030	15830-7335-0	CUSCINETTO	ROULEMENT A BILLES	KUGELLAGER	1 / 15001 ~	↔	

5 6 8 9 11

PAGINA DISEGNO

1 10 2

S023 POMPA ACQUA
POMPE A EAU
WASSERPUMPE

B16-L

[KDG] KX...-3

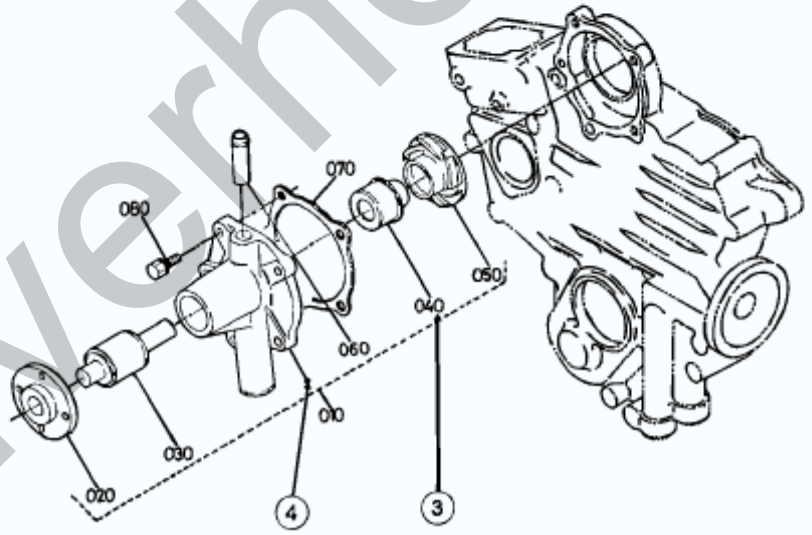

silverhorn.co.uk

(1) N. Fig.	Rappresenta il numero corrispondente a ciascun nome di gruppo.
(2) N. posiz. ..... (n. posizione)	Sostituisce la numerazione pagine convenzionale. Le pagine a sinistra dell'Elenco parti sono numerate XXX-L e le pagine a destra XXX-R. numero di posizione sono utilizzati anche nell'indice numerico al termine dell'elenco parti.
(3) Componenti.....	I componenti di un gruppo sono identificati da una parentesi tratteggiata.
(4) Punto	Indica le parti non vendute separatamente. Occorre ordinare il gruppo (n. rif. 010) contenente la parte.
(5) N. di rif.	I numeri di riferimento sono assegnati a parti contenute in un'illustrazione. Il numero di codice di una parte dell'illustrazione può essere identificato facendo riferimento allo stesso numero di riferimento dell'elenco parti.
(6) Denominazione modello	In questa colonna è indicato il nome del modello base. Altri modelli applicabili sono indicati nella colonna "NOTE".
(7) N. di serie ..... (N° de serie)	Indica un gruppo di numeri di serie ai quali si applica una modifica di progettazione.
(8) I.C. ..... (intercambio)	Indica l'intercambiabilità delle parti dovuta alla modifica di progettazione.
Esempio - 1	← indica che una parte nuova può sostituire una vecchia ma non viceversa. 15800-7303-0 è applicabile dal primo numero di serie al n. di serie 15000. 15800-7303-2 è applicabile al primo n. di serie e superiore.
Esempio - 2	≠ indica che le parti nuove e vecchie non sono intercambiabili. 15800-7352-0 è applicabile dal primo numero di serie al n. di serie 15000. 15800-7352-2 è applicabile al n. di serie 15001 e superiore.
Esempio - 3	↔ indica che le parti nuove e vecchie sono intercambiabili. Sia 15800-7355-0 che 15830-7355-0 sono applicabili al primo n. di serie e superiore.
(9) NOTE	In questa colonna, inserire altre denominazioni di modelli applicabili , dimensioni e altre voci specifiche.
(10) Specifiche ... .. (per modelli simili) ...	Sono indicati i tipi e le destinazioni dei modelli analoghi. Tali indicazioni sono fornite per segnalare le pagine pertinenti del manuale.
(11) SET	Le parti contrassegnate come "SET" nella colonna Note sono vendute come set.

silvernorn.co.uk

INSTRUCCIONES

PÁGINA DE LISTA DE PIEZAS

(1) **S023** BOMBA DE AGUA / POMPE A EAU / WASSERPUMPE

(10) [KDG] (2) B16-R KX...-3

Nº Ref.	Nº PIEZA	NOMBRE PIEZA	DESTIGNATION	BEZEICHNUNG	CANT./Nº S	INT.	COMENT.
010	15600-7303-0	CONJUNTO BOMBA AGUA	POMPE A EAU COMPLETE	GRUPPE, WASSERPUMPE	1 / ~ 15000		[Ejemplo-1] [Example-1]
010	15600-7303-2	CONJUNTO BOMBA AGUA	POMPE A EAU COMPLETE	GRUPPE, WASSERPUMPE	1 / 15001~	←	[Beispiel-1]
020	15600-7352-0	BRIDA	BRIDE	FLANSCH	1 / ~ 15000		[Ejemplo-2] [Example-2]
020	15600-7352-2	BRIDA	BRIDE	FLANSCH	1 / 15001 ~	≠	[Beispiel-2]
030	15600-7335-0	COJINETE	ROULEMENT A BILLES	KUGELLAGER	1 / ~ 15000		[Ejemplo-3] [Example-3]
030	15630-7335-0	COJINETE	ROULEMENT A BILLES	KUGELLAGER	1 / 15001 ~	↔	[Beispiel-3]

(5) (6) (8) (9) (11)

PÁGINA DE ESQUEMAS

(1) **S023** BOMBA DE AGUA / POMPE A EAU / WASSERPUMPE

(10) [KDG] (2) B16-L KX...-3

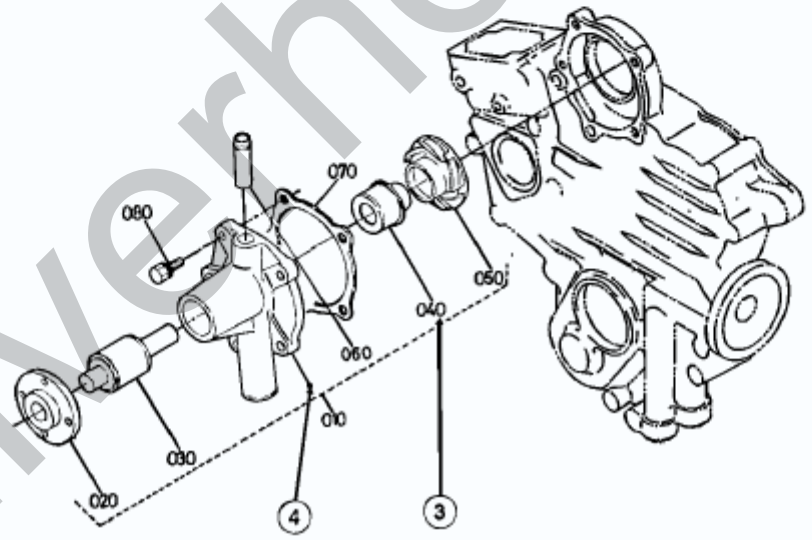

silverhorn.co.uk

(1) Nº Fig.	Representa el número correspondiente a cada nombre de grupo.
(2) Nº U. ..... Nº ubicación	Sustituye la numeración de páginas convencional. Las páginas de la izquierda de la lista de piezas se numeran como XXX-L y las de la derecha como XXX-R. También se utiliza Nº de ubicación en el índice numérico al final de la lista de piezas.
(3) Componentes	Los componentes de un conjunto se identifican con líneas de puntos.
(4) Punto	Indica que las piezas no se venden por separado. Es necesario pedir el conjunto (Nº Ref. 010) que contiene las piezas.
(5) Nº REF.	Se asignan números de referencia a las piezas de la ilustración. El número de código de la ilustración puede identificarse consultando el mismo número de referencia en la lista de piezas.
(6) Nombre de modelo	El nombre del modelo básico se indica en esta columna. Otros modelos aplicables se indican en la columna "COMENTARIOS".
(7) S.No. ..... (Nº de serie)	Indica un grupo de números de serie a los que se aplica un cambio de diseño.
(8) INT. ..... (intercambio)	Indica la posibilidad de intercambio de piezas debido al cambio de diseño.
Ejemplo - 1	← indica que una pieza nueva puede sustituir a una antigua o viceversa. 15800-7303-0 es aplicable al primer número de serie a Nº S. 15000. 15800-7303-2 es aplicable al primer número de serie y superior.
Ejemplo - 2	≠ indica que no se pueden intercambiar piezas nuevas y antiguas. 15800-7352-0 es aplicable al primer número de serie a S.No. 15000. 15800-7352-2 es aplicable al Nº S. 15001 y superior.
Ejemplo - 3	↔ indica que se pueden intercambiar piezas nuevas y antiguas. 15800-7355-0 y 15830-7355-0 son aplicables al primer número de serie y superior.
(9) COMENTARIOS	En esta columna introduzca otros nombres de modelo, medidas y elementos especiales que correspondan.
(10) Especificaciones (para modelos similares)	Se indican los tipos y destinos de modelos similares. Estas indicaciones se ofrecen para indicar las páginas correspondientes en este manual.
(11) CONJUNTO ...	Las piezas marcadas con "CONJUNTO" en la columna de comentarios se venden en conjuntos.

silverhorn.co.uk

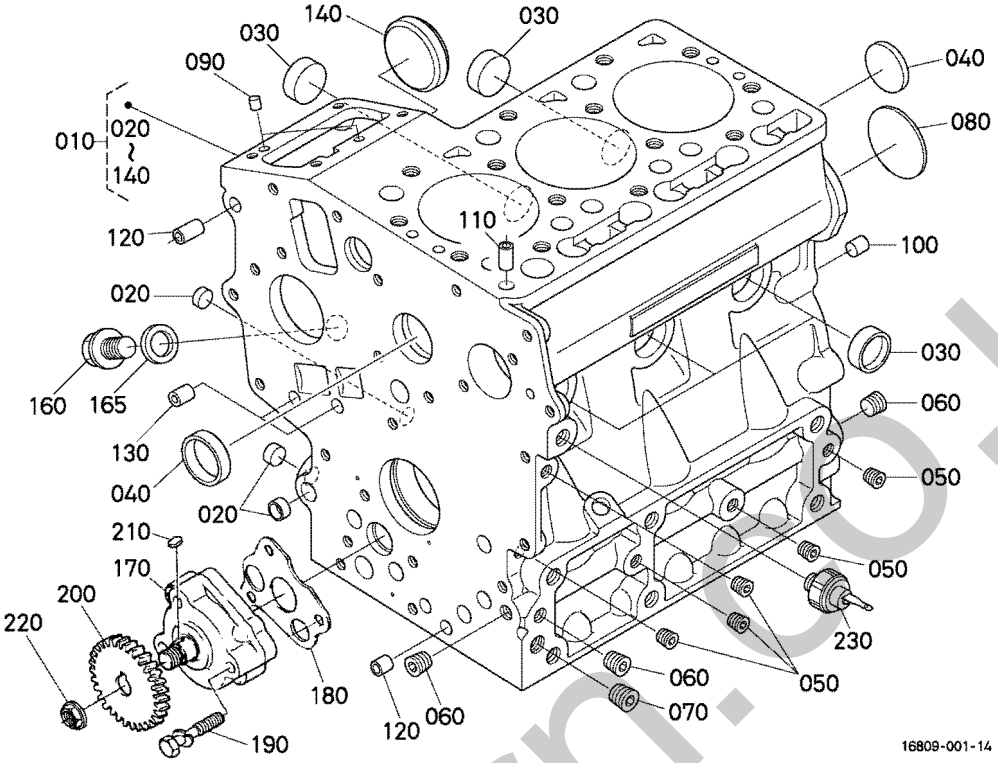

Pos.	PART No.	QTY/SNo	IC	PART NAME	DESIGNATION	BEZEICHNUNG	DENOMI. PARTE	NOMBRE PIEZA	Remarks
010	**16809-0102-0**	1		COMP.CRANKCASE	BLOC MOTEUR COMPLET	KOMP,KURBELGEHAEUSE	COMPL.MONOBLOCCO	COMP. CAJA CIGÜEÑAL	
020	**16851-9626-0**	3		CAP,SEALING	PASTILLE	STOPFEN	CAPPUCCIO,TENUTA	CAPUCHÓN,SELLANTE	
030	**16851-9627-0**	5		CAP,SEALING	PASTILLE	STOPFEN	CAPPUCCIO,TENUTA	CAPUCHÓN,SELLANTE	
040	**15451-9627-0**	2		CAP,SEALING	PASTILLE	STEPSEL,ABDICHTU	CAPPUCCIO,TENUTA	CAPUCHÓN,SELLANTE	
050	**15261-9601-0**	5		PLUG	BOUCHON	STOPFEN	TAPPO	TAPÓN	
060	**15521-9602-0**	3		PLUG	BOUCHON	STOPFEN	TAPPO	TAPÓN	
070	**15521-9603-0**	1		PLUG	BOUCHON	STOPFEN	TAPPO	TAPÓN	
080	**15261-9616-0**	1		PLUG,EXPANSION	BOUCHON EXPANSIBLE	STOEPSEL,AUSDEHNUNG	TAPPO DI ESPANSIONE	TAPÓN,EXPANSIÓN	
090	**05012-00508**	2		PIN,STRAIGHT	GOUPILLE CYLINDLIQUE	ZYLINDERSTIFT	SPINA DI CENTRAGGIO	BULÓN,RECTO	
100	**05012-00814**	2		PIN,STRAIGHT	GOUPILLE CYLINDLIQUE	ZYLINDERSTIFT	SPINA DI CENTRAGGIO	PASADOR,RECTO	
110	**15221-3365-0**	1		PIN,PIPE	GICLEUR	RÖHRCHEN	BOCCOLA PASSANTE	PASADOR,CONDUCTO	
120	**15231-3396-0**	2		PIN,PIPE	GICLEUR	ROHRSTIFT	BOCCOLA PASSANTE	BULÓN,TUBO	
130	**15231-3396-0**	2		PIN,PIPE	GICLEUR	ROHRSTIFT	BOCCOLA PASSANTE	BULÓN,TUBO	
140	**16851-1621-2**	1		COVER,FUEL CAMSHAFT	COUV.ARBRE A CAMES	DECKELNOCKENWELLE	COP.,ALB.CAMME CARB.	CUBIERTA,EJE LEVAS COMB.	
150	**---**	-							
160	**06311-55020**	1		PLUG	BOUCHON	VERSCHLUSSSCHRAUBE	TAPPO	TAPÓN	
165	**04717-01320**	1		WASHER,WITH RUBBER	JOINT EN CAOUTCHOUC	GUMMIUNTERLAGE	RONDELLA,CON GOMMA	ARANDELA,CON CAUCHO	
170	**16851-3501-2**	1		ASSY PUMP,OIL	ENS.POMPE A HUILE	GRP.OELPUMPE	GR.POMPA,OLIO	BOMBA ACEITE	
180	**16851-3515-2**	1		GASKET,OIL PUMP	JOINT STAT.,POMPE HUILE	DICHTUNG	GUARNIZ.,POMPA OLIO	JUNTA,BOMBA ACEITE	
190	**15841-9105-0**	3		BOLT	VIS	BOLZEN	BULLONE	TORNILLO	
200	**15841-3566-0**	1		GEAR,OIL PUMP DRIVE	PIGNON ENTRAIN.POMPE	GETRIEBE	INGR.COMANDO POMPA OLIO	ENGR.,TRANS. BOM. ACEITE	
210	**05712-00408**	1		KEY,FEATHER	CLAVETTE	KEIL	CHIAVETTA,LINGUETTA	LLAVE,LENGÜETA	
220	**02783-50100**	1		NUT,FLANGE	ECROU A EMBASE	MUTTER MIT FLANSCH	DADO FLANGIATO	TUERCA,BRIDA	
230	**1A024-3901-0**	1		SWITCH,OIL	COUPLEUR	SCHALTER	INTERRUTTORE,OLIO	INTERRUPTOR,ACEITE	

silvermorn.co.uk

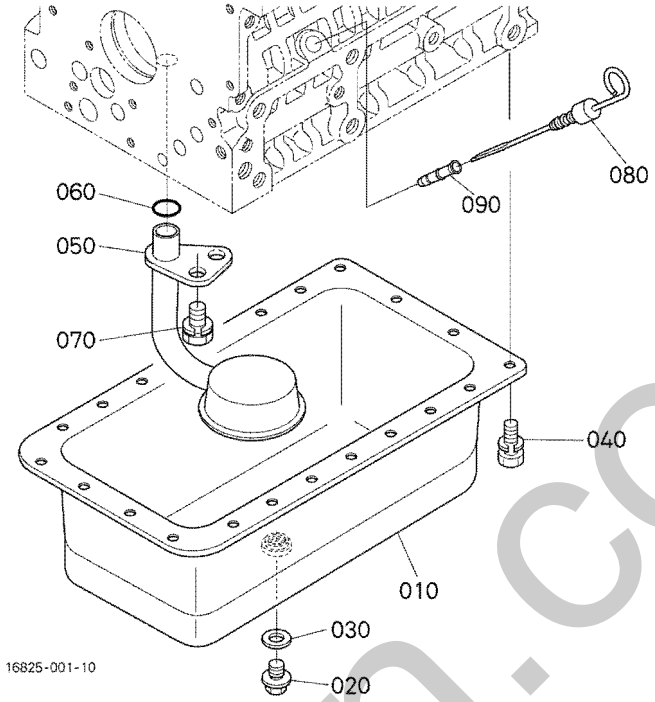

Pos.	PART No.	QTY/SNo	IC	PART NAME	DESIGNATION	BEZEICHNUNG	DENOMI. PARTE	NOMBRE PIEZA	Remarks
010	**15881-0150-0**	1		COMP.OIL PAN	CARTER D'HUILE COMP.	KOMP,OELwANNE	COMPL.COPPA DELL'OLIO	COMP. RECIPIENTE ACEITE	
020	**13901-3375-0**	1		PLUG,DRAIN	BOUCHON DE VIDANGE	ABLASSSTOPFEN	TAPPO,SCARICO	TAPÓN,DRENAJE	
030	**6C090-5896-0**	1		GASKET	JOINT	DICHTUNGSPLATTE	GUARNIZIONE	JUNTA	
040	**01023-50614**	22		BOLT	VIS	SCHRAUBE	BULLONE	TORNILLO	
050	**16851-3211-0**	1		FILTER,OIL	FILTRE D'HUILE	OELFILTER	FILTRO,OLIO	FILTRO ACEITE	
060	**04814-00160**	1		O-RING	JOINT TORIQUE	O-RING	O-RING	JUNTA TÓRICA	
070	**01123-50814**	1		BOLT	VIS	SCHRAUBE	BULLONE	PERNO	
080	**1E051-3641-2**	1		GAUGE,OIL	JAUGE D'HUILE	OELMESSSTAB	ASTINA LIVELLO OLIO	MEDIDOR ACEITE	
090	**17456-3642-0**	1		GUIDE,OIL GAUGE	GUIDE	FÜHRUNG,ÖL-MESSTAB	GUIDA ASTINA LIVELLO	GUÍA,INDICADOR ACEITE	

silvermorn.co.uk

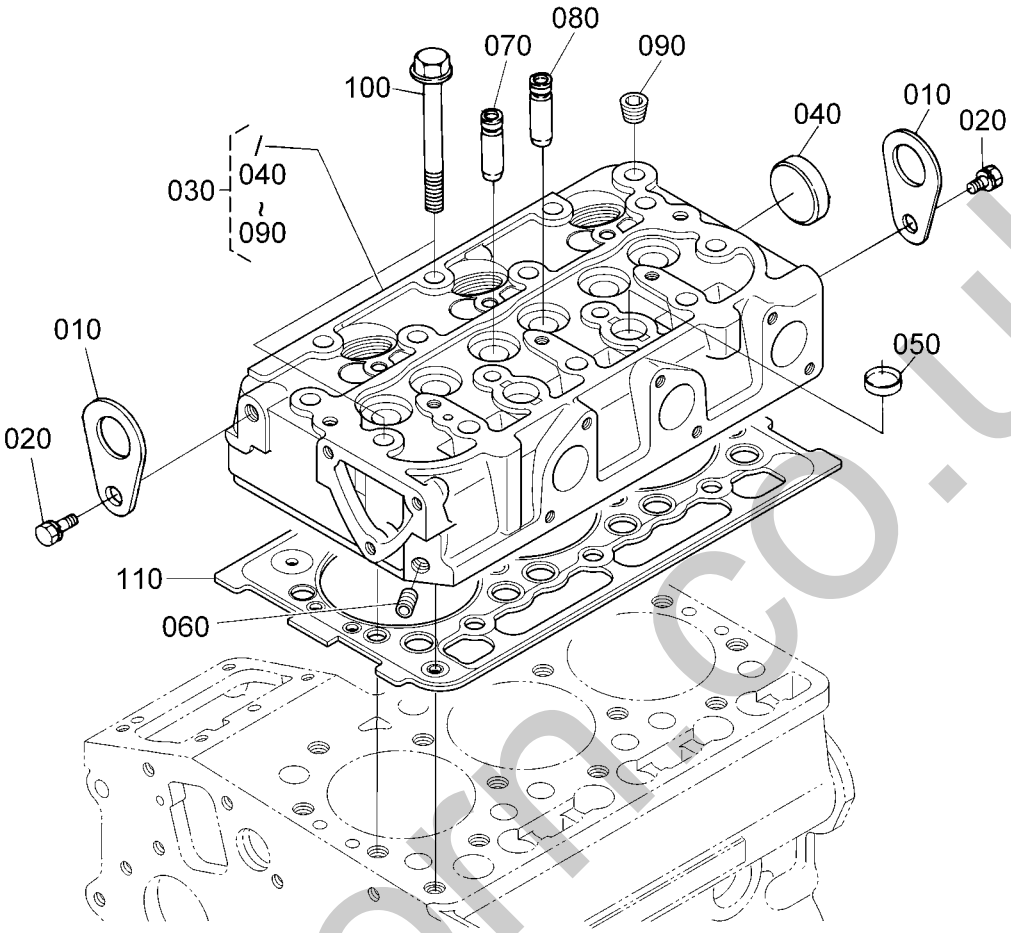

Pos.	PART No.	QTY/SNo	IC	PART NAME	DESIGNATION	BEZEICHNUNG	DENOMI. PARTE	NOMBRE PIEZA	Remarks
010	**15221-0175-0**	2		HOOK,ENGINE	ANNEAU DE LEVAGE	MOTOR-ANKERHAKEN	GANCIO,MOTORE	GANCHO,MOTOR	
020	**01123-50816**	2		BOLT	VIS	SCHRAUBE	BULLONE	PERNO	
030	**1G008-0304-6**	1		COMP.CYLINDER HEAD	COMP. TÊTE CYLINDRE	KOMP.-ZYLINDERKOPF	COMPL.TESTATA CILINDRO	COMP. CULATA	
040	**15321-9626-0**	1		CAP,SEALING	PASTILLE	STEPSEL,ABDICHTU	CAPPUCCIO,TENUTA	CAPUCHÓN,SELLANTE	
050	**15261-0337-0**	2		CAP,SEALING	PASTILLE	STEPSEL,ABDICHTU	CAPPUCCIO,TENUTA	CAPUCHÓN,SELLANTE	
060	**15261-9601-0**	1		PLUG	BOUCHON	STOPFEN	TAPPO	TAPÓN	
070	**15841-1354-0**	3		GUIDE,INLET VALVE	GUIDE SOUP.D'ADMISS.	EINLASSVENTILFUHRUNG	GUIDA,VALVOLA DI ASPIRAZ.	GUÍA,VÁLVULA ADMISIÓN	
080	**15841-1356-0**	3		GUIDE,EXHAUST VALVE	GUIDE SOUP.D'ECHAP.	AUSLASSVENTILFUHRUNG	GUIDA,VALVOLA DI SCARICO	GUÍA,VÁLVULA ESCAPE	
090	**15841-9602-0**	1		PLUG	BOUCHON	STOPFEN	TAPPO	TAPÓN	
100	**14601-0345-0**	14		BOLT,CYLINDER HEAD	VIS DE CYLINDRE	ZYLINDERKOPFSCHRAUBE	BULLONE,TESTATA CILINDRO	TORNILLO,CULATA	
110	**16871-0331-3**	1		GASKET,CYLINDER HEAD	JOINT DE CULASSE	DICHTUNG,ZYLINDERKOP	GUARNIZ.,TESTATA CILINDRO	JUNTA,CULATA	

silvermorn.co.uk

S004
GEAR CASE
CARTER DE DISTRIBUTION
GETRIEBEGEHÄUSE
SCATOLA INGRANAGGI
CAJA DE ENGRANAJES

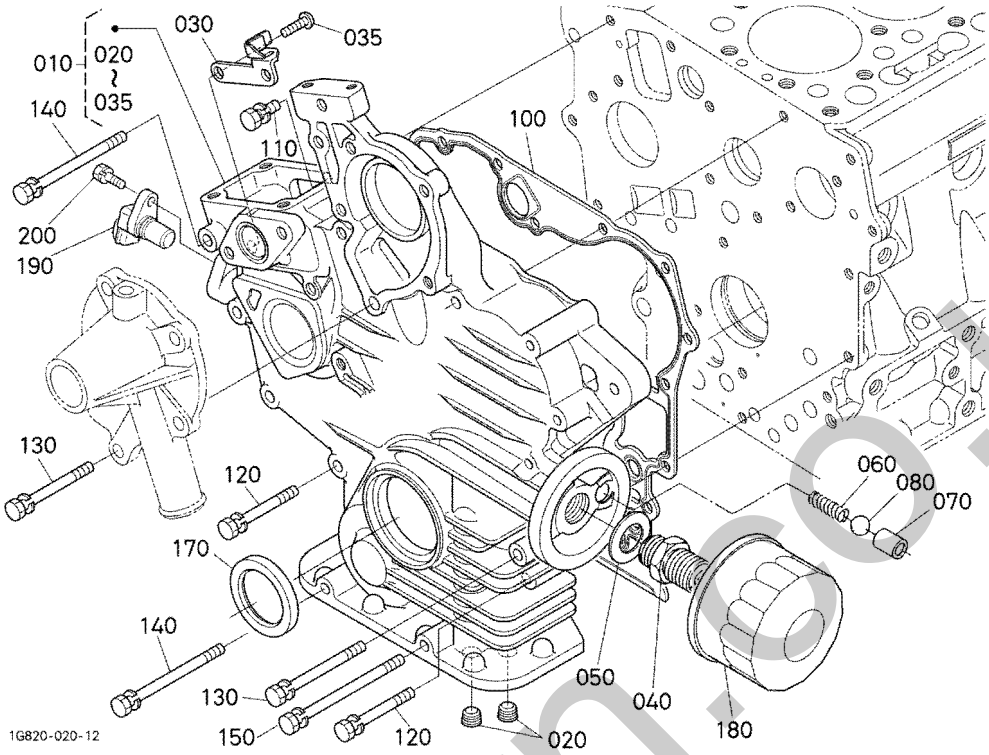

Pos.	PART No.	QTY/SNo	IC	PART NAME	DESIGNATION	BEZEICHNUNG	DENOMI. PARTE	NOMBRE PIEZA	Remarks
010	**1G820-0402-4**	1		COMP.CASE,GEAR	ENS.CORPS	GRP.GEHÄUSE	GR.SCATOLA,INGRANAGGI	CONJ.CAJA,ENGRANAJES	
020	**15521-9603-0**	2		PLUG	BOUCHON	STOPFEN	TAPPO	TAPÓN	
030	**1G820-5628-2**	1		STAY,START SPRING	ETAI,RESSORT DEMAR.	RASTSTELLE,ANLASSFEDER	PUNTELLO,MOLLA AVVIAM.	ANCLAJE,MUELLE ARRANQUE	
035	**16861-9331-0**	2		SCREW	VIS	SCHRAUBE	VITE	TORNILLO	
040	**15241-3229-0**	1		JOINT,PIPE	RACCORD DE TUYAU	VERBINDUNGSSTUECK	RACCORDO,TUBO	JUNTA,TUBO	
050	**15841-9401-0**	1		WASHER,PLAIN	RONDELLE FREIN	SCHEIBE	RONDELLA,PIANA	ARANDELA PLANA	
060	**16851-3695-0**	1		SPRING	RESSORT	FEDER	MOLLA	MUELLE	
070	**15841-3693-0**	1		SEAT,VALVE	SIEGE DE SOUPAPE	SITZ,VENTIL	SEDE,VALVOLA	ASIENTO,VÁLVULA	
080	**07715-03211**	1		BALL	BILLE	KUGEL	SFERA	BOLA	
090	**---**	-							
100	**1G820-0413-0**	1		GASKET,GEAR CASE	JOINT STAT,LOG. ENGREN.	DICHTUNG	GUARNIZ.SCATOLA INGR.	JUNTA,CAJA MARCHAS	
110	**01023-50618**	1		BOLT	VIS	SCHRAUBE	BULLONE	PERNO	
120	**01023-50650**	9		BOLT	VIS	SCHRAUBE	BULLONE	TORNILLO	
130	**15841-9101-0**	2		BOLT	VIS	BOLZEN	BULLONE	TORNILLO	
140	**01023-50680**	2		BOLT	VIS	SCHRAUBE	BULLONE	PERNO	
150	**01023-50690**	1		BOLT	VIS	SCHRAUBE	BULLONE	TORNILLO	
160	**---**	-							
170	**15877-0414-0**	1		SEAL,OIL	JOINT D'ETANCHEITE,HUILE	ÖLDICHUNG	TENUTA,OLIO	SELLO,ACEITE	
180	**HH150-3243-0**	1		CARTRIDGE,OIL FILTER	CARTOUCHE FILTRANTE	OELFILTERPATRONE	CARTUCCIA,FILTRO OLIO	CARTUCHO,FILTRO ACEITE	
190	**T1060-3227-0**	1		SENSOR,REVOLUTION	DETECTEUR	SENSOR	SENSORE,GIRI	INDICADOR,REVOLUCIONES	
200	**01023-50616**	1		BOLT	VIS	SCHRAUBE	BULLONE	PERNO	

silvermorn.co.uk

S005
HEAD COVER
COUVRE-CULASSE
ZYLINDERKOPFDECKEL
COPERCHIO TESTATA
TAPA DE LA CULATA

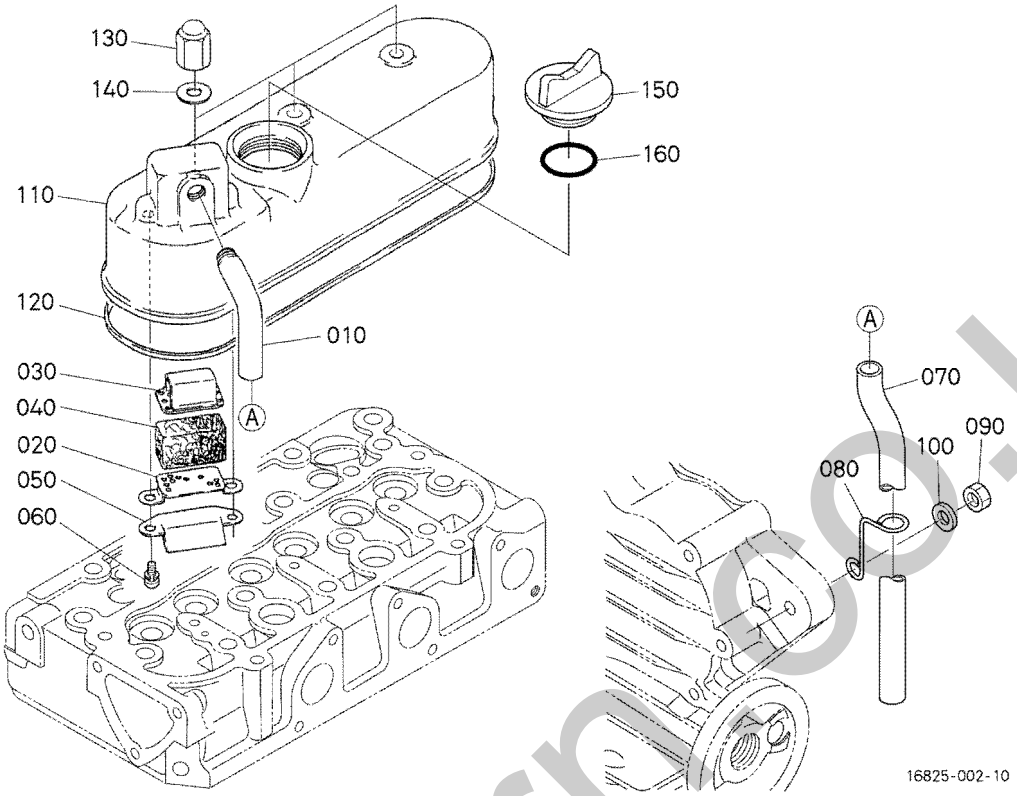

Pos.	PART No.	QTY/SNo	IC	PART NAME	DESIGNATION	BEZEICHNUNG	DENOMI. PARTE	NOMBRE PIEZA	Remarks
010	**15881-0555-0**	1		JOINT,BREATHER PIPE	RACCORD D'ASPI-TUYAU	ANSCHLUSSTEIL	RACCORDO,TUBO SFIATO	JUNTA,TUBO RESPIRADERO	
020	**15841-0514-0**	1		PLATE,B/THER ELEMENT	PLAQUE D'ELEMENT	PLATTE,ELEMENT	PIASTRA,B/EL.TERMICO	PLACA,ELEMENTO B/THERM.	
030	**15841-0515-0**	1		PLATE,B/THER ELEMENT	PLAQUE D'ELEMENT	PLATTE,ELEMENT	PIASTRA,B/EL.TERMICO	PLACA,ELEMENTO B/TERM.	
040	**15841-0567-0**	1		ELEMENT,BREATHER	TAMIS DU RENIFLARD	ENTLUEFTUNGSELEMENT	ELEMENTO,SFIATO	ELEMENTO,RESPIRADERO	
050	**15841-0537-0**	1		OIL SHIELD,BREATHER	BOUCLIER,HUILE	OELSCHILD,ENTLUEFTER	PARAOLIO,SFIATO	PROTEC. ACEITE,RESPIRAD.	
060	**16861-9331-0**	2		SCREW	VIS	SCHRAUBE	VITE	TORNILLO	
070	**15841-0551-0**	1		PIPE,BREATHER	TUYAU DE RENLFLARD	ENTLUFTUNGSROHR	TUBO,SFIATO	TUBO,RESPIRADERO	
080	**15881-0559-0**	1		CLAMP,PIPE	COLLIER DE TUYAU	ROHRKLEMME	MORSETTO,TUBO	ABRAZADERA,TUBO	
090	**02156-50080**	1		NUT	ECROU	MUTTER	DADO	TUERCA	
100	**04013-50080**	1		WASHER,PLAIN	RONDELLE FREIN	SCHEIBE	RONDELLA,PIANA	ARANDELA,PLANA	
110	**16861-1451-3**	1		COVER,CYL.HEAD	COUVERCLE CULASSE	ZYLINDERKOPFHAUBE	COPERCHIO,VALVOLE	CUBIERTA,CULATA	
120	**16871-1452-0**	1		GASKET,HEAD COVER	JOINT COUVRE-CULASSE	ZYLINDERKOPFDICHTUNG	GUARN.,COPERCHIO TESTATA	JUNTA,CUBIERTA CABEZAL	
130	**15841-1462-0**	3		NUT,CAP	ECROU	KAPPE	DADO	TUERCA	
140	**15601-9665-0**	3		GASKET	JOINT	DICHTUNG	GUARNIZIONE	JUNTA	
150	**E9151-3314-0**	1		PLUG,OIL FILTER	BOUCH. REMPLISSAGEHUILE	STOPFEN	BOCCH. RIEMPIM. OLIO	TAPÓN LLENADO ACEITE	
160	**1J001-9677-0**	1		O-RING	JOINT TORIQUE	O-RING	O-RING	JUNTA TÓRICA	

silverthorn.co.uk

S006
ENGINE BRACKET
CONSOLE DE MOTEUR
MOTORTRÄGER
SUPPORTO MOTORE
SOPORTE DEL MOTOR

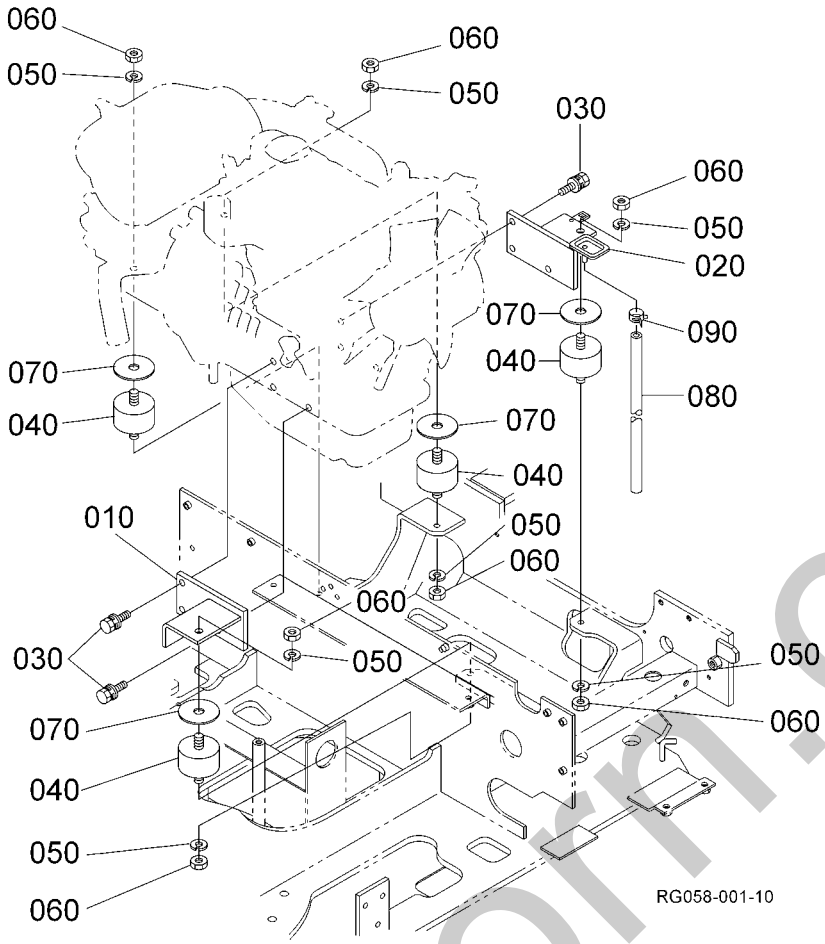

Pos.	PART No.	QTY/SNo	IC	PART NAME	DESIGNATION	BEZEICHNUNG	DENOMI. PARTE	NOMBRE PIEZA	Remarks
010	**RG058-4211-0**	1		BRACKET,ENGINE	SUPPORT (MOTEUR)	MOTORFUSS	SUPPORTO (MOTORE)	SOPORTE (MOTOR)	
020	**RG058-4212-0**	1		BRACKET,ENGINE	SUPPORT (MOTEUR)	MOTORFUSS	SUPPORTO (MOTORE)	SOPORTE (MOTOR)	
030	**01133-51025**	6		BOLT	VIS	SCHRAUBE	BULLONE	PERNO	
040	**68051-4216-0**	4		CUSHION ENGINE	COUSSINET MOTEUR	DÄMPFER,MOTOR	AMMORTIZZATORE MOTORE	AMORTIGUADOR MOTOR	
050	**04512-50100**	8		WASHER,SPRING LOCK	RONDELLE RESSORT A BECS	FEDERRING	RONDELLA,BLOCCO MOLLA	ARANDELA,MUELLE BLOQUEO	
060	**02118-50100**	8		NUT	ECROU	MUTTER	DADO	TUERCA	
070	**RC101-4217-0**	4		COVER	COUVERCLE	DECKEL	COPERCHIO	CUBIERTA	
080	**09664-80220**	1		TUBE,FUEL	TUBE,CARBURANT	KRAFTSTOFFLEITUNG	TUBO,CARBURANTE	TUBO,COMBUSTIBLE	
090	**RG008-5198-0**	1		CLAMP,FUEL	ATTACHE	SCHLAUCHSCHELLE	MORSETTO,ALIMENTAZIONE	MORDAZA,COMBUSTIBLE	

silverthorn.co.uk

S007
MAIN BEARING CASE
PALIERS DE VILEBREQUIN
HAUPTLAGERGEHÄUSE
GABBIA CUSCINETTO DI BANCO
COJINETE DEL CIGÜEÑAL

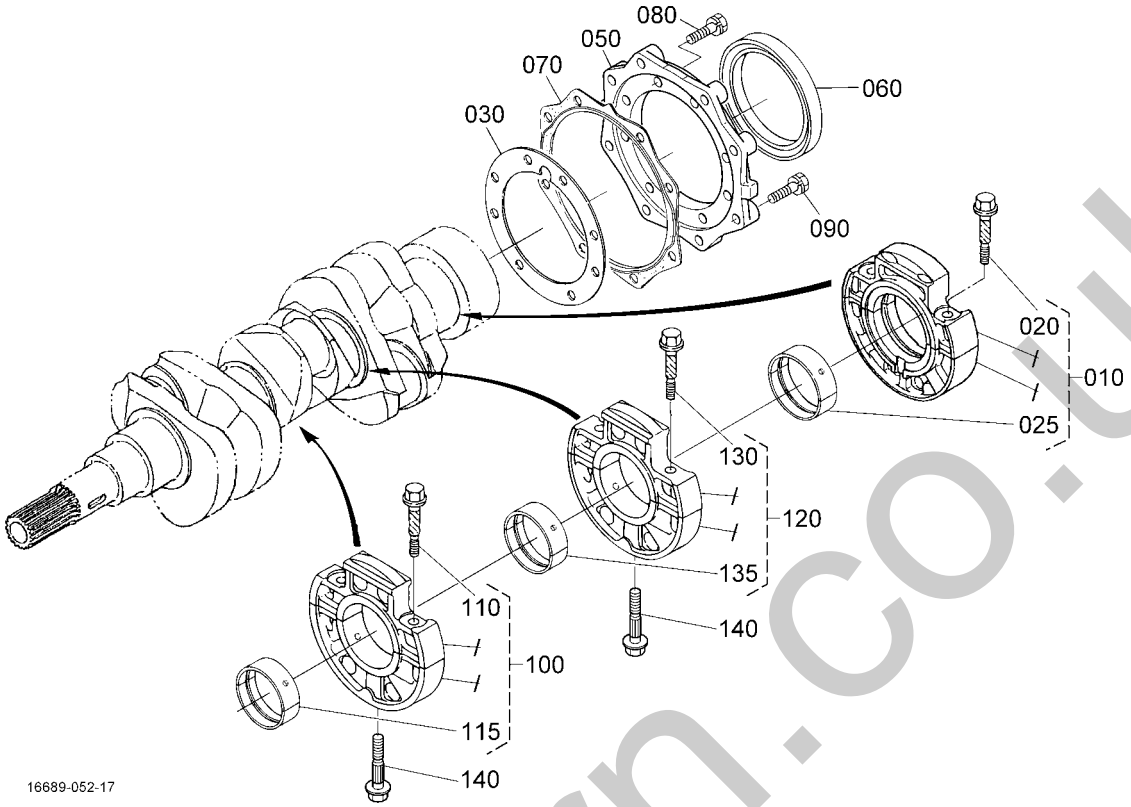

Pos.	PART No.	QTY/SNo	IC	PART NAME	DESIGNATION	BEZEICHNUNG	DENOMI. PARTE	NOMBRE PIEZA	Remarks
010	**15841-0709-4**	1		ASSY BRG CASE	ENS. PALIER VILEBREQ.	GRP.LAGERGEHÄUSE	GR. SUPPORTI DI BANCO	CONJ. INDUCCIÓN CAJA,JUNTA	
020	**15841-0454-0**	2		BOLT,BEARING CASE	VIS DE VILEBREQUIN	BOLZEN,LAGERKASTEN	BULLONE SUPP.BANCO	TORNILLO,CAJA COJINETE	
025	**15694-2348-2**	1		METAL,CRANKSHAFT	COUSSINET DE VILEBR.	METALLTEIL	BRONZINA DI BANCO	METAL,CIGÜEÑAL	STD
025	**15694-2393-2**	1		METAL,CRANKSHAFT	COUSSINET DE VILEBR.	METALLTEIL	BRONZINA DI BANCO	METAL,CIGÜEÑAL	-0.20mm
025	**15694-2394-2**	1		METAL,CRANKSHAFT	COUSSINET DE VILEBR.	METALLTEIL	BRONZINA DI BANCO	METAL,CIGÜEÑAL	-0.40mm
030	**15852-0436-0**	1		GASKET,BEARING CASE	JOINT STAT,LOG. ROULMT	DICHTUNG	GUARNIZ.GABBIA CUSC.	JUNTA,CAJA COJINETE	
040	**---**	-							
050	**15841-0481-5**	1		COVER,BEARING CASE	PORTE JOINT	DECKEL,LAGERKASTEN	COPERCHIO,GABBIA CUSCIN.	CUBIERTA,CAJA COJINETE	
060	**1G460-0446-0**	1		SEAL,OIL	JOINT D'ETANCHEITE,HUILE	ÖLDICHUNG	TENUTA,OLIO	SELLO,ACEITE	
070	**15841-0482-3**	1		GASKET	JOINT STATIQUE	DICHTUNG	GUARNIZIONE	JUNTA	
080	**01023-50620**	8		BOLT	VIS	SCHRAUBE	BULLONE	PERNO	
090	**01023-50622**	8		BOLT	VIS	SCHRAUBE	BULLONE	PERNO	
100	**12691-0704-4**	1		ASSY BRG CASE	ENS. PALIER VILEBREQ.	GRP.LAGERGEHÄUSE	GR. SUPPORTI DI BANCO	CONJ. INDUCCIÓN CAJA,JUNTA	
110	**15841-0454-0**	2		BOLT,BEARING CASE	VIS DE VILEBREQUIN	BOLZEN,LAGERKASTEN	BULLONE SUPP.BANCO	TORNILLO,CAJA COJINETE	
115	**15861-2387-3**	1		METAL,CRANKSHAFT	COUSSINET DE VILEBR.	METALLTEIL	BRONZINA DI BANCO	METAL,CIGÜEÑAL	-0.40mm
115	**15861-2348-4**	1		METAL,CRANKSHAFT	COUSSINET DE VILEBR.	METALLTEIL	BRONZINA DI BANCO	METAL,CIGÜEÑAL	STD
115	**15861-2386-3**	1		METAL,CRANKSHAFT	COUSSINET DE VILEBR.	METALLTEIL	BRONZINA DI BANCO	METAL,CIGÜEÑAL	-0.20mm
120	**16861-0705-4**	1		ASSY BRG CASE	ENS. PALIER VILEBREQ.	GRP.LAGERGEHÄUSE	GR. SUPPORTI DI BANCO	CONJ. INDUCCIÓN CAJA,JUNTA	
130	**15841-0454-0**	2		BOLT,BEARING CASE	VIS DE VILEBREQUIN	BOLZEN,LAGERKASTEN	BULLONE SUPP.BANCO	TORNILLO,CAJA COJINETE	
135	**15861-2348-4**	1		METAL,CRANKSHAFT	COUSSINET DE VILEBR.	METALLTEIL	BRONZINA DI BANCO	METAL,CIGÜEÑAL	STD
135	**15861-2386-3**	1		METAL,CRANKSHAFT	COUSSINET DE VILEBR.	METALLTEIL	BRONZINA DI BANCO	METAL,CIGÜEÑAL	-0.20mm
135	**15861-2387-3**	1		METAL,CRANKSHAFT	COUSSINET DE VILEBR.	METALLTEIL	BRONZINA DI BANCO	METAL,CIGÜEÑAL	-0.40mm
140	**15841-0456-2**	2		BOLT,BEARING CASE	VIS DE VILEBREQUIN	BOLZEN,LAGERKASTEN	BULLONE SUPP.BANCO	TORNILLO,CAJA COJINETE	

silverthorn.co.uk

S008

CAMSHAFT AND IDLE GEAR SHAFT
ARBRE A CAMES ET ARBRE DE PIGNON FOU
NOCKENWELLE UND WELLE, FREILAUFGETRIEBE
ALB. A CAMME E ALBERO FOLLE
ÁRBOL LEVAS Y EJE VEL. DIR.

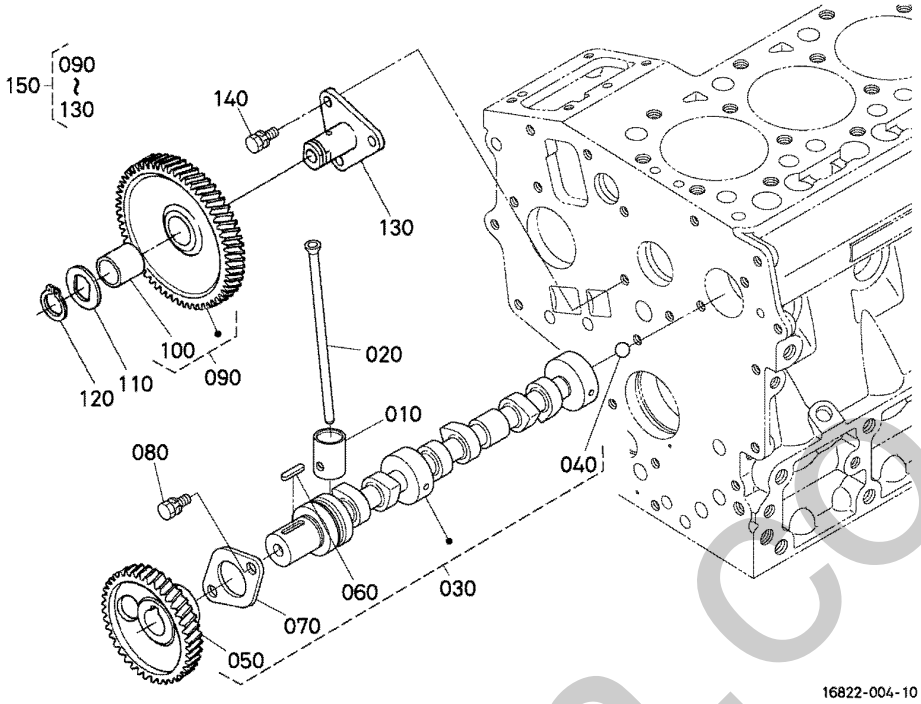

Pos.	PART No.	QTY/SNo	IC	PART NAME	DESIGNATION	BEZEICHNUNG	DENOMI. PARTE	NOMBRE PIEZA	Remarks
010	**16851-1555-2**	6		TAPPET	POUSSOIR	STOSSEL	PUNTERIA	EMPUJAVÁLVULA	
020	**16851-1511-0**	6		PUSH ROD	TIGE DE POUSSOIR	STOSSELSTANGE	ASTA DELLA PUNTERIA	VÁSTAGO	
030	**15861-1612-0**	1		ASSY CAMSHAFT	ENS.ARBRE A CAMES	GRP.NOCKENWELLE	GR. ALBERO A CAMME	CONJUNTO ÁRBOL DE LEVAS	
040	**07715-00401**	1		BALL	BILLE	KUGEL	SFERA	BOLA	
050	**15841-1651-0**	1		GEAR,CAMSHAFT	PIGNON	ZAHNRAD	INGRANAGGIO,ALBERO A CAMM	ENGRANAJE,ÁRBOL DE LEVAS	
060	**05712-00518**	1		KEY,FEATHER	CLAVETTE	KEIL	CHIAVETTA,LINGUETTA	LLAVE,LENGÜETA	
070	**15841-1627-0**	1		STOPPER,CAMSHAFT	BOUCHON ARBRE A CAME	NOCKENWELLESPERRPLA.	ARRESTO,ALBERO A CAMME	TOPE,ÁRBOL LEVAS	
080	**01023-50612**	2		BOLT	VIS	SCHRAUBE	BULLONE	PERNO	
090	**15875-2401-5**	1		COMP.GEAR,IDLE	PIGNON FOU COMP.	KOMP.LEERLAUFGETRIEB	COMPL.INGR.FOLLE	COMP. MARCHA RALENTÍ	
100	**15875-2428-4**	1		BUSH	BAGUE	BUCHSE	BOCCOLA	CASQUILLO	
110	**15875-2437-0**	1		COLLAR,IDLE GEAR	COLLIER PIGNON FOU	HALSRING	COLLARE,INGR.FOLLE	ANILLO,MARCHA RALENTÍ	
120	**15875-2432-0**	1		RING,SNAP	BAGUE ELASTIQUE	VERSCHLUSSRING	ANELLO,ELASTICO	ANILLO RETENCIÓN	
130	**15875-2425-0**	1		SHAFT,IDLE GEAR	ARBRE DE PIGNON FOU	WELLE,FREILAUFGETR.	ALBERO,INGR.FOLLE	EJE,ENGRANAJE RALENTÍ	
140	**01023-50614**	3		BOLT	VIS	SCHRAUBE	BULLONE	TORNILLO	
150	**15875-9934-2**	1		ASSY GEAR,IDLE SER/V	PIGNON,INTERMEDIAIRE	GRP.LEERGANG	GR.INGR,FOLLE SERV/V	ENGRANAJE,RALENTÍ SER/V	

silvermorn.co.uk

S009
PISTON AND CRANKSHAFT
PISTON ET VILEBREQUIN
KOLBEN UND KURBELWELLE
PISTONE E MANOVELLISMO
PISTÓN Y CIGÜEÑAL

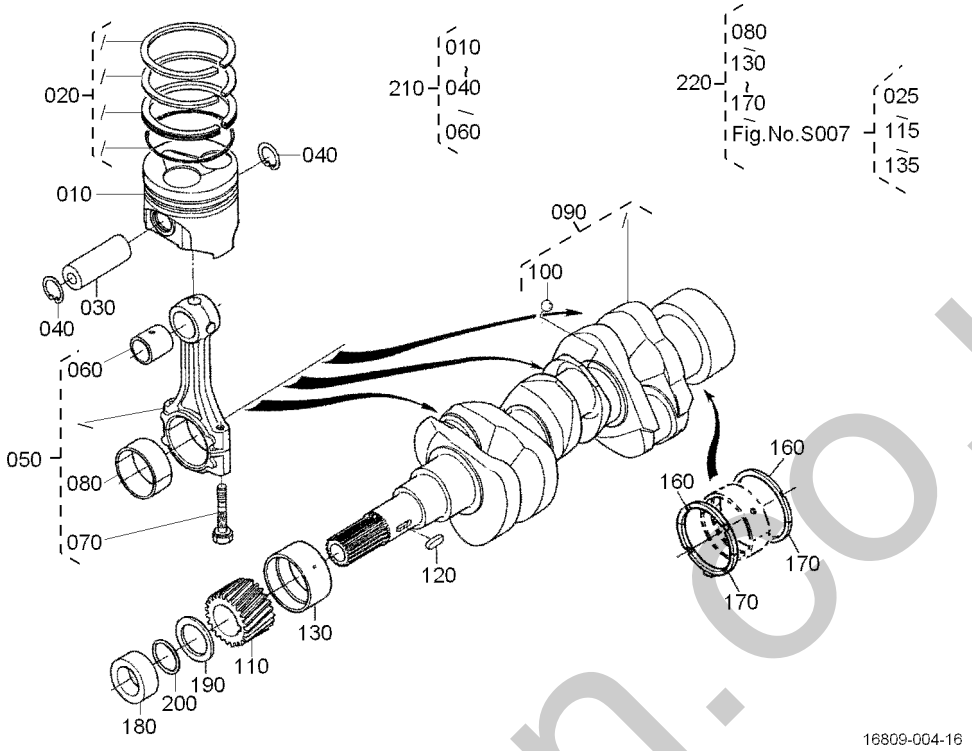

Pos.	PART No.	QTY/SNo	IC	PART NAME	DESIGNATION	BEZEICHNUNG	DENOMI. PARTE	NOMBRE PIEZA	Remarks
010	**1G688-2190-2**	3		PISTON	PISTON	KOLBEN	PISTONE	PISTÓN	+0.25mm
010	**1G688-2111-2**	3		PISTON	PISTON	KOLBEN	PISTONE	PISTÓN	STD
020	**16853-2105-0**	3		ASSY PISTON RING	ENS.SEGMENT	GRP.KOLBENRING	GR. ANELLO PISTONE	CONJUNTO PISTÓN ARO	STD
020	**16853-2109-0**	3		ASSY PISTON RING	ENS.SEGMENT	GRP.KOLBENRING	GR. ANELLO PISTONE	CONJUNTO PISTÓN ARO	+0.25mm
030	**16871-2131-0**	3		PIN,PISTON	AXE DE PISTON	KOLBENBOLZEN	PERNO,PISTONE	BULÓN,PISTÓN	
040	**15261-2133-0**	6		CIR CLIP,PISTON PIN	CIRCLIP	SEEGERING	ANELLO ELAST.,PERNO PIST.	ANILLO ELÁS.,BUL. PISTÓN	
050	**16851-2201-7**	3		ASSY ROD,CONNECTING	BIELLE	GRP.VERBINDUNGSSTANGE	GR. BIELLA	VARILLA,CONEXIÓN	
060	**16851-2198-2**	3		BUSH,PISTON PIN	COUSS,AXE DE PISTON	BUCHSE,KOLBENBOLZEN	BOCCOLA,OCCIO BIE.	CASQUILLO,BULÓN PISTÓN	
070	**16851-2214-0**	6		BOLT,CONNECTING ROD	VIS DE BIELLE	BOLZEN	BULLONE,BIELLA	TORNILLO,VARILLA CONEX.	
080	**15861-2298-3**	3		METAL,CRANKPIN	COUSSINET DE BIELLE	METALLTEIL	BRONZINA DI BIELLA	METAL,MUÑEQUILLA	-0.40mm
080	**16851-2232-3**	3		METAL,CRANKPIN M	COUSSINET DE BIELLE	METALLTEIL	BRONZINA DI BIELLA	METAL,MUÑEQUILLA M	STD
080	**15861-2297-3**	3		METAL,CRANKPIN	COUSSINET DE BIELLE	METALLTEIL	BRONZINA DI BIELLA	METAL,MUÑEQUILLA	-0.20mm
090	**16805-2301-2**	1		COMP. CRANKSHAFT	VILEBREQUIN COMPLET	KOMP.KURBELWELLE	COMPL. MANOVELLISMO	COMP.,CIGÜEÑAL	
100	**07715-03207**	3		BALL	BILLE	KUGEL	SFERA	BOLA	
110	**15841-2411-0**	1		GEAR,CRANK	PIGNON	ZAHNRAD	INGRAN.ALB.MOTORE	ENGRANAJE,CIGÜEÑA	
120	**05712-00515**	1		KEY,FEATHER	CLAVETTE	KEIL	CHIAVETTA,LINGUETTA	LLAVE,LENGÜETA	
130	**15861-2392-3**	1		METAL,CRANKSHAFT	COUSSINET DE VILEBR.	METALLTEIL	BRONZINA DI BANCO	METAL,CIGÜEÑAL	-0.40mm
130	**15861-2347-4**	1		METAL,CRANKSHAFT	COUSSINET DE VILEBR.	METALLTEIL	BRONZINA DI BANCO	METAL,CIGÜEÑAL	STD
130	**15861-2391-3**	1		METAL,CRANKSHAFT	COUSSINET DE VILEBR.	METALLTEIL	BRONZINA DI BANCO	METAL,CIGÜEÑAL	-0.20mm
140	**---**	-							
150	**---**	-							
160	**15261-2353-3**	2		METAL,SIDE	COUSSINET DE LATERAL	METALLSEITENRING	BRONZINA DI SPINTA	METAL.,LATERAL	STD
160	**15261-2395-3**	2		METAL,SIDE	COUSSINET DE LATERAL	METALLSEITENRING	BRONZINA DI SPINTA	METAL.,LATERAL	+0.20mm
160	**15261-2396-3**	2		METAL,SIDE	COUSSINET DE LATERAL	METALLSEITENRING	BRONZINA DI SPINTA	METAL.,LATERAL	+0.40mm
170	**15261-2354-4**	2		METAL,SIDE	COUSSINET DE LATERAL	METALLSEITENRING	BRONZINA DI SPINTA	METAL.,LATERAL	STD
170	**15261-2397-4**	2		METAL,SIDE	COUSSINET DE LATERAL	METALLSEITENRING	BRONZINA DI SPINTA	METAL.,LATERAL	+0.20mm
170	**15261-2398-4**	2		METAL,SIDE	COUSSINET DE LATERAL	METALLSEITENRING	BRONZINA DI SPINTA	METAL.,LATERAL	+0.40mm
180	**15841-2325-0**	1		COLLAR,CRANKSHAFT	COLLIER VILEBREQUIN	HALSRING	COLLARE,MANOVELLISMO	ANILLO,CIGÜEÑAL	
190	**15881-2331-0**	1		SLINGER,OIL	DEFLECTEUR D'HUILE	OELFANGRING	ANELLO RASAMENTO	ESLINGADOR,ACEITE	
200	**04814-16220**	1		O-RING	JOINT TORIQUE	O-RING	O-RING	JUNTA TÓRICA	
210	**1G688-2178-0**	3		KIT PISTON	JEU DE PISTONS	GRP.KOLBEN	KIT PISTONE	JUEGO PISTÓN	+0.25mm
210	**1G688-2177-0**	3		KIT PISTON	JEU DE PISTONS	GRP.KOLBEN	KIT PISTONE	JUEGO PISTÓN	STD
220	**1E051-2375-3**	1		KIT METAL ENGINE	JEU DE COUSSINET	LAGERSATZ	KIT MOTORE METALLO	JUEGO MOTOR METÁLICO	STD
220	**1E051-2376-2**	1		KIT METAL ENGINE	JEU DE COUSSINET	LAGERSATZ	KIT MOTORE METALLO	JUEGO MOTOR METÁLICO	0.20mm
220	**1E051-2377-2**	1		KIT METAL ENGINE	JEU DE COUSSINET	LAGERSATZ	KIT MOTORE METALLO	JUEGO MOTOR METÁLICO	0.40mm

silvernorn.co.uk

S010
FLYWHEEL
VOLANT MOTEUR
SCHWUNGRAD
VOLANO
VOLANTE MOTOR

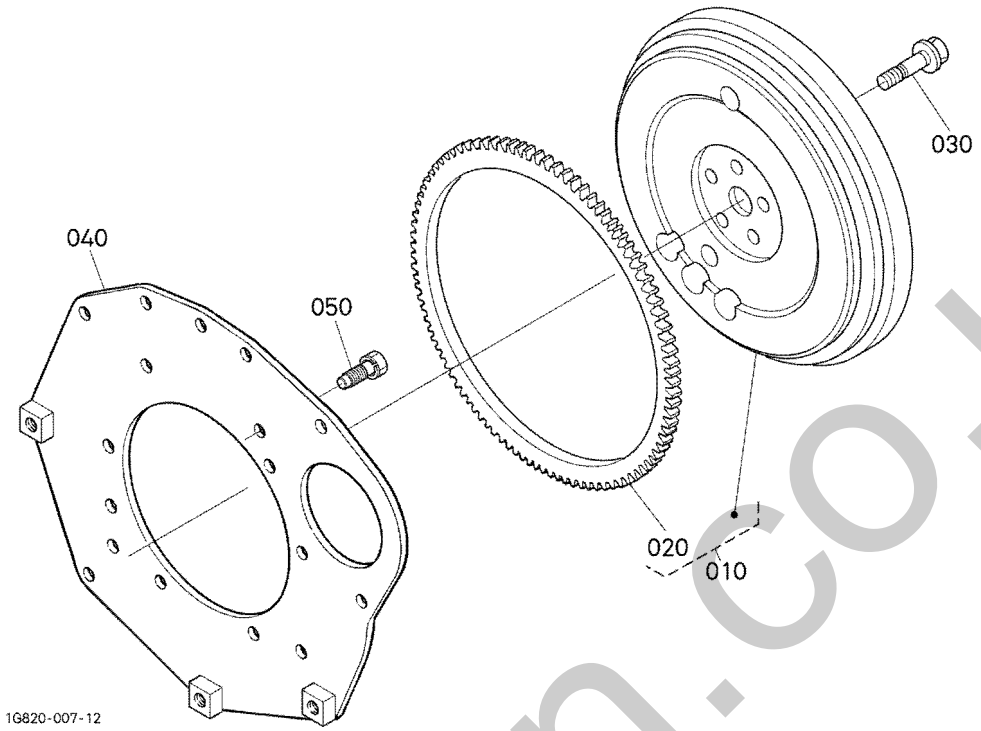

Pos.	PART No.	QTY/SNo	IC	PART NAME	DESIGNATION	BEZEICHNUNG	DENOMI. PARTE	NOMBRE PIEZA	Remarks
010	**16825-2501-3**	1		COMP.FLYWHEEL	VOLANT MOTEUR COMP.	KOMP,SCHWUNGRAD	COMPL. VOLANO	COMP.,VOLANTE DEL MOTOR	
020	**16871-6382-0**	1		GEAR RING	COURONNE DE DEMARRE.	ZAHNKRANZ	CORONA	ANILLO ENGRANAJE	
030	**15852-2516-0**	5		BOLT,FLYWHEEL	VIS DE VOLANT	BOLZEN,SCHWUNGRAD	BULLONE,VOLANO	TORNILLO,VOLANTE	
040	**16867-0462-0**	1		PLATE,REAR END	PLAQUE,EXTREMITE AR	ABSCHLUSSPLATTE	PIASTRA,LATO POSTERIORE	PLACA,EXTREMO POSTERIOR	
050	**16871-9101-0**	8		BOLT	VIS	SCHRAUBE	BULLONE	PERNO	

silvermorn.co.uk

S011

FUEL CAMSHAFT AND GOVERNOR SHAFT
ARBRE A CAMES DE CARB.
NOCKENWELLE
ALBERO A CAMME ALIMENTAZ.
ÁRBOL LEVAS DEL COMBUSTIBLE

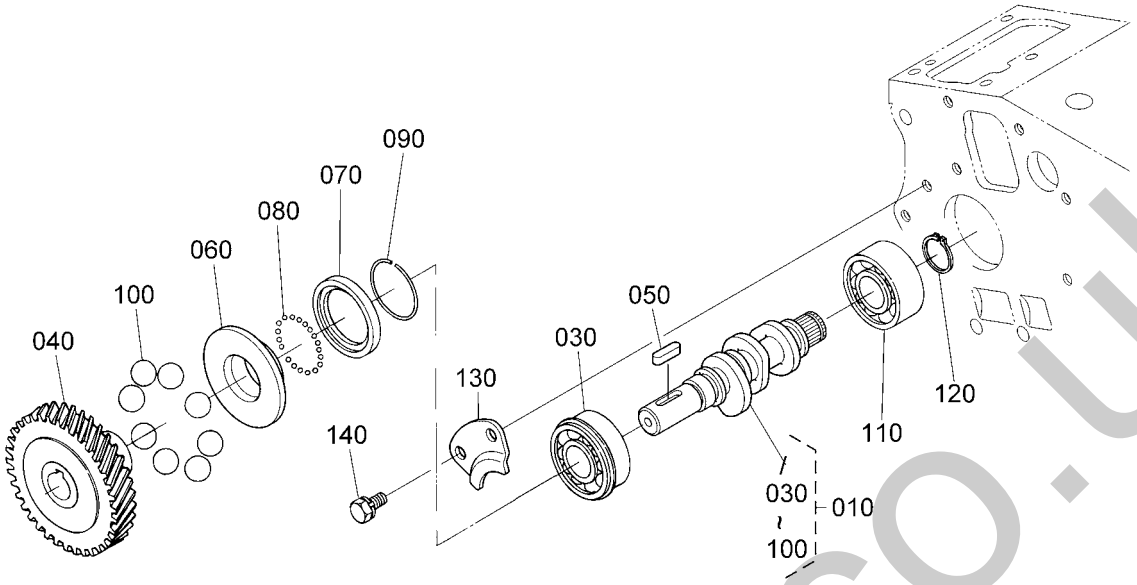

16822-011-11

Pos.	PART No.	QTY/SNo	IC	PART NAME	DESIGNATION	BEZEICHNUNG	DENOMI. PARTE	NOMBRE PIEZA	Remarks
010	**16871-1602-2**	1		ASSY CAMSHAFT,FUEL	ENS.ARBRE A CAMES	GRP.NOCKENWELLE	GR.ALB.CAMME,ALIMENT.	ÁRBOL LEVAS,COMBUSTIBLE	
020	**---**	-							
030	**08153-06203**	1		BEARING,BALL	ROULEMENT A BILLES	KUGELLAGER	CUSCINETTO,A SFERE	COJINETE DE BOLAS	
040	**16851-5115-0**	1		GEAR,INJECTION PUMP	ENGRE.POMPE D'INJEC.	GETRIEBEZAHNRAD	INGR.POMPA INIEZIONE	ENGRANAJE,BOMBA INYECC.	
050	**05712-00515**	1		KEY,FEATHER	CLAVETTE	KEIL	CHIAVETTA,LINGUETTA	LLAVE,LENGÜETA	
060	**15841-5545-2**	1		SLEEVE,GOVERNOR	BAGUE DE REGULATEUR	REGLERMUFFE	MANICOTTO,REGOLATORE	MANGA,REGULADOR	
070	**15841-5569-2**	1		CASE,GOVERNOR BALL	CUVETTE DE BILLES	REGLER-KUGELGEHAUSE	SCATOLA,SFERA REGOLATORE	CAJA,BOLA REGULADOR	
080	**07715-00801**	32		BALL	BILLE	KUGEL	SFERA	BOLA	
090	**15261-5547-0**	1		CIR-CLIP,GOV. SLEEVE	JONC D'ARRET	SPRENGRING	ANELLO ELAST.MAN.REGOL.	ANILLO ELÁS.,REG. MANGA	
100	**07715-03217**	8		BALL	BILLE	KUGEL	SFERA	BOLA	
110	**16871-9730-0**	1		BEARING,BALL	BILLE DE ROULEMENT	KUGELLAGER	CUSCINETTO,A SFERE	COJINETE DE BOLAS	
120	**04612-00170**	1		CIR CLIP,EXTERNAL	CIRCLIP	SPRENGRING,AUSSEN	ANELLO ELASTICO,ESTERNO	ANILLO ELÁSTICO,EXTERNO	
130	**15841-1632-0**	1		STOPPER,FUEL.C/SHAFT	BOUCHON	STOPFENNOCKENWELLE	ARRESTO,ALBERO C/CARB.	TOPE,ÁRBOL LEVAS COMBUS.	
140	**01023-50612**	2		BOLT	VIS	SCHRAUBE	BULLONE	PERNO	

silvermorn.co.uk

S012
STOP SOLENOID
SOLENOIDE, ARRÈT
STOPPMAGNET
SOLENOIDE, ARRESTO
SOLENOIDE, PARADA

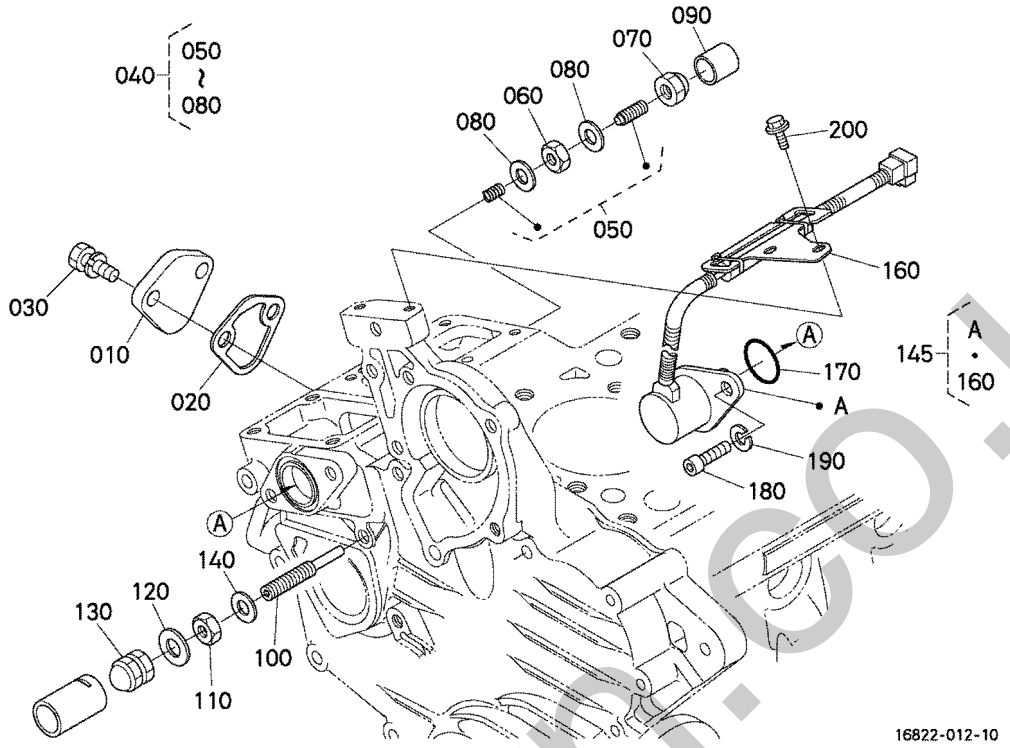

Pos.	PART No.	QTY/SNo	IC	PART NAME	DESIGNATION	BEZEICHNUNG	DENOMI. PARTE	NOMBRE PIEZA	Remarks
010	**15852-5285-0**	1		COVER	COUVERCLE	DECKEL	COPERCHIO	CUBIERTA	
020	**16264-5214-0**	1		GASKET,FUEL PUMP	JOINT STAT.,POMPE CARB	DICHTUNG	GUARNIZ.,POMPA CARB.	JUNTA,BOMBA COMBUST.	
030	**01023-50616**	2		BOLT	VIS	SCHRAUBE	BULLONE	PERNO	
040	**15841-5409-2**	1		ASSY APPARATUS,IDLE	DISPOSITIF,RALENT	GRP.FREILAUFAPPARAT	GR. APPARATO,MINIMO	EQUIPO RALENTÍ	
050	**15841-5410-0**	1		ASSY BOLT,ADJUSTING	ENS.VIS	GRP.BOLZEN	GR. BULLONE,REGOLAZ.	CONJUNTO PERNO,AJUSTE	
060	**15261-9202-0**	1		NUT	ECROU	MUTTER	DADO	TUERCA	
070	**15841-5422-0**	1		NUT	ECROU	MUTTER	DADO	TUERCA	
080	**15021-3366-0**	2		GASKET	JOINT	DICHTUNG	GUARNIZIONE	JUNTA	
090	**15841-5427-0**	1		CAP	BOUCHON	KAPPE	CAPPUCCIO	CAPUCHÓN	
100	**15841-5412-3**	1		BOLT,ADJUSTING	VIS REGLAGE	EINSTELLBOLZEN	BULLONE,REGOLAZIONE	TORNILLO AJUSTE	
110	**15841-9202-0**	1		NUT	ECROU	MUTTER	DADO	TUERCA	
120	**15601-9665-0**	1		GASKET	JOINT	DICHTUNG	GUARNIZIONE	JUNTA	
130	**15841-9233-0**	1		NUT	ECROU	MUTTER	DADO	TUERCA	
140	**1G021-9665-0**	1		GASKET	JOINT	DICHTUNGSPLATTE	GUARNIZIONE	JUNTA	
145	**1G820-6002-2**	1		ASSY SOLENOID	ENS. SOLENOÏDE,ARRÊT	GRP. STOPPMAGNET	GR. SOLENOIDE,ARRESTO	CONJ. SOLENOIDE,PARADA	
150	**---**	-							
160	**1G820-6017-0**	1		STAY,COIL COMMANDER	ETAI,COMMDE BOBINE	RASTST.,COIL COMMANDER	PUNTELLO,REGOLAT.BOBINA	ANCLAJE,PASADOR BOBINA	
170	**04814-06310**	1		O-RING	JOINT TORIQUE	O-RING	O-RING	JUNTA TÓRICA	
180	**01311-10616**	2		BOLT	VIS	SCHRAUBE	BULLONE	PERNO HEX-RANURA-HD	
190	**04512-50060**	2		WASHER,SPRING	RONDELLE GROWER	FEDERRING	RONDELLA,ELASTICA	ARANDELA,MUELLE	
200	**01754-50612**	2		BOLT,FLANGE	VIS DE BUTEE	FLANSCHKOPFSCHRAUBE	BULLONE,FLANGIA	TORNILLO,BRIDA	

silvermoriri.co.uk

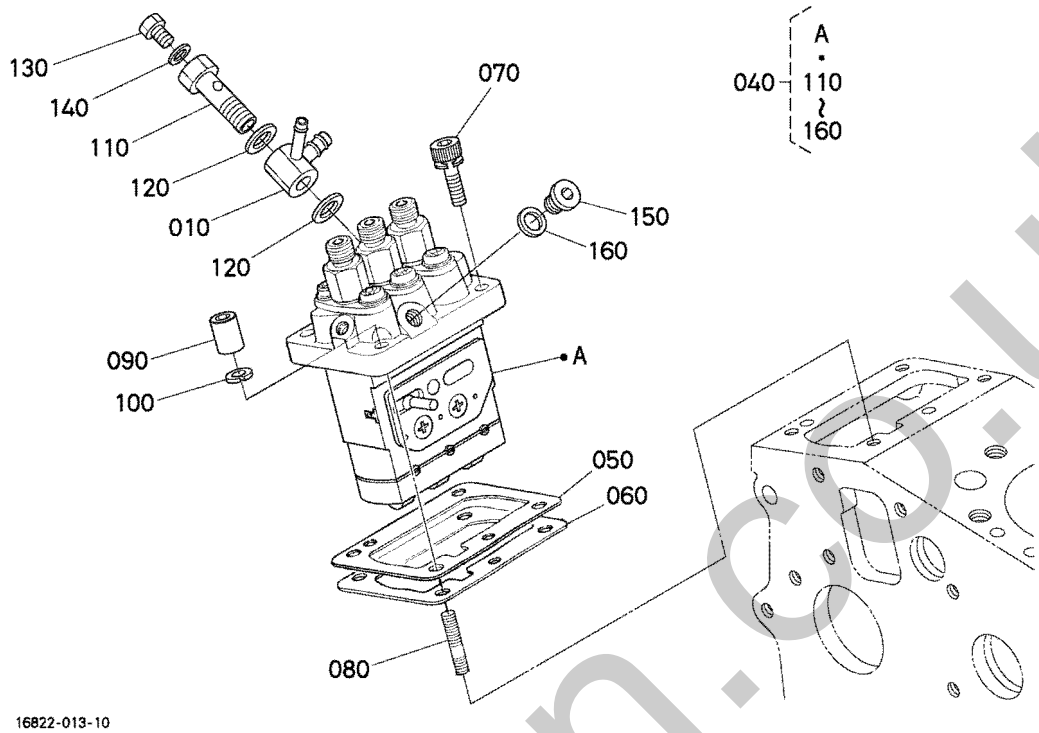

Pos.	PART No.	QTY/SNo	IC	PART NAME	DESIGNATION	BEZEICHNUNG	DENOMI. PARTE	NOMBRE PIEZA	Remarks
010	**16809-9568-0**	1		JOINT,EYE	RACCORD	VERBINDUNGSSTUCK	RACCORDO,OCCHIELLO	JUNTA,CONEXIÓN	
020	---	-							
030	---	-							
040	**1G006-5101-0**	1		ASSY PUMP,INJECTION	ENS.POMPE INJECTION	GRP.EINSPRITZPUMPE	GR.POMPA,INIEZIONE	BOMBA INYECCIÓN	
050	**16006-5211-2**	1		SHIM,INJECTION PUMP	CALE,POMPE INJECTION	ABSTANDSSCHEIBE	SPESSORE,POMPA INIZIEZ.	CALCE AJUSTE,BOM. INYEC.	0.250mm
050	**16006-5209-2**	1		SHIM,INJECTION PUMP	CALE,POMPE INJECTION	ABSTANDSSCHEIBE	SPESSORE,POMPA INIZIEZ.	CALCE AJUSTE,BOM. INYEC.	0.200mm
050	**1G700-5220-0**	1		SHIM,INJECTION PUMP	CALE,POMPE D'INJECT.	DIST.-SCHEIBE,EINSPRITZP	SPESSORE,POMPA INIEZ.	CALCE AJUSTE,BOM. INYEC.	0.175mm
060	**16006-5212-2**	1		SHIM,INJECTION PUMP	CALE,POMPE INJECTION	ABSTANDSSCHEIBE	SPESSORE,POMPA INIZIEZ.	CALCE AJUSTE,BOM. INYEC.	0.300mm
060	**1G700-5216-0**	1		SHIM,INJECTION PUMP	CALE,POMPE D'INJECT.	DIST.-SCHEIBE,EINSPRITZP	SPESSORE,POMPA INIEZ.	CALCE AJUSTE,BOM. INYEC.	0.350mm
070	**16871-9106-0**	2		BOLT HEX-SOC-HD	VIS	BOLZEN	BULLONE TESTA ESAGONALE	PERNO HEX-RANURA-HD	
080	**15841-9150-0**	2		STUD	GOUJON	STEHBOLZEN	PRIGIONIERO	PRISIONERO	
090	**15841-9232-0**	2		NUT	ECROU	MUTTER	DADO	TUERCA	
100	**04512-50060**	2		WASHER,SPRING	RONDELLE GROWER	FEDERRING	RONDELLA,ELASTICA	ARANDELA,MUELLE	
110	**15841-5132-0**	1		SCREW,HOLLOW	VIS	SCHRAUBE	VITE,CAVA	TORNILLO HUECO	
120	**15841-9665-0**	2		GASKET	JOINT	DICHTUNGSPLATTE	GUARNIZIONE	JUNTA	
130	**15841-5135-0**	1		SCREW	VIS	SCHRAUBE	VITE	TORNILLO	
140	**15841-9666-0**	1		GASKET	JOINT	DICHTUNGSPLATTE	GUARNIZIONE	JUNTA	
150	**16030-9601-0**	1		BOLT	VIS	BOLZEN	BULLONE	TORNILLO	
160	**15861-9665-0**	1		GASKET	JOINT	DICHTUNGSPLATTE	GUARNIZIONE	JUNTA	

silverhorn.co.uk

S014
GOVERNOR
REGULATEUR DE VITESSES
GESCHWINDIGKEITSREGLER
REGOLATORE
REGULADOR

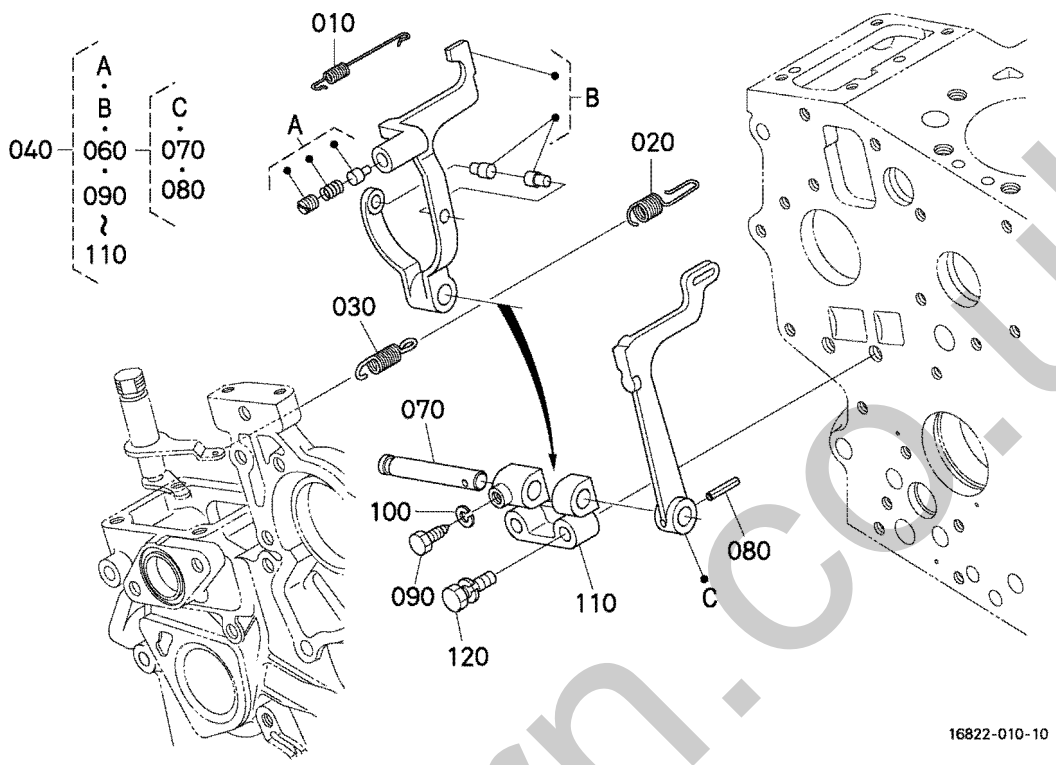

Pos.	PART No.	QTY/SNo	IC	PART NAME	DESIGNATION	BEZEICHNUNG	DENOMI. PARTE	NOMBRE PIEZA	Remarks
010	**1G820-5648-2**	1		SPRING,START	RESSORT DE SURCHARGE	STARTERFEDER	MOLLA,AVVIAMENTO	MUELLE,ARRANQUE	
020	**16864-5641-0**	1		SPRING,GOVERNOR	RESSORT DE REGULATEU	REGLERFEDER	MOLLA,REGOLATRICE	MUELLE,REGULADOR	
030	**16864-5642-2**	1		SPRING,GOVERNOR	RESSORT,REGULATEUR	REGLERFEDER	MOLLA,REGOLATRICE	MUELLE,REGULADOR	
040	**1G820-5605-6**	1		ASSY LEVER,FORK	ENS.LEVIER A FOURCHE	GRP.GABELHEBEL	GR. LEVA,FORCELLA	PORTA PALET	
050	**---**	-							
060	**17563-5606-0**	1		ASSY LEVER,FORK	ENS.LEVIER A FOURCHE	GRP.GABELHEBEL	GR. LEVA,FORCELLA	PORTA PALET	
070	**15841-5615-0**	1		SHAFT,FORK LEVER	ARBRE DE FOUR-LEVIER	GABELHEBELWELLE	ALBERO,FORCELLA	EJE,PORTA PALET	
080	**05411-00318**	1		PIN,SPRING	GOUPILLE-RESSORT	STIFT,FEDR	SPINA ELASTICA	BULÓN DE MUELLE	
090	**15261-6641-0**	1		BOLT	VIS	BOLZEN	BULLONE	TORNILLO	
100	**04512-50050**	1		WASHER,SPRING LOCK	RONDELLE RESSORT A BECS	FEDERRING	RONDELLA,BLOCCO MOLLA	ARANDELA,MUELLE BLOQUEO	
110	**15841-5623-3**	1		HOLDER,FORK LEVER	SUPP.FOUR-LEVIER	GABELHEBEL-HALTER	GR. RACCORDO,CONN.	SOPORTE,PORTA PALET	
120	**01023-50635**	2		BOLT	VIS	SCHRAUBE	BULLONE	TORNILLO	

silverthorn.co.uk

S015
SPEED CONTROL PLATE
PLAQUE DE VITESSE-CONTROLE
REGLERPLATTE
PIASTRA CONTROLLO VELOCITÀ
PLACA DE CONTROL DE VELOC.

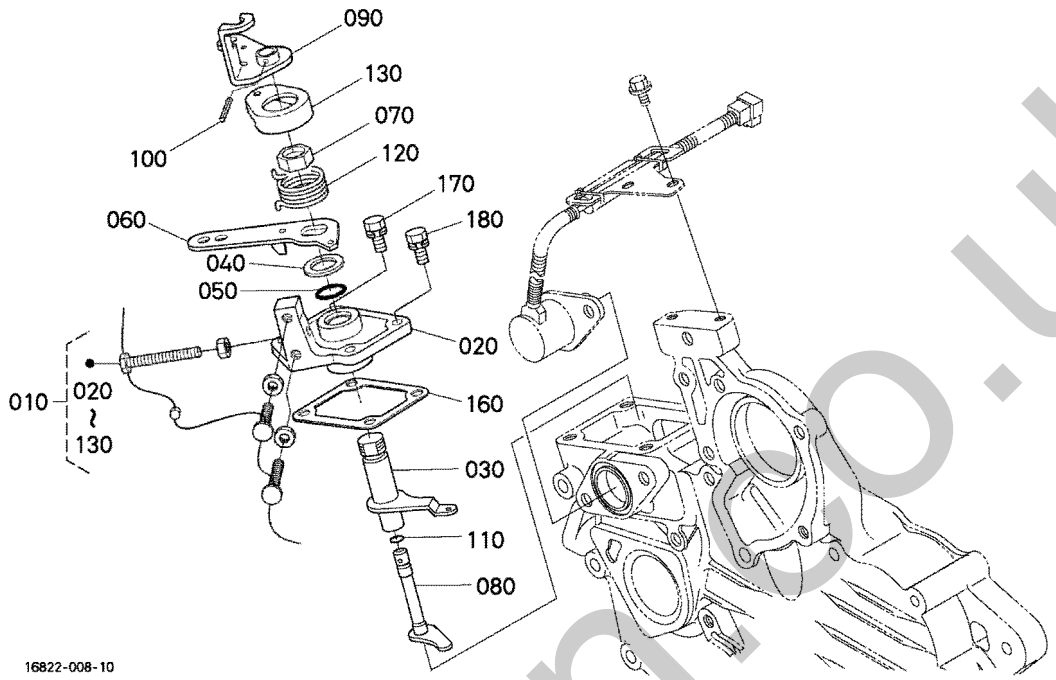

Pos.	PART No.	QTY/SNo	IC	PART NAME	DESIGNATION	BEZEICHNUNG	DENOMI. PARTE	NOMBRE PIEZA	Remarks
010	**1G820-5700-4**	1		COMP.PLATE,SPEED CO.	COMPT. PLAQUE,VIT. CO.	KOMP,PLATTE,DREHZAHLREG.	COMPL.PIASTRA CONTR.VEL.	COMP. PLACA CONTROL VELOC	
020	**15841-5711-2**	1		PLATE,SPEED CONTROL	PLAQUE,VITE-CONTROLE	UMLAUFREGLERPLATTE	PIASTRA,COMANDO VELOCITÀ	PLACA,CONTROL VELOC.	
030	**1G820-5611-2**	1		LEVER,GOVERNOR	LEVIER DE REGULAT.	REGLERHEBEL	LEVA,REGOLATORE	PALANCA,REGULADOR+	
040	**19280-5724-0**	1		COLLAR	COLLIER	HUELSE	COLLARE	ANILLO	
050	**04814-10160**	1		O-RING	JOINT TORIQUE	O-RING	O-RING	JUNTA TÓRICA	
060	**1G639-5715-0**	1		LEVER,SPEED CONTROL	LEVIER DE VIT-CONTR.	DREHZAHLVERSTELHEBEL	LEVA,COMANDO VELOCITÀ.	PALANCA,CONTROL VELOC.	
070	**16866-9201-0**	1		NUT,SPEED CONTROL	EUROU,VITE-CONTROLE	MUTTERDREHZAHLREGLER	DADO,COMANDO VELOCITÀ	TUERCA,CONTROL VELOC.	
080	**1G820-5774-3**	1		SHAFT,LEVER	ARBRE D'ARRET MOTEUR	HEBELWELLE	ALBERO,LEVA	EJE,PALANCA	
090	**16851-5772-4**	1		LEVER,ENGINE STOP	LEVIER D'ARRET	MOTOR-STOPPHEBEL	LEVA,ARRESTO MOTORE	PALANCA,PARADA MOTOR	
100	**05411-00314**	1		PIN,SPRING	GOUPILLE-RESSORT	STIFT,FEDR	SPINA ELASTICA	BULÓN DE MUELLE	
110	**04814-10070**	1		O-RING	JOINT TORIQUE	O-RING	O-RING	JUNTA TÓRICA	
120	**16878-5792-0**	1		SPRING,RETURN	RESSORT DE RAPPEL	RUECKZUGFEDER	MOLLA,RITORNO	MUELLE,RETORNO	
130	**16866-5730-2**	1		CAP	BOUCHON	KAPPE	CAPPUCCIO	CAPUCHÓN	
140	**---**	-							
150	**---**	-							
160	**15841-5721-2**	1		GASKET,CONTROL PLATE	JOINT STAT.,PLAQ. CTRL	DICHTUNG	GUARNIZ.PIASTRA CONTR.	JUNTA,PLACA CONTROL	
170	**01023-50618**	2		BOLT	VIS	SCHRAUBE	BULLONE	PERNO	
180	**16871-9105-0**	2		BOLT	VIS	SCHRAUBE	BULLONE	PERNO	

silverormco.uk

S016

NOZZLE HOLDER AND GLOW PLUG
PORTE-INJECTEUR ET BOUGIE DE PRECHAUFFAGE
DÜSENHALTER UND GLÜHKERZE
CORPO INIETTORE/CANDELETTE
INYECTOR Y BUJÍA PRECALENT.

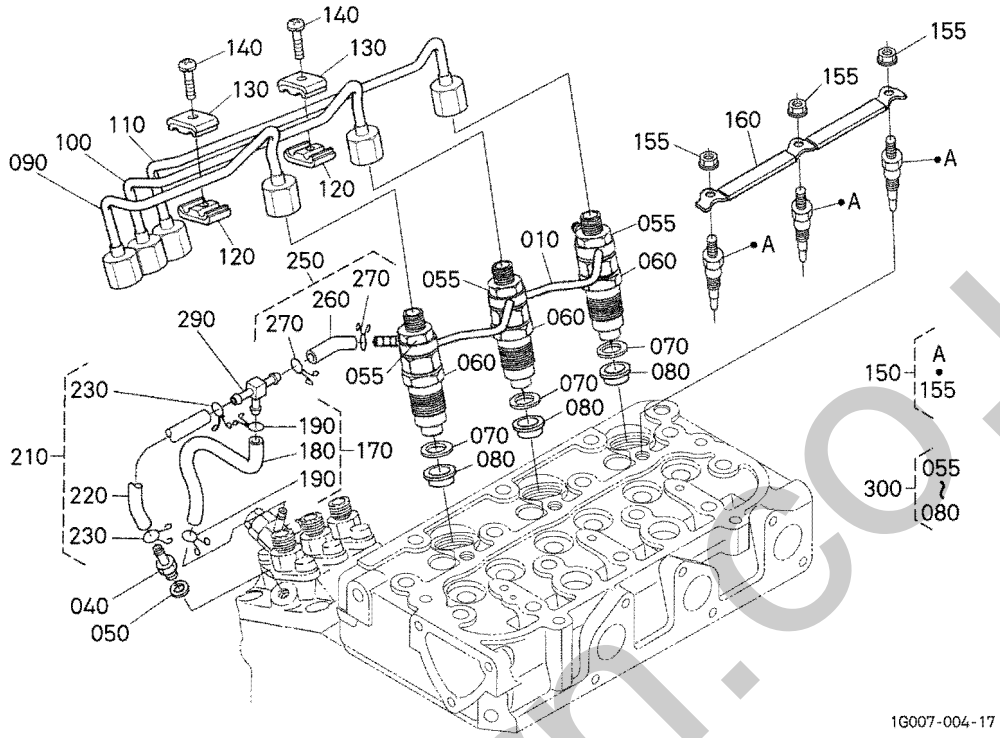

Pos.	PART No.	QTY/SNo	IC	PART NAME	DESIGNATION	BEZEICHNUNG	DENOMI. PARTE	NOMBRE PIEZA	Remarks
010	**15862-4250-2**	1		ASSY PIPE,OVER FLOW	ENS.TUYAU TROP-PLEIN	GRP.UEBERLAUFROHR	GR.TUBO DI TROPPOPIENO	TUBO,DERRAME	
020	---	-							
030	---	-							
040	**15841-5136-0**	1		SCREW,AIR BREEDER	VIS DE AIR-AVICLTEUR	SCHRAUBE	VITE,SPURGO ARIA	TORNILLO,GENERADOR DE AIRE	
050	**15601-9665-0**	1		GASKET	JOINT	DICHTUNG	GUARNIZIONE	JUNTA	
055	**1G826-9203-2**	3		NUT	ECROU	MUTTER	DADO	TUERCA	
060	**16871-5300-2**	3		ASSY HOLDER,NOZZLE	ENS. SUPPORT	GRP. HALTER	GR. SUPPORTO	CONJUNTO SOPORTE	
070	**15841-5362-2**	3		GASKET	JOINT	DICHTUNG	GUARNIZIONE	JUNTA	
080	**19077-5365-0**	3		SEAL,HEAT	JOINT DE CHALEUR	DICHTUNG	PARAFIAMMA	JUNTA,CALOR	
090	**16851-5371-3**	1		PIPE,INJECTION	TUYAU D'INJECTEUR	EINSPRITZROHR	TUBO,INIEZIONE	TUBO,INYECCIÓN	
100	**16851-5372-3**	1		PIPE,INJECTION	TUYAU D'INJECTEUR	EINSPRITZROHR	TUBO,INIEZIONE	TUBO,INYECCIÓN	
110	**16861-5373-3**	1		PIPE,INJECTION	TUYAU D'INJECTEUR	EINSPRITZROHR	TUBO,INIEZIONE	TUBO,INYECCIÓN	
120	**15841-5385-0**	2		CLAMP,PIPE	COLLIER DE TUYAU	ROHRKLEMME	MORSETTO,TUBO	MORDAZA,CONDUCTO	
130	**15841-5386-0**	2		CLAMP,PIPE	COLLIER DE TUYAU	ROHRKLEMME	MORSETTO,TUBO	MORDAZA,CONDUCTO	
140	**03024-50520**	2		SCREW,WITH WASHER	VIS A RONDELLE	SCHRAUBE	VITE,CON RONDELLA	TORNILLO,CON ARANDELA	
150	**16851-6551-2**	3		GLOW PLUG	BOUGIE,PRE-CHAUFFAGE	GLUEHSTOEPSEL	CANDELETTE	BUJÍA DE PRECALENTAMIENTO	
155	**02761-50040**	3		NUT,FLANGE	ECROU A EMBASE	MUTTER MIT FLANSCH	DADO FLANGIATO	TUERCA,BRIDA	
160	**16861-6556-0**	1		CORD,GLOW PLUG	FILDEBOUG.PRECHAUFF.	GLUEHKERZEKORD	CAVO,CANDELETTE	CABLE,ENCHUFE PRECALENT.	
170	**16809-4250-0**	1		ASSY TUBE,FUEL	TUBE,CARBURANT	GRP.KRAFTSTOFFLEITUNG	GR. TUBO,CARBURANTE	TUBO COMBUSTIBLE	
180	**09661-40130**	1		TUBE,FUEL	TUBE,CARBURANT	KRAFTSTOFFLEITUNG	TUBO,CARBURANTE	TUBO,COMBUSTIBLE	
190	**14971-4275-0**	2		CLIP,PIPE	ATTACHE	ROHRKLEMME	FERMAGLIO,TUBO	ABRAZADERA,CONDUCTO	
200	---	-							
210	**16809-4203-0**	1		ASSY TUBE,FUEL	TUBE,CARBURANT	GRP.KRAFTSTOFFLEITUNG	GR. TUBO,CARBURANTE	TUBO COMBUSTIBLE	
220	**09661-40085**	1		TUBE,FUEL	TUBE,CARBURANT	KRAFTSTOFFLEITUNG	TUBO,CARBURANTE	TUBO,COMBUSTIBLE	
230	**14971-4275-0**	2		CLIP,PIPE	ATTACHE	ROHRKLEMME	FERMAGLIO,TUBO	ABRAZADERA,CONDUCTO	
240	---	-							
250	**16809-4202-0**	1		ASSY TUBE,FUEL	TUBE,CARBURANT	GRP.KRAFTSTOFFLEITUNG	GR. TUBO,CARBURANTE	TUBO COMBUSTIBLE	
260	**09661-40040**	1		TUBE,FUEL	TUBE,CARBURANT	KRAFTSTOFFLEITUNG	TUBO,CARBURANTE	TUBO,COMBUSTIBLE	
270	**14971-4275-0**	2		CLIP,PIPE	ATTACHE	ROHRKLEMME	FERMAGLIO,TUBO	ABRAZADERA,CONDUCTO	
280	---	-							
290	**1G065-4236-0**	1		JOINT,T-PIPE	JOINT,RACCORD EN T	T-VERBINDUNGSSTÜCK	RACCORD A TEE	JUNTA,TUBERÍA EN T	
300	**16871-5390-4**	3		KIT HOLDER,NOZZLE	SUPPORT KIT,BUSETTE	DÜSENHALTERSATZ	KIT CORPO,INIETTORE	KIT SOPORTE,BOQUILLA	

silverhorn.co.uk

S017
NOZZLE HOLDER (COMPONENT PARTS)
PORTE-INJ. (PARTIES COMP.)
DÜSENHALTER (EINZELTEILE)
CORPO INIETTORE (COMPONENTI)
INYECTOR (COMP.)

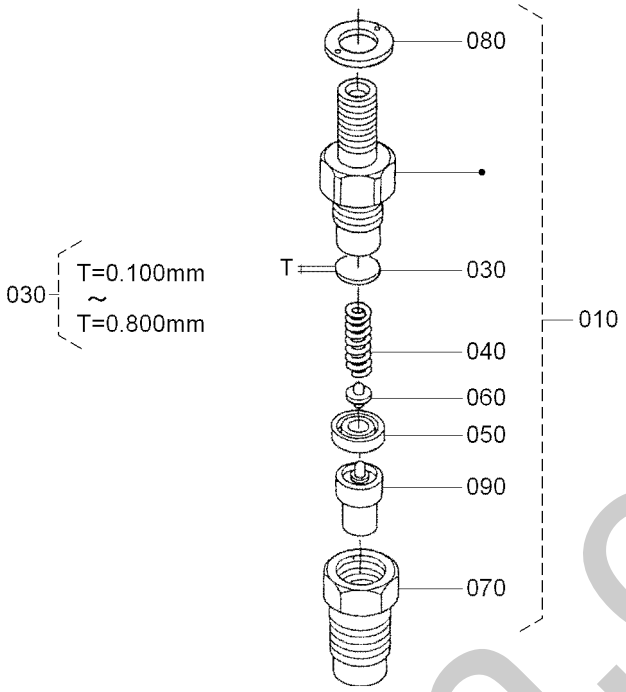

16871-147-11

Pos.	PART No.	QTY/SNo	IC	PART NAME	DESIGNATION	BEZEICHNUNG	DENOMI. PARTE	NOMBRE PIEZA	Remarks
010	**16871-5300-2**	3		ASSY HOLDER,NOZZLE	ENS. SUPPORT	GRP. HALTER	GR. SUPPORTO	CONJUNTO SOPORTE	
020	---	-							
030	**16032-5323-0**	3		WASHER,ADJUSTING	RONDELLE,DE REGLAGE	PASSSCHEIBE	RONDELLA,REGOLAZIONE	ARANDELA,AJUSTE	
040	**16032-5317-0**	3		SPRING,NOZZLE	RESSORT,BUSETTE	DÜSENFEDER	MOLLA,INIEZIONE	MUELLE,BOQUILLA	
050	**16032-5335-0**	3		SPACER,DISTANCE	ENTRETOISE,DISTANCE	DISTANZSTÜCK	DISTANZIATORE,DISTANZA	SEPARADOR,DISTANCIA	
060	**16032-5316-0**	3		PUSH ROD	TIGE DE POUSSEE	KOLBENSTANGE	ASTA DELLA PUNTERIA	VÁSTAGO	
070	**16871-5328-0**	3		NUT,NOZZLE	ECROU	MUTTER	DADO	TUERCA	
080	**16032-9404-0**	3		WASHER,PLAIN	RONDELLE,SERRAGE	UNTERLEGSCHEIBE	RONDELLA,PIANA	ARANDELA PLANA	
090	**1G962-5361-0**	3		PIECE.NOZZLE	TUYAU,DE RACCORD	ANSATZROHR	TUBO DI PROLUNGAMENTO	TUBO DE EMPALME	

silvermorn.co.uk

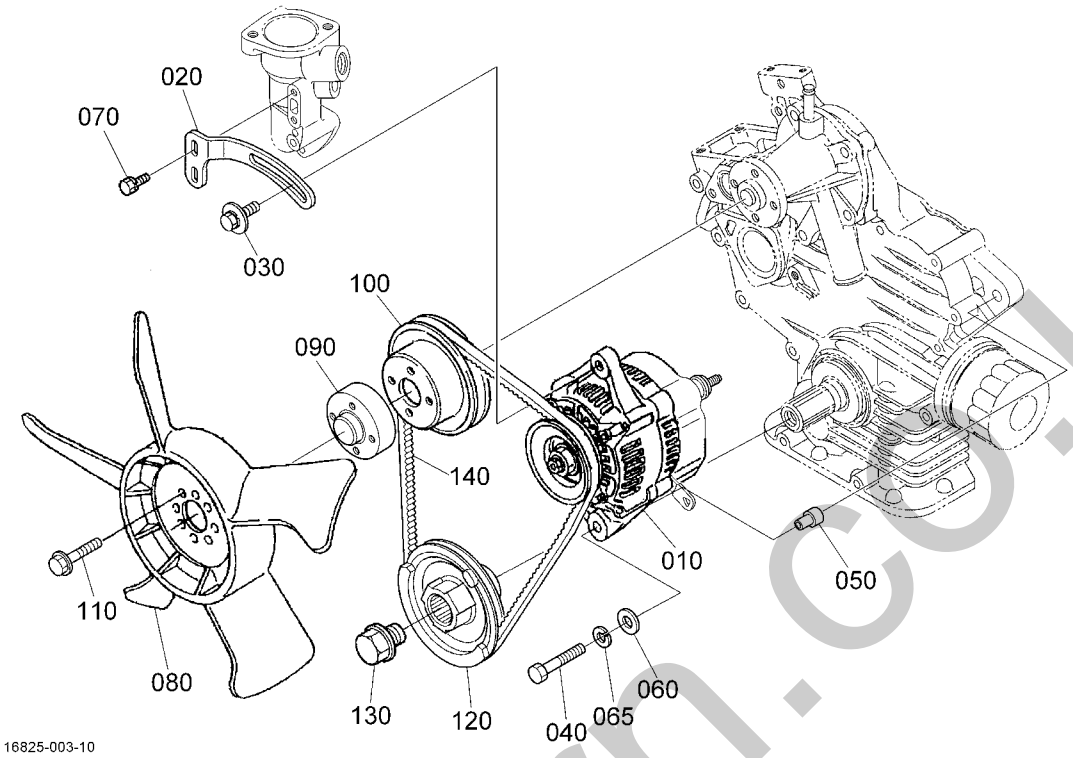

Pos.	PART No.	QTY/SNo	IC	PART NAME	DESIGNATION	BEZEICHNUNG	DENOMI. PARTE	NOMBRE PIEZA	Remarks
010	**16791-6401-0**	1		ASSY ALTERNATOR	ALTERNATEUR COMPLET	GRP.LICHTMASCHINE	GR. ALTERNATORE	CONJUNTO ALTERNADOR	
020	**16826-6442-0**	1		STAY,ALTERNATOR	ETAI,ALTERNATEUR	RASTSTELLE,GENERATOR	PUNTELLO,ALTERNATORE	ANCLAJE,ALTERNADOR	
030	**16871-9103-0**	1		BOLT	VIS	SCHRAUBE	BULLONE	PERNO	
040	**01155-50880**	1		BOLT	VIS	SCHRAUBE	BULLONE	PERNO	
050	**19837-6437-4**	1		COLLAR	COLLIER	HUELSE	COLLARE	ANILLO	
060	**04013-50080**	1		WASHER,PLAIN	RONDELLE FREIN	SCHEIBE	RONDELLA,PIANA	ARANDELA,PLANA	
065	**04512-50080**	1		WASHER,SPRING	RONDELLE GROWER	FEDERRING	RONDELLA,ELASTICA	ARANDELA,MUELLE	
070	**01023-50616**	2		BOLT	VIS	SCHRAUBE	BULLONE	PERNO	
080	**16264-7411-0**	1		FAN	VENTILATEUR	VENTILATOR	VENTOLA	VENTILADOR	
090	**17053-7415-0**	1		COLLAR,FAN	COLLIER,VENTILATEUR	LÜFTERRING	COLLARE,VENTOLA	ANILLO,VENTILADOR	
100	**15841-7425-0**	1		PULLEY,FAN	POULIE VENTILATEUR	VENTILATORSCHEIBE	PULEGGIA,VENTOLA	POLEA,VENTILADOR	
110	**17208-9104-0**	4		BOLT,FLANGE	VIS DE BUTEE	FLANSCHEN-BOLZEN	BULLONE,FLANGIA	TORNILLO,BRIDA	
120	**16875-7428-0**	1		PULLEY,FAN DRIVE	POULIE,ENTRAÎN. VENT.	LÜFTERANTR-RIEMENSCHEIBE	PULEGGIA,COMANDO VENTOLA	POLEA,TRANSM. VENTILADOR	
130	**15881-9103-0**	1		BOLT	VIS	BOLZEN	BULLONE	TORNILLO	
140	**1G820-9701-0**	1		V BELT	COURROIE	RIEMEN	CINGHIA TRAPEZOIDALE	CORREA EN V	

silvermorn.co.uk

ALTERNATOR (COMPONENT PARTS)
ALTERNATEUR (PARTIES COMP.)
LICHTMASCHINE (EINZELTEILE)
ALTERNATORE (COMPONENTI)
ALTERNADOR (COMPONENTES)

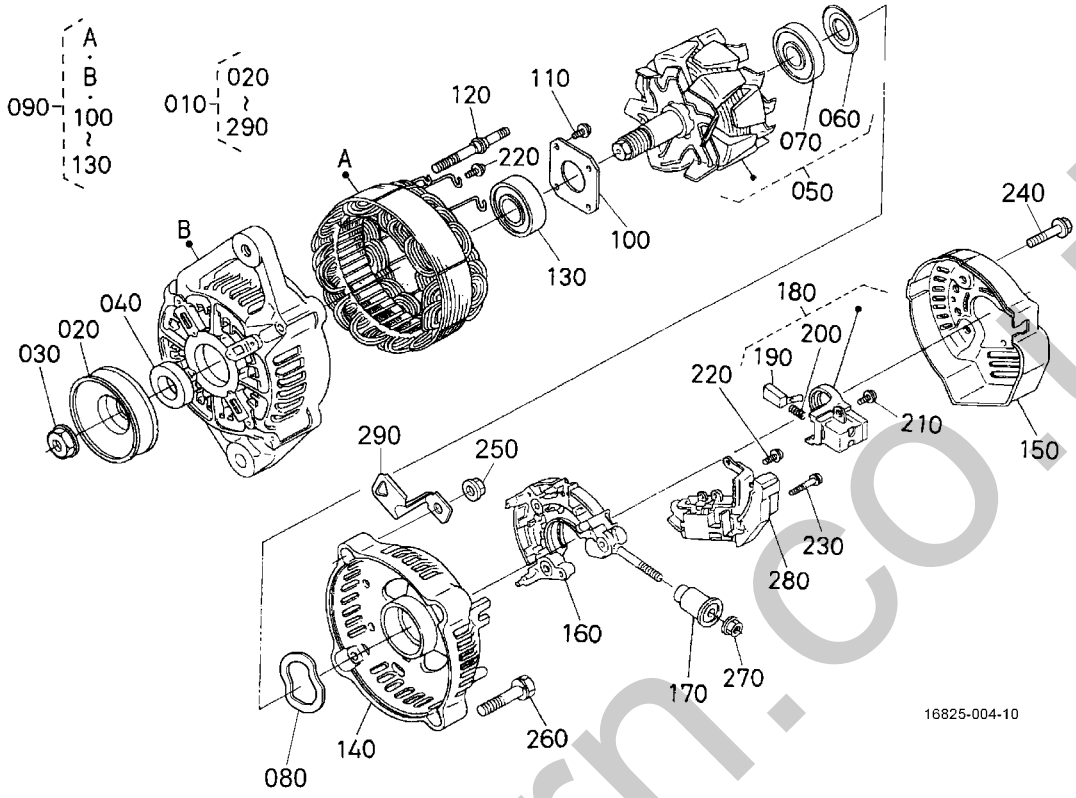

Pos.	PART No.	QTY/SNo	IC	PART NAME	DESIGNATION	BEZEICHNUNG	DENOMI. PARTE	NOMBRE PIEZA	Remarks
010	**16791-6401-0**	1		ASSY ALTERNATOR	ALTERNATEUR COMPLET	GRP.LICHTMASCHINE	GR. ALTERNATORE	CONJUNTO ALTERNADOR	
020	**15881-6411-0**	1		PULLEY,DYNAMO	POULIE D'ALTERNATEUR	RIEMENSCHEIBE,DYNAMO	PULEGGIA,DINAMO	POLEA,DINAMO	
030	**15881-9201-0**	1		NUT	ECROU	MUTTER	DADO	TUERCA	
040	**15881-6415-0**	1		COLLAR	COLLIER	HÜLSE	COLLARE	ANILLO	
050	**66436-6404-0**	1		ROTOR	ROTOR	ROTOR	ROTORE	ROTOR	
060	**15881-6480-0**	1		COVER,BEARING	COUVERCLE	DECKEL	COPERCHIO,CUSCINETTO	CUBIERTA,COJINETES	
070	**16652-6477-0**	1		BEARING BALL	ROULEMENT A BILLES	KUGELLAGER	CUSCINETTO A SFERE	COJINETES BOLA	
080	**15881-6481-0**	1		WASHER,THRUST	RONDELLE,DE BUTEE	DRUCKSCHEIBE	RONDELLA,DI SPINTA	ARANDELA,EMPUJE	
090	**66436-6402-0**	1		FRAME,DRIVE END	PAL.,CÔTE COMMANDE	ANTRIEBSLAGERSCHILD	TELAIO,LATO ACCOPPIAMENTO	BASTIDOR,EXTREMO TRANSM.	
100	**15881-6471-0**	1		PLATE,RETAINER	PLAQUE	PLATTE	PIASTRA,FERMO	PLACA,RETÉN	
110	**15881-9301-0**	4		SCREW,ROUND HEAD	VIS A TETE RONDE	RUNDKOPFSCHRAUBE	VITE,TESTA ARROTONDATA	TORNILLO,CABEZA REDONDA	
120	**15881-6426-0**	2		BOLT,THROUGH	VIS,PASSANT	BOLZEN	BULLONE,PASSANTE	PERNO,A TRAVÉS	
130	**16652-6478-0**	1		BEARING BALL	ROULEMENT A BILLES	KUGELLAGER	CUSCINETTO A SFERE	COJINETES BOLA	
140	**16231-6406-0**	1		FRAME,END	PALIER,EXTREMITE	LAGERSCHILD	TELAIO POSTERIORE	BASTIDOR,EXTREMO	
150	**16231-6423-0**	1		COVER END	PALIER ARRIERE	DECKEL	COPERCHIO ESTREMITÀ	CUBIERTA EXTREMO	
160	**16241-6485-0**	1		ASSY RECTIFIER	REDRESSEUR	MONT.GLEICHRICHTER	GR. RADDRIZZATORE	CONJUNTO RECTIFICADOR	
170	**16241-6490-0**	1		BUSH,INSULATION	BAGUE ISOLANTE	BÜCHSE	BOCCOLA,ISOLANTE	CASQUILLO,AISLAMIENTO	
180	**16652-6431-0**	1		HOLDER,BRUSH	PALIER	HALTER	SUPPORTO,SPAZZOLA	SOPORTE,ESCOBILLA	
190	**15881-6409-0**	2		BRUSH	PATTE D'ATTACHE	BÜRSTE	SPAZZOLA	ESCOBILLA	
200	**15881-6433-0**	2		SPRING,BRUSH	RESSORT DE BALAI	FEDER,BÜRSTE	MOLLA,SPAZZOLA	MUELLE,ESCOBILLA	
210	**15881-9302-0**	2		SCREW,ROUND HEAD	VIS A TETE RONDE	RUNDKOPFSCHRAUBE	VITE,TESTA ARROTONDATA	TORNILLO,CABEZA REDONDA	
220	**15881-9303-0**	6		SCREW,ROUND HEAD	VIS A TETE RONDE	RUNDKOPFSCHRAUBE	VITE,TESTA ARROTONDATA	TORNILLO,CABEZA REDONDA	
230	**15881-9304-0**	1		SCREW,ROUND HEAD	VIS A TETE RONDE	RUNDKOPFSCHRAUBE	VITE,TESTA ARROTONDATA	TORNILLO,CABEZA REDONDA	
240	**15881-9104-0**	3		BOLT	VIS	SCHRAUBE	BULLONE	PERNO	
250	**15881-9202-0**	2		NUT	ECROU	MUTTER	DADO	TUERCA	
260	**15881-9105-0**	2		BOLT	VIS	SCHRAUBE	BULLONE	PERNO	
270	**14182-9203-0**	1		NUT	ECROU	MUTTER	DADO	TUERCA	
280	**1K531-6460-2**	1		ASSY REGULATOR	REGULATEUR	GRP.REGLER	GR. REGOLAZIONE	CONJUNTO REGULADOR	
290	**1J730-6757-0**	1		CLAMP,CORD	ATTACHE-FILS	KABELKLEMME	FASCETTA	MORDAZA,CABLE	

silvernorn.co.uk

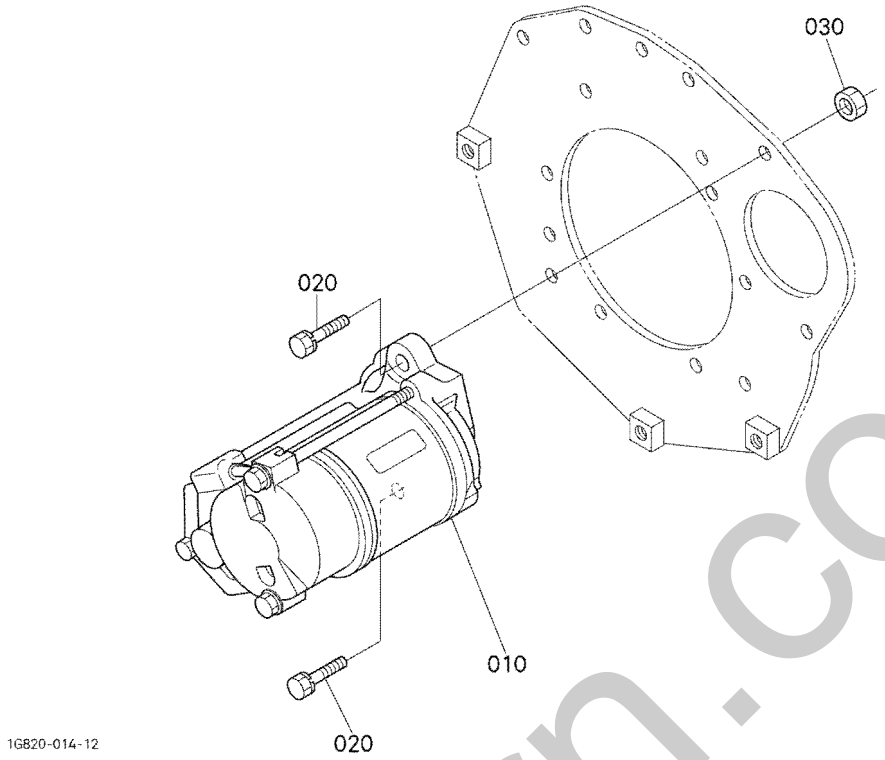

Pos.	PART No.	QTY/SNo	IC	PART NAME	DESIGNATION	BEZEICHNUNG	DENOMI. PARTE	NOMBRE PIEZA	Remarks
010	**16285-6301-0**	1		ASSY STARTER	ENS.DEMARREUR	GRP.ANLASSER	GR. MOTORINO DI AVVIAM.	MOTOR DE ARRANQUE	
020	**01123-50830**	2		BOLT	VIS	SCHRAUBE	BULLONE	PERNO	
030	**02156-50080**	2		NUT	ECROU	MUTTER	DADO	TUERCA	

silvermorn.co.uk

S021
STARTER (COMPONENT PARTS)
DEMARREUR (PARTIES COMP.)
ANLASSER (EINZELTEILE)
MOTOR. AVVIAM. (COMPONENTI)
MOTOR ARRANQ. (COMPONENTES)

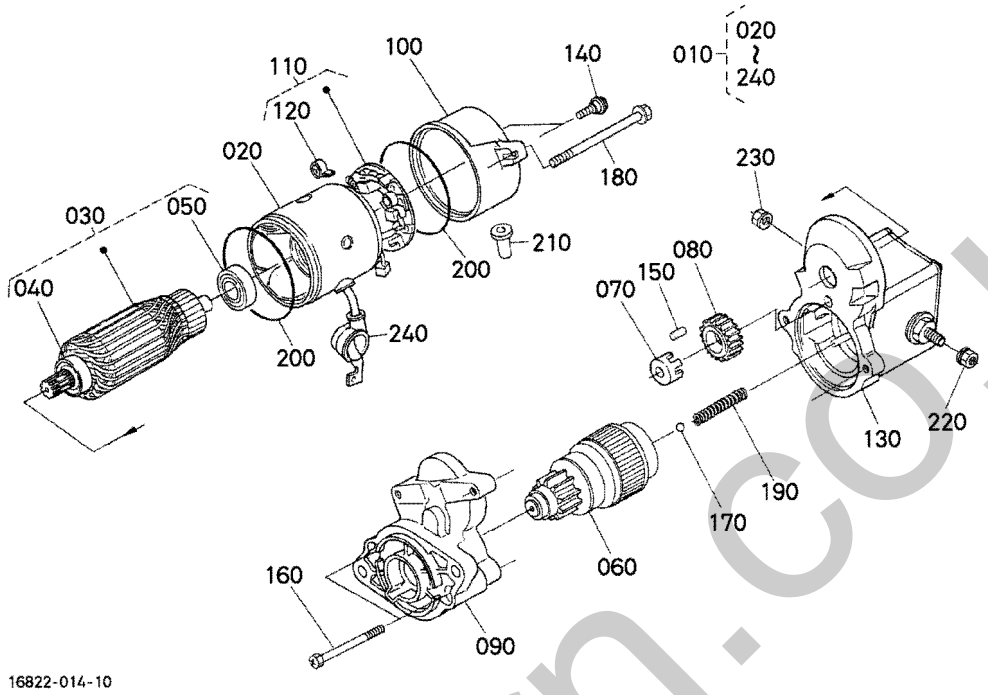

Pos.	PART No.	QTY/SNo	IC	PART NAME	DESIGNATION	BEZEICHNUNG	DENOMI. PARTE	NOMBRE PIEZA	Remarks
010	**16285-6301-0**	1		ASSY STARTER	ENS.DEMARREUR	GRP.ANLASSER	GR. MOTORINO DI AVVIAM.	MOTOR DE ARRANQUE	
020	**11460-6308-0**	1		ASSY YOKE	ENS.CHAPE	GRP.GABELGELENK	GR. FORCELLA	HORQUILLA DE ARTICULACIÓN	
030	**11460-6307-0**	1		ASSY ARMATURE	ENS.ARMATURE	GRP.ARMATUR	GR. INDOTTO	CONJUNTO INDUCCIÓN	
040	**11460-6350-0**	1		BEARING	ROULEMENT	LAGER	CUSCINETTO	COJINETES	
050	**11460-6353-0**	1		BEARING	ROULEMENT	LAGER	CUSCINETTO	COJINETES	
060	**16285-6304-0**	1		ASSY SWITCH,MAGNETIC	SOLENOIDE	GRP.MAGNETSCHALTER	GR. INTERR.,MAGNETICO	INTERRUPTOR MAGNÉTICO	
070	**11460-6311-0**	1		RETAINER	ARRETOIR	HALTER	FERMO	RETÉN	
080	**11460-6327-0**	1		GEAR	ENGRENAGE	GETRIEBE	INGRANAGGIO	ENGRANAJE	
090	**16285-6303-0**	1		ASSY HOUSING	ENS.CARTER	GRP.GEHÄUSE	GR.CORPO	CONJ.ALOJAMIENTO	
100	**16285-6320-0**	1		GEAR	ENGRENAGE	GETRIEBE	INGRANAGGIO	ENGRANAJE	
110	**11470-6338-0**	1		RETAINER	SUPPORT	HALTESCHEIBE	FERMO	RETÉN	
120	**11460-6339-0**	4		SPRING,BRUSH	RESSORT DE BALAI	FEDER,BÜRSTE	MOLLA,SPAZZOLA	MUELLE,ESCOBILLA	
130	**16285-6302-0**	1		ASSY SWITCH,MAGNETIC	SOLENOÏDE	GRP.MAGNETSCHALTER	GR. INTERR.,MAGNETICO	INTERRUPTOR MAGNÉTICO	
140	**15511-6376-0**	2		ASSY BOLT	ENS.VIS	GRP.BOLZEN	GR. BULLONE	CONJUNTO PERNO	
150	**19212-6310-0**	5		ROLLER	ROULEAU	ROLLE	RULLO	RODILLO	
160	**11460-9331-0**	2		BOLT	VIS	SCHRAUBE	BULLONE	PERNO	
170	**19212-9713-0**	1		BALL	BILLE	KUGEL	SFERA	BOLA	
180	**11460-6332-0**	2		ASSY BOLT	ENS.VIS	GRP.BOLZEN	GR. BULLONE	CONJUNTO PERNO	
190	**11460-6312-0**	1		SPRING	RESSORT	FEDER	MOLLA	MUELLE	
200	**15511-9666-0**	2		O-RING	JOINT TORIQUE	O-RING	O-RING	JUNTA TÓRICA	
210	**16285-6357-0**	1		PIPE,DRAIN	TUYAU DE DRAINAGE	DRAINAGEROHR	TUBO,SCARICO	CONJUNTO,DRENAJE	
220	**13963-9201-0**	1		NUT,HEXAGON	ECROU HEXAGONAL	MUTTER	DADO,ESAGONALE	TUERCA,HEXAGONAL	
230	**16285-9201-0**	1		NUT,HEXAGON	ECROU HEXAGONAL	MUTTER	DADO,ESAGONALE	TUERCA,HEXAGONAL	
240	**11173-6313-0**	1		COVER,TERMINAL	COUVERCLE	DECKEL	COPERCHIO,TERMINALE	CUBIERTA,TERMINAL	

silvernorn.co.uk

S022
WATER FLANGE AND THERMOSTAT
BRIDE A EAU ET THERMOSTAT
WASSERFLANSCH UND THERMOSTAT
FLANGIA ACQUA E TERMOSTATO
BRIDA DE AGUA Y TERMOSTATO

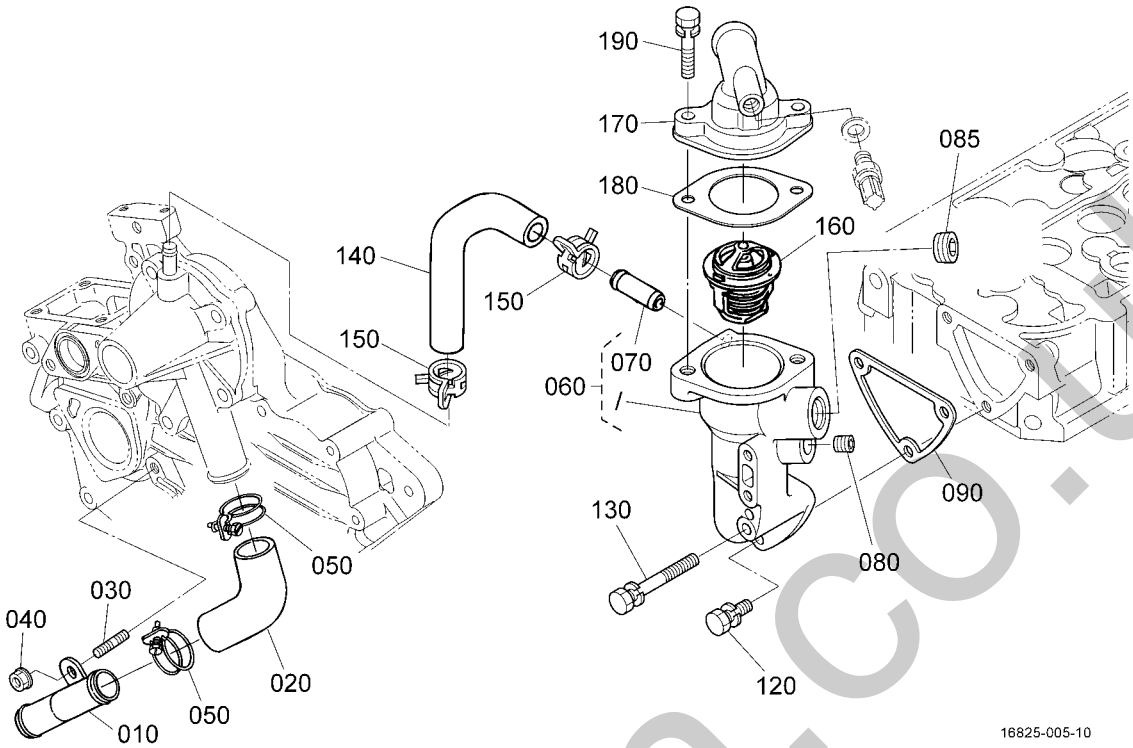

Pos.	PART No.	QTY/SNo	IC	PART NAME	DESIGNATION	BEZEICHNUNG	DENOMI. PARTE	NOMBRE PIEZA	Remarks
010	**15841-7286-0**	1		PIPE,WATER	TUYAU,A EAU	WASSERLEITUNG	TUBO,ACQUA	TUBERÍA,AGUA	
020	**15841-7287-0**	1		PIPE,WATER	TUYAU,A EAU	WASSERLEITUNG	TUBO,ACQUA	TUBERÍA,AGUA	
030	**15841-9151-0**	1		STUD	GOUJON	STEHBOLZEN	PRIGIONIERO	PRISIONERO	
040	**02751-50060**	1		NUT,FLANGE	ECROU A EMBASE	MUTTER MIT FLANSCH	DADO FLANGIATO	TUERCA,BRIDA	
050	**15841-7296-0**	2		BAND,PIPE	COLLIER DE TUYAU	ROHRBAND	FASETTA	BANDA,TUBERÍA	
060	**1E051-7270-2**	1		COMP FLANGE,WATER	ENS.BRIDE A EAU	KOMP.FLANSCH	COMPL.FLANGIA,ACQUA	COMP. BRIDA,AGUA	
070	**16241-7337-0**	1		PIPE,WATER RETURN	TUYAU,RETOUR D'EAU	WASSERROHR	TUBO,RITORNO ACQUA	CONDUCTO,RETORNO AGUA	
080	**15841-9602-0**	1		PLUG	BOUCHON	STOPFEN	TAPPO	TAPÓN	
085	**68551-1115-0**	1		PLUG	BOUCHON	STOPFEN	TAPPO	TAPÓN	CANOPY
090	**15841-7292-3**	1		GASKET,WATER FLANGE	JOINT DE BRIDE A EAU	DICHTUNG	GUARNIZ.FLANGIA ACQUA	JUNTA,BRIDA AGUA	
100	**---**	-							
110	**---**	-							
120	**01023-50616**	2		BOLT	VIS	SCHRAUBE	BULLONE	PERNO	
130	**01023-50650**	1		BOLT	VIS	SCHRAUBE	BULLONE	TORNILLO	
140	**16809-7335-0**	1		PIPE,WATER RETURN	TUYAU RETOUR D'EAU	WASSERROHR	TUBO,IDRAULICO DI RITORNO	TUBERÍA,RETORNO AGUA	
150	**16241-7336-0**	2		BAND,PIPE	COLLIER DE TUYAU	ROHRBAND	FASCIA,TUBO	BANDA,CONDUCTO	
160	**15321-7301-6**	1		ASSY THERMOSTAT	THERMOSTAT	GRP.THERMOSTAT	GR. TERMOSTATO	CONJUNTO TERMOSTATO	
170	**16252-7326-2**	1		COVER,THERMOSTAT	COUV.,THERMOSTAT	THERMOSTATABDECKUNG	COPERCHIO,TERMOSTATO	CUBIERTA,TERMOSTATO	
180	**16221-7327-0**	1		GASKET,THERMOSTAT	JOINT,THERMOSTAT	DICHTUNG	GUARNIZ.,TERMOSTATO	JUNTA,TERMOSTATO	
190	**01123-50835**	2		BOLT	VIS	SCHRAUBE	BULLONE	PERNO	

silvernorn.co.uk

S023
WATER PUMP
POMPE A EAU
WASSERPUMPE
POMPA DELL'ACQUA
BOMBA DE AGUA

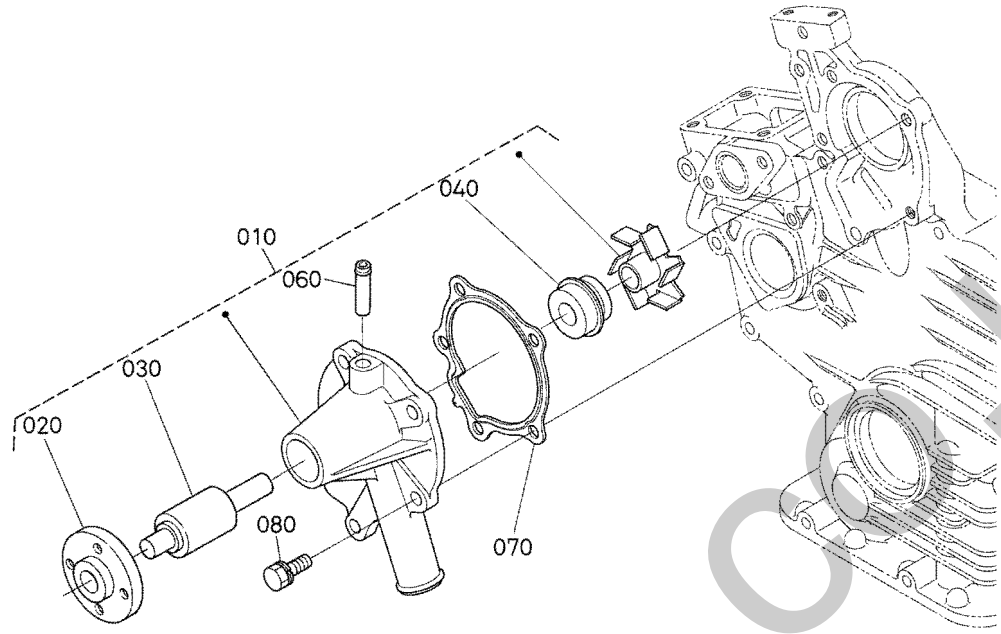

1G820-016-15

Pos.	PART No.	QTY/SNo	IC	PART NAME	DESIGNATION	BEZEICHNUNG	DENOMI. PARTE	NOMBRE PIEZA	Remarks
010	**1G820-7303-0**	1		PUMP,WATER	POMPE,A EAU	WASSERPUMPE	POMPA,ACQUA	BOMBA,AGUA	
020	**15852-7352-0**	1		FLANGE,WATER PUMP	BRIDE DE POMPE A EAU	FLANSCH,PUMPE	FLANGIA,POMPA ACQUA	BRIDA,BOMBA AGUA	
030	**15852-7355-0**	1		BEARING	ROULEMENT	LAGER	CUSCINETTO	COJINETES	
040	**15481-7305-0**	1		ASSY SEAL,MECHANICAL	ENS.JOINT MECANIQUE	GRP.MECH.DICHTUNG	GR.TENUTA,MECCANICA	SELLO MECÁNICO	
050	**---**	-							
060	**15852-7334-0**	1		PIPE,WATER RETURN	TUYAU RETOUR D'EAU	WASSERROHR	TUBO,IDRAULICO DI RITORNO	TUBERÍA,RETORNO AGUA	
070	**16851-7343-0**	1		GASKET,WATER PUMP	JOINT DE POMPE A EAU	DICHTUNG,WASSERPUMPE	GUARNIZIONE,POMPA ACQUA	JUNTA,BOMBA DE AGUA	
080	**01023-50622**	4		BOLT	VIS	SCHRAUBE	BULLONE	PERNO	

silvermorn.co.uk

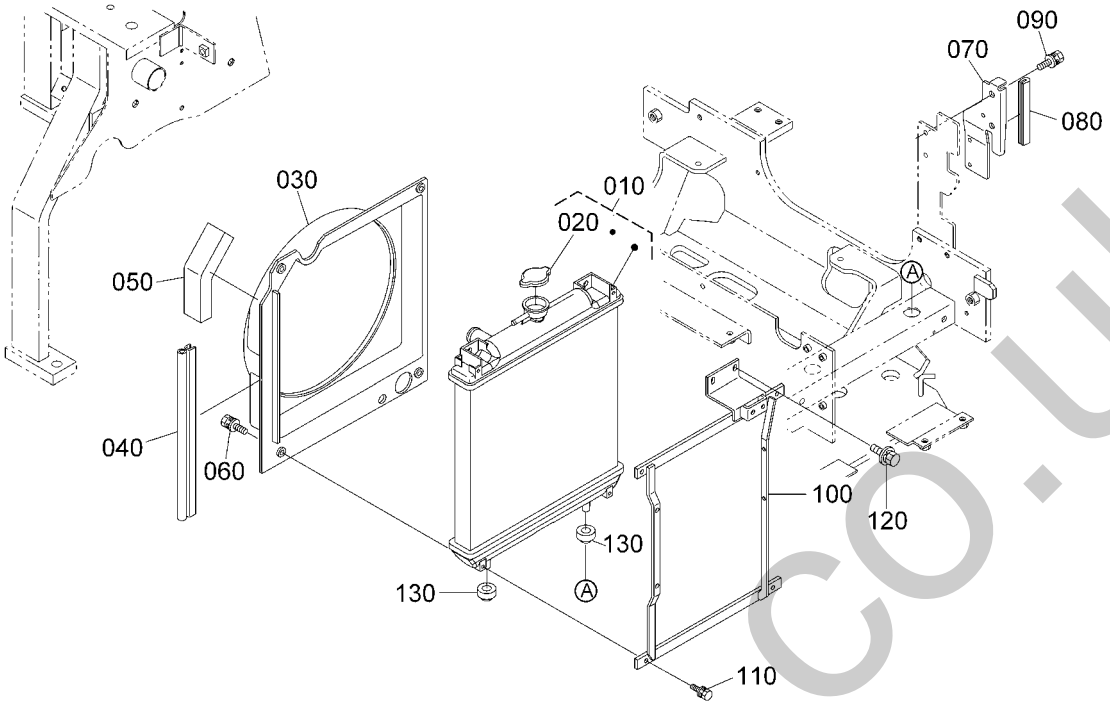

RG158-002-10

Pos.	PART No.	QTY/SNo	IC	PART NAME	DESIGNATION	BEZEICHNUNG	DENOMI. PARTE	NOMBRE PIEZA	Remarks
010	**RB237-4230-0**	1		ASSY RADIATOR	RADIATEUR	BGR.KÜHLER	GR. RADIATORE	CONJUNTO RADIADOR	
020	**17214-7202-0**	1		ASSY CAP,RADIATOR	ENS. BOUCHON	KÜHLERVERSCHLUSS	TAPPO RADIATORE	CONJUNTO CAPUCHÓN,RADIADO	
030	**RG158-4232-0**	1		SHROUD,FAN	DEFLECTEUR DE VENTILATEUR	GEBLÄSEABDECKUNG	CONVOGLIATORE,VENTOLA	CUBRICIÓN,VENTILADOR	
040	**RG158-4257-0**	1		SEAL RUBBER	JOINT EN CAOUTCHOUC	GUMMIDICHTUNG	GOMMA DI TENUTA	JUNTA CAUCHO	
050	**RG158-4259-0**	1		SPONGE,SHROUD	EPONGE	SCHAUMSTOFF	SPUGNA	ESPONJA	
060	**01205-50620**	4		BOLT	VIS	SCHRAUBE	BULLONE	PERNO	
070	**RG158-4239-0**	1		COVER,FAN	COUVERCLE,VENTILATEUR	ABDECKUNG,GEBLÄSE	COPERCHIO,VENTOLA	CUBIERTA,VENTILADOR	
080	**RG158-4238-0**	1		TRIM,U	EQUILIBRAGE	KANTENSCHUTZ	RIVESTIMENTO	GUARNICIÓN	
090	**01133-51020**	2		BOLT	VIS	SCHRAUBE	BULLONE	PERNO	
100	**RG158-4237-0**	1		BRACKET,OIL COOLER	SUPPORT,REFROID D'HUILE	HALTERUNG,ÖLKÜHLER	SUPPORTO,SCAMB.CALORE	SOPORTE,ENFRIADOR ACEITE	
110	**01205-50620**	4		BOLT	VIS	SCHRAUBE	BULLONE	PERNO	
120	**01135-51020**	2		BOLT	VIS	SCHRAUBE	BULLONE	PERNO	
130	**6C040-5858-0**	2		CUSHION,RADIATOR	COUSSIN	KISSEN	AMMORTIZZATORE,RADIATORE	MANGUERA,RADIADOR	

silvermorn.co.uk

S025
WATER PIPE
TUYAU D'EAU
WASSERROHR
TUBO DELL'ACQUA
CONDUCTO DE AGUA

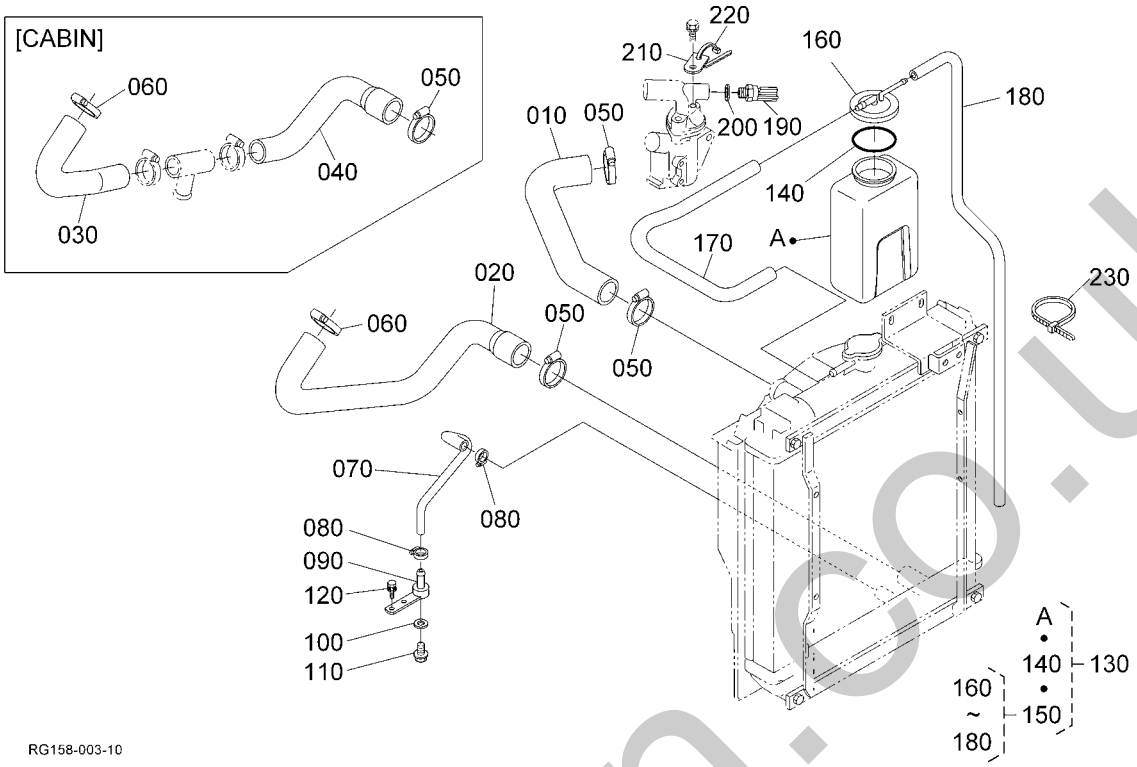

Pos.	PART No.	QTY/SNo	IC	PART NAME	DESIGNATION	BEZEICHNUNG	DENOMI. PARTE	NOMBRE PIEZA	Remarks
010	RG158-4233-0	1		HOSE(WP,UPPER)	TUY FLEX(WP,SUPERIEUR)	SCHLAUCH(WP,OBEN)	TUBO FLESS.(WP,SUPERIORE)	MANGUERA(TA,SPERIOR)	
020	RG158-4234-0	1		HOSE(WP,LOWER)	TUY FLEX(WP,BAS)	SCHLAUCH(WP,UNTEN)	TUBO FLESS.(WP,INF.)	MANGUERA(TA,INFERIOR)	CANOPY
030	RG158-4927-0	1		HOSE(WP,LOWER 1)	TUY FLEX(WP,1,BAS)	SCHLAUCH(WP,1,UNTEN)	TUBO FLESS.(WP,1,INF.)	MANGUERA(TA,1,INFERIOR)	CABIN
040	RG158-4928-0	1		HOSE(WP,LOWER 2)	TUY FLEX(WP,2,BAS)	SCHLAUCH(WP,2,UNTEN)	TUBO FLESS.(WP,2,INF.)	MANGUERA(TA,2,INFERIOR)	CABIN
050	69741-7282-0	3		HOSE CLAMP	ATTACHE	SCHLAUCHSCHELLE	FASCETTA	MORDAZA DE MANGUERA	
060	69741-7284-0	1		HOSE CLAMP	ATTACHE	SCHLAUCHSCHELLE	FASCETTA	MORDAZA DE MANGUERA	
070	RG158-4253-0	1		HOSE(WP,DRAIN)	TUY FLEX(WP,PURGE)	SCHLAUCH(WP,ABLASS)	TUBO FLESS.(WP,SCARICO)	MANGUERA(TA,DRENAJE)	
080	69741-7287-0	2		HOSE CLAMP	COLL SERRAGE PR TUY FLEX	SCHLAUCHSCHELLE	FASCETTA	MORDAZA DE MANGUERA	
090	RP821-4231-0	1		ADAPTER(DRAIN)	ADAPTATEUR(TUYAU PURGE)	ADAPTER(ABLASS)	ADATTATORE(SCARICO)	ADAPTADOR(DRENAJE)	
100	04717-01000	1		WASHER,WITH RUBBER	JOINT EN CAOUTCHOUC	GUMMIUNTERLAGE	RONDELLA,CON GOMMA	ARANDELA,CON CAUCHO	
110	06331-45010	1		PLUG	BOUCHON	VERSCHLUSSSCHRAUBE	TAPPO	TAPÓN	
120	01135-51020	2		BOLT	VIS	SCHRAUBE	BULLONE	PERNO	
130	RP301-4240-0	1		ASSY TANK,RESERVE	RESERVOIR DE SECOURS	BGR.AUSGLEICHSBEHÄLTER	GR. SERBATOIO,RISERVA	CONJUNTO DEPÓSITO RESERVA	
140	37410-8863-0	1		O-RING	JOINT TORIQUE	O-RING	O-RING	JUNTA TÓRICA	
150	RP301-7091-0	1		ASSY CAP	BOUCHON	BGR.KAPPE	GR. CAPPUCCIO	CONJUNTO CAPUCHÓN	
160	37410-8864-0	1		CAP	BOUCHON	KAPPE	CAPPUCCIO	CAPUCHÓN	
170	RP312-7092-0	1		HOSE	TUYAU FLEXIBLE	SCHLAUCH	TUBO FLESSIBILE.	MANGUERA	
180	RP312-7093-0	1		HOSE	TUYAU FLEXIBLE	SCHLAUCH	TUBO FESSIBILE	MANGUERA	
190	5H601-4194-0	1		SENSOR,WATER TEMP.	DETECTEUR	SENSOR	SENSORE,TEMPERATURA	INDICADOR,TEMPERATURA	
200	04717-01200	1		WASHER,WITH RUBBER	RONDELLE EN CAOUTCHOUC	GUMMIUNTERLAGE	RONDELLA,CON GOMMA	ARANDELA,CON GOMA	
210	RG138-4214-0	1		PLATE(HARNESS)	PLAQUE(HARNAIS)	PLATTE(KABELBAUM)	PIASTRA(IMBRACATURA)	PLACA(CABLEADO)	
220	RC417-5419-0	1		CLAMP	FIXATION	SCHELLE	MORSETTO	MORDAZA	
230	69481-1119-0	1		CABLE TIES	LIGATURE DE CABLES	KABELBINDER	FERMACAVO	UNIÓN CABLE	

silverthorn.co.uk

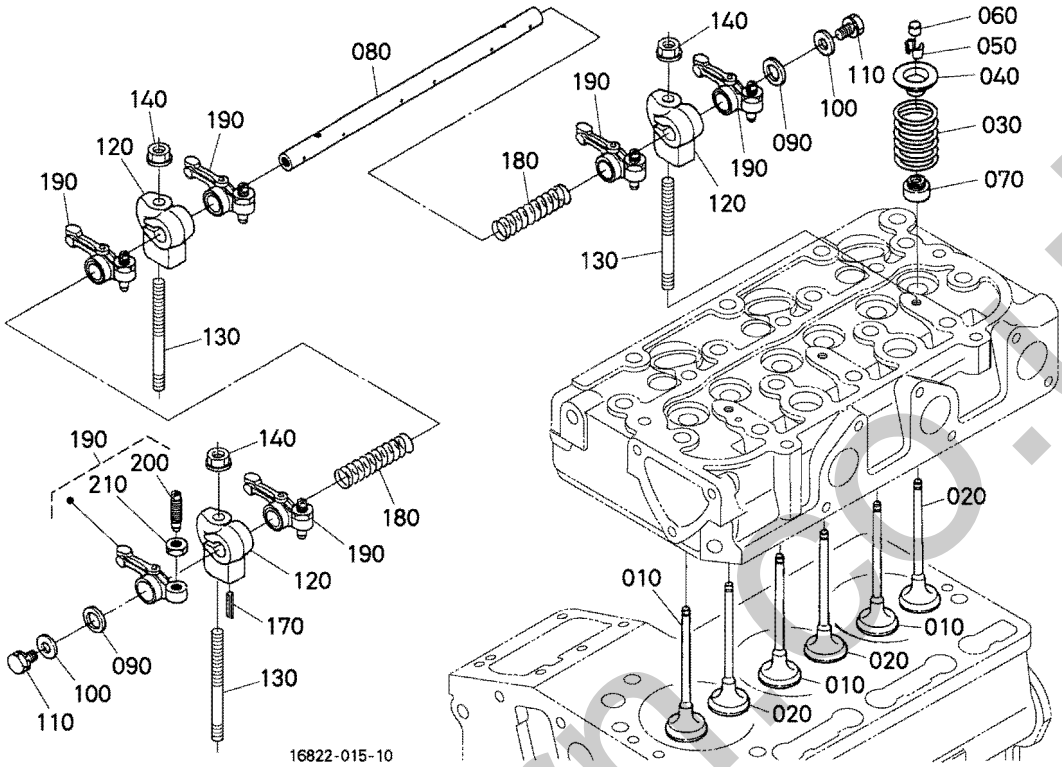

Pos.	PART No.	QTY/SNo	IC	PART NAME	DESIGNATION	BEZEICHNUNG	DENOMI. PARTE	NOMBRE PIEZA	Remarks
010	**1G686-1311-0**	3		VALVE,INLET	SOUPAPE,D'ADMISSION	EINLASSVENTIL	VALVOLA,ASPIRAZIONE	VÁLVULA ADMISIÓN	
020	**1G686-1312-0**	3		VALVE,EXHAUST	SOUPAPE D'ECHAPPEMENT	AUSLASSVENTIL	VALVOLA,SCARICO	VÁLVULA,ESCAPE	
030	**14601-1324-0**	6		SPRING,VALVE	RESSORT DE SOUPAPE	VENTIL-FEDER	MOLLA,VALVOLA	MUELLE,VÁLVULA	
040	**14601-1333-0**	6		RETAINER,SPRING	ARRETOIR DE RESSORT	HALTBÜGEL,FEDER	FERMO,MOLLA	RETENEDOR,MUELLE	
050	**14601-1336-0**	6		COLLET,VALVE SPRING	DEMI CLAVETTE	KLEMMSCHEIBE	COLLARE,MOLLA VALVOLA	COLLARÍN,MUELLE VÁLVULA	SET
060	**16851-1328-0**	6		CAP,VALVE	CHAPEAU DE SOUPAPE	VENTILKAPPE	CAPPUCCIO,VALVOLA	CAPUCHÓN,VÁLVULA	
070	**11420-1315-0**	6		SEAL,VALVE STEM	JOINT DE SOUPAPE	VENTILDICHTUNG	TENUTA,SIST. VALVOLE	SELLO,VÁSTAGO VÁLVULA	
080	**15861-1426-4**	1		SHAFT,ROCKER ARM	ARBRE DE CULBUTEUR	KIPPHEBELWELLE	ALBERO,BILANCIERE	EJE,BRAZO BASCULANTE	
090	**16871-1443-0**	2		WASHER	RONDELLE	SCHEIBE	RONDELLA	ARANDELA	
100	**15841-9402-2**	2		WASHER,PLAIN	RONDELLE FREIN	SCHEIBE	RONDELLA,PIANA	ARANDELA PLANA	
110	**01023-50610**	2		BOLT	VIS	SCHRAUBE	BULLONE	PERNO	
120	**1G958-1435-0**	3		BRACKET,ROCKER ARM	SUPPORT,CULBUTEUR	KIPPHEBELHALTERUNG	STAFFA,GR.BILANCIERE	SOPORTE,BRAZO BASCULANTE	
130	**14601-1441-3**	3		STUD	GOUJON	STEHBOLZEN	PRIGIONIERO	PRISIONERO	
140	**02751-50060**	3		NUT,FLANGE	ECROU A EMBASE	MUTTER MIT FLANSCH	DADO FLANGIATO	TUERCA,BRIDA	
150	**---**	-							
160	**---**	-							
170	**05411-00420**	1		PIN,SPRING	GOUPILLE-RESSORT	SPANNHÜLSE	SPINA ELASTICA	PASADOR,MUELLE	
180	**14601-1431-2**	2		SPRING,ROCKER ARM	RESSORT DE CULBUTEUR	FEDER,KIPPHEBEL	MOLLA,BILANCIERE	MUELLE,BRAZO BASCULANTE	
190	**15841-1403-6**	6		ASSY ROCKER ARM	ENS.CULBUTEURS	GRP.KIPPHEBEL	GR. BILANCIERE	CONJUNTO BALANCÍN	
200	**15841-1423-0**	6		SCREW,ADJUSTING	VIS DE REGLAGE	STELLSCHRAUBE	VITE,REGOLAZIONE	TORNILLO AJUSTE	
210	**14601-1424-0**	6		NUT	ECROU	MUTTER	DADO	TUERCA	

silverforms.co.uk

S027
INLET MANIFOLD
COLLECTEUR D'ADMISSION
ANSAUGLEITUNG
COLLET. ASPIRAZIONE
COLECT. ADM.

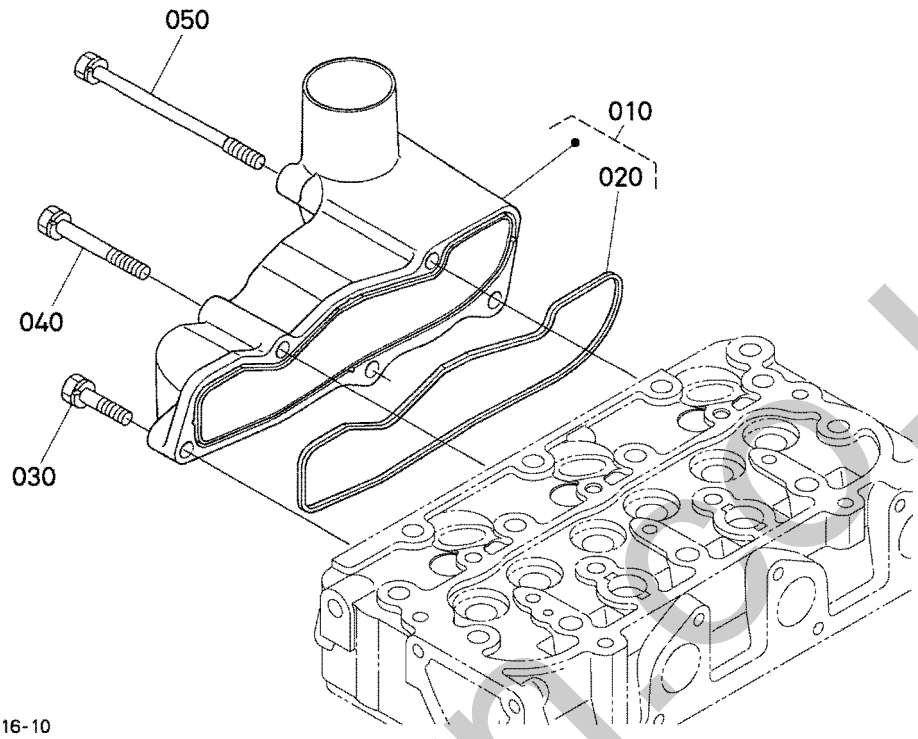

Pos.	PART No.	QTY/SNo	IC	PART NAME	DESIGNATION	BEZEICHNUNG	DENOMI. PARTE	NOMBRE PIEZA	Remarks
010	**15862-1177-3**	1		ASSY MANIFOLD,INLET	ENS.COLLECTEUR D'AD.	GRP.ANSAUG-ROHRKRUE.	GR. COLL.ASPIRAZIONE	COLECTOR ESCAPE	
020	**15861-1182-0**	1		GASKET,IN-MANIFOLD	JOINT DE COLL.ADM.	DICHTUNG ANSAUGROHR	GUARNIZ.COLLETT.ASPIRAZ.	JUNTA,COLECTOR ESCAPE	
030	**15862-9101-0**	1		BOLT	VIS	SCHRAUBE	BULLONE	PERNO	
040	**01023-50625**	2		BOLT	VIS	SCHRAUBE	BULLONE	TORNILLO	
050	**01023-50650**	2		BOLT	VIS	SCHRAUBE	BULLONE	TORNILLO	

silvermorris.co.uk

S028

EXHAUST MANIFOLD
COLLECTEUR D'ECHAPPEMENT
AUSPUFF
COLLETTORE DI SCARICO
COLECTOR DE ESCAPE

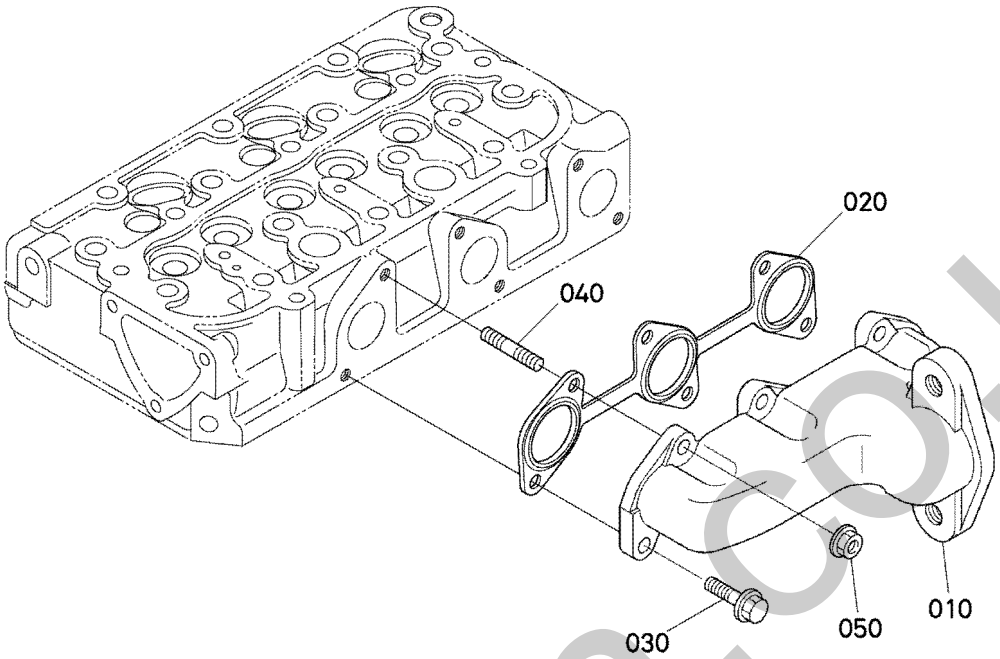

16822-017-10

Pos.	PART No.	QTY/SNo	IC	PART NAME	DESIGNATION	BEZEICHNUNG	DENOMI. PARTE	NOMBRE PIEZA	Remarks
010	**16897-1231-2**	1		MANIFOLD,EXHAUST	COLLECTEUR,ECHAPPEMENT	AUSPUFFROHR	COLLETTORE,SCARICO	COLECTOR,ESCAPE	
020	**1G318-1235-0**	1		GASKET,EX-MANIFOLD	JOINT STAT,ADMISS EX	FLACHD.,AUSPUFFKRÜMMER	GUARNIZ.COLLETT.SCARICO	JUNTA,TUBO ESCAPE	
030	**01759-50616**	3		BOLT,FLANGE	VIS DE BUTEE	FLANSCHKOPFSCHRAUBE	BULLONE,FLANGIA	TORNILLO,UBS	
040	**01513-50618**	3		STUD	GOUJON	STEHBOLZEN	PRIGIONIERO	PRISIONERO	
050	**02756-50060**	3		NUT	ECROU	MUTTER	DADO	TUERCA,UBS	

silvermorn.co.uk

S029
AIR CLEANER
FILTRE A AIR
LUFTFILTER
FILTRO DELL'ARIA
FILTRO DE AIRE

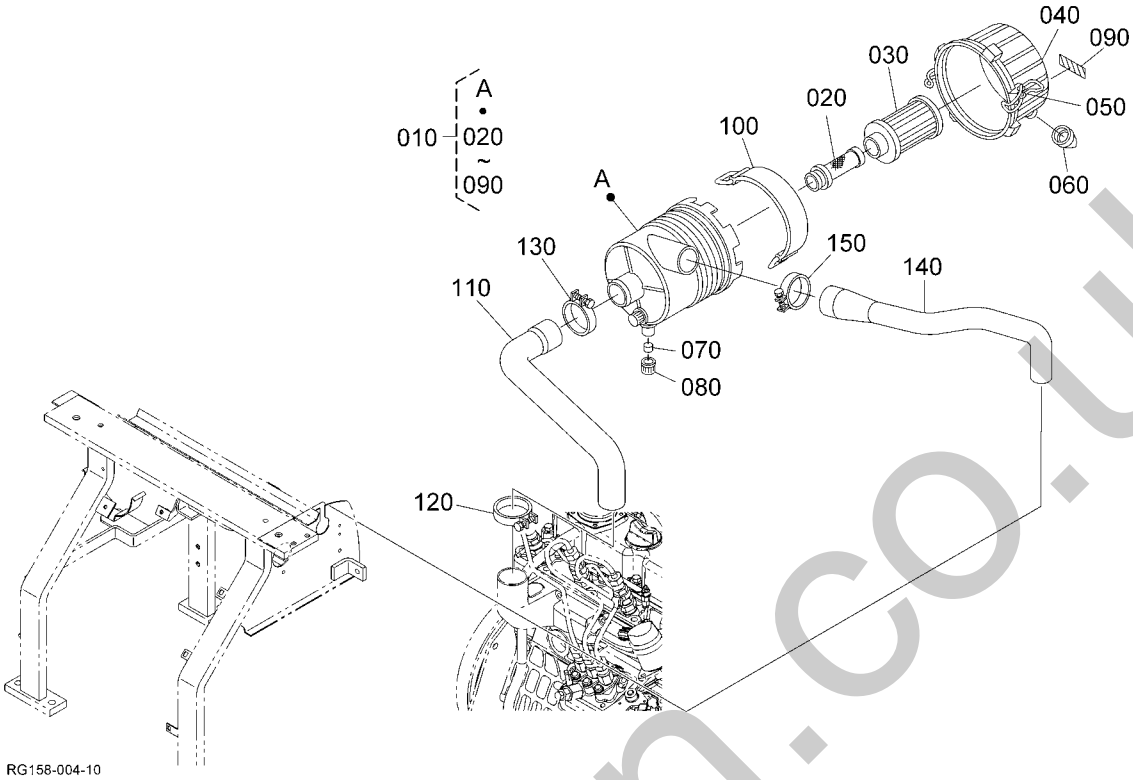

Pos.	PART No.	QTY/SNo	IC	PART NAME	DESIGNATION	BEZEICHNUNG	DENOMI. PARTE	NOMBRE PIEZA	Remarks
010	**RG158-4220-0**	1		ASSY AIR CLEANER	FILTRE A AIR	BAUGRUPPE LUFTFILTER	GR. FILTRO,ARIA	CONJUNTO FILTRO DE AIRE	
020	**RG158-4292-0**	1		SAFETY ELEMENT	ÉLÉMENT DE SÉCURITÉ	SICHERHEITSELEMENT	ELEMENTO DI SICUREZZA	ELEMENTO DE SEGURIDAD	
030	**RG158-4293-0**	1		MAIN ELEMENT	ÉLÉMENT,PRINCIPAL	HAUPTELEMENT	ELEMENTO,PRINCIPALE	ELEMENTO,PRINCIPALE	
040	**RG158-4294-0**	1		COVER	COUVERCLE	ABDECKUNG	COPERCHIO	CUBIERTA	
050	**RG158-4295-0**	2		HOOKING	VERROU	VERSCHLUSS	TAPPO	OBTURADOR	
060	**RG158-4296-0**	1		DUST VALVE	PROTECTION DE POUSSIÈRE	STAUBSCHUTZ	SCHERMATURA CONTRO POLVE	GUARDAPOLVO	
070	**RG158-4297-0**	2		FUEL FILTER	FILTRE,COMBUST	KRAFTSTOFFILTER	FILTRO,ALIMENTAZ.	FILTRO,COMBUSTIBLE	
080	**RG158-4298-0**	2		CAP	BOUCHON	KAPPE	TAPPO	CAPUCHÓN	
090	**RG158-4299-0**	1		LABEL	ETIQUETTE	AUFKLEBER	ETICHETTA	ETIQUETA	
100	**67401-5429-0**	1		BAND AIR CLEANER	BANDE DU FILTRE À AIR	BANDDICHT.(LUFTFILTER)	FILTRO ARIA A NASTRO	BANDA FILTRO DE AIRE	
110	**RG158-4222-0**	1		HOSE,INLET	TUYAU FLEXIBLE,ADMISS	SCHLAUCH,EINLASS	TUBO FLESS.,COLLETTORE	MANGUERA,ADMISIÓN	
120	**69481-1518-0**	1		HOSE CLAMP	COLL SERRAGE PR TUY FLEX	SCHLAUCHSCHELLE	FASCETTA	MORDAZA DE MANGUERA	
130	**69481-1518-0**	1		HOSE CLAMP	COLL SERRAGE PR TUY FLEX	SCHLAUCHSCHELLE	FASCETTA	MORDAZA DE MANGUERA	
140	**RG158-4223-0**	1		HOSE,INLET	TUYAU FLEXIBLE,ADMISS	SCHLAUCH,EINLASS	TUBO FLESS.,COLLETTORE	MANGUERA,ADMISIÓN	
150	**69481-1518-0**	1		HOSE CLAMP	COLL SERRAGE PR TUY FLEX	SCHLAUCHSCHELLE	FASCETTA	MORDAZA DE MANGUERA	

silvermorn.co.uk

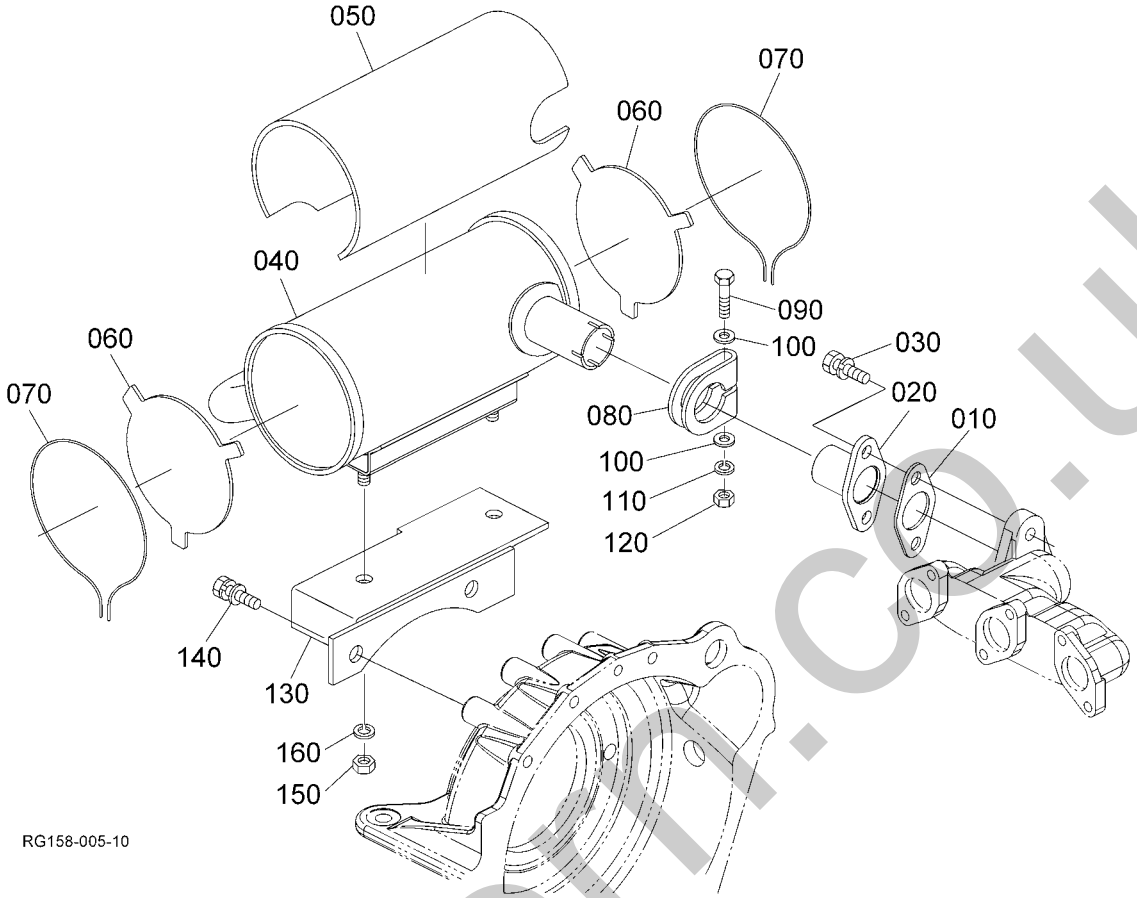

Pos.	PART No.	QTY/SNo	IC	PART NAME	DESIGNATION	BEZEICHNUNG	DENOMI. PARTE	NOMBRE PIEZA	Remarks
010	**15313-1237-0**	1		GASKET,MUFFLER	JOINT	DICHTUNG	GUARNIZIONE,MARMITTA	JUNTA,SILENCIADOR	
020	**RG158-4246-0**	1		FLANGE,MUFFLER	FLASQUE,SILENCIEUX	FLANSCH,AUSPUFFTOPF	FLANGIA,MARMITTA	BRIDA,SILENCIADOR	
030	**01133-51025**	2		BOLT	VIS	SCHRAUBE	BULLONE	PERNO	
040	**RG158-4241-0**	1		MUFFLER	SILENCIEUX	AUSPUFFTOPF	MARMITTA	SILENCIADOR	
050	**RG158-4248-0**	1		INSULATION,HEAT	ISOLANT	HITZEDÄMMUNG	ISOLANTE	AISLAMENTO	
060	**RG158-4249-0**	2		INSULATION,HEAT	ISOLANT	HITZEDÄMMUNG	ISOLANTE	AISLAMENTO	
070	**RG538-4244-0**	2		WIRE(07811-10984)	FIL	KABEL	FILO	CABLE	
080	**66711-5442-0**	1		BAND PIPE MUFFLER	COLLIER	AUSPUFFBAND	FASCETTA MARMITTA	BANDA COND. SILENCIADOR	
090	**01153-50865**	1		BOLT	VIS	SCHRAUBE	BULLONE	PERNO	
100	**04013-50080**	2		WASHER,PLAIN	RONDELLE FREIN	SCHEIBE	RONDELLA,PIANA	ARANDELA,PLANA	
110	**04512-50080**	1		WASHER,SPRING	RONDELLE GROWER	FEDERRING	RONDELLA,ELASTICA	ARANDELA,MUELLE	
120	**02114-50080**	1		NUT	ECROU	MUTTER	DADO	TUERCA	
130	**RG058-4242-0**	1		BRACKET,MUFFLER	SUPPORT,SILENCIEUX	HALTERUNG,AUSPUFFTOPF	SUPPORTO,MARMITTA	SOPORTE,SILENCIADOR	
140	**01135-51020**	2		BOLT	VIS	SCHRAUBE	BULLONE	PERNO	
150	**02118-50100**	2		NUT	ECROU	MUTTER	DADO	TUERCA	
160	**04512-50100**	2		WASHER,SPRING LOCK	RONDELLE RESSORT A BECS	FEDERRING	RONDELLA,BLOCCO MOLLA	ARANDELA,MUELLE BLOQUEO	

silvermoff.co.uk

S031

GASKET KIT (1)
JEU DE JOINTS (1)
DICHTUNGEN (1)
KIT GUARNIZIONI (1)
JUEGO DE JUNTAS (1)

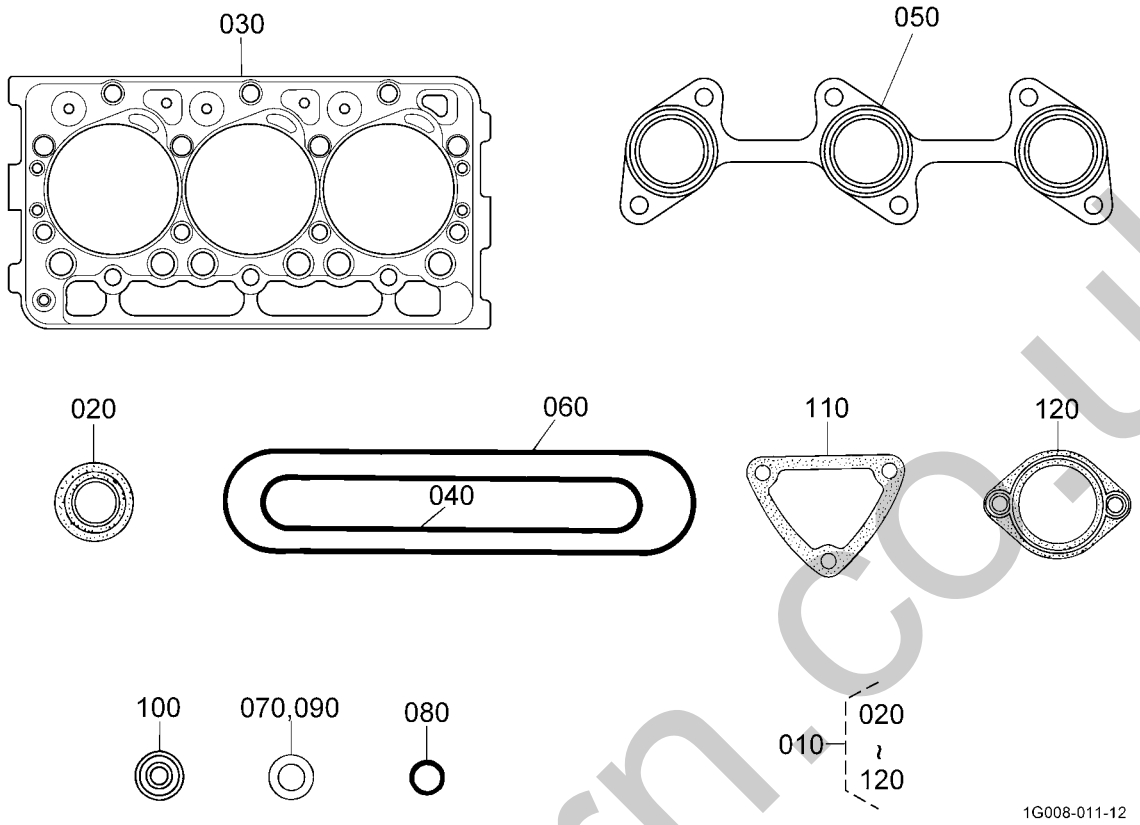

Pos.	PART No.	QTY/SNo	IC	PART NAME	DESIGNATION	BEZEICHNUNG	DENOMI. PARTE	NOMBRE PIEZA	Remarks
010	**1G439-9935-3**	1		KIT GASKET,UPPER	JOINT STAT. KIT,SUPERIEUR	FLACHDICHTUNGSSATZ,OBEN	KIT GUARNIZ.,SUPERIORE	KIT GUARNIZ.,SUPERIORE	
020	**11420-1315-0**	6		SEAL,VALVE STEM	JOINT DE SOUPAPE	VENTILDICHTUNG	TENUTA,SIST. VALVOLE	SELLO,VÁSTAGO VÁLVULA	
030	**16871-0331-3**	1		GASKET,CYLINDER HEAD	JOINT DE CULASSE	DICHTUNG,ZYLINDERKOP	GUARNIZ.,TESTATA CILINDRO	JUNTA,CULATA	
040	**15861-1182-0**	1		GASKET,IN-MANIFOLD	JOINT DE COLL.ADM.	DICHTUNG ANSAUGROHR	GUARNIZ.COLLETT.ASPIRAZ.	JUNTA,COLECTOR ESCAPE	
050	**1G318-1235-0**	1		GASKET,EX-MANIFOLD	JOINT STAT,ADMISS EX	FLACHD.,AUSPUFFKRÜMMER	GUARNIZ.COLLETT.SCARICO	JUNTA,TUBO ESCAPE	
060	**16871-1452-0**	1		GASKET,HEAD COVER	JOINT COUVRE-CULASSE	ZYLINDERKOPFDICHTUNG	GUARN.,COPERCHIO TESTATA	JUNTA,CUBIERTA CABEZAL	
070	**15601-9665-0**	3		GASKET	JOINT	DICHTUNG	GUARNIZIONE	JUNTA	
080	**04814-50300**	1		O-RING	JOINT TORIQUE	O-RING	O-RING	JUNTA TÓRICA	
090	**15841-5362-2**	3		GASKET	JOINT	DICHTUNG	GUARNIZIONE	JUNTA	
100	**19077-5365-0**	3		SEAL,HEAT	JOINT DE CHALEUR	DICHTUNG	PARAFIAMMA	JUNTA,CALOR	
110	**15841-7292-3**	1		GASKET,WATER FLANGE	JOINT DE BRIDE A EAU	DICHTUNG	GUARNIZ.FLANGIA ACQUA	JUNTA,BRIDA AGUA	
120	**16221-7327-0**	1		GASKET,THERMOSTAT	JOINT,THERMOSTAT	DICHTUNG	GUARNIZ.,TERMOSTATO	JUNTA,TERMOSTATO	

silverthorn.co.uk

S032

GASKET KIT (2)
JEU DE JOINTS (2)
DICHTUNGEN (2)
KIT GUARNIZIONI (2)
JUEGO DE JUNTAS (2)

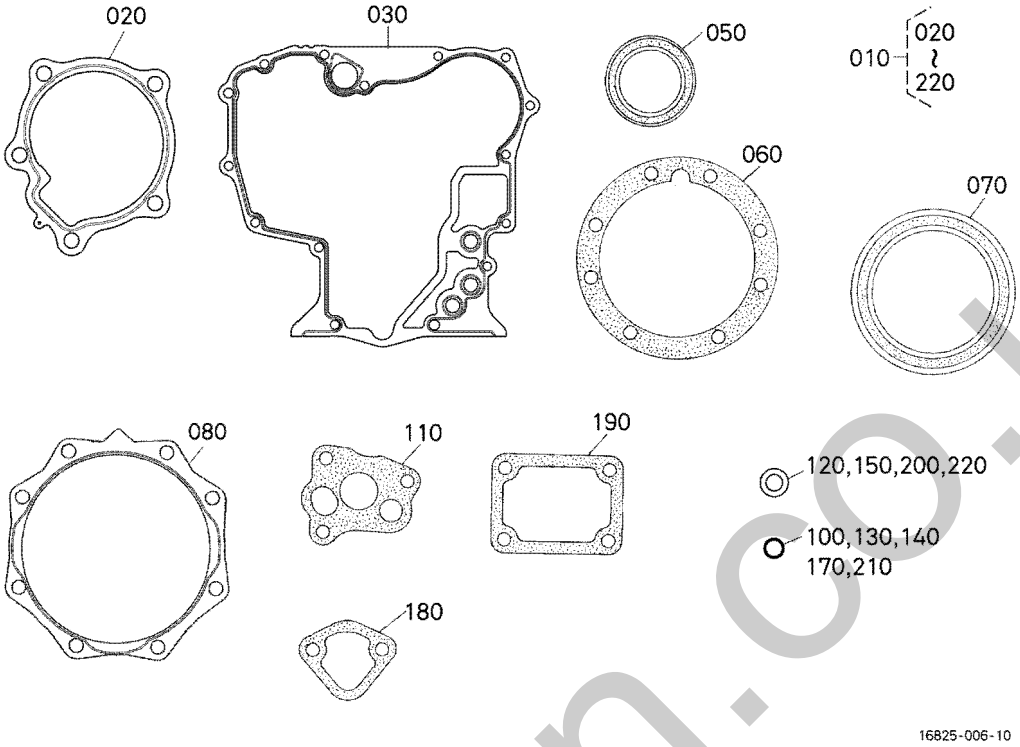

Pos.	PART No.	QTY/SNo	IC	PART NAME	DESIGNATION	BEZEICHNUNG	DENOMI. PARTE	NOMBRE PIEZA	Remarks
010	**16825-9936-5**	1		KIT GASKET LOWER	JEU DE JOINTS INFERIEURS	DICHTSATZ,UNTEN	KIT GUARNIZ.,INFERIORE	JUEGO JUNTAS INFERIOR	
020	**16851-7343-0**	1		GASKET,WATER PUMP	JOINT DE POMPE A EAU	DICHTUNG,WASSERPUMPE	GUARNIZIONE,POMPA ACQUA	JUNTA,BOMBA DE AGUA	
030	**1G820-0413-0**	1		GASKET,GEAR CASE	JOINT STAT,LOG. ENGREN.	DICHTUNG	GUARNIZ.SCATOLA INGR.	JUNTA,CAJA MARCHAS	
040	**---**	-							
050	**15877-0414-0**	1		SEAL,OIL	JOINT D'ETANCHEITE,HUILE	ÖLDICHUNG	TENUTA,OLIO	SELLO,ACEITE	
060	**15852-0436-0**	1		GASKET,BEARING CASE	JOINT STAT,LOG. ROULMT	DICHTUNG	GUARNIZ.GABBIA CUSC.	JUNTA,CAJA COJINETE	
070	**19215-9916-0**	1		SEAL,OIL	JOINT D'ETANCHEITE,HUILE	ÖLDICHUNG	TENUTA,OLIO	SELLO,ACEITE	
080	**15841-0482-3**	1		GASKET	JOINT STATIQUE	DICHTUNG	GUARNIZIONE	JUNTA	
090	**---**	-							
100	**04814-16220**	1		O-RING	JOINT TORIQUE	O-RING	O-RING	JUNTA TÓRICA	
110	**16851-3515-2**	1		GASKET,OIL PUMP	JOINT STAT.,POMPE HUILE	DICHTUNG	GUARNIZ.,POMPA OLIO	JUNTA,BOMBA ACEITE	
120	**15601-9665-0**	1		GASKET	JOINT	DICHTUNG	GUARNIZIONE	JUNTA	
130	**04814-00160**	1		O-RING	JOINT TORIQUE	O-RING	O-RING	JUNTA TÓRICA	
140	**04814-10070**	1		O-RING	JOINT TORIQUE	O-RING	O-RING	JUNTA TÓRICA	
150	**15601-9665-0**	2		GASKET	JOINT	DICHTUNG	GUARNIZIONE	JUNTA	
160	**---**	-							
170	**04814-10160**	1		O-RING	JOINT TORIQUE	O-RING	O-RING	JUNTA TÓRICA	
180	**16264-5214-0**	1		GASKET,FUEL PUMP	JOINT STAT.,POMPE CARB	DICHTUNG	GUARNIZ.,POMPA CARB.	JUNTA,BOMBA COMBUST.	
190	**15841-5721-2**	1		GASKET,CONTROL PLATE	JOINT STAT.,PLAQ. CTRL	DICHTUNG	GUARNIZ.PIASTRA CONTR.	JUNTA,PLACA CONTROL	
200	**04717-01320**	1		WASHER,WITH RUBBER	JOINT EN CAOUTCHOUC	GUMMIUNTERLAGE	RONDELLA,CON GOMMA	ARANDELA,CON CAUCHO	
210	**04814-06310**	1		O-RING	JOINT TORIQUE	O-RING	O-RING	JUNTA TÓRICA	
220	**6C090-5896-0**	1		GASKET	JOINT	DICHTUNGSPLATTE	GUARNIZIONE	JUNTA	

silverthorn.co.uk

S033

ACCEL LEVER
LEVIER D'ACCELERATEUR
GASHEBEL
LEVA ACCEL.
PAL. ACEL.

B01

KX016-4

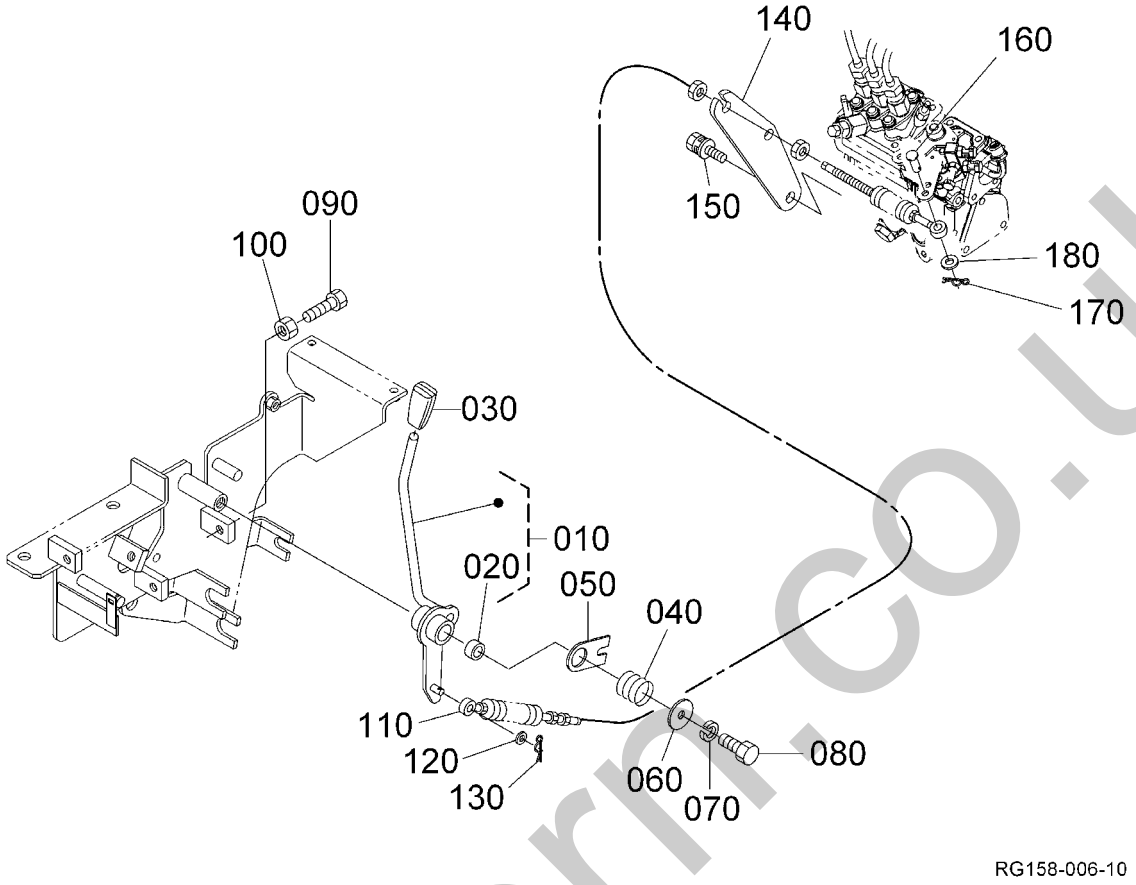

Pos.	PART No.	QTY/SNo	IC	PART NAME	DESIGNATION	BEZEICHNUNG	DENOMI. PARTE	NOMBRE PIEZA	Remarks
010	**RG158-3510-0**	1		ASSY LEVER,ACCEL.	ENS. LEVIER,ACCEL	GRP. FAHRHEBEL	GR. LEVA,ACCEL.	CONJ. PALANCA,ACEL.	
020	**08511-01625**	1		BUSH	BAGUE	BUCHSE	BOCCOLA	CASQUILLO	
030	**55611-3146-0**	1		GRIP LEVER	POIGNEE	GRIFF,HEBEL	IMPUGNATURA LEVA	ASIDERO PALANCA	
040	**RG241-3512-0**	1		SPRING	RESSORT	FEDER	MOLLA	MUELLE	
050	**RG246-3517-0**	1		PLATE	PLAQUE	PLATTE	PIASTRA	PLACA	
060	**RG201-3521-0**	1		SHIM	CALE	DISTANZSCHEIBE	SPESSORE	CALZA	
070	**04512-50100**	1		WASHER,SPRING LOCK	RONDELLE RESSORT A BECS	FEDERRING	RONDELLA,BLOCCO MOLLA	ARANDELA,MUELLE BLOQUEO	
080	**01173-51025**	1		BOLT	VIS	SCHRAUBE	BULLONE	PERNO	
090	**01155-50835**	2		BOLT	VIS	SCHRAUBE	BULLONE	PERNO	
100	**02112-50080**	2		NUT	ECROU	MUTTER	DADO	TUERCA	
110	**RB257-3515-0**	1		CABLE,ACCEL	CABLE DE L'ACCELERAT	KABEL	CAVO,ACCEL.	CABLE,ACELERADOR	
120	**04013-50060**	1		WASHER,PLAIN	RONDELLE FREIN	SCHEIBE	RONDELLA,PIANA	ARANDELA,PLANA	
130	**52300-3411-0**	1		PIN,SNAP	BROCHE,À DECLIC	SICHERUNGSSTIFT	PERNO,SCATTO	BULÓN DE ARTICULACIÓN	
140	**RG138-3521-0**	1		SUPPORT,ACCEL.	SUPPORT,ACCEL.	AUFLAGE,DREHZAHLH.	SUPPORT,ACCEL.	SOPORTE,ACEL.	
150	**01125-50820**	2		BOLT,W SEMS	VIS	SCHRAUBE	BULLONE	PERNO	
160	**05122-50620**	1		PIN	BROCHE	STIFT	PERNO	PASADOR	
170	**52300-3411-0**	1		PIN,SNAP	BROCHE,À DECLIC	SICHERUNGSSTIFT	PERNO,SCATTO	BULÓN DE ARTICULACIÓN	
180	**04013-50060**	1		WASHER,PLAIN	RONDELLE FREIN	SCHEIBE	RONDELLA,PIANA	ARANDELA,PLANA	

silvermorn.co.uk

S034

FUEL PIPING
TUYAUTAGE DE CARBURANT
KRAFTSTOFFLEITUNGEN
TUBAZIONE DI ALIMENTAZIONE
CONDUCTOS DEL COMBUSTIBLE

B02

KX016-4

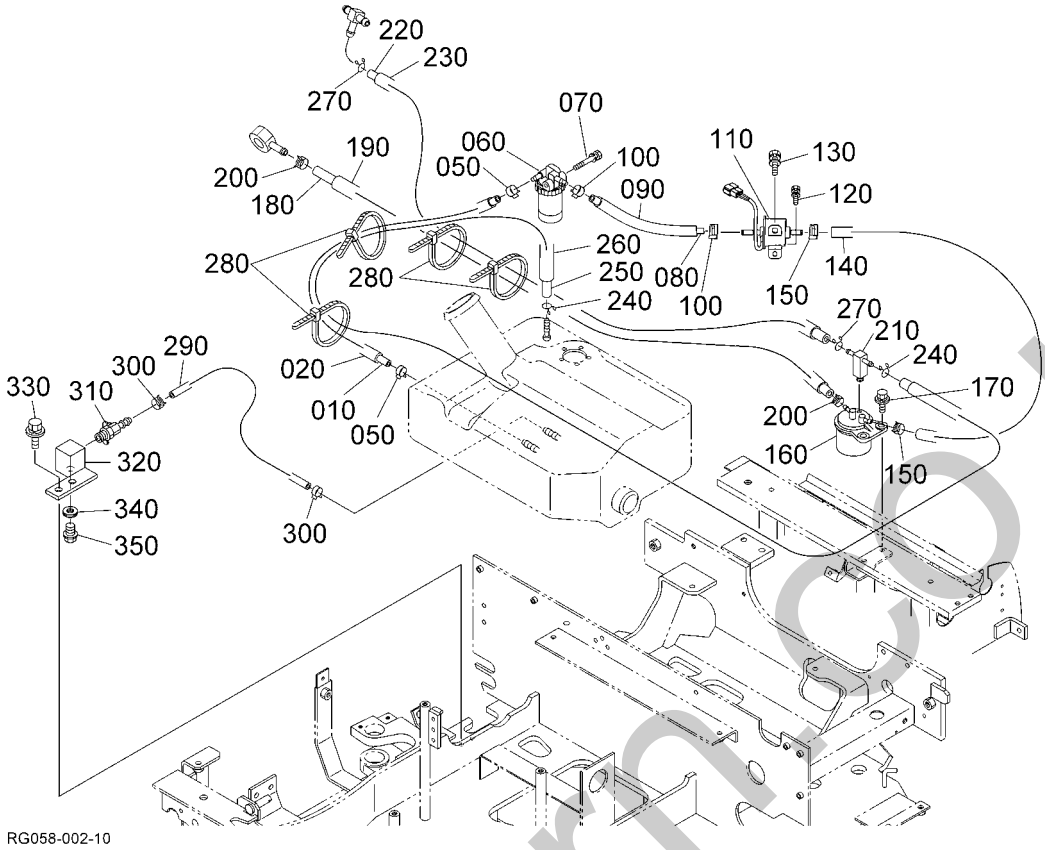

Pos.	PART No.	QTY/SNo	IC	PART NAME	DESIGNATION	BEZEICHNUNG	DENOMI. PARTE	NOMBRE PIEZA	Remarks
010	**09664-81500**	1		TUBE,FUEL	TUYAU	KRAFTSTOFFSCHLAUCH	TUBO,CARBURANTE	TUBO,COMBUSTIBLE	
020	**RG158-5142-0**	1		TUBE	TUBE	ROHR	TUBO	TUBO	
030	**---**	-							
040	**---**	-							
050	**RG008-5198-0**	2		CLAMP,FUEL	ATTACHE	SCHLAUCHSCHELLE	MORSETTO,ALIMENTAZIONE	MORDAZA,COMBUSTIBLE	
060	**RD819-5126-0**	1		ASSY FILTER	ENS. FILTRE	GRP.FILTER	GR. FILTRO	CONJ. FILTRO	
070	**01123-50865**	1		BOLT	VIS	SCHRAUBE	BULLONE	PERNO	
080	**09664-80440**	1		TUBE,FUEL	TUYAU	KRAFTSTOFFSCHLAUCH	TUBO,CARBURANTE	TUBO,COMBUSTIBLE	
090	**RG158-5144-0**	1		TUBE	TUBE	ROHR	TUBO	TUBO	
100	**RG008-5198-0**	2		CLAMP,FUEL	ATTACHE	SCHLAUCHSCHELLE	MORSETTO,ALIMENTAZIONE	MORDAZA,COMBUSTIBLE	
110	**RD411-5135-3**	1		ASSY PUMP,FUEL	POMPE,CARBURANT	KRAFTSTOFFPUMPE	GR. POMPA,CARBURANTE	BOMBA,COMBUSTIBLE	
120	**01025-50616**	1		BOLT	VIS	SCHRAUBE	BULLONE	PERNO	
130	**01125-50816**	1		BOLT	VIS	SCHRAUBE	BULLONE	PERNO	
140	**09664-80300**	1		TUBE,FUEL	TUYAU	KRAFTSTOFFSCHLAUCH	TUBO,CARBURANTE	TUBO,COMBUSTIBLE	
150	**RG008-5198-0**	2		CLAMP,FUEL	ATTACHE	SCHLAUCHSCHELLE	MORSETTO,ALIMENTAZIONE	MORDAZA,COMBUSTIBLE	
160	**RD809-5150-0**	1		ASSY FILTER,FUEL	ENS. FILTRE,COMBUST	GRP.KRAFTSTOFFILTER	GR. FILTRO,ALIMENTAZ.	CONJ. FILTRO,COMBUSTIBLE	
170	**01123-50825**	2		BOLT	VIS	SCHRAUBE	BULLONE	PERNO	
180	**09664-80550**	1		TUBE,FUEL	TUYAU	KRAFTSTOFFSCHLAUCH	TUBO,CARBURANTE	TUBO,COMBUSTIBLE	
190	**RG158-5145-0**	1		TUBE	TUBE	ROHR	TUBO	TUBO	
200	**RG008-5198-0**	2		CLAMP,FUEL	ATTACHE	SCHLAUCHSCHELLE	MORSETTO,ALIMENTAZIONE	MORDAZA,COMBUSTIBLE	
210	**RD809-5153-0**	1		JOINT,PIPE(TR/-)	RACCORD	ADAPTER	RACCORDO	JUNTA	
220	**09664-40650**	1		TUBE,FUEL	TUYAU	KRAFTSTOFFSCHLAUCH	TUBO,CARBURANTE	TUBO,COMBUSTIBLE	
230	**RG158-5146-0**	1		TUBE	TUBE	ROHR	TUBO	TUBO	
240	**RG008-5199-0**	2		CLAMP,FUEL	ATTACHE	SCHLAUCHSCHELLE	MORSETTO,ALIMENTAZIONE	MORDAZA,COMBUSTIBLE	
250	**09664-41900**	1		TUBE,FUEL	TUYAU	KRAFTSTOFFSCHLAUCH	TUBO,CARBURANTE	TUBO,COMBUSTIBLE	
260	**RG158-5143-0**	1		TUBE	TUBE	ROHR	TUBO	TUBO	
270	**RG008-5199-0**	2		CLAMP,FUEL	ATTACHE	SCHLAUCHSCHELLE	MORSETTO,ALIMENTAZIONE	MORDAZA,COMBUSTIBLE	
280	**69481-4126-0**	4		CABLE TIES	LIGATURE DE CABLES	KABELBINDER	FERMACAVO	UNIÓN CABLE	
290	**RG158-5136-0**	1		TUBE,FUEL	TUBE DE COMBUSTIBLE	KRAFTSTOFFROHR	TUBO,CARBURANTE	TUBO,COMBUSTIBLE	
300	**69741-7287-0**	2		HOSE CLAMP	COLL SERRAGE PR TUY FLEX	SCHLAUCHSCHELLE	FASCETTA	MORDAZA DE MANGUERA	
310	**15193-4138-0**	1		COCK,FUEL	ROBINET	KUGELHAHN	RUBINETTO	ESPITA	
320	**RG158-5134-0**	1		JOINT,DRAIN	RACCORD,PURGE	ADAPTER,ABLASS	RACCORDO,SCARICO	JUNTA,DRENAJE	
330	**01123-50816**	2		BOLT	VIS	SCHRAUBE	BULLONE	PERNO	
340	**04717-01000**	1		WASHER,WITH RUBBER	JOINT EN CAOUTCHOUC	GUMMIUNTERLAGE	RONDELLA,CON GOMMA	ARANDELA,CON CAUCHO	
350	**06331-45010**	1		PLUG	BOUCHON	VERSCHLUSSSCHRAUBE	TAPPO	TAPÓN	

silverhorn.co.uk

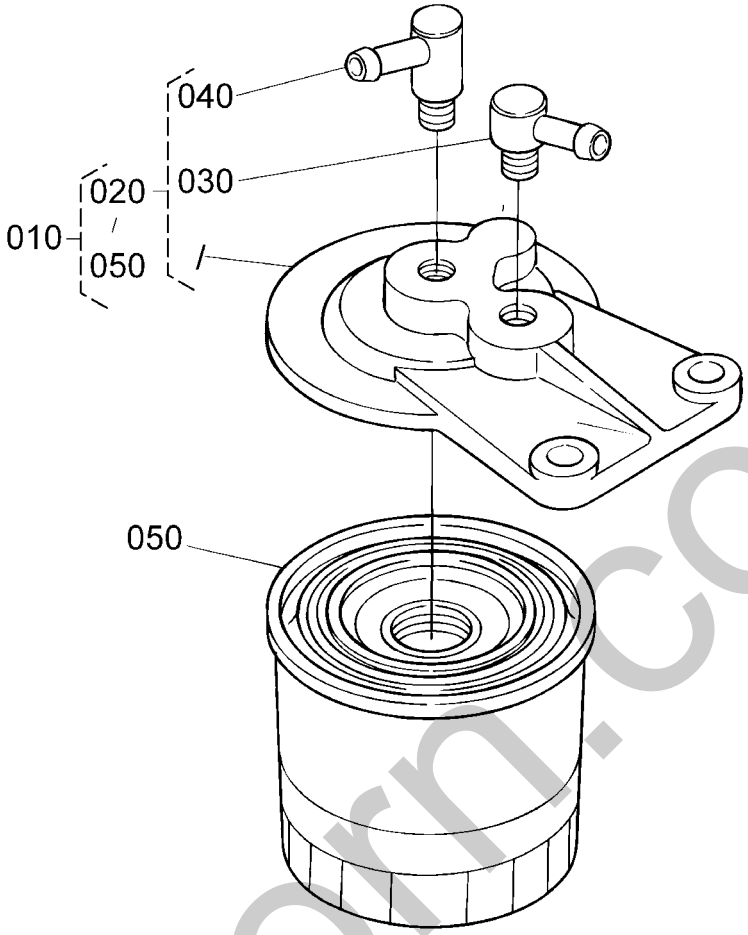

RG158-008-10

Pos.	PART No.	QTY/SNo	IC	PART NAME	DESIGNATION	BEZEICHNUNG	DENOMI. PARTE	NOMBRE PIEZA	Remarks
010	**RD809-5150-0**	1		ASSY FILTER,FUEL	ENS. FILTRE,COMBUST	GRP.KRAFTSTOFFILTER	GR. FILTRO,ALIMENTAZ.	CONJ. FILTRO,COMBUSTIBLE	
020	**RD809-5157-0**	1		ASSY COVER,FILTER	ENS. COUVERCLE	GRP.DECKEL	GR. COPERCHIO	CONJUNTO CUBIERTA	
030	**15108-4361-0**	1		JOINT,PIPE	RACCORD DE TUYAU	ADAPTER	RACCORDO,TUBO	JUNTA,CONDUCTO	
040	**15108-4378-0**	1		JOINT,PIPE	RACCORD DE TUYAU	ADAPTER	RACCORDO,TUBO	JUNTA,CONDUCTO	
050	**15221-4317-0**	1		ELEMENT,FILTER	ELEMENT,FILTRE	FILTERELEMENT	ELEMENTO,FILTRO	ELEMENTO,FILTRO	

silvermorn.co.uk

S036

WATER SEPARATOR (COMPONENT PARTS)
SÉPARATEUR D'EAU (PARTIES COMP.)
WASSERABSCHEIDER (EINZELTEILE)
SEPARATORE D'AQUA (COMPONENTI)
COLECTOR DE AGUA (COMPONENTES)

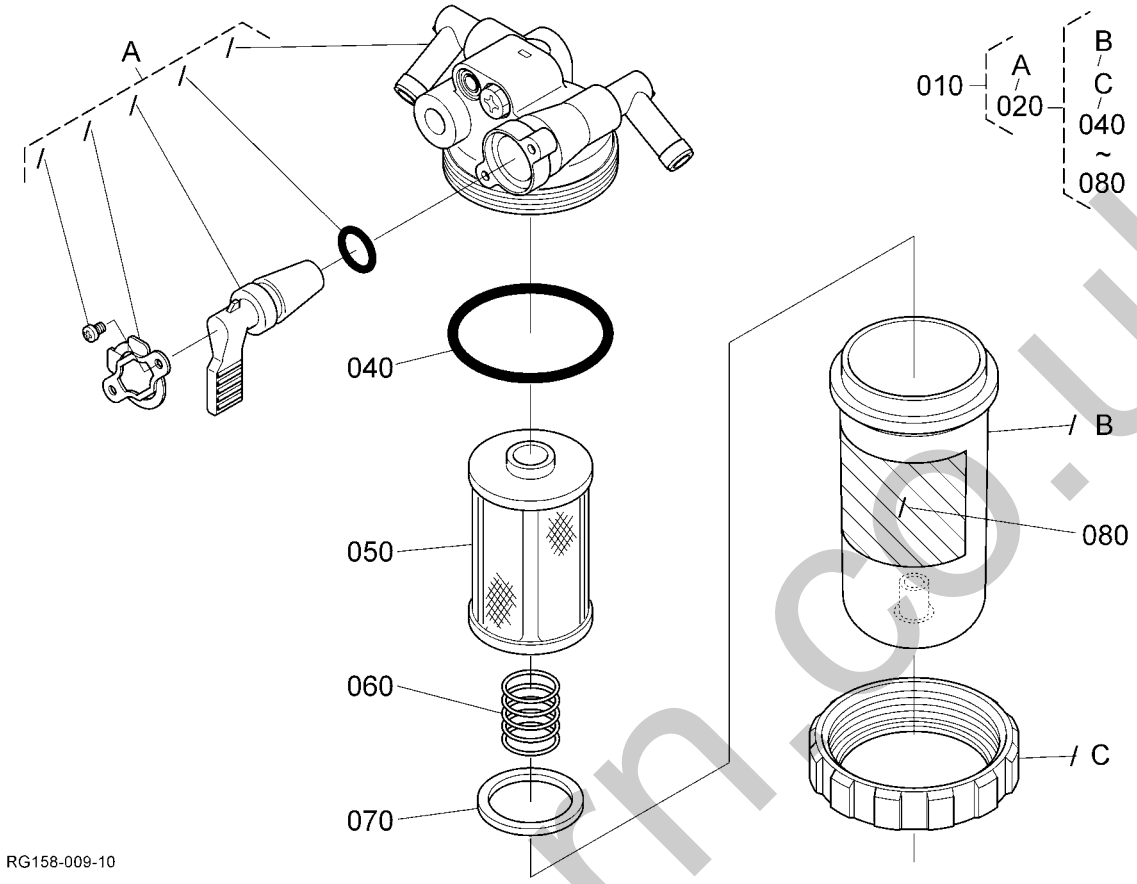

Pos.	PART No.	QTY/SNo	IC	PART NAME	DESIGNATION	BEZEICHNUNG	DENOMI. PARTE	NOMBRE PIEZA	Remarks
010	**RD819-5126-0**	1		ASSY FILTER	ENS. FILTRE	GRP.FILTER	GR. FILTRO	CONJ. FILTRO	
020	**RD819-5127-0**	1		ASSY CUP,FILTER	CHAPEAU DE FILTRE	FILTERGEHÄUSE	VASCHETTA,FILTRO	CUBETA,FILTRO	
030	**---**	-							
040	**1G311-4357-0**	1		O-RING	JOINT TORIQUE	O-RING	O-RING	JUNTA TÓRICA	
050	**RD819-5128-0**	1		ELEMENT	ELEMENT	ELEMENT	ELEMENTO	ELEMENTO	
060	**1G311-4393-0**	1		SPRING	RESSORT	FEDER	MOLLA	MUELLE	
070	**1G311-4325-0**	1		FLOAT	FLOTTEUR	SCHWIMMER	GALLEGGIANTE	FLOTADOR	
080	**1G311-8746-0**	1		LABEL	ETIQUETTE	AUFKLEBER	ETICHETTA	ETIQUETA	

silvermorn.co.uk

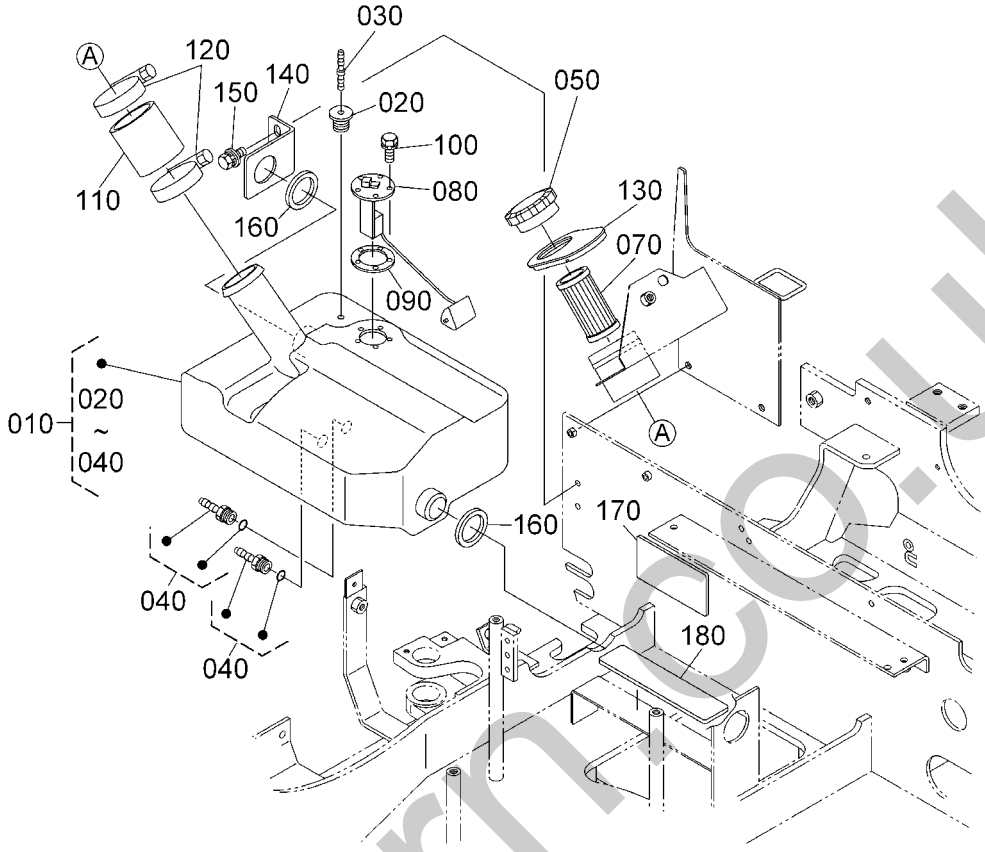

RG058-003-10

Pos.	PART No.	QTY/SNo	IC	PART NAME	DESIGNATION	BEZEICHNUNG	DENOMI. PARTE	NOMBRE PIEZA	Remarks
010	**RG158-5111-0**	1		TANK,FUEL	RESERVOIR,CARBURANT	KRAFTSTOFFBEHÄLTER	SERBATOIO,CARBURANTE	DEPÓSITO,COMBUSTIBLE	
020	**RG138-5112-0**	1		PLUG	BOUCHON	STOPFEN	TAPPO	TAPÓN	
030	**RG138-5113-0**	1		ADAPTER,1	RACCORD,1	STUTZEN,1	ADATTATORE,1	ADAPTADOR,1	
040	**RG138-5115-0**	2		ADAPTER,2	RACCORD,2	STUTZEN,2	ADATTATORE,2	ADAPTADOR,2	
050	**RG158-5113-0**	1		ASSY CAP,FUEL	ENS. BOUCHON	GRP.KAPPE	TAPPO SERBATOIO CAR.	CONJ. CAPUCHÓN,COMBUSTIBLE	
060	**---**	-							
070	**RG518-5113-0**	1		FILTER FUEL	FILTRE	KRAFTSTOFFILTER	FILTRO CARBURANTE	FILTRO COMBUSTIBLE	
080	**RB257-5114-0**	1		SENSOR,FUEL	CAPTEUR DE NIV CARB	KRAFTSTOFFSTANDGEBER	SENSORE,CARBURANTE	SENSOR,COMBUSTIBLE	
090	**5H550-2577-0**	1		GASKET	JOINT	DICHTUNG	GUARNIZIONE	JUNTA	
100	**RG518-5117-0**	5		BOLT	VIS	SCHRAUBE	BULLONE	PERNO	
110	**RG158-5118-0**	1		HOSE,FUEL	TUYAU	SCHLAUCH	TUBO FLESS.	MANGUERA	
120	**69284-6317-0**	2		CLAMP,HOSE	COLLER DE DURITE	SCHLAUCHBINDER	FASCETTA	MORDAZA,MANGUERA	
130	**RB238-5125-0**	1		GROMMET,FUEL TANK	GRUMMET	GUMMITÜLLE	ANELLO DI TENUTA IN GOMMA	ANILLO PROTECTOR	
140	**RG158-5124-0**	1		STAY,FUEL TANK	ETAI,RESERVOIR CARBURANT	ANSCHLAG,KRAFTSTOFFBEH.	PUNTELLO,SERB.CARBURANTE	ANCLAJE,DEPÓS. COMBUST.	
150	**01135-51025**	2		BOLT	VIS	SCHRAUBE	BULLONE	PERNO	
160	**RG158-5127-0**	2		CUSHION	COUSSINET	DÄMPFER	AMMORTIZZATORE	AMORTIGUADOR	
170	**RG241-5127-0**	1		CUSHION(FUELTANK,4)	COUSS.(RESERV.CARB.,4)	DÄMPFER	AMMORTIZZ.(SERB.CARB.,4)	AMORTIG.(DEP. COMBUS,4)	
180	**RG511-5126-0**	1		CUSHION(FUEL TANK,2)	COUSSIN	KISSEN	AMMORT.(SERBAT.CARBUR.,2)	AMORT.(TANQUE COMB.,2)	
190	**---**	-							

silvermoor.co.uk

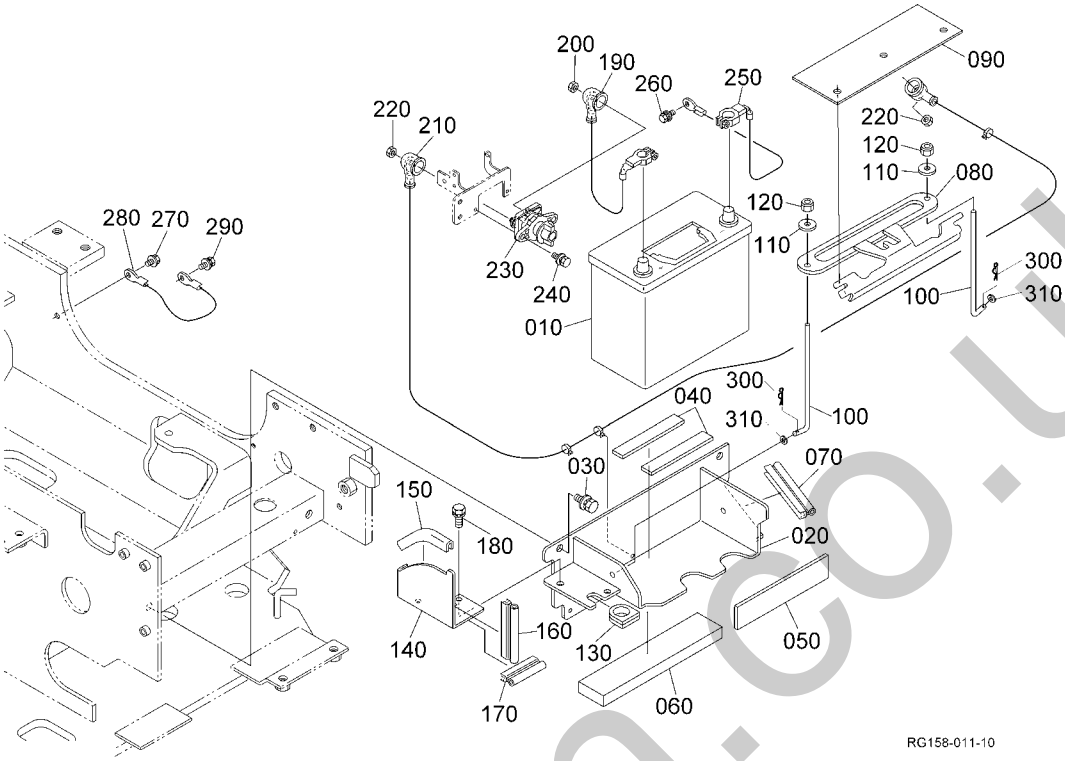

Pos.	PART No.	QTY/SNo	IC	PART NAME	DESIGNATION	BEZEICHNUNG	DENOMI. PARTE	NOMBRE PIEZA	Remarks
010	**RG158-5324-0**	1		BATTERY	BATTERIE	BATTERIE	BATTERIA	BATERÍA	
020	**RG158-5325-0**	1		BRACKET,BATTERY	PALIER	HALTER	SUPPORTO	SOPORTE	
030	**01135-51025**	2		BOLT	VIS	SCHRAUBE	BULLONE	PERNO	
040	**RG158-5119-0**	2		CUSHION	COUSSINET	DÄMPFER	AMMORTIZZATORE	AMORTIGUADOR	
050	**RG158-5126-0**	1		CUSHION	COUSSINET	DÄMPFER	AMMORTIZZATORE	AMORTIGUADOR	
060	**RG158-5337-0**	1		SPONGE	EPONGE	SCHAUMSTOFF	SPUGNA	ESPONJA	
070	**RG158-5338-0**	1		SEAL RUBBER	JOINT EN CAOUTCHOUC	GUMMIDICHTUNG	GOMMA DI TENUTA	JUNTA CAUCHO	
080	**RG158-5328-0**	1		RETAINER,BATTERY	ARRETOIR	HALTER	FERMO	RETÉN	
090	**RG158-5329-0**	1		COVER,BATTERY	COUVERCLE	ABDECKUNG	COPERCHIO	CUBIERTA	
100	**RG158-5321-0**	2		BOLT,HOOK	VIS	BOLZEN	BULLONE	TORNILLO	
110	**04015-50060**	2		WASHER,PLAIN	RONDELLE FREIN	SCHEIBE	RONDELLA,PIANA	ARANDELA,PLANA	
120	**02552-50060**	2		NUT	ECROU	MUTTER	DADO	TUERCA	
130	**RG158-5334-0**	1		GROMMET(D15)	GRUMMET	GUMMITÜLLE	ANELLO DI TENUTA IN GOMMA	ANILLO PROTECTOR	
140	**RG158-5336-0**	1		PLATE,PARTITION	CLOISON SEPAR. DE PLAQUE	TRENNPLATTE	PIASTRA PARATIA	PLACA PARTICIÓN	
150	**RG518-4141-0**	1		TRIM(125)	EQUILIBRAGE	KANTENSCHUTZ	RIVESTIMENTO	GUARNICIÓN	
160	**RG158-5338-0**	1		SEAL RUBBER	JOINT EN CAOUTCHOUC	GUMMIDICHTUNG	GOMMA DI TENUTA	JUNTA CAUCHO	
170	**RG158-5339-0**	1		SEAL RUBBER	JOINT EN CAOUTCHOUC	GUMMIDICHTUNG	GOMMA DI TENUTA	JUNTA CAUCHO	
180	**01205-50614**	2		BOLT	VIS	SCHRAUBE	BULLONE	PERNO	
190	**RG158-5322-0**	1		CORD,BATTERY(+)	FIL DE BATTERIE(+)	BATTERIEKABEL(+)	CAVO,BATTERIA(+)	CABLE,BATERÍA(+)	
200	**02751-50080**	1		NUT,FLANGE	ECROU A EMBASE	MUTTER MIT FLANSCH	DADO FLANGIATO	TUERCA,BRIDA	
210	**RG158-5323-0**	1		CORD,BATTERY(+)	FIL DE BATTERIE(+)	BATTERIEKABEL(+)	CAVO,BATTERIA(+)	CABLE,BATERÍA(+)	
220	**02751-50080**	2		NUT,FLANGE	ECROU A EMBASE	MUTTER MIT FLANSCH	DADO FLANGIATO	TUERCA,BRIDA	
230	**RD459-5393-0**	1		SWITCH	INTERRUPTEUR	SCHALTER	INTERRUTTORE	INTERRUPTOR	
240	**01025-50620**	2		BOLT	VIS	SCHRAUBE	BULLONE	PERNO	
250	**RG158-5326-0**	1		CORD,BATTERY(-)	FIL DE BATTERIE(-)	BATTERIEKABEL(-)	CAVO,BATTERIA(-)	CABLE,BATERÍA(-)	
260	**T1060-3037-0**	1		BOLT	VIS	SCHRAUBE	BULLONE	PERNO	
270	**RG158-5327-0**	1		CORD,BODY EARTH	FIL,MISE À LA TERRE	KAROSSERIEMASSEKABEL	CAVO,MASSA DELLA SCOCCA	CABLE,TIERRA CARROCERÍA	
280	**T1060-3037-0**	1		BOLT	VIS	SCHRAUBE	BULLONE	PERNO	
290	**01135-51020**	1		BOLT	VIS	SCHRAUBE	BULLONE	PERNO	
300	**05525-50600**	2		PIN,SNAP	GOUPILLE BETA	SICHERUNGSSTIFT	COPPIGLIA	GRUPILLA	
310	**04013-50060**	2		WASHER,PLAIN	RONDELLE FREIN	SCHEIBE	RONDELLA,PIANA	ARANDELA,PLANA	

silverhorn.co.uk

S039

TIMER AND HORN
TEMPORISATEUR, AVERTISSEUR
ZEITZEICHENGEBER, HUPE
TIM., AV.AC
TEMP., BOC.

C02

KX016-4

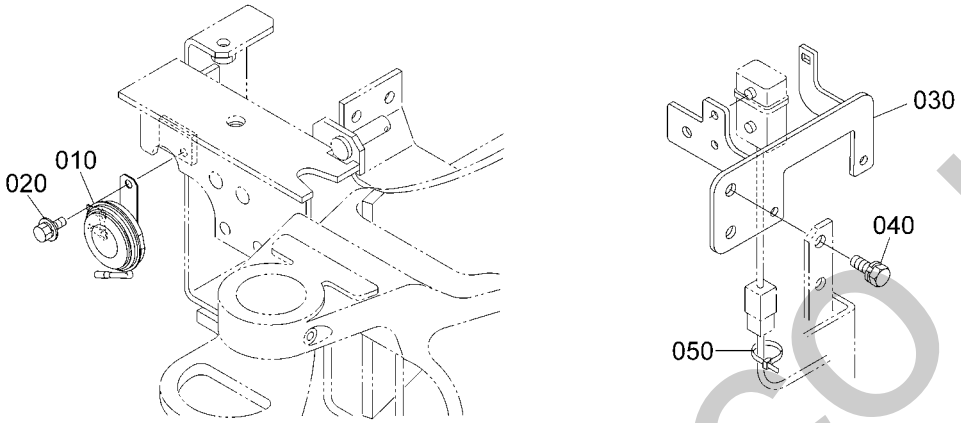

RG158-012-10

Pos.	PART No.	QTY/SNo	IC	PART NAME	DESIGNATION	BEZEICHNUNG	DENOMI. PARTE	NOMBRE PIEZA	Remarks
010	**RD809-5371-0**	1		ASSY HORN	AVERTISSEUR COMPLET	GRP.HUPE	GR. AVVISATORE ACUSTICO	CONJUNTO BOCINA	
020	**01123-50816**	1		BOLT	VIS	SCHRAUBE	BULLONE	PERNO	
030	**RG158-5344-0**	1		STAY,FUSE	ETAI,FUSE	HALTER,SICHERUNG	SUPPORTO,FUSIBILE	ANCLAJE,FUSIBLE	
040	**01135-51025**	2		BOLT	VIS	SCHRAUBE	BULLONE	PERNO	
050	**69481-4126-0**	10		CABLE TIES	LIGATURE DE CABLES	KABELBINDER	FERMACAVO	UNIÓN CABLE	

silvermorn.co.uk

S040

SWITCH AND METER
INTERRUPTEUR, METRE
SCHALTER, ZÄHLER
INTERRUTTORE E CONTAORE
INTERRUPTOR Y MEDIDOR

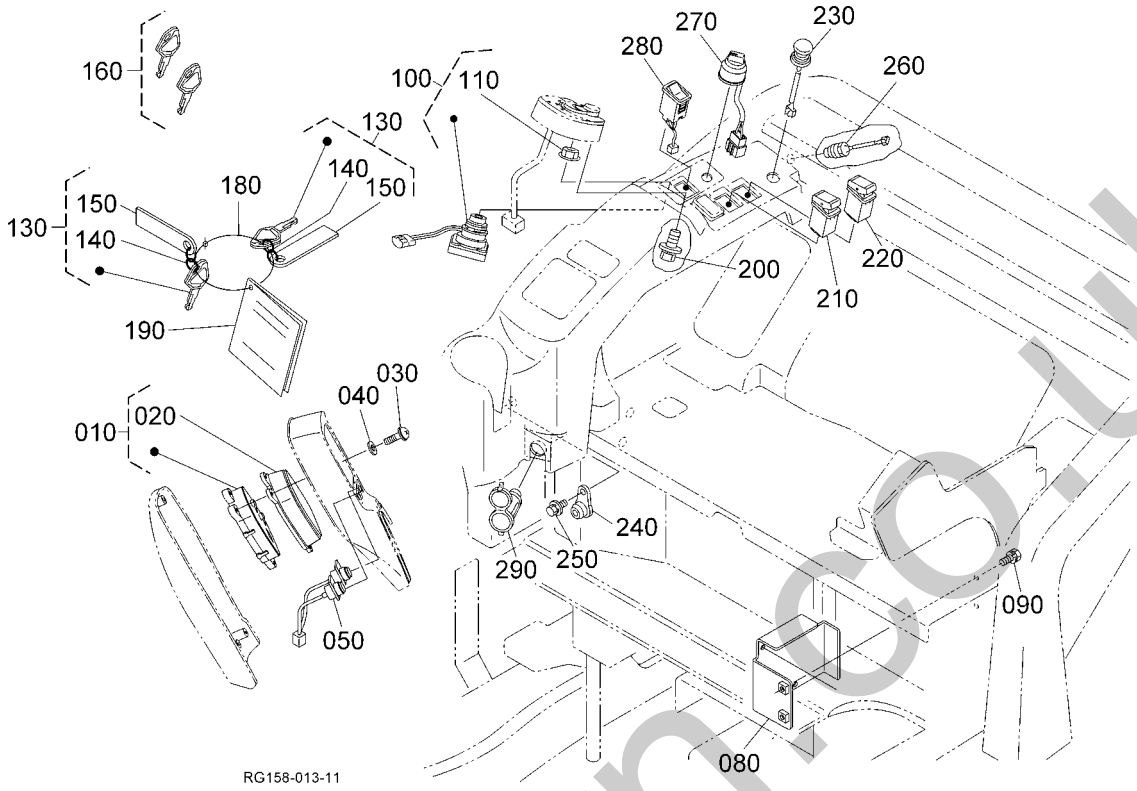

Pos.	PART No.	QTY/SNo	IC	PART NAME	DESIGNATION	BEZEICHNUNG	DENOMI. PARTE	NOMBRE PIEZA	Remarks
010	**RB257-5311-0**	1		ASSY METER	COMPTEUR	BGR.MESSGERÄT	GR. CONTAORE	CONJUNTO MEDIDOR	
020	**V0511-5312-0**	1		COVER,METER	COUVERCLE	ABDECKUNG	COPERCHIO	CUBIERTA	
030	**03024-50435**	4		SCREW,WITH WASHER	VIS A RONDELLE	SCHRAUBE	VITE,CON RONDELLA	TORNILLO,CON ARANDELA	
040	**04013-50040**	4		WASHER,PLAIN	RONDELLE FREIN	SCHEIBE	RONDELLA,PIANA	ARANDELA,PLANA	
050	**RB257-5322-0**	1		SWITCH(METER,2)	INTERRUPTEUR	SCHALTER	INTERRUTTORE	INTERRUPTOR	
060	**---**	-							
070	**---**	-							
080	**RG158-5495-0**	1		COVER(ECU)	COUVERCLE	ABDECKUNG	COPERCHIO	CUBIERTA	
090	**01133-51020**	2		BOLT	VIS	SCHRAUBE	BULLONE	PERNO	
100	**RC461-5396-2**	1		SWITCH,STARTER	CONTACTEUR A CLE	ANLASSERSCHALTER	INTERRUTTORE,AVVIAMENTO	INTERRUPTOR,MOTOR ARRANQ	
110	**RC461-5394-0**	1		NUT	ECROU	MUTTER	DADO	TUERCA	
120	**---**	-							
130	**RC461-9321-2**	2		KEY(B USER)	CLAVETTE	KEIL	CHIAVETTA	LLAVE	
140	**RC441-9325-0**	2		RING	BAGUE	RING	ANELLO	ANILLO	
150	**RC441-9327-0**	2		PLATE KEY	PLAQUE CLE	SCHLÜSSELANHÄNGER	PIASTRA CHIAVE	PLACA LLAVE	
160	**RG039-2110-0**	1		KIT KEY (B,USER)	ENS.CLE	KIT SCHLÜSSEL	GR.CHIAVE	CON.LLAVE	OPTION
170	**---**	-							
180	**RC441-9326-0**	1		CLAMP	ATTACKE	KLAMMER	MORSETTO	MORDAZA	
190	**RG528-5797-0**	1		LABEL ANTI,THEFT,KEY	ETIQUETTE	AUFKLEBER	ETICHETTA	ETIQUETA	
200	**01205-50612**	2		BOLT	VIS	SCHRAUBE	BULLONE	PERNO	
210	**RD451-5384-0**	1		SWITCH,WORK LIGHT	INTERRUPTEUR	SCHALTER,ARBEITSLICHT	INTERRUTTORE,LUCI LAVORO	INTERRUPTOR,LUCES TRABAJO	
220	**RD451-5386-0**	1		SWITCH,BEACON	INTERRUPTEUR,FAISCEAU	SCHALTER,RUNDUMLEUCHTE	INTERRUTTORE,FARO	INTERRUPTOR,FARO	
230	**RD459-5395-0**	1		ASSY STOP SWITCH	ENS. SOLENOIDE	GRP.MAGNETSCHALTER	GR. INTERRUTTORE	CONJUNTO INTERRUPTOR	
240	**53660-5381-0**	1		BUZZER,BACK	BUZZER	SUMMER	CICALA	ZUMBADOR	
250	**01025-50612**	1		BOLT	VIS	SCHRAUBE	BULLONE	PERNO	
260	**3P300-9517-0**	1		SWITCH,DOWN	INTERRUPTEUR	SCHALTER	INTERRUTTORE	INTERRUPTOR	
270	**68311-5354-0**	1		SWITCH HEATER	CONECTEUR	HEIZUNGSSCHALTER	INTERRUTTORE RISCALDATORE	INTERRUPT. CALEFACCIÓN	CABIN
280	**RC601-4707-0**	1		ASSY SWITCH,WIPER	ENS. SOLENOIDE	GRP.MAGNETSCHALTER	GR. INTERRUTTORE	CONJUNTO INTERRUPTOR	CABIN
290	**RC418-5345-0**	1		ASSY SOCKET	ENS. PRISE	GRP.STECKBUCHSE	GR. CHIAVE A BUSSOLA	CONJUNTO RECEPTÁCULO	

silvermorris.co.uk

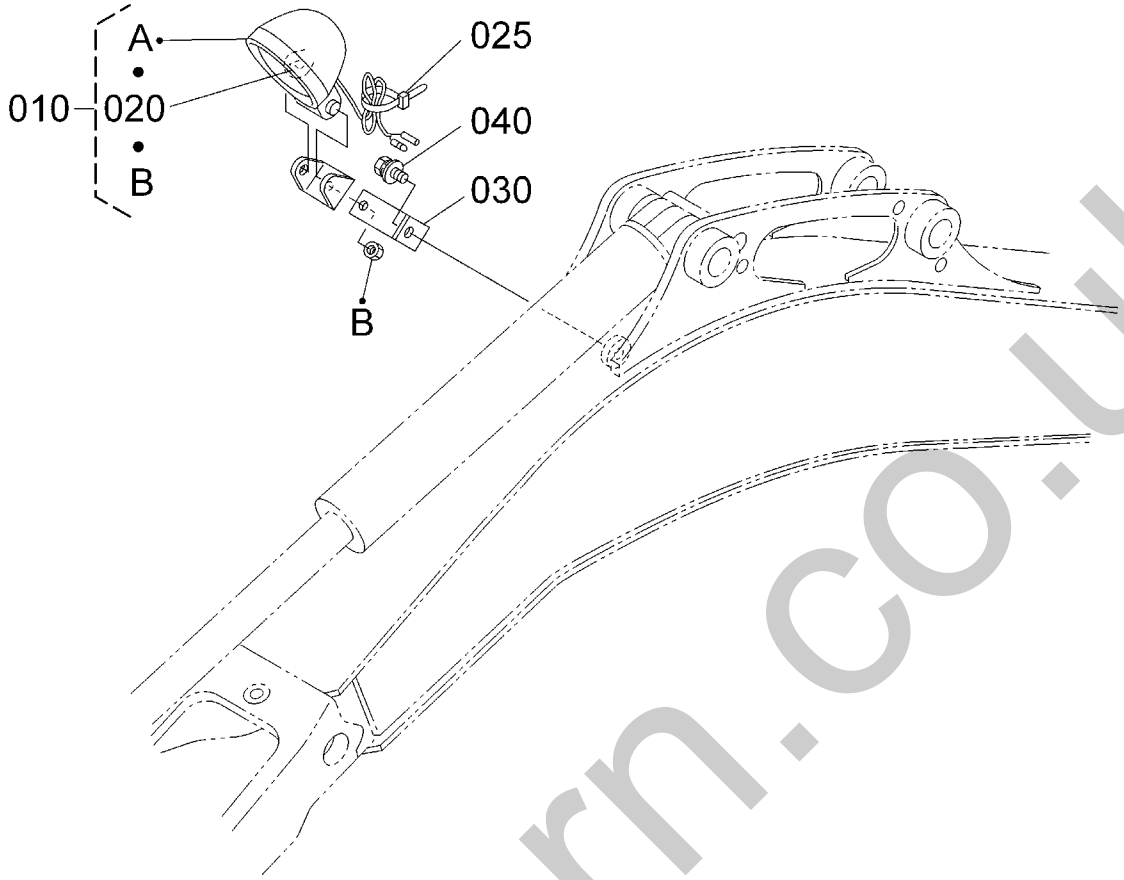

RG158-015-10

Pos.	PART No.	QTY/SNo	IC	PART NAME	DESIGNATION	BEZEICHNUNG	DENOMI. PARTE	NOMBRE PIEZA	Remarks
010	**RG136-5367-0**	1		LIGHT	TEMOIN	LEUCHTE	FARO	LUCES	
020	**RG136-5368-0**	1		BULB	AMPOULE	GLÜHLAMPE	LAMPADA	BOMBILLA	
025	**37150-3446-0**	1		CLAMP	ATTACHE	KLAMMER	MORSETTO	MORDAZA	
030	**RG008-5346-0**	1		LAMP HOLDING PLATE	PLAQUE FIXATION VOYANT	LEUCHTENHALT.-PLATTE	PIASTRA PORTALAMPADA	LÁMPARA,PLACA MANTENIM.	
040	**01135-51020**	1		BOLT	VIS	SCHRAUBE	BULLONE	PERNO	

silvermorn.co.uk

S042
LIGHT [OPTION]
LAMPE (OPTION)
LAMPE (OPTION)
LUCI (OPTION)
LUCES (OPTION)

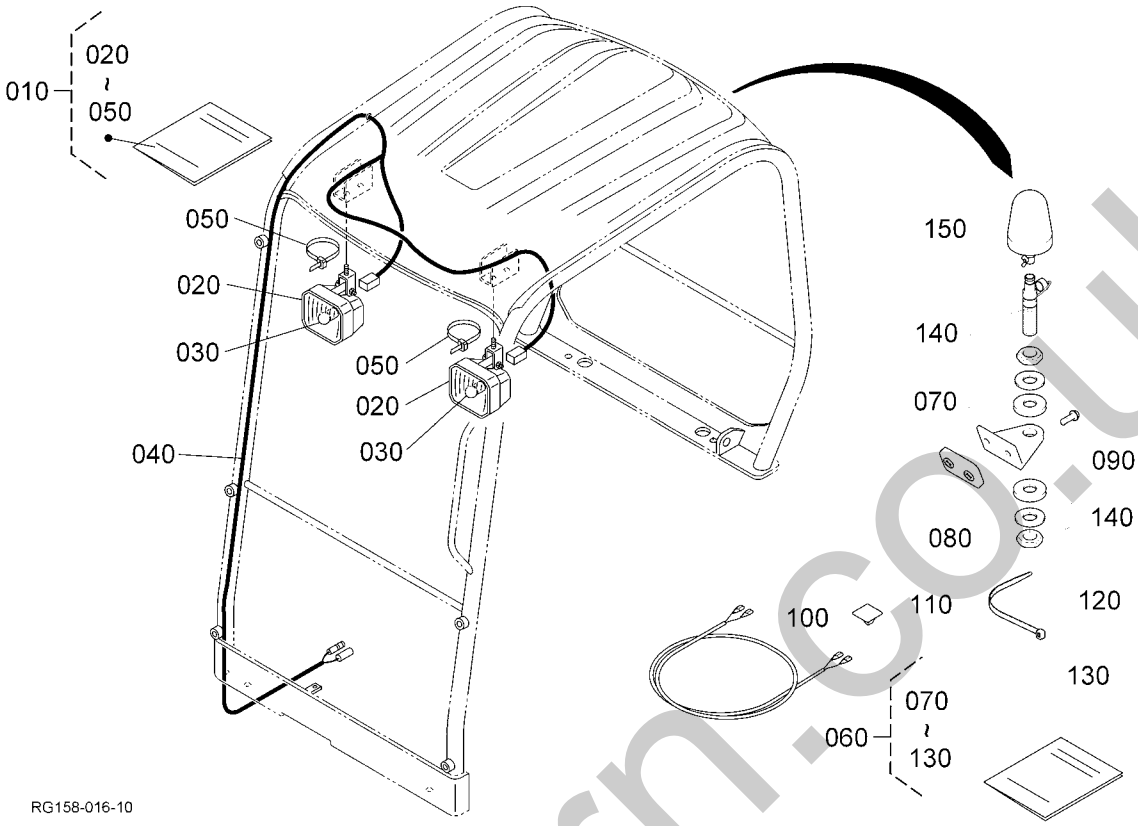

Pos.	PART No.	QTY/SNo	IC	PART NAME	DESIGNATION	BEZEICHNUNG	DENOMI. PARTE	NOMBRE PIEZA	Remarks
010	**RG158-9930-0**	1		KIT,LIGHT(CANOPY)	ENS. LAMPE	SET LAMPE	KIT LUCI	JUEGO LUCES	
020	**RG518-4627-0**	2		WORKING LIGHT	LAMPE	ARBEITSSCHEINWERFER	FARO DI LAVORO	LUCES OPERATIVAS	
030	**RG138-4683-0**	2		BULB	AMPOULE	GLÜHLAMPE	LAMPADA	BOMBILLA	
040	**RG158-5349-0**	1		W/H(CANOPY,4P)	FAISCEAU ELECTR.	KABELBAUM	GR. CAVI ELETTRICI	CABLEADO ELÉCTR.	
050	**69481-1119-0**	3		CABLE TIES	LIGATURE DE CABLES	KABELBINDER	FERMACAVO	UNIÓN CABLE	
060	**RG059-3610-0**	1		KIT ROTATING BEACON	KIT GYROPHARE	KIT RUNDUMLEUCHTE	KIT LUCE RONTANTE	KIT LUZ CENTRAL	
070	**RG138-4676-0**	1		RETAINER,ROTATING BEACO	CONSOLE GYROPHARE	HALTER,RUNDUMLEUCHTE	SUPPORTO,LUCE ROTANTE	SOPORTE,LUZ CENTRAL	
080	**RG039-3613-0**	1		PLATE	PLAQUE	PLATTE	PIASTRA	PLACA	
090	**RG238-4114-0**	2		BOLT	VIS	SCHRAUBE	BULLONE	PERNO	
100	**RG059-3611-0**	1		CABLE	CÂBLE	KABEL	CAVO	CABLE	
110	**RG059-3612-0**	1		CLAMP	ATTACHE	KLEMME	FASCETTA	MORDAZA	
120	**RG059-3613-0**	5		CABLE TIES	LIGATURE DE CABLES	KABELBINDER	FERMACAVO	UNIÓN CABLE	
130	**RG059-3614-0**	1		ASSEMBLY INSTRUCTION	INSTRUCTIONS DE MONTAGE	MONTAGEANLEITUNG	ISTRUZIONI DI MONTAGGIO	INSTRUCCIONES DE MONTAJE	
140	**RG039-3511-0**	1		MOUNTING TUBE	TUYAU DE RACCORDEMENT	HALTER	TUBO A INNESTO	TUBO DE SUJECIÓN	
150	**RG039-3512-0**	1		LAMP	LAMPE	LEUCHTE	LUCE	FARO	

silvernorn.co.uk

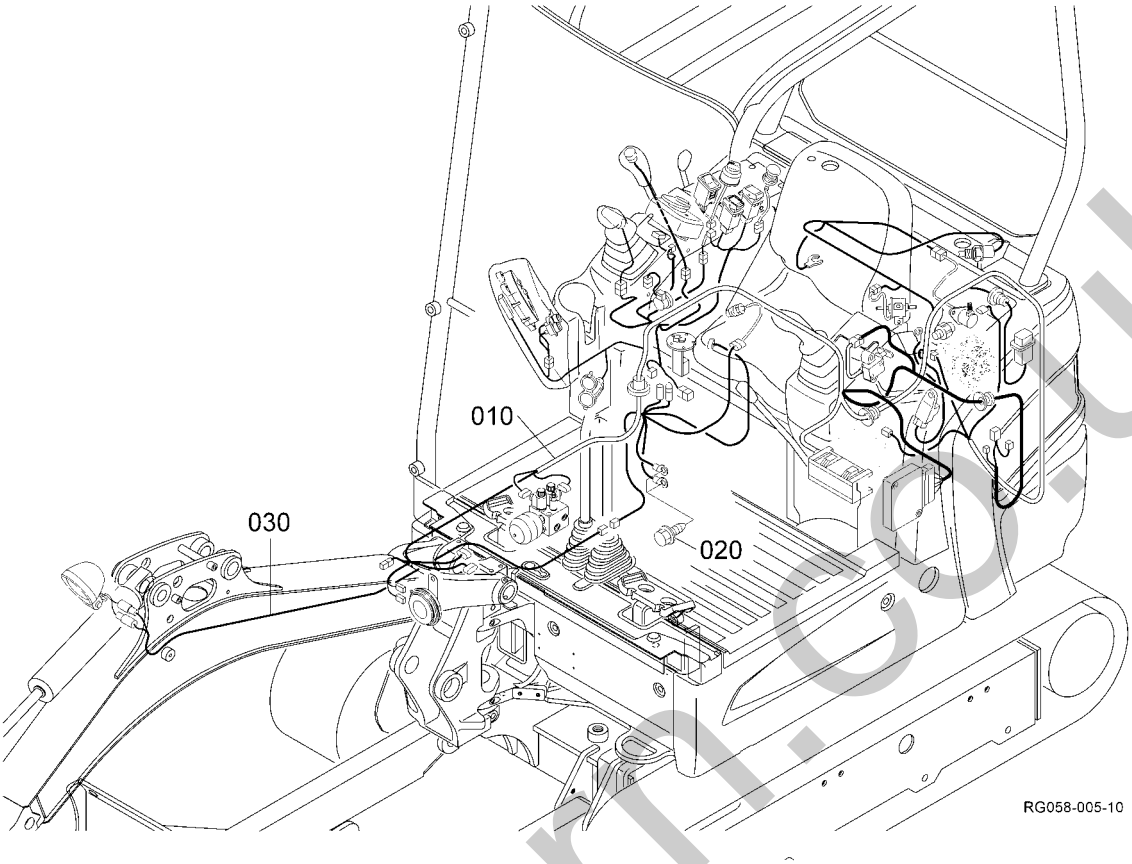

Pos.	PART No.	QTY/SNo	IC	PART NAME	DESIGNATION	BEZEICHNUNG	DENOMI. PARTE	NOMBRE PIEZA	Remarks
010	**RB257-5341-0**	1		W/H(MAIN,TS)	HARNESS DE FIL	KABELBAUM	GR. CAVI ELETT.,PRINCIPALE	CABLEADO ELÉCTR.,PRINCIPAL	
020	**T1060-3037-0**	2		BOLT	VIS	SCHRAUBE	BULLONE	PERNO	
030	**RB257-5336-0**	1		WIRE HARNESS,FRONT	HARNESS DE FIL	KABELBAUM	GR. CAVI ELETTR. ANTER.	CABLEADO ELÉCTRICO FRONTAL	

silvermoon.co.uk

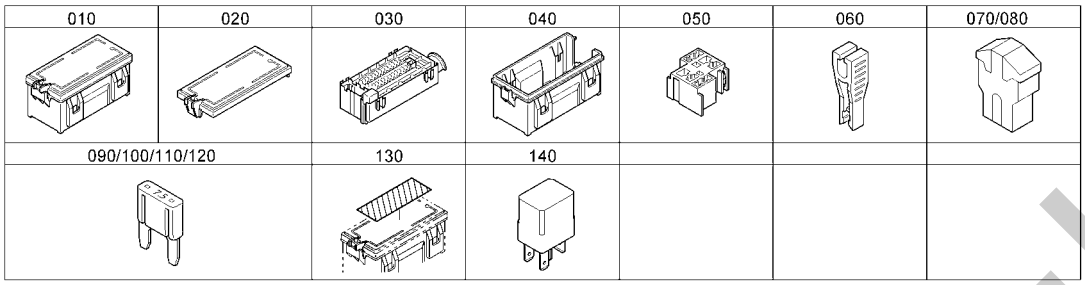

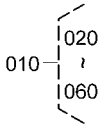

RG158-019-10

Pos.	PART No.	QTY/SNo	IC	PART NAME	DESIGNATION	BEZEICHNUNG	DENOMI. PARTE	NOMBRE PIEZA	Remarks
010	**RD451-5410-0**	1		ASSY CASE	ENS. CARTER	GRP.GEHÄUSE	GR. SCATOLA	CONJUNTO CAJA	
020	**RD451-5412-0**	1		COVER,UPPER RF-BOX	COUVERCLE	EINSATZ,OBEN	COPERCHIO,SUPERIORE	CUBIERTA,SUPERIOR	
030	**RD451-5413-0**	1		HOLDER,RELAY FUSE	HALTER	HALTER	HALTER	HALTER	
040	**RD451-5414-0**	1		COVER,LOWER RF-BOX	COUVERCLE	ABDECKUNG	COPERCHIO	CUBIERTA	
050	**RD451-5416-0**	1		HOLDER	PALIER	HALTER	SUPPORTO	SOPORTE	
060	**RP421-5425-0**	1		TEETH	DENTS	ZAHN	DENTATURA	DIENTES	
070	**RC411-5398-0**	1		FUSE(50A)	FUSIBLES(50A)	SICHERUNG(50A)	FUSIBILE(50A)	FUSIBLE(50A)	50A
080	**T1150-3050-0**	1		FUSE(60A)	FUSIBLES(60A)	SICHERUNG(60A)	FUSIBILE(60A)	FUSIBLE(60A)	60A
090	**T1060-3043-0**	1		FUSE	FUSIBLE	SICHERUNG	FUSIBILE	FUSIBLE	5A
100	**T1060-3045-0**	1		FUSE	FUSIBLE	SICHERUNG	FUSIBILE	FUSIBLE	15A
110	**T1060-3046-0**	1		FUSE	FUSIBLE	SICHERUNG	FUSIBILE	FUSIBLE	20A
120	**T1060-3047-0**	1		FUSE	FUSIBLE	SICHERUNG	FUSIBILE	FUSIBLE	30A
130	**RB257-5441-0**	1		LABEL	ETIQUETTE	AUFKLEBER	ETICHETTA	ETIQUETA	
140	**RD451-5438-0**	8		RELAY	RELAIS	RELAIS	RELAY DI POTENZA	RELÉ(PTO)	

silvermorn.co.uk

S045

PISTON PUMP (COMPONENT PARTS)
PISTON, POMPE (PARTIES COMP.)
KOLBENPUMPE (EINZELTEILE)
PISTONE, POMPA (COMPONENTI)
PILOTAJE BOMBA (COMPONENTES)

D01

KX016-4

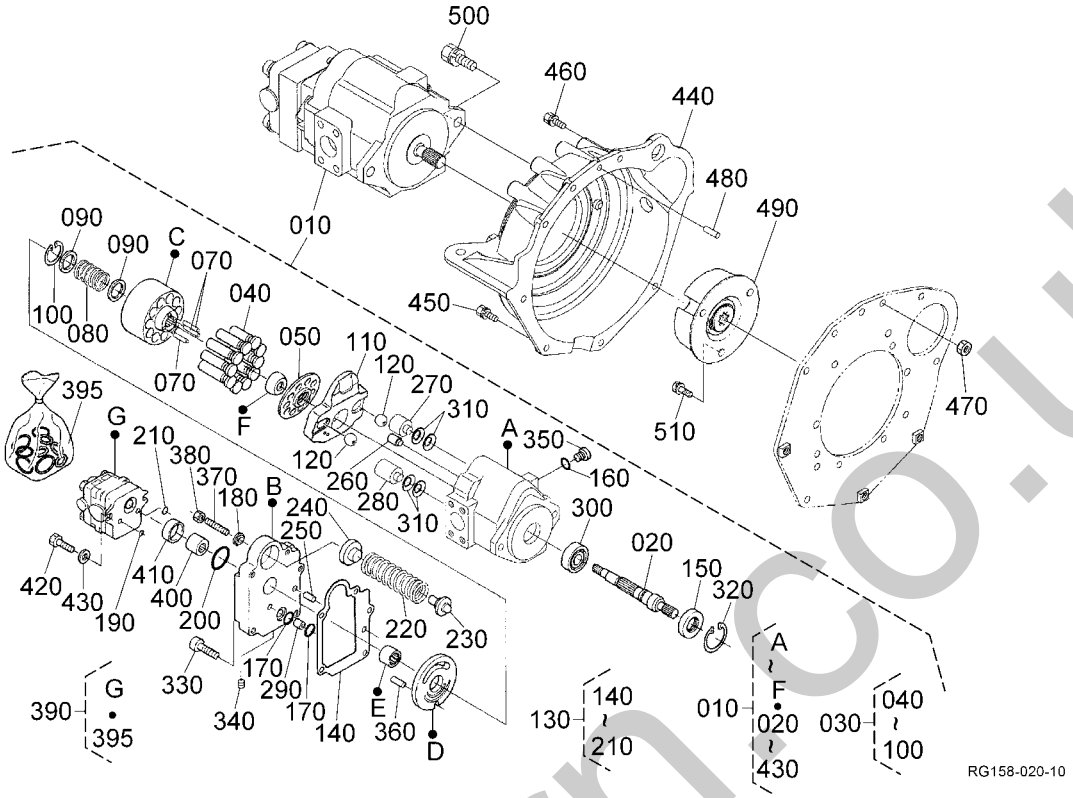

Pos.	PART No.	QTY/SNo	IC	PART NAME	DESIGNATION	BEZEICHNUNG	DENOMI. PARTE	NOMBRE PIEZA	Remarks
010	RB137-6111-0	1		ASSY PUMP,PISTON	POMPE,PISTON	BGR.KOLBENPUMPE	GR. POMPA,PISTONE	CONJUNTO BOMBA PILOTAJE	
020	RB238-6916-0	1		SHAFT	ARBRE	ACHSE	ALBERO	EJE	
030	RB238-6907-2	1		ASSY CYLINDER	ENS.CYLINDER	GRP.ZYLINDER	GR. CILINDRO	CONJUNTO CILINDRO	
040	RB238-6908-0	10		ASSY PISTON	PISTON COMPLETTE	GRP.KOLBEN	GR. PISTONE	CONJUNTO PISTÓN	
050	RB238-6921-0	1		HOLDER	SUPPORT	HALTER	SUPPORTO	SOPORTE	
060	---	-							
070	RB238-6918-0	3		PIN	GOUPILLE	STIFT	PERNO	PASADOR	
080	RB238-6915-0	1		SPRING	RESSORT	FEDER	MOLLA	MUELLE	
090	RB238-6923-0	2		RETAINER	SUPPORT	FESTSTELLER	FERMO	RETÉN	
100	04611-00280	1		CIR CLIP,INTERNAL	CIRCLIP	SICHERUNGSRING	ANELLO ELASTICO,INTERNO	ANILLO ELÁSTICO,INTERNO	
110	RB238-6917-0	1		PLATE	PLAQUE	PLATTE	PIASTRA	PLACA	
120	RB401-6903-0	2		PIN	GOUPILLE	STIFT	PERNO	PASADOR	
130	RB238-6909-0	1		KIT SEAL	JEU DE JOINT	DICHTUNGSSATZ	KIT GUARNIZIONE	JUEGO JUNTAS	
140	RB238-6922-0	1		GASKET	JOINT	DICHTUNG	GUARNIZIONE	JUNTA	
150	RB238-6935-0	1		SEAL,OIL	BAGUE JOINT	ÖLDICHTUNG	TENUTA,OLIO	SELLO,ACEITE	
160	04817-00110	1		O-RING	JOINT TORIQUE	O-RING	O-RING	JUNTA TÓRICA	
170	04817-00080	2		O-RING	JOINT TORIQUE	O-RING	O-RING	JUNTA TÓRICA	
180	RB401-6939-0	1		WASHER,SEAL	RONDELLE DE JOINT	DICHTUNG	RONDELLA,TENUTA	ARANDELA,SELLO	
190	04817-00070	1		O-RING	JOINT TORIQUE	O-RING	O-RING	JUNTA TÓRICA	
200	04810-50550	1		O-RING	JOINT TORIQUE	O-RING	O-RING	JUNTA TÓRICA	
210	04817-00080	1		O-RING	JOINT TORIQUE	O-RING	O-RING	JUNTA TÓRICA	
220	RB238-6901-0	1		SPRING	RESSORT	FEDER	MOLLA	MUELLE	
230	RB238-6902-0	1		HOLDER,SPRING	SUPPORT DE RESSORT	HALTER	SUPPORTO,MOLLA	SOPORTE,MUELLE	
240	RB238-6903-0	1		GUIDE,SPRING	GUIDAGE DE RESSORT	FÜHRUNG	GUIDA,MOLLA	GUÍA,MUELLE	
250	RB401-6931-0	1		PIN	GOUPILLE	STIFT	PERNO	PASADOR	
260	RB401-6909-0	1		ROD	BIELLETTE	WELLE	STELO	VARILLA	
270	RB238-6905-0	1		PIN	GOUPILLE	STIFT	PERNO	PASADOR	
280	RB238-6906-0	1		PIN	GOUPILLE	STIFT	PERNO	PASADOR	
290	RB401-6910-0	1		PIN	GOUPILLE	STIFT	PERNO	PASADOR	
300	08101-06004	1		BEARING,BALL	ROULEMENT A BILLES	KUGELLAGER	CUSCINETTO,A SFERE	COJINETE DE BOLAS	
310	RB238-6934-0	8		SPRING,PLATE	RONDELLE BELLEVILLE	FEDERSCHEIBE	MOLLA,PIASTRA	MUELLE,PLACA	
320	04611-00420	1		CIR CLIP INTERNAL	CIRCLIP	SPRENGRING	ANELLO ELASTICO INTERNO	ANILLO DE RETENCIÓN INTERNO	
330	01311-11040	4		BOLT	VIS	SCHRAUBE	BULLONE	TORNILLO,CABEZA HEXAG.	
340	RC401-6919-0	4		PLUG	BOUCHON	STOPFEN	TAPPO	TAPÓN	
350	RB401-6926-0	1		PLUG	BOUCHON	STOPFEN	TAPPO	TAPÓN	
360	05411-00512	1		PIN,SPRING	GOUPILLE-RESSORT	SPANNHÜLSE	SPINA ELASTICA	BULÓN DE MUELLE	
370	RB401-6937-0	1		SCREW,SET	VIS D'ARRET	STELLSCHRAUBE	VITE,SERIE	TORNILLO,CONJUNTO	
380	RC401-6929-0	1		NUT,LOCK	CONTRE-ECROU	MUTTER	DADO DI FERMO	TUERCA APRIETE	
390	RB238-6941-0	1		ASSY PUMP,GEAR	ENS.POMPE ENGREN	GRP.GETRIEBEPUMPE	GR. POMPA,INGRANAGGI	BOMBA,ENGRANAJES	
395	RB238-6942-0	1		KIT SEAL	JEU DE JOINT	DICHTUNGSSATZ	KIT GUARNIZIONE	JUEGO JUNTAS	

silvermorn.co.uk

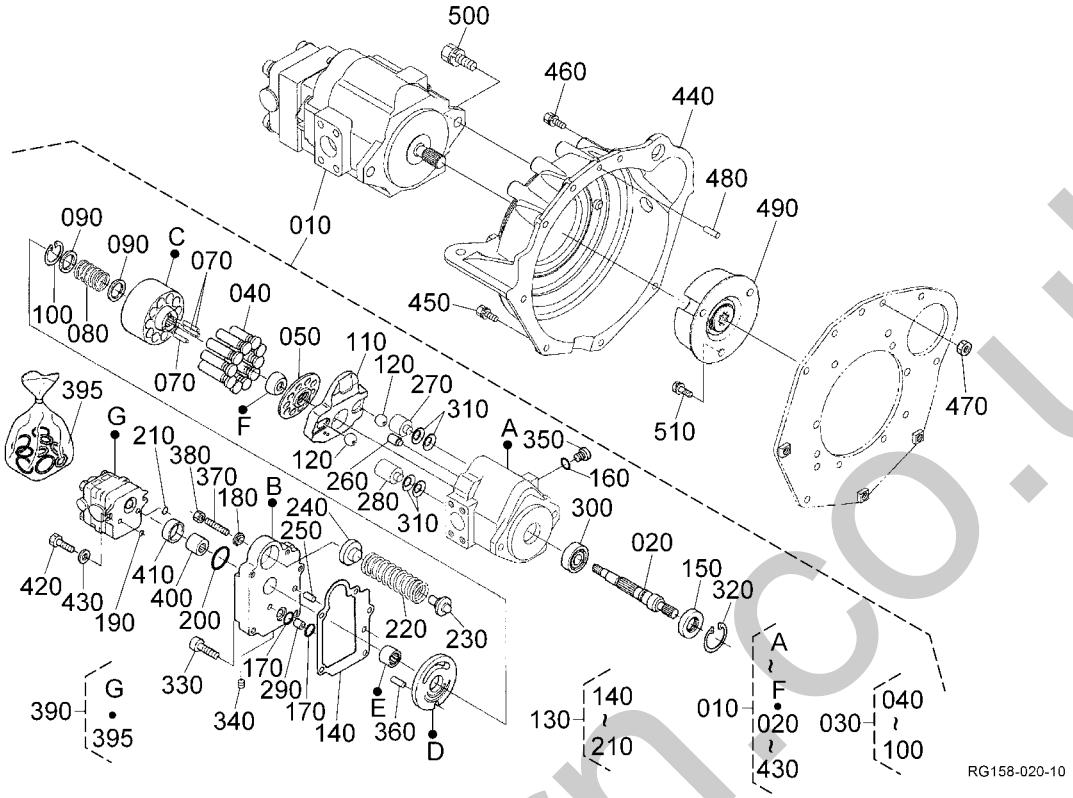

Pos.	PART No.	QTY/SNo	IC	PART NAME	DESIGNATION	BEZEICHNUNG	DENOMI. PARTE	NOMBRE PIEZA	Remarks
400	RB401-6904-0	1		COUPLING	ACCOUPLEMENT	KUPPLUNG	RACCORDO	ENGANCHE	
410	RB401-6919-0	1		COLLAR	COLLIER	BUCHSE	COLLARE	ANILLO	
420	RB401-6942-0	2		BOLT	VIS	SCHRAUBE	BULLONE	TORNILLO	
430	RB401-6943-0	2		WASHER,PLAIN	RONDELLE FREIN	SCHEIBE	RONDELLA,PIANA	ARANDELA PLANA	
440	RG138-4261-0	1		HOUSING,PUMP	CORPS,POMPE	PUMPENGEHÄUSE	ALLOGGIAMENTO,POMPA	ALOJAMIENTO,BOMBA	
450	01123-50825	5		BOLT	VIS	SCHRAUBE	BULLONE	PERNO	
460	01123-50825	2		BOLT	VIS	SCHRAUBE	BULLONE	PERNO	
470	02114-50080	2		NUT	ECROU	MUTTER	DADO	TUERCA	
480	05012-00814	1		PIN,STRAIGHT	GOUPILLE CYLINDLIQUE	ZYLINDERSTIFT	SPINA DI CENTRAGGIO	PASADOR,RECTO	
490	RG138-4262-0	1		COUPLING	RACCORD	ANSCHLUSS	RACCORDO	ENGANCHE	
500	01133-51230	2		BOLT	VIS	SCHRAUBE	BULLONE	PERNO	
510	01138-51016	3		BOLT	VIS	SCHRAUBE	BULLONE	PERNO	

silver-horn.co.uk

DRIVE MOTOR AND COMPONENT PARTS
MOTEUR DE VOYAGE (PARTIES COMP.)
FAHRMOTOR UND EINZELTEILE
MOT. COMANDO/COMPONENTI
MOTOR ACC. Y COMPONENT.

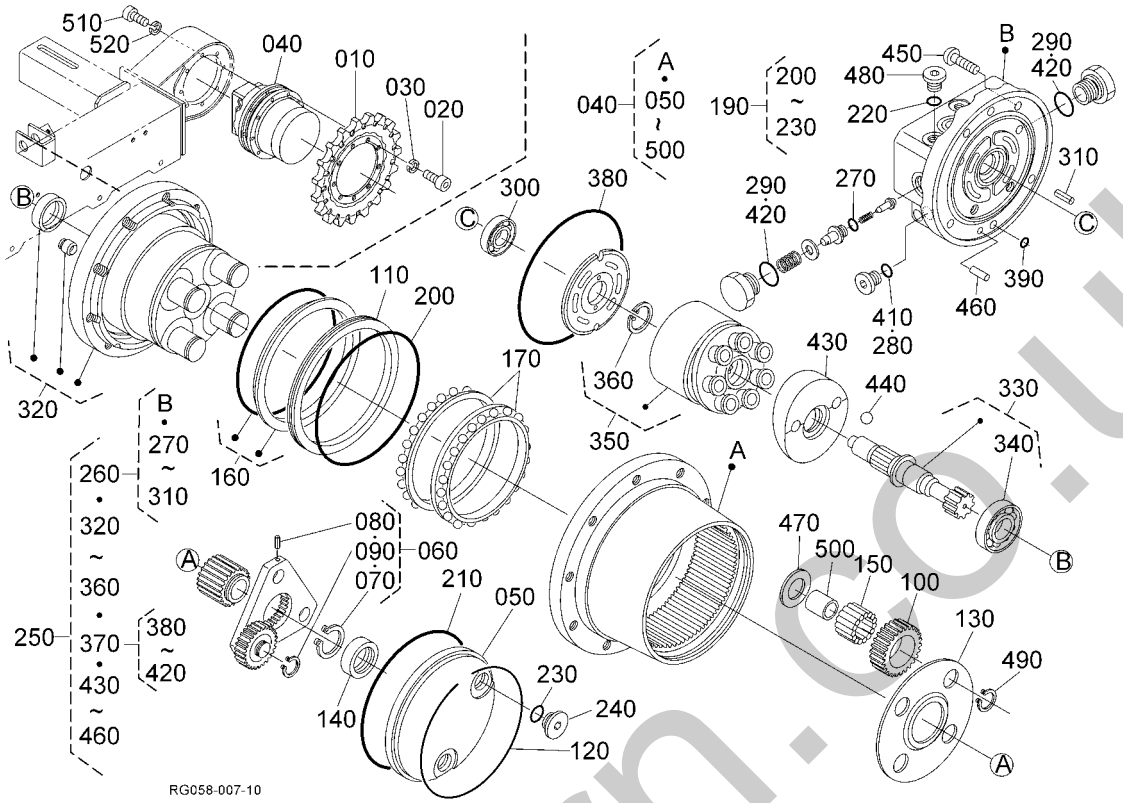

Pos.	PART No.	QTY/SNo	IC	PART NAME	DESIGNATION	BEZEICHNUNG	DENOMI. PARTE	NOMBRE PIEZA	Remarks
010	RG158-1443-0	2		SPROCKET,DRIVE	ENTRAÎNEMENT PAR TAMBOUR	ANTRIEBSKETTENRAD	RUOTA MOTRICE,COMANDO	RUEDA CABILLA,MOTRIZ	
020	69721-1117-0	18		HEXAGONAL BOLT	CORPS BOULON A TÊTE HEX	SECHSKANTSCHRAUBE	BULLONE ESAGONALE	TORNILLO HEXAGONAL	
030	04512-50100	18		WASHER,SPRING LOCK	RONDELLE RESSORT A BECS	FEDERRING	RONDELLA,BLOCCO MOLLA	ARANDELA,MUELLE BLOQUEO	
040	RB157-6129-0	2		ASSY MOTOR WHEEL	ENS. MOTEUR DE ROUE	GRP.FAHRMOTOR	GR. MOTORE RUOTA	CONJUNTO MOTOR RUEDA	
050	RB238-7812-0	2		COVER	COUVERCLE	ABDECKUNG	COPERCHIO	CUBIERTA	
060	RB238-7802-0	2		ASSY GEAR	ENS. ENGRENAGE	GRP.GETRIEBE	GR. INGRANAGGIO	CONJ. ENGRANAJE	
070	04612-00260	2		CIR CLIP,EXTERNAL	CIRCLIP,EXTERNE	SICHERUNGSRING	ANELLO ELASTICO,ESTERNO	ANILLO RETENCIÓN,EXTERNO	
080	05411-00312	6		PIN,SPRING	GOUPILLE-RESSORT	SPANNHÜLSE	SPINA ELASTICA	BULÓN,MUELLE	
090	RB238-7826-0	6		CIR CLIP,EXTERNAL	CIRCLIP	SPRENGRING,AUSSEN	ANELLO ELASTICO,ESTERNO	ANILLO RETENCIÓN,EXTERNO	
100	RB238-7813-0	8		GEAR	ENGRENAGE	GETRIEBE	INGRANAGGIO	ENGRANAJE	
110	RB238-7814-0	2		SEAL,RING	JOINT	DICHTRING	TENUTA,ANELLO	JUNTA,ANILLO	
120	RB238-7815-0	2		RING,SNAP	BAGUE ELASTIQUE	VERSCHLUSSRING	ANELLO,ELASTICO	ANILLO RETENCIÓN	
130	RA251-7816-0	2		PLATE	PLAQUE	PLATTE	PIASTRA	PLACA	
140	RB238-7817-0	2		RING,SLIDE	BAGUE CURSEUR	SCHIEBERING	ANELLO,GUIDA	ANILLO,DESLIZAMIENTO	
150	RA251-7818-0	192		NEEDLE	ROULEMENT A AIGUILLE	NADELLAGER	CUSCINETTO A RULLINI	COJINETES AGUJA	
160	RB238-7819-0	2		SEAL	JOINT	DICHTUNG	TENUTA	JUNTA	
170	RB238-7821-0	4		BEARING	ROULEMENT	LAGER	CUSCINETTO	COJINETES	
180	---	-							
190	RB238-7803-0	2		KIT SEAL	JEU DE JOINT	DICHTUNGSSATZ	KIT GUARNIZIONE	JUEGO JUNTAS	
200	04811-51300	2		O-RING	JOINT TORIQUE	O-RING	O-RING	JUNTA TÓRICA	
210	RB238-7828-0	2		O-RING	JOINT TORIQUE	O-RING	O-RING	JUNTA TÓRICA	
220	04817-00110	4		O-RING	JOINT TORIQUE	O-RING	O-RING	JUNTA TÓRICA	
230	04817-00140	4		O-RING	JOINT TORIQUE	O-RING	O-RING	JUNTA TÓRICA	
240	RB411-7813-0	4		PLUG	BOUCHON	STOPFEN	TAPPO	TAPÓN	
250	RA251-7801-2	2		ASSY MOTOR	ENS. MOTEUR	GRP. MOTOR	GR. MOTORE	CONJUNTO MOTOR	
260	RA251-7804-0	2		ASSY BODY,MOTOR	ENS. CORPS,MOTEUR	GRP.KÖRPER,MOTOR	GR. CORPO,MOTORE	CONJ. CARROC.,MOTOR	
270	04816-00100	4		O-RING	JOINT TORIQUE	O-RING	O-RING	JUNTA TÓRICA	
280	04817-00140	4		O-RING	JOINT TORIQUE	O-RING	O-RING	JUNTA TÓRICA	
290	04817-00180	4		O-RING	JOINT TORIQUE	O-RING	O-RING	JUNTA TÓRICA	
300	08101-06201	2		BEARING,BALL	ROULEMENT A BILLES	KUGELLAGER	CUSCINETTO,SFERA	COJINETE BOLAS	
310	05411-00512	2		PIN,SPRING	GOUPILLE-RESSORT	SPANNHÜLSE	SPINA ELASTICA	BULÓN DE MUELLE	
320	RA251-7805-0	2		ASSY BODY,MOTOR	ENS. CORPS,MOTEUR	GRP.KÖRPER,MOTOR	GR. CORPO,MOTORE	CONJ. CARROC.,MOTOR	
330	RA251-7806-0	2		ASSY SHAFT	ENS.ARBRE	GRP.WELLE	GR. ALBERO	CONJUNTO EJE	
340	08101-06004	2		BEARING,BALL	ROULEMENT A BILLES	KUGELLAGER	CUSCINETTO,A SFERE	COJINETE DE BOLAS	
350	RB238-7807-0	2		ASSY CYLINDER	ENS.CYLINDER	GRP.ZYLINDER	GR. CILINDRO	CONJUNTO CILINDRO	
360	04611-00280	2		CIR CLIP,INTERNAL	CIRCLIP	SICHERUNGSRING	ANELLO ELASTICO,INTERNO	ANILLO ELÁSTICO,INTERNO	
370	RB238-7808-0	2		KIT SEAL	JEU DE JOINT	DICHTUNGSSATZ	KIT GUARNIZIONE	JUEGO JUNTAS	
380	04810-51050	2		O-RING	JOINT TORIQUE	O-RING	O-RING	JUNTA TÓRICA	
390	04817-00060	2		O-RING	JOINT TORIQUE	O-RING	O-RING	JUNTA TÓRICA	
400	---	-							

silverthorn.co.uk

S046

DRIVE MOTOR AND COMPONENT PARTS
MOTEUR DE VOYAGE (PARTIES COMP.)
FAHRMOTOR UND EINZELTEILE
MOT. COMANDO/COMPONENTI
MOTOR ACC. Y COMPONENT.

D02

KX016-4

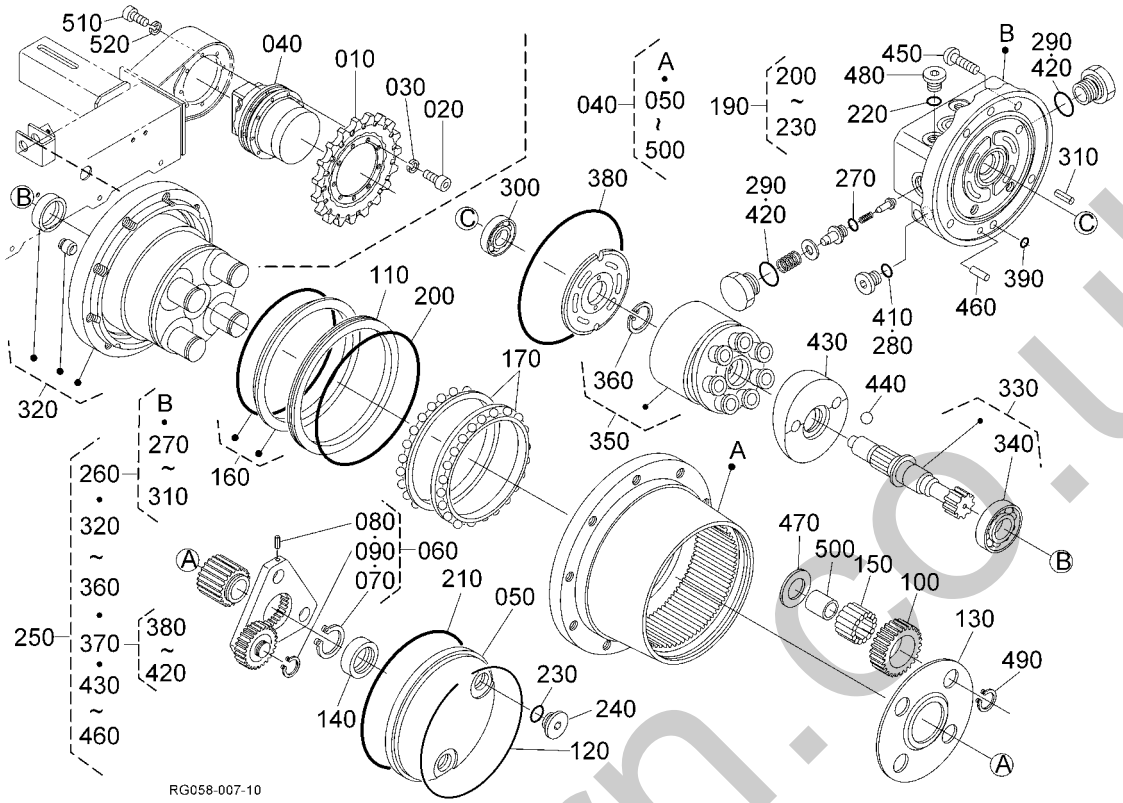

Pos.	PART No.	QTY/SNo	IC	PART NAME	DESIGNATION	BEZEICHNUNG	DENOMI. PARTE	NOMBRE PIEZA	Remarks
410	**04817-00140**	4		O-RING	JOINT TORIQUE	O-RING	O-RING	JUNTA TÓRICA	
420	**04817-00180**	4		O-RING	JOINT TORIQUE	O-RING	O-RING	JUNTA TÓRICA	
430	**RA251-7831-0**	2		SWASH,PLATE	PLAQUE	PLATTE	PIATTELLO ANGOLABILE	MOTRIZ,PLACA	
440	**07715-03215**	4		BALL	BILLE	KUGEL	SFERA	BOLA	
450	**RA251-7824-0**	14		SCREW	VIS	SCHRAUBE	VITE	TORNILLO	
460	**RB411-7825-0**	2		PIN	GOUPILLE	STIFT	PERNO	PASADOR	
470	**RA251-7823-0**	8		WASHER,PLAIN	RONDELLE FREIN	SCHEIBE	RONDELLA,PIANA	ARANDELA,PLANA	
480	**RB238-7825-0**	4		PLUG	BOUCHON	STOPFEN	TAPPO	TAPÓN	
490	**RA251-7826-0**	8		CIR CLIP,EXTERNAL	CIR CLIP	SPRENGRING,AUSSEN	ANELLO ELASTICO,ESTERNO	ANILLO RETENCIÓN,EXTERNO	
500	**RA251-7827-0**	8		RING	BAGUE	RING	ANELLO	ANILLO	
510	**RG138-1117-0**	16		HEXAGONAL BOLT	CORPS BOULON A TÊTE HEX	SECHSKANTSCHRAUBE	BULLONE ESAGONALE	TORNILLO HEXAGONAL	
520	**04512-50100**	16		WASHER,SPRING LOCK	RONDELLE RESSORT A BECS	FEDERRING	RONDELLA,BLOCCO MOLLA	ARANDELA,MUELLE BLOQUEO	

silvermorn.co.uk

S047

SWIVEL MOTOR AND COMPONENT PARTS
MOTEUR DE BASCULE (PARTIES COMP.)
DREHMOTOR UND EINZELTEILE
MOT. ROTAZ/COMPONENTI
MOTOR DE ROTAC. Y COMP.

D03

KX016-4

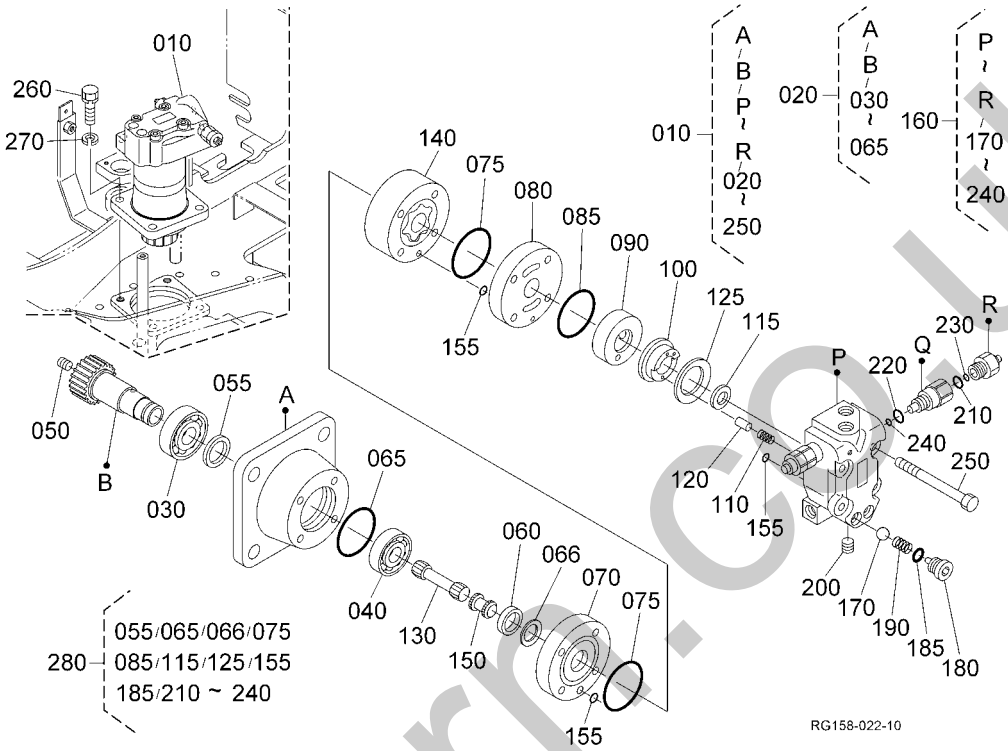

Pos.	PART No.	QTY/SNo	IC	PART NAME	DESIGNATION	BEZEICHNUNG	DENOMI. PARTE	NOMBRE PIEZA	Remarks
010	RG158-6128-0	1		ASSY MOTOR,SWIVEL	ENS. MOTEUR,OSCILLATION	MOTOR(SCHWENKEINR.)	GR. MOTORE,BRANDEGGIO	JUEGO MOTOR,OSCILACIÓN)	
020	RA238-9004-0	1		ASSY GEAR	ENS. ENGRENAGE	GRP.GETRIEBE	GR. INGRANAGGIO	CONJ. ENGRANAJE	
030	RP201-7104-0	1		BEARING,BALL	ROULEMENT A BILLES	KUGELLAGER	CUSCINETTO,A SFERE	COJINETE DE BOLAS	
040	RA238-6914-0	1		BEARING BALL	ROULEMENT A BILLES	KUGELLAGER	CUSCINETTO A SFERE	COJINETES BOLA	
050	RB101-6915-0	1		PLUG	BOUCHON	STOPFEN	TAPPO	TAPÓN	
055	RB238-9021-0	1		RING(X)	ANNEAU(X)	RING(X)	ANELLO(X)	ANILLO(X)	
060	RA238-6917-0	1		RETAINER	CONSOLE	HALTER	SUPPORTO	SOPORTE	
065	68311-6924-0	1		O-RING	JOINT TORIQUE	O-RING	O-RING	JUNTA TÓRICA	
066	RB101-6931-0	1		SEAL	JOINT	DICHTUNG	TENUTA	JUNTA	
070	RA238-7180-0	1		PLATE	PLAQUE	PLATTE	PIASTRA	PLACA	
075	68311-6924-0	2		O-RING	JOINT TORIQUE	O-RING	O-RING	JUNTA TÓRICA	
080	RB411-6942-0	1		PLATE,VALVE	PLATEAU	VENTILPLATTE	PIASTRA DISTRIBUTRICE	PLACA,VÁLVULA	
085	68311-6926-0	1		O-RING	JOINT TORIQUE	O-RING	O-RING	JUNTA TÓRICA	
090	RA211-9031-0	1		VALVE	SOUPAPE	VENTIL	VALVOLA	VÁLVULA	
100	RP201-7112-0	1		PLATE	PLAQUE	PLATTE	PIASTRA	PLACA	
110	68311-6929-0	2		SPRING	RESSORT	FEDER	MOLLA	MUELLE	
115	68311-6931-0	1		SEAL	JOINT	DICHTUNG	TENUTA	JUNTA	
120	68311-6932-0	2		PIN	GOUPILLE	STIFT	PERNO	PASADOR	
125	68311-6933-0	1		SEAL	JOINT	DICHTUNG	TENUTA	JUNTA	
130	RA238-9032-0	1		SHAFT,DRIVE	ARBRE	WELLE	ALBERO	EJE	
140	RB411-6940-0	1		ROLLER	ROULEAU	ROLLE	RULLO	RODILLO	
150	RB411-6943-0	1		VALVE,DRIVE	SOUPAPE	VENTIL	VALVOLA	VÁLVULA	
155	68311-6937-0	3		O-RING	JOINT TORIQUE	O-RING	O-RING	JUNTA TÓRICA	
160	RB238-9003-0	1		ASSY VALVE	SOUPAPE COMPLET	GRP.VENTIL	GR. VALVOLA	CONJUNTO VÁLVULA	
170	RC101-6938-0	2		BALL	BILLE	KUGEL	SFERA	BOLA	
180	RC101-6939-0	2		PLUG	BOUCHON	STOPFEN	TAPPO	TAPÓN	
185	RC101-6941-0	2		O-RING	JOINT TORIQUE	O-RING	O-RING	JUNTA TÓRICA	
190	RC101-6944-0	2		SPRING	RESSORT	FEDER	MOLLA	MUELLE	
200	RC101-6943-0	3		PLUG	BOUCHON	STOPFEN	TAPPO	TAPÓN	
210	RB238-9022-0	2		O-RING	JOINT TORIQUE	O-RING	O-RING	JUNTA TÓRICA	
220	RB238-9023-0	2		O-RING	JOINT TORIQUE	O-RING	O-RING	JUNTA TÓRICA	
230	RB238-9024-0	2		O-RING	JOINT TORIQUE	O-RING	O-RING	JUNTA TÓRICA	
240	RB238-9025-0	2		O-RING	JOINT TORIQUE	O-RING	O-RING	JUNTA TÓRICA	
250	RB101-6938-0	4		BOLT	VIS	SCHRAUBE	BULLONE	TORNILLO	
260	01176-51435	4		BOLT	VIS	SCHRAUBE	BULLONE	PERNO	
270	04512-50140	4		WASHER,SPRING	RONDELLE GROWER	FEDERRING	RONDELLA,ELASTICA	ARANDELA,MUELLE	
280	RB238-9005-0	1		KIT SEAL	JEU DE JOINT	DICHTUNGSSATZ	KIT GUARNIZIONE	JUEGO JUNTAS	

silverthorn.co.uk

S048

ROTARY JOINT
JOINT ROTATIF
DREHGELENKSTÜCK
GIUNTO GIREVOLE
JUNTA GIRATORIA

D04

KX016-4

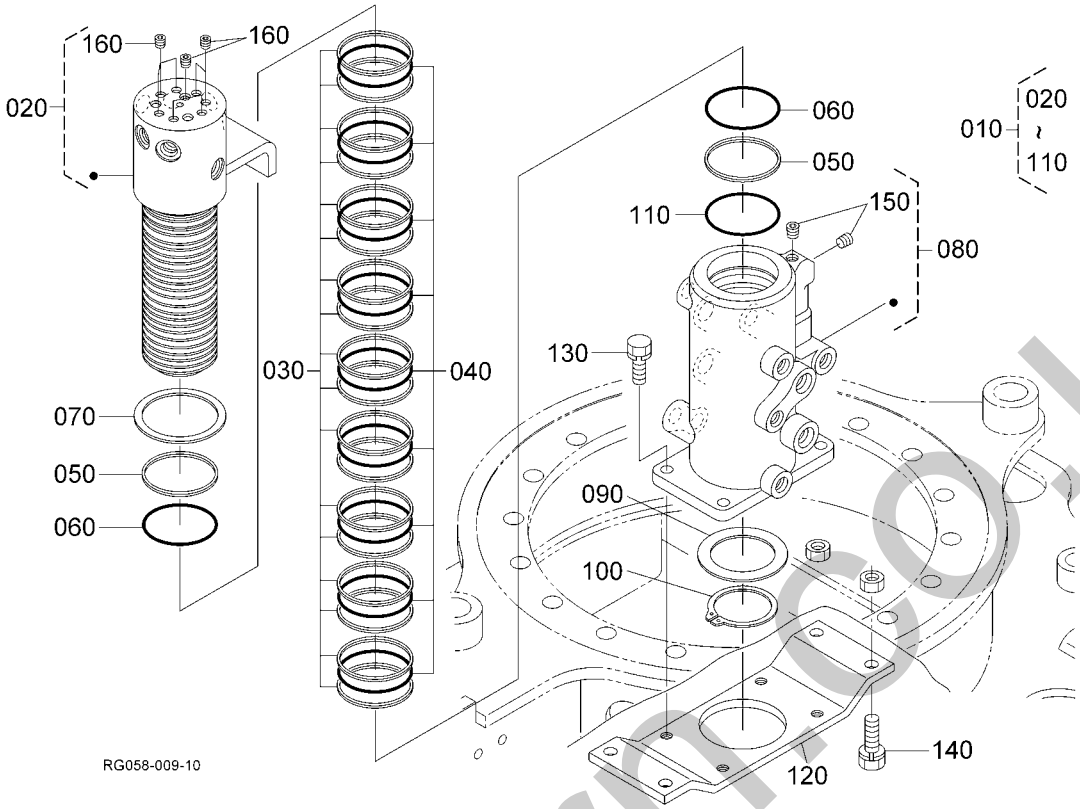

Pos.	PART No.	QTY/SNo	IC	PART NAME	DESIGNATION	BEZEICHNUNG	DENOMI. PARTE	NOMBRE PIEZA	Remarks
010	**RG158-6230-0**	1		ASSY JOINT,SWIVEL	ENS.RACCORD DE PIVOT	BGR.DREHDURCHFÜHRUNG	GR. GIUNTO GIREVOLE	CONJUNTO JUNTA,ROTACIÓN	
020	**RG158-6232-0**	1		SHAFT,SWIVEL JOINT	ARBRE,JOINT ARTICULE	WELLE(DREHDURCHFÜHRUNG)	ALBERO,RACCORDO GIREVOLE	EJE,JUNTA ROTACIÓN	
030	**RG108-8907-0**	18		RING BACK UP	ANNEAU DE SECOURS	STÜTZRING	SOSTEGNO ANELLO	ANILLO SOPORTE	
040	**RG108-8908-0**	9		RING(D)	ANNEAU(D)	RING(D)	ANELLO(D)	ANILLO(D)	
050	**RG108-8909-0**	2		RING BACK UP	ANNEAU DE SECOURS	STÜTZRING	SOSTEGNO ANELLO	ANILLO SOPORTE	
060	**RG108-8911-0**	2		O-RING	JOINT TORIQUE	O-RING	O-RING	JUNTA TÓRICA	
070	**RG108-8912-0**	1		COLLER	COLLIER	RING	COLLARE	COLLARÍN	
080	**RG138-6231-2**	1		BODY,SWIVEL JOINT	CORPS	GEHÄUSE	SCOCCA	CARROCERÍA	
090	**RG108-8913-0**	1		COLLER	COLLIER	RING	COLLARE	COLLARÍN	
100	**04612-00480**	1		CIR CLIP,EXTERNAL	CIR CLIP	SPRENGRING,AUSSEN	ANELLO ELASTICO,ESTERNO	ANILLO RETENCIÓN,EXTERNO	
110	**04810-50600**	2		RING	ANNEAU	RING	ANELLO	ANILLO	
120	**RG058-2119-0**	1		BASE (SWIVEL,V)	BASE (JOINT ARTICULE)	SOCKEL	BASE (RACCORDO GIREVOLE)	BASE (JUNTA ROTACIÓN)	
130	**01133-51025**	4		BOLT	VIS	SCHRAUBE	BULLONE	PERNO	
140	**01133-51230**	4		BOLT	VIS	SCHRAUBE	BULLONE	PERNO	
150	**RG158-6233-0**	2		PLUG	BOUCHON	STOPFEN	TAPPO	TAPÓN	
160	**RG518-6239-0**	7		PLUG	BOUCHON	VERSCHLUSSCHRAUBE	TAPPO	TAPÓN	

silverhorn.co.uk

S049

OIL TANK
RESERVOIR D'HUILE
ÖLTANK
SERBATOIO DELL'OLIO
TANQUE DE ACEITE

D05

KX016-4

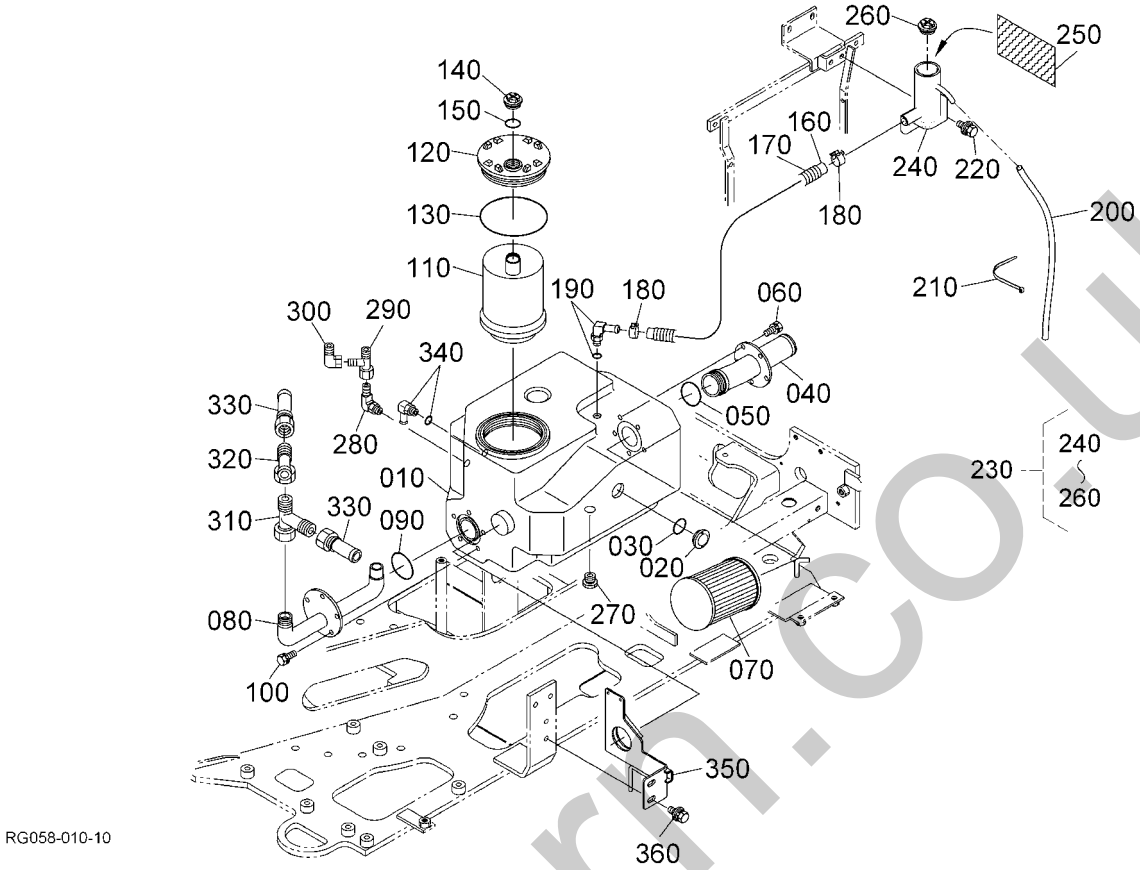

Pos.	PART No.	QTY/SNo	IC	PART NAME	DESIGNATION	BEZEICHNUNG	DENOMI. PARTE	NOMBRE PIEZA	Remarks
010	RG158-6211-0	1		OIL TANK	RESERVOIR,D'HUILE	ÖLTANK	SERBATOIO,OLIO	DEPÓSITO,ACEITE	
020	RG158-6220-0	1		ASSY GAUGE,OIL	ENS. JAUGE D'HUILE	GRP. OELMESSSTAB	GR. ASTINA LIVELLO OLIO	CONJUNTO MEDIDOR ACEITE	
030	RG158-6222-0	1		SEAL OIL GUAGE	JOINT	DICHTUNG	TENUTA	JUNTA	
040	RG158-6212-0	1		COVER,TANK SUCTION	COUVERCLE	ABDECKUNG	COPERCHIO	CUBIERTA	
050	04817-50550	1		O-RING	JOINT TORIQUE	O-RING	O-RING	JUNTA TÓRICA	
060	01023-50616	5		BOLT	VIS	SCHRAUBE	BULLONE	PERNO	
070	RG138-6215-0	1		FILTER,SUCTION	FILTRE,D'ASPIRATION	ANSAUGFILTER	FILTRO,ASPIRAZIONE	FILTRO DE ASPIRACIÓN	
080	RG158-6213-0	1		COVER,TANK RETURN	COUVERCLE	ABDECKUNG	COPERCHIO	CUBIERTA	
090	04817-50550	1		O-RING	JOINT TORIQUE	O-RING	O-RING	JUNTA TÓRICA	
100	01023-50616	5		BOLT	VIS	SCHRAUBE	BULLONE	PERNO	
110	RG136-6219-0	1		FILTER,RETURN	FILTRE,DE RETOUR	RÜCKLAUFFILTER	FILTRO,RITORNO	FILTRO DE RETORNO	
120	RG208-6213-0	1		PLUG	BOUCHON	STOPFEN	TAPPO	TAPÓN	
130	04811-11300	1		O-RING	JOINT TORIQUE	O-RING	O-RING	JUNTA TÓRICA	
140	RG158-6216-0	1		PLUG	BOUCHON	STOPFEN	TAPPO	TAPÓN	
150	RG208-6215-0	1		O-RING	JOINT TORIQUE	O-RING	O-RING	JUNTA TÓRICA	
160	RG158-6218-0	1		HOSE,BREATHER	TUYAU	SCHLAUCH	TUBO FLESS.	MANGUERA	
170	RG158-6219-0	1		TUBE	TUBE	ROHR	TUBO	TUBO	
180	69481-1116-0	2		CLAMP,HOSE	ATTACHE	KLAMMER	FASCETTA	MORDAZA,MANGUERA	
190	RG516-6396-0	1		ADAPTER	ADAPTATEUR	ADAPTER	ADATTATORE	ADAPTADOR	
200	RG158-6227-0	1		TUBE,BREATHER	TUYAU DE REINFLARD	ENTLÜFTUNGSSCHLAUCH	TUBO,SFIATO	TUBO,VÁLV. DE RESPIRACIÓN	
210	69481-4126-0	1		CABLE TIES	LIGATURE DE CABLES	KABELBINDER	FERMACAVO	UNIÓN CABLE	
220	01135-51020	2		BOLT	VIS	SCHRAUBE	BULLONE	PERNO	
230	RG158-6224-0	1		ASSY BREATHER	ENS.RENIFLARD	GRP.ENTLÜFTER	GR.SFIATO	CONJUNTO VÁLVULA DE RESPIR	
240	RG158-6225-0	1		BASE(BREATHER)	BASE(RENIFLARD)	SOCKEL(ENTLÜFTER)	BASE(SFIATO)	BASE(VÁLVULA DE RESPIRACIÓN	
250	RG158-6226-0	1		ELEMENT,BREATHER	TAMIS DU RENIFLARD	ENTLÜFTUNGSELEMENT	ELEMENTO,SFIATO	ELEMENTO,RESPIRADERO	
260	RG158-6228-0	1		PLUG	BOUCHON	STOPFEN	TAPPO	TAPÓN	
270	RG208-8609-0	1		PLUG	BOUCHON	STOPFEN	TAPPO	TAPÓN	
280	69721-9646-0	1		JOINT,PIPE	JOINT,TUYAU	ADAPTER	RACCORDO,TUBO	JUNTA,TUBERÍA	
290	RG208-8625-0	1		ADAPTER	RACCORD	ADAPTER	ADATTATORE	ADAPTADOR	
300	RG208-6318-0	1		ADAPTER	RACCORD	ADAPTER	ADATTATORE	ADAPTADOR	
310	RG208-8676-0	1		ADAPTER	RACCORD	ADAPTER	ADATTATORE A T	ADAPTADOR EN T	
320	RG208-8679-0	1		T-JOINT	RACCORD	T-ADAPTER	RACCORD A TEE	JUNTA EN T	
330	RG518-8678-0	2		ADAPTER	RACCORD	ADAPTER	ADATTATORE	ADAPTADOR	
340	RG516-6396-0	1		ADAPTER	ADAPTATEUR	ADAPTER	ADATTATORE	ADAPTADOR	
350	RG158-6215-0	1		STAY,OIL TANK	ETAI	ANSCHLAG	PUNTELLO	ANCLAJE	
360	01135-51020	2		BOLT	VIS	SCHRAUBE	BULLONE	PERNO	

silverthorn.co.uk

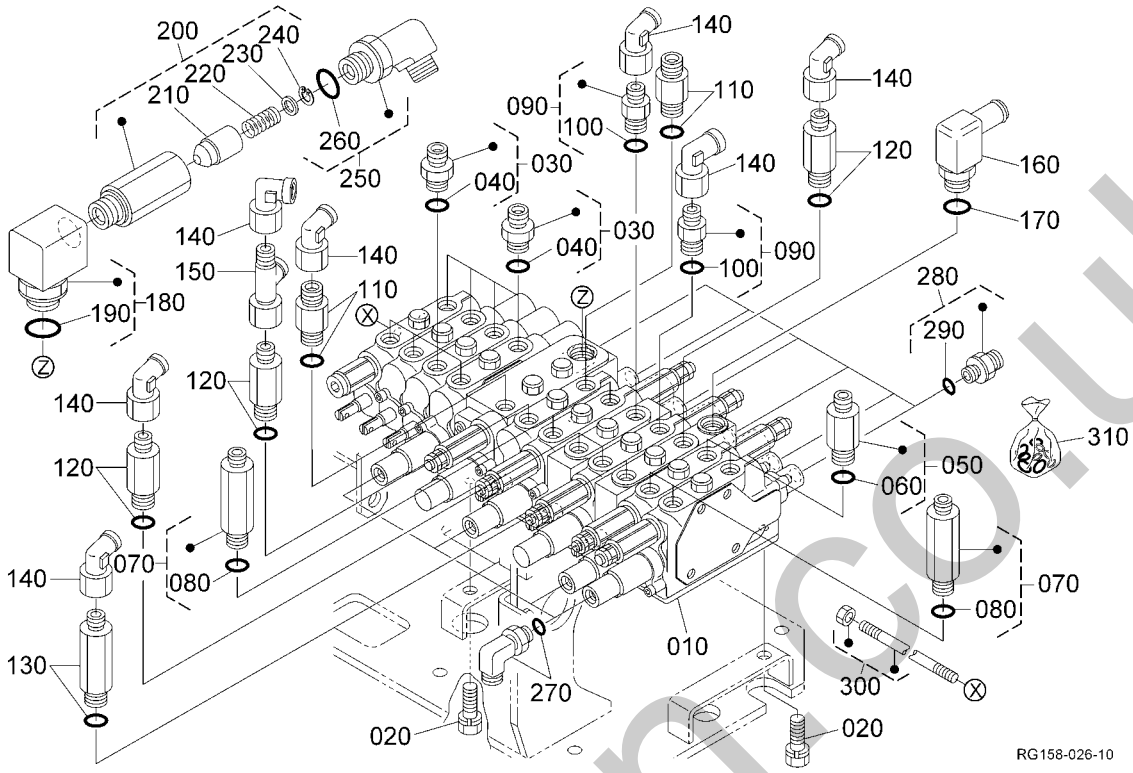

Pos.	PART No.	QTY/SNo	IC	PART NAME	DESIGNATION	BEZEICHNUNG	DENOMI. PARTE	NOMBRE PIEZA	Remarks
010	RG058-6113-0	1		ASSY VALVE,CONTROL	SOUPAPE,COMMANDE	GRP. HAUPTVENTIL	GR.DISTRIB.,PRINC.	DISTRIBUIDOR PRINCIPAL	
020	01123-51020	3		BOLT	VIS	SCHRAUBE	BULLONE	PERNO	
030	RG208-8619-0	8		ADAPTER	RACCORD	ADAPTER	ADATTATORE	ADAPTADOR	
040	04817-00140	8		O-RING	JOINT TORIQUE	O-RING	O-RING	JUNTA TÓRICA	
050	RG158-8601-0	2		ADAPTER	RACCORD	ADAPTER	ADATTATORE	ADAPTADOR	
060	04817-00140	2		O-RING	JOINT TORIQUE	O-RING	O-RING	JUNTA TÓRICA	
070	RG108-1465-0	4		ADAPTER	RACCORD	ADAPTER	RACCORDO	JUNTA	
080	04817-00140	4		O-RING	JOINT TORIQUE	O-RING	O-RING	JUNTA TÓRICA	
090	69441-6838-0	2		ADAPTER	RACCORD	ADAPTER	ADATTATORE	ADAPTADOR	
100	04817-00140	2		O-RING	JOINT TORIQUE	O-RING	O-RING	JUNTA TÓRICA	
110	RG248-6386-0	2		ADAPTER	ADAPTATEUR	ADAPTER	ADATTATORE	ADAPTADOR	
120	RG518-8601-0	4		ADAPTER	RACCORD	ADAPTER	ADATTATORE	ADAPTADOR	
130	RG518-8603-0	1		ADAPTER	RACCORD	ADAPTER	ADATTATORE	ADAPTADOR	
140	RG208-8602-0	8		ADAPTER	RACCORD	ADAPTER	ADATTATORE	ADAPTADOR	
150	RG208-8640-0	1		T-JOINT	RACCORD	T-ADAPTER	RACCORD A TEE	JUNTA EN T	
160	68391-6822-0	1		ADAPTER	RACCORD DE TUYAU	ADAPTER	RACCORDO,TUBO	JUNTA,CONDUCTO	
170	04817-00180	1		O-RING	JOINT TORIQUE	O-RING	O-RING	JUNTA TÓRICA	
180	RG158-8602-0	1		ADAPTER	RACCORD	ADAPTER	ADATTATORE	ADAPTADOR	
190	04817-00180	1		O-RING	JOINT TORIQUE	O-RING	O-RING	JUNTA TÓRICA	
200	RG138-6380-0	1		VALVE,ASSY(CHECK)	SOUPAPE(CLAPET)	RÜCKSCHLAGVENTIL	VALVOLA,GR.(UNIDIR.)	VÁLVULA(CONTROL)	
210	69181-6222-0	1		POPPET	POUPEE	KEGEL	VALVOLA A FUNGO	SETA	
220	RA211-6225-0	1		SPRING	RESSORT	FEDER	MOLLA	MUELLE	
230	69181-6223-0	1		WASHER	RONDELLE	UNTERLEGSCHEIBE	RONDELLA	ARANDELA	
240	04611-00140	1		CIR-CLIP,INTERNAL	BAGUE DE BUTEE,INTERNE	SICHERUNGSRING,INNEN	ANELLO ELASTICO,INTERNO	ANILLO RETENCIÓN,INTERNO	
250	RG508-6382-0	1		ADAPTER	RACCORD	ADAPTER	ADATTATORE	ADAPTADOR	
260	04817-00180	1		O-RING	JOINT TORIQUE	O-RING	O-RING	JUNTA TÓRICA	
270	69721-9646-0	4		JOINT,PIPE	JOINT,TUYAU	ADAPTER	RACCORDO,TUBO	JUNTA,TUBERÍA	
280	RG208-8616-0	6		ADAPTER	RACCORD	ADAPTER	ADATTATORE	ADAPTADOR	
290	04817-00110	6		O-RING	JOINT TORIQUE	O-RING	O-RING	JUNTA TÓRICA	
300	RG158-7001-0	4		KIT TIE-ROD	ENS. TIRANT	GRP. ZUGANKER	GR. TIRANTE	CONJUNTO EL TIRANTE	
310	RG058-7002-0	1		SEAL KIT	KIT DE JOINTS	DICHTUNGSSATZ	KIT GUARNIZIONE	KIT SELLADO	

silvermorrnco.uk

S050-01

SECTION (BOOM/SWING)
SECT (FLECHE/DEPORT)
SEKTION (SCHWENKEN/SCHWINGEN)
SEZIONE (BRAC./BRAND.)
SEC. (BRA. PRINC./OSCIL.)

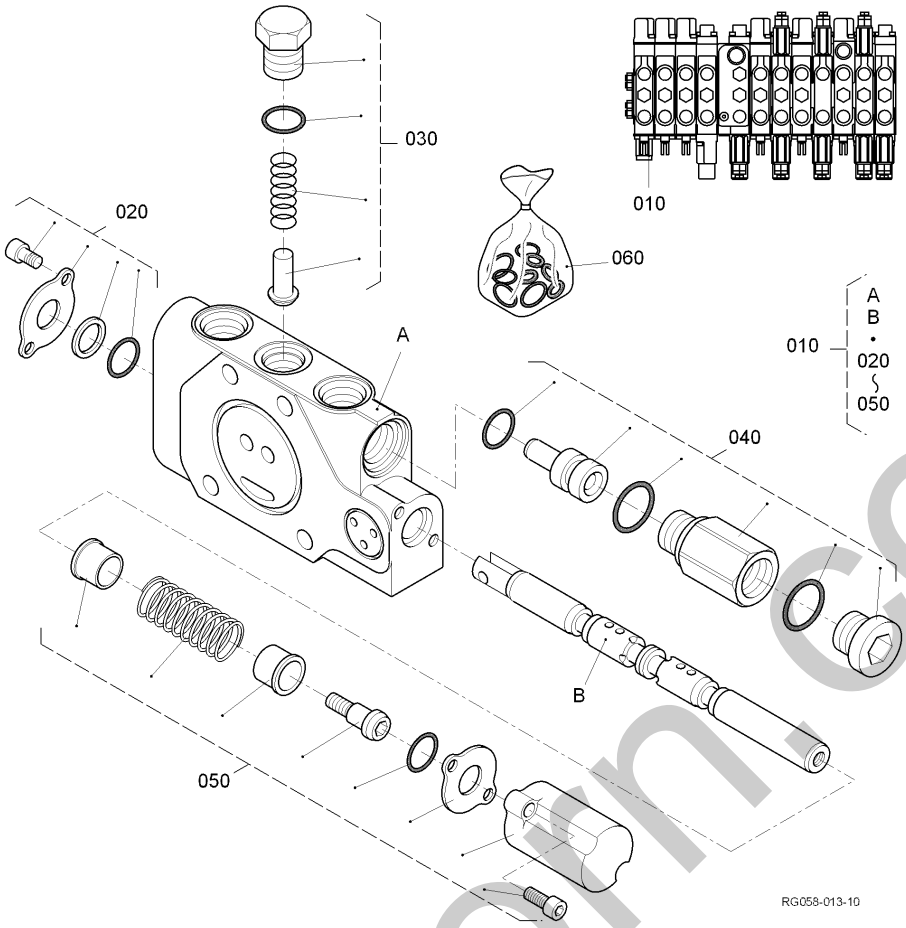

Pos.	PART No.	QTY/SNo	IC	PART NAME	DESIGNATION	BEZEICHNUNG	DENOMI. PARTE	NOMBRE PIEZA	Remarks
010	**RG158-7010-0**	1		SECTION (BOOM/SWING)	SECTION (FLECHE/DEPORT)	SEKTION (SCHWENKEN/SCHWIN	SEZIONE (BRAC./BRAND.)	SEC. (BRA. PRINC./OSCIL.)	
020	**RG518-7034-0**	1		ASSY COVER	ENS. COUVERCLE	GRP.ABDECKUNG	GR. COPERCHIO	CONJUNTO CUBIERTA	
030	**RG518-7018-0**	1		ASSY PLUG	ENS. BOUCHON	GRP.STOPFEN	GR. CANDELE	CONJUNTO BUJÍA	
040	**RG518-7032-0**	1		ASSY VALVE,RELIEF	ENS. SOUPAPE	GRP.VENTIL	GR. VALV.,LIMITAT. PRESS.	CONJUNTO VÁLVULA,SEGURIDA	
050	**RG518-7039-0**	1		ASSY CAP	ENS. BOUCHON	GRP.KAPPE	GR. CAPPUCCIO	CONJUNTO CAPUCHÓN	
060	**RG138-7085-0**	1		KIT SEAL	JEU DE JOINT	DICHTUNGSSATZ	KIT GUARNIZIONE	JUEGO JUNTAS	

silvermorn.co.uk

S050-02

SECTION (DOZER)
SECTION (CHENILLETTE)
SEKTION (ERDSCHIEBER)
SEZIONE (LAMA)
SECCIÓN (CUCH. EMPUJE)

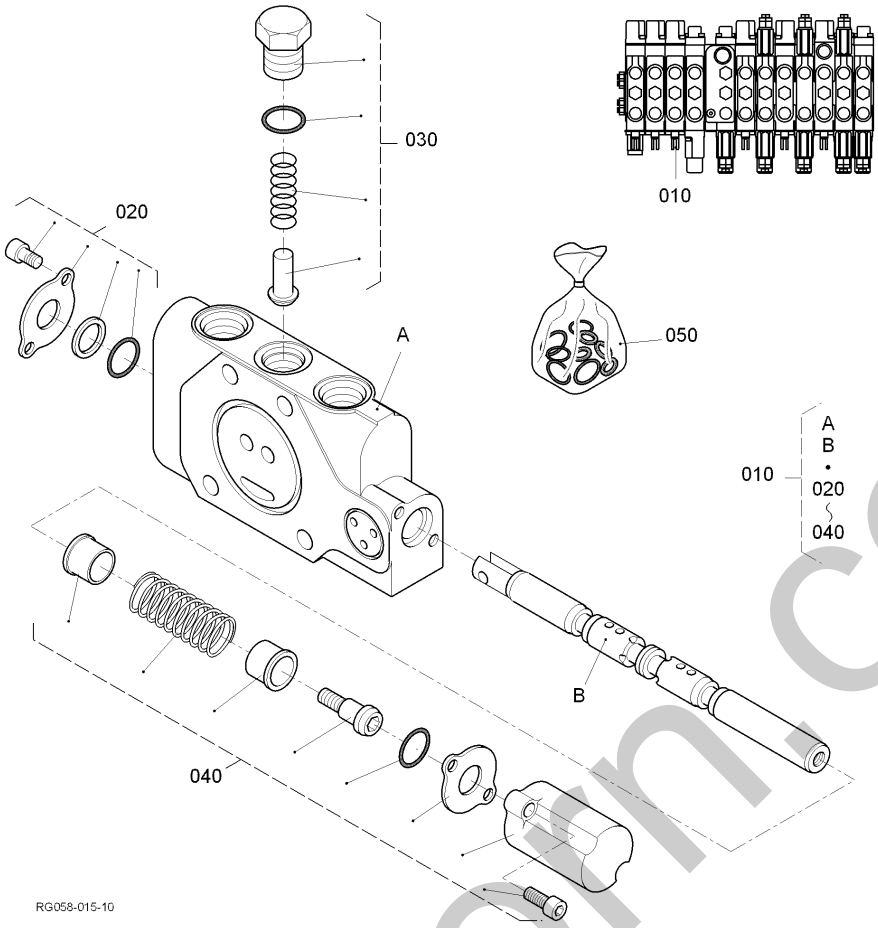

Pos.	PART No.	QTY/SNo	IC	PART NAME	DESIGNATION	BEZEICHNUNG	DENOMI. PARTE	NOMBRE PIEZA	Remarks
010	**RG038-7020-0**	1		SECTION (DOZER)	SECTION (CHENILLETTE)	SEKTION (ERDSCHIEBER)	SEZIONE (LAMA)	SECCIÓN (CUCH. EMPUJE)	
020	**RG518-7034-0**	1		ASSY COVER	ENS. COUVERCLE	GRP.ABDECKUNG	GR. COPERCHIO	CONJUNTO CUBIERTA	
030	**RG518-7018-0**	1		ASSY PLUG	ENS. BOUCHON	GRP.STOPFEN	GR. CANDELE	CONJUNTO BUJÍA	
040	**RG038-7004-0**	1		KIT SPRING RETURN	RAPPEL PR RESSORT K	KIT FEDERRÜCKSTELLUNG	KIT RICHIAMO STELO	KIT MUELLE RETORNO	
050	**RG038-7012-0**	1		SECTION SEAL KIT	KIT DE JOINTS SECTION	DICHTUNGSSATZ, SEKTION	KIT GUARNIZIONE	KIT SECCIÓN SELLADO	

silvermorn.co.uk

S050-03

SECTION (SLEW)
SECTION (OSCILLATION)
SEKTION (SCHWENKEN)
SEZIONE (BRANDEGGIO)
SECCIÓN (OSCILACIÓN)

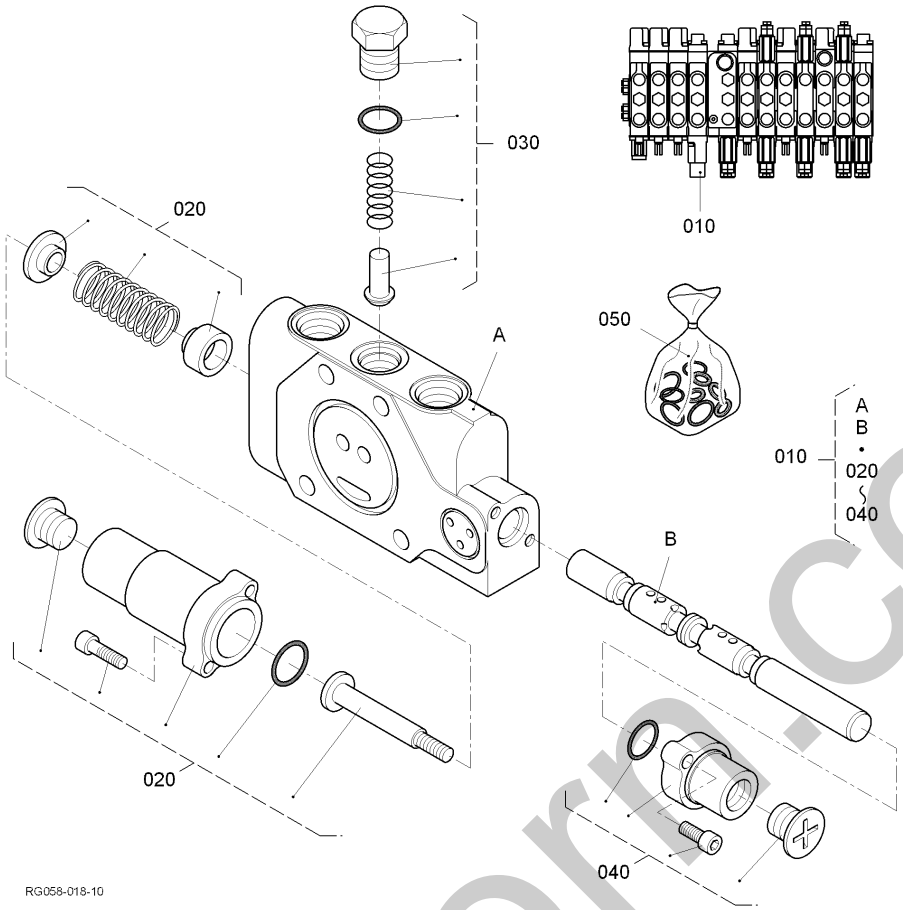

Pos.	PART No.	QTY/SNo	IC	PART NAME	DESIGNATION	BEZEICHNUNG	DENOMI. PARTE	NOMBRE PIEZA	Remarks
010	**RG158-7040-0**	1		SECTION (SLEW)	SECTION (OSCILLATION)	SEKTION (SCHWENKEN)	SEZIONE (BRANDEGGIO)	SECCIÓN (OSCILACIÓN)	
020	**RG518-7037-0**	1		ASSY CAP	ENS. BOUCHON	GRP.KAPPE	GR. CAPPUCCIO	CONJUNTO CAPUCHÓN	
030	**RG518-7018-0**	1		ASSY PLUG	ENS. BOUCHON	GRP.STOPFEN	GR. CANDELE	CONJUNTO BUJÍA	
040	**RG518-7036-0**	1		ASSY CAP	ENS. BOUCHON	GRP.KAPPE	GR. CAPPUCCIO	CONJUNTO CAPUCHÓN	
050	**RG138-7005-0**	1		SECTION SEAL KIT	KIT DE JOINTS SECTION	DICHTUNGSSATZ, SEKTION	KIT GUARNIZIONE	KIT SECCIÓN SELLADO	

silvermorn.co.uk

S050-04

SECTION (CONFLUENCE)
SECTION (CONFLUENCE)
VERBINDUNGSSEKTION
SEZIONE (CONFLUENZA)
SECCIÓN (CONFLUENCIA)

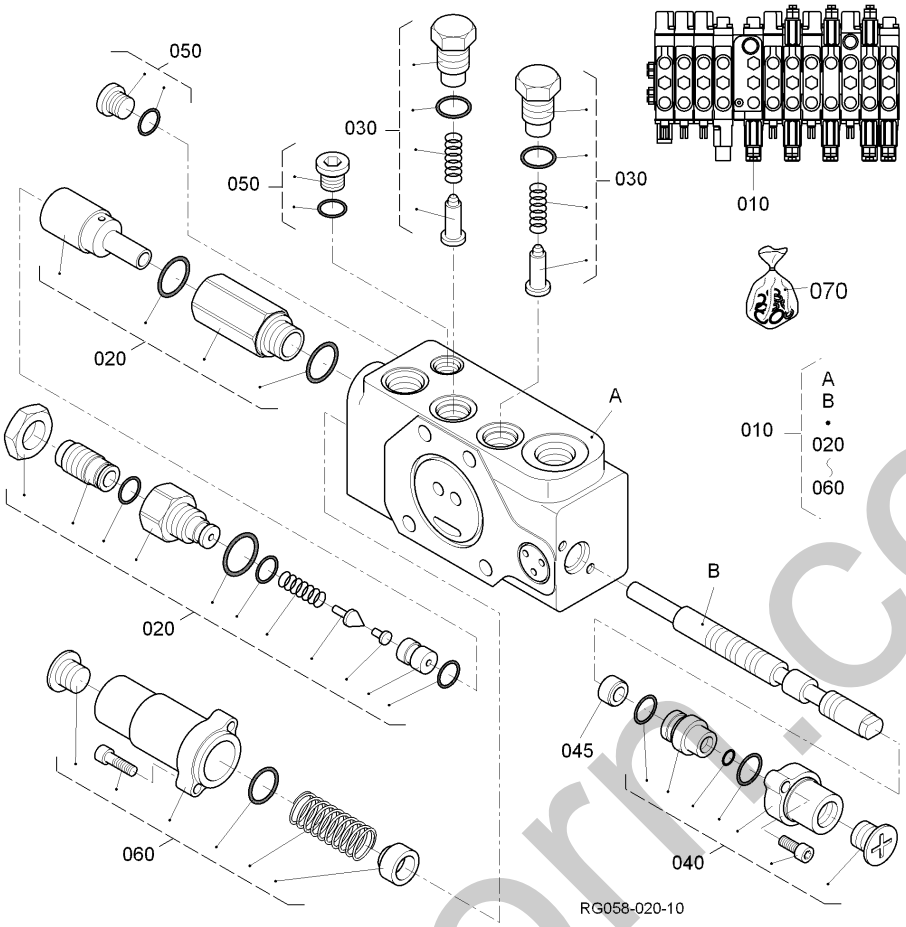

Pos.	PART No.	QTY/SNo	IC	PART NAME	DESIGNATION	BEZEICHNUNG	DENOMI. PARTE	NOMBRE PIEZA	Remarks
010	**RG058-7050-0**	1		SECTION (CONFLUENCE)	SECTION (CONFLUENCE)	VERBINDUNGSSEKTION	SEZIONE (CONFLUENZA)	SECCIÓN (CONFLUENCIA)	
020	**RG038-7008-0**	1		SECTION VALVE	VANNE DE SECTION	NACHSAUGVENTIL	VALVOLA PILOTATA COM.	SECCIÓN VÁLVULA	
030	**RG518-7019-0**	2		ASSY PLUG	ENS. BOUCHON	GRP.STOPFEN	GR. CANDELE	CONJUNTO BUJÍA	
040	**RG058-7051-0**	1		KIT PILOT CAP	BOUCHON PILOTE KIT	KIT VORSTEUERUNG	KIT COMANDO ANTERIORE	KIT TAPA PILOTAJE	
045	**RG058-7052-0**	1		SPOOL PLUG	TIRIOR BOUCHON	SPULE STOPFEN	ROCCHETTO TAPPO	BOBINA TAPÓN	
050	**RG518-7013-0**	2		ASSY PLUG	ENS. BOUCHON	GRP.STOPFEN	GR. CANDELE	CONJUNTO BUJÍA	
060	**RG138-7003-0**	1		KIT SPRING	RESSORT DU KIT	KIT RÜCKSTELLUNG	KIT RICHIAMO STELO	KIT MUELLE	
070	**RG038-7125-0**	1		KIT SEAL	JEU DE JOINT	DICHTUNGSSATZ	KIT GUARNIZIONE	JUEGO JUNTAS	

silverthorn.co.uk

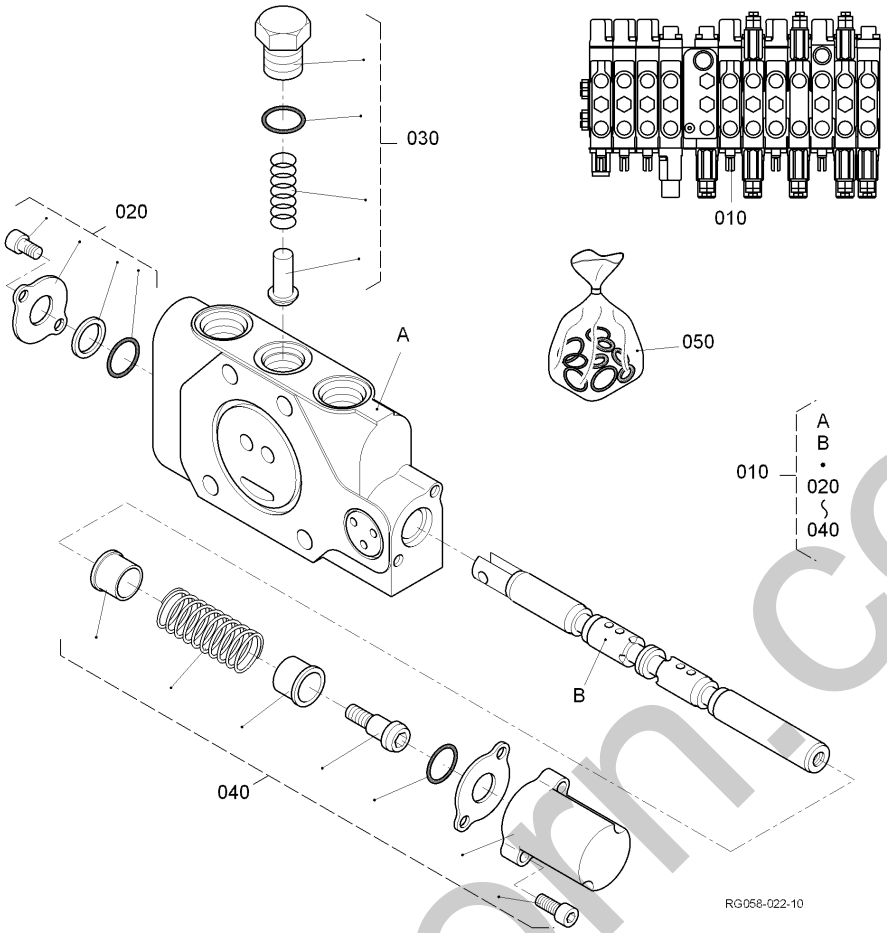

Pos.	PART No.	QTY/SNo	IC	PART NAME	DESIGNATION	BEZEICHNUNG	DENOMI. PARTE	NOMBRE PIEZA	Remarks
010	**RG058-7060-0**	1		SECTION (AUX)	SECTION (AUX)	SEKTION (AUX)	SEZIONE (AUX)	SECCIÓN (AUX)	
020	**RG518-7034-0**	1		ASSY COVER	ENS. COUVERCLE	GRP.ABDECKUNG	GR. COPERCHIO	CONJUNTO CUBIERTA	
030	**RG518-7018-0**	1		ASSY PLUG	ENS. BOUCHON	GRP.STOPFEN	GR. CANDELE	CONJUNTO BUJÍA	
040	**RG518-7039-0**	1		ASSY CAP	ENS. BOUCHON	GRP.KAPPE	GR. CAPPUCCIO	CONJUNTO CAPUCHÓN	
050	**RG058-7061-0**	1		SECTION SEAL KIT	KIT DE JOINTS SECTION	DICHTUNGSSATZ, SEKTION	KIT GUARNIZIONE	KIT SECCIÓN SELLADO	

silvermoon.co.uk

S050-06

SECTION (ARM)
SECTION (BRAS)
SEKTION (ARM)
SEZIONE (AVAMBRACCIO)
SECCIÓN (BALANCÍN)

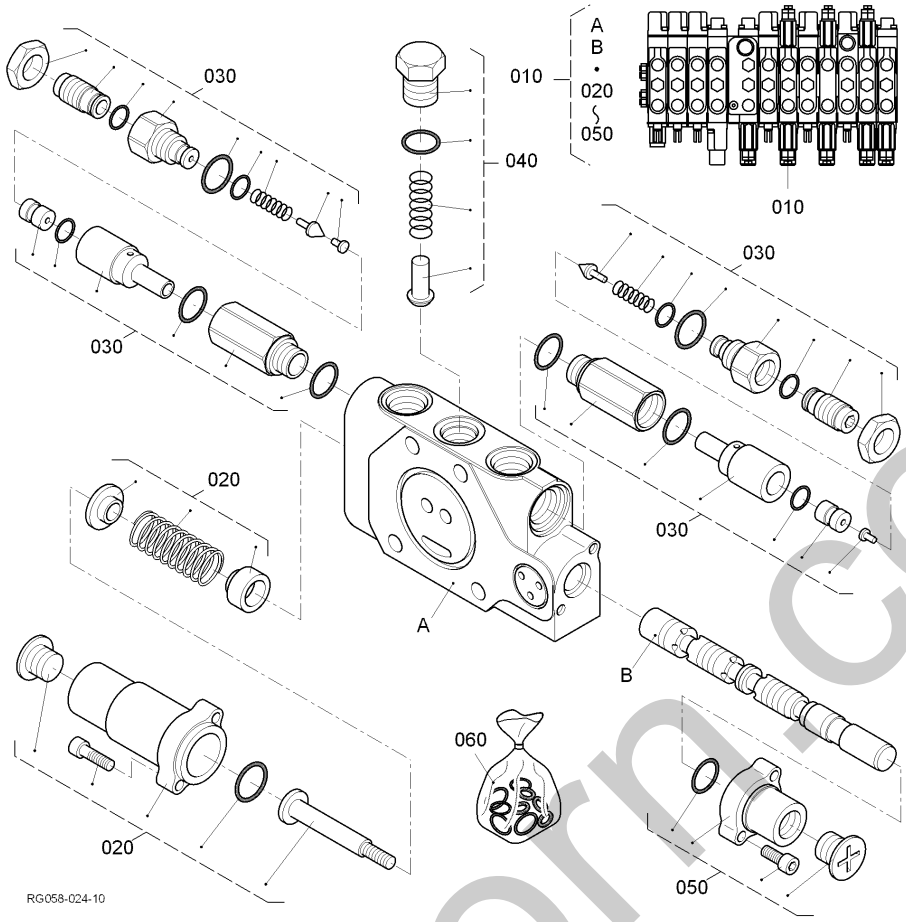

Pos.	PART No.	QTY/SNo	IC	PART NAME	DESIGNATION	BEZEICHNUNG	DENOMI. PARTE	NOMBRE PIEZA	Remarks
010	**RG138-7060-0**	1		SECTION (ARM)	SECTION (BRAS)	SEKTION (ARM)	SEZIONE (AVAMBRACCIO)	SECCIÓN (BALANCÍN)	
020	**RG518-7037-0**	1		ASSY CAP	ENS. BOUCHON	GRP.KAPPE	GR. CAPPUCCIO	CONJUNTO CAPUCHÓN	
030	**RG448-7002-0**	2		VALVE	SOUPAPE	VENTIL	VALVOLA	VÁLVULA	
040	**RG518-7018-0**	1		ASSY PLUG	ENS. BOUCHON	GRP.STOPFEN	GR. CANDELE	CONJUNTO BUJÍA	
050	**RG518-7036-0**	1		ASSY CAP	ENS. BOUCHON	GRP.KAPPE	GR. CAPPUCCIO	CONJUNTO CAPUCHÓN	
060	**RG138-7005-0**	1		SECTION SEAL KIT	KIT DE JOINTS SECTION	DICHTUNGSSATZ, SEKTION	KIT GUARNIZIONE	KIT SECCIÓN SELLADO	

silvermorn.co.uk

S050-07

SECTION (TRAVEL,L)
SECTION (DEPLCMT, G)
SEKTION (FAHREN,L)
SEZIONE (CORSA,S)
SECCIÓN (TRASL.,IZDA)

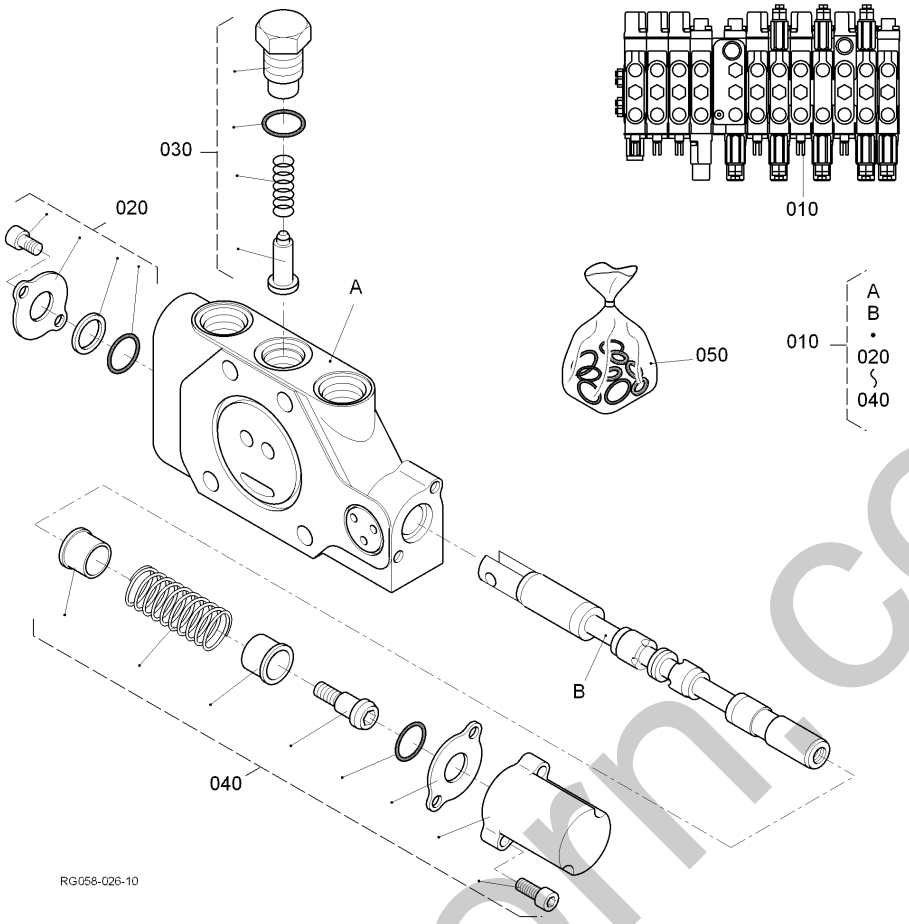

Pos.	PART No.	QTY/SNo	IC	PART NAME	DESIGNATION	BEZEICHNUNG	DENOMI. PARTE	NOMBRE PIEZA	Remarks
010	**RG138-7070-0**	1		SECTION (TRAVEL,L)	SECTION (DEPLCMT, G)	SEKTION (FAHREN,L)	SEZIONE (CORSA,S)	SECCIÓN (TRASL.,IZDA)	
020	**RG518-7034-0**	1		ASSY COVER	ENS. COUVERCLE	GRP.ABDECKUNG	GR. COPERCHIO	CONJUNTO CUBIERTA	
030	**RG518-7019-0**	1		ASSY PLUG	ENS. BOUCHON	GRP.STOPFEN	GR. CANDELE	CONJUNTO BUJÍA	
040	**RG038-7013-0**	1		KIT SPRING RETURN	RAPPEL PR RESSORT K	KIT FEDERRÜCKSTELLUNG	KIT RICHIAMO STELO	KIT MUELLE RETORNO	
050	**RG138-7007-0**	1		SECTION SEAL KIT	KIT DE JOINTS SECTION	DICHTUNGSSATZ, SEKTION	KIT GUARNIZIONE	KIT SECCIÓN SELLADO	

silvermorn.co.uk

S050-08

SECTION (INLET)
SECTION (ADMISSION)
SEKTION (ANSAUGEN)
SEZIONE (INGRESSO)
SECCIÓN (ADMISIÓN)

D06-08

KX016-4

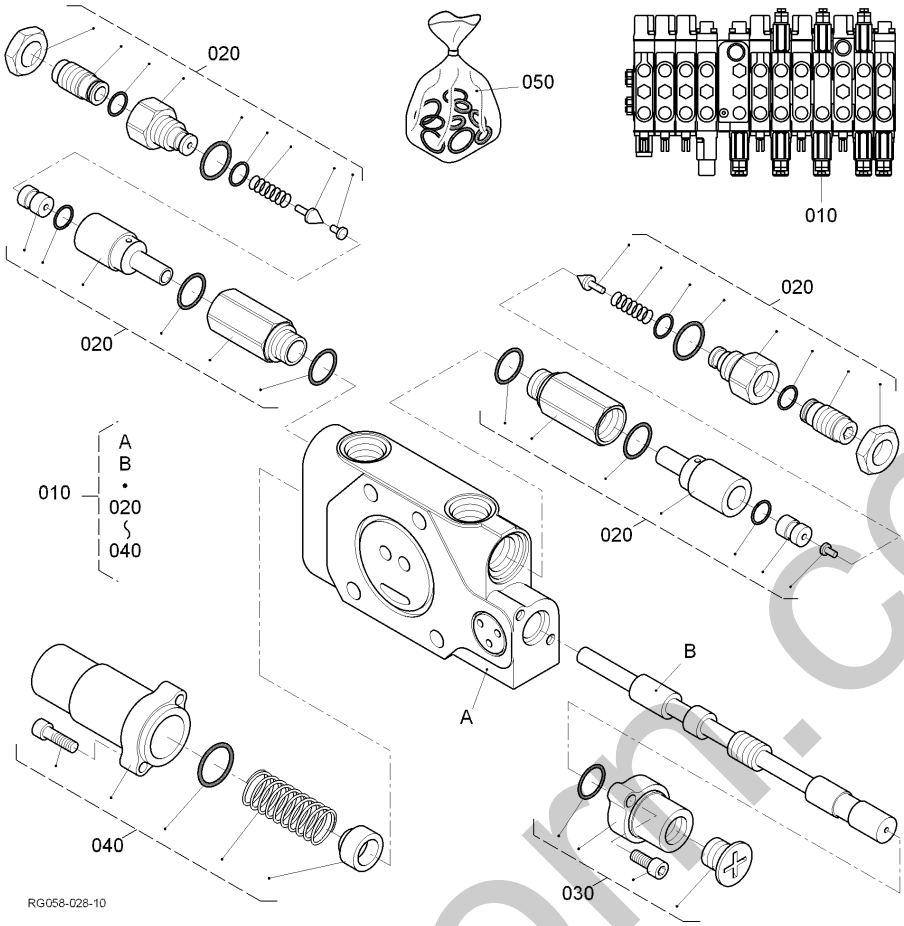

Pos.	PART No.	QTY/SNo	IC	PART NAME	DESIGNATION	BEZEICHNUNG	DENOMI. PARTE	NOMBRE PIEZA	Remarks
010	**RG058-7080-0**	1		SECTION (INLET)	SECTION (ADMISSION)	SEKTION (ANSAUGEN)	SEZIONE (INGRESSO)	SECCIÓN (ADMISIÓN)	
020	**RG448-7001-0**	2		VALVE	SOUPAPE	VENTIL	VALVOLA	VÁLVULA	
030	**RG518-7036-0**	1		ASSY CAP	ENS. BOUCHON	GRP.KAPPE	GR. CAPPUCCIO	CONJUNTO CAPUCHÓN	
040	**RG038-7005-0**	1		KIT SPRING RETURN	RAPPEL PR RESSORT K	KIT FEDERRÜCKSTELLUNG	KIT RICHIAMO STELO	KIT MUELLE RETORNO	
050	**RG138-7085-0**	1		KIT SEAL	JEU DE JOINT	DICHTUNGSSATZ	KIT GUARNIZIONE	JUEGO JUNTAS	

silvermoon.co.uk

S050-09

SECTION (TRAVEL,R)
SECTION (DEPLCMT, D)
SEKTION (FAHREN,R)
SEZIONE (CORSA,D)
SECCIÓN (TRASL.,DCHA)

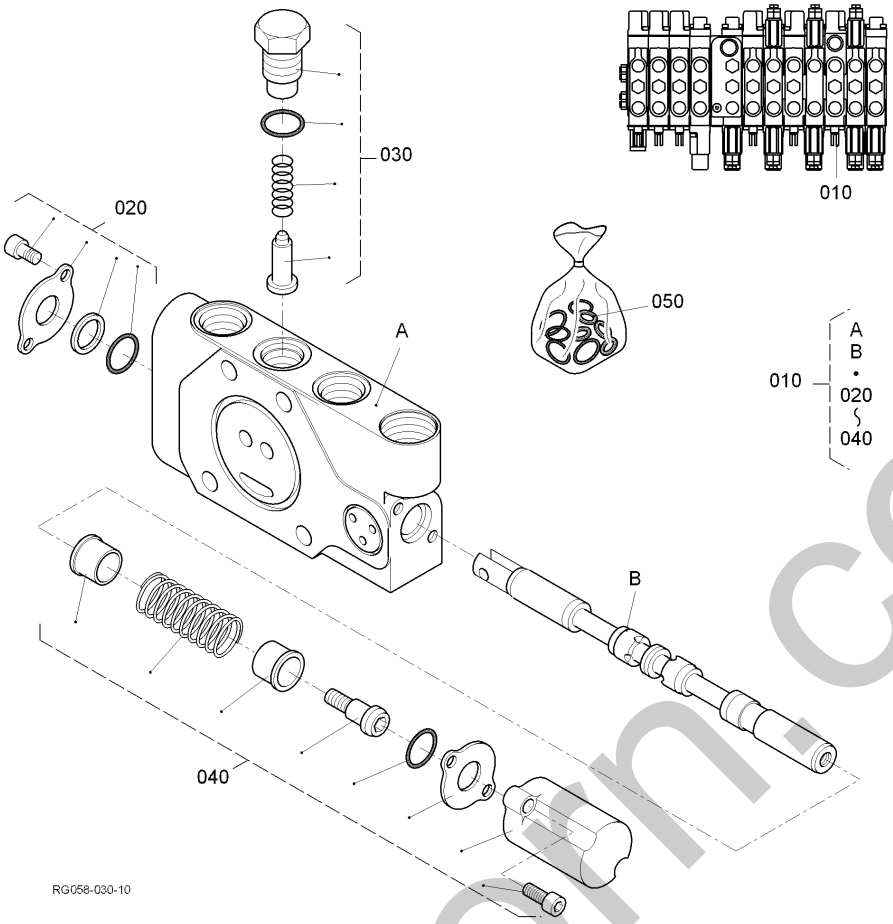

Pos.	PART No.	QTY/SNo	IC	PART NAME	DESIGNATION	BEZEICHNUNG	DENOMI. PARTE	NOMBRE PIEZA	Remarks
010	**RG138-7090-0**	1		SECTION (TRAVEL,R)	SECTION (DEPLCMT, D)	SEKTION (FAHREN,R)	SEZIONE (CORSA,D)	SECCIÓN (TRASL.,DCHA)	
020	**RG518-7034-0**	1		ASSY COVER	ENS. COUVERCLE	GRP.ABDECKUNG	GR. COPERCHIO	CONJUNTO CUBIERTA	
030	**RG518-7019-0**	1		ASSY PLUG	ENS. BOUCHON	GRP.STOPFEN	GR. CANDELE	CONJUNTO BUJÍA	
040	**RG038-7013-0**	1		KIT SPRING RETURN	RAPPEL PR RESSORT K	KIT FEDERRÜCKSTELLUNG	KIT RICHIAMO STELO	KIT MUELLE RETORNO	
050	**RG138-7007-0**	1		SECTION SEAL KIT	KIT DE JOINTS SECTION	DICHTUNGSSATZ, SEKTION	KIT GUARNIZIONE	KIT SECCIÓN SELLADO	

silvermorn.co.uk

S050-10
SECTION (BOOM)
SECTION (FLECHE)
SEKTION (AUSLEGER)
SEZIONE (BRACCIO)
SECCIÓN (BRAZO PRINC.)

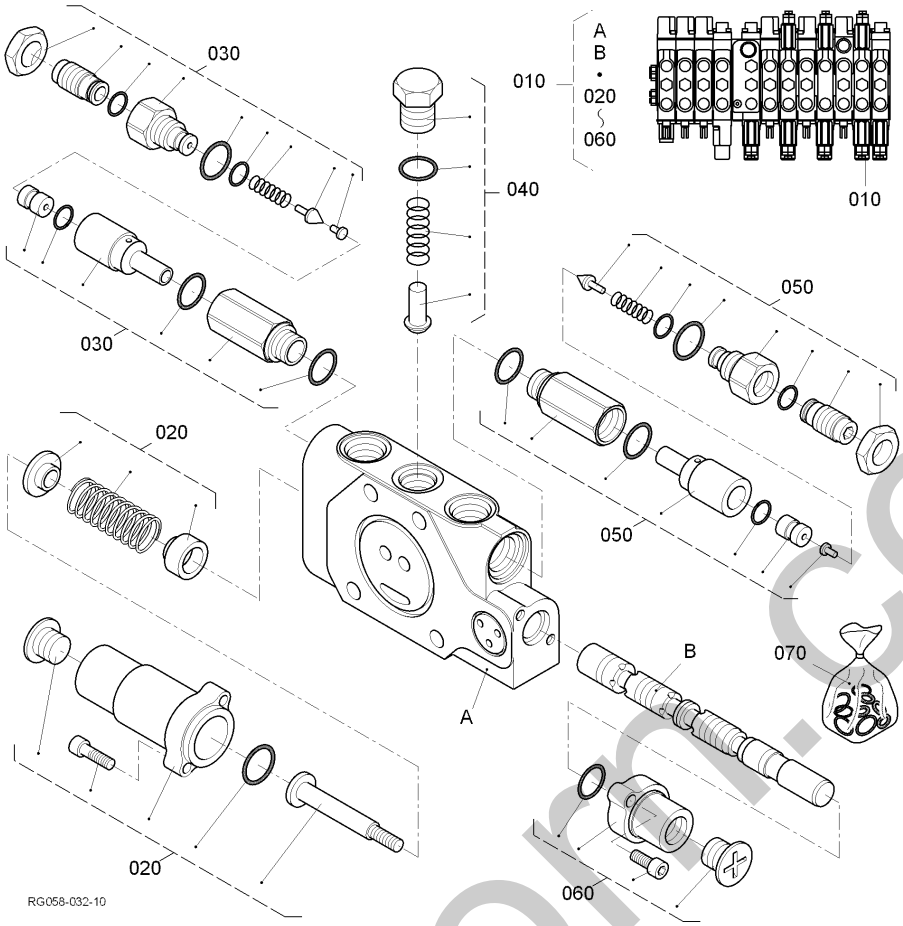

Pos.	PART No.	QTY/SNo	IC	PART NAME	DESIGNATION	BEZEICHNUNG	DENOMI. PARTE	NOMBRE PIEZA	Remarks
010	**RG058-7120-0**	1		SECTION (BOOM)	SECTION (FLECHE)	SEKTION (AUSLEGER)	SEZIONE (BRACCIO)	SECCIÓN (BRAZO PRINC.)	
020	**RG518-7037-0**	1		ASSY CAP	ENS. BOUCHON	GRP.KAPPE	GR. CAPPUCCIO	CONJUNTO CAPUCHÓN	
030	**RG518-7044-0**	1		ASSY VALVE,RELIEF	ENS. SOUPAPE	GRP.VENTIL	GR. VALV.,LIMITAT. PRESS.	CONJUNTO VÁLVULA,SEGURIDA	
040	**RG518-7018-0**	1		ASSY PLUG	ENS. BOUCHON	GRP.STOPFEN	GR. CANDELE	CONJUNTO BUJÍA	
050	**RG038-7007-0**	1		SECTION VALVE	VANNE DE SECTION	NACHSAUGVENTIL	VALVOLA PILOTATA COM.	SECCIÓN VÁLVULA	
060	**RG518-7036-0**	1		ASSY CAP	ENS. BOUCHON	GRP.KAPPE	GR. CAPPUCCIO	CONJUNTO CAPUCHÓN	
070	**RG058-7121-0**	1		SECTION SEAL KIT	KIT DE JOINTS SECTION	DICHTUNGSSATZ, SEKTION	KIT GUARNIZIONE	KIT SECCIÓN SELLADO	

silverton.co.uk

S050-11

SECTION (BUCKET)
SECTION (GODET)
SEKTION (SCHAUFEL)
SEZIONE (BENNA)
SECCIÓN (CAZO)

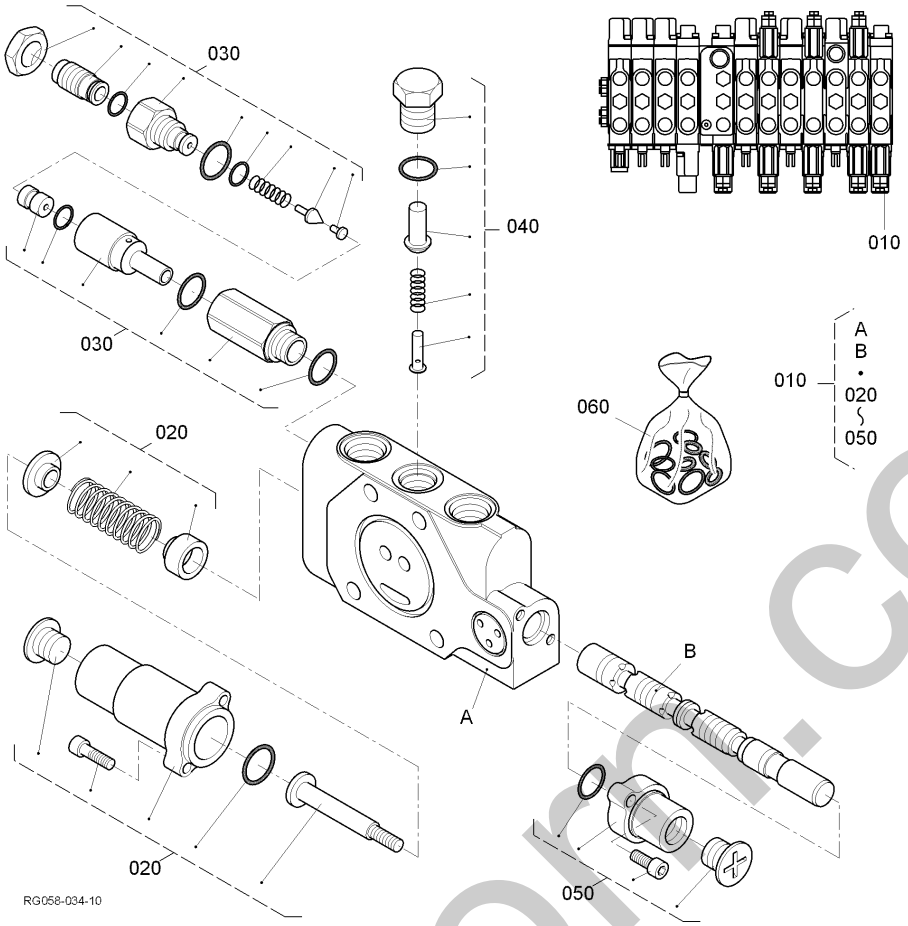

Pos.	PART No.	QTY/SNo	IC	PART NAME	DESIGNATION	BEZEICHNUNG	DENOMI. PARTE	NOMBRE PIEZA	Remarks
010	**RG138-7120-0**	1		SECTION (BUCKET)	SECTION (AUGET)	SEKTION (LÖFFEL)	SEZIONE (BENNA)	SECCIÓN (CAZO)	
020	**RG518-7037-0**	1		ASSY CAP	ENS. BOUCHON	GRP.KAPPE	GR. CAPPUCCIO	CONJUNTO CAPUCHÓN	
030	**RG448-7002-0**	1		VALVE	SOUPAPE	VENTIL	VALVOLA	VÁLVULA	
040	**RG038-7003-0**	1		KIT CHECK VALVE	CLAPET ANTIRET. KIT	KIT RÜCKSCHLAGVENTIL	KIT VALVOLA DI RITEGNO	KIT VÁLVULA RETENCIÓN	
050	**RG518-7036-0**	1		ASSY CAP	ENS. BOUCHON	GRP.KAPPE	GR. CAPPUCCIO	CONJUNTO CAPUCHÓN	
060	**RG038-7125-0**	1		KIT SEAL	JEU DE JOINT	DICHTUNGSSATZ	KIT GUARNIZIONE	JUEGO JUNTAS	

silvermoon.co.uk

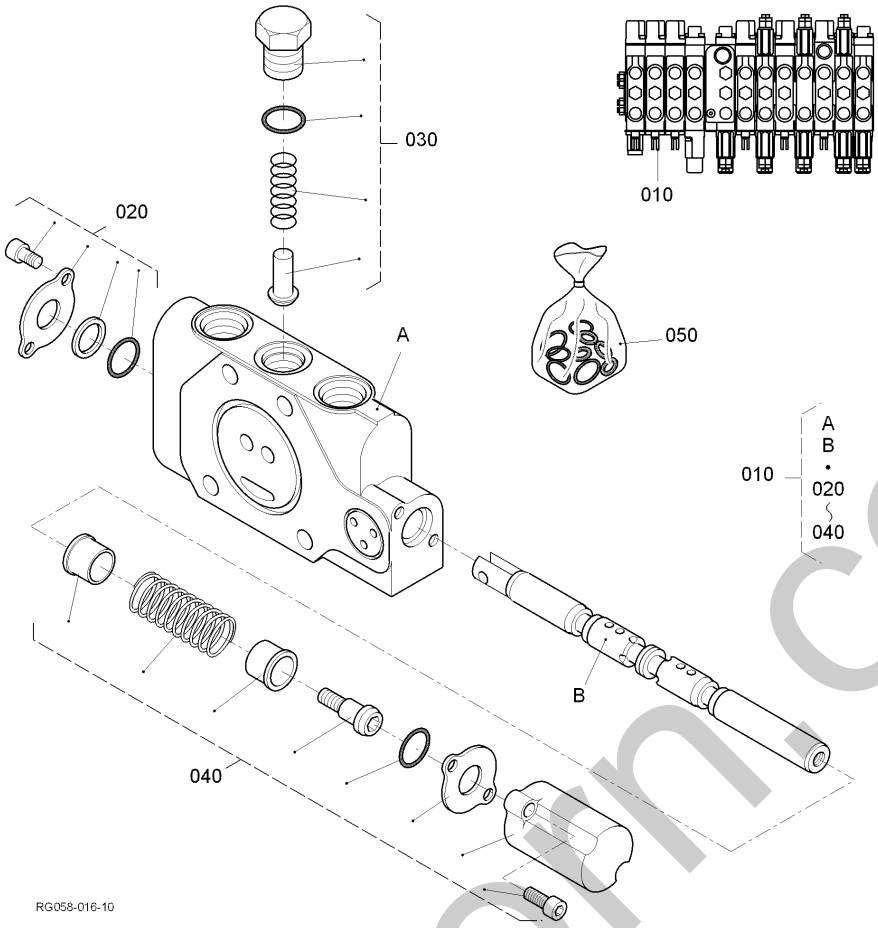

Pos.	PART No.	QTY/SNo	IC	PART NAME	DESIGNATION	BEZEICHNUNG	DENOMI. PARTE	NOMBRE PIEZA	Remarks
010	**RG158-7020-0**	1		SECTION (TRACK EXT)	SECTION (CHÂSSIS)	SEKTION (UNTERWAGEN)	SEZIONE (TELAIO)	SECCIÓN (BASTIDOR)	
020	**RG518-7034-0**	1		ASSY COVER	ENS. COUVERCLE	GRP.ABDECKUNG	GR. COPERCHIO	CONJUNTO CUBIERTA	
030	**RG518-7018-0**	1		ASSY PLUG	ENS. BOUCHON	GRP.STOPFEN	GR. CANDELE	CONJUNTO BUJÍA	
040	**RG038-7004-0**	1		KIT SPRING RETURN	RAPPEL PR RESSORT K	KIT FEDERRÜCKSTELLUNG	KIT RICHIAMO STELO	KIT MUELLE RETORNO	
050	**RG038-7012-0**	1		SECTION SEAL KIT	KIT DE JOINTS SECTION	DICHTUNGSSATZ, SEKTION	KIT GUARNIZIONE	KIT SECCIÓN SELLADO	

silvermorn.co.uk

S051
UNLOAD VALVE
SOUPAPE DECHARGEMENT
ENTLASTUNGSVENTIL
VALVOLA SCARICO
VÁLVULA DESCARGA

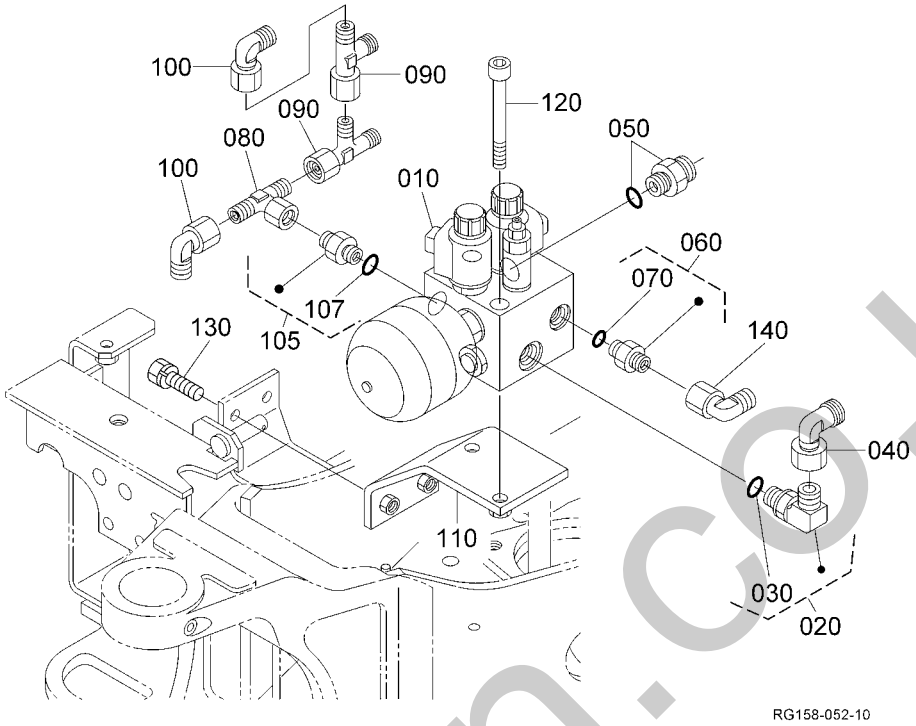

Pos.	PART No.	QTY/SNo	IC	PART NAME	DESIGNATION	BEZEICHNUNG	DENOMI. PARTE	NOMBRE PIEZA	Remarks
010	**RG158-6260-0**	1		ASSY VALVE,UNLOAD	ENS. SOUPAPE DECHARGEMENT	GRP. ENTLASTUNGSVENTIL	GR. VALVOLA SCARICO	CONJ.VÁLVULA DESCARGA	
020	**RG208-8623-0**	1		ADAPTER	RACCORD	ADAPTER	ADATTATORE	ADAPTADOR	
030	**04817-00140**	1		O-RING	JOINT TORIQUE	O-RING	O-RING	JUNTA TÓRICA	
040	**RG208-8602-0**	1		ADAPTER	RACCORD	ADAPTER	ADATTATORE	ADAPTADOR	
050	**RG238-6393-0**	1		ADAPTER	RACCORD	ADAPTER	ADATTATORE	ADAPTADOR	
060	**RG208-8616-0**	1		ADAPTER	RACCORD	ADAPTER	ADATTATORE	ADAPTADOR	
070	**04817-00110**	1		O-RING	JOINT TORIQUE	O-RING	O-RING	JUNTA TÓRICA	
080	**RG208-8677-0**	1		T-JOINT	RACCORD	T-ADAPTER	RACCORD A TEE	JUNTA EN T	
090	**RG208-8625-0**	2		ADAPTER	RACCORD	ADAPTER	ADATTATORE	ADAPTADOR	
100	**RG208-6318-0**	2		ADAPTER	RACCORD	ADAPTER	ADATTATORE	ADAPTADOR	
105	**RG208-8616-0**	1		ADAPTER	RACCORD	ADAPTER	ADATTATORE	ADAPTADOR	
107	**04817-00110**	1		O-RING	JOINT TORIQUE	O-RING	O-RING	JUNTA TÓRICA	
110	**RG158-6261-0**	1		BRACKET(UNLOAD V)	PALIER	HALTER	SUPPORTO	SOPORTE	
120	**01315-11075**	2		BOLT	VIS	SCHRAUBE	BULLONE	PERNO,CABEZA HUECA	
130	**01133-51025**	2		BOLT	VIS	SCHRAUBE	BULLONE	PERNO	
140	**RG208-6318-0**	1		ADAPTER	RACCORD	ADAPTER	ADATTATORE	ADAPTADOR	

silvermorn.co.uk

S052

UNLOAD VALVE (COMPONENT PARTS)
SOUPAPE DECHARGEMENT (PARTIES COMP.)
ENTLASTUNGSVENTIL (EINZELTEILE)
VALVOLA SCARICO (COMPONENTI)
(COMPONENTES)

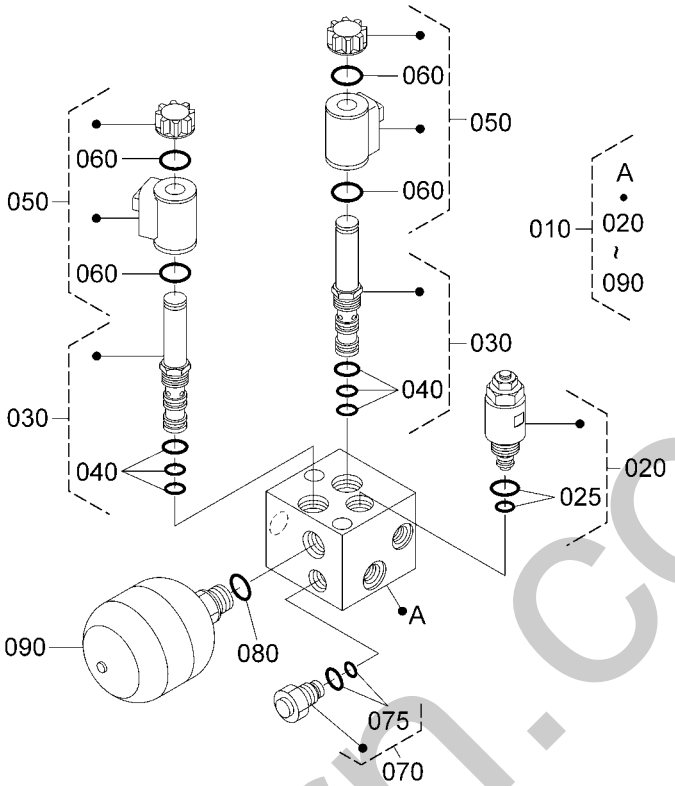

Pos.	PART No.	QTY/SNo	IC	PART NAME	DESIGNATION	BEZEICHNUNG	DENOMI. PARTE	NOMBRE PIEZA	Remarks
010	**RG158-6260-0**	1		ASSY VALVE,UNLOAD	ENS. SOUPAPE DECHARGEMENT	GRP. ENTLASTUNGSVENTIL	GR. VALVOLA SCARICO	CONJ.VÁLVULA DESCARGA	
020	**RG518-6262-0**	1		RELIEF VALVE	SOUPAPE	DRUCKBEGRENZUNGSVENTIL	VALV. REGOL. PRESS.	VÁLVULA DE SEGURIDAD	
025	**RG108-6124-0**	1		KIT SEAL	JEU DE JOINT	DICHTUNGSSATZ	KIT GUARNIZIONE	JUEGO JUNTAS	
030	**RG038-6261-0**	2		VALVE(WITHOUT SPOOL)	CARTOUCHE	VENTIL(OHNE SPULE)	VALVOLA(SENZA ROCCHETTO)	VÁLVULA(SIN BOBINA)	
040	**RG038-6262-0**	2		KIT SEAL(VALVE)	JEU DE JOINT	DICHTUNGSSATZ	KIT GUARNIZIONE	JUEGO JUNTAS	
050	**RG038-6263-0**	2		SPOOL	TIRIOR	SPULE	ROCCHETTO	BOBINA	
060	**RG038-6264-0**	2		KIT SEAL(SPOOL)	JEU DE JOINT	DICHTUNGSSATZ	KIT GUARNIZIONE	JUEGO JUNTAS	
070	**RG038-6265-0**	1		VALVE	SOUPAPE	VENTIL	VALVOLA	VÁLVULA	
075	**RG038-6266-0**	1		KIT SEAL	JEU DE JOINT	DICHTUNGSSATZ	KIT GUARNIZIONE	JUEGO JUNTAS	
080	**RG108-6139-0**	1		O-RING	JOINT TORIQUE	O-RING	O-RING	JUNTA TÓRICA	
090	**RG158-6266-0**	1		ACCUMULATOR	ACCUMULATOR	AKKUMULATOR	ACCUMULATORE	ACUMULADOR	

silvermorn.co.uk

S053

CONTROL LEVER (FRAME)
LEVIER DE COMMANDE (CARDE DE CONTROLE)
KONTROLLRAHMEN(RAHMEN)
LEVA DI COMANDO
PALANCA CONTROL

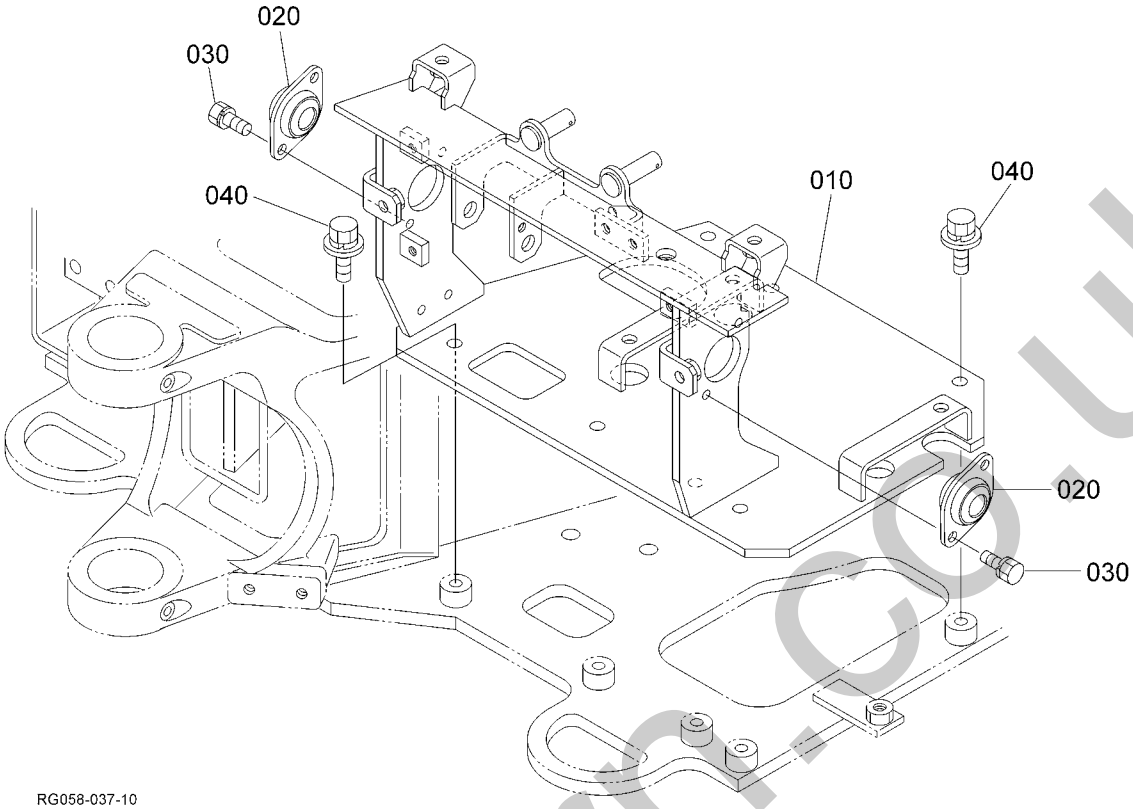

Pos.	PART No.	QTY/SNo	IC	PART NAME	DESIGNATION	BEZEICHNUNG	DENOMI. PARTE	NOMBRE PIEZA	Remarks
010	**RG158-6511-0**	1		BRACKET	PALIER	HALTER	SUPPORTO	SOPORTE	
020	**RB257-6534-0**	2		BEARING,FLANGE	BRIDE DE COUSSINET	LAGERFLANSCH	CUSCINETTO,FLANGIA	BRIDA DE COJINETE	
030	**01123-50816**	4		BOLT	VIS	SCHRAUBE	BULLONE	PERNO	
040	**01135-51025**	7		BOLT	VIS	SCHRAUBE	BULLONE	PERNO	

silvermorn.co.uk

S054

CONTROL LEVER (LEVER LH)
LEVIER DE COMMANDE (LEVIER GAUCHE)
KONTROLLRAHMEN (HEBEL LS)
LEVA DI COMANDO (LEVA SN)
PALANCA CTROL (LADO IZDO.)

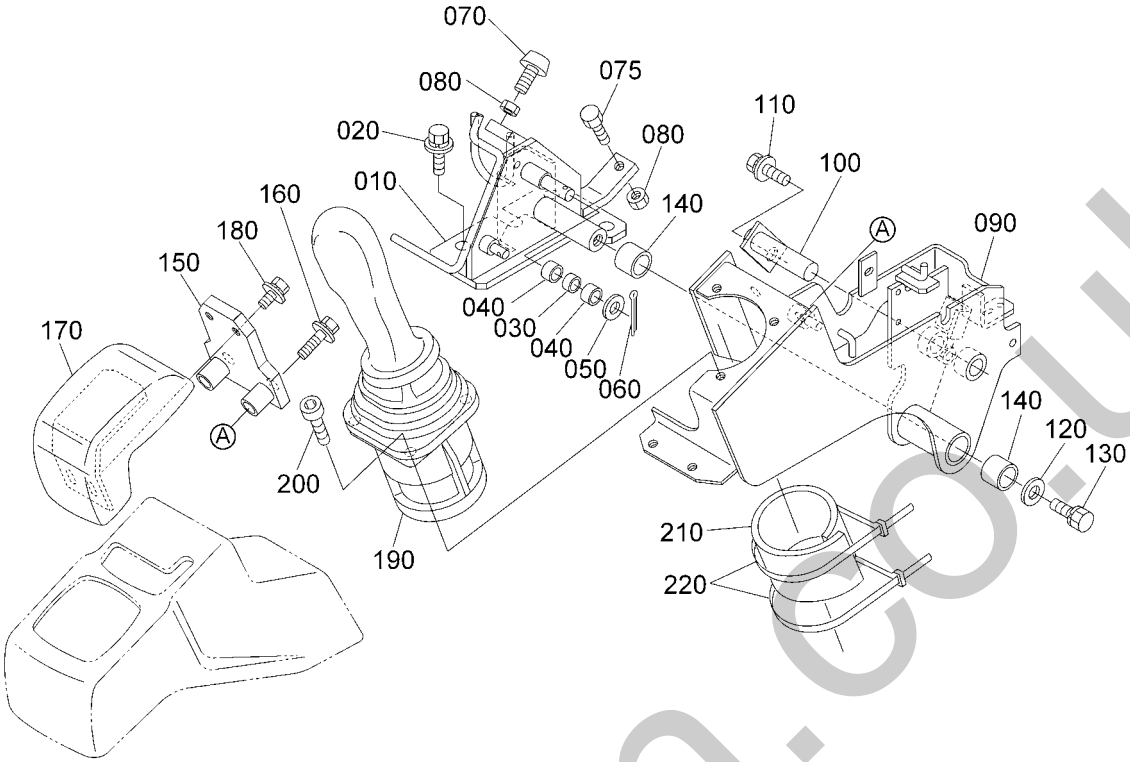

RG158-058-10

Pos.	PART No.	QTY/SNo	IC	PART NAME	DESIGNATION	BEZEICHNUNG	DENOMI. PARTE	NOMBRE PIEZA	Remarks
010	**RG158-4452-0**	1		BRACKET LH	PALIER	HALTER	SUPPORTO	SOPORTE	
020	**01135-51025**	3		BOLT	VIS	SCHRAUBE	BULLONE	PERNO	
030	**RG246-3816-0**	1		COLLAR	COLLIER	RING	COLLARE	ANILLO	
040	**08511-01008**	2		BUSH	BAGUE	BUCHSE	BOCCOLA	CASQUILLO	
050	**04011-50100**	1		WASHER,PLAIN	RONDELLE FREIN	SCHEIBE	RONDELLA,PIANA	ARANDELA,PLANA	
060	**05511-50320**	1		PIN,SPLIT	GOUPILLE FENDUE	SPLINT	COPIGLIA	PASADOR,ABIERTO	
070	**48100-5154-0**	1		RUBBER,SEAT SUPPORT	CAOUTCHOUC	GUMMI	GOMMA,SUPPORTO SEDILE	CAUCHO,SOPORTE DEL ASIENTO	
075	**01155-50830**	1		BOLT	VIS	SCHRAUBE	BULLONE	PERNO	
080	**02114-50080**	2		NUT	ECROU	MUTTER	DADO	TUERCA	
090	**RG058-4450-0**	1		BRACKET,ASSY(OPERATION)	SUPPORT, FONCTIONNEMENT G	HALTERUNG, STEUERUNG	GR. SUPPORTO,FUNZ.	CONJ. SOPORTE,FUNC.	
100	**RG158-6582-0**	1		SHAFT,CONTROL	ARBRE	WELLE	ALBERO	EJE	
110	**01135-51020**	1		BOLT	VIS	SCHRAUBE	BULLONE	PERNO	
120	**04015-50100**	1		WASHER,PLAIN	RONDELLE FREIN	SCHEIBE	RONDELLA,PIANA	ARANDELA,PLANA	
130	**01133-51020**	1		BOLT	VIS	SCHRAUBE	BULLONE	PERNO	
140	**08511-02020**	2		BUSH	BAGUE	BUCHSE	BOCCOLA	CASQUILLO	
150	**RG158-4483-0**	1		BRACKET,WRISTREST	SUPPORT(REP-POIG)	HALTERUNG(ARMSTÜTZE)	SUPPORTO POGGIAPOLSI	SOP.(REPOSAMUÑ.)	
160	**01135-51050**	2		BOLT	VIS	SCHRAUBE	BULLONE	PERNO	
170	**RD458-4482-2**	1		CUSHION,WRISTREST LH	COUSSINET	DÄMPFER	AMMORTIZZATORE	AMORTIGUADOR	
180	**01125-50816**	2		BOLT	VIS	SCHRAUBE	BULLONE	PERNO	
190	**RG138-6171-0**	1		VALVE,ASSY(PILOT,L)	SOUPAPE(PILOTE,G)	VORSTEUERVENTIL,LINKS	VALVOLA,GR.(PILOTA,SN)	VÁLVULA(PILOTAJE,IZDA.)	
200	**01311-10630**	3		BOLT	VIS	SCHRAUBE	BULLONE	TORNILLO	
210	**RG158-6175-0**	1		HEAT INSULATOR(PILOT)	ISOLANT	ISOLIERMATERIAL	ISOLANTE	AISLAMENTO	
220	**69481-4126-0**	2		CABLE TIES	LIGATURE DE CABLES	KABELBINDER	FERMACAVO	UNIÓN CABLE	

silvernorn.co.uk

S055

PILOT VALVE (COMPONENT PARTS) LH
SOUPAPE DE PILOTE (PARTIES COMP.) G.
PILOTVENTIL (EINZELTEILE) LS
VAL. PILOTA (COMPONENTI) SN
VÁLV. AUX. (COMPONENTES) LI

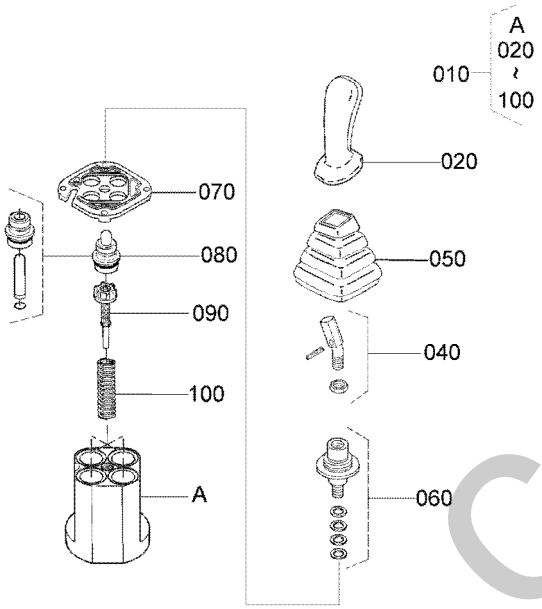

RG158-060-10

Pos.	PART No.	QTY/SNo	IC	PART NAME	DESIGNATION	BEZEICHNUNG	DENOMI. PARTE	NOMBRE PIEZA	Remarks
010	**RG138-6171-0**	1		VALVE,ASSY(PILOT,L)	SOUPAPE(PILOTE,G)	VORSTEUERVENTIL,LINKS	VALVOLA,GR.(PILOTA,SN)	VÁLVULA(PILOTAJE,IZDA.)	
020	**RG138-6173-0**	1		HANDLE	POIGNEE	GRIFF	MANIGLIA	MANIVELA	
030	---	-							
040	**RG138-6176-0**	1		LEVER,ASSY	LEVIER	GRP.HEBEL	LEVA,GR.	CONJUNTO PALANCA	
050	**RG138-6177-0**	1		RUBBER,BOOT	ENVELOPPE DE CAOUTCHOUC	GUMMIMANSCHETTE	GOMMA,BAGAGLIAIO	FUNDA CAUCHO	
060	**RG138-6178-0**	1		CARDAN,ASSY	CARDAN	GRP.KARDANWELLE	CARDANICO,GR.	CARDAN	
070	**RG138-6179-0**	1		PLATE,RETAINING	PLAQUE DE RETENUE	SICHERUNGSPLATTE	PIASTRA,DI BLOCCAGGIO	PLACA RETENCIÓN	
080	**RG138-6181-0**	4		SET PLUNGER,ASSY(4)	ISNT PISTON PLONGEUR(4)	SET GRP.KOLBEN(4)	SERIE STANTUFFO,GR.(4)	MUELLE CONJUNTO PISTÓN(4)	
090	**RG138-6182-0**	4		REGULATION KIT,CURVE	VIS DE REGLAGE A RESSORT	JUSTIERSCHRAUBE	KIT REGOLAZIONE,CURVA	KIT REGULACIÓN,CURVA	
100	**RG138-6183-0**	1		SET SPRING,RETURN(4)	ISNT RAPPEL PAR RESS(4)	SET RÜCKSTELLFEDER(4)	SERIE MOLLA,RITORNO(4)	MUELLE AJUSTE,RETORNO(4)	

silverhorn.co.uk

S056

CONTROL LEVER (LEVER RH)
LEVIER DE COMMANDE (LEVIER DROITE)
KONTROLLRAHMEN (HEBEL RS)
LEVA DI COMANDO (LEVA DS)
PALANCA CTROL (LADO DCHO.)

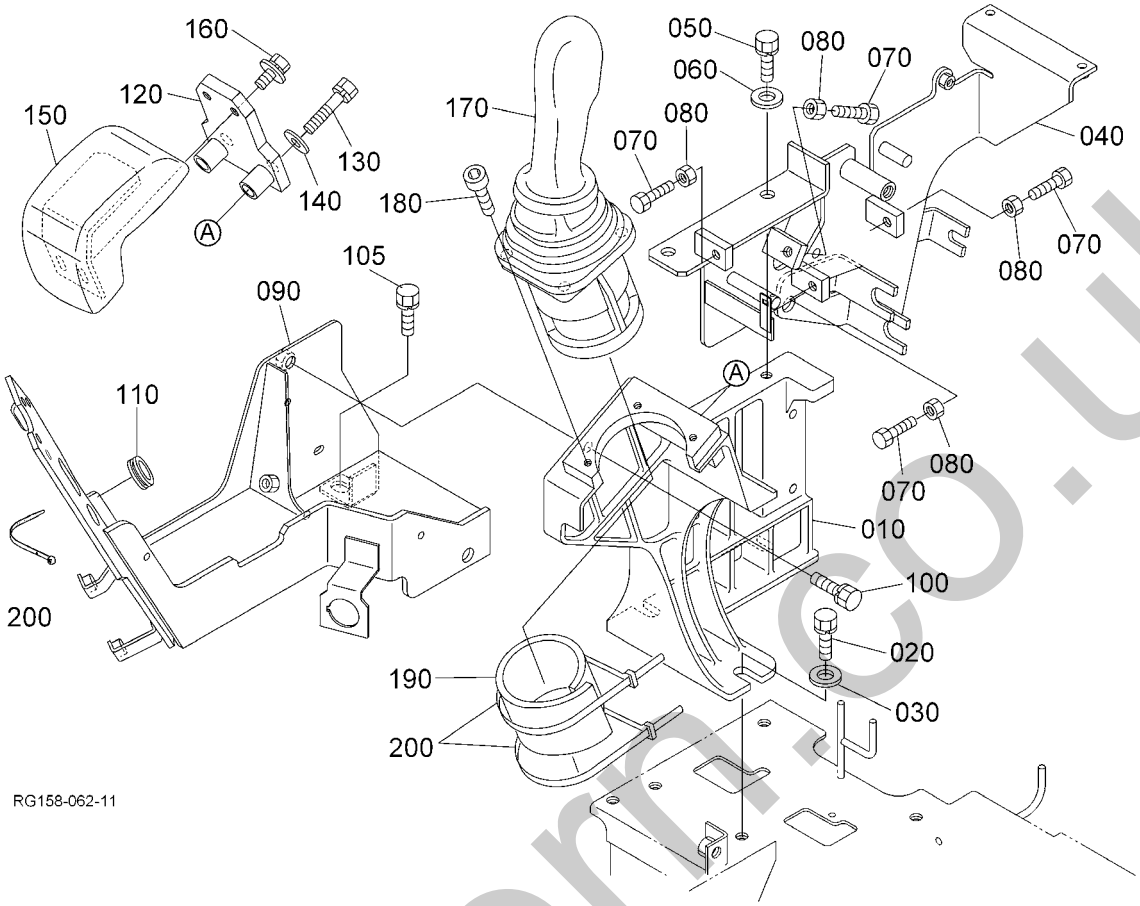

Pos.	PART No.	QTY/SNo	IC	PART NAME	DESIGNATION	BEZEICHNUNG	DENOMI. PARTE	NOMBRE PIEZA	Remarks
010	**RB257-4455-0**	1		BRACKET,CONTROL RH R	SUPPORT COMMANDE D.	HALTER KONTROLL RS	SUPPORTO COMANDO DS	SOPORTE CONTROL DCHO.	
020	**01133-51025**	3		BOLT	VIS	SCHRAUBE	BULLONE	PERNO	
030	**04015-50100**	3		WASHER,PLAIN	RONDELLE FREIN	SCHEIBE	RONDELLA,PIANA	ARANDELA,PLANA	
040	**RG158-4457-0**	1		BRACKET(LEVER,R1)	PALIER	HALTER	SUPPORTO	SOPORTE	
050	**01123-51025**	3		BOLT	VIS	SCHRAUBE	BULLONE	TORNILLO	
060	**04015-50100**	3		WASHER,PLAIN	RONDELLE FREIN	SCHEIBE	RONDELLA,PIANA	ARANDELA,PLANA	
070	**01155-50835**	4		BOLT	VIS	SCHRAUBE	BULLONE	PERNO	
080	**02112-50080**	4		NUT	ECROU	MUTTER	DADO	TUERCA	
090	**RG158-4456-0**	1		BRACKET,CONTROL RH	PALIER	HALTER	SUPPORTO	SOPORTE	
100	**01135-51030**	2		BOLT	VIS	SCHRAUBE	BULLONE	PERNO	
105	**01135-51025**	1		BOLT	VIS	SCHRAUBE	BULLONE	PERNO	
110	**90407-1121-0**	1		GROMMET	GRUMMET	GUMMITÜLLE	ANELLO DI TENUTA IN GOMMA	ANILLO PROTECTOR	
120	**RG158-4483-0**	1		BRACKET,WRISTREST	SUPPORT(REP-POIG)	HALTERUNG(ARMSTÜTZE)	SUPPORTO POGGIAPOLSI	SOP.(REPOSAMUÑ.)	
130	**01123-51050**	2		BOLT	VIS	SCHRAUBE	BULLONE	PERNO	
140	**04013-50100**	2		WASHER,PLAIN	RONDELLE FREIN	SCHEIBE	RONDELLA,PIANA	ARANDELA,PLANA	
150	**RD458-4486-2**	1		CUSHION,WRISTREST RH	COUSSINET	DÄMPFER	AMMORTIZZATORE	AMORTIGUADOR	
160	**01125-50816**	2		BOLT	VIS	SCHRAUBE	BULLONE	PERNO	
170	**RG138-6172-0**	1		VALVE,ASSY(PILOT,R)	SOUPAPE(PILOTE,D)	VORSTEUERVENTIL,RECHTS	VALVOLA,GR.(PILOTA,DS)	VÁLVULA(PILOTAJE,DCHA.)	
180	**01311-10630**	3		BOLT	VIS	SCHRAUBE	BULLONE	TORNILLO	
190	**RG158-6175-0**	1		HEAT INSULATOR(PILOT)	ISOLANT	ISOLIERMATERIAL	ISOLANTE	AISLAMENTO	
200	**69481-4126-0**	3		CABLE TIES	LIGATURE DE CABLES	KABELBINDER	FERMACAVO	UNIÓN CABLE	

silvermoon.co.uk

S057

PILOT VALVE (COMPONENT PARTS) RH
SOUPAPE DE PILOTE (PARTIES COMP.) DR.
PILOTVENTIL (EINZELTEILE) RS
VAL. PILOTA (COMPONENTI) DS
VÁLV. AUX. (COMPONENTES) LD

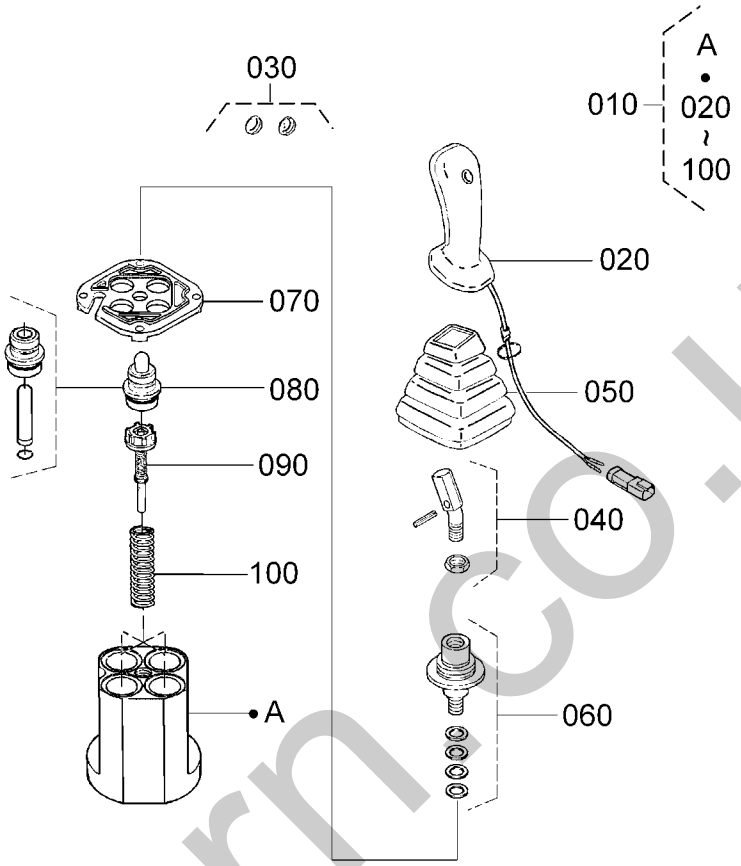

RG158-064-10

Pos.	PART No.	QTY/SNo	IC	PART NAME	DESIGNATION	BEZEICHNUNG	DENOMI. PARTE	NOMBRE PIEZA	Remarks
010	**RG138-6172-0**	1		VALVE,ASSY(PILOT,R)	SOUPAPE(PILOTE,D)	VORSTEUERVENTIL,RECHTS	VALVOLA,GR.(PILOTA,DS)	VÁLVULA(PILOTAJE,DCHA.)	
020	**RG138-6174-0**	1		HANDLE	POIGNEE	GRIFF	MANIGLIA	MANIVELA	
030	**RG138-6175-0**	1		PUSH BUTTON,ASSY	BOUTON DE COMMANDE	DRUCKTASTER	PULSANTE,GR.	BOTÓN PULSADOR	
040	**RG138-6176-0**	1		LEVER,ASSY	LEVIER	GRP.HEBEL	LEVA,GR.	CONJUNTO PALANCA	
050	**RG138-6177-0**	1		RUBBER,BOOT	ENVELOPPE DE CAOUTCHOUC	GUMMIMANSCHETTE	GOMMA,BAGAGLIAIO	FUNDA CAUCHO	
060	**RG138-6178-0**	1		CARDAN,ASSY	CARDAN	GRP.KARDANWELLE	CARDANICO,GR.	CARDAN	
070	**RG138-6179-0**	1		PLATE,RETAINING	PLAQUE DE RETENUE	SICHERUNGSPLATTE	PIASTRA,DI BLOCCAGGIO	PLACA RETENCIÓN	
080	**RG138-6181-0**	4		SET PLUNGER,ASSY(4)	ISNT PISTON PLONGEUR(4)	SET GRP.KOLBEN(4)	SERIE STANTUFFO,GR.(4)	MUELLE CONJUNTO PISTÓN(4)	
090	**RG138-6182-0**	4		REGULATION KIT,CURVE	VIS DE REGLAGE A RESSORT	JUSTIERSCHRAUBE	KIT REGOLAZIONE,CURVA	KIT REGULACIÓN,CURVA	
100	**RG138-6183-0**	1		SET SPRING,RETURN(4)	ISNT RAPPEL PAR RESS(4)	SET RÜCKSTELLFEDER(4)	SERIE MOLLA,RITORNO(4)	MUELLE AJUSTE,RETORNO(4)	

silvermorn.co.uk

S058

CONTROL LEVER (TRAVEL)
LEVIER DECOMMANDE (DEPLACEMENT)
KONTROLLRAHMEN (FAHREN)
LEVA COMANDE (TRAINO)
PAL. CTROL (TRASL.)

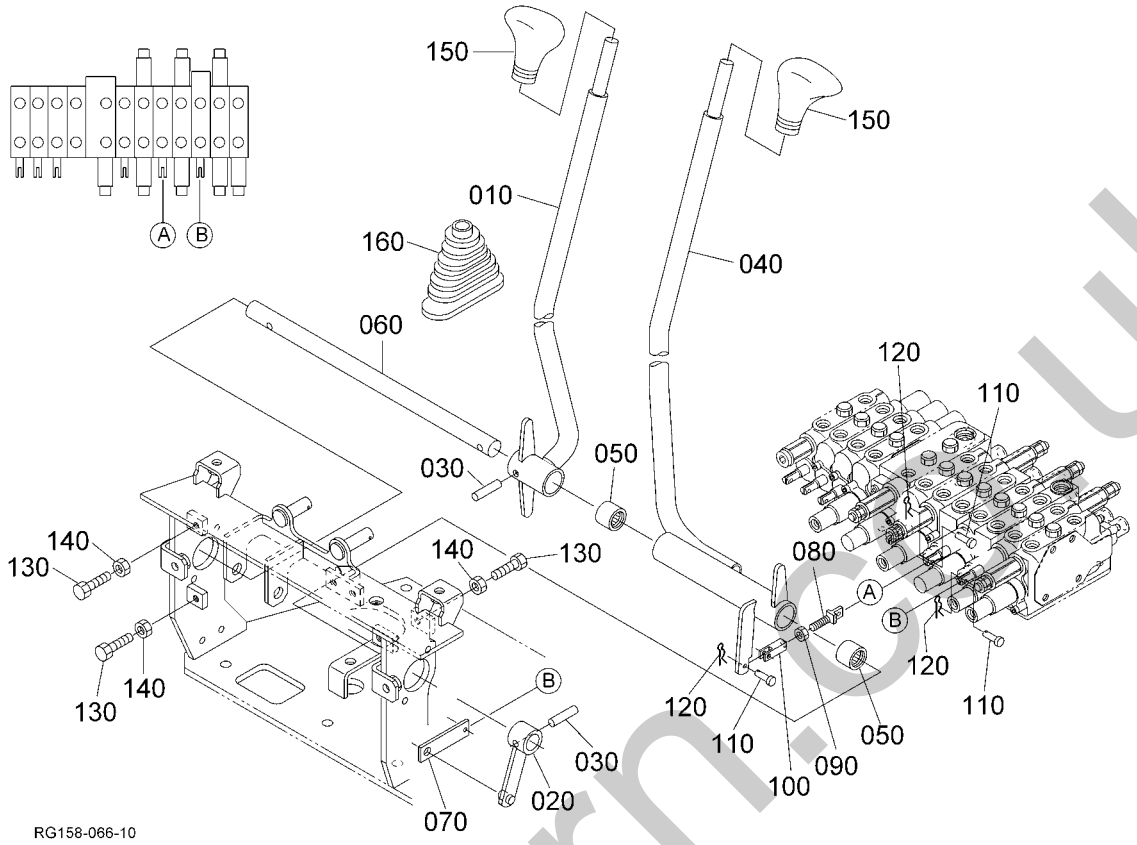

Pos.	PART No.	QTY/SNo	IC	PART NAME	DESIGNATION	BEZEICHNUNG	DENOMI. PARTE	NOMBRE PIEZA	Remarks
010	RG158-6532-0	1		LEVER,TRAVEL RH	LEVIER(DEPLACEMT,D)	FAHRHEBEL,RECHTS	LEVA(TRAINO,DS)	PALANCA(TRASLACIÓN,DCHA)	
020	RG158-6533-0	1		LEVER,TRAVEL RH	LEVIER(DEPLACEMT,D)	FAHRHEBEL,RECHTS	LEVA(TRAINO,DS)	PALANCA(TRASLACIÓN,DCHA)	
030	05411-00840	2		PIN,SPRING	GOUPILLE-RESSORT	SPANNHÜLSE	PERNO MOLLA	PASADOR MUELLE	
040	RG158-6531-0	1		LEVER,TRAVEL LH	LEVIER(DEPLACEMT,G)	FAHRHEBEL,LINKS	LEVA(TRAINO,SN)	PALANCA(TRASLAC.,IZDA.)	
050	RB257-6535-0	2		BEARING,NEEDLE	ROULEMENT,A AIGUILLES	NADELLAGER	CUSCINETTO,A RULLINI	COJINETE,AGUJA	
060	RG158-6536-0	1		SHAFT,TRAVEL	ARBRE(MOBILE)	WELLE(FAHRMOTOR)	ALBERO(TRAINO)	EJE(TRASLACIÓN)	
070	RG138-6542-0	1		LINK(PLATE2)	BIELLETTE(PLAQUE 2)	VERBINDUNG(PLATTE2)	LEVERISMO(PIASTRA 2)	ARTICULACIÓN(PLACA2)	
080	RG158-6539-0	1		ROD(M8)	TIGE	STANGE	STELO	VARILLA	
090	02118-50080	1		NUT	ECROU	MUTTER	DADO	TUERCA	
100	RG158-6592-0	1		LINK	BIELLETTE	VERBINDUNG	LEVERISMO	ARTICULACIÓN	
110	RP421-6519-0	3		PIN JOINT	GOUPILLE	STIFT	RACCORDO PERNO	PASADOR JUNTA	
120	RA011-6517-0	3		PIN,SNAP	BROCHE,À DECLIC	SICHERUNGSSTIFT	PERNO,SCATTO	BULÓN DE ARTICULACIÓN	
130	01155-50835	4		BOLT	VIS	SCHRAUBE	BULLONE	PERNO	
140	02114-50080	4		NUT	ECROU	MUTTER	DADO	TUERCA	
150	67156-1833-0	2		GRIP	POIGNEE	GRIFF	IMPUGNATURA	ASIDERO	
160	RB441-6569-0	2		BOOT TRAVELING	MALLE	MUFFE	CUFFLA LEVA TRAINO	TRASLACIÓN DE FUNDA	

silver-forn.co.uk

S059

CONTROL LEVER (TRACK)
LEVIER DECOMMANDE (CHÂSSIS)
KONTROLLRAHMEN (UNTERWAGEN)
LEVA COMANDE (TELAIO)
PAL. CTROL (BASTIDOR)

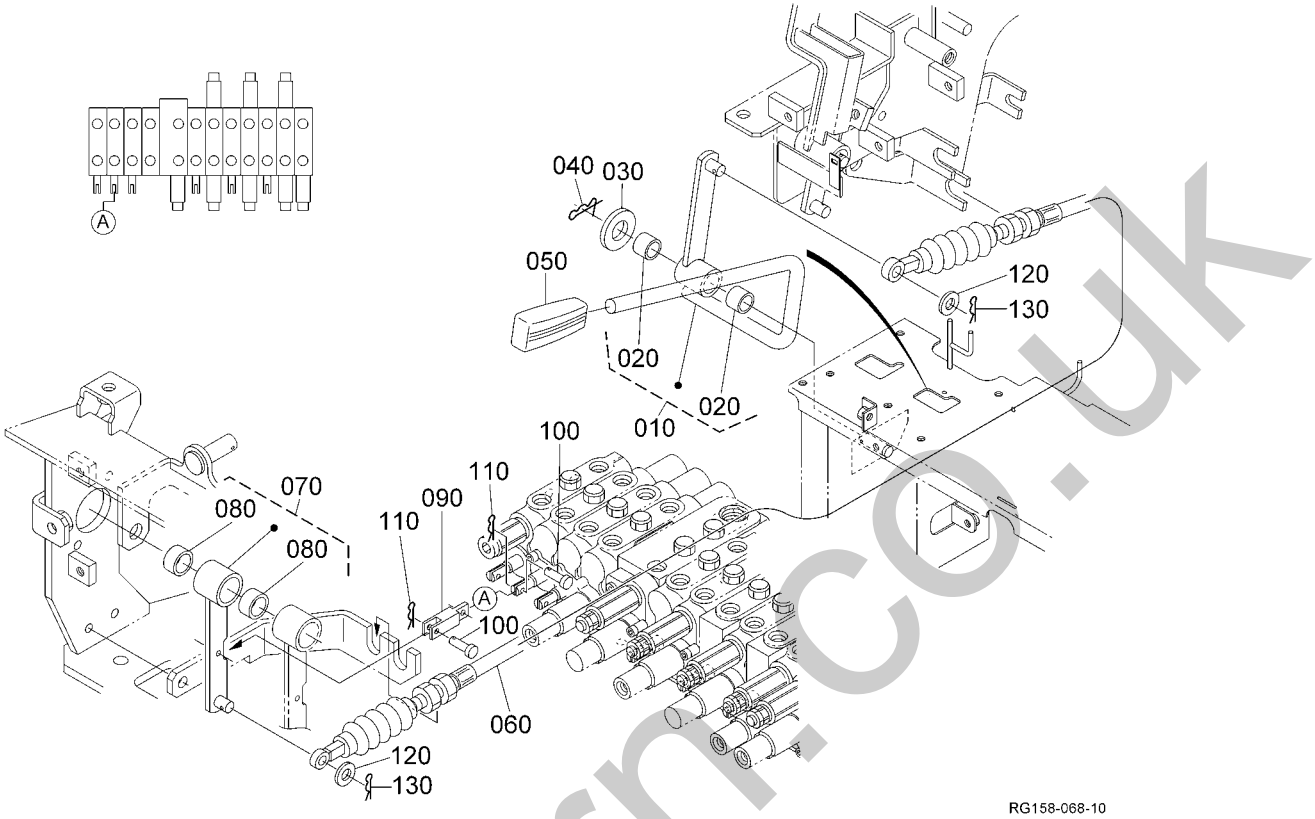

Pos.	PART No.	QTY/SNo	IC	PART NAME	DESIGNATION	BEZEICHNUNG	DENOMI. PARTE	NOMBRE PIEZA	Remarks
010	**RG158-6530-0**	1		LEVER,ASSY(TRACK)	LEVIER (CHÂSSIS)	GRP.HEBEL (UNTERWAGEN)	LEVA,GR.(TELAIO)	CONJUNTO PALANCA (BASTIDOR	
020	**08511-01610**	2		BUSH	BAGUE	BUCHSE	BOCCOLA	CASQUILLO	
030	**04011-50160**	1		WASHER,PLAIN	RONDELLE FREIN	SCHEIBE	RONDELLA,PIANA	ARANDELA,PLANA	
040	**05525-51600**	1		PIN,SNAP	GOUPILLE BETA	SICHERUNGSSTIFT	PERNO,SCATTO	GRUPILLA	
050	**55611-3146-0**	1		GRIP LEVER	POIGNEE	GRIFF,HEBEL	IMPUGNATURA LEVA	ASIDERO PALANCA	
060	**RB257-6567-0**	1		CABLE,TRACK	CABLE DE L'ACCELERAT	KABEL	CAVO,ACCEL.	CABLE,ACELERADOR	
070	**RG158-6560-0**	1		LINK,ASSY(CABLE)	ENS. BIELLETTE	GRP. VERBINDUNG	GR. LEVERISMO	CONJ. ARTICULACIÓN	
080	**08511-02010**	2		BUSH	BAGUE	BUCHSE	BOCCOLA	CASQUILLO	
090	**RG158-6538-0**	1		LINK	BIELLETTE	VERBINDUNG	LEVERISMO	ARTICULACIÓN	
100	**RP421-6519-0**	2		PIN JOINT	GOUPILLE	STIFT	RACCORDO PERNO	PASADOR JUNTA	
110	**RA011-6517-0**	2		PIN,SNAP	BROCHE,À DECLIC	SICHERUNGSSTIFT	PERNO,SCATTO	BULÓN DE ARTICULACIÓN	
120	**04013-50100**	2		WASHER,PLAIN	RONDELLE FREIN	SCHEIBE	RONDELLA,PIANA	ARANDELA,PLANA	
130	**05525-51000**	2		PIN,SNAP	GOUPILLE BETA	SICHERUNGSSTIFT	PERNO,SCATTO	GRUPILLA	

silvernorm.co.uk

S060

BOOM SWING PEDAL
PEDALE FLECHE OSCILLATION
PEDAL AUSLEGER SCHWINGEN
PED. BRACCIO SOLL.
PED.BRAZO PRINC. OSCILACIÓN

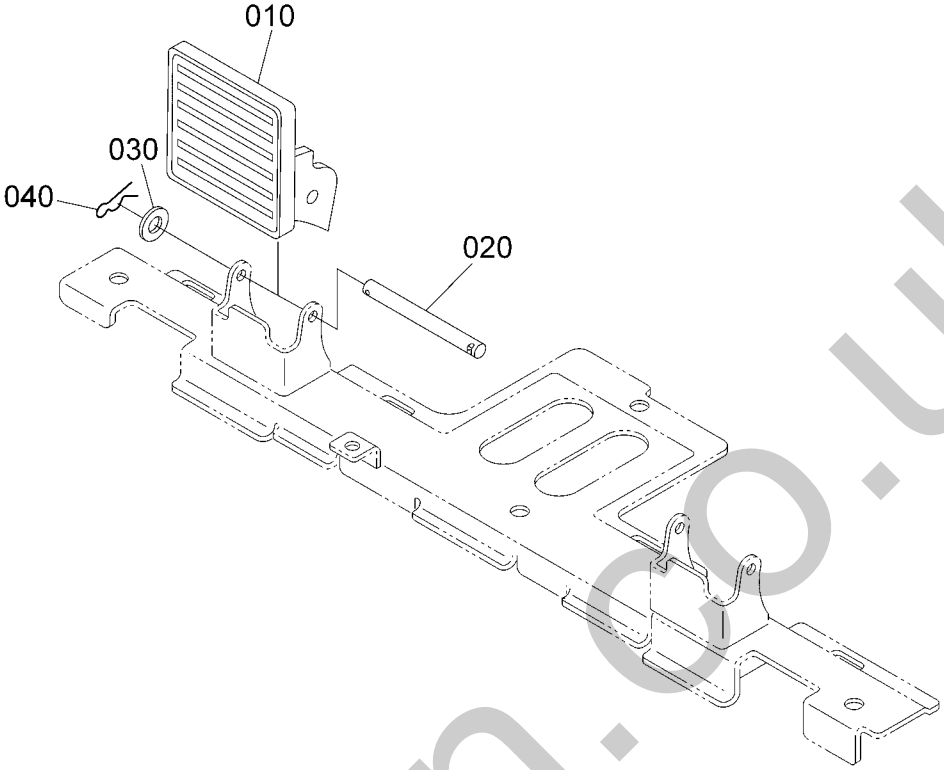

RG158-070-10

Pos.	PART No.	QTY/SNo	IC	PART NAME	DESIGNATION	BEZEICHNUNG	DENOMI. PARTE	NOMBRE PIEZA	Remarks
010	**RD451-6556-0**	2		COVER,SWING	COUVERCLE	ABDECKUNG	COPERCHIO	CUBIERTA	
020	**RD451-6557-0**	2		PIN,SWING COVER	GOUPILLE MOBILE COU.	AUSLÖSEDECKELSTIFT	PERNO,COPERTURA BRANDEGG	PASADOR,CUBIERTA OSCIL.	
030	**04013-50080**	2		WASHER,PLAIN	RONDELLE FREIN	SCHEIBE	RONDELLA,PIANA	ARANDELA,PLANA	
040	**52300-3412-0**	2		PIN SNAP	GOUPILLE BETA	SICHERUNGSSTIFT	COPPIGLIA	GRUPILLA	

silvermorn.co.uk

CONTROL LEVER (SAFETY LOCK LEVER)
LEVIER DE COMMENDE (LEVIER DE VERROUILLAGE)
SPERRHEBEL
LEVA COM. (LEVA BLOC. SIC.)
PALANCA CONTROL (SEGURIDAD)

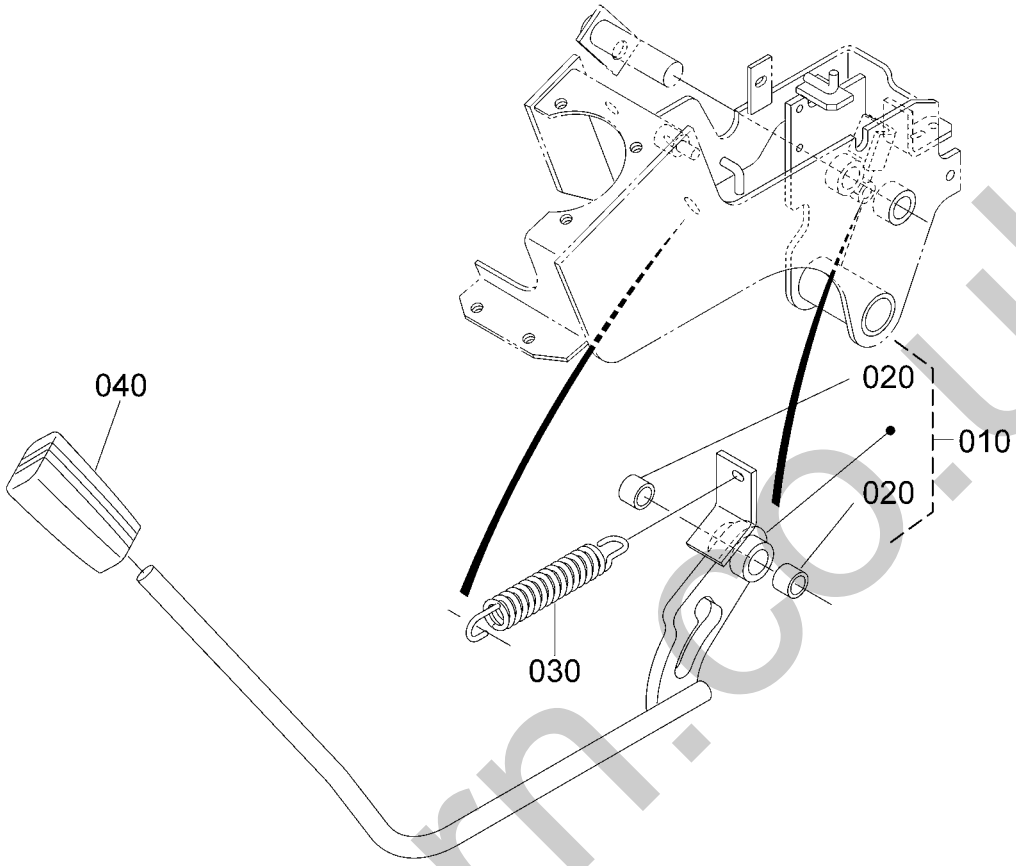

RG158-071-10

Pos.	PART No.	QTY/SNo	IC	PART NAME	DESIGNATION	BEZEICHNUNG	DENOMI. PARTE	NOMBRE PIEZA	Remarks
010	**RG158-6580-0**	1		ASSY LEVER,LOCK	LEVIER(VERROU)	HEBELARRETIERUNG	LEVA,GR.	PALANCA(BLOQUEO)	
020	**08511-01610**	2		BUSH	BAGUE	BUCHSE	BOCCOLA	CASQUILLO	
030	**53696-1323-0**	1		SPRING	RESSORT	FEDER	MOLLA	MUELLE	
040	**RC101-6576-0**	1		GRIP,LEVER	POIGNEE DE LEVIER	GRIFF	IMPUGNATURA,LEVA	ASIDERO,PALANCA	

silvermorn.co.uk

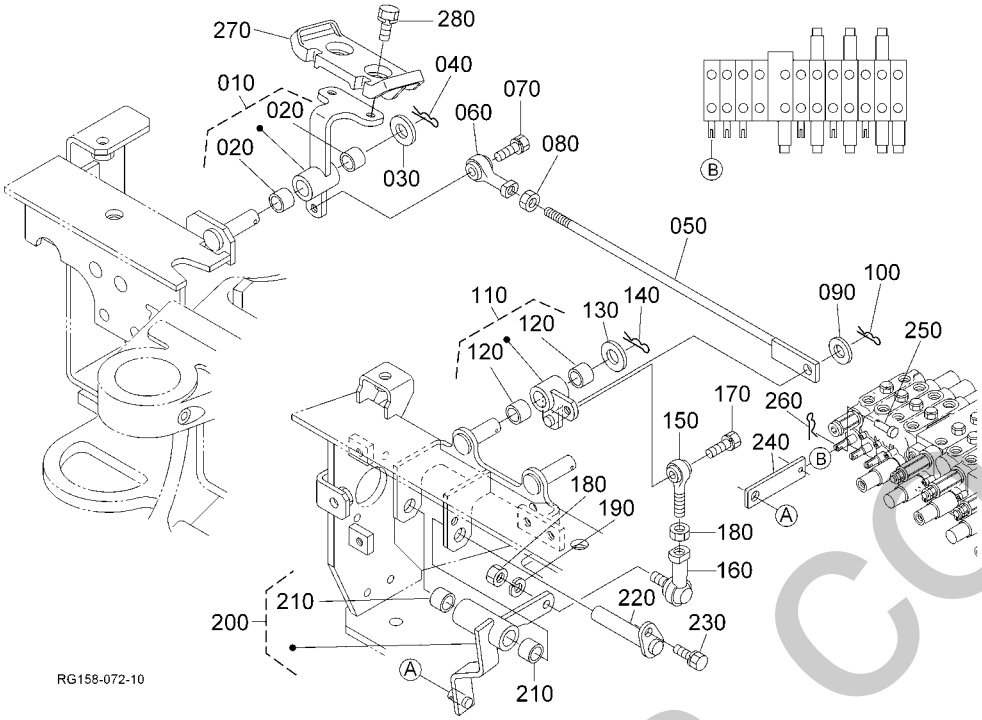

Pos.	PART No.	QTY/SNo	IC	PART NAME	DESIGNATION	BEZEICHNUNG	DENOMI. PARTE	NOMBRE PIEZA	Remarks
010	RG158-6540-0	1		ASSY LEVER,SW-PEDAL	ENS. LEVIER(PED D'OSCILL)	GRP. HEBEL(SCHWENKPEDAL)	GR. LEVA(PEDALE BRANDEGGIO)	CONJ. PALANCA(PEDAL OSCILAC	
020	08511-01410	2		BUSH	BAGUE	BUCHSE	BOCCOLA	CASQUILLO	
030	04011-50140	1		WASHER,PLAIN	RONDELLE,SERRAGE	UNTERLEGSCHEIBE	RONDELLA,PIANA	ARANDELA PLANA	
040	05525-51400	1		PIN,SNAP	GOUPILLE BETA	SICHERUNGSSTIFT	PERNO,SCATTO	GRUPILLA	
050	RG158-6546-0	1		ROD	BIELETTE	KOLBENSTANGE	STELO	VARILLA	
060	3N640-2422-0	1		END,ROD RH	CONNECTEUR	ENDSTÜCK	STELO DI ESTREMITÀ,DES.	VARILLA TERMINAL,DERECHA	
070	01153-50820	1		BOLT	VIS	SCHRAUBE	BULLONE	PERNO	
080	02114-50080	1		NUT	ECROU	MUTTER	DADO	TUERCA	
090	04011-50100	1		WASHER,PLAIN	RONDELLE FREIN	SCHEIBE	RONDELLA,PIANA	ARANDELA,PLANA	
100	05525-51000	1		PIN,SNAP	GOUPILLE BETA	SICHERUNGSSTIFT	PERNO,SCATTO	GRUPILLA	
110	RG158-6590-0	1		ASSY LINK,SWING	ENS. BIELLETTE	GRP. VERBINDUNG	GR. LEVERISMO	CONJ. ARTICULACIÓN	
120	08511-01410	2		BUSH	BAGUE	BUCHSE	BOCCOLA	CASQUILLO	
130	04011-50140	1		WASHER,PLAIN	RONDELLE,SERRAGE	UNTERLEGSCHEIBE	RONDELLA,PIANA	ARANDELA PLANA	
140	05525-51400	1		PIN,SNAP	GOUPILLE BETA	SICHERUNGSSTIFT	PERNO,SCATTO	GRUPILLA	
150	31351-2431-0	1		SCREW,ROD-END RH	VIS	SCHRAUBE	VITE	TORNILLO	
160	66021-4337-0	1		SCREW	VIS	SCHRAUBE	VITE	TORNILLO	
170	01153-50820	1		BOLT	VIS	SCHRAUBE	BULLONE	PERNO	
180	02114-50080	2		NUT	ECROU	MUTTER	DADO	TUERCA	
190	04512-50080	1		WASHER,SPRING	RONDELLE GROWER	FEDERRING	RONDELLA,ELASTICA	ARANDELA,MUELLE	
200	RG158-6520-0	1		LINK,ASSY(SWING 2V)	ENS. BIELLETTE	GRP. VERBINDUNG	GR. LEVERISMO	CONJ. ARTICULACIÓN	
210	08511-01410	2		BUSH	BAGUE	BUCHSE	BOCCOLA	CASQUILLO	
220	RG158-6542-0	1		SHAFT,SWING	ARBRE	ACHSE	ALBERO	EJE	
230	01123-50816	1		BOLT	VIS	SCHRAUBE	BULLONE	PERNO	
240	RG138-6542-0	1		LINK(PLATE2)	BIELLETTE(PLAQUE 2)	VERBINDUNG(PLATTE2)	LEVERISMO(PIASTRA 2)	ARTICULACIÓN(PLACA2)	
250	RP421-6519-0	1		PIN JOINT	GOUPILLE	STIFT	RACCORDO PERNO	PASADOR JUNTA	
260	RA011-6517-0	1		PIN,SNAP	BROCHE,À DECLIC	SICHERUNGSSTIFT	PERNO,SCATTO	BULÓN DE ARTICULACIÓN	
270	RD451-6551-0	1		PEDAL,SWING	PEDAL DE BALANCEMENT	PEDAL SCHWUNG	PEDALE BRANDEGGIO	PEDAL OSCILACIÓN	
280	01123-50820	2		BOLT	VIS	SCHRAUBE	BULLONE	PERNO	

silvernorn.co.uk

S063

CONTROL LEVER (BLADE)
LEVIER DE COMMANDE (LAME)
HEBEL (ERDSCHIEBER)
LEVA DI COMANDO (LAMA)
PALANCA DE CONTROL (HOJA)

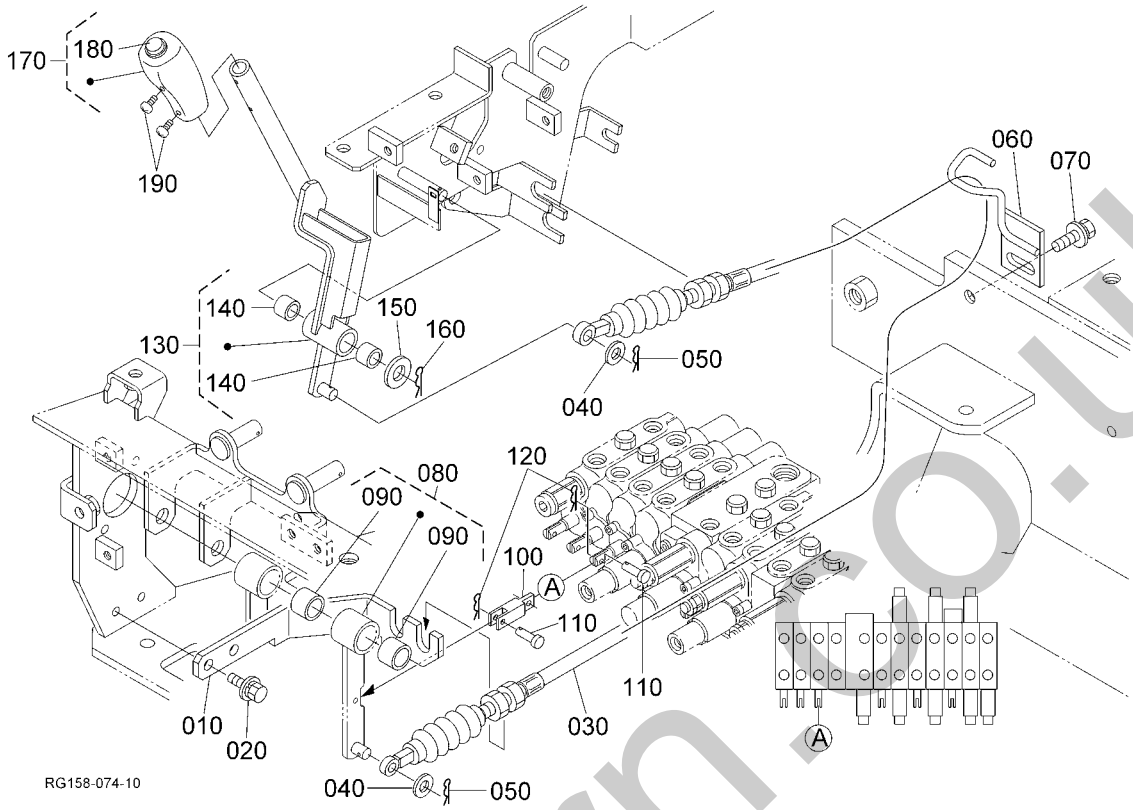

Pos.	PART No.	QTY/SNo	IC	PART NAME	DESIGNATION	BEZEICHNUNG	DENOMI. PARTE	NOMBRE PIEZA	Remarks
010	**RG158-6572-0**	1		BRACKET,CABLE	PALIER	HALTER	SUPPORTO	SOPORTE	
020	**01125-50820**	2		BOLT,W SEMS	VIS	SCHRAUBE	BULLONE	PERNO	
030	**RB257-6577-0**	1		CABLE,BLADE	CABLE DE L'ACCELERAT	KABEL	CAVO,ACCEL.	CABLE,ACELERADOR	
040	**04013-50100**	2		WASHER,PLAIN	RONDELLE FREIN	SCHEIBE	RONDELLA,PIANA	ARANDELA,PLANA	
050	**05525-51000**	2		PIN,SNAP	GOUPILLE BETA	SICHERUNGSSTIFT	PERNO,SCATTO	GRUPILLA	
060	**RG158-6579-0**	1		GUIDE,CABLE	GUIDE	FÜHRUNG	GUIDA	GUÍA	
070	**01135-51020**	1		BOLT	VIS	SCHRAUBE	BULLONE	PERNO	
080	**RG158-6560-0**	1		LINK,ASSY(CABLE)	ENS. BIELLETTE	GRP. VERBINDUNG	GR. LEVERISMO	CONJ. ARTICULACIÓN	
090	**08511-02010**	2		BUSH	BAGUE	BUCHSE	BOCCOLA	CASQUILLO	
100	**RG158-6538-0**	1		LINK	BIELLETTE	VERBINDUNG	LEVERISMO	ARTICULACIÓN	
110	**RP421-6519-0**	2		PIN JOINT	GOUPILLE	STIFT	RACCORDO PERNO	PASADOR JUNTA	
120	**RA011-6517-0**	2		PIN,SNAP	BROCHE,À DECLIC	SICHERUNGSSTIFT	PERNO,SCATTO	BULÓN DE ARTICULACIÓN	
130	**RG158-6570-0**	1		ASSY LEVER,BLADE	ENS. LEVIER,AUBE	GRP. PLANIERSCHILDHEBEL	GR. LEVA,LAMA	CONJ. PALANCA,CUCHILLA	
140	**08511-01615**	2		BUSH	BAGUE	BUCHSE	BOCCOLA	CASQUILLO	
150	**04011-50160**	1		WASHER,PLAIN	RONDELLE FREIN	SCHEIBE	RONDELLA,PIANA	ARANDELA,PLANA	
160	**05525-51600**	1		PIN,SNAP	GOUPILLE BETA	SICHERUNGSSTIFT	PERNO,SCATTO	GRUPILLA	
170	**RB237-6575-0**	1		GRIP,SPEED UP	POIGNEE,ACCELERATION	GASHEBEL	IMPUGNATURA,ACCEL.	ASIDERO,ACELERACIÓN	
180	**RB237-6576-0**	1		BUTTON(SW,GREEN)	BOUTON(INTERR,VERT)	SCHALTER(GRÜN)	PULSANTE(INT,VERDE)	BOTÓN(INTERRUP.,VERDE)	
190	**03054-50406**	2		SCREW	VIS	SCHRAUBE	VITE	TORNILLO	

silvernorn.co.uk

S064
CONTROL LEVER (S/P)
LEVIER DE COMMANDE (S/P)
HEBEL (S/P)
LEVA DI COMANDO (S/P)
PALANCA DE CONTROL (S/P)

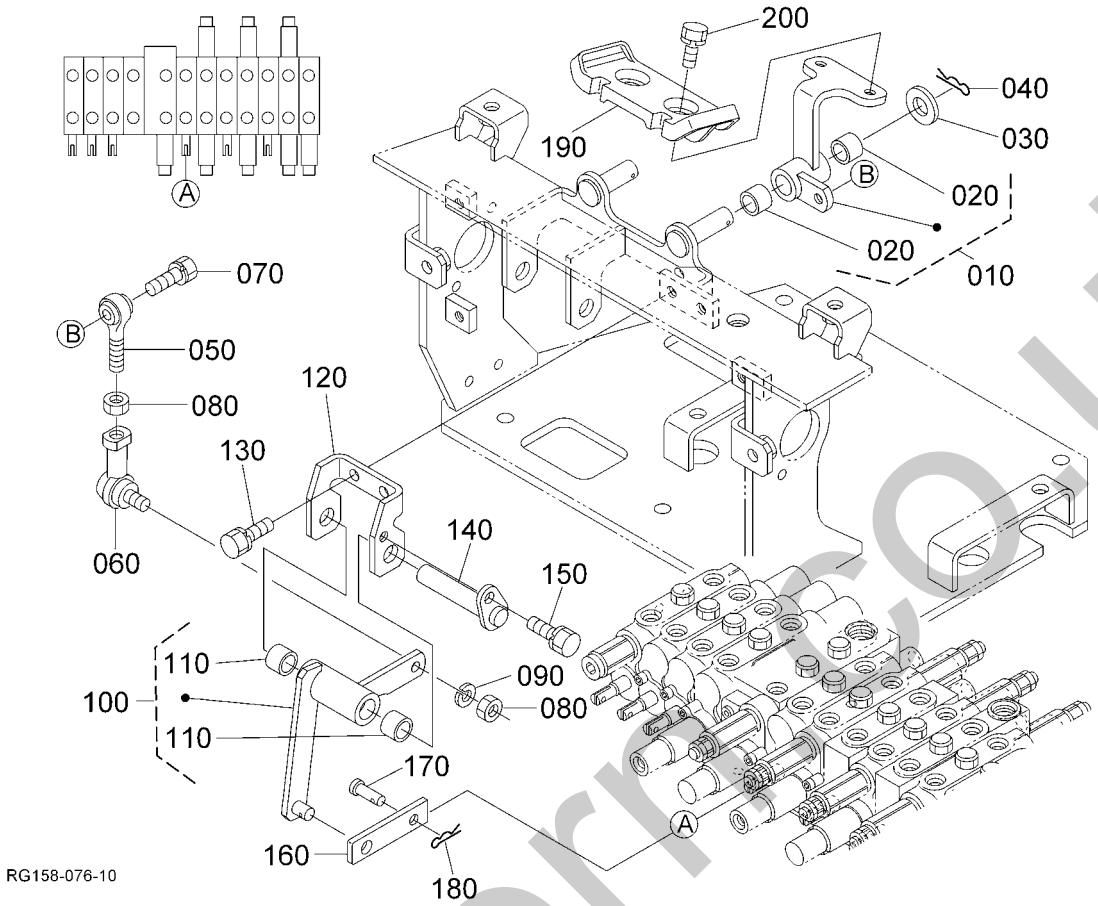

Pos.	PART No.	QTY/SNo	IC	PART NAME	DESIGNATION	BEZEICHNUNG	DENOMI. PARTE	NOMBRE PIEZA	Remarks
010	**RG158-6550-0**	1		ASSY LEVER,S/P PEDAL	ENS. LEVIER(PEDALE SP)	GRP. HEBEL(SP-PEDAL)	GR. LEVA(PEDALE ACCEL)	CONJ. PALANCA(PEDAL SP)	
020	**08511-01410**	2		BUSH	BAGUE	BUCHSE	BOCCOLA	CASQUILLO	
030	**04011-50140**	1		WASHER,PLAIN	RONDELLE,SERRAGE	UNTERLEGSCHEIBE	RONDELLA,PIANA	ARANDELA PLANA	
040	**05525-51400**	1		PIN,SNAP	GOUPILLE BETA	SICHERUNGSSTIFT	PERNO,SCATTO	GRUPILLA	
050	**31351-2431-0**	1		SCREW,ROD-END RH	VIS	SCHRAUBE	VITE	TORNILLO	
060	**66021-4337-0**	1		SCREW	VIS	SCHRAUBE	VITE	TORNILLO	
070	**01153-50820**	1		BOLT	VIS	SCHRAUBE	BULLONE	PERNO	
080	**02114-50080**	2		NUT	ECROU	MUTTER	DADO	TUERCA	
090	**04512-50080**	1		WASHER,SPRING	RONDELLE GROWER	FEDERRING	RONDELLA,ELASTICA	ARANDELA,MUELLE	
100	**RG158-6593-0**	1		ASSY LINK,SP	ENS. BIELLETTE	GRP. VERBINDUNG	GR. LEVERISMO	CONJ. ARTICULACIÓN	
110	**08511-01410**	2		BUSH	BAGUE	BUCHSE	BOCCOLA	CASQUILLO	
120	**RG158-6558-0**	1		BRACKET,SP LINK	PALIER	HALTER	SUPPORTO	SOPORTE	
130	**01123-50816**	2		BOLT	VIS	SCHRAUBE	BULLONE	PERNO	
140	**RG158-6542-0**	1		SHAFT,SWING	ARBRE	ACHSE	ALBERO	EJE	
150	**01123-50816**	1		BOLT	VIS	SCHRAUBE	BULLONE	PERNO	
160	**RG138-6542-0**	1		LINK(PLATE2)	BIELLETTE(PLAQUE 2)	VERBINDUNG(PLATTE2)	LEVERISMO(PIASTRA 2)	ARTICULACIÓN(PLACA2)	
170	**RP421-6519-0**	1		PIN JOINT	GOUPILLE	STIFT	RACCORDO PERNO	PASADOR JUNTA	
180	**RA011-6517-0**	1		PIN,SNAP	BROCHE,À DECLIC	SICHERUNGSSTIFT	PERNO,SCATTO	BULÓN DE ARTICULACIÓN	
190	**RD451-6551-0**	1		PEDAL,SWING	PEDAL DE BALANCEMENT	PEDAL SCHWUNG	PEDALE BRANDEGGIO	PEDAL OSCILACIÓN	
200	**01123-50820**	2		BOLT	VIS	SCHRAUBE	BULLONE	PERNO	

silvermorris.co.uk

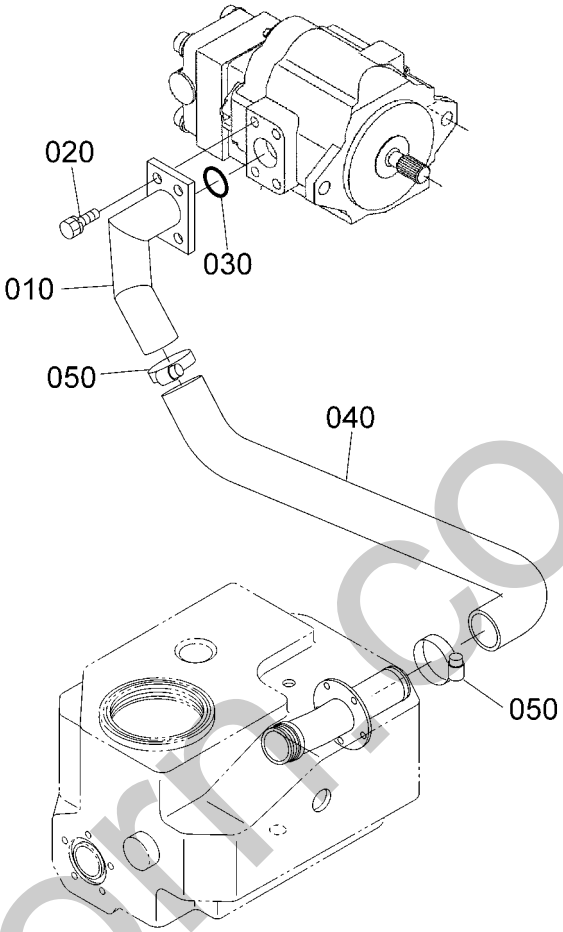

RG158-078-10

Pos.	PART No.	QTY/SNo	IC	PART NAME	DESIGNATION	BEZEICHNUNG	DENOMI. PARTE	NOMBRE PIEZA	Remarks
010	**RG138-6312-0**	1		FLANGE,SUCTION	FLASQUE,ASPIRATION	FLANSCH,ANSAUGFILTER	FLANGIA,ASPIRAZIONE	BRIDA,ASPIRACIÓN	
020	**01123-51020**	4		BOLT	VIS	SCHRAUBE	BULLONE	PERNO	
030	**04811-10350**	1		O-RING	JOINT TORIQUE	O-RING	O-RING	JUNTA TÓRICA	
040	**RG158-6311-0**	1		HOSE,SUCTION	TUYAU D'ASPIRATION	SCHLAUCH,ANSAUG	TUBO FLESS.,ASPIRAZIONE	MANGUERA,ASPIRACIÓN	
050	**69741-7283-0**	2		HOSE CLAMP	ATTACHE	SCHLAUCHSCHELLE	FASCETTA	MORDAZA DE MANGUERA	

silvermorph.co.uk

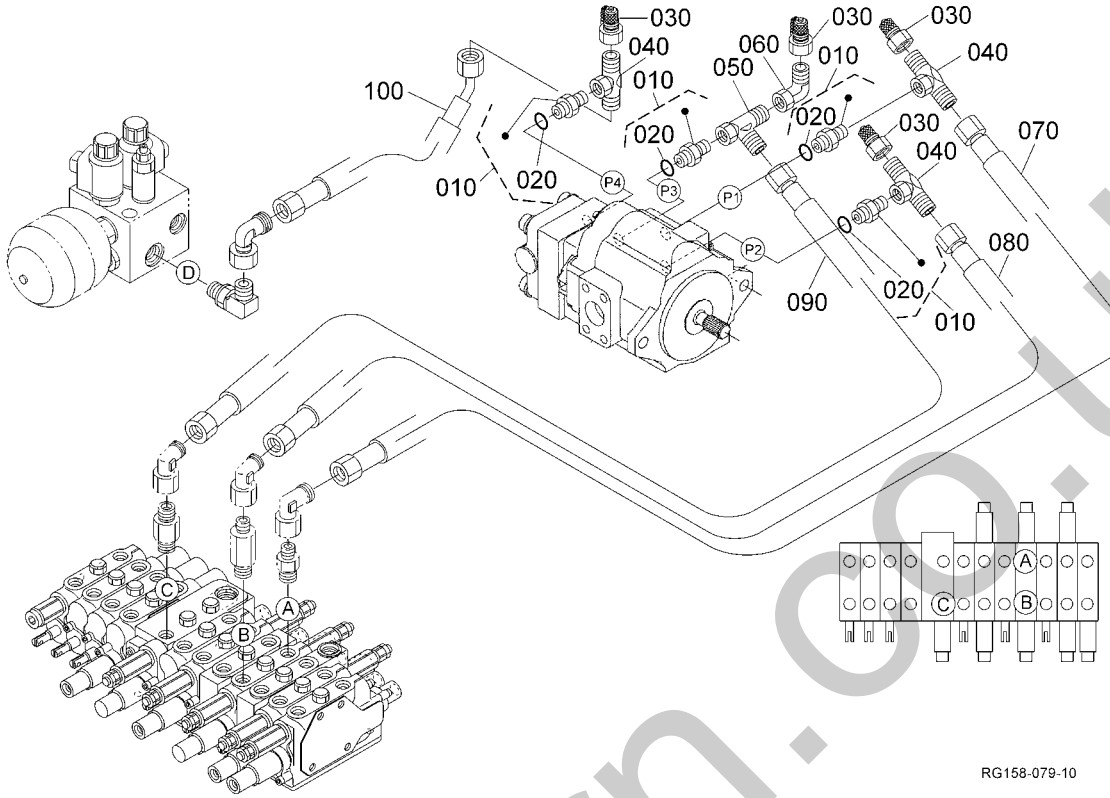

Pos.	PART No.	QTY/SNo	IC	PART NAME	DESIGNATION	BEZEICHNUNG	DENOMI. PARTE	NOMBRE PIEZA	Remarks
010	**69441-6838-0**	4		ADAPTER	RACCORD	ADAPTER	ADATTATORE	ADAPTADOR	
020	**04817-00140**	4		O-RING	JOINT TORIQUE	O-RING	O-RING	JUNTA TÓRICA	
030	**RG108-8644-0**	4		ADAPTER	RACCORD	ADAPTER	ADATTATORE	ADAPTADOR	
040	**RG208-8673-0**	3		T-JOINT	RACCORD EN T	T-VERBINDUNGSSTÜCK	RACCORD A TEE	JUNTA EN T	
050	**RG208-8640-0**	1		T-JOINT	RACCORD	T-ADAPTER	RACCORD A TEE	JUNTA EN T	
060	**RG208-8602-0**	1		ADAPTER	RACCORD	ADAPTER	ADATTATORE	ADAPTADOR	
070	**RG158-6321-0**	1		HOSE,HYDRAULIC	TUY FLEX,HYDRAULIQUE	SCHLAUCH,HYDRAULIK	TUBO FLESSIBILE,IDRAULICO	MANGUERA,HIDRÁULICA	
080	**RG158-6322-0**	1		HOSE,HYDRAULIC	TUY FLEX,HYDRAULIQUE	SCHLAUCH,HYDRAULIK	TUBO FLESSIBILE,IDRAULICO	MANGUERA,HIDRÁULICA	
090	**RG158-6323-0**	1		HOSE,HYDRAULIC	TUY FLEX,HYDRAULIQUE	SCHLAUCH,HYDRAULIK	TUBO FLESSIBILE,IDRAULICO	MANGUERA,HIDRÁULICA	
100	**RG158-6324-0**	1		HOSE,HYDRAULIC	TUY FLEX,HYDRAULIQUE	SCHLAUCH,HYDRAULIK	TUBO FLESSIBILE,IDRAULICO	MANGUERA,HIDRÁULICA	

silvermorn.co.uk

S067

OIL PIPING (RETURN)
TUBE (RETOUR)
ÖLLEITUNG (RÜCKSTROM)
TUBAZIONE OLIO (RITORNO)
CONDUCTOS ACEITE (RETORNO)

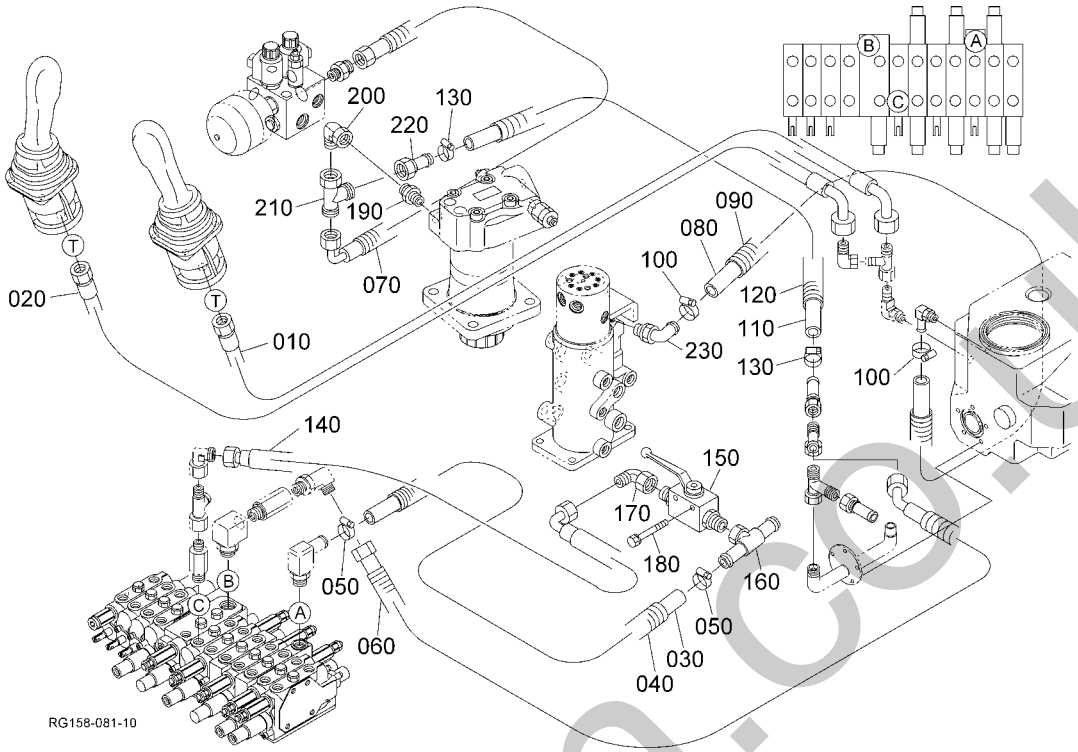

Pos.	PART No.	QTY/SNo	IC	PART NAME	DESIGNATION	BEZEICHNUNG	DENOMI. PARTE	NOMBRE PIEZA	Remarks
010	RG158-6335-0	1		HOSE,HYDRAULIC	TUY FLEX,HYDRAULIQUE	SCHLAUCH,HYDRAULIK	TUBO FLESSIBILE,IDRAULICO	MANGUERA,HIDRÁULICA	
020	RG158-6336-0	1		HOSE,HYDRAULIC	TUY FLEX,HYDRAULIQUE	SCHLAUCH,HYDRAULIK	TUBO FLESSIBILE,IDRAULICO	MANGUERA,HIDRÁULICA	
030	RG158-6351-0	1		HOSE,RETURN	TUY FLEX(RETOUR)	SCHLAUCH(RÜCKLAUF)	TUBO FLESS.(RITORNO)	MANGUERA(RETORNO)	
040	RG158-6352-0	1		TUBE	TUBE	ROHR	TUBO	TUBO	
050	69741-7281-0	2		HOSE CLAMP	ATTACHE	SCHLAUCHSCHELLE	FASCETTA	MORDAZA DE MANGUERA	
060	RG158-6353-0	1		HOSE,HYDRAULIC	TUY FLEX,HYDRAULIQUE	SCHLAUCH,HYDRAULIK	TUBO FLESSIBILE,IDRAULICO	MANGUERA,HIDRÁULICA	
070	RG158-6371-0	1		HOSE,HYDRAULIC	TUY FLEX,HYDRAULIQUE	SCHLAUCH,HYDRAULIK	TUBO FLESSIBILE,IDRAULICO	MANGUERA,HIDRÁULICA	
080	RG158-6373-0	1		HOSE,RETURN	TUY FLEX(RETOUR)	SCHLAUCH(RÜCKLAUF)	TUBO FLESS.(RITORNO)	MANGUERA(RETORNO)	
090	RG158-6378-0	1		TUBE	TUBE	ROHR	TUBO	TUBO	
100	69481-1116-0	2		CLAMP,HOSE	ATTACHE	KLAMMER	FASCETTA	MORDAZA,MANGUERA	
110	RG158-6375-0	1		HOSE,RETURN	TUY FLEX(RETOUR)	SCHLAUCH(RÜCKLAUF)	TUBO FLESS.(RITORNO)	MANGUERA(RETORNO)	
120	RG158-6376-0	1		TUBE	TUBE	ROHR	TUBO	TUBO	
130	69741-7281-0	2		HOSE CLAMP	ATTACHE	SCHLAUCHSCHELLE	FASCETTA	MORDAZA DE MANGUERA	
140	RG158-6377-0	1		HOSE,HYDRAULIC	TUY FLEX,HYDRAULIQUE	SCHLAUCH,HYDRAULIK	TUBO FLESSIBILE,IDRAULICO	MANGUERA,HIDRÁULICA	
150	RG138-8680-0	1		COCK(THIRD LINE)	ROBINET(TROISIEME LIGNE)	HAHNVENTIL(ZUSATZKREIS)	RUBINETTO(TERZA LINEA)	GRIFO(TERCERA LÍNEA)	
160	RG138-8674-0	1		ADAPTER	ADAPTATEUR	ADAPTER	ADATTATORE	ADAPTADOR	
170	RG208-8602-0	1		ADAPTER	RACCORD	ADAPTER	ADATTATORE	ADAPTADOR	
180	RD418-9642-0	2		BOLT	VIS	SCHRAUBE	BULLONE	PERNO	
190	RG238-6393-0	1		ADAPTER	RACCORD	ADAPTER	ADATTATORE	ADAPTADOR	
200	RG208-8617-0	1		ADAPTER	RACCORD	ADAPTER	ADATTATORE	ADAPTADOR	
210	RG208-8676-0	1		ADAPTER	RACCORD	ADAPTER	ADATTATORE A T	ADAPTADOR EN T	
220	RG518-8678-0	1		ADAPTER	RACCORD	ADAPTER	ADATTATORE	ADAPTADOR	
230	RG516-6396-0	1		ADAPTER	ADAPTATEUR	ADAPTER	ADATTATORE	ADAPTADOR	

silverthorn.co.uk

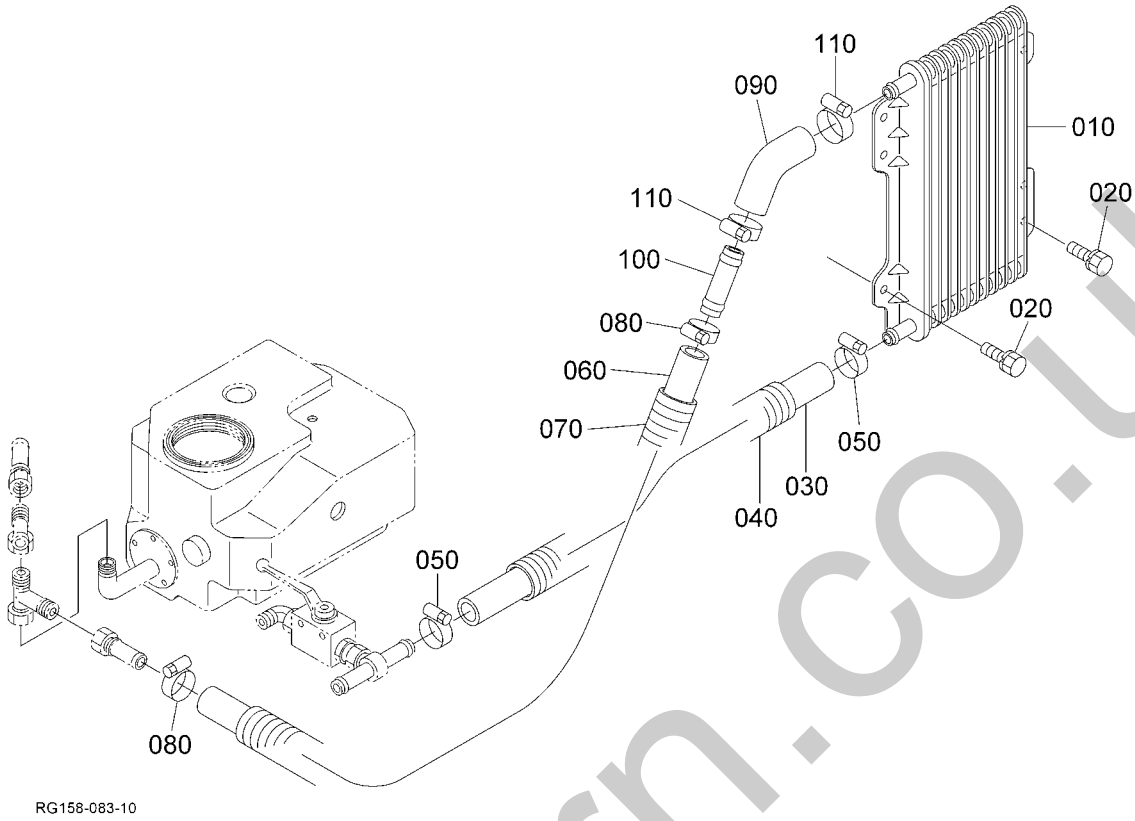

Pos.	PART No.	QTY/SNo	IC	PART NAME	DESIGNATION	BEZEICHNUNG	DENOMI. PARTE	NOMBRE PIEZA	Remarks
010	**68328-6411-0**	1		COOLER,OIL	REFROIDISSEUR	ÖLKÜHLER	SCAMBIATORE DI CALORE,OLIO	ENFRIADOR,ACEITE	
020	**01205-50614**	4		BOLT	VIS	SCHRAUBE	BULLONE	PERNO	
030	**RG158-6361-0**	1		HOSE,OIL COOLER	TUYAU FLEX(REFROID)	SCHLAUCH(KÜHLER)	TUBO FLESS.(REFRIG.)	MANGUERA(ENFRIADOR)	
040	**RG158-6362-0**	1		TUBE	TUBE	ROHR	TUBO	TUBO	
050	**69741-7281-0**	2		HOSE CLAMP	ATTACHE	SCHLAUCHSCHELLE	FASCETTA	MORDAZA DE MANGUERA	
060	**RG158-6363-0**	1		HOSE,OIL COOLER	TUYAU FLEX(REFROID)	SCHLAUCH(KÜHLER)	TUBO FLESS.(REFRIG.)	MANGUERA(ENFRIADOR)	
070	**RG158-6364-0**	1		TUBE	TUBE	ROHR	TUBO	TUBO	
080	**69741-7281-0**	2		HOSE CLAMP	ATTACHE	SCHLAUCHSCHELLE	FASCETTA	MORDAZA DE MANGUERA	
090	**RG158-6366-0**	1		HOSE,OIL COOLER	TUYAU FLEX(REFROID)	SCHLAUCH(KÜHLER)	TUBO FLESS.(REFRIG.)	MANGUERA(ENFRIADOR)	
100	**RG158-6367-0**	1		PIPE(D16,L55)	TUYAU	HYDRAULIKROHR	TUBO	CONDUCTO	
110	**69741-7284-0**	2		HOSE CLAMP	ATTACHE	SCHLAUCHSCHELLE	FASCETTA	MORDAZA DE MANGUERA	

silvermorn.co.uk

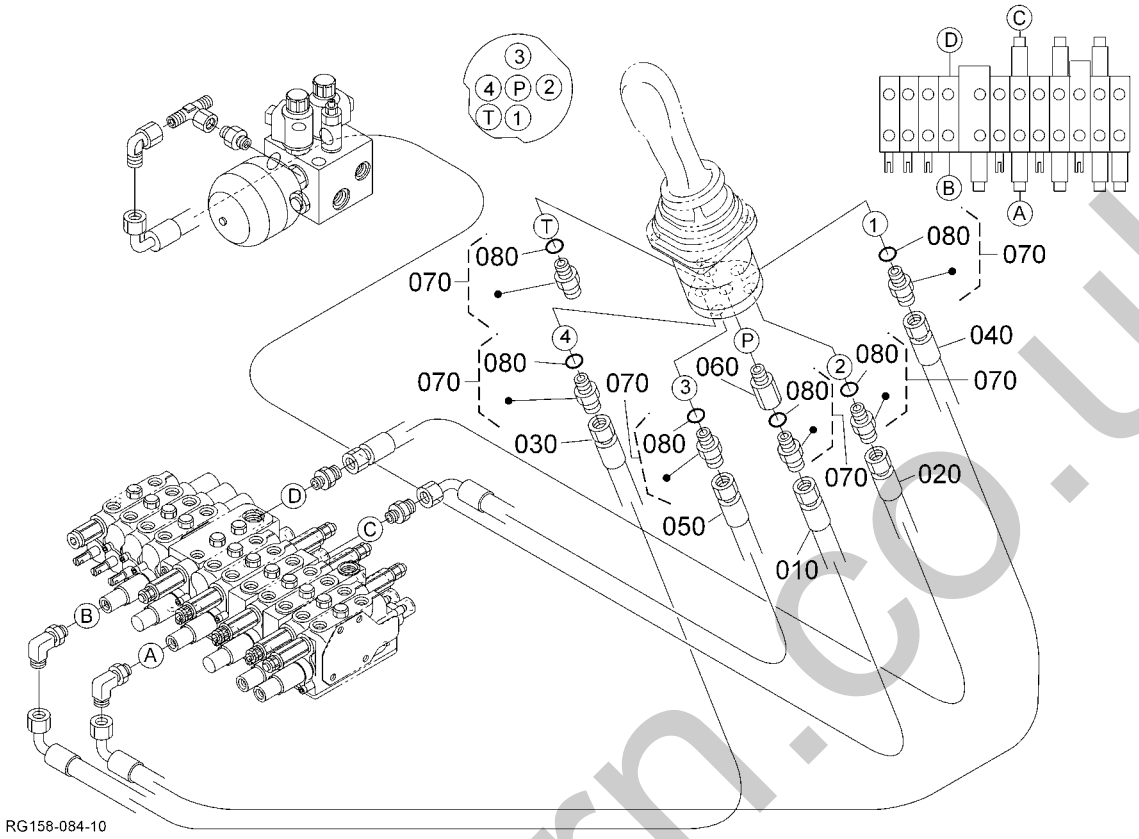

Pos.	PART No.	QTY/SNo	IC	PART NAME	DESIGNATION	BEZEICHNUNG	DENOMI. PARTE	NOMBRE PIEZA	Remarks
010	**RG158-6333-0**	1		HOSE,HYDRAULIC	TUY FLEX,HYDRAULIQUE	SCHLAUCH,HYDRAULIK	TUBO FLESSIBILE,IDRAULICO	MANGUERA,HIDRÁULICA	
020	**RG158-6345-0**	1		HOSE,HYDRAULIC	TUY FLEX,HYDRAULIQUE	SCHLAUCH,HYDRAULIK	TUBO FLESSIBILE,IDRAULICO	MANGUERA,HIDRÁULICA	
030	**RG158-6346-0**	1		HOSE,HYDRAULIC	TUY FLEX,HYDRAULIQUE	SCHLAUCH,HYDRAULIK	TUBO FLESSIBILE,IDRAULICO	MANGUERA,HIDRÁULICA	
040	**RG158-6342-0**	1		HOSE,HYDRAULIC	TUY FLEX,HYDRAULIQUE	SCHLAUCH,HYDRAULIK	TUBO FLESSIBILE,IDRAULICO	MANGUERA,HIDRÁULICA	
050	**RG158-6341-0**	1		HOSE,HYDRAULIC	TUY FLEX,HYDRAULIQUE	SCHLAUCH,HYDRAULIK	TUBO FLESSIBILE,IDRAULICO	MANGUERA,HIDRÁULICA	
060	**69778-9671-0**	1		ADAPTER	ADAPTATEUR	ADAPTER	ADATTATORE	ADAPTADOR	
070	**RG208-8616-0**	6		ADAPTER	RACCORD	ADAPTER	ADATTATORE	ADAPTADOR	
080	**04817-00110**	6		O-RING	JOINT TORIQUE	O-RING	O-RING	JUNTA TÓRICA	

silvermorn.co.uk

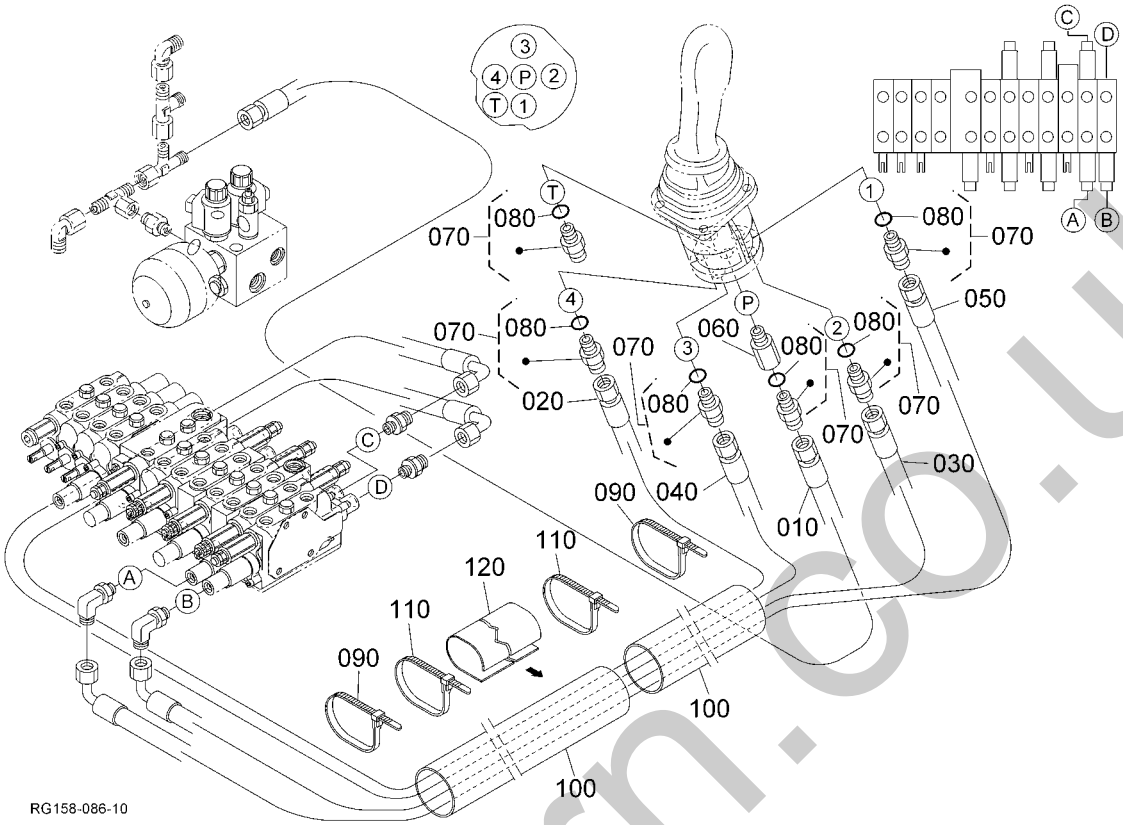

Pos.	PART No.	QTY/SNo	IC	PART NAME	DESIGNATION	BEZEICHNUNG	DENOMI. PARTE	NOMBRE PIEZA	Remarks
010	**RG158-6334-0**	1		HOSE,HYDRAULIC	TUY FLEX,HYDRAULIQUE	SCHLAUCH,HYDRAULIK	TUBO FLESSIBILE,IDRAULICO	MANGUERA,HIDRÁULICA	
020	**RG158-6347-0**	1		HOSE,HYDRAULIC	TUY FLEX,HYDRAULIQUE	SCHLAUCH,HYDRAULIK	TUBO FLESSIBILE,IDRAULICO	MANGUERA,HIDRÁULICA	
030	**RG158-6348-0**	1		HOSE,HYDRAULIC	TUY FLEX,HYDRAULIQUE	SCHLAUCH,HYDRAULIK	TUBO FLESSIBILE,IDRAULICO	MANGUERA,HIDRÁULICA	
040	**RG158-6344-0**	1		HOSE,HYDRAULIC	TUY FLEX,HYDRAULIQUE	SCHLAUCH,HYDRAULIK	TUBO FLESSIBILE,IDRAULICO	MANGUERA,HIDRÁULICA	
050	**RG158-6343-0**	1		HOSE,HYDRAULIC	TUY FLEX,HYDRAULIQUE	SCHLAUCH,HYDRAULIK	TUBO FLESSIBILE,IDRAULICO	MANGUERA,HIDRÁULICA	
060	**69778-9671-0**	1		ADAPTER	ADAPTATEUR	ADAPTER	ADATTATORE	ADAPTADOR	
070	**RG208-8616-0**	6		ADAPTER	RACCORD	ADAPTER	ADATTATORE	ADAPTADOR	
080	**04817-00110**	6		O-RING	JOINT TORIQUE	O-RING	O-RING	JUNTA TÓRICA	
090	**69481-4126-0**	6		CABLE TIES	LIGATURE DE CABLES	KABELBINDER	FERMACAVO	UNIÓN CABLE	
100	**RG158-6395-0**	2		COVER,PILOT HOSE	COUVERCLE	DECKEL	COPERCHIO	CUBIERTA	
110	**69481-4126-0**	2		CABLE TIES	LIGATURE DE CABLES	KABELBINDER	FERMACAVO	UNIÓN CABLE	
120	**RD451-6466-3**	1		COVER	COUVERCLE	ABDECKUNG	COPERCHIO	CUBIERTA	

silverthorn.co.uk

S071

OIL PIPING (TRAVEL LH)
TUBE (DEPLACEMENT GAUCHE)
ÖLLEITUNG (FAHREN LS)
TUBAZIONE OLIO (TRAINO SN)
COND. ACEITE (TRASL. IZDA.)

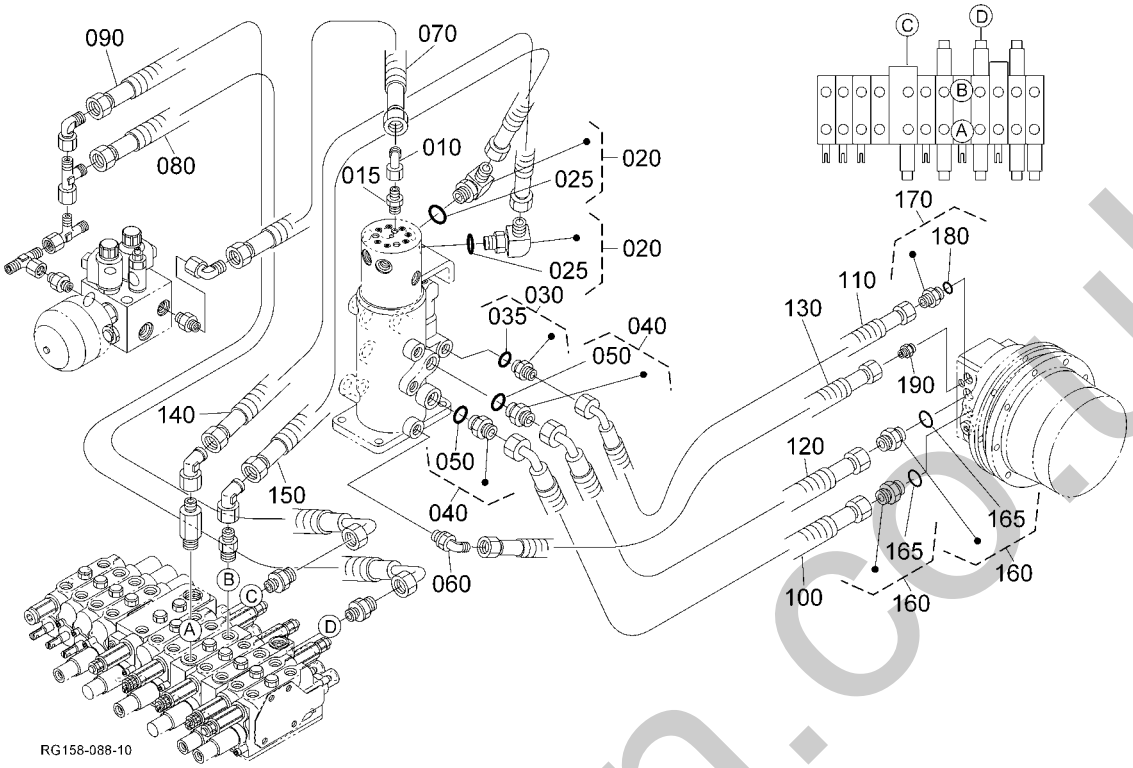

Pos.	PART No.	QTY/SNo	IC	PART NAME	DESIGNATION	BEZEICHNUNG	DENOMI. PARTE	NOMBRE PIEZA	Remarks
010	RG208-6318-0	1		ADAPTER	RACCORD	ADAPTER	ADATTATORE	ADAPTADOR	
015	RG518-6613-0	1		ADAPTER	RACCORD	ADAPTER	ADATTATORE	ADAPTADOR	
020	RG208-8623-0	2		ADAPTER	RACCORD	ADAPTER	ADATTATORE	ADAPTADOR	
025	04817-00140	2		O-RING	JOINT TORIQUE	O-RING	O-RING	JUNTA TÓRICA	
030	RG208-8616-0	1		ADAPTER	RACCORD	ADAPTER	ADATTATORE	ADAPTADOR	
035	04817-00140	1		O-RING	JOINT TORIQUE	O-RING	O-RING	JUNTA TÓRICA	
040	69441-6838-0	2		ADAPTER	RACCORD	ADAPTER	ADATTATORE	ADAPTADOR	
050	04817-00140	2		O-RING	JOINT TORIQUE	O-RING	O-RING	JUNTA TÓRICA	
060	69721-9646-0	1		JOINT,PIPE	JOINT,TUYAU	ADAPTER	RACCORDO,TUBO	JUNTA,TUBERÍA	
070	RG158-6327-0	1		HOSE,HYDRAULIC	TUY FLEX,HYDRAULIQUE	SCHLAUCH,HYDRAULIK	TUBO FLESSIBILE,IDRAULICO	MANGUERA,HIDRÁULICA	
080	RG158-6328-0	1		HOSE,HYDRAULIC	TUY FLEX,HYDRAULIQUE	SCHLAUCH,HYDRAULIK	TUBO FLESSIBILE,IDRAULICO	MANGUERA,HIDRÁULICA	
090	RG158-6329-0	1		HOSE,HYDRAULIC	TUY FLEX,HYDRAULIQUE	SCHLAUCH,HYDRAULIK	TUBO FLESSIBILE,IDRAULICO	MANGUERA,HIDRÁULICA	
100	RG058-6394-0	1		HOSE,HYDRAULIC	TUY FLEX,HYDRAULIQUE	SCHLAUCH,HYDRAULIK	TOBO FLESSIBILE,IDRAULICO	MANGUERA,HIDRÁULICA	
110	RG058-6393-0	1		HOSE,HYDRAULIC	TUY FLEX,HYDRAULIQUE	SCHLAUCH,HYDRAULIK	TOBO FLESSIBILE,IDRAULICO	MANGUERA,HIDRÁULICA	
120	RG058-6391-0	1		HOSE,HYDRAULIC	TUY FLEX,HYDRAULIQUE	SCHLAUCH,HYDRAULIK	TOBO FLESSIBILE,IDRAULICO	MANGUERA,HIDRÁULICA	
130	RG058-6392-0	1		HOSE,HYDRAULIC	TUY FLEX,HYDRAULIQUE	SCHLAUCH,HYDRAULIK	TOBO FLESSIBILE,IDRAULICO	MANGUERA,HIDRÁULICA	
140	RG158-6443-0	1		HOSE,HYDRAULIC	TUY FLEX,HYDRAULIQUE	SCHLAUCH,HYDRAULIK	TUBO FLESSIBILE,IDRAULICO	MANGUERA,HIDRÁULICA	
150	RG158-6444-0	1		HOSE,HYDRAULIC	TUY FLEX,HYDRAULIQUE	SCHLAUCH,HYDRAULIK	TUBO FLESSIBILE,IDRAULICO	MANGUERA,HIDRÁULICA	
160	69441-6838-0	2		ADAPTER	RACCORD	ADAPTER	ADATTATORE	ADAPTADOR	
165	04817-00140	2		O-RING	JOINT TORIQUE	O-RING	O-RING	JUNTA TÓRICA	
170	RG208-8616-0	1		ADAPTER	RACCORD	ADAPTER	ADATTATORE	ADAPTADOR	
180	04817-00110	1		O-RING	JOINT TORIQUE	O-RING	O-RING	JUNTA TÓRICA	
190	RG518-6613-0	1		ADAPTER	RACCORD	ADAPTER	ADATTATORE	ADAPTADOR	

silvermorn.co.uk

S072

OIL PIPING (TRAVEL RH)
TUBE (DEPLACEMUNT DROITE)
ÖLLEITUNG (FAHREN RS)
TUBAZIONE OLIO (TRAINO DS)
COND. ACEITE (TRASL. DCHA.)

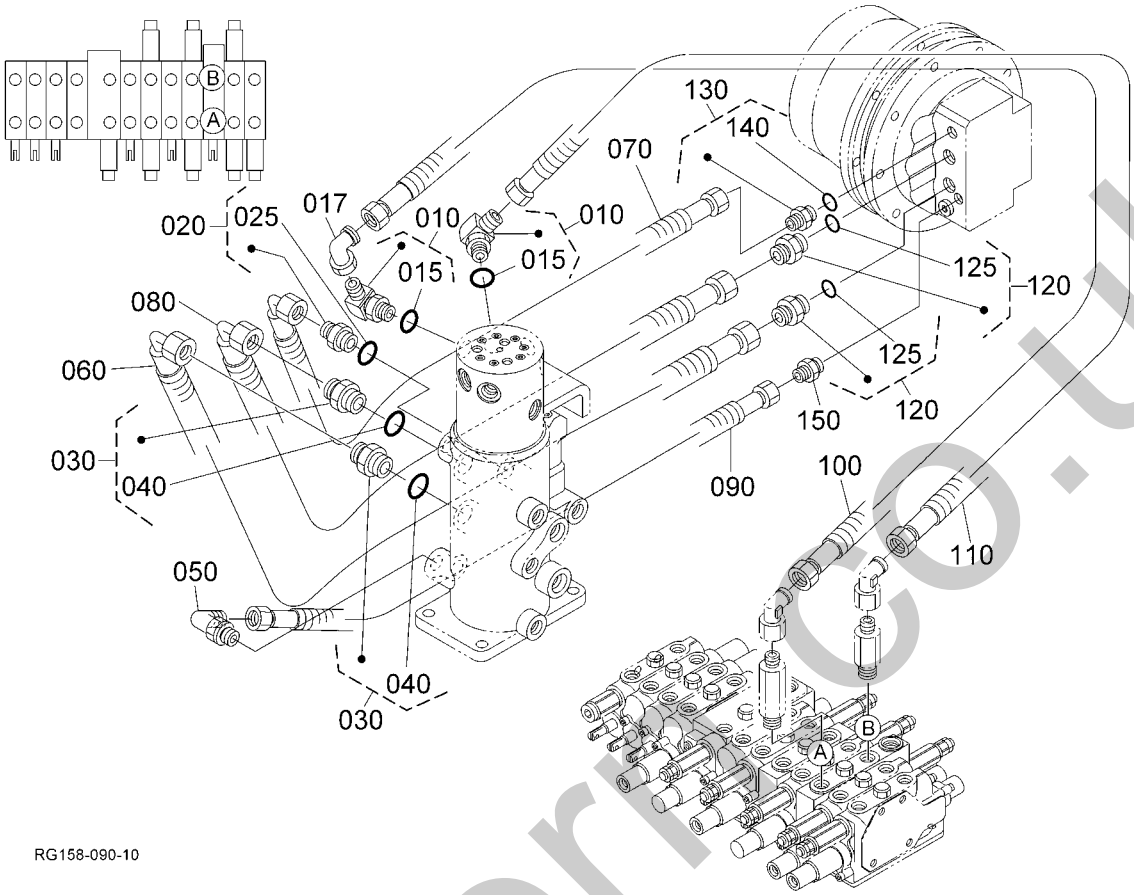

Pos.	PART No.	QTY/SNo	IC	PART NAME	DESIGNATION	BEZEICHNUNG	DENOMI. PARTE	NOMBRE PIEZA	Remarks
010	RG208-8623-0	2		ADAPTER	RACCORD	ADAPTER	ADATTATORE	ADAPTADOR	
015	04817-00140	2		O-RING	JOINT TORIQUE	O-RING	O-RING	JUNTA TÓRICA	
017	RG208-8602-0	1		ADAPTER	RACCORD	ADAPTER	ADATTATORE	ADAPTADOR	
020	RG208-8616-0	1		ADAPTER	RACCORD	ADAPTER	ADATTATORE	ADAPTADOR	
025	04817-00140	2		O-RING	JOINT TORIQUE	O-RING	O-RING	JUNTA TÓRICA	
030	69441-6838-0	2		ADAPTER	RACCORD	ADAPTER	ADATTATORE	ADAPTADOR	
040	04817-00110	2		O-RING	JOINT TORIQUE	O-RING	O-RING	JUNTA TÓRICA	
050	69721-9646-0	1		JOINT,PIPE	JOINT,TUYAU	ADAPTER	RACCORDO,TUBO	JUNTA,TUBERÍA	
060	RG058-6394-0	1		HOSE,HYDRAULIC	TUY FLEX,HYDRAULIQUE	SCHLAUCH,HYDRAULIK	TOBO FLESSIBILE,IDRAULICO	MANGUERA,HIDRÁULICA	
070	RG058-6393-0	1		HOSE,HYDRAULIC	TUY FLEX,HYDRAULIQUE	SCHLAUCH,HYDRAULIK	TOBO FLESSIBILE,IDRAULICO	MANGUERA,HIDRÁULICA	
080	RG058-6391-0	1		HOSE,HYDRAULIC	TUY FLEX,HYDRAULIQUE	SCHLAUCH,HYDRAULIK	TOBO FLESSIBILE,IDRAULICO	MANGUERA,HIDRÁULICA	
090	RG058-6392-0	1		HOSE,HYDRAULIC	TUY FLEX,HYDRAULIQUE	SCHLAUCH,HYDRAULIK	TOBO FLESSIBILE,IDRAULICO	MANGUERA,HIDRÁULICA	
100	RG158-6441-0	1		HOSE,HYDRAULIC	TUY FLEX,HYDRAULIQUE	SCHLAUCH,HYDRAULIK	TUBO FLESSIBILE,IDRAULICO	MANGUERA,HIDRÁULICA	
110	RG158-6442-0	1		HOSE,HYDRAULIC	TUY FLEX,HYDRAULIQUE	SCHLAUCH,HYDRAULIK	TUBO FLESSIBILE,IDRAULICO	MANGUERA,HIDRÁULICA	
120	69441-6838-0	2		ADAPTER	RACCORD	ADAPTER	ADATTATORE	ADAPTADOR	
125	04817-00140	2		O-RING	JOINT TORIQUE	O-RING	O-RING	JUNTA TÓRICA	
130	RG208-8616-0	1		ADAPTER	RACCORD	ADAPTER	ADATTATORE	ADAPTADOR	
140	04817-00110	1		O-RING	JOINT TORIQUE	O-RING	O-RING	JUNTA TÓRICA	
150	RG518-6613-0	1		ADAPTER	RACCORD	ADAPTER	ADATTATORE	ADAPTADOR	

silvermorris.co.uk

S073

OIL PIPING (SWIVEL)
TUBE (PIVOT)
ÖLLEITUNG (DREHEN)
TUBAZ. OLIO (ROTAZIONE)
COND. ACEITE (ROTACIÓN)

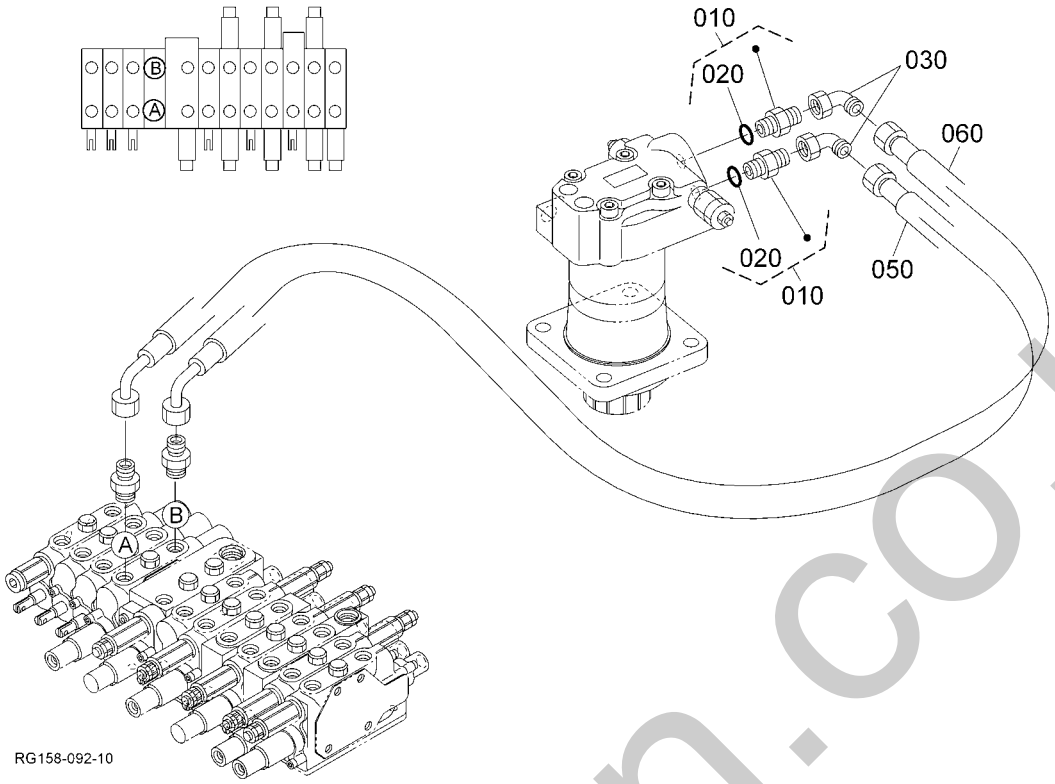

Pos.	PART No.	QTY/SNo	IC	PART NAME	DESIGNATION	BEZEICHNUNG	DENOMI. PARTE	NOMBRE PIEZA	Remarks
010	**RG208-8619-0**	2		ADAPTER	RACCORD	ADAPTER	ADATTATORE	ADAPTADOR	
020	**04817-00140**	2		O-RING	JOINT TORIQUE	O-RING	O-RING	JUNTA TÓRICA	
030	**RG208-6318-0**	2		ADAPTER	RACCORD	ADAPTER	ADATTATORE	ADAPTADOR	
040	**---**	-							
050	**RG158-6451-0**	1		HOSE,HYDRAULIC	TUY FLEX,HYDRAULIQUE	SCHLAUCH,HYDRAULIK	TUBO FLESSIBILE,IDRAULICO	MANGUERA,HIDRÁULICA	
060	**RG158-6452-0**	1		HOSE,HYDRAULIC	TUY FLEX,HYDRAULIQUE	SCHLAUCH,HYDRAULIK	TUBO FLESSIBILE,IDRAULICO	MANGUERA,HIDRÁULICA	

silvernorn.co.uk

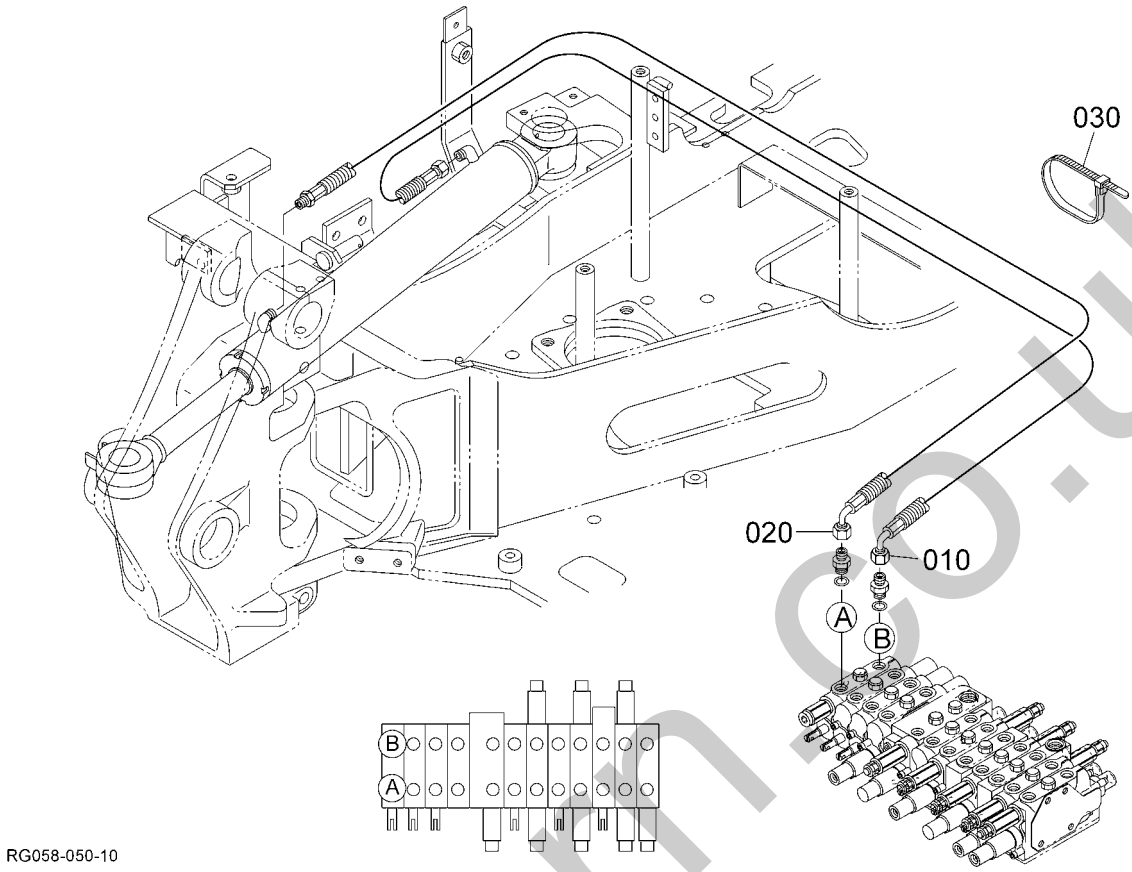

Pos.	PART No.	QTY/SNo	IC	PART NAME	DESIGNATION	BEZEICHNUNG	DENOMI. PARTE	NOMBRE PIEZA	Remarks
010	**RG158-6461-0**	1		HOSE,HYDRAULIC	TUY FLEX,HYDRAULIQUE	SCHLAUCH,HYDRAULIK	TUBO FLESSIBILE,IDRAULICO	MANGUERA,HIDRÁULICA	
020	**RG158-6462-0**	1		HOSE,HYDRAULIC	TUY FLEX,HYDRAULIQUE	SCHLAUCH,HYDRAULIK	TUBO FLESSIBILE,IDRAULICO	MANGUERA,HIDRÁULICA	
030	**69481-4126-0**	1		CABLE TIES	LIGATURE DE CABLES	KABELBINDER	FERMACAVO	UNIÓN CABLE	

silvermorn.co.uk

S075

OIL PIPING (BOOM)
TUBE (FLECH)
ÖLLEITUNG (AUSLEGER)
TUBAZ.OLIO (BRAC.SOLLEV.)
COND. ACEITE (BRAZO PR.)

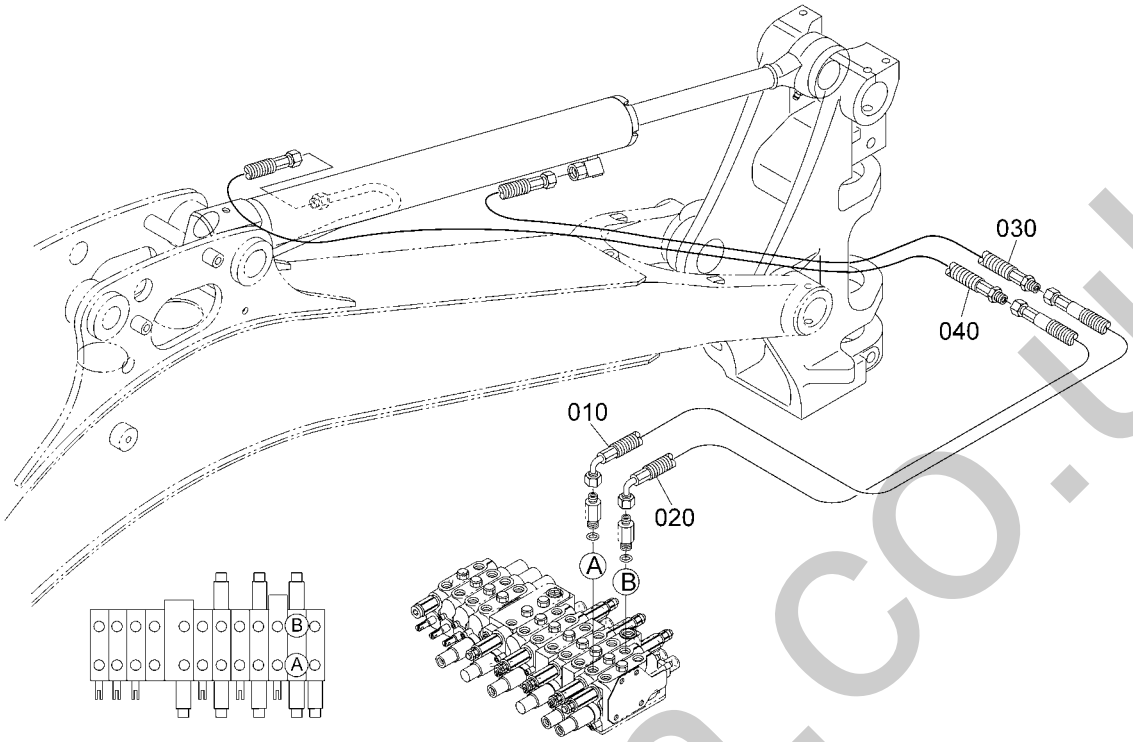

RG158-096-10

Pos.	PART No.	QTY/SNo	IC	PART NAME	DESIGNATION	BEZEICHNUNG	DENOMI. PARTE	NOMBRE PIEZA	Remarks
010	**RG158-6416-0**	1		HOSE,HYDRAULIC	TUY FLEX,HYDRAULIQUE	SCHLAUCH,HYDRAULIK	TUBO FLESSIBILE,IDRAULICO	MANGUERA,HIDRÁULICA	
020	**RG158-6417-0**	1		HOSE,HYDRAULIC	TUY FLEX,HYDRAULIQUE	SCHLAUCH,HYDRAULIK	TUBO FLESSIBILE,IDRAULICO	MANGUERA,HIDRÁULICA	
030	**RG058-6436-0**	1		HOSE,HYDRAULIC	TUY FLEX,HYDRAULIQUE	SCHLAUCH,HYDRAULIK	TOBO FLESSIBILE,IDRAULICO	MANGUERA,HIDRÁULICA	
040	**RG058-6437-0**	1		HOSE,HYDRAULIC	TUY FLEX,HYDRAULIQUE	SCHLAUCH,HYDRAULIK	TOBO FLESSIBILE,IDRAULICO	MANGUERA,HIDRÁULICA	

silvermorn.co.uk

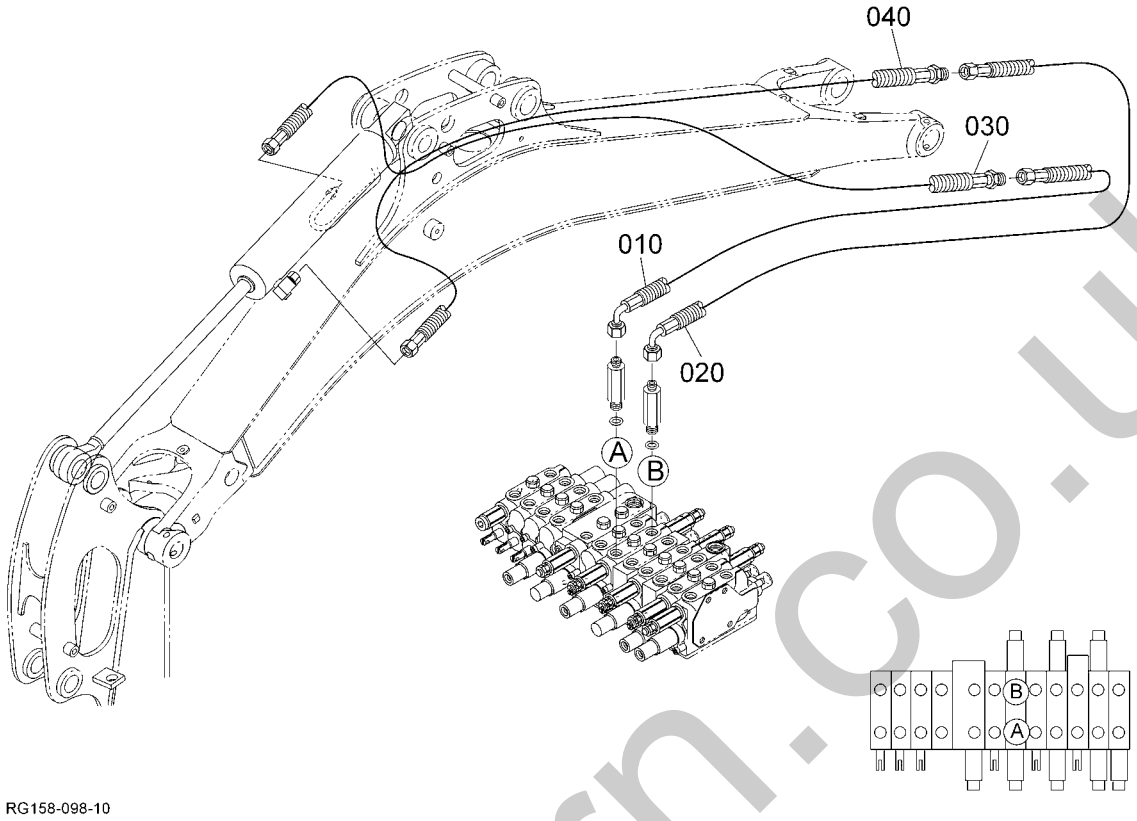

Pos.	PART No.	QTY/SNo	IC	PART NAME	DESIGNATION	BEZEICHNUNG	DENOMI. PARTE	NOMBRE PIEZA	Remarks
010	**RG158-6418-0**	1		HOSE,HYDRAULIC	TUY FLEX,HYDRAULIQUE	SCHLAUCH,HYDRAULIK	TUBO FLESSIBILE,IDRAULICO	MANGUERA,HIDRÁULICA	
020	**RG158-6419-0**	1		HOSE,HYDRAULIC	TUY FLEX,HYDRAULIQUE	SCHLAUCH,HYDRAULIK	TUBO FLESSIBILE,IDRAULICO	MANGUERA,HIDRÁULICA	
030	**RG058-6438-0**	1		HOSE,HYDRAULIC	TUY FLEX,HYDRAULIQUE	SCHLAUCH,HYDRAULIK	TOBO FLESSIBILE,IDRAULICO	MANGUERA,HIDRÁULICA	
040	**RG058-6439-0**	1		HOSE,HYDRAULIC	TUY FLEX,HYDRAULIQUE	SCHLAUCH,HYDRAULIK	TOBO FLESSIBILE,IDRAULICO	MANGUERA,HIDRÁULICA	

silvermorn.co.uk

S077

OIL PIPING (BUCKET)
TUBE (GODET)
ÖLLEITUNG (SCHAUFEL)
TUBAZIONE OLIO (BENNA)
CONDUCTOS ACEITE (CAZO)

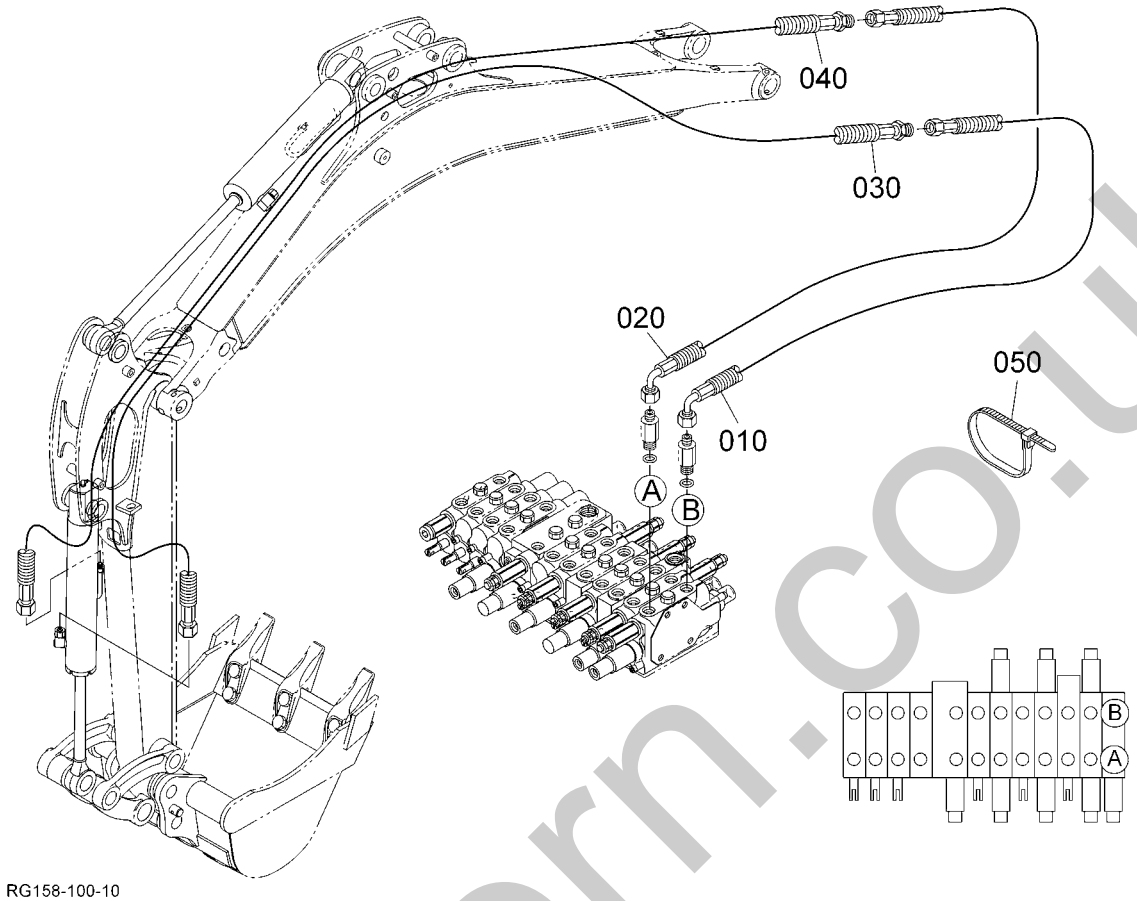

Pos.	PART No.	QTY/SNo	IC	PART NAME	DESIGNATION	BEZEICHNUNG	DENOMI. PARTE	NOMBRE PIEZA	Remarks
010	**RG158-6421-0**	1		HOSE,HYDRAULIC	TUY FLEX,HYDRAULIQUE	SCHLAUCH,HYDRAULIK	TUBO FLESSIBILE,IDRAULICO	MANGUERA,HIDRÁULICA	
020	**RG158-6422-0**	1		HOSE,HYDRAULIC	TUY FLEX,HYDRAULIQUE	SCHLAUCH,HYDRAULIK	TUBO FLESSIBILE,IDRAULICO	MANGUERA,HIDRÁULICA	
030	**RG058-6431-0**	1		HOSE,HYDRAULIC	TUY FLEX,HYDRAULIQUE	SCHLAUCH,HYDRAULIK	TOBO FLESSIBILE,IDRAULICO	MANGUERA,HIDRÁULICA	
040	**RG058-6432-0**	1		HOSE,HYDRAULIC	TUY FLEX,HYDRAULIQUE	SCHLAUCH,HYDRAULIK	TOBO FLESSIBILE,IDRAULICO	MANGUERA,HIDRÁULICA	
050	**69481-4126-0**	1		CABLE TIES	LIGATURE DE CABLES	KABELBINDER	FERMACAVO	UNIÓN CABLE	

silvermorn.co.uk

S078

OIL PIPING (BLADE)
TUBE (LAME)
ÖLLEITUNG (ERDSCHIEBER)
TUBAZIONE DELL'OLIO (LAMA)
CONDUCTOS ACEITE (HOJA)

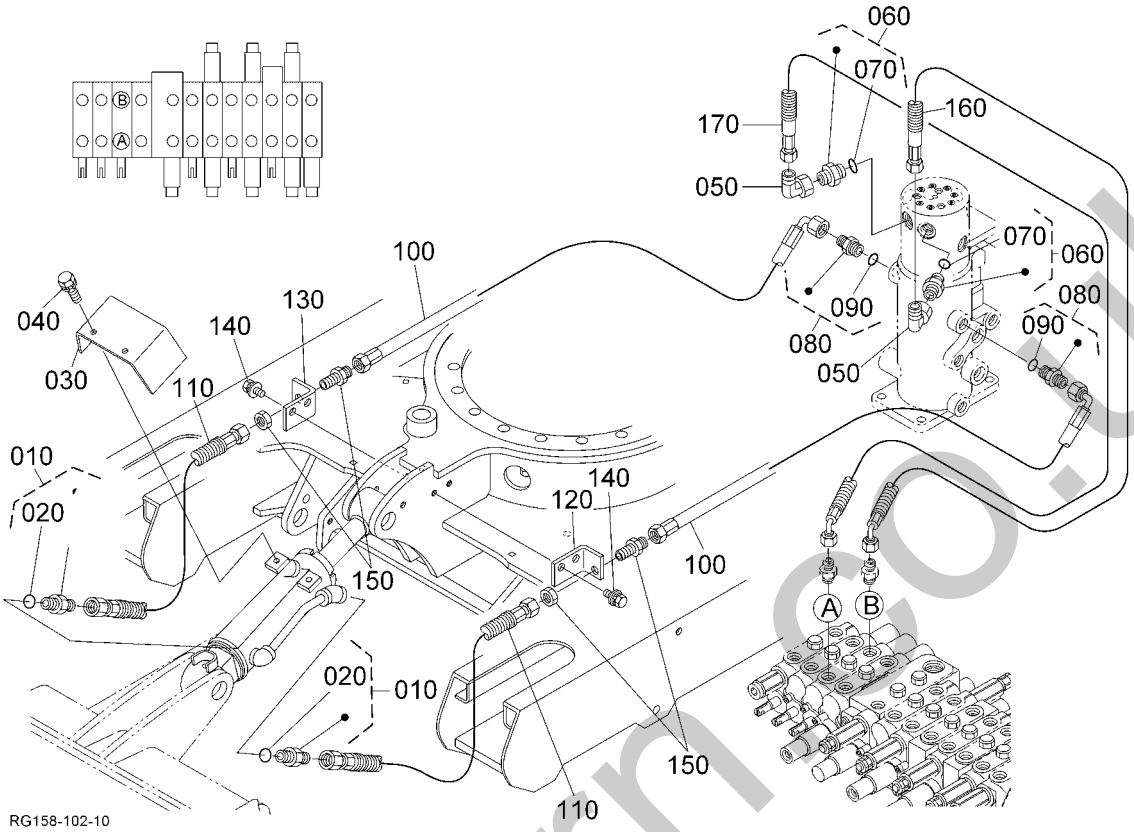

Pos.	PART No.	QTY/SNo	IC	PART NAME	DESIGNATION	BEZEICHNUNG	DENOMI. PARTE	NOMBRE PIEZA	Remarks
010	RG208-8616-0	2		ADAPTER	RACCORD	ADAPTER	ADATTATORE	ADAPTADOR	
020	04817-00110	2		O-RING	JOINT TORIQUE	O-RING	O-RING	JUNTA TÓRICA	
030	RG158-7528-0	1		COVER	COUVERCLE	DECKEL	COPERCHIO	CUBIERTA	
040	01133-51016	2		BOLT	VIS	SCHRAUBE	BULLONE	PERNO	
050	RG208-6318-0	2		ADAPTER	RACCORD	ADAPTER	ADATTATORE	ADAPTADOR	
060	RG208-8616-0	2		ADAPTER	RACCORD	ADAPTER	ADATTATORE	ADAPTADOR	
070	04817-00110	2		O-RING	JOINT TORIQUE	O-RING	O-RING	JUNTA TÓRICA	
080	RG208-8616-0	2		ADAPTER	RACCORD	ADAPTER	ADATTATORE	ADAPTADOR	
090	04817-00110	2		O-RING	JOINT TORIQUE	O-RING	O-RING	JUNTA TÓRICA	
100	RG158-6481-0	2		HOSE,HYDRAULIC	TUY FLEX,HYDRAULIQUE	SCHLAUCH,HYDRAULIK	TUBO FLESSIBILE,IDRAULICO	MANGUERA,HIDRÁULICA	
110	RG158-6482-0	2		HOSE,HYDRAULIC	TUY FLEX,HYDRAULIQUE	SCHLAUCH,HYDRAULIK	TUBO FLESSIBILE,IDRAULICO	MANGUERA,HIDRÁULICA	
120	RG158-6476-0	1		BRACKET(BLADE,L)	PALIER	HALTER	SUPPORTO	SOPORTE	
130	RG158-6477-0	1		BRACKET(BLADE,R)	PALIER	HALTER	SUPPORTO	SOPORTE	
140	01133-51020	4		BOLT	VIS	SCHRAUBE	BULLONE	PERNO	
150	RG108-8916-0	2		ADAPTER	ADAPTATEUR	ADAPTER	ADATTATORE	ADAPTADOR	
160	RG158-6471-0	1		HOSE,HYDRAULIC	TUY FLEX,HYDRAULIQUE	SCHLAUCH,HYDRAULIK	TUBO FLESSIBILE,IDRAULICO	MANGUERA,HIDRÁULICA	
170	RG158-6472-0	1		HOSE,HYDRAULIC	TUY FLEX,HYDRAULIQUE	SCHLAUCH,HYDRAULIK	TUBO FLESSIBILE,IDRAULICO	MANGUERA,HIDRÁULICA	

silvermorn.co.uk

S079
OIL PIPING (TRACK)
TUBE (CHENILLE)
ÖLLEITUNG (UNTERWAGEN)
TUBAZIONE DELL'OLIO AUTOCARRO
CONDUCTOS ACAITE (CHASIS)

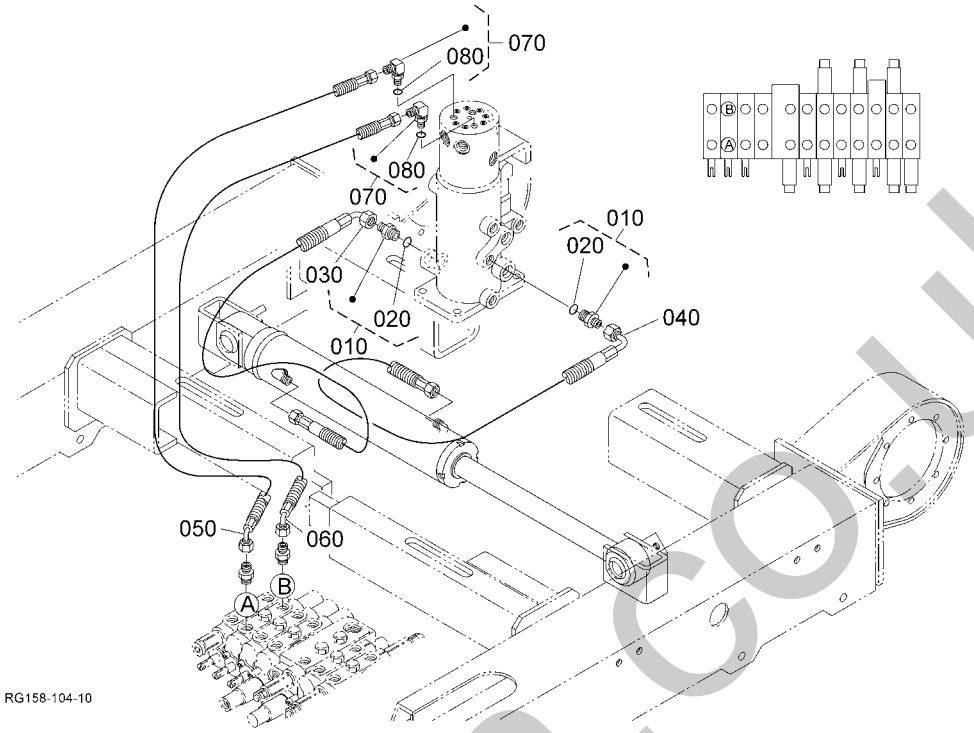

Pos.	PART No.	QTY/SNo	IC	PART NAME	DESIGNATION	BEZEICHNUNG	DENOMI. PARTE	NOMBRE PIEZA	Remarks
010	**RG208-8616-0**	2		ADAPTER	RACCORD	ADAPTER	ADATTATORE	ADAPTADOR	
020	**04817-00110**	2		O-RING	JOINT TORIQUE	O-RING	O-RING	JUNTA TÓRICA	
030	**RG058-6485-0**	1		HOSE,HYDRAULIC	TUY FLEX,HYDRAULIQUE	SCHLAUCH,HYDRAULIK	TOBO FLESSIBILE,IDRAULICO	MANGUERA,HIDRÁULICA	
040	**RG058-6486-0**	1		HOSE,HYDRAULIC	TUY FLEX,HYDRAULIQUE	SCHLAUCH,HYDRAULIK	TOBO FLESSIBILE,IDRAULICO	MANGUERA,HIDRÁULICA	
050	**RG158-6473-0**	1		HOSE,HYDRAULIC	TUY FLEX,HYDRAULIQUE	SCHLAUCH,HYDRAULIK	TUBO FLESSIBILE,IDRAULICO	MANGUERA,HIDRÁULICA	
060	**RG158-6474-0**	1		HOSE,HYDRAULIC	TUY FLEX,HYDRAULIQUE	SCHLAUCH,HYDRAULIK	TUBO FLESSIBILE,IDRAULICO	MANGUERA,HIDRÁULICA	
070	**RG208-8628-0**	2		ADAPTER	ADAPTATEUR	ADAPTER	ADATTATORE	ADAPTADOR	
080	**04817-00080**	2		O-RING	JOINT TORIQUE	O-RING	O-RING	JUNTA TÓRICA	

silvermorn.co.uk

S080

OIL PIPING (CLAMP)
TUBE (ATTACHE)
ÖLLEITUNG (KLEMME)
TUBAZIONE DELL'OLIO (FASCETTA)
CONDUCTOS ACAITE (MORDAZA)

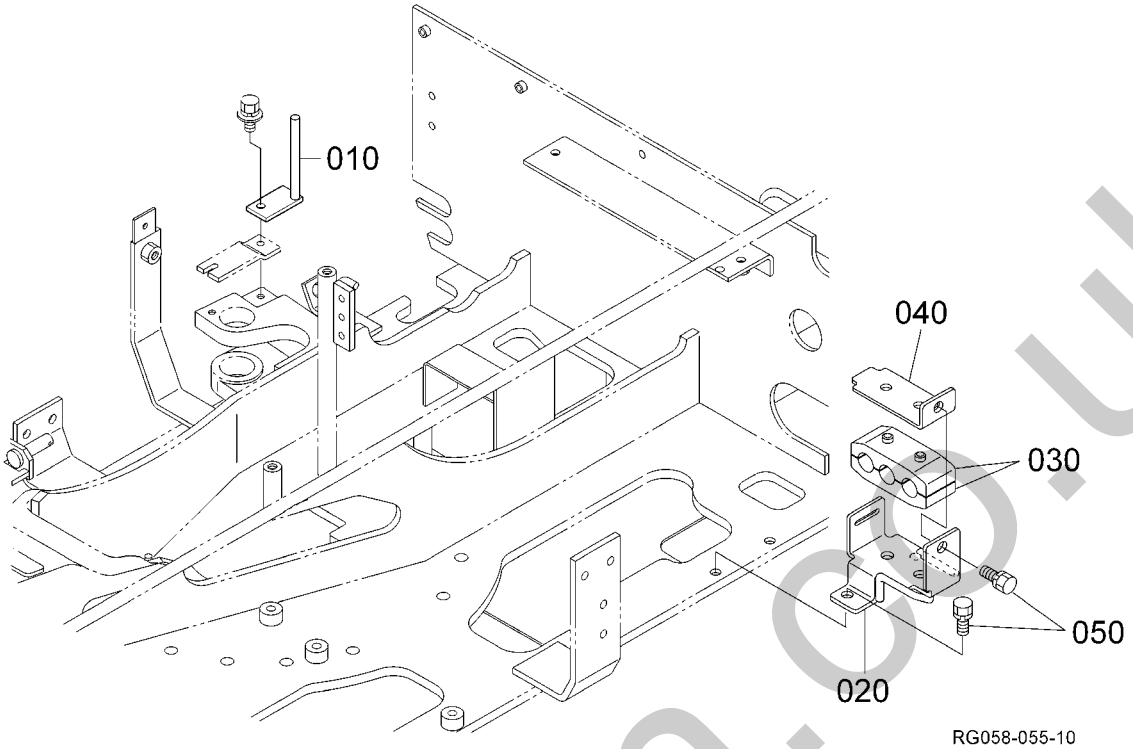

Pos.	PART No.	QTY/SNo	IC	PART NAME	DESIGNATION	BEZEICHNUNG	DENOMI. PARTE	NOMBRE PIEZA	Remarks
010	**RG158-6488-0**	1		BRACKET,HOSE	PALIER	HALTER	SUPPORTO	SOPORTE	
020	**RG158-6499-0**	1		BRACKET(HOSE)	PALIER	HALTER	SUPPORTO	SOPORTE	
030	**RG158-6497-0**	2		CUSHION,HOSE	COUSSINET	DÄMPFER	AMMORTIZZATORE	AMORTIGUADOR	
040	**RG158-6498-0**	1		PLATE(HOSE)	PLAQUE	PLATTE	PIASTRA	PLACA	
050	**01123-50816**	3		BOLT	VIS	SCHRAUBE	BULLONE	PERNO	

silvermorn.co.uk

S081

OIL PIPING (S/P)
TUBE (S/P)
ÖLLEITUNG (S/P)
TUBAZIONE DELL'OLIO (S/P)
CONDUCTOS ACEITE (S/P)

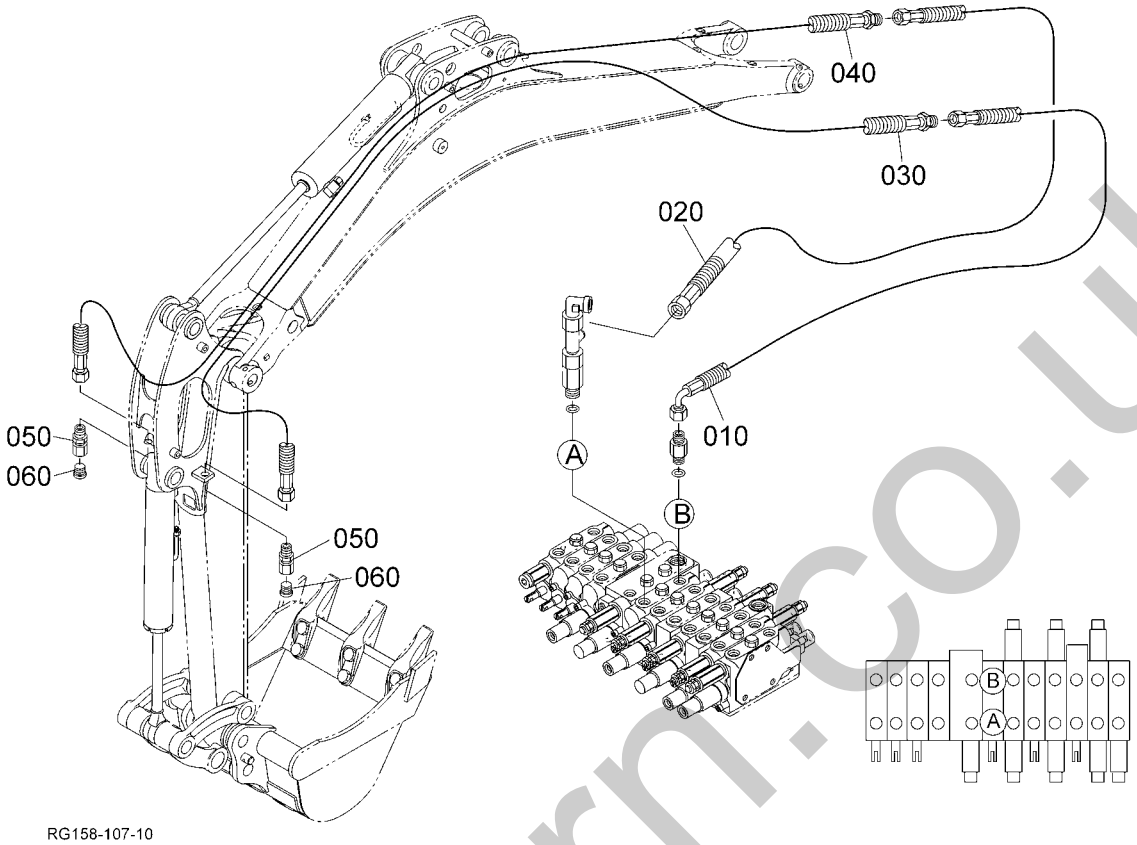

Pos.	PART No.	QTY/SNo	IC	PART NAME	DESIGNATION	BEZEICHNUNG	DENOMI. PARTE	NOMBRE PIEZA	Remarks
010	**RG158-6491-0**	1		HOSE,HYDRAULIC	TUY FLEX,HYDRAULIQUE	SCHLAUCH,HYDRAULIK	TUBO FLESSIBILE,IDRAULICO	MANGUERA,HIDRÁULICA	
020	**RG158-6492-0**	1		HOSE,HYDRAULIC	TUY FLEX,HYDRAULIQUE	SCHLAUCH,HYDRAULIK	TUBO FLESSIBILE,IDRAULICO	MANGUERA,HIDRÁULICA	
030	**RG058-6493-0**	1		HOSE,HYDRAULIC	TUY FLEX,HYDRAULIQUE	SCHLAUCH,HYDRAULIK	TOBO FLESSIBILE,IDRAULICO	MANGUERA,HIDRÁULICA	
040	**RG058-6494-0**	1		HOSE,HYDRAULIC	TUY FLEX,HYDRAULIQUE	SCHLAUCH,HYDRAULIK	TOBO FLESSIBILE,IDRAULICO	MANGUERA,HIDRÁULICA	
050	**RG158-6718-0**	2		ADAPTER(SP,G3/8-M18)	RACCORD	ADAPTER	ADATTATORE	ADAPTADOR	
060	**RG138-8681-0**	2		PLUG	BOUCHON	VERSCHLUSSSCHRAUBE	TAPPO	TAPÓN	

silvermorn.co.uk

S082

BOOM CYLINDER AND COMPONENT PARTS
FLECHE CYLINDRE (PARTIES COMP.)
AUSLEGERZYLINDER (EINZELTEILE)
CIL.BRAC.SOLLEV./COMPONENTI
CILIND. BRAZO PRIN. Y COMP.

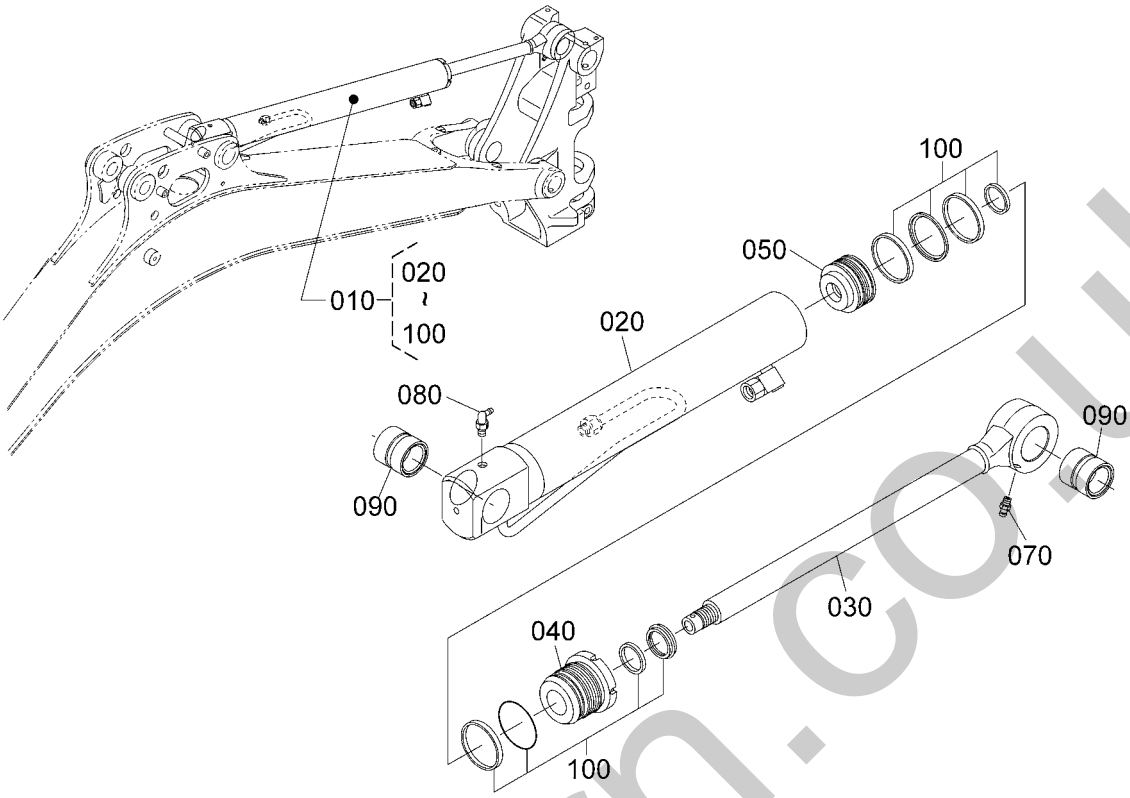

RG058-057-10

Pos.	PART No.	QTY/SNo	IC	PART NAME	DESIGNATION	BEZEICHNUNG	DENOMI. PARTE	NOMBRE PIEZA	Remarks
010	**RG058-6750-0**	1		CYLINDER,ASSY.BOOM	FLECHE DE CYLINDRE	BGR.AUSLEGERZYLINDER	GR. CIL,BRACCIO SOLL.	CILINDRO,BRAZO PRINCIPAL	
020	**RG058-6751-0**	1		HOUSING CYL.,ASSY	CARTER	GEHÄUSE	CORPO	ALOJAMIENTO	
030	**RG058-6752-0**	1		ROD	BIELETTE	KOLBENSTANGE	STELO	VARILLA	
040	**RG058-6753-0**	1		CYLINDER HEAD,ASSY	ENS. CULASSE	GRP. ZYLINDERKOPF	GR. TESTA CILINDRO	CONJUNTO CULATA	
050	**RG058-6754-0**	1		PISTON	PISTON	KOLBEN	PISTONE	PISTÓN	
060	**---**	-							
070	**06611-15010**	1		NIPPLE GREASE	GRAISSEUR	SCHMIERNIPPEL	INGRASSATORE	ENGRASADOR GRASA	
080	**06616-35010**	1		NIPPLE GREASE,90°	GRAISSEUR,90°	SCHMIERNIPPEL,90°	INGRASSATORE,90°	ENGRASADOR GRASA,90°	
090	**RG058-6756-0**	2		BEARING	ROULEMENT	LAGER	CUSCINETTO	COJINETES	
100	**RG058-6758-0**	1		KIT SEAL	JEU DE JOINT	DICHTUNGSSATZ	KIT GUARNIZIONE	JUEGO JUNTAS	

silvermorn.co.uk

ARM CYLINDER AND COMPONENT PARTS
BRAS CYLINDRE (PARTIES COMP.)
ARMZYLINDER (EINZELTEILE)
CIL. AVAMBRACCIO/COMPONENTI
CILINDRO BRAZO Y COMP.

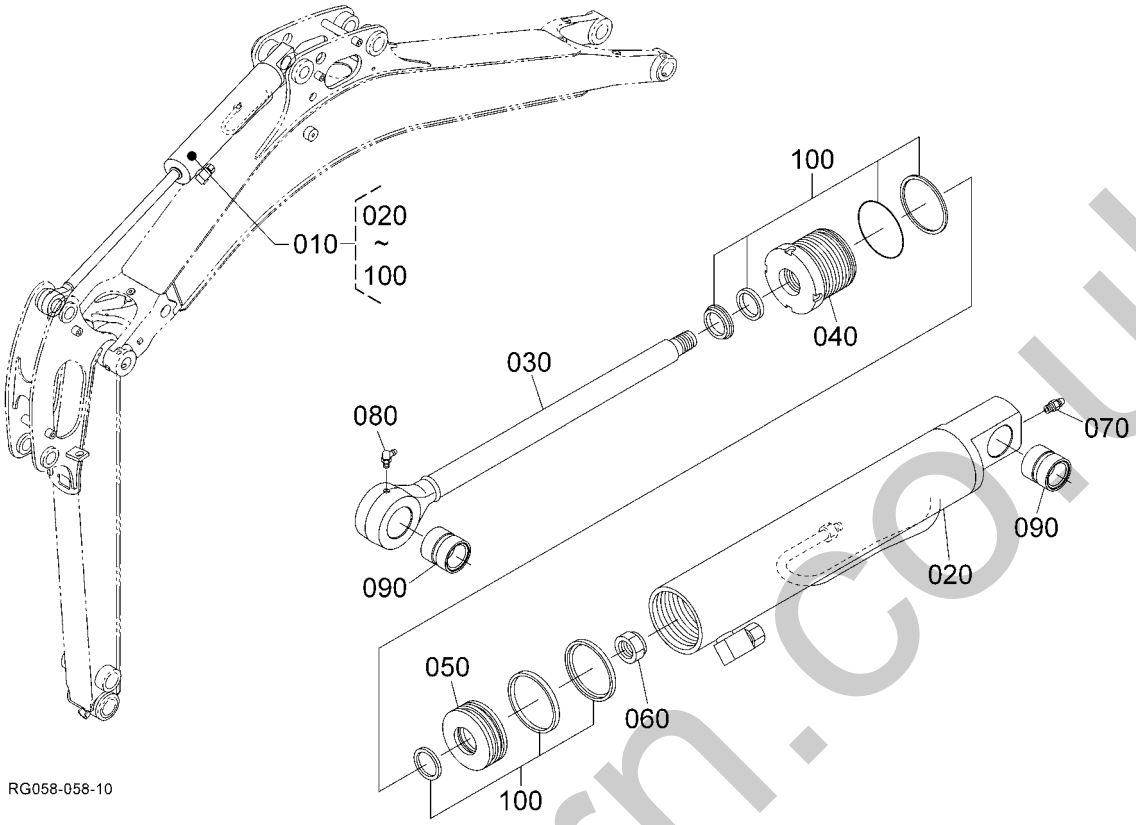

Pos.	PART No.	QTY/SNo	IC	PART NAME	DESIGNATION	BEZEICHNUNG	DENOMI. PARTE	NOMBRE PIEZA	Remarks
010	**RG058-6760-0**	1		ASSY CYLINDER,ARM	BRAS DE CYLINDRE	GRP.ARMZYLINDER	GR. CILINDRO,AVAMB.	CILINDRO,BALANCÍN	
020	**RG058-6761-0**	1		HOUSING CYL.,ASSY	CARTER	GEHÄUSE	CORPO	ALOJAMIENTO	
030	**RG058-6762-0**	1		ROD	BIELETTE	KOLBENSTANGE	STELO	VARILLA	
040	**RG058-6763-0**	1		CYLINDER HEAD,ASSY	ENS. CULASSE	GRP. ZYLINDERKOPF	GR. TESTA CILINDRO	CONJUNTO CULATA	
050	**RG058-6764-0**	1		PISTON	PISTON	KOLBEN	PISTONE	PISTÓN	
060	**RG158-6745-0**	1		NUT	ECROU	MUTTER	DADO	TUERCA	
070	**06611-15010**	1		NIPPLE GREASE	GRAISSEUR	SCHMIERNIPPEL	INGRASSATORE	ENGRASADOR GRASA	
080	**06616-35010**	1		NIPPLE GREASE,90°	GRAISSEUR,90°	SCHMIERNIPPEL,90°	INGRASSATORE,90°	ENGRASADOR GRASA,90°	
090	**RG058-6766-0**	2		BEARING	ROULEMENT	LAGER	CUSCINETTO	COJINETES	
100	**RG058-6768-0**	1		KIT SEAL	JEU DE JOINT	DICHTUNGSSATZ	KIT GUARNIZIONE	JUEGO JUNTAS	

silvermorn.co.uk

S084

BUCKET CYLINDER AND COMPONENT PARTS
GODET CYLINDRE (PARTIES COMP.)
SCHAUFELZYLINDER (EINZELTEILE)
CILINDRO BENNA E COMPONENTI
CILIND. DE CAZO Y COMP.

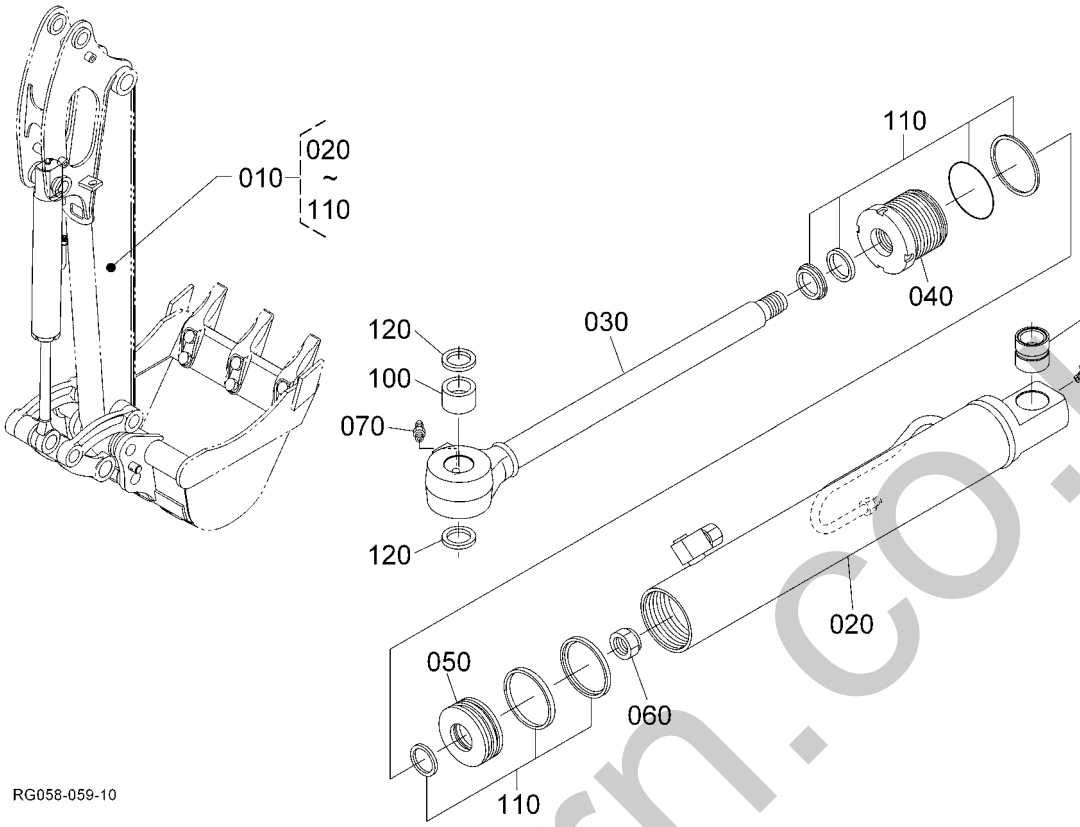

Pos.	PART No.	QTY/SNo	IC	PART NAME	DESIGNATION	BEZEICHNUNG	DENOMI. PARTE	NOMBRE PIEZA	Remarks
010	**RG058-6780-0**	1		ASSY CYLINDER,BUCKET	AUGET DE CYLINDRE	GRP.LÖFFELZYLINDER	GR. CILINDRO,BENNA	CONJUNTO CILINDRO,CAZO	
020	**RG058-6781-0**	1		HOUSING CYL.,ASSY	CARTER	GEHÄUSE	CORPO	ALOJAMIENTO	
030	**RG058-6782-0**	1		ROD	BIELETTE	KOLBENSTANGE	STELO	VARILLA	
040	**RG058-6763-0**	1		CYLINDER HEAD,ASSY	ENS. CULASSE	GRP. ZYLINDERKOPF	GR. TESTA CILINDRO	CONJUNTO CULATA	
050	**RG158-6744-0**	1		PISTON	PISTON	KOLBEN	PISTONE	PISTÓN	
060	**RG158-6745-0**	1		NUT	ECROU	MUTTER	DADO	TUERCA	
070	**06611-15010**	1		NIPPLE GREASE	GRAISSEUR	SCHMIERNIPPEL	INGRASSATORE	ENGRASADOR GRASA	
080	**06616-35010**	1		NIPPLE GREASE,90°	GRAISSEUR,90°	SCHMIERNIPPEL,90°	INGRASSATORE,90°	ENGRASADOR GRASA,90°	
090	**RG058-6766-0**	1		BEARING	ROULEMENT	LAGER	CUSCINETTO	COJINETES	
100	**RG058-6767-0**	1		BEARING	ROULEMENT	LAGER	CUSCINETTO	COJINETES	
110	**RG058-6768-0**	1		KIT SEAL	JEU DE JOINT	DICHTUNGSSATZ	KIT GUARNIZIONE	JUEGO JUNTAS	
120	**RA211-7652-0**	2		SEAL,DUST	JOINT ETANCHE A LA POUSS.	STAUBDICHTUNG	TENUTA,PARAPOLVERE	SELLO,ANTIPOLVO	

silvernorn.co.uk

S085

BLADE CYLINDER AND COMPONENT PARTS
LAME CYLINDRE (PARTIES COMP.)
ERDSCHIEBERZYLINDER (EINZELTEILE)
CILINDRO LAMA (COMPONENTI)
CILIND. HOJA Y COMPONENTES

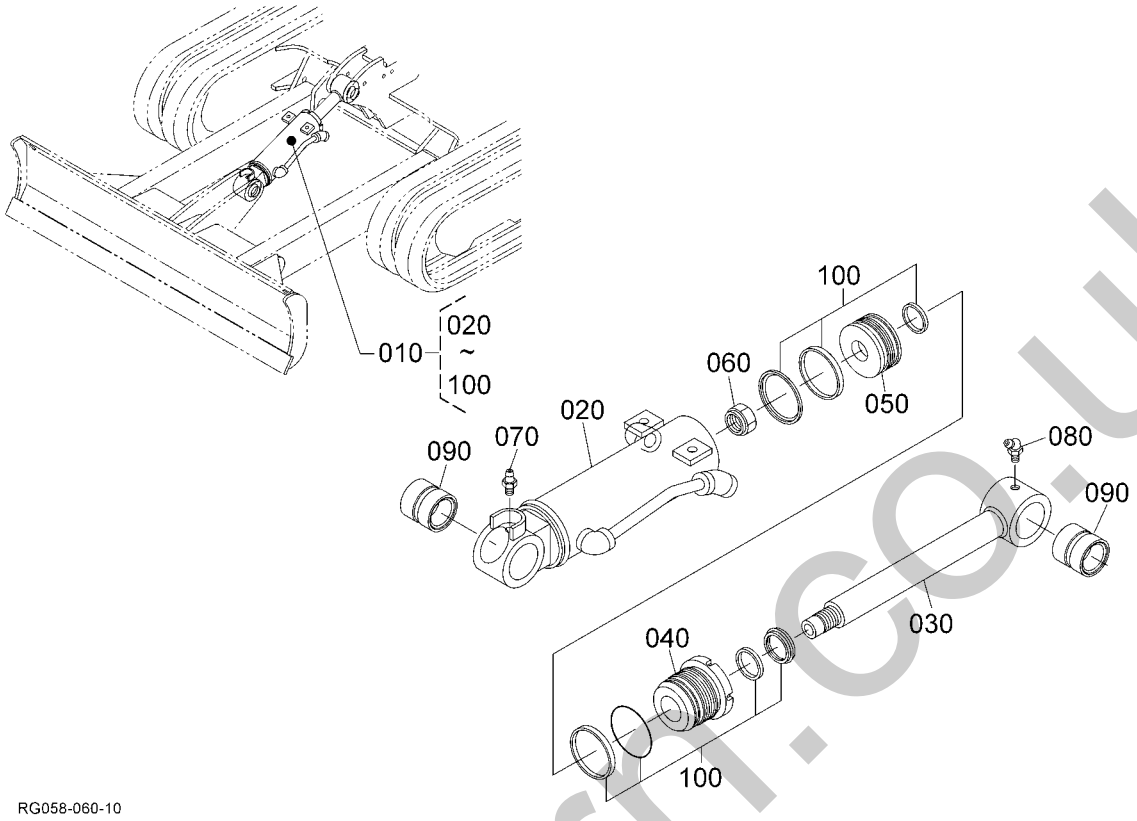

Pos.	PART No.	QTY/SNo	IC	PART NAME	DESIGNATION	BEZEICHNUNG	DENOMI. PARTE	NOMBRE PIEZA	Remarks
010	**RG058-7510-0**	1		ASSY CYLINDER,BLADE	AUBE DE CYLINDRE	BGR.PLANIERSCHILDZYLINDER	GR. CILINDRO,LAMA	CILINDRO,CUCHILLA	
020	**RG058-7511-0**	1		HOUSING CYL.,ASSY	CARTER	GEHÄUSE	CORPO	ALOJAMIENTO	
030	**RG058-7512-0**	1		ROD	BIELETTE	KOLBENSTANGE	STELO	VARILLA	
040	**RG158-2233-0**	1		CYLINDER HEAD,ASSY	ENS. CULASSE	GRP.ZYLINDERKOPF	GR. TESTA CILINDRO	CONJUNTO CULATA	
050	**RG158-2234-0**	1		PISTON	PISTON	KOLBEN	PISTONE	PISTÓN	
060	**RG158-6745-0**	1		NUT	ECROU	MUTTER	DADO	TUERCA	
070	**06611-15010**	1		NIPPLE GREASE	GRAISSEUR	SCHMIERNIPPEL	INGRASSATORE	ENGRASADOR GRASA	
080	**06616-25010**	1		NIPPLE GREASE,45°	GRAISSEUR,45°	SCHMIERNIPPEL,45°	INGRASSATORE,45°	ENGRASADOR GRASA,45°	
090	**RG058-6766-0**	2		BEARING	ROULEMENT	LAGER	CUSCINETTO	COJINETES	
100	**RG158-2238-0**	1		KIT SEAL	JEU DE JOINT	DICHTUNGSSATZ	KIT GUARNIZIONE	JUEGO JUNTAS	

silvermorn.co.uk

S086

SWING CYLINDER AND COMPONENT PARTS
BALANCEMENT CYLINDRE (PARTIES COMP.)
DREHZYLINDER (EINZELTEILE)
CIL.BRANDEGGIO E COMPONENTI
CIL. BRAZO OSCIL. Y COMP.

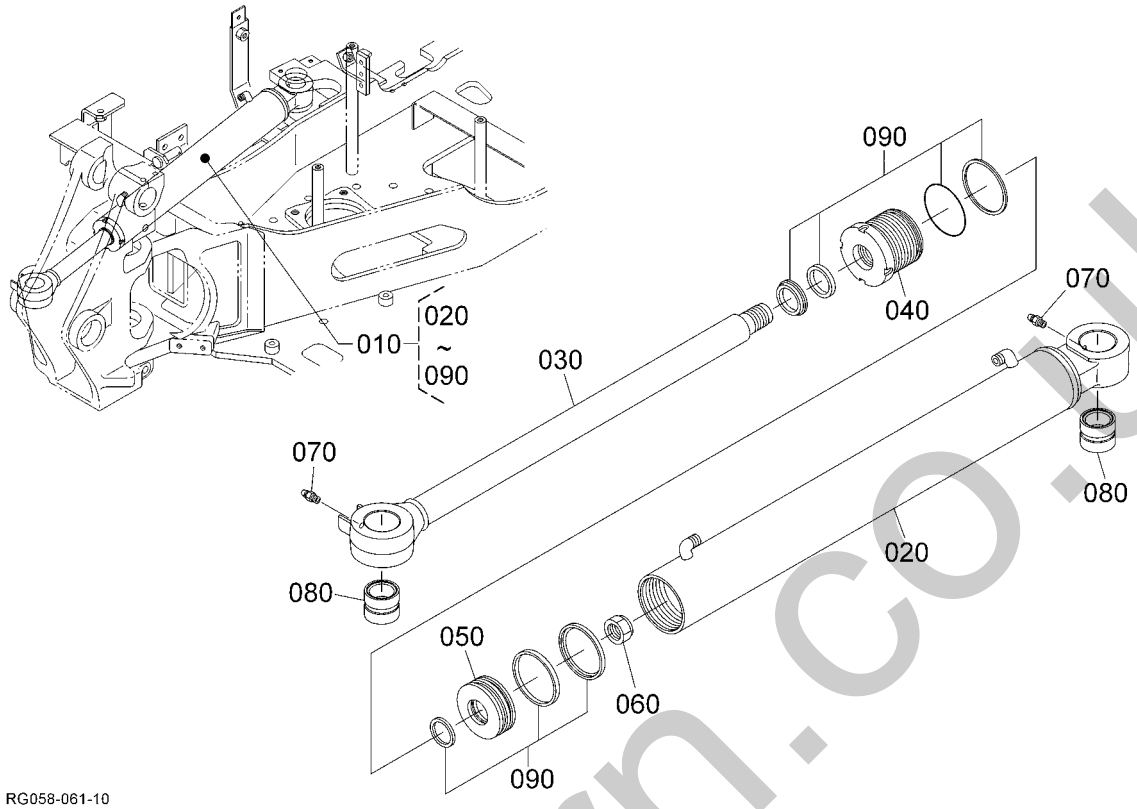

Pos.	PART No.	QTY/SNo	IC	PART NAME	DESIGNATION	BEZEICHNUNG	DENOMI. PARTE	NOMBRE PIEZA	Remarks
010	**RG158-6740-0**	1		ASSY CYLINDER,SWING	OSCILLATION DE CYLINDRE	BGR.SCHWENKEINRZYL.	GR. CIL.,BRANDEGGIO	CILINDRO,OSCILACIÓN	
020	**RG158-6741-0**	1		HOUSING CYL.,ASSY	CARTER	GEHÄUSE	CORPO	ALOJAMIENTO	
030	**RG158-6742-0**	1		ROD	BIELETTE	KOLBENSTANGE	STELO	VARILLA	
040	**RG058-6763-0**	1		CYLINDER HEAD,ASSY	ENS. CULASSE	GRP. ZYLINDERKOPF	GR. TESTA CILINDRO	CONJUNTO CULATA	
050	**RG158-6744-0**	1		PISTON	PISTON	KOLBEN	PISTONE	PISTÓN	
060	**RG158-6745-0**	1		NUT	ECROU	MUTTER	DADO	TUERCA	
070	**06611-15010**	2		NIPPLE GREASE	GRAISSEUR	SCHMIERNIPPEL	INGRASSATORE	ENGRASADOR GRASA	
080	**RG158-6746-0**	2		BEARING	ROULEMENT	LAGER	LAGER	COJINETES	
090	**RG058-6768-0**	1		KIT SEAL	JEU DE JOINT	DICHTUNGSSATZ	KIT GUARNIZIONE	JUEGO JUNTAS	

silvermorn.co.uk

S087

TRACK CYLINDER AND COMPONENT PARTS
CHÂSSIS CYLINDRE (PARTIES COMP.)
UNTERWAGENZYLINDER (EINZELTEILE)
CILINDRO TELAIO (COMPONENTI)
CILINDRO BASTIDOR Y COMP.

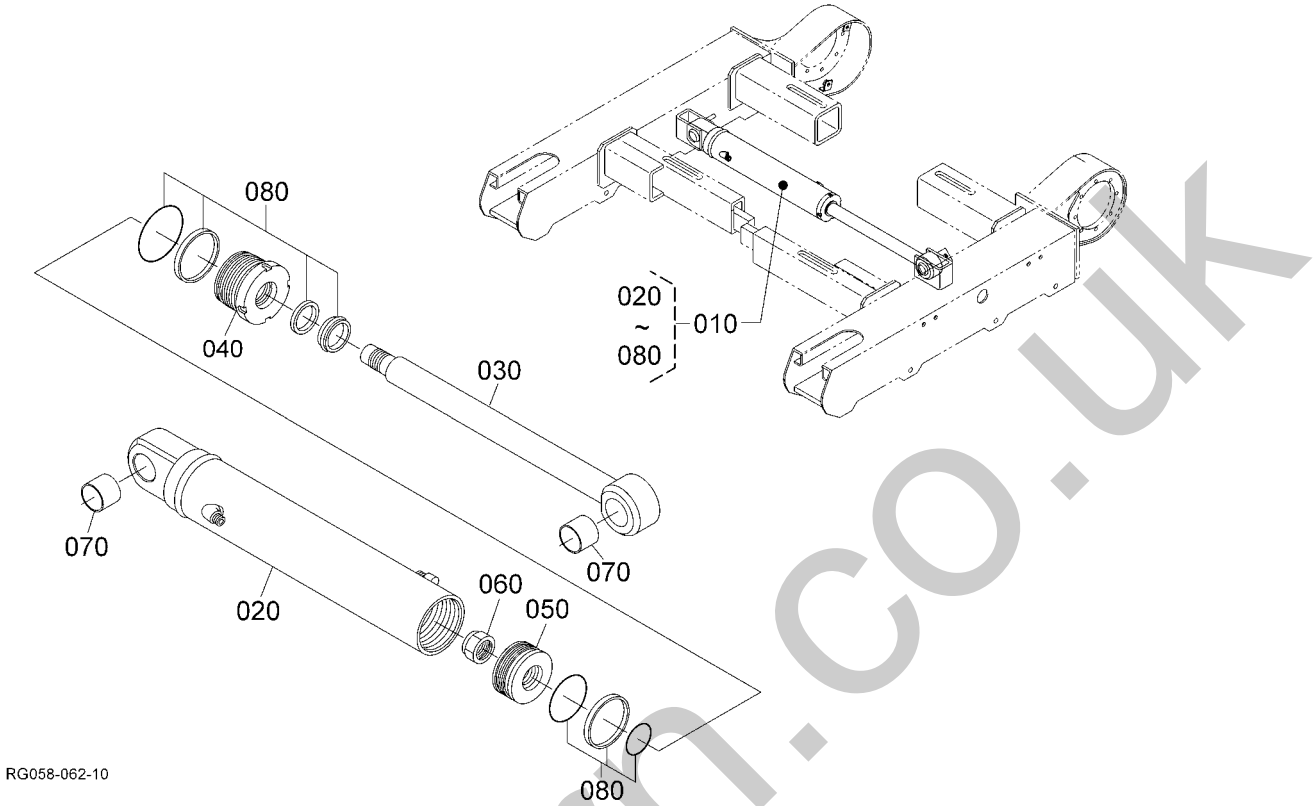

Pos.	PART No.	QTY/SNo	IC	PART NAME	DESIGNATION	BEZEICHNUNG	DENOMI. PARTE	NOMBRE PIEZA	Remarks
010	**RG058-2230-0**	1		ASSY CYLINDER,TRACK	CHÂSSIS DE CYLINDRE	BGR.UNTERWAGENZYLINDER	GR. CILINDRO,TELAIO	CILINDRO,BASTIDOR	
020	**RG058-2231-0**	1		HOUSING CYL.,ASSY	CARTER	GEHÄUSE	CORPO	ALOJAMIENTO	
030	**RG058-2232-0**	1		ROD	BIELETTE	KOLBENSTANGE	STELO	VARILLA	
040	**RG158-2233-0**	1		CYLINDER HEAD,ASSY	ENS. CULASSE	GRP.ZYLINDERKOPF	GR. TESTA CILINDRO	CONJUNTO CULATA	
050	**RG158-2234-0**	1		PISTON	PISTON	KOLBEN	PISTONE	PISTÓN	
060	**RG158-6745-0**	1		NUT	ECROU	MUTTER	DADO	TUERCA	
070	**RG158-2236-0**	2		BEARING	ROULEMENT	LAGER	CUSCINETTO	COJINETES	
080	**RG158-2238-0**	1		KIT SEAL	JEU DE JOINT	DICHTUNGSSATZ	KIT GUARNIZIONE	JUEGO JUNTAS	

silvermorn.co.uk

S088
SWING BRACKET
SUPPORT BALANCEMENT
LAGERUNG AUSLEGER
SUPPORTO MOBILE BRANDEGGIO
SOPORTE BRAZO DE OSCILACIÓN

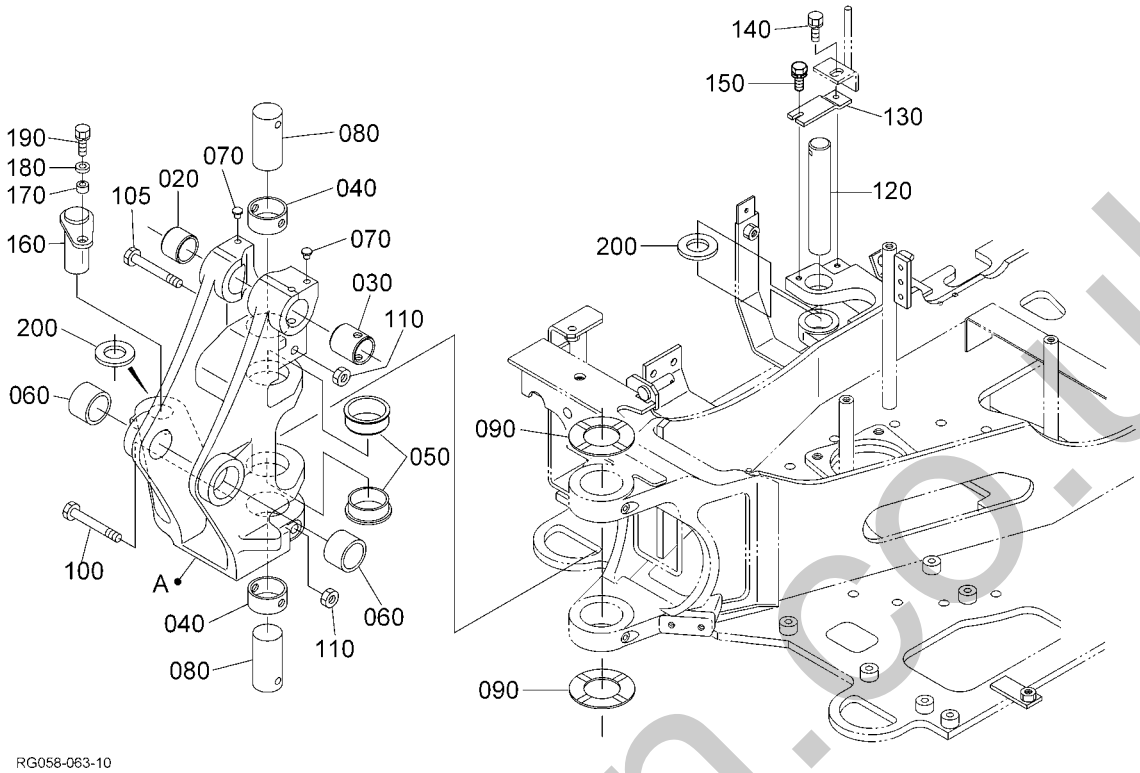

Pos.	PART No.	QTY/SNo	IC	PART NAME	DESIGNATION	BEZEICHNUNG	DENOMI. PARTE	NOMBRE PIEZA	Remarks
010	RG158-6640-0	1		ASSY BRACKET,SWING	SUPPORT,OSCILLATION	HALTERUNG,SCHWENKEINR.	GR. SUPP.,BRANDEGGIO	CONJ. SOPORTE,OSCILACIÓN	
020	RG138-6659-0	1		BUSH	COUSSINET	BUCHSE	BOCCOLA	CASQUILLO	
030	RG138-6637-0	1		BUSH	COUSSINET	BUCHSE	BOCCOLA	CASQUILLO	
040	RG138-6639-0	2		BUSH	COUSSINET	BUCHSE	BOCCOLA	CASQUILLO	
050	RG138-6638-0	2		BUSH	COUSSINET	BUCHSE	BOCCOLA	CASQUILLO	
060	RG138-6646-0	2		BUSH	COUSSINET	BUCHSE	BOCCOLA	CASQUILLO	
070	RG108-4129-0	2		PLUG	BOUCHON	STOPFEN	TAPPO	TAPÓN	
080	RG138-6645-0	2		PIN	BROCHE	STIFT	PERNO	PASADOR	
090	RG158-6648-0	2		COLLAR,THRUST	RONDELLE DE BUTEE	DRUCKRING	COLLARE,DI SPINTA	COLLARÍN DE EMPUJE	2.0mm
090	RG158-6644-0	2		COLLAR,THRUST	RONDELLE DE BUTEE	DRUCKRING	COLLARE,DI SPINTA	COLLARÍN DE EMPUJE	2.3mm
090	RG158-6649-0	2		COLLAR,THRUST	RONDELLE DE BUTEE	DRUCKRING	COLLARE,DI SPINTA	COLLARÍN DE EMPUJE	2.5mm
100	01173-51204	1		BOLT	VIS	SCHRAUBE	BULLONE	PERNO	
105	01173-51206	1		BOLT	VIS	SCHRAUBE	BULLONE	PERNO	
110	02572-50120	2		NUT	ECROU	MUTTER	DADO	TUERCA,BLOQUEO	
120	RG138-6744-0	1		PIN	BROCHE	STIFT	PERNO	PASADOR	
130	RG138-6745-0	1		PLATE,KEY	CLAVETTE,TRANSVERSALE	TYPENSCHILD	PIASTRA,CHIAVE	PLACA,LLAVE	
140	01133-51016	1		BOLT	VIS	SCHRAUBE	BULLONE	PERNO	
150	01123-50822	1		BOLT	VIS	SCHRAUBE	BULLONE	PERNO	
160	RG138-6746-0	1		PIN	BROCHE	STIFT	PERNO	PASADOR	
170	RG201-6686-0	1		COLLAR	COLLIER	RING	COLLARE	ANILLO	
180	RG201-2179-0	1		WASHER	RONDELLE	SCHEIBE	RONDELLA	ARANDELA	
190	01133-51025	1		BOLT	VIS	SCHRAUBE	BULLONE	PERNO	
200	68051-6633-0	2		SHIM	CALE	DISTANZSCHEIBE	SPESSORE	CALZA	1.0mm
200	68051-6634-0	2		SHIM	CALE	DISTANZSCHEIBE	SPESSORE	CALZA	1.6mm
200	69728-6637-0	2		SHIM	CALE	DISTANZSCHEIBE	SPESSORE	CALZA	0.5mm

silvermorn.co.uk

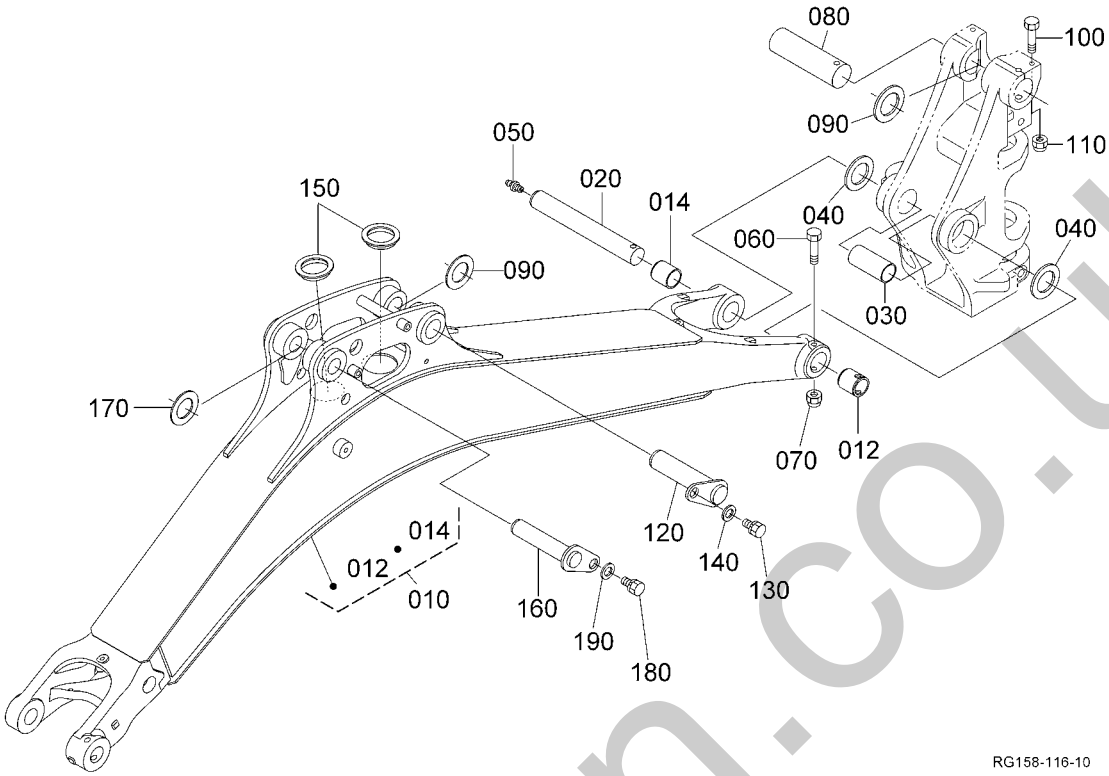

Pos.	PART No.	QTY/SNo	IC	PART NAME	DESIGNATION	BEZEICHNUNG	DENOMI. PARTE	NOMBRE PIEZA	Remarks
010	**RG058-6651-0**	1		BOOM	FLECHE	AUSLEGER	BRACCIO DI SOLLEVAMENTO	BRAZO PRINCIPAL	
012	**RB237-6657-0**	1		BUSH	COUSSINET	BUCHSE	BOCCOLA	CASQUILLO	
014	**RB237-6658-0**	1		BUSH	COUSSINET	BUCHSE	BOCCOLA	CASQUILLO	
020	**RG138-6656-0**	1		PIN	BROCHE	STIFT	PERNO	PASADOR	
030	**RG158-6691-0**	1		COLLAR	COLLIER	DISTANZBUCHSE	COLLARE	ANILLO	
040	**RG246-6762-0**	2		SHIM	CALE	DISTANZSCHEIBE	SPESSORE	CALZA	0.5mm
050	**06611-15010**	1		NIPPLE GREASE	GRAISSEUR	SCHMIERNIPPEL	INGRASSATORE	ENGRASADOR GRASA	
060	**01173-51080**	1		BOLT	VIS	SCHRAUBE	BULLONE	PERNO	
070	**02572-50100**	1		NUT	ECROU	MUTTER	DADO	TUERCA,BLOQUEO	
080	**RG138-6664-0**	1		PIN	BROCHE	STIFT	PERNO	PASADOR	
090	**69738-6634-0**	2		SHIM	CALE	SCHEIBE	SPESSORE	CALZA	1.0mm
090	**69738-6635-0**	2		SHIM	CALE	DISTANZSCHEIBE	SPESSORE	CALZA	0.5mm
100	**01173-51085**	1		BOLT	VIS	SCHRAUBE	BULLONE	TORNILLO	
110	**02572-50100**	1		NUT	ECROU	MUTTER	DADO	TUERCA,BLOQUEO	
120	**RG158-6664-0**	1		PIN	BROCHE	STIFT	PERNO	PASADOR	
130	**01133-51020**	1		BOLT	VIS	SCHRAUBE	BULLONE	PERNO	
140	**RG201-2179-0**	1		WASHER	RONDELLE	SCHEIBE	RONDELLA	ARANDELA	
150	**RG138-6652-0**	2		GROMMET	JOINT À CORNIERE	TÜLLE	ANELLO TENUTA IN GOMMA	ANILLO PROTECTOR	
160	**RG158-6654-0**	1		PIN	BROCHE	STIFT	PERNO	PASADOR	
170	**68051-6633-0**	1		SHIM	CALE	DISTANZSCHEIBE	SPESSORE	CALZA	1.0mm
170	**69728-6637-0**	1		SHIM	CALE	DISTANZSCHEIBE	SPESSORE	CALZA	0.5mm
180	**01133-51020**	1		BOLT	VIS	SCHRAUBE	BULLONE	PERNO	
190	**RG201-2179-0**	1		WASHER	RONDELLE	SCHEIBE	RONDELLA	ARANDELA	

silvermorn.co.uk

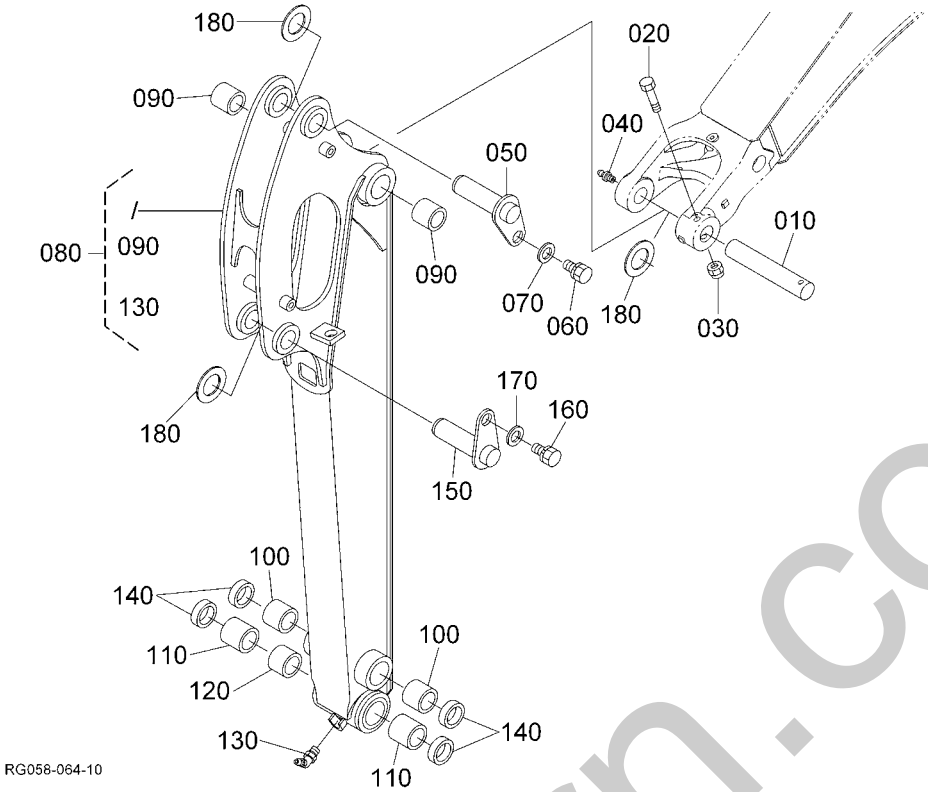

Pos.	PART No.	QTY/SNo	IC	PART NAME	DESIGNATION	BEZEICHNUNG	DENOMI. PARTE	NOMBRE PIEZA	Remarks
010	**RG138-6663-0**	1		PIN	BROCHE	STIFT	PERNO	PASADOR	
020	**01173-51080**	1		BOLT	VIS	SCHRAUBE	BULLONE	PERNO	
030	**02572-50100**	1		NUT	ECROU	MUTTER	DADO	TUERCA,BLOQUEO	
040	**06611-15010**	1		NIPPLE GREASE	GRAISSEUR	SCHMIERNIPPEL	INGRASSATORE	ENGRASADOR GRASA	
050	**RG158-6665-0**	1		PIN	BROCHE	STIFT	PERNO	PASADOR	
060	**01133-51020**	1		BOLT	VIS	SCHRAUBE	BULLONE	PERNO	
070	**RG201-2179-0**	1		WASHER	RONDELLE	SCHEIBE	RONDELLA	ARANDELA	
080	**RG058-6710-0**	1		ASSY ARM	ENS. ARM	GRP. ARM	GR. AVAMBRACCIO	CONJUNTO BRAZO	
090	**69421-6652-2**	2		BUSH	BAGUE	BUCHSE	BOCCOLA	CASQUILLO	
100	**69421-6652-2**	2		BUSH	BAGUE	BUCHSE	BOCCOLA	CASQUILLO	
110	**69421-6652-2**	2		BUSH	BAGUE	BUCHSE	BOCCOLA	CASQUILLO	
120	**RG138-6666-0**	1		COLLAR	COLLIER	DISTANZBUCHSE	COLLARE	ANILLO	
130	**06616-25010**	1		NIPPLE GREASE,45°	GRAISSEUR,45°	SCHMIERNIPPEL,45°	INGRASSATORE,45°	ENGRASADOR GRASA,45°	
140	**RA111-6733-0**	4		SEAL DUST	PARE-POUSSIERE	STAUBDICHTUNG	TENUTA ANTIPOLVERE	JUNTA POLVO	
150	**RG158-6665-0**	1		PIN	BROCHE	STIFT	PERNO	PASADOR	
160	**01133-51020**	1		BOLT	VIS	SCHRAUBE	BULLONE	PERNO	
170	**RG201-2179-0**	1		WASHER	RONDELLE	SCHEIBE	RONDELLA	ARANDELA	
180	**69728-6637-0**	2		SHIM	CALE	DISTANZSCHEIBE	SPESSORE	CALZA	0.5mm
180	**68051-6633-0**	1		SHIM	CALE	DISTANZSCHEIBE	SPESSORE	CALZA	1.0mm

silvernorn.co.uk

S091

BUCKET LINK
MAILLON DE GODET
VERBINDUNGESTÜCK, SCHAUFEL
LEVERISMO BENNA
ARTICULACIÓN DEL CAZO

H04

KX016-4

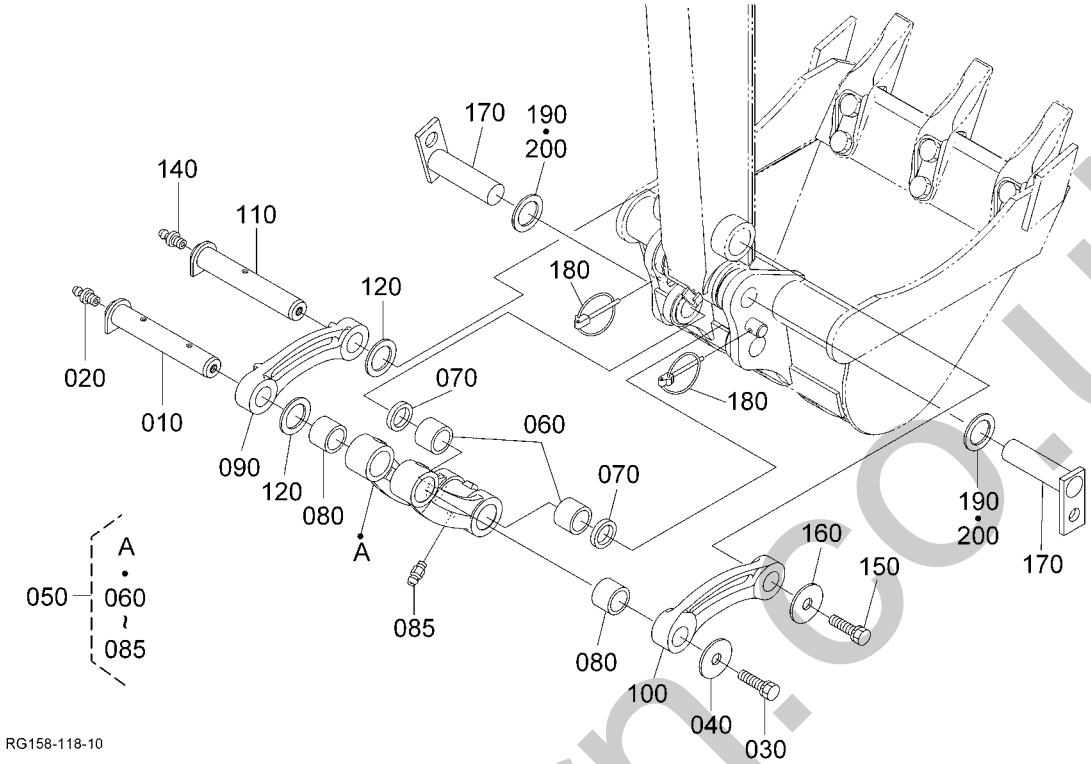

Pos.	PART No.	QTY/SNo	IC	PART NAME	DESIGNATION	BEZEICHNUNG	DENOMI. PARTE	NOMBRE PIEZA	Remarks
010	**RG158-6677-0**	1		PIN	BROCHE	STIFT	PERNO	PASADOR	
020	**06611-15010**	1		NIPPLE GREASE	GRAISSEUR	SCHMIERNIPPEL	INGRASSATORE	ENGRASADOR GRASA	
030	**01133-51230**	1		BOLT	VIS	SCHRAUBE	BULLONE	PERNO	
040	**RG158-6676-0**	1		WASHER	RONDELLE	SCHEIBE	RONDELLA	ARANDELA	
050	**RG158-6670-0**	1		ASSY LINK,BUCKET	ENS. BIELLETTE,AUGET	BGR.LÖFFEL	GR. LEVERISMO,BENNA	CONJUNTO BIELA,CAZO	
060	**69421-6652-2**	2		BUSH	BAGUE	BUCHSE	BOCCOLA	CASQUILLO	
070	**RA111-6733-0**	2		SEAL DUST	PARE-POUSSIERE	STAUBDICHTUNG	TENUTA ANTIPOLVERE	JUNTA POLVO	
080	**RG138-6678-0**	2		BUSH	COUSSINET	BUCHSE	BOCCOLA	CASQUILLO	
085	**06611-15010**	1		NIPPLE GREASE	GRAISSEUR	SCHMIERNIPPEL	INGRASSATORE	ENGRASADOR GRASA	
090	**RG158-6672-0**	1		LINK,BUCKET	BIELLETTE,AUGET	VERBINDUNG,LÖFFEL	LEVERISMO,BENNA	ARTICULACIÓN,CAZO	
100	**RG158-6673-0**	1		LINK,BUCKET	BIELLETTE,AUGET	VERBINDUNG,LÖFFEL	LEVERISMO,BENNA	ARTICULACIÓN,CAZO	
110	**RG158-6675-0**	1		PIN	BROCHE	STIFT	PERNO	PASADOR	
120	**69738-6633-0**	1		SHIM	CALE	DISTANZSCHEIBE	SPESSORE	CALZA	0.5mm
120	**69738-6632-0**	1		SHIM	CALE	DISTANZSCHEIBE	SPESSORE	CALZA	1.0mm
130	**---**	-							
140	**06611-15010**	1		NIPPLE GREASE	GRAISSEUR	SCHMIERNIPPEL	INGRASSATORE	ENGRASADOR GRASA	
150	**01133-51230**	1		BOLT	VIS	SCHRAUBE	BULLONE	PERNO	
160	**RG158-6676-0**	1		WASHER	RONDELLE	SCHEIBE	RONDELLA	ARANDELA	
170	**RG138-6676-0**	2		PIN	BROCHE	STIFT	PERNO	PASADOR	
180	**RG108-6682-0**	2		COTTER PIN	GOUPILLE FENDUE	KLAPPSPLINT	COPPIGLIA	PASADOR DE CHAVETA	
190	**69738-6633-0**	1		SHIM	CALE	DISTANZSCHEIBE	SPESSORE	CALZA	0.5mm
190	**69738-6632-0**	1		SHIM	CALE	DISTANZSCHEIBE	SPESSORE	CALZA	1.0mm
200	**69728-6637-0**	2		SHIM	CALE	DISTANZSCHEIBE	SPESSORE	CALZA	0.5mm
200	**68051-6633-0**	2		SHIM	CALE	DISTANZSCHEIBE	SPESSORE	CALZA	1.0mm
200	**68051-6634-0**	2		SHIM	CALE	DISTANZSCHEIBE	SPESSORE	CALZA	1.6mm

silvermorn.co.uk

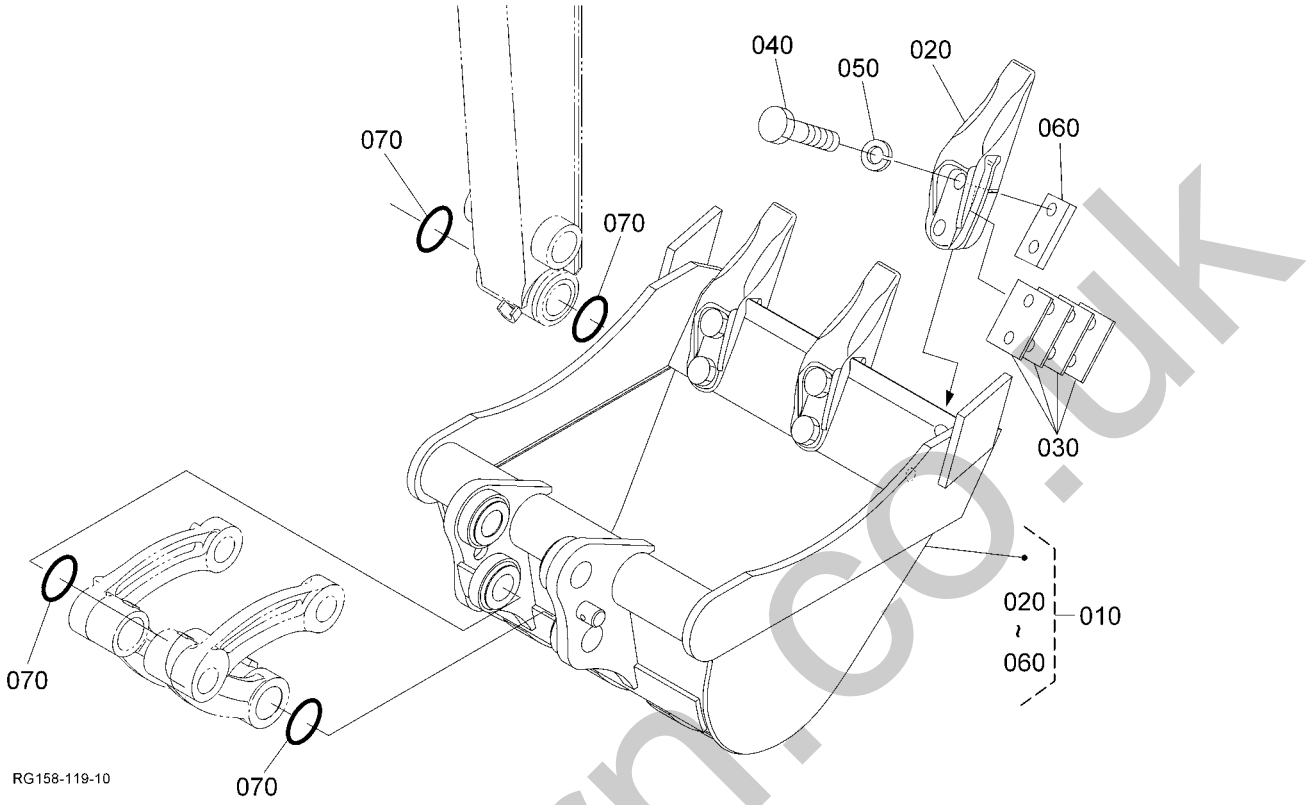

Pos.	PART No.	QTY/SNo	IC	PART NAME	DESIGNATION	BEZEICHNUNG	DENOMI. PARTE	NOMBRE PIEZA	Remarks
010	**RG058-6680-0**	1		ASSY BUCKET	ENS. GODET	GRP. BUCKET	GR. BENNA	CONJUNTO CAZO	
020	**RG001-6611-0**	3		BUCKET TOOTH	DENT DE L'AUGE	LÖFFELZAHN	DENTE BENNA	DIENTE DE CAZO	
030	**69421-6688-0**	3		SPACER BUCKET TOOTH	DENT AUGE DE L'ENTRETOISE	DISTANZSTÜCK,LÖFFELZAHN	DISTANZIAT. DENTE BENNA	SEPARADOR,DIENTES CAZO	1.5mm
030	**69481-7139-0**	3		SHIM	CALE	DISTANZSCHEIBE	SPESSORE	CALZA	0.5mm
030	**69481-6693-0**	3		SHIM	CALE	DISTANZSCHEIBE	SPESSORE	CALZA	1.0mm
040	**01176-51445**	6		BOLT	VIS	SCHRAUBE	BULLONE	PERNO	
050	**04512-50140**	6		WASHER,SPRING	RONDELLE GROWER	FEDERRING	RONDELLA,ELASTICA	ARANDELA,MUELLE	
060	**69481-6692-0**	3		NUT	ECROU	MUTTER	DADO	TUERCA	
070	**68721-6685-0**	4		O-RING	JOINT TORIQUE	O-RING	O-RING	JUNTA TÓRICA	

silvermorn.co.uk

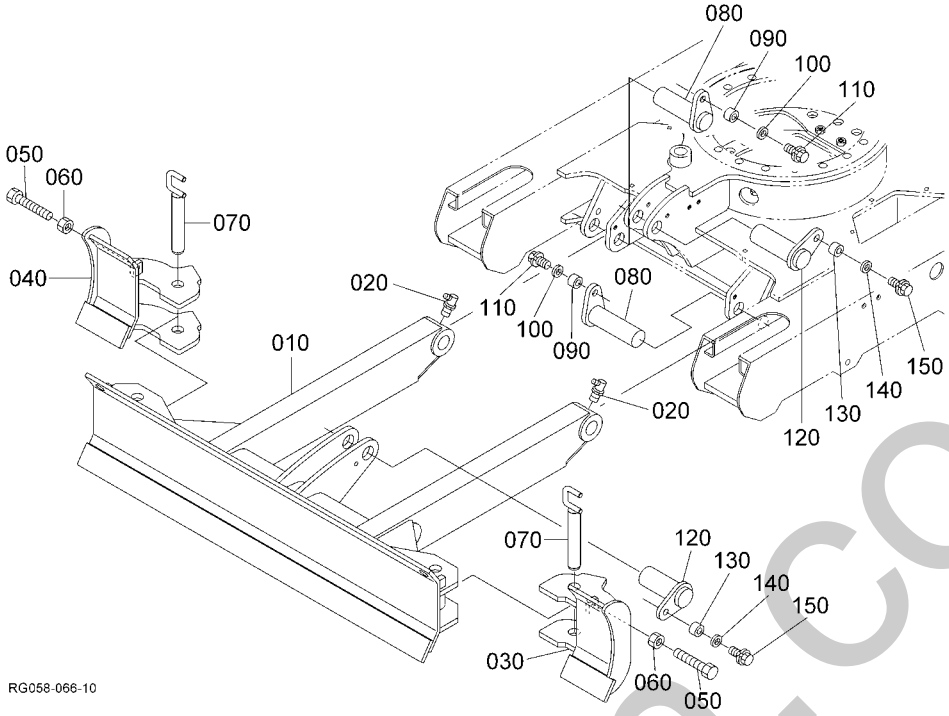

Pos.	PART No.	QTY/SNo	IC	PART NAME	DESIGNATION	BEZEICHNUNG	DENOMI. PARTE	NOMBRE PIEZA	Remarks
010	**RG058-7441-0**	1		BLADE,CENTER	LAME	ERDSCHIEBER	LAMA	HOJA	
020	**06616-25010**	2		NIPPLE GREASE,45°	GRAISSEUR,45°	SCHMIERNIPPEL,45°	INGRASSATORE,45°	ENGRASADOR GRASA,45°	
030	**RG058-7442-0**	1		BLADE LH	LAME GAUCHE	ERDSCHIEBER LS	LAMA SN	HOJA IZDO.	
040	**RG058-7443-0**	1		BLADE RH	LAME DROITE	ERDSCHIEBER RS	LAMA DS	HOJA DCHO.	
050	**01175-51045**	2		BOLT	VIS	SCHRAUBE	BULLONE	PERNO	
060	**02118-50100**	2		NUT	ECROU	MUTTER	DADO	TUERCA	
070	**RG158-7447-0**	2		PIN	BROCHE	STIFT	PERNO	PASADOR	
080	**RG138-8905-0**	2		PIN	BROCHE	STIFT	PERNO	PASADOR	
090	**RG201-6686-0**	2		COLLAR	COLLIER	RING	COLLARE	ANILLO	
100	**RG201-2179-0**	2		WASHER	RONDELLE	SCHEIBE	RONDELLA	ARANDELA	
110	**01133-51020**	2		BOLT	VIS	SCHRAUBE	BULLONE	PERNO	
120	**RG138-7446-0**	2		PIN	BROCHE	STIFT	PERNO	PASADOR	
130	**RG201-6686-0**	2		COLLAR	COLLIER	RING	COLLARE	ANILLO	
140	**RG201-2179-0**	2		WASHER	RONDELLE	SCHEIBE	RONDELLA	ARANDELA	
150	**01133-51020**	2		BOLT	VIS	SCHRAUBE	BULLONE	PERNO	

silvernorn.co.uk

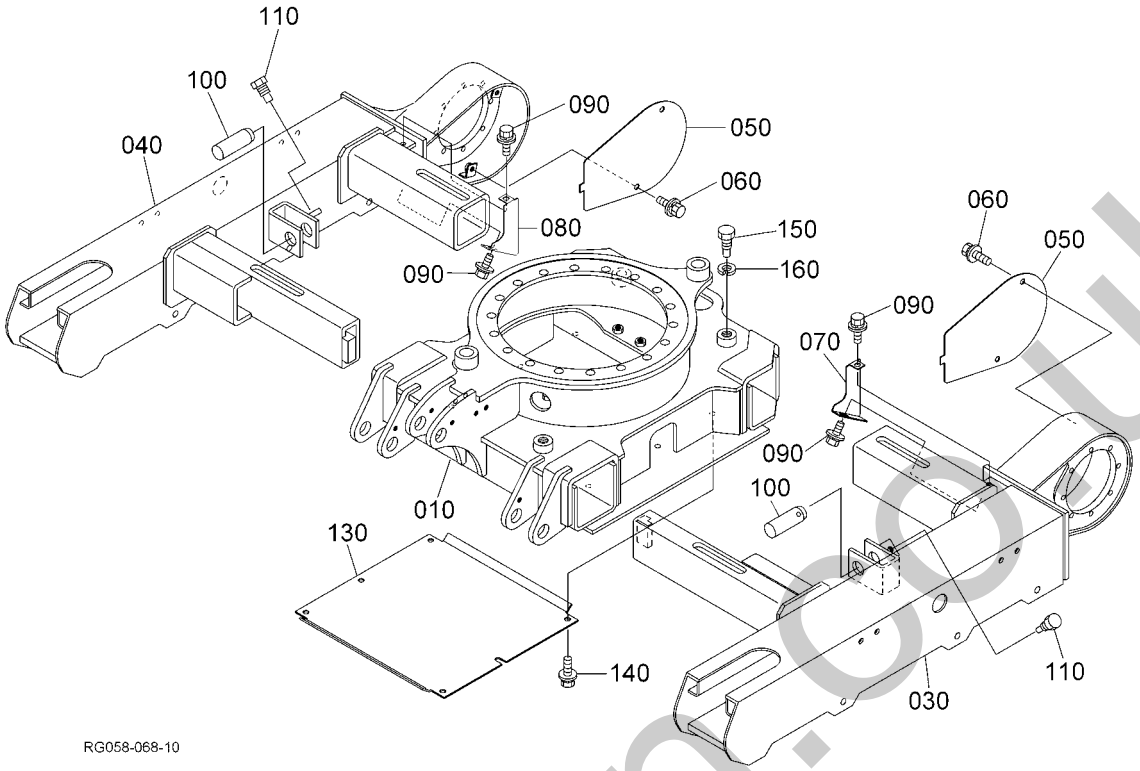

Pos.	PART No.	QTY/SNo	IC	PART NAME	DESIGNATION	BEZEICHNUNG	DENOMI. PARTE	NOMBRE PIEZA	Remarks
010	**RG058-2111-0**	1		FRAME,CENTER	CHÂSSIS,ROULEMENT (CENTRE)	RAHMEN,MITTE	TELAIO,CINGOLO (CENTRO)	BASTIDOR,TREN DE RODAJE (CE	
020	**---**	-							
030	**RG058-2112-0**	1		FRAME,TRACK LH	CHÂSSIS(ROULEMENT,G)	RAHMEN(KETTE,L)	TELAIO(CINGOLO,SN)	BAST.(TR. RODAJ.,IZDO.)	
040	**RG058-2113-0**	1		FRAME,TRACK RH	CHÂSSIS(ROULEMENT,D)	RAHMEN(KETTE,R)	TELAIO(CINGOLO,DS)	BAST.(TR. RODAJ.,DCHO.)	
050	**RG058-2117-0**	2		COVER	COUVERCLE	ABDECKUNG	COPERCHIO	CUBIERTA	
060	**01135-51020**	4		BOLT	VIS	SCHRAUBE	BULLONE	PERNO	
070	**RG058-2126-0**	1		COVER(HOSE,L)	COUVERCLE	ABDECKUNG	COPERCHIO	CUBIERTA	
080	**RG058-2127-0**	1		COVER(HOSE,R)	COUVERCLE	ABDECKUNG	COPERCHIO	CUBIERTA	
090	**01135-51020**	4		BOLT	VIS	SCHRAUBE	BULLONE	PERNO	
100	**RG108-8812-0**	2		PIN	BROCHE	STIFT	PERNO	PASADOR	
110	**69191-2129-4**	2		BOLT	VIS	SCHRAUBE	BULLONE	PERNO	
120	**---**	-							
130	**RG058-2118-0**	1		COVER	COUVERCLE	ABDECKUNG	COPERCHIO	CUBIERTA	
140	**01135-51020**	6		BOLT	VIS	SCHRAUBE	BULLONE	PERNO	
150	**RA231-2129-2**	4		BOLT	VIS	SCHRAUBE	BULLONE	PERNO	
160	**04512-50200**	4		WASHER,SPRING	RONDELLE GROWER	FEDERRING	RONDELLA,ELASTICA	ARANDELA,MUELLE	

silvernorm.co.uk

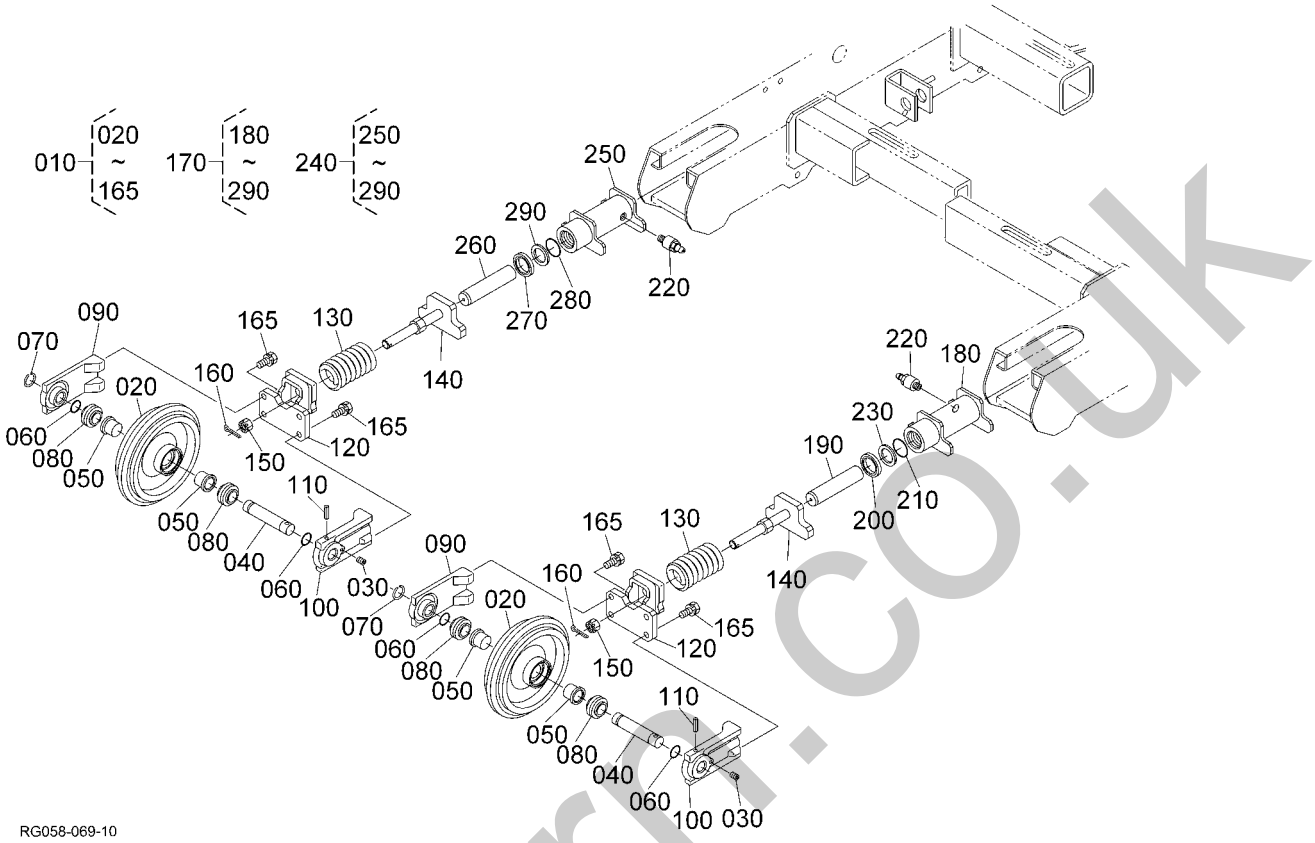

Pos.	PART No.	QTY/SNo	IC	PART NAME	DESIGNATION	BEZEICHNUNG	DENOMI. PARTE	NOMBRE PIEZA	Remarks
010	**RB157-2130-0**	2		ASSY WHEEL IDLER	ROUE FOLLE	GRP.LEITRAD	GR. RUOTA FOLLE	CONJUNTO RUEDA RODILLO	
020	**RB237-2134-2**	2		WHEEL,IDLER	ROUE DE SUPPORT	LEITRAD	RUOTA,FOLLE	RUEDA,RUEDA GUÍA	
030	**RA111-6247-0**	2		PLUG	BOUCHON	VERSCHLUSSSCHRAUBE	TAPPO	TAPÓN	
040	**RB237-2133-0**	2		SHAFT(IDLER)	ARBRE(ROULEAU TENDEUR)	WELLE(LEITRAD)	ALBERO(FOLLE)	EJE(RUEDA GUÍA)	
050	**RB237-2135-0**	4		BUSH	COUSSINET	BUCHSE	BOCCOLA	CASQUILLO	
060	**04817-00210**	4		O-RING	JOINT TORIQUE	O-RING	O-RING	JUNTA TÓRICA	
070	**68051-2139-0**	2		WIRE	FAISCEAU	ADER	FILO	CABLE	
080	**RB411-2173-0**	4		SEAL	JOINT	DICHTUNG	TENUTA	JUNTA	
090	**RB237-2131-4**	2		SUPPORT(1,IDLER)	SUPPORT(1,ROULEAU TEND)	AUFLAGE(1,LEITRAD)	SUPPORTO(1,FOLLE)	SOPORTE(1,RUEDA GUÍA)	
100	**RB237-2132-4**	2		SUPPORT,IDLER	SUPPORT,ROULEAU TENDEUR	AUFLAGE,LEITRAD	SUPPORTO,FOLLE	SOPORTE,RUEDA GUÍA	
110	**05411-00656**	2		PIN,SPRING	GOUPILLE CREUSE	FEDERSTIFT	SPINA ELASTICA	BULÓN DE MUELLE	
120	**RB157-2135-0**	2		YOKE	FOURCHE	JOCH	FORCELLA	HORQUILLA DE ARTICULACIÓN	
130	**RB237-2142-0**	2		SPRING	RESSORT	FEDER	MOLLA	MUELLE	
140	**RB237-2143-0**	2		RETAINER,SPRING	ARRÊT DE RESSORT	FEDERAUFLAGE	FERMO,MOLLA	RETENEDOR,MUELLE	
150	**68741-2142-0**	2		NUT	ECROU	MUTTER	DADO	TUERCA	
160	**05511-50430**	2		PIN,SPLIT	GOUPILLE,FENDUE	SPLINT	COPIGLIA	BULÓN,ABERTURA	
165	**01133-51240**	8		BOLT	VIS	SCHRAUBE	BULLONE	PERNO	
170	**RG058-2150-0**	1		ASSY CYLINDER LH	CYLINDRE GAUCHE	BGR.ZYLINDER,LINKS	GR. CILINDRO SN	CILINDRO LADO IZDO.	
180	**RG058-2151-0**	1		TUBE,CYLINDER LH	TUBE,CYLINDRE G	ZYLINDERROHR,LINKS	TUBO,CILINDRO SN	TUBO,CILINDRO IZDO.	
190	**RG108-2153-0**	1		RAM	RAMPE	LAMPE	RAMPA	RAMPA	
200	**RG108-2155-0**	1		SEAL DUST	PARE-POUSSIERE	STAUBDICHTUNG	TENUTA ANTIPOLVERE	JUNTA POLVO	
210	**04817-00350**	1		O-RING	JOINT TORIQUE	O-RING	O-RING	JUNTA TÓRICA	
220	**RG201-2155-0**	2		ASSY NIPPLE GREASE	ENS. GRAISEUR	GRP.SCHMIERNIPPEL	GR. INGRASSATORE	CONJUNTO ENGRASADOR GRAS	
230	**RG108-2154-0**	1		RING BACK UP	ANNEAU DE SECOURS	STÜTZRING	SOSTEGNO ANELLO	ANILLO SOPORTE	
240	**RG058-2160-0**	1		ASSY CYLINDER RH	CYLINDRE DROIT	BGR.ZYLINDER,RECHTS	GR. CILINDRO DS	CILINDRO LADO DCHO.	
250	**RG058-2161-0**	1		TUBE,CYLINDER RH	TUBE,CYLINDRE D	ZYLINDERROHR,RECHTS	TUBO,CILINDRO DS	TUBO,CILINDRO DCHO.	
260	**RG108-2153-0**	1		RAM	RAMPE	LAMPE	RAMPA	RAMPA	
270	**RG108-2155-0**	1		SEAL DUST	PARE-POUSSIERE	STAUBDICHTUNG	TENUTA ANTIPOLVERE	JUNTA POLVO	
280	**04817-00350**	1		O-RING	JOINT TORIQUE	O-RING	O-RING	JUNTA TÓRICA	
290	**RG108-2154-0**	1		RING BACK UP	ANNEAU DE SECOURS	STÜTZRING	SOSTEGNO ANELLO	ANILLO SOPORTE	

silvernorm.co.uk

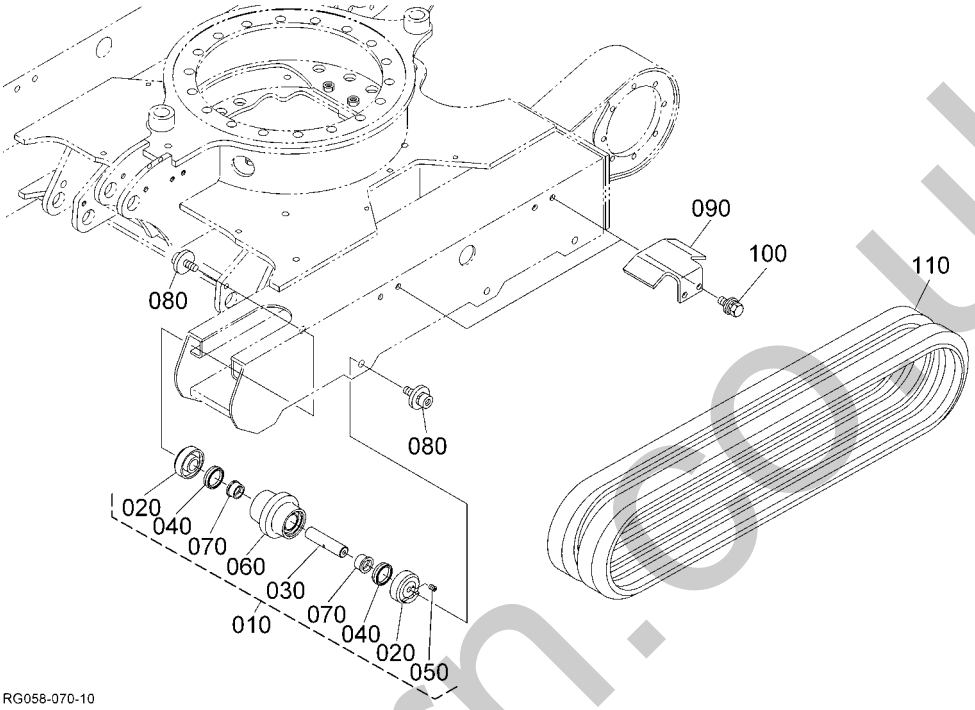

Pos.	PART No.	QTY/SNo	IC	PART NAME	DESIGNATION	BEZEICHNUNG	DENOMI. PARTE	NOMBRE PIEZA	Remarks
010	**RG058-2170-0**	6		ASSY ROLLER,TRUCK	ROULEAU,CAMION	BGR.KETTENROLLE	RULLO CARRO COMPL	CONJUNTO RODILLO	
020	**RG058-2171-0**	12		BRACKET	PALIER	HALTER	SUPPORTO	SOPORTE	
030	**RG158-2172-0**	6		SHAFT,TRACK ROLLER	ARBRE	WELLE	ALBERO	EJE	
040	**RG158-2173-0**	12		SEAL	JOINT	DICHTUNG	TENUTA	JUNTA	
050	**RG158-2174-0**	6		PLUG	BOUCHON	STOPFEN	TAPPO	TAPÓN	
060	**RG058-2175-0**	6		ROLLER,TRACK	ROULEAU	ROLLE	RULLO	RODILLO	
070	**RG058-2176-0**	12		BUSH	COUSSINET	BUCHSE	BOCCOLA	CASQUILLO	
080	**RC601-2185-0**	12		BOLT	VIS	SCHRAUBE	BULLONE	PERNO	
090	**RG138-2181-0**	4		PLATE(SLIDING)	PLAQUE(COULISSANTE)	PLATTE(SCHIEBEW.)	PIASTRA(SCORREVOLE)	PLACA(DESLIZAMIENTO)	
100	**01135-51030**	8		BOLT	VIS	SCHRAUBE	BULLONE	PERNO	
110	**RG138-2233-0**	2		CRAWLER,RUBBER (STD)	CHENILLES,CAOUTCHOUC (STD)	GUMMIKETTE (STD)	COPERCHIO,GOMMA (STD)	ORUGA,GOMA (STD)	

silvermorn.co.uk

S097
SWIVEL FRAME
CHASSIS PIVOT
DREHRAHMEN
TELAIO SUPERIORE
BASTIDOR DE ROTACIÓN

J01

KX016-4

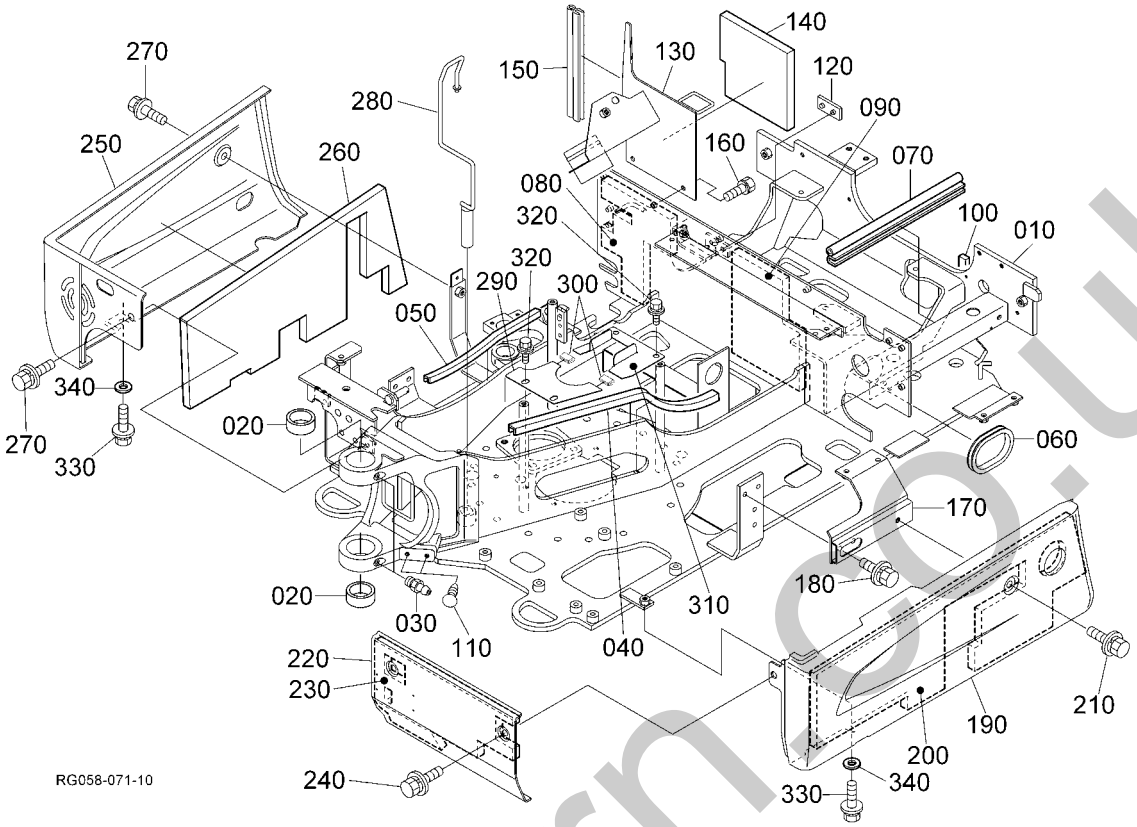

Pos.	PART No.	QTY/SNo	IC	PART NAME	DESIGNATION	BEZEICHNUNG	DENOMI. PARTE	NOMBRE PIEZA	Remarks
010	**RG058-4111-0**	1		FRAME,SWING	CHÂSSIS,OSCILLATION	DREHRAHMEN	TELAIO,BRANDEGGIO	BASTIDOR,OSCILACIÓN	
020	**RG138-4113-0**	2		BUSH	COUSSINET	BUCHSE	BOCCOLA	CASQUILLO	
030	**06611-15010**	2		NIPPLE GREASE	GRAISSEUR	SCHMIERNIPPEL	INGRASSATORE	ENGRASADOR GRASA	
040	**RG058-4114-0**	1		TRIM	EQUILIBRAGE	KANTENSCHUTZ	RIVESTIMENTO	GUARNICIÓN	
050	**RG058-4113-0**	1		TRIM	EQUILIBRAGE	KANTENSCHUTZ	RIVESTIMENTO	GUARNICIÓN	
060	**RG158-4115-0**	1		GROMMET,SWIVEL	JOINT À CORNIERE	TÜLLE	ANELLO TENUTA IN GOMMA	ANILLO PROTECTOR	
070	**RG158-4255-0**	1		SEAL RUBBER	JOINT EN CAOUTCHOUC	GUMMIDICHTUNG	GOMMA DI TENUTA	JUNTA CAUCHO	
080	**RG158-4116-0**	1		SPONGE(SWING FRAME,1)	EPONGE(OSCILLATION 1)	GUMMID.(SCHWENKEINR.1)	SPUGNA(BRANDEGGIO 1)	ESPONJA(OSCILACIÓN 1)	
090	**RG158-4135-0**	1		SPONGE(SWING FRAME,2)	EPONGE(OSCILLATION 2)	GUMMID.(SCHWENKEINR.2)	SPUGNA(BRANDEGGIO 2)	ESPONJA(OSCILACIÓN 2)	
100	**RG158-4119-0**	1		SEAL RUBBER	JOINT EN CAOUTCHOUC	GUMMIDICHTUNG	GOMMA DI TENUTA	JUNTA CAUCHO	
110	**RG108-4129-0**	2		PLUG	BOUCHON	STOPFEN	TAPPO	TAPÓN	
120	**RB237-4129-0**	1		CUSHION(ENGINE)	COUSSINET(MOTEUR)	DÄMPFER(MOTOR)	AMMORTIZZATORE(MOTORE)	AMORTIGUADOR(MOTOR)	
130	**RG158-4132-0**	1		PLATE(PARTITION,R)	CLOISON SEPAR. DE PLAQUE	TRENNPLATTE	PIASTRA PARATIA	PLACA PARTICIÓN	
140	**RG158-4134-0**	1		SPONGE(PARTITION,R)	EPONGE	SCHAUMSTOFF	SPUGNA	ESPONJA	
150	**RG511-4278-0**	1		TRIM(295)	EQUILIBRAGE	KANTENSCHUTZ	RIVESTIMENTO(295)	GUARNICIÓN(295)	
160	**01133-51020**	2		BOLT	VIS	SCHRAUBE	BULLONE	PERNO	
170	**RG158-4123-0**	1		STAY(S COVER,L)	ETAI	ANSCHLAG	PUNTELLO	ANCLAJE	
180	**01133-51020**	2		BOLT	VIS	SCHRAUBE	BULLONE	PERNO	
190	**RG158-4121-0**	1		COVER	COUVERCLE	ABDECKUNG	COPERCHIO	CUBIERTA	
200	**RG158-4126-0**	1		SPONGE(S COVER,L1)	EPONGE	SCHAUMSTOFF	SPUGNA	ESPONJA	
210	**01135-51025**	1		BOLT	VIS	SCHRAUBE	BULLONE	PERNO	
220	**RG158-4125-0**	1		COVER(SWING,FRONT)	COUVERCLE,OSCILLATION	ABDECKUNG	COPERCHIO,BRANDEGGIO	CUBIERTA,OSCILAC.	
230	**RG158-4127-0**	1		SPONGE(S COVER,L2)	EPONGE	SCHAUMSTOFF	SPUGNA	ESPONJA	
240	**01135-51025**	2		BOLT	VIS	SCHRAUBE	BULLONE	PERNO	
250	**RG158-4122-0**	1		COVER	COUVERCLE	ABDECKUNG	COPERCHIO	CUBIERTA	
260	**RG158-4128-0**	1		SPONGE(S COVER,R)	EPONGE	SCHAUMSTOFF	SPUGNA	ESPONJA	
270	**01135-51025**	2		BOLT	VIS	SCHRAUBE	BULLONE	PERNO	
280	**RG158-4117-0**	1		PIN,SWING LOCK	GOUPILLE,VERROU D'OSCILL	VERR-STIFT SCHWENKEINR.	PERNO,BLOCCO BRANDEGGIO	PASADOR,BLOQUEO OSCILAC.	
290	**RG158-4151-0**	1		COVER,FRONT	COUVERCLE	DECKEL	COPERCHIO	CUBIERTA	
300	**RG158-4153-0**	2		TRIM(20)	EQUILIBRAGE	KANTENSCHUTZ	RIVESTIMENTO	GUARNICIÓN	
310	**RG158-4152-0**	1		COVER,REAR	COUVERCLE (ARRIERE)	DECKEL	COPERCHIO (POST.)	CUBIERTA (TRASERO)	
320	**01135-51020**	4		BOLT	VIS	SCHRAUBE	BULLONE	PERNO	
330	**01133-51025**	2		BOLT	VIS	SCHRAUBE	BULLONE	PERNO	
340	**04015-50100**	2		WASHER,PLAIN	RONDELLE FREIN	SCHEIBE	RONDELLA,PIANA	ARANDELA,PLANA	

silverhorn.co.uk

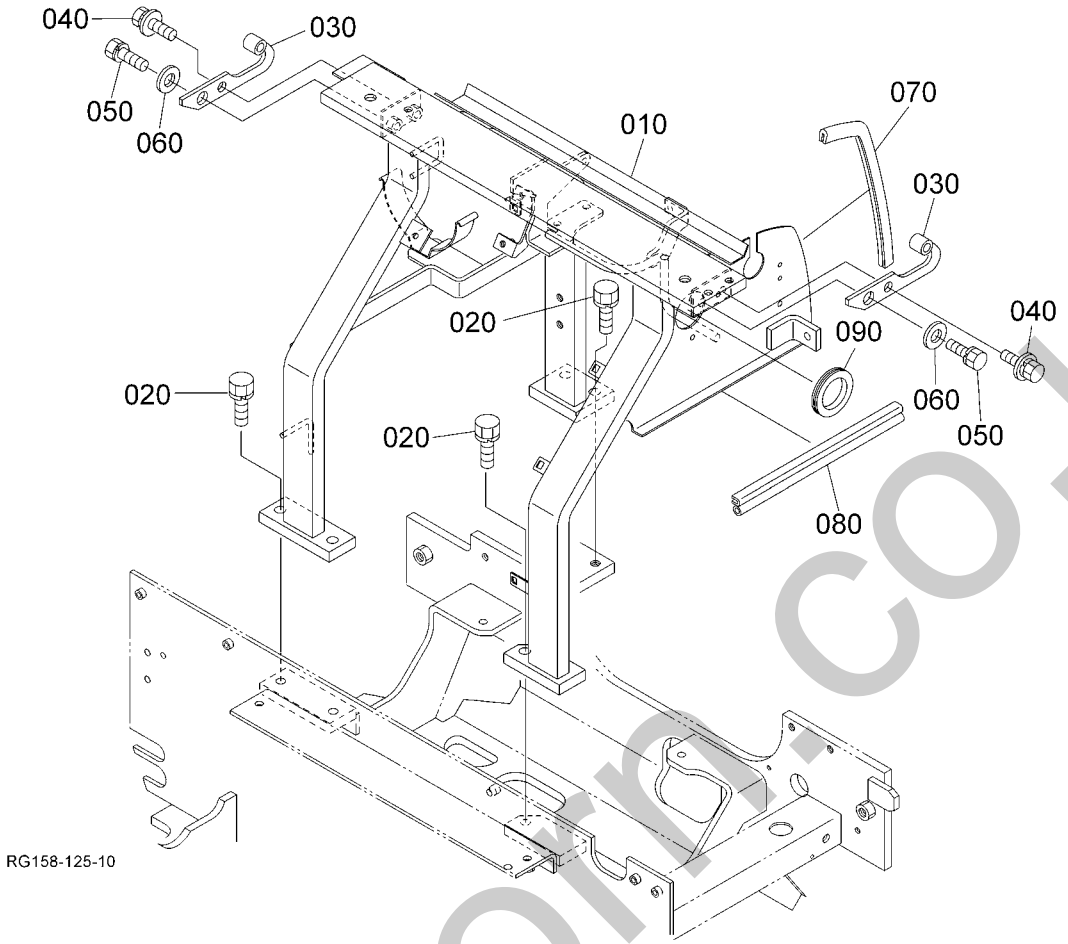

Pos.	PART No.	QTY/SNo	IC	PART NAME	DESIGNATION	BEZEICHNUNG	DENOMI. PARTE	NOMBRE PIEZA	Remarks
010	**RG158-4141-0**	1		FRAME,ARCH	CHÂSSIS,ARCHE	RAHMEN,BÜGEL	TELAIO,ARCO	BASTIDOR,ARCO	
020	**01133-51235**	5		BOLT	VIS	SCHRAUBE	BULLONE	PERNO	
030	**RG241-4343-0**	2		SUPPORT(BONNET REAR)	SUPPORT(CAPOT ARRIERE)	AUFLAGE	SUPPORTO(COFANO POST.)	SOPORTE(CAPOT TRASERO)	
040	**01135-51020**	2		BOLT	VIS	SCHRAUBE	BULLONE	PERNO	
050	**01133-51020**	2		BOLT	VIS	SCHRAUBE	BULLONE	PERNO	
060	**04015-50100**	2		WASHER,PLAIN	RONDELLE FREIN	SCHEIBE	RONDELLA,PIANA	ARANDELA,PLANA	
070	**RG158-4148-0**	1		TRIM,U	EQUILIBRAGE	KANTENSCHUTZ	RIVESTIMENTO	GUARNICIÓN	
080	**RG158-4149-0**	1		SEAL RUBBER	JOINT EN CAOUTCHOUC	GUMMIDICHTUNG	GOMMA DI TENUTA	JUNTA CAUCHO	
090	**RG158-4142-0**	1		GROMMET,ARCH	GRUMMET	GUMMITÜLLE	ANELLO DI TENUTA IN GOMMA	ANILLO PROTECTOR	

silvermoon.co.uk

S099
SWIVEL BEARING
ROULEMENT DE BASCULE
DREHLAGER
RALLA
COJINETE DE ROTACIÓN

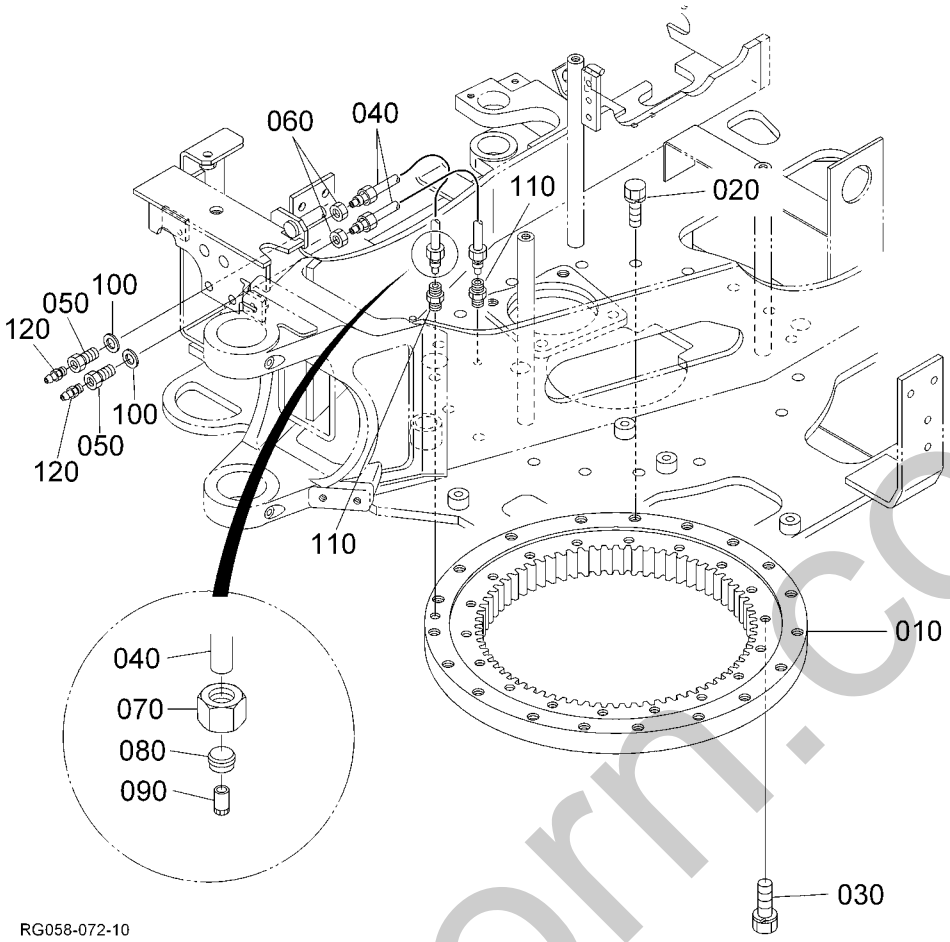

Pos.	PART No.	QTY/SNo	IC	PART NAME	DESIGNATION	BEZEICHNUNG	DENOMI. PARTE	NOMBRE PIEZA	Remarks
010	**RG058-1911-0**	1		BEARING,SWIVEL	PALIER A ROTULE	DREHKRANZLAGER	RALLA	COJINETE,ROTACIÓN	
020	**01138-51240**	18		BOLT	VIS	SCHRAUBE	BULLONE	PERNO	
030	**01138-51440**	19		BOLT	VIS	SCHRAUBE	BULLONE	PERNO	
040	**RG108-1921-0**	2		TUBE,GREASE	TUBE,GRAISSAGE	SCHMIERMITTELLEITUNG	TUBO,INGRASSAGGIO	TUBO,GRASA	
050	**RG008-2151-2**	2		ADAPTER	ADAPTATEUR	ADAPTER	ADATTATORE	ADAPTADOR	
060	**RG008-2152-0**	2		NUT	ECROU	MUTTER	DADO	TUERCA	
070	**RG008-2153-0**	4		NUT	ECROU	MUTTER	DADO	TUERCA	
080	**RG008-2154-0**	4		SLEEVE	MANCHON	MUFFE	MANICOTTO	MANGUITO	
090	**RG008-2155-0**	4		COLLAR	COLLIER	HÜLSE	COLLARE	COLLARÍN	
100	**RG008-2156-0**	2		WASHER	RONDELLE	SCHEIBE	RONDELLA	ARANDELA	
110	**RG008-2158-0**	2		ADAPTER	RACCORD	ADAPTER	ADATTATORE	ADAPTADOR	
120	**RG008-2157-0**	2		NIPPLE GREASE	GRAISSAGE RACCORD FILETE	SCHMIERNIPPEL	INGRASSATORE	ENGRASADOR GRASA	

silvermorn.co.uk

S100
SEAT SUPPORT [CANOPY]
SUPPORT DE SIEGE
TRÄGER, SITZ
SUPPORTO SEDILE
SOPORTE DEL ASIENTO

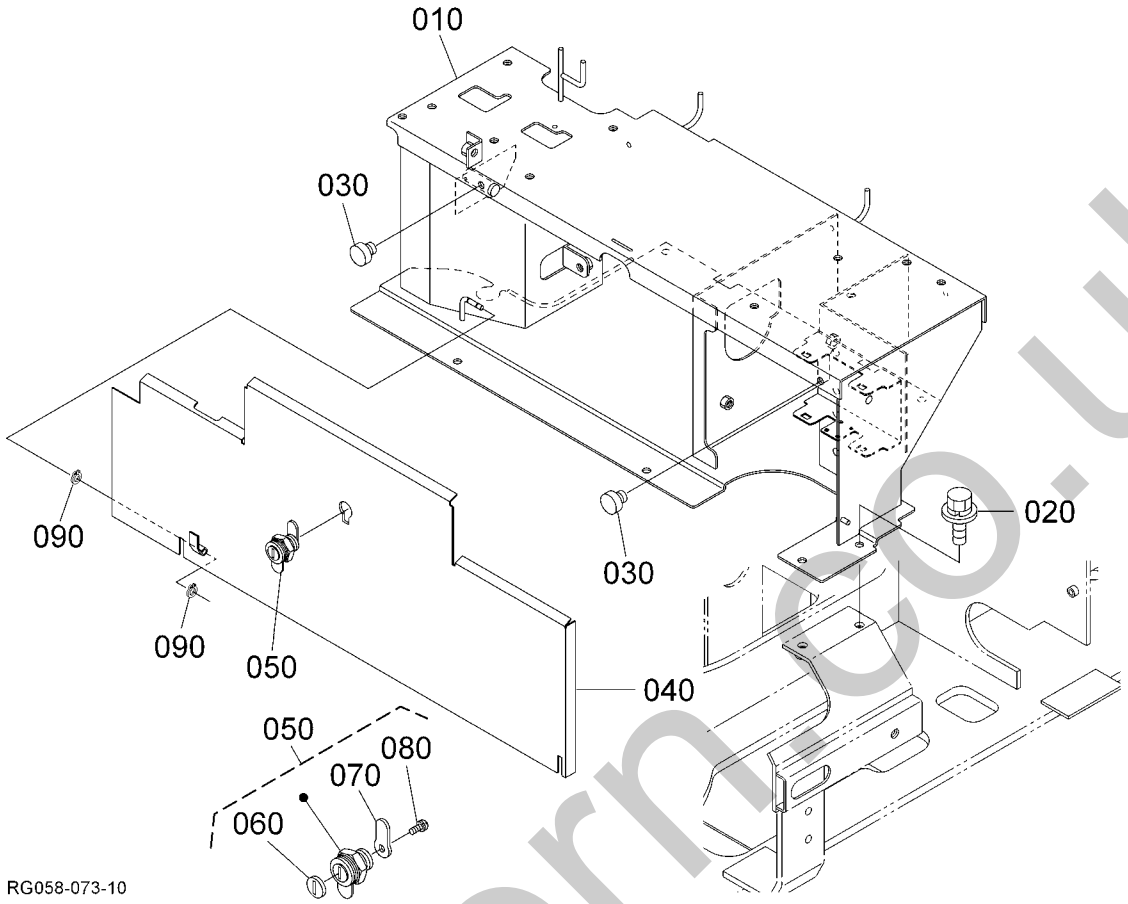

Pos.	PART No.	QTY/SNo	IC	PART NAME	DESIGNATION	BEZEICHNUNG	DENOMI. PARTE	NOMBRE PIEZA	Remarks
010	**RG158-3812-0**	1		SUPPORT,SEAT	SUPPORT,SIEGE	SITZAUFLAGE	SUPPORTO,SEDILE	SOPORTE,ASIENTO	
020	**01135-51020**	6		BOLT	VIS	SCHRAUBE	BULLONE	PERNO	
030	**38240-2987-0**	2		CUSHION	COUSSIN	KISSEN	AMMORTIZZATORE	AMORTIGUADOR	
040	**RG158-3816-0**	1		COVER,SEAT SUPPORT	COUVERCLE,SUPPORT SIEGE	ABDECKUNG,SITZAUFLAGE	COPERCHIO,SUPP. SEDILE	CUBIERTA,SOPORTE ASIENTO	
050	**RC411-4354-4**	1		ASSY LOCK CYLINDER	CYLINDRE VERROUILLAGE	GRP.SCHLIESSZYLINDER	GR. BLOCCO,CILINDRO	CILINDRO BLOQUEO	
060	**RC411-4355-0**	1		COVER	COUVERCLE	ABDECKUNG	COPERCHIO	CUBIERTA	
070	**RC411-4358-0**	1		PLATE	PLAQUE	PLATTE	PIASTRA	PLACA	
080	**RC411-4360-0**	2		TAPPING SCREW	VIS	SCHRAUBE	VITE AUTOFILETTANTE	TORNILLO ROSCADOR	
090	**04613-50050**	2		CIR CLIP EXTERNAL	CIR CLIP	SPRENGRING,AUSSEN	ANELLO ELASTICO,ESTERNO	ANILLO RETENCIÓN,EXTERNO	

silvermore.co.uk

S101
SEAT SUPPORT [CABIN]
SUPPORT DE SIEGE
TRÄGER, SITZ
SUPPORTO SEDILE
SOPORTE DEL ASIENTO

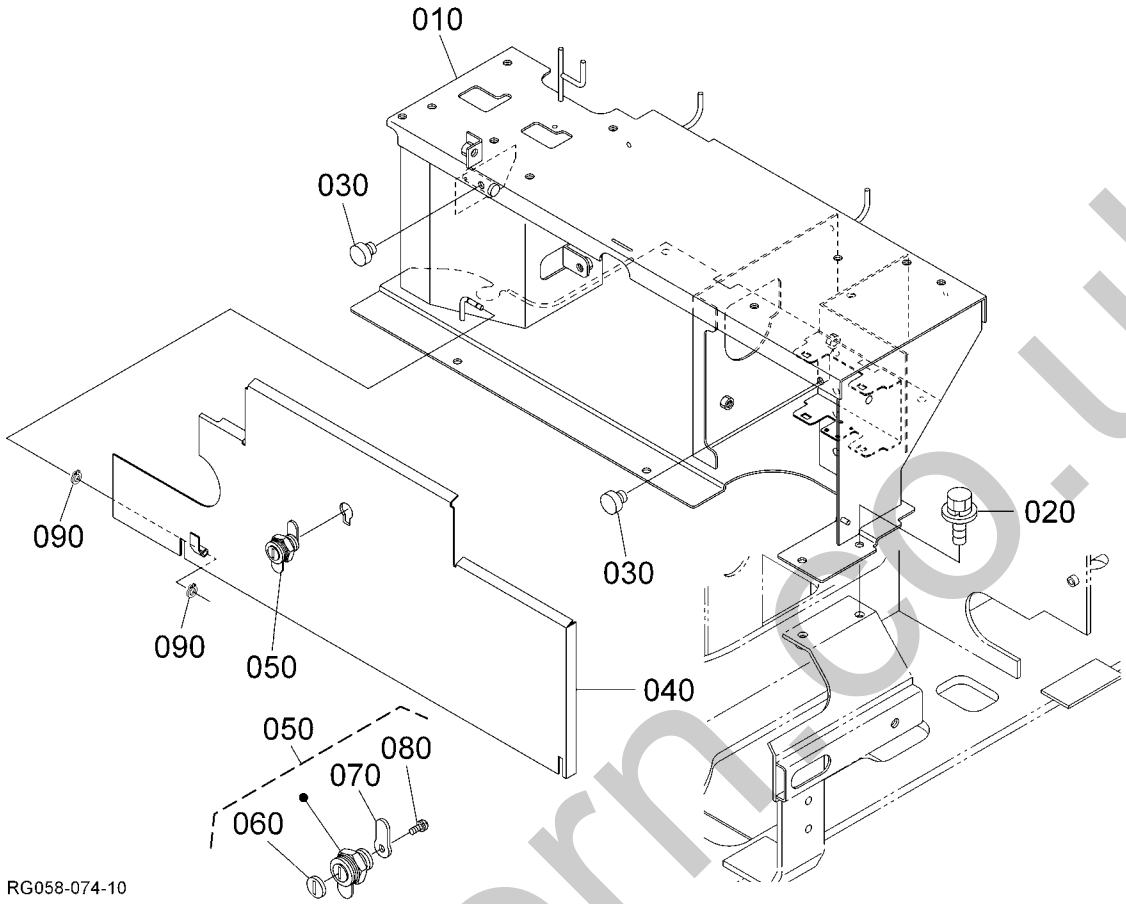

Pos.	PART No.	QTY/SNo	IC	PART NAME	DESIGNATION	BEZEICHNUNG	DENOMI. PARTE	NOMBRE PIEZA	Remarks
010	**RG158-3812-0**	1		SUPPORT,SEAT	SUPPORT,SIEGE	SITZAUFLAGE	SUPPORTO,SEDILE	SOPORTE,ASIENTO	
020	**01135-51020**	6		BOLT	VIS	SCHRAUBE	BULLONE	PERNO	
030	**38240-2987-0**	2		CUSHION	COUSSIN	KISSEN	AMMORTIZZATORE	AMORTIGUADOR	
040	**RG158-3819-0**	1		COVER(SEAT SUPPORT)	COUVERCLE,SUPPORT SIEGE	ABDECKUNG,SITZAUFLAGE	COPERCHIO,SUPP. SEDILE	CUBIERTA,SOPORTE ASIENTO	
050	**RC411-4354-4**	1		ASSY LOCK CYLINDER	CYLINDRE VERROUILLAGE	GRP.SCHLIESSZYLINDER	GR. BLOCCO,CILINDRO	CILINDRO BLOQUEO	
060	**RC411-4355-0**	1		COVER	COUVERCLE	ABDECKUNG	COPERCHIO	CUBIERTA	
070	**RC411-4358-0**	1		PLATE	PLAQUE	PLATTE	PIASTRA	PLACA	
080	**RC411-4360-0**	2		TAPPING SCREW	VIS	SCHRAUBE	VITE AUTOFILETTANTE	TORNILLO ROSCADOR	
090	**04613-50050**	2		CIR CLIP EXTERNAL	CIR CLIP	SPRENGRING,AUSSEN	ANELLO ELASTICO,ESTERNO	ANILLO RETENCIÓN,EXTERNO	

silvermore.co.uk

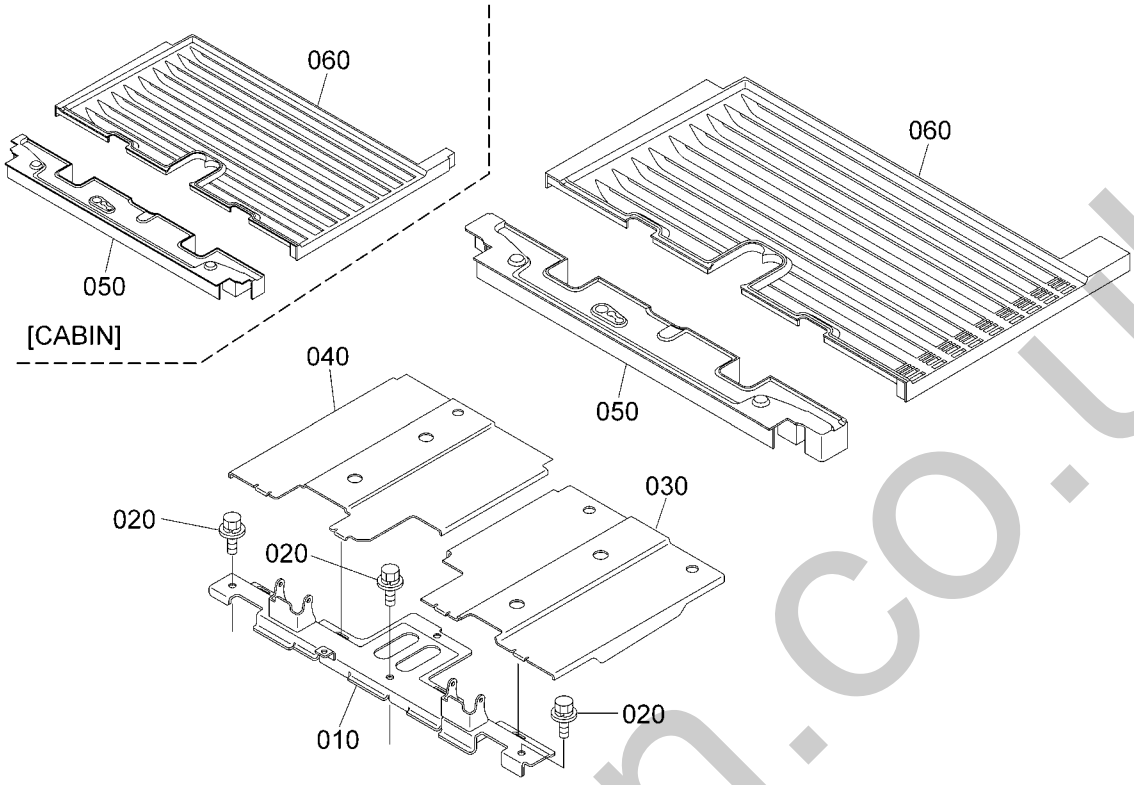

Pos.	PART No.	QTY/SNo	IC	PART NAME	DESIGNATION	BEZEICHNUNG	DENOMI. PARTE	NOMBRE PIEZA	Remarks
010	**RG158-4411-0**	1		STEP,FRONT	MARCHE,AVANT	STUFE,VORN	PUNTELLO,ANTERIORE	ESCALÓN,FRONTAL	
020	**01135-51020**	4		BOLT	VIS	SCHRAUBE	BULLONE	PERNO	
030	**RG158-4412-0**	1		STEP L	MARCHE,GAUCHE	STUFE,LS	PUNTELLO,SN	ESCALÓN,IZDO	
040	**RG158-4413-0**	1		STEP R	MARCHE,DROITE	STUFE,RS	PUNTELLO,DS	ESCALÓN,DCHO	
050	**RG158-4441-0**	1		MAT,CANOPY	COUSSINET,CANOPY	MATTE,FAHRERSCHUTZDACH	TAPPETINO,TETTUCCIO	ALFOMBRILLA,MARCOTECHO	CANOPY
050	**RG158-4871-0**	1		MAT,CABIN	COUSSINET,CABINE	MATTE,KABINE	TAPPETINO,CABINA	ALFOMBRILLA,CABINA	CABIN
060	**RG158-4442-0**	1		MAT,CANOPY	COUSSINET,CANOPY	MATTE,FAHRERSCHUTZDACH	TAPPETINO,TETTUCCIO	ALFOMBRILLA,MARCOTECHO	CANOPY
060	**RG158-4872-0**	1		MAT,CABIN	COUSSINET,CABINE	MATTE,KABINE	TAPPETINO,CABINA	ALFOMBRILLA,CABINA	CABIN

silvernorn.co.uk

S103

COVER (LH)
COUVERCLE (GAUCHE)
DECKEL (LS)
COPERCHIO (SN)
CUBIERTA (LADO IZDO.)

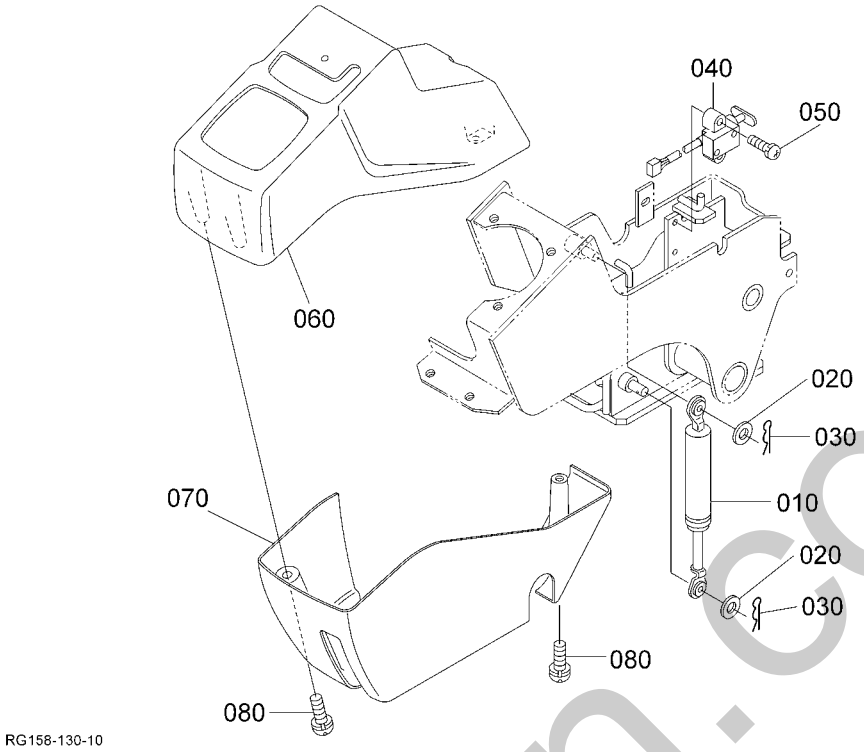

Pos.	PART No.	QTY/SNo	IC	PART NAME	DESIGNATION	BEZEICHNUNG	DENOMI. PARTE	NOMBRE PIEZA	Remarks
010	**RC601-4454-0**	1		DAMPER,GAS	AMORTISSEUR DE GAZ	GASSTOSSDÄMPFER	SMORZATORE,GAS	AMORTIGUADOR,GAS	
020	**04013-50080**	2		WASHER,PLAIN	RONDELLE FREIN	SCHEIBE	RONDELLA,PIANA	ARANDELA,PLANA	
030	**52300-3412-0**	2		PIN SNAP	GOUPILLE BETA	SICHERUNGSSTIFT	COPPIGLIA	GRUPILLA	
040	**RD411-5347-0**	1		SWITCH LIMIT	INTERRUPTEUR	SCHALTER	INTERRUTTORE DI FINECORSA	INTERRUPTOR SEGURIDAD	
050	**03024-50516**	2		SCREW,WITH WASHER	VIS A RONDELLE	SCHRAUBE	VITE,CON RONDELLA	TORNILLO,CON ARANDELA	
060	**RD451-4471-4**	1		COVER,LH UPPER	COUVERCLE	ABDECKUNG	COPERCHIO	CUBIERTA	
070	**RD451-4472-2**	1		COVER,LH LOWER	COUVERCLE	ABDECKUNG	COPERCHIO	CUBIERTA	
080	**03034-50620**	3		SCREW,WITH WASHER	VIS A RONDELLE	SCHRAUBE	VITE,CON RONDELLA	TORNILLO,CON ARANDELA	

silvermorn.co.uk

S104
COVER (RH)
COUVERCLE (DROITE)
DECKEL (RS)
COPERCHIO (DS)
CUBIERTA (LADO DCHO.)

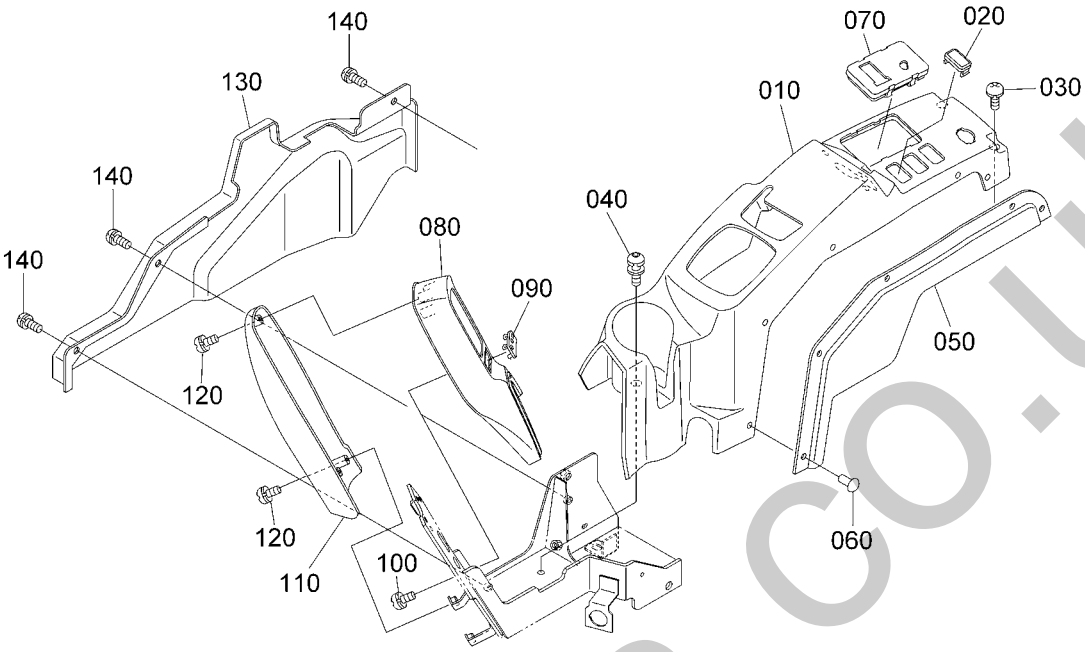

RG158-131-10

Pos.	PART No.	QTY/SNo	IC	PART NAME	DESIGNATION	BEZEICHNUNG	DENOMI. PARTE	NOMBRE PIEZA	Remarks
010	**RD458-4478-3**	1		COVER,RH REAR	COUVERCLE	ABDECKUNG	COPERCHIO	CUBIERTA	
020	**RD451-4464-2**	1		CAP,SWITCH	BOUCHON	KAPPE	TAPPO	CAPUCHÓN	
030	**03034-50616**	2		SCREW,WITH WASHER	VIS A RONDELLE	SCHRAUBE	VITE,CON RONDELLA	TORNILLO,CON ARANDELA	
040	**RD451-4473-0**	1		BOLT	VIS	SCHRAUBE	BULLONE	PERNO	
050	**RD451-4476-3**	1		COVER,RH LOWER	COUVERCLE	ABDECKUNG	COPERCHIO	CUBIERTA	
060	**3G910-7424-0**	5		RIVET	RIVET	NIET	RIVETTO	REMACHE	
070	**RG158-4479-0**	1		COVER(SWITCH,ACCEL)	COUVERCLE	DECKEL	COPERCHIO	CUBIERTA	
080	**RG158-4461-0**	1		COVER,METER	COUVERCLE	DECKEL	COPERCHIO	CUBIERTA	
090	**RG158-4465-0**	1		COVER(SWITCH,METER)	COUVERCLE	DECKEL	COPERCHIO	CUBIERTA	
100	**03034-50616**	2		SCREW,WITH WASHER	VIS A RONDELLE	SCHRAUBE	VITE,CON RONDELLA	TORNILLO,CON ARANDELA	
110	**RG158-4462-0**	1		COVER,METER	COUVERCLE	DECKEL	COPERCHIO	CUBIERTA	CANOPY
120	**03034-50616**	3		SCREW,WITH WASHER	VIS A RONDELLE	SCHRAUBE	VITE,CON RONDELLA	TORNILLO,CON ARANDELA	CANOPY
130	**RG158-4477-0**	1		COVER,CANOPY	COUVERCLE	DECKEL	COPERCHIO	CUBIERTA	CANOPY
140	**03034-50616**	3		SCREW,WITH WASHER	VIS A RONDELLE	SCHRAUBE	VITE,CON RONDELLA	TORNILLO,CON ARANDELA	CANOPY

silvermorn.co.uk

S105

BONNET (FRONT) [CANOPY]
CAPOT (AVANT)
ABDECKUNG (VORNE)
COFANO
CAPOT

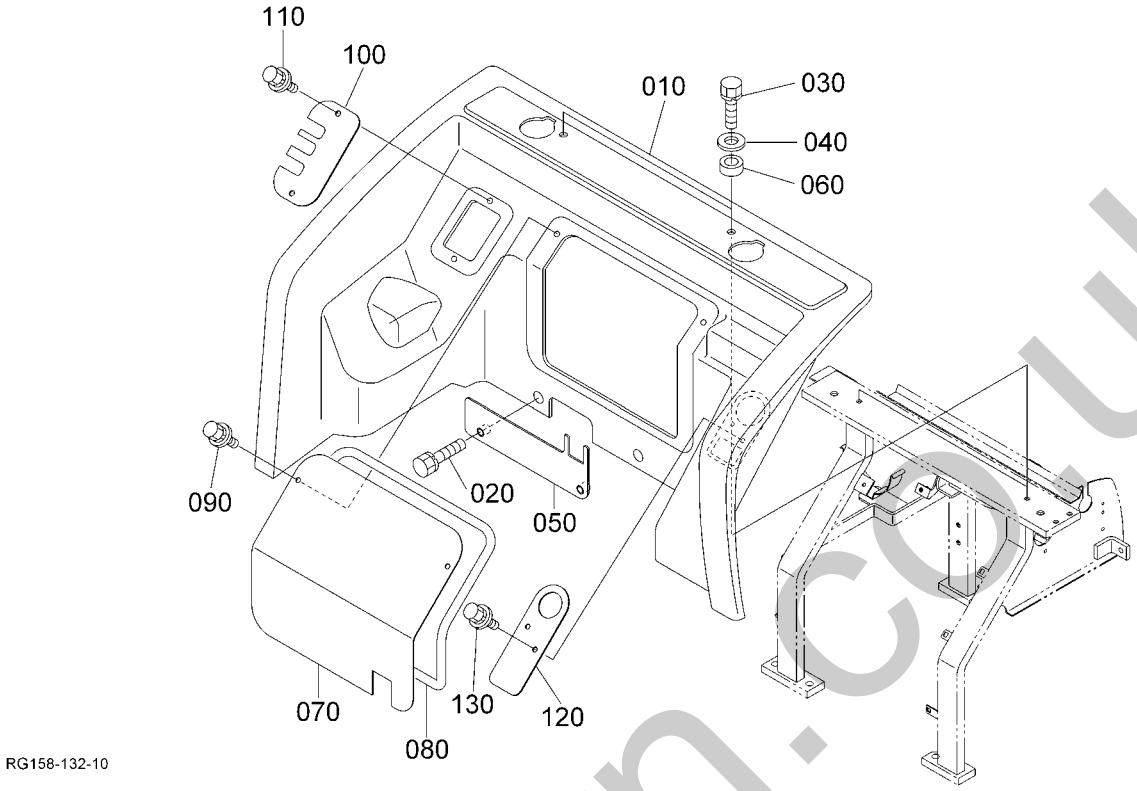

Pos.	PART No.	QTY/SNo	IC	PART NAME	DESIGNATION	BEZEICHNUNG	DENOMI. PARTE	NOMBRE PIEZA	Remarks
010	**RG158-4311-0**	1		BONNET,FRONT	CAPOT(AVANT)	MOTORHAUBE(VORN)	COFANO(ANTERIORE)	CAPOT(DELANTERO)	
020	**01135-51040**	2		BOLT	VIS	SCHRAUBE	BULLONE	PERNO	
030	**01133-51035**	2		BOLT	VIS	SCHRAUBE	BULLONE	PERNO	
040	**04015-50100**	2		WASHER,PLAIN	RONDELLE FREIN	SCHEIBE	RONDELLA,PIANA	ARANDELA,PLANA	
050	**RG158-4315-0**	1		PLATE,BONNET FRONT	PLAQUE	PLATTE	PIASTRA	PLACA	
060	**RG158-4319-0**	2		COLLAR	COLLIER	HÜLSE	COLLARE	ANILLO	
070	**RG158-4312-0**	1		COVER,BONNET FRONT	COUVERCLE,CAPOT,AVANT	DECKEL,MOTORHAUBE,VORN	COPERCHIO,COFANO,ANT.	CUBIERTA,CAPOT,DELANT.	
080	**RB237-4316-2**	1		BAND SEAL	BANDE DE JOINT	DICHTBAND	DISPOS. DI TENUTA A NASTRO	BANDA JUNTA	
090	**01125-50816**	2		BOLT	VIS	SCHRAUBE	BULLONE	PERNO	
100	**RG158-4313-0**	1		COVER,BONNET FRONT	COUVERCLE,CAPOT,AVANT	DECKEL,MOTORHAUBE,VORN	COPERCHIO,COFANO,ANT.	CUBIERTA,CAPOT,DELANT.	
110	**01125-50816**	2		BOLT	VIS	SCHRAUBE	BULLONE	PERNO	
120	**RG158-4314-0**	1		COVER,BONNET FRONT	COUVERCLE,CAPOT,AVANT	DECKEL,MOTORHAUBE,VORN	COPERCHIO,COFANO,ANT.	CUBIERTA,CAPOT,DELANT.	
130	**01125-50816**	2		BOLT	VIS	SCHRAUBE	BULLONE	PERNO	

silvermorn.co.uk

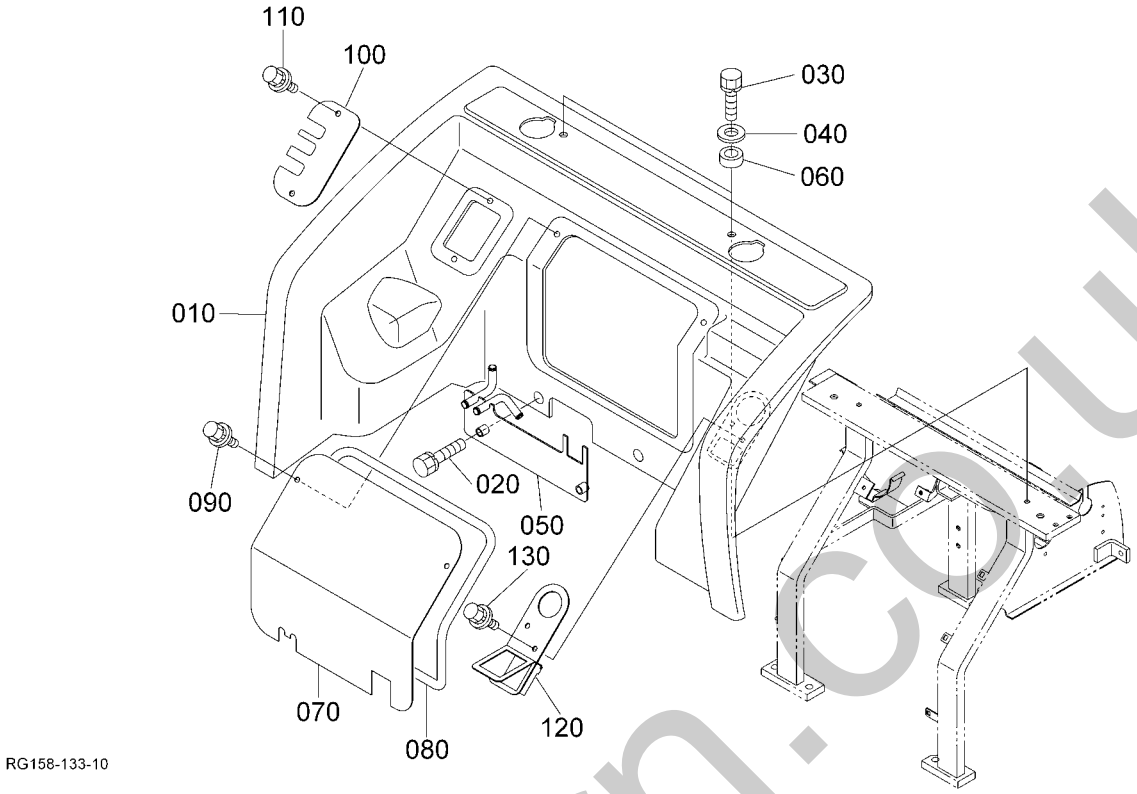

Pos.	PART No.	QTY/SNo	IC	PART NAME	DESIGNATION	BEZEICHNUNG	DENOMI. PARTE	NOMBRE PIEZA	Remarks
010	**RG158-4311-0**	1		BONNET,FRONT	CAPOT(AVANT)	MOTORHAUBE(VORN)	COFANO(ANTERIORE)	CAPOT(DELANTERO)	
020	**01135-51040**	2		BOLT	VIS	SCHRAUBE	BULLONE	PERNO	
030	**01133-51035**	2		BOLT	VIS	SCHRAUBE	BULLONE	PERNO	
040	**04015-50100**	2		WASHER,PLAIN	RONDELLE FREIN	SCHEIBE	RONDELLA,PIANA	ARANDELA,PLANA	
050	**RG158-4925-0**	1		PLATE,BONNET FRONT C	PLAQUE	PLATTE	PIASTRA	PLACA	
060	**RG158-4319-0**	2		COLLAR	COLLIER	HÜLSE	COLLARE	ANILLO	
070	**RG158-4922-0**	1		COVER(BONNET F,1 CAB)	COUVERCLE,CAPOT	DECKEL,MOTORHAUBE	COPERCHIO,COFANO	CUBIERTA,CAPOT	
080	**RB237-4316-2**	1		BAND SEAL	BANDE DE JOINT	DICHTBAND	DISPOS. DI TENUTA A NASTRO	BANDA JUNTA	
090	**01125-50816**	2		BOLT	VIS	SCHRAUBE	BULLONE	PERNO	
100	**RG158-4313-0**	1		COVER,BONNET FRONT	COUVERCLE,CAPOT,AVANT	DECKEL,MOTORHAUBE,VORN	COPERCHIO,COFANO,ANT.	CUBIERTA,CAPOT,DELANT.	
110	**01125-50816**	2		BOLT	VIS	SCHRAUBE	BULLONE	PERNO	
120	**RG158-4924-0**	1		COVER(BONNET F,3 CAB)	COUVERCLE,CAPOT	DECKEL,MOTORHAUBE	COPERCHIO,COFANO	CUBIERTA,CAPOT	
130	**01125-50816**	2		BOLT	VIS	SCHRAUBE	BULLONE	PERNO	

silvernorn.co.uk

S107

BONNET (LH)
CAPOT (GAUCHE)
ABDECKUNG (LS)
COFANO (SN)
CAPOT (LADO IZDO.)

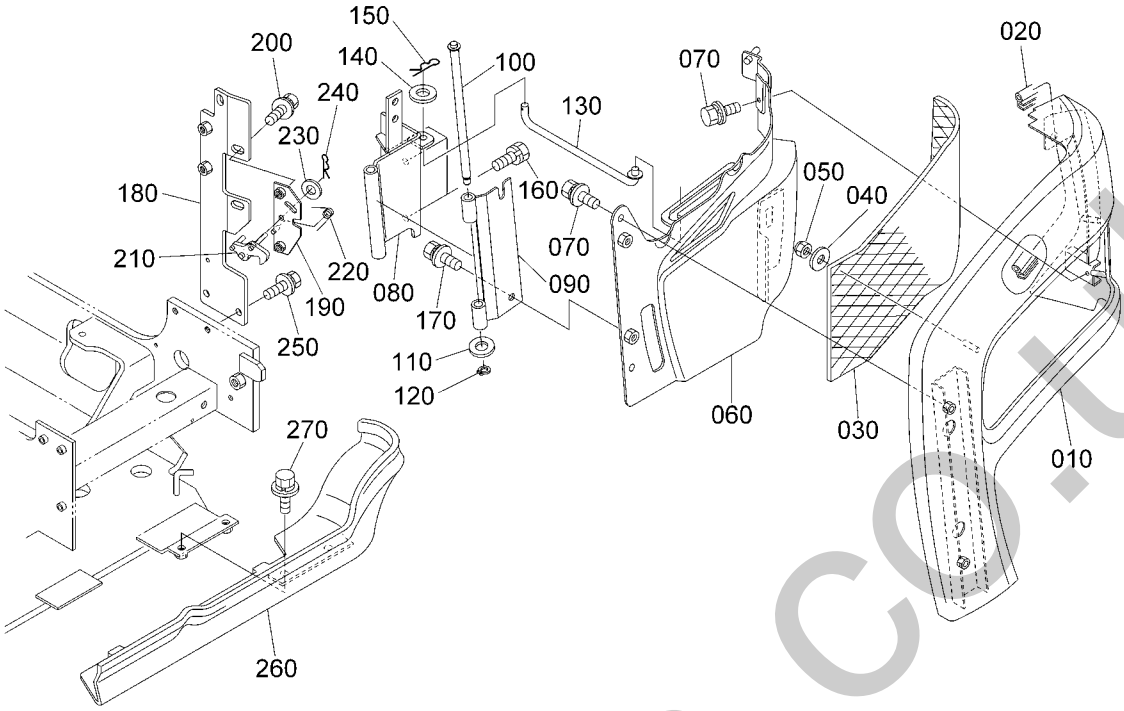

RG158-134-10

Pos.	PART No.	QTY/SNo	IC	PART NAME	DESIGNATION	BEZEICHNUNG	DENOMI. PARTE	NOMBRE PIEZA	Remarks
010	**RG158-4321-0**	1		BONNET LH	CAPOT GAUCHE	MOTORHAUBE LS	COFANO SN	CAPOT IZDO	
020	**RG158-4379-0**	1		SEAL RUBBER	JOINT EN CAOUTCHOUC	GUMMIDICHTUNG	GOMMA DI TENUTA	JUNTA CAUCHO	
030	**RG158-4322-0**	1		COVER,LH	COUVERCLE GAUCHE	DECKEL LS	COPERCHIO SN	CUBIERTA IZDO	
040	**RG158-4333-0**	3		WASHER,PLAIN	RONDELLE FREIN	SCHEIBE	RONDELLA,PIANA	ARANDELA,PLANA	
050	**02552-50060**	3		NUT	ECROU	MUTTER	DADO	TUERCA	
060	**RG158-4821-0**	1		PROTECTOR LH	DISPOSITIF PROTECTION G	SCHUTZVORRICHTUNG,LINKS	ELEMENTO PROTEZIONE(SN)	PROTECTOR LADO IZDO.	
070	**01135-51020**	3		BOLT	VIS	SCHRAUBE	BULLONE	PERNO	
080	**RG158-4324-0**	1		HINGE(1,BONNET LH)	PENTURE	SCHARNIER	CERNIERA	BISAGRA	
090	**RG158-4325-0**	1		HINGE(2,BONNET LH)	PENTURE	SCHARNIER	CERNIERA	BISAGRA	
100	**RG158-4329-0**	1		PIN,HINGE	BROCHE	STIFT	PERNO	PASADOR	
110	**04011-50100**	1		WASHER,PLAIN	RONDELLE FREIN	SCHEIBE	RONDELLA,PIANA	ARANDELA,PLANA	
120	**04613-50080**	1		CIR CLIP,EXTERNAL	CIR CLIP	SPRENGRING,AUSSEN	ANELLO ELASTICO,ESTERNO	ANILLO RETENCIÓN,EXTERNO	
130	**RG158-4328-0**	1		STAY(BONNET L)	ETAI	ANSCHLAG	SUPPORTO	ANCLAJE	
140	**04011-50100**	1		WASHER,PLAIN	RONDELLE FREIN	SCHEIBE	RONDELLA,PIANA	ARANDELA,PLANA	
150	**05525-51000**	1		PIN,SNAP	GOUPILLE BETA	SICHERUNGSSTIFT	PERNO,SCATTO	GRUPILLA	
160	**01133-51020**	3		BOLT	VIS	SCHRAUBE	BULLONE	PERNO	
170	**01135-51020**	2		BOLT	VIS	SCHRAUBE	BULLONE	PERNO	
180	**RG158-4326-0**	1		BRACKET(LOCK L)	PALIER	HALTER	SUPPORTO	SOPORTE	
190	**RG158-4323-0**	1		BRACKET(LOCK LH,2)	PALIER	HALTER	SUPPORTO	SOPORTE	
200	**01135-51025**	2		BOLT	VIS	SCHRAUBE	BULLONE	PERNO	
210	**RG158-4327-0**	1		LOCK(BONNET L)	VERROU(CAPOT)	ARRET(HAUBE)	BLOCCO(COFANO)	BLOQUEO(CAPOT)	
220	**RG158-4353-0**	1		SPRING	RESSORT	FEDER	MOLLA	MUELLE	
230	**04013-50080**	2		WASHER,PLAIN	RONDELLE FREIN	SCHEIBE	RONDELLA,PIANA	ARANDELA,PLANA	
240	**05525-50800**	1		PIN,SNAP	GOUPILLE BETA	SICHERUNGSSTIFT	PERNO,SCATTO	GRUPILLA	
250	**01135-51020**	3		BOLT	VIS	SCHRAUBE	BULLONE	PERNO	
260	**RG158-4822-0**	1		PROTECTOR,LH BOTTOM	DISPOSITIF PROTECTION G	SCHUTZVORRICHTUNG,LINKS	ELEMENTO PROTEZIONE(SN)	PROTECTOR LADO IZDO.	
270	**01135-51020**	2		BOLT	VIS	SCHRAUBE	BULLONE	PERNO	

silvermorn.co.uk

S108

BONNET (RH)
CAPOT (DROITE)
ABDECKUNG (RS)
COFANO (DS)
CAPOT (LADO DCHO.)

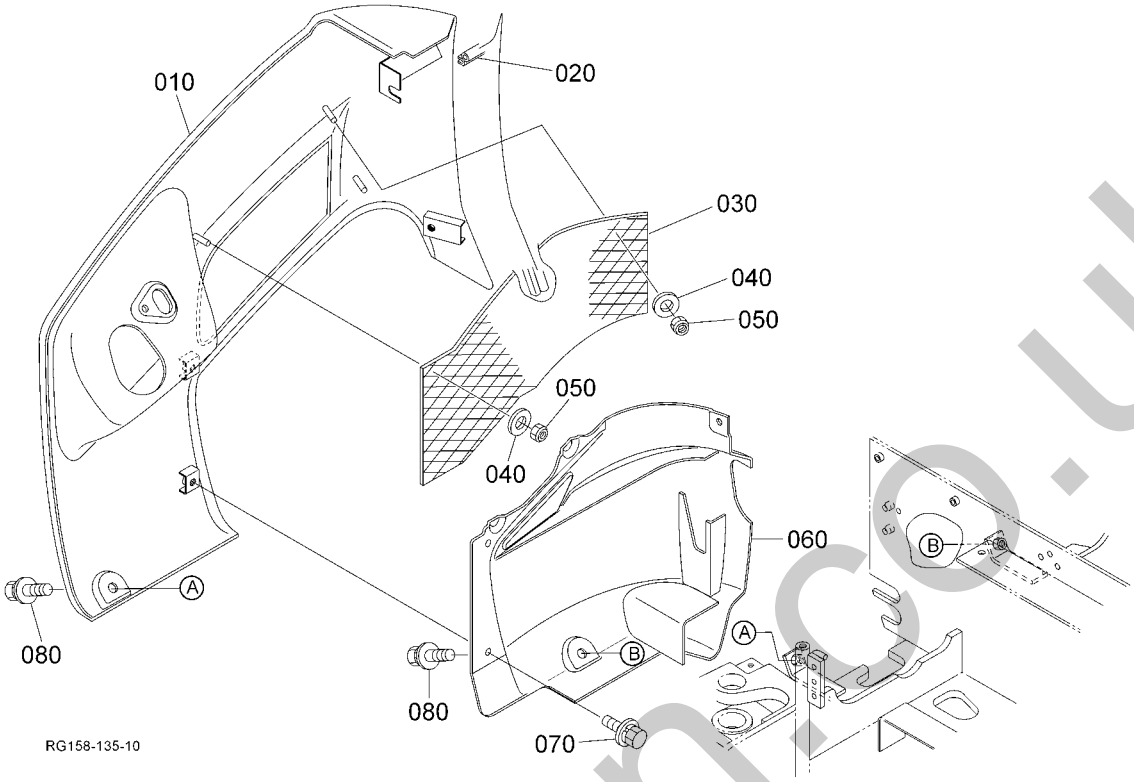

Pos.	PART No.	QTY/SNo	IC	PART NAME	DESIGNATION	BEZEICHNUNG	DENOMI. PARTE	NOMBRE PIEZA	Remarks
010	**RG158-4331-0**	1		BONNET RH	COUVERCLE DROITE	DECKEL RS	COPERCHIO DS	CAPOT DCHO	
020	**RG158-4379-0**	1		SEAL RUBBER	JOINT EN CAOUTCHOUC	GUMMIDICHTUNG	GOMMA DI TENUTA	JUNTA CAUCHO	
030	**RG158-4332-0**	1		COVER,RH	COUVERCLE DROITE	DECKEL RS	COPERCHIO DS	CUBIERTA DCHO	
040	**RG158-4333-0**	3		WASHER,PLAIN	RONDELLE FREIN	SCHEIBE	RONDELLA,PIANA	ARANDELA,PLANA	
050	**02552-50060**	3		NUT	ECROU	MUTTER	DADO	TUERCA	
060	**RG158-4831-0**	1		PROTECTOR RH	DISPOSITIF PROTECTION D	SCHUTZVORRICHTUNG,RECHTS	ELEMENTO PROTEZIONE(DS)	PROTECTOR LADO DCHO	
070	**01135-51020**	3		BOLT	VIS	SCHRAUBE	BULLONE	PERNO	
080	**01135-51025**	4		BOLT	VIS	SCHRAUBE	BULLONE	PERNO	

silvermorn.co.uk

S109

BONNET (REAR)
CAPOT (ARRIERE)
MOTORHAUBE
COFANO (POSTERIORE)
CAPOT (POSTERIOR)

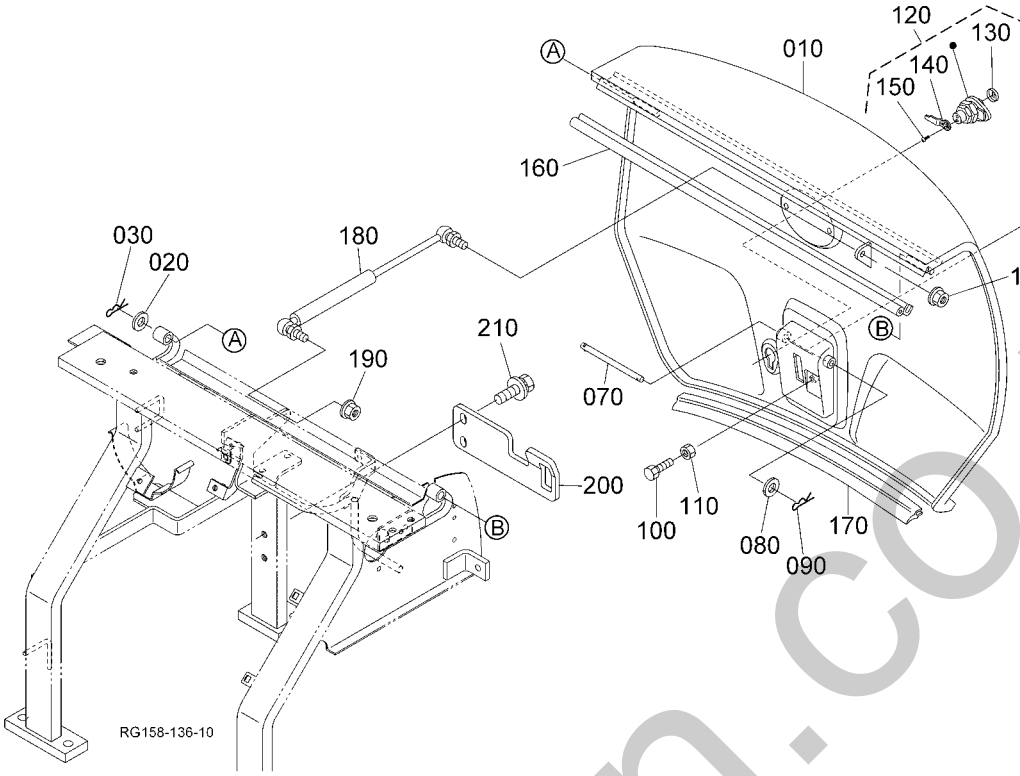

Pos.	PART No.	QTY/SNo	IC	PART NAME	DESIGNATION	BEZEICHNUNG	DENOMI. PARTE	NOMBRE PIEZA	Remarks
010	**RG158-4341-0**	1		BONNET,REAR	CAPOT(ARRIERE)	MOTORHAUBE(HINTEN)	COFANO(POSTERIORE)	CAPOT(TRASERO)	
020	**04013-50080**	1		WASHER,PLAIN	RONDELLE FREIN	SCHEIBE	RONDELLA,PIANA	ARANDELA,PLANA	
030	**05525-50800**	1		PIN,SNAP	GOUPILLE BETA	SICHERUNGSSTIFT	PERNO,SCATTO	GRUPILLA	
040	**RG158-4352-0**	1		HANDLE,BONNET R	POIGNEE	GRIFF	MANIGLIA	ASIDERO	
050	**RG158-4357-0**	1		INSULATOR(HANDLE)	ISOLANT	INSULATOR	ISOLANTE	AISLANTE	
060	**RG158-4356-0**	1		SPRING,HANDLE	RESSORT	FEDER	MOLLA	MUELLE	
070	**RG158-4355-0**	1		PIN,HANDLE	BROCHE	STIFT	PERNO	PASADOR	
080	**04013-50080**	1		WASHER,PLAIN	RONDELLE FREIN	SCHEIBE	RONDELLA,PIANA	ARANDELA,PLANA	
090	**05525-50800**	1		PIN,SNAP	GOUPILLE BETA	SICHERUNGSSTIFT	PERNO,SCATTO	GRUPILLA	
100	**01055-50640**	1		BOLT	VIS	SCHRAUBE	BULLONE	PERNO	
110	**02012-50060**	1		NUT,HEXAGON	ECROU HEXAGONAL	MUTTER	DADO,ESAGONALE	TUERCA,HEXAGONAL	
120	**RD451-3911-0**	1		ASSY LOCK,CYLINDER	ENS. CYLINDRE VERROUILLAGE	GRP.SCHLIESSZYLINDER	GR.BLOCCO,CILINDRO	CONJ. BLOQUEO,CILINDRO	
130	**RC411-4355-0**	1		COVER	COUVERCLE	ABDECKUNG	COPERCHIO	CUBIERTA	
140	**RD451-3917-0**	1		PLATE,LOCK	PLAQUE,VERROUILLAGE	ARRETIERPLATTE	PIASTRA,BLOCCO	PLACA,BLOQUEO	
150	**RC411-4360-0**	2		TAPPING SCREW	VIS	SCHRAUBE	VITE AUTOFILETTANTE	TORNILLO ROSCADOR	
160	**RG158-4398-0**	1		SEAL RUBBER	JOINT EN CAOUTCHOUC	GUMMIDICHTUNG	GOMMA DI TENUTA	JUNTA CAUCHO	
170	**K2011-8452-0**	1		TRIM	SELLERIE	KANTENSCHUTZ	RIVESTIMENTO	EMBELLECEDOR	
180	**RG138-4340-0**	1		DAMPER,GAS	AMORTISSEUR,GAZ	GASFEDER	SMORZATORE,GAS	AMORTIGUADOR,GAS	
190	**02751-50080**	2		NUT,FLANGE	ECROU A EMBASE	MUTTER MIT FLANSCH	DADO FLANGIATO	TUERCA,BRIDA	
200	**RG158-4346-0**	1		STAY(LOCK,BONNET)	ETAI	ANSCHLAG	SUPPORTO	ANCLAJE	
210	**01135-51020**	2		BOLT	VIS	SCHRAUBE	BULLONE	PERNO	

silvermorn.co.uk

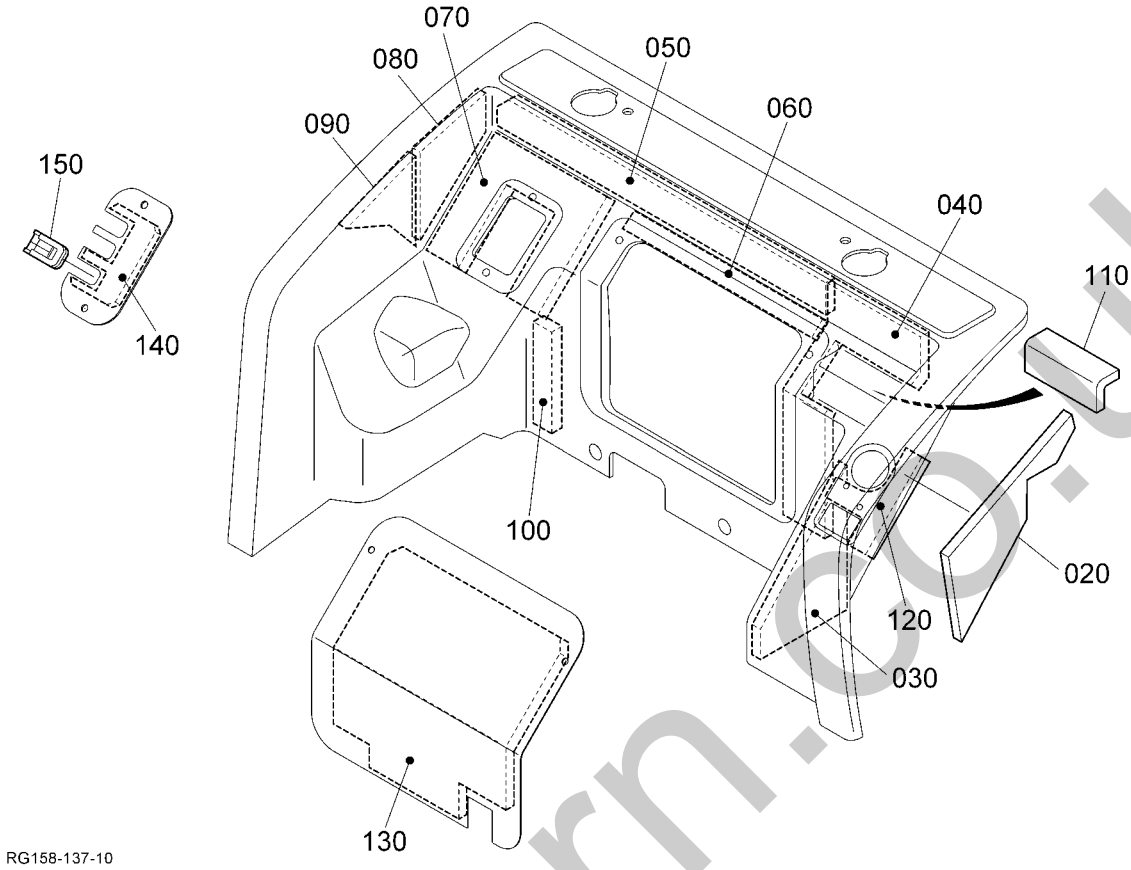

Pos.	PART No.	QTY/SNo	IC	PART NAME	DESIGNATION	BEZEICHNUNG	DENOMI. PARTE	NOMBRE PIEZA	Remarks
010	---	-							
020	**RG158-4361-0**	1		SPONGE,BONNET	EPONGE,CAPOT	GUMMIDICHT.M-HAUBE	SPUGNA,COFANO	ESPONJA,CAPOT	
030	**RG158-4362-0**	1		SPONGE,BONNET	EPONGE,CAPOT	GUMMIDICHT.M-HAUBE	SPUGNA,COFANO	ESPONJA,CAPOT	
040	**RG158-4363-0**	1		SPONGE,BONNET	EPONGE,CAPOT	GUMMIDICHT.M-HAUBE	SPUGNA,COFANO	ESPONJA,CAPOT	
050	**RG158-4364-0**	1		SPONGE,BONNET	EPONGE,CAPOT	GUMMIDICHT.M-HAUBE	SPUGNA,COFANO	ESPONJA,CAPOT	
060	**RG158-4365-0**	1		SPONGE,BONNET	EPONGE,CAPOT	GUMMIDICHT.M-HAUBE	SPUGNA,COFANO	ESPONJA,CAPOT	
070	**RG158-4366-0**	1		SPONGE,BONNET	EPONGE,CAPOT	GUMMIDICHT.M-HAUBE	SPUGNA,COFANO	ESPONJA,CAPOT	
080	**RG158-4367-0**	1		SPONGE,BONNET	EPONGE,CAPOT	GUMMIDICHT.M-HAUBE	SPUGNA,COFANO	ESPONJA,CAPOT	
090	**RG158-4388-0**	1		SPONGE,BONNET	EPONGE,CAPOT	GUMMIDICHT.M-HAUBE	SPUGNA,COFANO	ESPONJA,CAPOT	
100	**RG158-4389-0**	1		SPONGE,BONNET	EPONGE,CAPOT	GUMMIDICHT.M-HAUBE	SPUGNA,COFANO	ESPONJA,CAPOT	
110	**RG158-4386-0**	1		SPONGE,BONNET	EPONGE,CAPOT	GUMMIDICHT.M-HAUBE	SPUGNA,COFANO	ESPONJA,CAPOT	
120	**RG158-4387-0**	1		SPONGE,BONNET	EPONGE,CAPOT	GUMMIDICHT.M-HAUBE	SPUGNA,COFANO	ESPONJA,CAPOT	
130	**RG158-4368-0**	1		SPONGE(COVER F,1)	EPONGE	SCHAUMSTOFF	SPUGNA	ESPONJA	
140	**RG158-4369-0**	1		SPONGE(COVER F,2)	EPONGE	SCHAUMSTOFF	SPUGNA	ESPONJA	
150	**RG158-4316-0**	3		GROMMET(COVER F,2)	GRUMMET	GUMMITÜLLE	ANELLO DI TENUTA IN GOMMA	ANILLO PROTECTOR	

silvernorn.co.uk

S111

SPONGE (2)
EPONGE (2)
SCHAUMGUMMI (2)
SPUGNA (2)
ESPONJA (2)

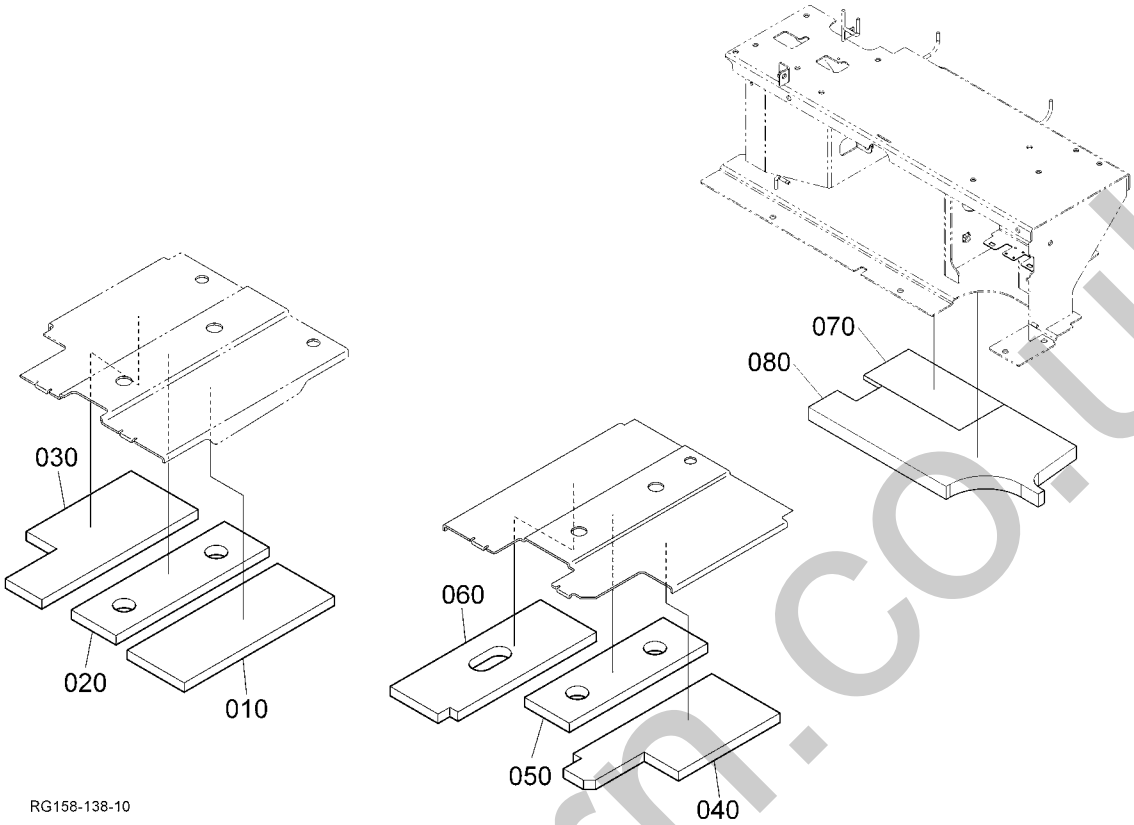

Pos.	PART No.	QTY/SNo	IC	PART NAME	DESIGNATION	BEZEICHNUNG	DENOMI. PARTE	NOMBRE PIEZA	Remarks
010	**RG158-4414-0**	1		SPONGE(STEP,L1)	EPONGE	SCHAUMSTOFF	SPUGNA	ESPONJA	CABIN
020	**RG158-4415-0**	1		SPONGE(STEP,L2)	EPONGE	SCHAUMSTOFF	SPUGNA	ESPONJA	CABIN
030	**RG158-4416-0**	1		SPONGE(STEP,L3)	EPONGE	SCHAUMSTOFF	SPUGNA	ESPONJA	CABIN
040	**RG158-4417-0**	1		SPONGE,STEP	EPONGE	SCHAUMSTOFF	SPUGNA	ESPONJA	CABIN
050	**RG158-4418-0**	1		SPONGE,STEP	EPONGE	SCHAUMSTOFF	SPUGNA	ESPONJA	CABIN
060	**RG158-4419-0**	1		SPONGE,STEP	EPONGE	SCHAUMSTOFF	SPUGNA	ESPONJA	CABIN
070	**RG158-3814-0**	1		SPONGE(SUPPORT,SEAT,1)	EPONGE(SUPPORT,SIEGE)	SCHAUMSTOFF(SITZAUFLAGE)	SPUGNA(SUPPORTO,SEDILE)	ESPONJA(SOPORTE,ASIENTO)	CABIN
080	**RG158-3815-0**	1		SPONGE(SUPPORT,SEAT,2)	EPONGE(SUPPORT,SIEGE)	SCHAUMSTOFF(SITZAUFLAGE)	SPUGNA(SUPPORTO,SEDILE)	ESPONJA(SOPORTE,ASIENTO)	CABIN

silvernorm.co.uk

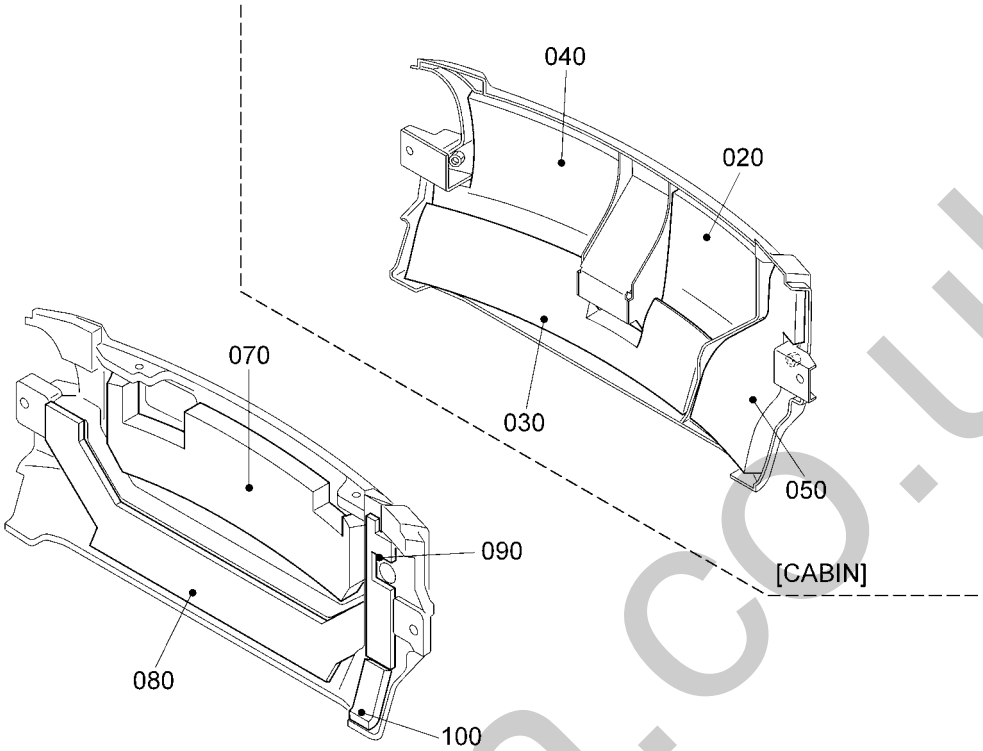

RG058-075-10

Pos.	PART No.	QTY/SNo	IC	PART NAME	DESIGNATION	BEZEICHNUNG	DENOMI. PARTE	NOMBRE PIEZA	Remarks
010	---	-							
020	**RG058-4841-0**	1		SPONGE	EPONGE	SCHAUMSTOFF	SPUGNA	ESPONJA	CABIN
030	**RG058-4842-0**	1		SPONGE	EPONGE	SCHAUMSTOFF	SPUGNA	ESPONJA	CABIN
040	**RG058-4843-0**	1		SPONGE	EPONGE	SCHAUMSTOFF	SPUGNA	ESPONJA	CABIN
050	**RG058-4844-0**	1		SPONGE	EPONGE	SCHAUMSTOFF	SPUGNA	ESPONJA	CABIN
060	---	-							
070	**RG158-4841-0**	1		SPONGE	EPONGE	SCHAUMSTOFF	SPUGNA	ESPONJA	CANOPY
080	**RG158-4842-0**	1		SPONGE	EPONGE	SCHAUMSTOFF	SPUGNA	ESPONJA	CANOPY
090	**RG158-4843-0**	1		SPONGE	EPONGE	SCHAUMSTOFF	SPUGNA	ESPONJA	CANOPY
100	**RG158-4844-0**	1		SPONGE	EPONGE	SCHAUMSTOFF	SPUGNA	ESPONJA	CANOPY

silvermorn.co.uk

S113

SPONGE (4)
EPONGE (4)
SCHAUMGUMMI (4)
SPUGNA (4)
ESPONJA (4)

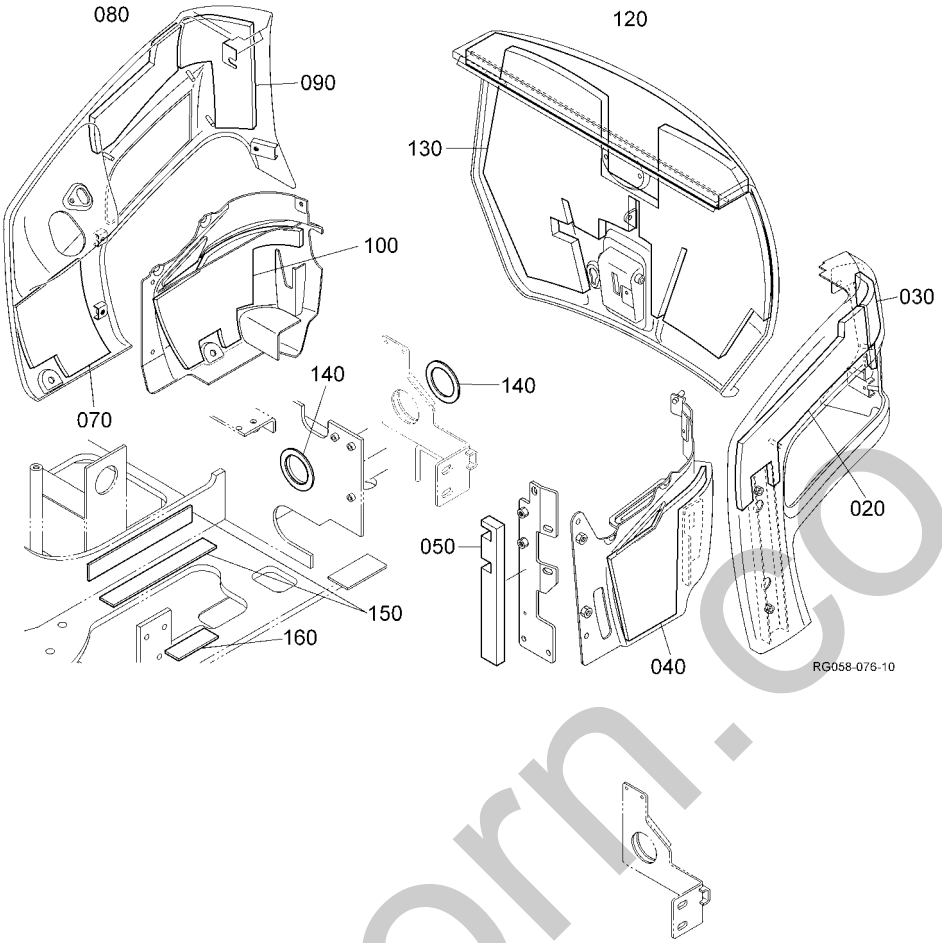

Pos.	PART No.	QTY/SNo	IC	PART NAME	DESIGNATION	BEZEICHNUNG	DENOMI. PARTE	NOMBRE PIEZA	Remarks
010	---	-							
020	RG158-4371-0	1		SPONGE,BONNET LH	EPONGE,CAPOT	GUMMIDICHT.M-HAUBE	SPUGNA,COFANO	ESPONJA,CAPOT	
030	RG158-4372-0	1		SPONGE,BONNET LH	EPONGE,CAPOT	GUMMIDICHT.M-HAUBE	SPUGNA,COFANO	ESPONJA,CAPOT	
040	RG158-4851-0	1		SPONGE(PROTECTOR LH)	EPONGE(DISPO PROT)	GUMMIDICHT(SCHUTZVORR.)	SPUGNA(EL.PROTEZ)	ESPONJA(PROTECT.)	
050	RG158-4258-0	1		SPONGE(LOCK BRACKET)	EPONGE	SCHAUMSTOFF	SPUGNA	ESPONJA	
060	---	-							
070	RG158-4381-0	1		SPONGE,BONNET RH	EPONGE,CAPOT	GUMMIDICHT.M-HAUBE	SPUGNA,COFANO	ESPONJA,CAPOT	
080	RG158-4382-0	1		SPONGE,BONNET RH	EPONGE,CAPOT	GUMMIDICHT.M-HAUBE	SPUGNA,COFANO	ESPONJA,CAPOT	
090	RG158-4383-0	1		SPONGE,BONNET RH	EPONGE,CAPOT	GUMMIDICHT.M-HAUBE	SPUGNA,COFANO	ESPONJA,CAPOT	
100	RG158-4855-0	1		SPONGE(PROTECTOR RH)	EPONGE(DISPO PROT)	GUMMIDICHT(SCHUTZVORR.)	SPUGNA(EL.PROTEZ)	ESPONJA(PROTECT.)	
110	---	-							
120	RG158-4391-0	1		ABSORBER,SOUND	ABSORBER(BRUIT)	ABSORBER(GERÄUSCH)	ABSORBEDOR(BRUSIO)	ASSORBITORE(ALBOROTO)	
130	RG158-4392-0	1		ABSORBER,SOUND	ABSORBER(BRUIT)	ABSORBER(GERÄUSCH)	ABSORBEDOR(BRUSIO)	ASSORBITORE(ALBOROTO)	
140	RG158-5127-0	2		CUSHION	COUSSINET	DÄMPFER	AMMORTIZZATORE	AMORTIGUADOR	
150	RG248-5128-0	2		CUSHION(FUELTANK,5)	COUSS.(RESERV.CARB.,5)	DÄMPFER	AMMORTIZZ.(SERB.CARB.,5)	AMORTIG.(DEP.. COMBUS,5)	
160	RG158-6217-0	1		CUSHION(OIL TANK)	COUSSINET	DÄMPFER	AMMORTIZZATORE	AMORTIGUADOR	

silvermorn.co.uk

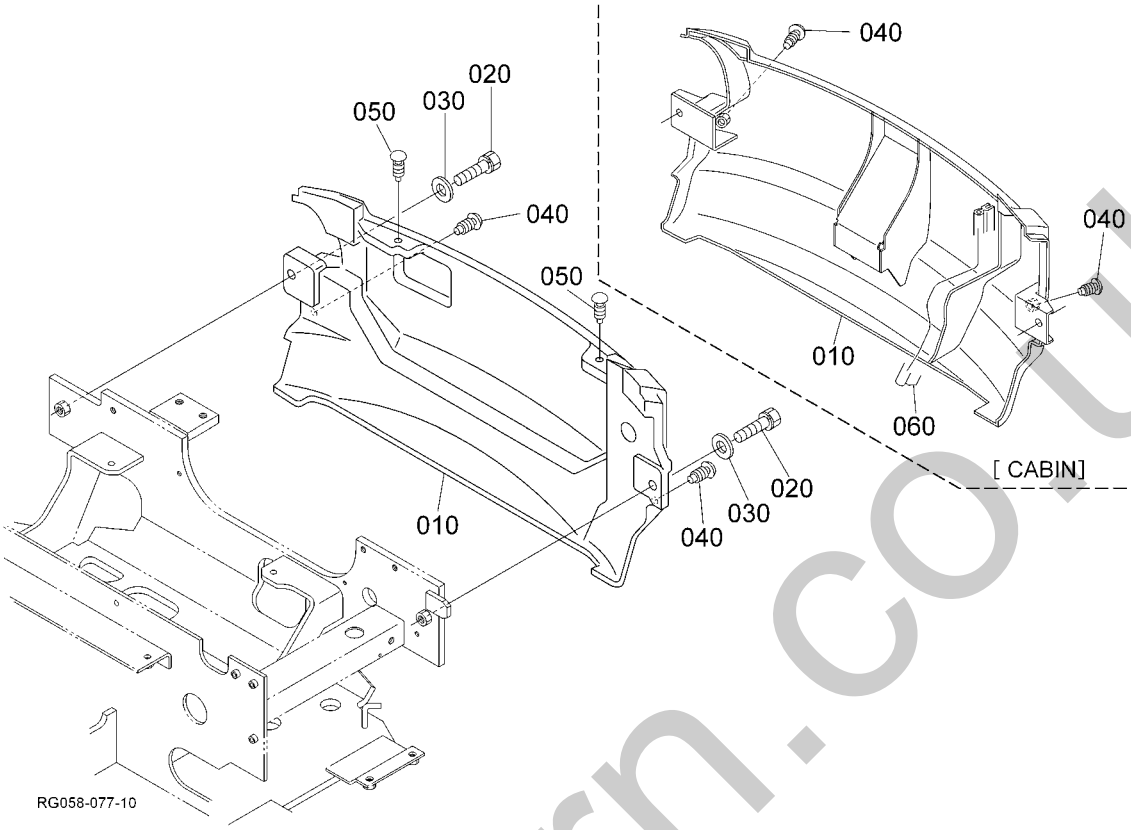

Pos.	PART No.	QTY/SNo	IC	PART NAME	DESIGNATION	BEZEICHNUNG	DENOMI. PARTE	NOMBRE PIEZA	Remarks
010	**RG058-4811-0**	1		PROTECTOR,REAR	DISPOSITIF PROTECTION,AR	SCHUTZVORRICHTUNG,HINTEN	ELEMENTO DI PROTEZ.,POST.	PROTECTOR,LADO TRASERO	CABIN
010	**RG158-4811-0**	1		WEIGHT	CONTREPOIDS	GEWICHT	CONTRAPPESO	PESO	CANOPY
020	**01133-51245**	2		BOLT	VIS	SCHRAUBE	BULLONE	PERNO	
030	**69110-4212-0**	2		WASHER	RONDELLE	UNTERLEGSCHEIBE	RONDELLA	ARANDELA	
040	**RG108-4129-0**	2		PLUG	BOUCHON	STOPFEN	TAPPO	TAPÓN	
050	**RG108-4129-0**	2		PLUG	BOUCHON	STOPFEN	TAPPO	TAPÓN	CANOPY
060	**RG058-4816-0**	1		SEAL RUBBER	JOINT EN CAOUTCHOUC	GUMMIDICHTUNG	GOMMA DI TENUTA	JUNTA CAUCHO	CABIN

silvermorn.co.uk

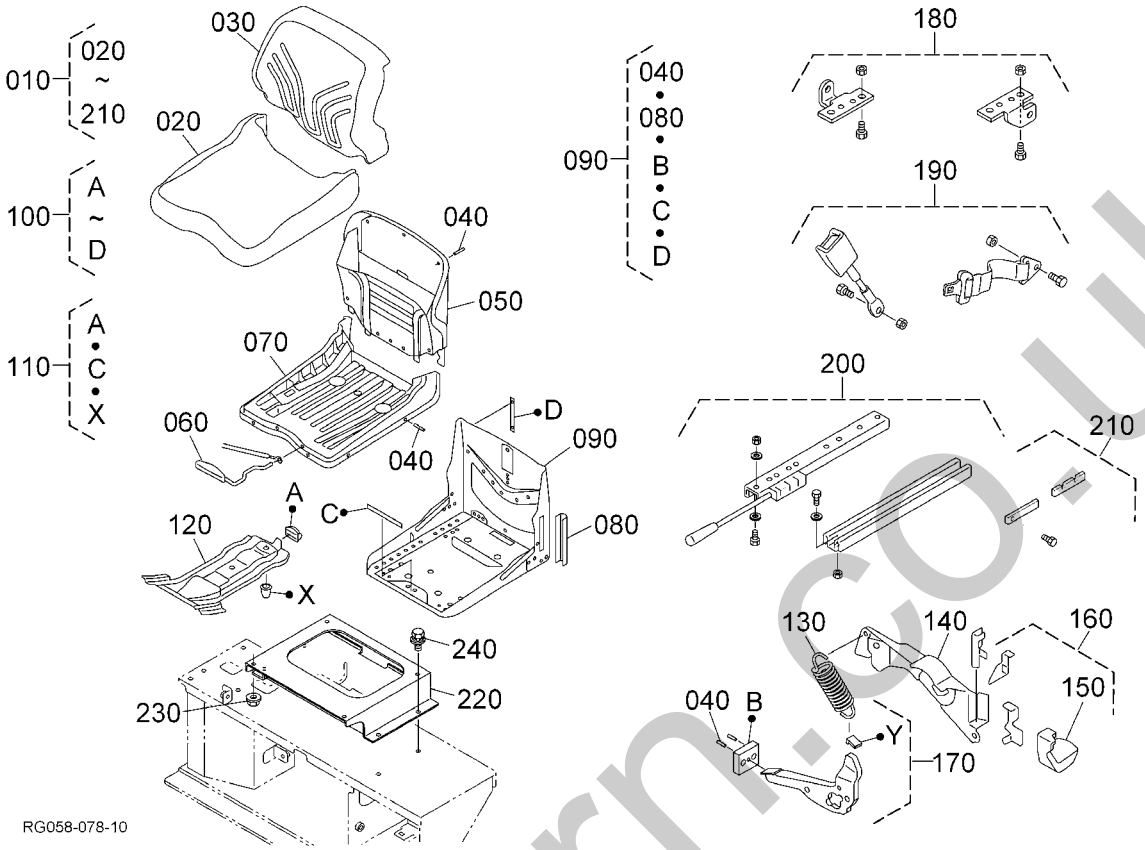

Pos.	PART No.	QTY/SNo	IC	PART NAME	DESIGNATION	BEZEICHNUNG	DENOMI. PARTE	NOMBRE PIEZA	Remarks
010	**RG058-3800-0**	1		SEAT,ASSY(CABIN)	SIEGE	SITZBAUGRUPPE	GR. SEDILE	CONJUNTO ASIENTO	
020	**RG038-3823-0**	1		SEAT CUSHION	COUSSIN SIEGE	SITZPOLSTER	CUSCINO SEDILE	ALCOLCHADO DE ASIENTO	
030	**RG038-3822-0**	1		BACKREST CUSHION	COUSSIN DOSSIER	RÜCKENPOLSTER	CUSCINO SCHIENALE	ALCOLCHADO DE RESPALDO	
040	**RG038-3824-0**	1		MOUNTING KIT	KIT DE MONTAGE	MONTAGESATZ	KIT DI MONTAGGIO	JUEGO DE MONTAJE	
050	**RG038-3825-0**	1		BACKREST PLATE ASSY.	PLAQUE DOSSIER CPL.	GRP.RÜCKENPLATTE	PIASTRA SCHIENALE CPL.	PLACA DE RESPALDO CPL.	
060	**RG038-3826-0**	1		ADJUSTER ASSY.	LEVIER DE REGLAGE CPL.	GRP.VERSTELLHEBEL	LEVA REGOLAZIONE CPL.	PALANCA DE REGL. CPL.	
070	**RG038-3827-0**	1		SEAT PLATE ASSY.	PLAQUE SIEGE CPL.	GRP.SITZPLATTE	PIASTRA SEDILE CPL.	PLACA DE RESPALDO CPL.	
080	**RG038-3828-0**	1		REPAIR KIT	KIT DE MISE EN ETAT	REPARATURSATZ	KIT DI RIPARAZIONE	JUEGO DE REPARACIÓN	
090	**RG038-3829-0**	1		SEAT FRAME ASSY.	BATI DE SIEGE CPL.	GRP.SITZGESTELL	TELAIO SEDILE CPL.	BASTIDOR DE ASIENTO CPL.	
100	**RG038-3830-0**	1		WEAR PARTS	PIECES D'USURE	VERSCHLEISSTEILE	PEZZI D'USURA	PIEZAS DE DESGASTE	
110	**RG038-3831-0**	1		BUFFER KIT	KIT TAMPONS	PUFFERSATZ	KIT DI TAMPONI	JUEGO DE TAMPONES	
120	**RG038-3832-0**	1		INTER. SWING PLATE ASSY.	BASCULE INTERIEURE CPL.	GRP.INNENSCHWINGE	PIASTRA MOLLEG. INTER.	BALANCÍN INTER: CPL.	
130	**RG038-3833-0**	1		TENSION SPRING	RESSORT DE TRACTION	ZUGFEDER	MOLLA DI TRAZIONE	RESORTE DE TRACCIÓN	
140	**RG038-3834-0**	1		WEIGHT ADJ. LEVER	LEVIER DE REGLAGE POIDS	EINSTELLHEBEL,GEWICHT	LEVA DI REGOL. PESO	PALANCA REGL.PESO CPL.	
150	**RG038-3835-0**	1		HANDLE	POIGNEE	GRIFF	MANIGLIA	ASIDERO	
160	**RG038-3836-0**	1		HANDLE ASSY.	POIGNEE CPL.	GRP.GRIFF	MANIGLIA CPL.	ASIDERO CPL.	
170	**RG038-3837-0**	1		LEVER ASSY.	LEVIER CPL.	GRP.HEBEL	LEVA CPL.	PALANCA CPL.	
180	**RG038-3838-0**	1		SEAT BELT TONGUE ASSY.	PENE DE SANGLE CPL.	GRP.GURTLASCHE	STANGHETTA CINGHIA CPL.	LENGÜETA DE CINTA CPL.	
190	**RG008-3819-0**	1		LAP SEAT BELT	SANGLE DE BASSIN	BECKENGURT	CINGHIA DEL BACINO	CINTA DE PELVIS	
200	**RG058-3801-0**	1		ASSY RAIL,SLIDE	GUIDAGE,GLISSIERE	BGR.SITZSCHIENE	GR. GUIDA,SCORRIMENTO	CARRIL,DESLIZANTE	
210	**RG058-3802-0**	1		STOPPER	ARRETEUR	ANSCHLAG	ARRESTO	TOPE	
220	**RG158-3813-0**	1		BRACKET,SEAT	SUPPORT,SIEGE	HALTERUNG,SITZ	SUPPORTO,SEDILE	SOPORTE,ASIENTO	
230	**02751-50080**	4		NUT,FLANGE	ECROU A EMBASE	MUTTER MIT FLANSCH	DADO FLANGIATO	TUERCA,BRIDA	
240	**01135-51020**	4		BOLT	VIS	SCHRAUBE	BULLONE	PERNO	

silvernorn.co.uk

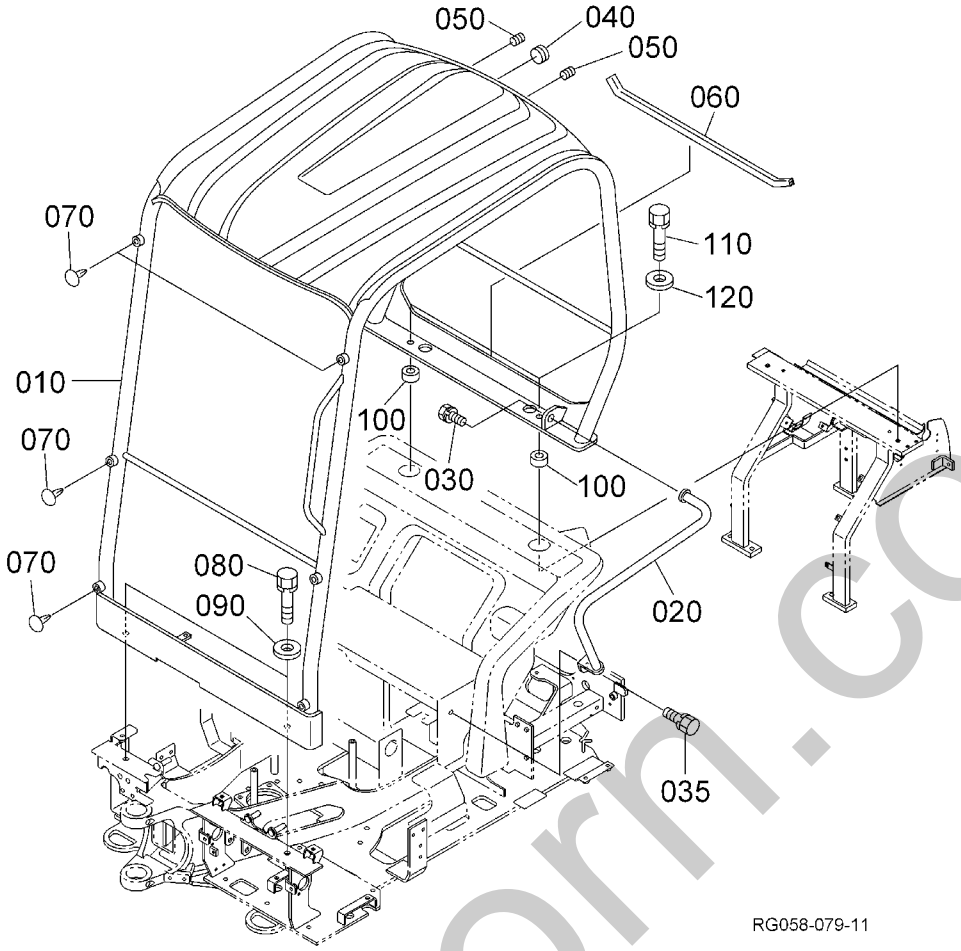

Pos.	PART No.	QTY/SNo	IC	PART NAME	DESIGNATION	BEZEICHNUNG	DENOMI. PARTE	NOMBRE PIEZA	Remarks
010	**RG158-4531-0**	1		CANOPY,ROPS	PAVILLON DE SECURITE	FAHRERSCHUTZDACH,ROPS	TETTUCCIO,ROPS	MARCOTECHO,ROPS	
020	**RG158-4526-0**	1		RAIL,HAND LH	GARDE-CORPS G	HALTESTANGE,LINKS	MANIGLIA,SN	CARRIL,IZDO.	
030	**01133-51025**	1		BOLT	VIS	SCHRAUBE	BULLONE	PERNO	
035	**01135-51020**	1		BOLT	VIS	SCHRAUBE	BULLONE	PERNO	
040	**RG508-4604-0**	1		GROMMET	GRUMMET	GUMMITÜLLE	ANELLO DI TENUTA IN GOMMA	ANILLO PROTECTOR	
050	**RG138-4532-0**	2		GROMMET	GRUMMET	GUMMITÜLLE	ANELLO DI TENUTA IN GOMMA	ANILLO PROTECTOR	
060	**RG158-4536-0**	1		TRIM	EQUILIBRAGE	KANTENSCHUTZ	RIVESTIMENTO	GUARNICIÓN	
070	**RG108-4129-0**	6		PLUG	BOUCHON	STOPFEN	TAPPO	TAPÓN	
080	**01138-51440**	2		BOLT	VIS	SCHRAUBE	BULLONE	PERNO	
090	**04013-50140**	2		WASHER,PLAIN	RONDELLE FREIN	SCHEIBE	RONDELLA,PIANA	ARANDELA,PLANA	
100	**RG158-4535-0**	2		COLLAR	COLLIER	DISTANZBUCHSE	COLLARE	ANILLO	
110	**01138-51450**	2		BOLT	VIS	SCHRAUBE	BULLONE	PERNO	
120	**04013-50140**	2		WASHER,PLAIN	RONDELLE FREIN	SCHEIBE	RONDELLA,PIANA	ARANDELA,PLANA	

silverhorn.co.uk

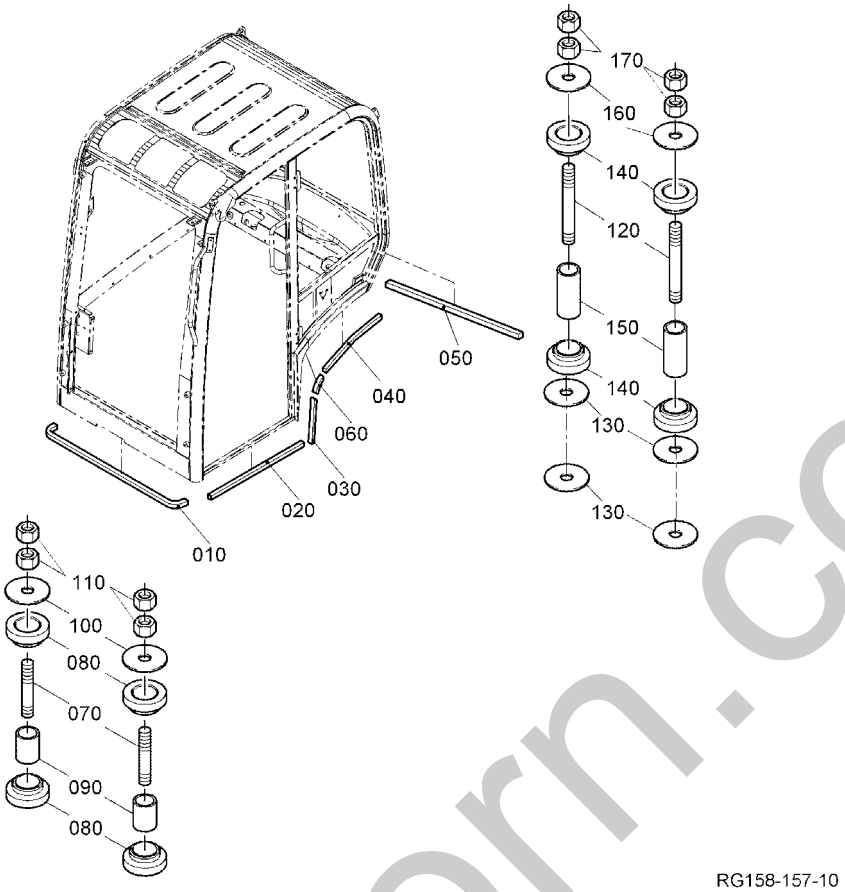

Pos.	PART No.	QTY/SNo	IC	PART NAME	DESIGNATION	BEZEICHNUNG	DENOMI. PARTE	NOMBRE PIEZA	Remarks
010	**RG158-4961-0**	1		SEAL RUBBER	JOINT EN CAOUTCHOUC	GUMMIDICHTUNG	GOMMA DI TENUTA	JUNTA CAUCHO	
020	**RG158-4962-0**	1		SEAL RUBBER	JOINT EN CAOUTCHOUC	GUMMIDICHTUNG	GOMMA DI TENUTA	JUNTA CAUCHO	
030	**RG158-4963-0**	1		SEAL RUBBER	JOINT EN CAOUTCHOUC	GUMMIDICHTUNG	GOMMA DI TENUTA	JUNTA CAUCHO	
040	**RG158-4964-0**	1		SEAL RUBBER	JOINT EN CAOUTCHOUC	GUMMIDICHTUNG	GOMMA DI TENUTA	JUNTA CAUCHO	
050	**RG158-4965-0**	1		SEAL RUBBER	JOINT EN CAOUTCHOUC	GUMMIDICHTUNG	GOMMA DI TENUTA	JUNTA CAUCHO	
060	**RG158-4966-0**	1		SEAL RUBBER(CORNER,C)	JOINT EN CAOUTCHOUC	GUMMIDICHTUNG	GOMMA DI TENUTA	JUNTA CAUCHO	
070	**RG518-4951-0**	2		STUD(FRONT,CAB)	GOUJON	STEHBOLZEN	PRIGIONIERO(ANTER.,CAB)	PRISIONERO(FRENTE,CABINA)	
080	**RG518-4955-0**	4		RUBBER(CAB)	CAOUTCHOUC	GUMMI	GOMMA(CAB)	CAUCHO(CABINA)	
090	**RG518-4952-0**	2		COLLAR(FRONT,CAB)	COLLIER	HÜLSE	COLLARE(ANTERIORE,CAB.)	ANILLO(FRONTAL,CABINA)	
100	**RG518-4956-0**	2		WASHER	RONDELLE	SCHEIBE	RONDELLA	LAVAPARABRISAS	
110	**02176-50140**	4		NUT	ECROU	MUTTER	DADO	TUERCA	
120	**RG518-4951-0**	2		STUD(FRONT,CAB)	GOUJON	STEHBOLZEN	PRIGIONIERO(ANTER.,CAB)	PRISIONERO(FRENTE,CABINA)	
130	**RG518-4956-0**	4		WASHER	RONDELLE	SCHEIBE	RONDELLA	LAVAPARABRISAS	
140	**RG518-4955-0**	4		RUBBER(CAB)	CAOUTCHOUC	GUMMI	GOMMA(CAB)	CAUCHO(CABINA)	
150	**RG518-4952-0**	2		COLLAR(FRONT,CAB)	COLLIER	HÜLSE	COLLARE(ANTERIORE,CAB.)	ANILLO(FRONTAL,CABINA)	
160	**RG518-4956-0**	2		WASHER	RONDELLE	SCHEIBE	RONDELLA	LAVAPARABRISAS	
170	**02176-50140**	4		NUT	ECROU	MUTTER	DADO	TUERCA	

silvermorn.co.uk

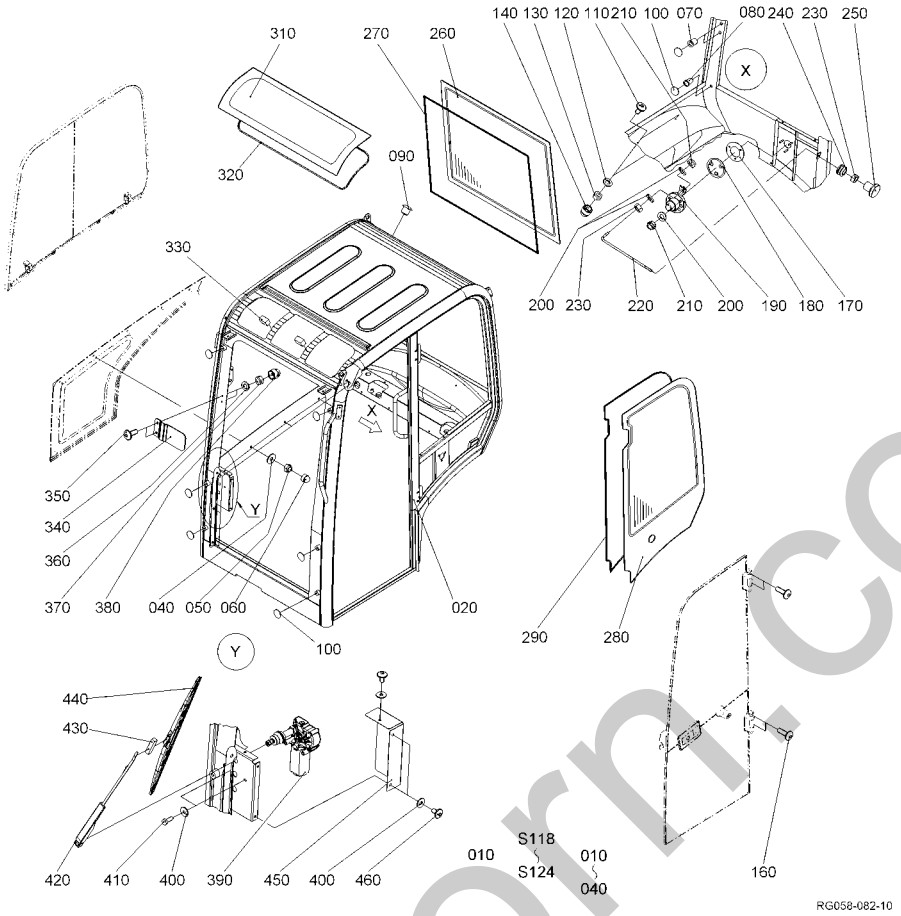

Pos.	PART No.	QTY/SNo	IC	PART NAME	DESIGNATION	BEZEICHNUNG	DENOMI. PARTE	NOMBRE PIEZA	Remarks
010	**RG158-4600-0**	1		ASSY CABIN	ENS. CABINE	GRP.KABINE	GR. CABINA	CONJUNTO CABINA	
020	**RG158-4601-0**	1		CABIN FRAME	HABITACLE	RAHMEN,KABINE	TELAIO CABINA	BASTIDOR DE CABINA	
030	**---**	-							
040	**RG158-4743-0**	7		WASHER	RONDELLE	SCHEIBE	RONDELLA	ARANDELA	
050	**69449-8022-0**	7		NUT	ECROU	MUTTER	DADO	TUERCA	
060	**69443-4757-0**	7		CAP	BOUCHON	KAPPE	TAPPO	CAPUCHÓN	
070	**RG158-4701-0**	2		NUT	ECROU	MUTTER	DADO	TUERCA	
080	**RG158-4702-0**	2		NUT	ECROU	MUTTER	DADO	TUERCA	
090	**RG158-4746-0**	1		PLUG	BOUCHON	STOPFEN	TAPPO	TAPÓN	
100	**RG158-4723-0**	16		LABEL	ETIQUETTE	AUFKLEBER	ETICHETTA	ETIQUETA	
110	**RG158-4732-0**	2		BOLT	VIS	SCHRAUBE	BULLONE	PERNO	
120	**RG508-4726-0**	2		WASHER,PLAIN	RONDELLE FREIN	SCHEIBE	RONDELLA,PIANA	ARANDELA,PLANA	
130	**RG518-4624-0**	2		NUT	ECROU	MUTTER	DADO	TUERCA	
140	**69449-4666-0**	2		CAP	BOUCHON	KAPPE	TAPPO	CAPUCHÓN	
150	**---**	-							
160	**RG158-4734-0**	4		BOLT	VIS	SCHRAUBE	BULLONE	PERNO	
170	**RG518-4630-0**	1		SHIM	CALE	DISTANZSCHEIBE	SPESSORE	CALZA	
180	**RG518-4681-0**	1		PLATE	PLAQUE	SCHEIBE	PIASTRA	PLACA	
190	**RG518-4730-0**	1		STOPPER,DOOR	ARRETEUR	TÜRFESTSTELLER	ARRESTO,PORTA	TOPE,PUERTA	
200	**RG508-4726-0**	5		WASHER,PLAIN	RONDELLE FREIN	SCHEIBE	RONDELLA,PIANA	ARANDELA,PLANA	
210	**RG518-4620-0**	4		NUT	ECROU	MUTTER	DADO	TUERCA	
220	**RG158-4687-0**	1		LINKAGE ROD	BARRE DE TRACTION	ZUGSTANGE	TIRANTE	BARRA DE TIRO	
230	**RG518-4624-0**	2		NUT	ECROU	MUTTER	DADO	TUERCA	
240	**69449-4657-0**	1		GROMMET	GRUMMET	GUMMITÜLLE	ANELLO DI TENUTA IN GOMMA	ANILLO PROTECTOR	
250	**RG158-4688-0**	1		GRIP	POIGNEE	GRIFF	IMPUGNATURA	ASIDERO	
260	**RG158-4653-0**	1		WINDOW,REAR	VITRE ARRIÈRE	SCHEIBE,HINTEN	LUNOTTO	DISCO TRASERO	
270	**RG158-4654-0**	1		SEAL RUBBER REAR	JOINT EN CAOUTCHOUC	GUMMIDICHTUNG	GOMMA DI TENUTA	JUNTA CAUCHO	
280	**RG158-4651-0**	1		WINDOW LH	VITRE GAUCHE	SCHEIBE,LS	VETRO DS	VIDIRO IZDO	
290	**RG158-4652-0**	1		SEAL RUBBER LH	JOINT EN CAOUTCHOUC	GUMMIDICHTUNG	GOMMA DI TENUTA	JUNTA CAUCHO	
300	**---**	-							
310	**RG158-4655-0**	1		WINDOW,FRONT	PARE BRISE	FRONTSCHEIBE	FINESTRINO,ANTERIORE	VENTANILLA,PARTE FRONTAL	
320	**RG158-4656-0**	1		SEAL RUBBER TOP	JOINT EN CAOUTCHOUC	GUMMIDICHTUNG	GOMMA DI TENUTA	JUNTA CAUCHO	
330	**RG158-4657-0**	1		SPACER RUBBER	ENTRETOISE	DISTANZSTÜCK	DISTANZIATORE	SEPARADOR	
340	**RG158-4719-0**	1		BRACKET	PALIER	HALTER	SUPPORTO	SOPORTE	
350	**RG158-4783-0**	2		BOLT	VIS	SCHRAUBE	BULLONE	PERNO	
360	**RG508-4726-0**	2		WASHER,PLAIN	RONDELLE FREIN	SCHEIBE	RONDELLA,PIANA	ARANDELA,PLANA	
370	**RG518-4624-0**	2		NUT	ECROU	MUTTER	DADO	TUERCA	
380	**69449-4666-0**	2		CAP	BOUCHON	KAPPE	TAPPO	CAPUCHÓN	
390	**RG138-4666-0**	1		WINDSCREEN WIPER MOTO	MOTEUR ESSUIE GLACE	WISCHERMOTOR	MOTORE TERGICRISTALLO	MOTOR LIMPIAPARABRISAS	
400	**R2499-4674-0**	5		WASHER PLAIN	RONDELLE FREIN	SCHEIBE	RONDELLA PIANA	ARANDELA PLANA	

silverhorn.co.uk

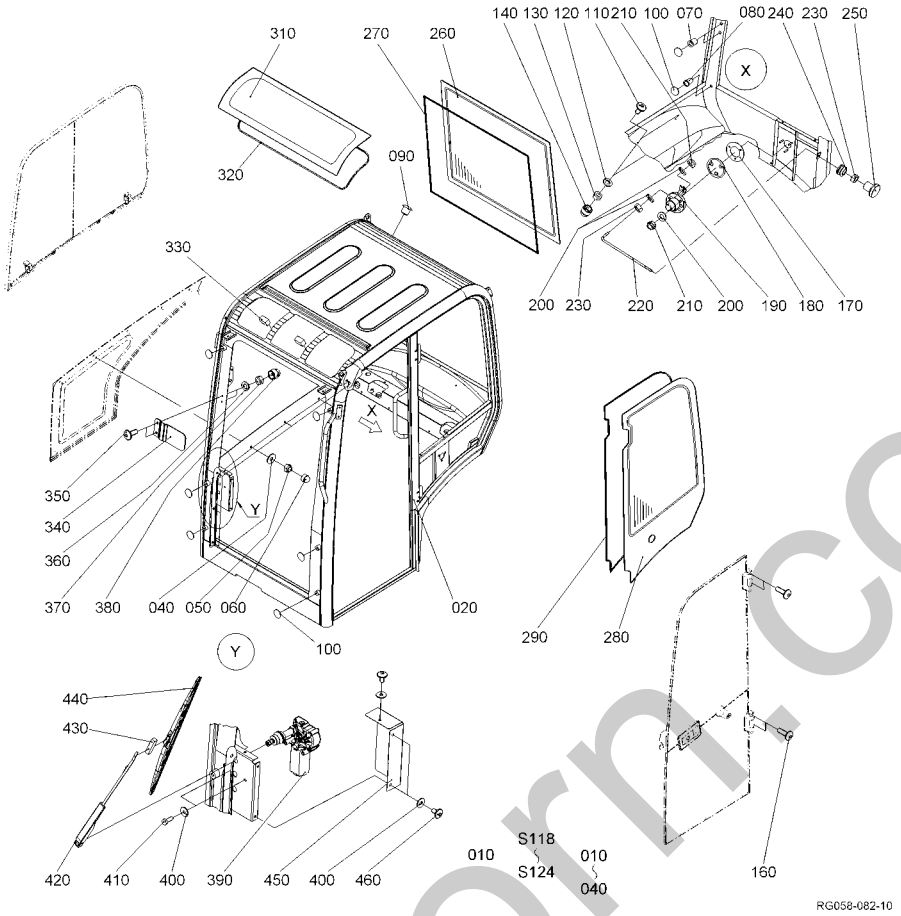

Pos.	PART No.	QTY/SNo	IC	PART NAME	DESIGNATION	BEZEICHNUNG	DENOMI. PARTE	NOMBRE PIEZA	Remarks
410	**RG138-4667-0**	2		SCREW	VIS	SCHRAUBE	VITE	TORNILLO	
420	**RG518-4633-0**	1		ARM,WIPER	BRAS,ESSUE-GLACE	WISCHARM	AVAMBRACCIO,TERGI	BRAZO,LIMPIAPARABRISAS	
430	**RG518-4625-0**	1		ADAPTER	RACCORD	ADAPTER	ADATTATORE	ADAPTADOR	
440	**RG508-4605-0**	1		BLADE,WIPER	RACLETTE,ARRIERE	VENTILATORFLÜGEL	LAMA,TERGI	HOJA,LIMPIAPARABRISAS	
450	**RG158-4711-0**	1		COVER,WIPER	COUVERCLE	ABDECKUNG	COPERCHIO	CUBIERTA	
460	**RG158-4737-0**	3		BOLT	VIS	SCHRAUBE	BULLONE	PERNO	

silvermorn.co.uk

S119

CABIN (WINDOW 1)
CABINE (GLACE 1)
KABINE (FENSTER 1)
CABINA (FINESTRA 1)
CABINA (VENTANILLA 1)

L04

KX016-4

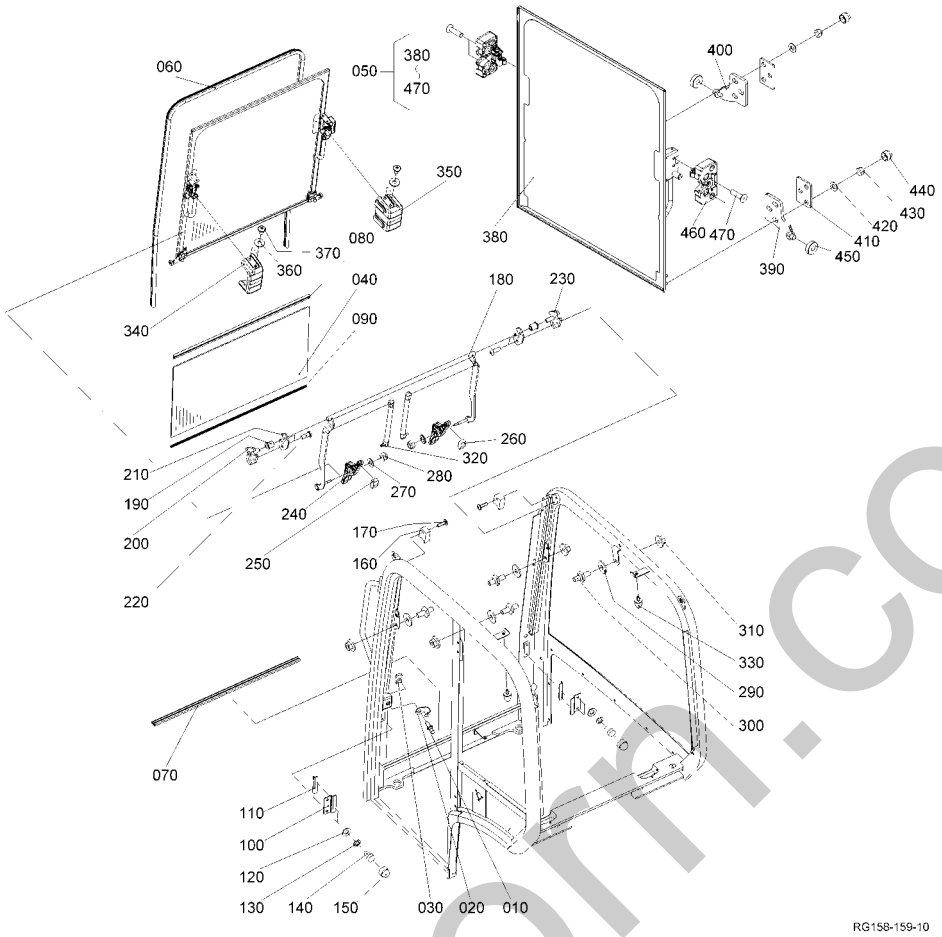

Pos.	PART No.	QTY/SNo	IC	PART NAME	DESIGNATION	BEZEICHNUNG	DENOMI. PARTE	NOMBRE PIEZA	Remarks
010	RG158-4618-0	1		BOLT	VIS	SCHRAUBE	BULLONE	PERNO	
020	RG158-4619-0	1		RETAINER	CONSOLE	HALTER	SUPPORTO	SOPORTE	
030	RG518-4677-0	1		THREADED PLATE	PLAQUE	GEWINDEPLATTE	PIASTRA FILETTATA	PLACA ROSCADA	
040	RG158-4631-0	1		FRONT SCREEN LO	PARE BRISE INFÉRIEUR	FRONTSCHEIBE,UNTEN	VETRO FRONT. INF.	PARABRISAS FRONTAL,ABAJO	
050	RG158-4610-0	1		ASSY WINDOW,FRONT	ENS.GLACE DE ABONT	GRP.FENSTER, FRONT	GR.FINESTRINO,ANTERIORE	CONJUNTO VENTANILLA,PARTE F	
060	RG158-4636-0	1		SEAL TRIM FR UP	JOINT	DICHTUNG	TENUTA	JUNTA	
070	RG518-4751-0	1		SEAL RUBBER 0,77 M	JOINT CAOUTCHOUC	ABDICHTPROFIL	GOMMA DI TENUTA	JUNTA CAUCHO	
080	RG158-4632-0	1		SEAL TRIM FW LO	JOINT	DICHTUNG	TENUTA	JUNTA	
090	RG158-4633-0	1		GROMMET FW LO	GRUMMET	GUMMITÜLLE	ANELLO DI TENUTA IN GOMMA	ANILLO PROTECTOR	
100	RG138-4601-0	2		RETAINER	CONSOLE	HALTER	SUPPORTO	SOPORTE	
110	RG518-4703-0	2		SHIM	CALE	DISTANZSCHEIBE	SPESSORE	CALZA	
120	R2499-4733-0	4		WASHER PLAIN	RONDELLE FREIN	SCHEIBE	RONDELLA PIANA	ARANDELA PLANA	
130	69443-8091-0	4		LOCKING EDGE WASHER	ANNEAU A BORD D'ARRET	SPERRKANTRING	ANELLO DI ARRESTO	ANILLO CANTO BLOQUEO	
140	RG138-4602-0	4		SCREW	VIS	SCHRAUBE	VITE	TORNILLO	
150	69443-4757-0	4		CAP	BOUCHON	KAPPE	TAPPO	CAPUCHÓN	
160	RG158-4607-0	2		STOPPER	ARRET	ANSCHLAG	ARRESTO	TOPE	
170	RG518-4637-0	2		BOLT	VIS	SCHRAUBE	BULLONE	PERNO	
180	RG158-4627-0	1		SWING LINK FW	LEVIER	SCHWENKHEBEL	LEVA BRANDEGGIO	PALANCA DE OSCILACIÓN	
190	69449-4649-0	2		BUSH	BAGUE	BUNDBUCHSE	BOCCOLA	CASQUILLO	
200	RG158-4604-0	1		BEARING,LEFT	COUSSINET GAUCHE	LAGER,LI	CUSCINETTO,SN	COJINETE,IZDO	
210	RG158-4605-0	2		CLAMPING PLATE	PLAQUE DE SERRAGE	SPANNPLATTE	PIASTRA DI BLOCCAGGIO	PLACA DE FIJACIÓN	
220	R2499-4849-0	4		BOLT	VIS	SCHRAUBE	BULLONE	PERNO	
230	RG158-4606-0	1		BEARING,RIGHT	COUSSINET DROITE	LAGER,RE	CUSCINETTO,DS	COJINETE,DCHO	
240	RG158-4622-0	2		LEVER LOCK FW	LEVIER(VERROU)	HEBEL(ARRETIERUNG)	LEVA(BLOCCO)	PALANCA(BLOQUEO)	
250	RG158-4603-0	1		SEAL RUBBER	JOINT CAOUTCHOUC	GUMMIPROFIL	GOMMA DI TENUTA	JUNTA CAUCHO	
260	RG158-4603-0	1		SEAL RUBBER	JOINT CAOUTCHOUC	GUMMIPROFIL	GOMMA DI TENUTA	JUNTA CAUCHO	
270	R2499-4733-0	2		WASHER PLAIN	RONDELLE FREIN	SCHEIBE	RONDELLA PIANA	ARANDELA PLANA	
280	R2499-4665-0	2		NUT	ECROU	MUTTER	DADO	TUERCA	
290	69443-8060-0	4		WASHER	RONDELLE	SCHEIBE	RONDELLA	ARANDELA	
300	RG158-4628-0	4		STRIKER FW	BOUTON DE FERMETURE	SCHLIESSBÜGEL	PERCUSSORE	PECUTOR	
310	RG508-4727-0	4		NUT	ECROU	MUTTER	DADO	TUERCA	
320	RG158-4629-0	2		DAMPER	AMORTISSEUR	GASFEDER	AMMORTIZZATORE	AMORTIGUADOR	
330	RG158-4609-0	2		CUSHION	CUOSSIN	KISSEN	MORSETTO	MORDAZA	
340	RG158-4623-0	1		COVER LOCK FW LH	COUVERCLE	ABDECKUNG	COPERCHIO	CUBIERTA	
350	RG158-4626-0	1		COVER LOCK FW RH	COUVERCLE	ABDECKUNG	COPERCHIO	CUBIERTA	
360	R2499-4674-0	4		WASHER PLAIN	RONDELLE FREIN	SCHEIBE	RONDELLA PIANA	ARANDELA PLANA	
370	RG158-4732-0	4		BOLT	VIS	SCHRAUBE	BULLONE	PERNO	
380	RG158-4620-0	1		ASSY FRONT SCREEN UP	ENS. PARE BRISE	GRP. FRONTSCHEIBE,OBEN	GR. VETRO FRONT. SUP.	CONJ. PARABRISAS FRONTAL,AR	
390	RG158-4615-0	1		BRACKET FW ROLLER LH	PALIER	HALTER	SUPPORTO	SOPORTE	
400	RG158-4616-0	1		BRACKET FW ROLLER RH	PALIER	HALTER	SUPPORTO	SOPORTE	

↔ interchangeable; ≠ not interchangeable; ← new for old; → old for new; × part not longer available

silvernorm.co.uk

S119

CABIN (WINDOW 1)
CABINE (GLACE 1)
KABINE (FENSTER 1)
CABINA (FINESTRA 1)
CABINA (VENTANILLA 1)

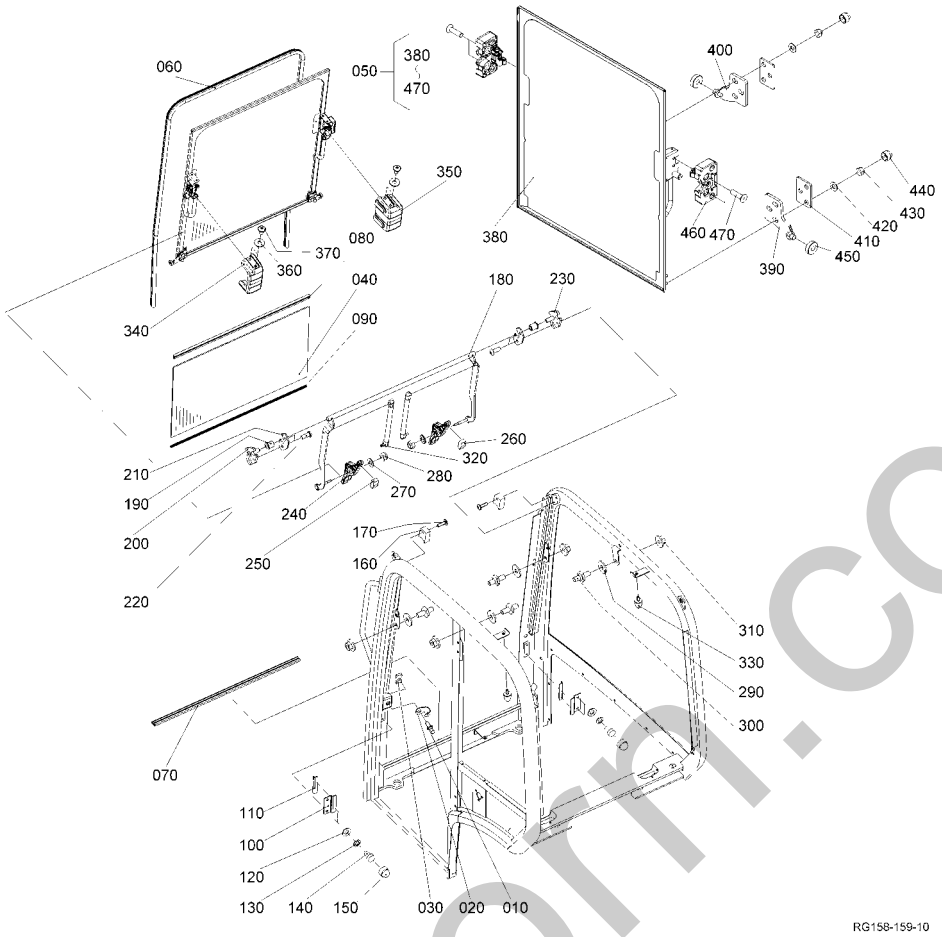

Pos.	PART No.	QTY/SNo	IC	PART NAME	DESIGNATION	BEZEICHNUNG	DENOMI. PARTE	NOMBRE PIEZA	Remarks
410	**RG538-4681-0**	2		LOCKING PLATE	PLAQUE	SPANNPLATTE	PIASTRA DI BLOCCAGGIO	PLACA DE BLOQUEO	
420	**R2499-4733-0**	6		WASHER PLAIN	RONDELLE FREIN	SCHEIBE	RONDELLA PIANA	ARANDELA PLANA	
430	**R2499-4665-0**	6		NUT	ECROU	MUTTER	DADO	TUERCA	
440	**69443-4757-0**	6		CAP	BOUCHON	KAPPE	TAPPO	CAPUCHÓN	
450	**RG518-4720-0**	2		BEARING,BALL	ROULEMENT A BILLES	KUGELLAGER	CUSCINETTO,SFERA	COJINETE,BOLA	
460	**RG158-4621-0**	2		ASSY LOCK FW	ENS. VERROUILLAGE	GRP.SCHLIESSZYLINDER	GR. BLOCCO	GR. BLOCCO	
470	**RG158-4731-0**	4		BOLT	VIS	SCHRAUBE	BULLONE	PERNO	

silvernorm.co.uk

S120

CABIN (WINDOW 2)
CABINE (GLACE 2)
KABINE (FENSTER 2)
CABINA (FINESTRA 2)
CABINA (VENTANILLA 2)

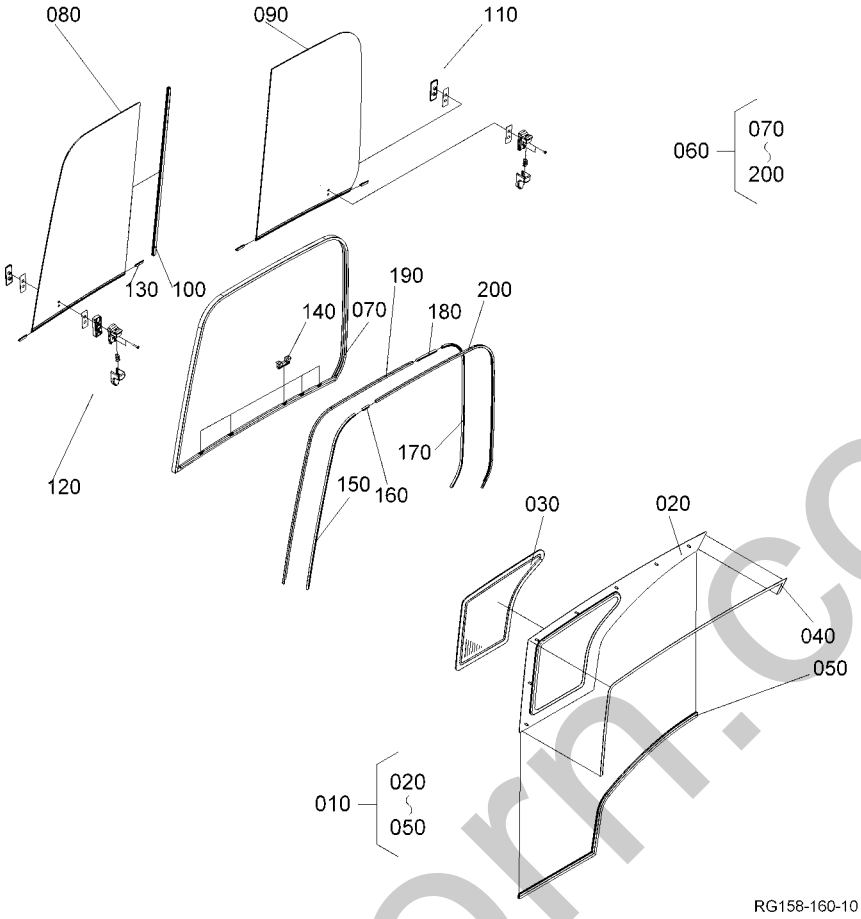

Pos.	PART No.	QTY/SNo	IC	PART NAME	DESIGNATION	BEZEICHNUNG	DENOMI. PARTE	NOMBRE PIEZA	Remarks
010	**RG158-4640-0**	1		ASSY MAINTENANCE COVER	ENS.COUVERCLE	GRP.WARTUNGSDECKEL	GR.COPERCHIO MANUTENZIONE	CONJUNTO CUBIERTA DE MANTE	
020	**RG158-4641-0**	1		COVER,RH	COUVERCLE DROITE	DECKEL RS	COPERCHIO DS	CUBIERTA DCHO	
030	**RG158-4642-0**	1		BOTTOM WINDOW RH	VITRE INF. DROITE	SCHEIBE UNTEN RS	CRISTALLO INF. DS	PANEL INFEROR DCHO	
040	**RG158-4645-0**	1		SEAL,COVER RH	JOINT	DICHTUNG	TENUTA	JUNTA	
050	**RG158-4644-0**	1		TRIM,COVER RH	EQUILIBRAGE	KANTENSCHUTZ	RIVESTIMENTO	GUARNICIÓN	
060	**RG158-4660-0**	1		ASSY SLIDING WINDOW	FENETRE COULISSANTE	SCHIEBEFENSTER	CRISTALLO SCORREVOLE	VENTANA CORREDERA	
070	**RG158-4661-0**	1		WINDOW FRAME	CHASSIS DE FENETRE	FENSTERRAHMEN	TELAIO FINESTRINO	MARCO DE VENTANA	
080	**RG158-4670-0**	1		SIDE WINDOW,FRONT RIGHT	VITRE LATERALE,AV. DROITE	SEITENSCHEIBE,RE VORNE	CRISTALLO LAT.,DS,ANT.	LUNA TRASERA,DCH DEL	
090	**RG158-4680-0**	1		SIDE WINDOW,REAR RIGHT	VITRE LATERALE,AR DROITE	SEITENSCHEIBE,RE HINTEN	CRISTALLO LAT.,DS,POST.	LUNA LATERAL,DCH TRAS	
100	**RG158-4677-0**	1		SEAL,CENTER	JOINT D'ETANCHEITE	DICHTUNG	GUARNIZIONE	JUNTA	
110	**RG158-4683-0**	1		ASSY LOCK SLIDE	ENS. VERROU	GRP. ARRETIERUNG	GR. SERRATURE	CONJ. CIERRE	
120	**RG158-4675-0**	1		ASSY LOCK SLIDE	ENS. VERROU	GRP. ARRETIERUNG	GR. SERRATURE	CONJ. CIERRE	
130	**RG158-4674-0**	4		GUIDE SASH INNER	GUIDE	FÜHRUNG	GUIDA	GUÍA	
140	**RG158-4678-0**	5		POSITIONER SASH	CHÂSSIS DE FENÊTRE	SCHIEBERAHMEN	TELAIO DELLA FENESTRA	MARCO DE VENTANA	
150	**RG158-4663-0**	1		RUBBER STOPPER FR	COUSSINET EN CAOUT.	ANSCHLAGGUMMI	FERMO IN GOMMA	TOPE GOMA	
160	**RG158-4664-0**	1		RUBBER STOPPER FR TP	COUSSINET EN CAOUT.	ANSCHLAGGUMMI	FERMO IN GOMMA	TOPE GOMA	
170	**RG158-4666-0**	1		RUBBER STOPPER RR	COUSSINET EN CAOUT.	ANSCHLAGGUMMI	FERMO IN GOMMA	TOPE GOMA	
180	**RG158-4667-0**	1		RUBBER STOPPER RR TP	COUSSINET EN CAOUT.	ANSCHLAGGUMMI	FERMO IN GOMMA	TOPE GOMA	
190	**RG158-4662-0**	1		GUIDING PROFILE FR	PROFILE DE CONDUITE	FÜHRUNGSPROFIL	PROFILO DI GUIDA	PERFIL GUÍA	
200	**RG158-4665-0**	1		GUIDING PROFILE RR	PROFILE DE CONDUITE	FÜHRUNGSPROFIL	PROFILO DI GUIDA	PERFIL GUÍA	

silverthorn.co.uk

S121

CABIN (DOOR)
CABINE (PORTE)
KABINE (TÜR)
CABINA (PORTA)
CABINA (PUERTA)

L06

KX016-4

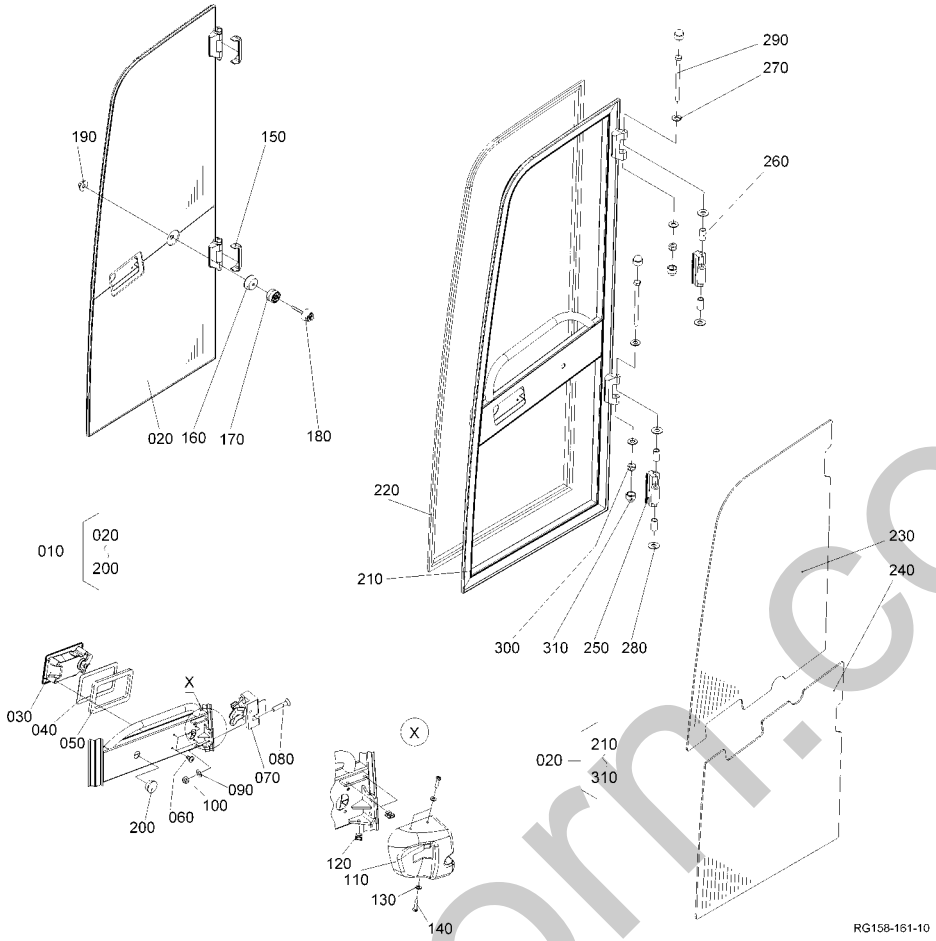

Pos.	PART No.	QTY/SNo	IC	PART NAME	DESIGNATION	BEZEICHNUNG	DENOMI. PARTE	NOMBRE PIEZA	Remarks
010	**RG158-4700-0**	1		ASSY DOOR	ENS. PORTE	GRP.TÜR	GR. PORTA	CONJ. PUERTA	
020	**RG158-4690-0**	1		ASSY DOOR LH	ENS. PORTE GAUCHE	GRP.TÜR LS	GR. PORTA SN	CONJ. PUERTA IZDO	
030	**RG158-4705-0**	1		DOOR HANDLE SHELL	CREUX DE POIGNEE	GRIFFSCHALE	IMPUGNATURA	PLACA DE MANGO	
040	**RG518-4628-0**	1		SHIM	CALE	DISTANZSCHEIBE	SPESSORE	CALZA	
050	**RG158-4706-0**	1		SPACER	ENTRETOISE	DISTANZSTÜCK	DISTANZIATORE	SEPARADOR	
060	**RG158-4732-0**	4		BOLT	VIS	SCHRAUBE	BULLONE	PERNO	
070	**RG508-4614-0**	1		CABIN LOCK,RH	VERROU	KABINENSCHLOSS,RS	SERRATURE,DS	CIERRE DE CABINA,DCHA.	
080	**RG158-4707-0**	2		SCREW	VIS	SCHRAUBE	VITE	TORNILLO	
090	**R2499-4733-0**	2		WASHER PLAIN	RONDELLE FREIN	SCHEIBE	RONDELLA PIANA	ARANDELA PLANA	
100	**R2499-4665-0**	2		NUT	ECROU	MUTTER	DADO	TUERCA	
110	**RG158-4717-0**	1		COVER,DOOR	COUVERCLE	ABDECKUNG	COPERCHIO	CUBIERTA	
120	**RG158-4708-0**	3		NUT	ECROU	MUTTER	DADO	TUERCA	
130	**69443-8075-0**	3		WASHER,SPRING	RONDELLE GROWER	FEDERRING	RONDELLA,ELASTICA	ARANDELA,MUELLE	
140	**RG518-4748-0**	3		BOLT	VIS	SCHRAUBE	BULLONE	PERNO	
150	**RG158-4686-0**	2		COVER HINGE	COUVERCLE	SCHARNIERABDECKUNG	COPERCHIO	CUBIERTA	
160	**RG518-4729-0**	1		BUSH	BAGUE	BUCHSE	BOCCOLA	CASQUILLO	
170	**RG158-4697-0**	1		WASHER DOOR LOCK	RONDELLE	SCHEIBE	RONDELLA	ARANDELA	
180	**RG158-4696-0**	1		BOLT	VIS	SCHRAUBE	BULLONE	PERNO	
190	**RG518-4728-0**	1		NUT	ECROU	MUTTER	DADO	TUERCA	
200	**RG508-4613-0**	1		PLUG	BOUCHON	STOPFEN	TAPPO	TAPÓN	
210	**RG158-4691-0**	1		DOOR FRAME	ENCADREMENT DE PORTE	TÜRRAHMEN	TELAIO DELLA PORTA	MARCO DE PUERTA	
220	**RG158-4692-0**	1		TRIM,DOOR	EQUILIBRAGE	KANTENSCHUTZ	RIVESTIMENTO	GUARNICIÓN	
230	**RG158-4693-0**	1		SCREEN DOOR UP	VITRE SUP. DE PORTE	TÜRSCHEIBE,OBEN	CRISTALLO PORTA,SUP.	PANEL PUERTA,SUPERIOR	
240	**RG158-4694-0**	1		SCREEN DOOR LO	VITRE DE PORTE INF	TÜRSCHEIBE,UNTEN	CRISTALLO PORTA,INF.	PANEL PUERTA,INFERIOR	
250	**RG158-4684-0**	2		HINGE,DOOR	PENTURE PORTE	SCHARNIER,TÜR	CERNIERA PORTIERA	BISAGRA PUERTA,LADO	
260	**RG158-4685-0**	4		BUSH	BAGUE	BUCHSE	BOCCOLA	CASQUILLO	
270	**69443-8078-0**	4		WASHER,PLAIN	RONDELLE FREIN	SCHEIBE	RONDELLA,PIANA	ARANDELA,PLANA	
280	**RG158-4744-0**	4		WASHER	RONDELLE	SCHEIBE	RONDELLA	ARANDELA	
290	**RG158-4735-0**	2		BOLT(DIN,M8L110)	VIS	SCHRAUBE	BULLONE	PERNO	
300	**69449-8022-0**	2		NUT	ECROU	MUTTER	DADO	TUERCA	
310	**69443-4757-0**	4		CAP	BOUCHON	KAPPE	TAPPO	CAPUCHÓN	

silvermorn.co.uk

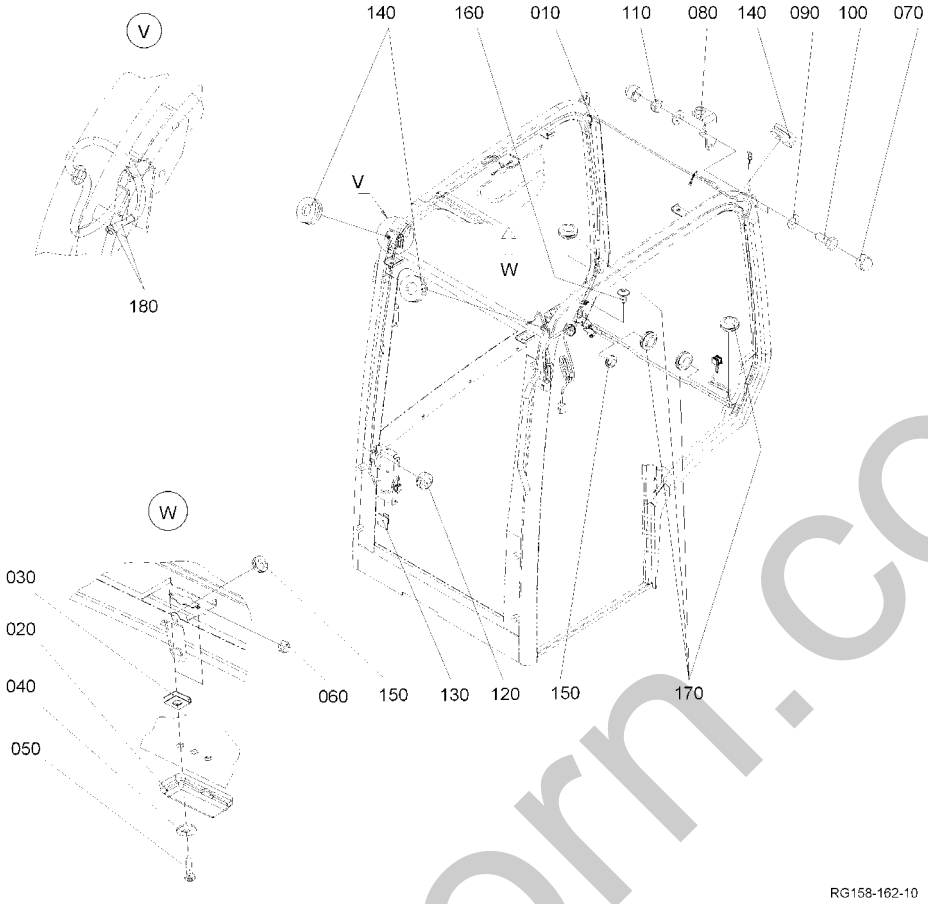

Pos.	PART No.	QTY/SNo	IC	PART NAME	DESIGNATION	BEZEICHNUNG	DENOMI. PARTE	NOMBRE PIEZA	Remarks
010	**RG158-4710-0**	1		W/H(CAB)	FAISCEAU ELECTR.	KABELBAUM	GR. CAVI ELETTRICI	CABLEADO ELÉCTR.	
020	**69481-4640-0**	1		ASSY LIGHT ROOM	ENS. PLAFONNIER	GRP.LAMPENRAUM	GR. CABINA LUCI	CONJ. COMP. LUCES	
030	**RG158-4729-0**	2		NUT,SPRING	ECROU	FEDERMUTTER	DADO	TUERCA ELÁSTICA	
040	**RG158-4745-0**	2		WASHER	RONDELLE	SCHEIBE	RONDELLA	ARANDELA	
050	**RG518-4748-0**	2		BOLT	VIS	SCHRAUBE	BULLONE	PERNO	
060	**RG508-4717-0**	1		NUT	ECROU	MUTTER	DADO	TUERCA	
070	**69443-4757-0**	4		CAP	BOUCHON	KAPPE	TAPPO	CAPUCHÓN	
080	**RG158-4714-0**	1		BRACKET	PALIER	HALTER	SUPPORTO	SOPORTE	
090	**R2499-4733-0**	4		WASHER PLAIN	RONDELLE FREIN	SCHEIBE	RONDELLA PIANA	ARANDELA PLANA	
100	**RG158-4689-0**	2		BOLT	VIS	SCHRAUBE	BULLONE	PERNO	
110	**R2499-4665-0**	2		NUT	ECROU	MUTTER	DADO	TUERCA	
120	**RG508-4602-0**	1		GROMMET	GRUMMET	GUMMITÜLLE	ANELLO DI TENUTA IN GOMMA	ANILLO PROTECTOR	
130	**R2499-4875-0**	1		CLIP	ATTACHE	KABEL CLIP	FERMAGLIO	ABRAZADERA	
140	**RG508-4604-0**	3		GROMMET	GRUMMET	GUMMITÜLLE	ANELLO DI TENUTA IN GOMMA	ANILLO PROTECTOR	
150	**RG158-4703-0**	2		GROMMET	GRUMMET	GUMMITÜLLE	ANELLO DI TENUTA IN GOMMA	ANILLO PROTECTOR	
160	**RG158-4732-0**	1		BOLT	VIS	SCHRAUBE	BULLONE	PERNO	
170	**RG158-4715-0**	4		GROMMET	GRUMMET	GUMMITÜLLE	ANELLO DI TENUTA IN GOMMA	ANILLO PROTECTOR	
180	**RG138-4674-0**	4		ISOLATED GROMMET	DOUILLE ISOLATION	ISOLIERTÜLLE	BOCCOLA ISOLANTE	BOQUILLA AISLANTE	

silvernorn.co.uk

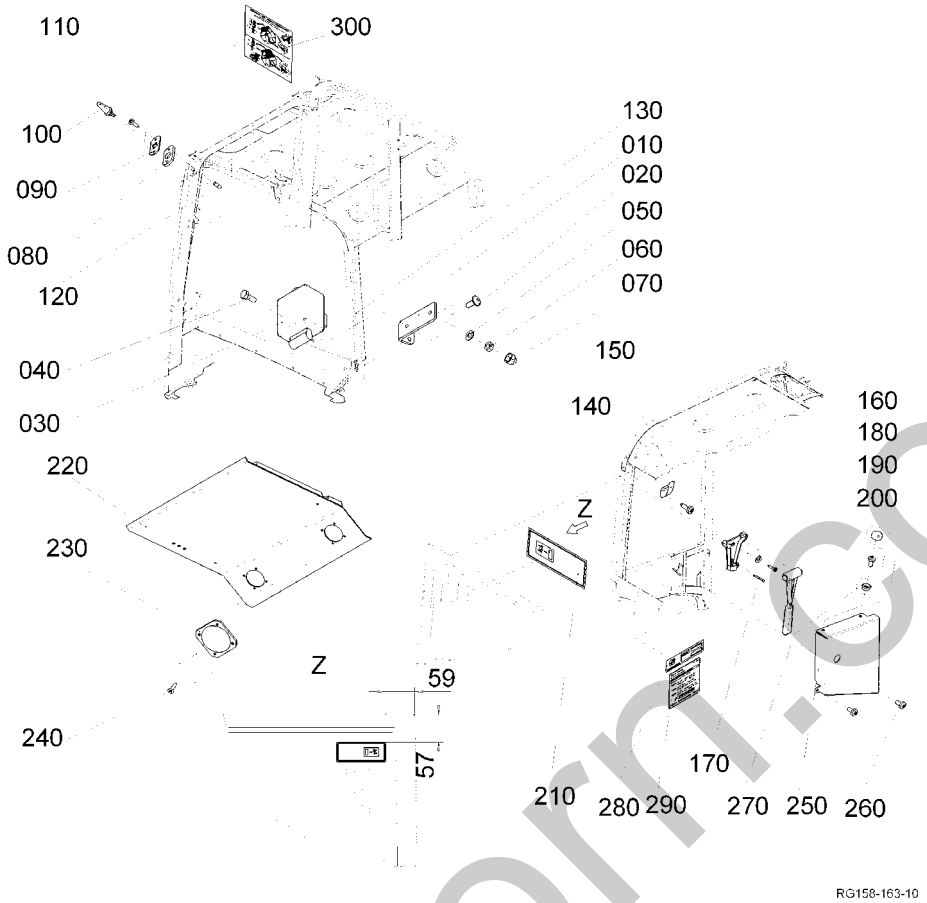

Pos.	PART No.	QTY/SNo	IC	PART NAME	DESIGNATION	BEZEICHNUNG	DENOMI. PARTE	NOMBRE PIEZA	Remarks
010	RG158-4712-0	1		BRACKET,TANK	PALIER	HALTER	SUPPORTO	SOPORTE	
020	R2499-4686-0	2		BOLT	VIS	SCHRAUBE	BULLONE	PERNO	
030	69443-4691-0	1		E-PUMP(WITH TANK)	E-POMPE(AVEC RESEVOIR)	E-PUMPE(MIT TANK)	E-POMPA(CON SERBATOIO)	BOMBA ELECTR.(CON TANQUE)	
040	RG158-4689-0	2		BOLT	VIS	SCHRAUBE	BULLONE	PERNO	
050	R2499-4733-0	2		WASHER PLAIN	RONDELLE FREIN	SCHEIBE	RONDELLA PIANA	ARANDELA PLANA	
060	69449-8012-0	2		NUT	ECROU	MUTTER	DADO	TUERCA	
070	69443-4757-0	2		CAP	BOUCHON	KAPPE	TAPPO	CAPUCHÓN	
080	RG508-4652-0	1		GASKET	JOINT	DICHTUNG	GUARNIZIONE	JUNTA	
090	RG508-4667-0	1		PLATE	PLAQUE	PLATTE	PIASTRA	PLACA	
100	69481-4675-0	1		NOZZLE	TUYÈRE	DÜSE	UGELLO	BOQUILLA	
110	RG508-4731-0	2		BOLT	VIS	BOLZEN	BULLONE	PERNO	
120	RG518-4610-0	2		CAP	BOUCHON	SCHUTZKAPPE	TAPPO	CAPUCHÓN	
130	RG158-4713-0	1		HOSE,WASHER	TUYAU	SCHLAUCH	TUBO FLESS.	MANGUERA	
140	RG508-4618-0	1		HANGER	CINTRE	HAKEN	SUPPORTO PENDENTE	SUSTENTADOR	
150	RG508-4731-0	1		BOLT	VIS	BOLZEN	BULLONE	PERNO	
160	RG518-4617-0	1		HOLDER,HAMMER	PALIER,MARTEAU	HALTERUNG	SUPPORTO,MARTELLO	SOPORTE,MARTILLO	
170	RG518-4746-0	1		PIN,SPLIT	GOUPILLE FENDUE	SPLINT	COPIGLIA	PASADOR,ABIERTO	
180	RG158-4747-0	2		WASHER	RONDELLE	SCHEIBE	RONDELLA	ARANDELA	
190	69749-8041-0	2		BOLT	VIS	SCHRAUBE	BULLONE	PERNO	
200	RG518-4616-0	1		HAMMER	MARTEAU	NOTHAMMER	MARTELLO	MARTILLO	
210	RG158-4754-0	1		LABEL	ETIQUETTE	AUFKLEBER	ETICHETTA	ETIQUETA	
220	RG158-4716-0	1		TRIM,ROOF	EQUILIBRAGE	KANTENSCHUTZ	RIVESTIMENTO	GUARNICIÓN	
230	RG518-4626-0	2		LOUDSPEAKER COVER	COUVERCLE	LAUTSPRECHERABDECK.	COPERCHIO ALTOPARLANTE	CUBIERTA DE ALTAVOZ	
240	RG518-4618-0	8		BOLT	VIS	SCHRAUBE	BULLONE	PERNO	
250	RG158-4718-0	1		COVER DOOR CATCH	COUVERCLE	ABDECKUNG	COPERCHIO	CUBIERTA	
260	RG158-4733-0	4		BOLT	VIS	SCHRAUBE	BULLONE	PERNO	
270	RG158-4724-0	2		CAP	BOUCHON	KAPPE	TAPPO	CAPUCHÓN	
280	RG518-4609-0	1		NAME PLATE(CE-MARK)	ETIQUETTE(CE-MARK)	AUFKLEBER(CE-MARK)	PIASTRA NOME(MARCHIO CE)	NOMBRE PLACA(MARCA CE)	
290	RG158-4799-0	1		LABEL	ETIQUETTE	AUFKLEBER	ETICHETTA	ETIQUETA	
300	RG158-4798-0	1		LABEL	ETIQUETTE	AUFKLEBER	ETICHETTA	ETIQUETA	

silvernorn.co.uk

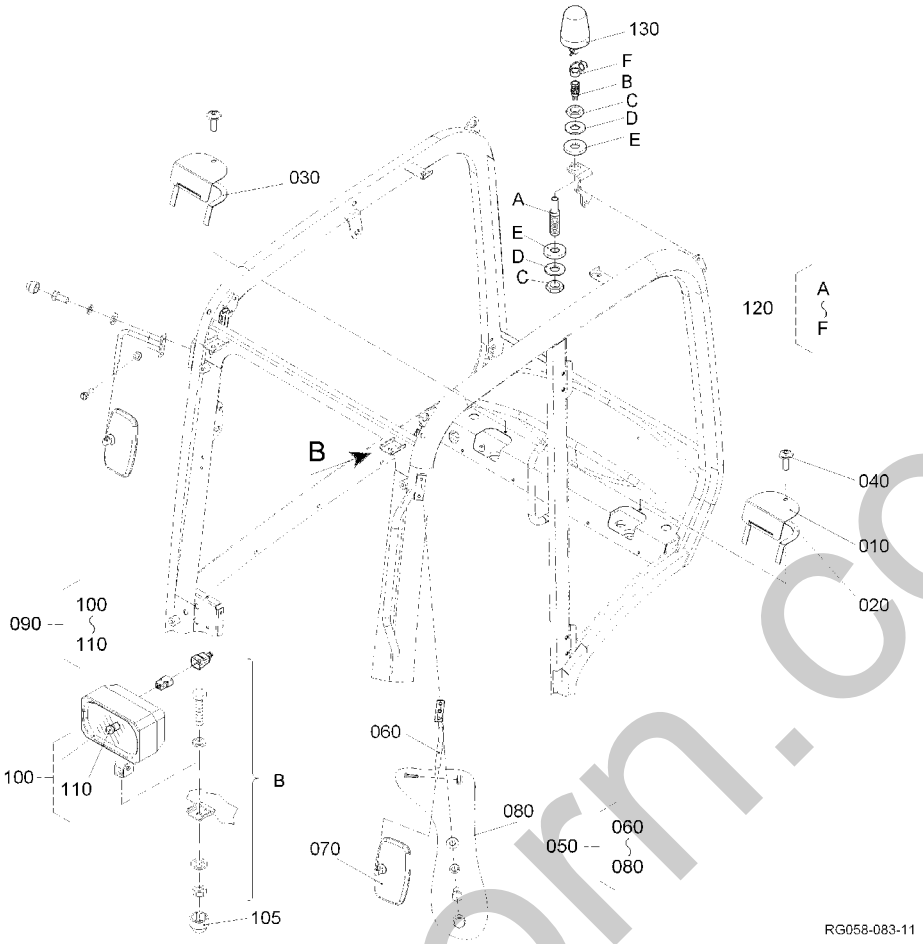

Pos.	PART No.	QTY/SNo	IC	PART NAME	DESIGNATION	BEZEICHNUNG	DENOMI. PARTE	NOMBRE PIEZA	Remarks
010	**RG158-4781-0**	2		BEARING COVER	COUVERCLE DE COUSSINET	LAGERDECKEL	CAPPELLO CUSCINETTO	TAPA COJINETE	
020	**RG158-4782-0**	1		CELLUL. RUBBER PROF	PROF DE CELL CAOUT	ZELLGUMMIPROFIL	PROF.IN GOMMA CELL.	PERFIL MICROCEL	
030	**RG158-4782-0**	1		CELLUL. RUBBER PROF	PROF DE CELL CAOUT	ZELLGUMMIPROFIL	PROF.IN GOMMA CELL.	PERFIL MICROCEL	
040	**RG158-4783-0**	2		BOLT	VIS	SCHRAUBE	BULLONE	PERNO	
050	**69759-4710-0**	2		ASSY MIRROR,BACK	ENS. RETROVISEUR	GRP.RÜCKSPIEGEL	GR. SPECCHIETTO,POST.	CONJUNTO ESPEJO,TRASERO	
060	**69759-4715-0**	1		SUPPORT,MIRROR REAR V.	SUPPORT DE RETROVISEUR	HALTER,RÜCKSPIEGEL	SUPP.,SPECCH. POSTER. V.	SOPORTE,ESPEJO RETROVISOR.	
070	**69491-4611-0**	1		MIRROR,BACK	RETROVISEUR	RÜCKSPIEGEL	SPECCHIETTO,POSTERIORE	ESPEJO,POSTERIOR	
080	**69759-4711-0**	1		ASSY SCREW	ENS. VIS	SCHRAUBEN,SET	GR. VITE	CONJUNTO TORNILLO	
090	**RG159-9930-0**	1		KIT WORKING LIGHT	KIT LAMPE	KIT ARBEITSSCHEINWERFER	KIT FARO DI LAVORO	JUEGO LUCES OPERATIVAS	OPTION
100	**RG518-4627-0**	2		WORKING LIGHT	LAMPE	ARBEITSSCHEINWERFER	FARO DI LAVORO	LUCES OPERATIVAS	OPTION
105	**69443-4757-0**	2		CAP	BOUCHON	KAPPE	TAPPO	CAPUCHÓN	OPTION
110	**RG138-4683-0**	2		BULB	AMPOULE	GLÜHLAMPE	LAMPADA	BOMBILLA	OPTION
120	**RG039-3511-0**	1		MOUNTING TUBE	TUYAU DE RACCORDEMENT	HALTER	TUBO A INNESTO	TUBO DE SUJECIÓN	OPTION
130	**RG039-3512-0**	1		LAMP	LAMPE	LEUCHTE	LUCE	FARO	OPTION

silvermorn.co.uk

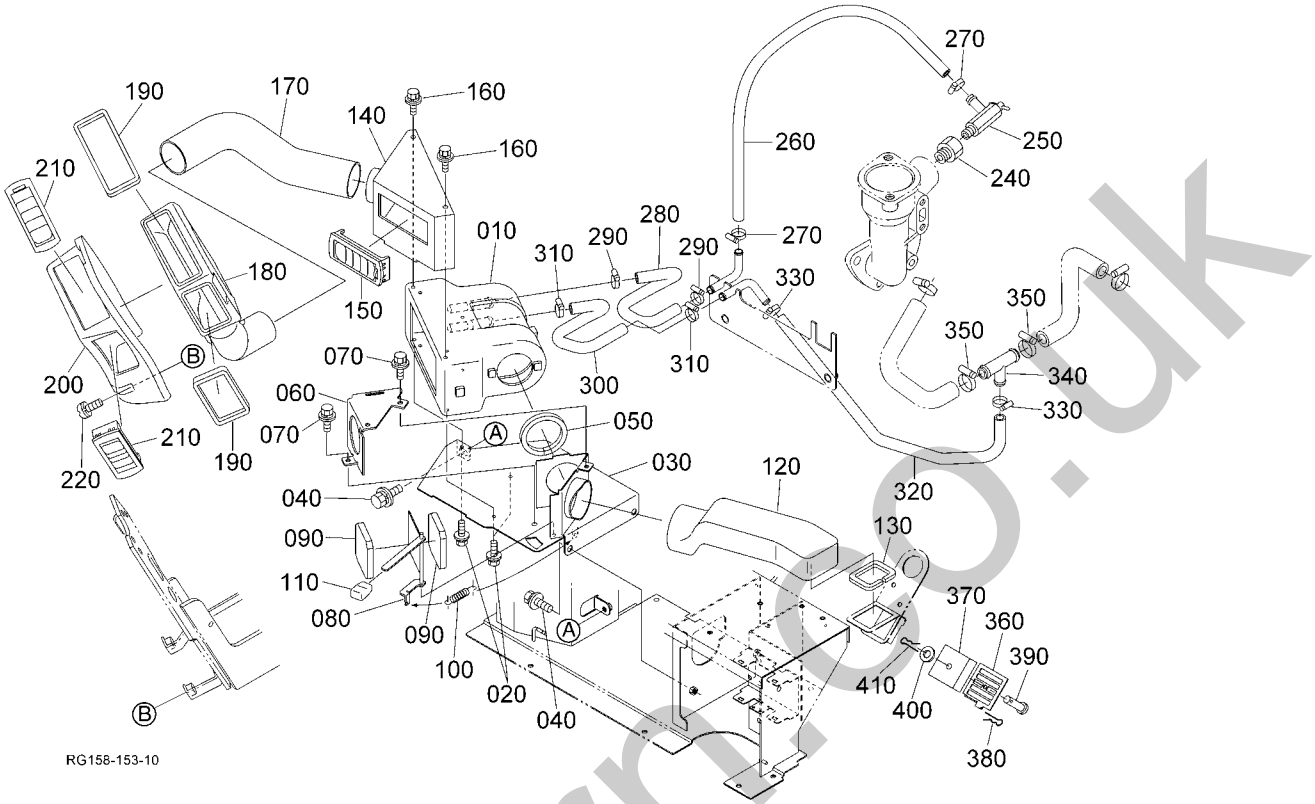

Pos.	PART No.	QTY/SNo	IC	PART NAME	DESIGNATION	BEZEICHNUNG	DENOMI. PARTE	NOMBRE PIEZA	Remarks
010	RG158-5351-0	1		HEATER	RECHAUFFEUR	HEIZUNG	RISCALDAMENTO	CALEFACCIÓN	
020	RH618-5352-0	3		BOLT,HEATER	BOULON,RECHAUFFEUR	SCHRAUBE,HEIZUNG	BULLONE,RISCALDATORE	PERNO,CALENTADOR	
030	RG158-4931-0	1		BRACKET,HEATER	SUPPORT(RECHAUFFEUR)	HALTERUNG(HEIZUNG)	SUPPORTO(RISCALDATORE)	SOPORTE(CALEFACCIÓN)	
040	01135-51020	3		BOLT	VIS	SCHRAUBE	BULLONE	PERNO	
050	RG158-4951-0	1		SEAL RUBBER	JOINT EN CAOUTCHOUC	GUMMIDICHTUNG	GOMMA DI TENUTA	JUNTA CAUCHO	
060	RG158-4932-0	1		COVER,HEATER	COUVERCLE,RECHAUFFEUR	ABDECKUNG,HEIZUNG	COPERCHIO,RISCALDATORE	CUBIERTA,CALENTADOR	
070	01125-50816	2		BOLT	VIS	SCHRAUBE	BULLONE	PERNO	
080	RG158-4935-0	1		LEVER	LEVIER	HEBEL	LEVA	PALANCA	
090	RG158-4934-0	2		CUSHION	COUSSINET	DÄMPFER	AMMORTIZZATORE	AMORTIGUADOR	
100	RG158-4939-0	1		SPRING	RESSORT	FEDER	MOLLA	MUELLE	
110	31355-8229-0	1		GRIP,LEVER	POIGNEE,LEVIER	HEBELGRIFF	IMPUGNATURA,LEVA	ASIDERO,PALANCA	
120	RG158-4936-0	1		DUCT	CONDUITE	FÜHRUNG	GUIDA	GUÍA	
130	RG158-4951-0	1		SEAL RUBBER	JOINT EN CAOUTCHOUC	GUMMIDICHTUNG	GOMMA DI TENUTA	JUNTA CAUCHO	
140	RG158-4938-0	1		COVER(HEATER,FRONT)	COUVERCLE,RECHAUFFEUR	ABDECKUNG,HEIZUNG	COPERCHIO,RISCALDATORE	CUBIERTA,CALENTADOR	
150	RG158-4957-0	1		GRILLE	GOSIER D'AIR	LUFTDÜSE	MASCHERINA	REJILLA	
160	RH618-5352-0	2		BOLT,HEATER	BOULON,RECHAUFFEUR	SCHRAUBE,HEIZUNG	BULLONE,RISCALDATORE	PERNO,CALENTADOR	
170	RG158-4944-0	1		HOSE,DEFROSTER	TUYAU	SCHLAUCH	TUBO FLESS.	MANGUERA	
180	RG158-4941-0	1		DUCT,DEFROSTER	CONDUITE	FÜHRUNG	GUIDA	GUÍA	
190	RG158-4952-0	2		SEAL RUBBER	JOINT EN CAOUTCHOUC	GUMMIDICHTUNG	GOMMA DI TENUTA	JUNTA CAUCHO	
200	RG158-4942-0	1		COVER(DEFROSTER)	COUVERCLE	ABDECKUNG	COPERCHIO	CUBIERTA	
210	RG158-4957-0	2		GRILLE	GOSIER D'AIR	LUFTDÜSE	MASCHERINA	REJILLA	
220	03034-50616	3		SCREW,WITH WASHER	VIS A RONDELLE	SCHRAUBE	VITE,CON RONDELLA	TORNILLO,CON ARANDELA	
230	---	-							
240	68723-4685-0	1		ADAPTER	RACCORD	ADAPTER	ADATTATORE	ADAPTADOR	
250	90038-1112-0	1		VALVE	SOUPAPE	VENTIL	VALVOLA	VÁLVULA	
260	RG158-4911-0	1		HOSE,HEATER	TUYAU FLEX(RECHAUFF)	SCHLAUCH(HEIZUNG)	TUBO FLESS.(RISCALD.)	MANGUERA(CALENTADOR)	
270	69481-1116-0	2		CLAMP,HOSE	ATTACHE	KLAMMER	FASCETTA	MORDAZA,MANGUERA	
280	RG158-4915-0	1		HOSE,HEATER	TUYAU FLEX(RECHAUFF)	SCHLAUCH(HEIZUNG)	TUBO FLESS.(RISCALD.)	MANGUERA(CALENTADOR)	
290	69481-1116-0	2		CLAMP,HOSE	ATTACHE	KLAMMER	FASCETTA	MORDAZA,MANGUERA	
300	RG158-4916-0	1		HOSE,HEATER	TUYAU FLEX(RECHAUFF)	SCHLAUCH(HEIZUNG)	TUBO FLESS.(RISCALD.)	MANGUERA(CALENTADOR)	
310	69481-1116-0	2		CLAMP,HOSE	ATTACHE	KLAMMER	FASCETTA	MORDAZA,MANGUERA	
320	RG158-4913-0	1		HOSE,HEATER	TUYAU FLEX(RECHAUFF)	SCHLAUCH(HEIZUNG)	TUBO FLESS.(RISCALD.)	MANGUERA(CALENTADOR)	
330	69481-1116-0	2		CLAMP,HOSE	ATTACHE	KLAMMER	FASCETTA	MORDAZA,MANGUERA	
340	RG138-4926-0	1		PIPE,WATER	TUYAU,A EAU	WASSERLEITUNG	TUBO,ACQUA	TUBERÍA,AGUA	
350	69741-7284-0	2		HOSE CLAMP	ATTACHE	SCHLAUCHSCHELLE	FASCETTA	MORDAZA DE MANGUERA	
360	RG158-4945-0	1		COVER(HEATER,OUT)	COUVERCLE,RECHAUFFEUR	ABDECKUNG,HEIZUNG	COPERCHIO,RISCALDATORE	CUBIERTA,CALENTADOR	
370	RG158-4946-0	1		FILTER(HEATER,OUT AI)	FILTRE	FILTER	FILTRO	FILTRO	
380	05525-50600	1		PIN,SNAP	GOUPILLE BETA	SICHERUNGSSTIFT	COPPIGLIA	GRUPILLA	
390	05122-50635	1		PIN,JOINT	GOUPILLE,JOINT	STIFT	PERNO,RACCORDO	PASADOR,JUNTA	
400	04015-50060	1		WASHER,PLAIN	RONDELLE FREIN	SCHEIBE	RONDELLA,PIANA	ARANDELA,PLANA	

silvermorris.co.uk

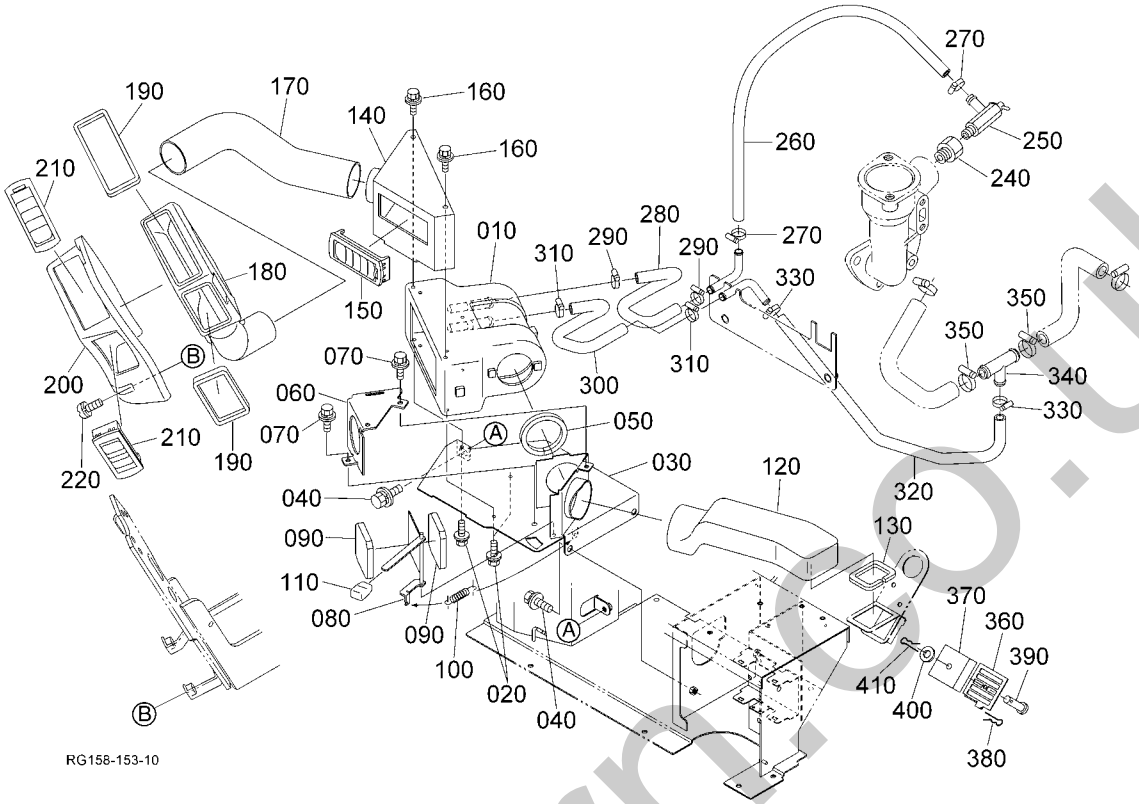

Pos.	PART No.	QTY/SNo	IC	PART NAME	DESIGNATION	BEZEICHNUNG	DENOMI. PARTE	NOMBRE PIEZA	Remarks
410	**05525-50600**	1		PIN,SNAP	GOUPILLE BETA	SICHERUNGSSTIFT	COPPIGLIA	GRUPILLA	

silverhorn.co.uk

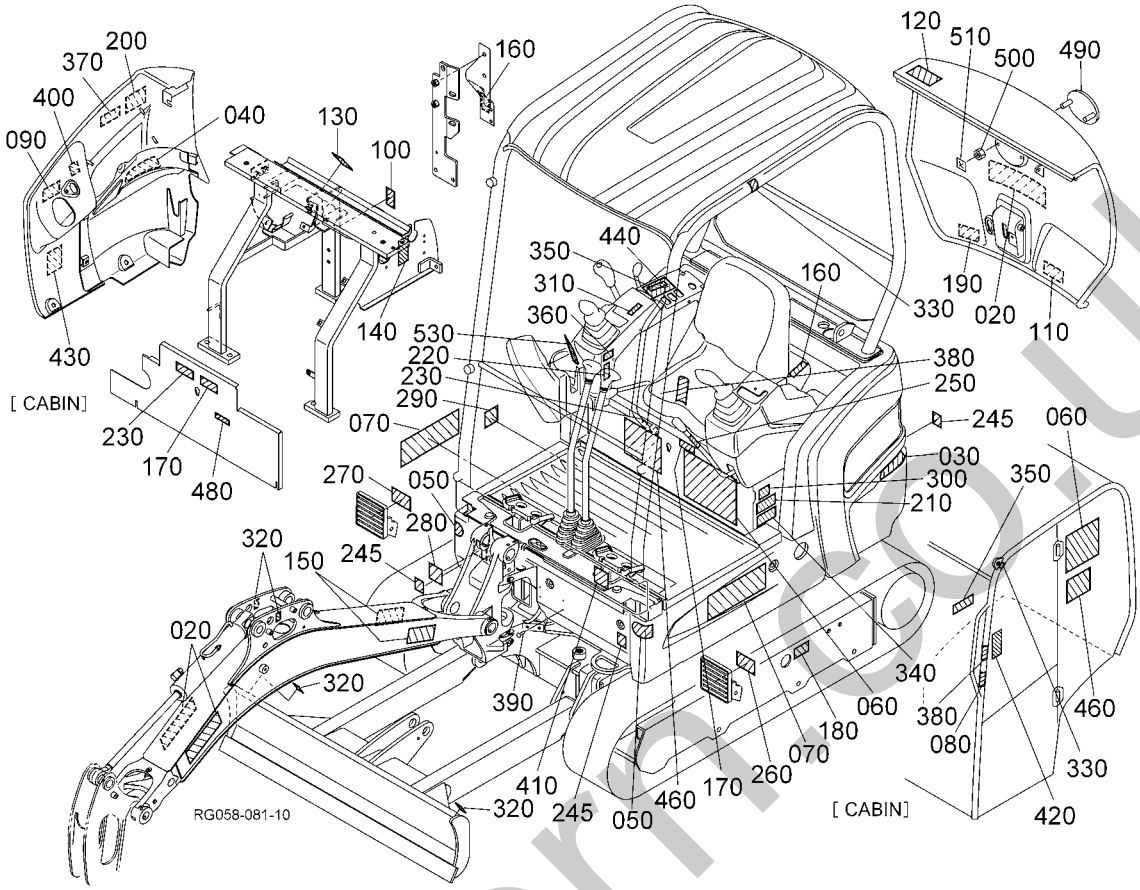

Pos.	PART No.	QTY/SNo	IC	PART NAME	DESIGNATION	BEZEICHNUNG	DENOMI. PARTE	NOMBRE PIEZA	Remarks
010	---	-							
020	RG158-5712-0	3		MARK,KUBOTA	ETIQUETTE,KUBOTA	AUFKLEBER,KUBOTA	MARCA KUBOTA	MARCA KUBOTA	
030	RG158-5768-0	1		MARK(REFLECTOR,LH)	REFLECTEUR DE MARQUE	MARK.REFLEKTOR	MARCA CATARIFRANGENTE	MARCA REFLECTOR	
040	RG158-5769-0	1		MARK(REFLECTOR,RH)	REFLECTEUR DE MARQUE	MARK.REFLEKTOR	MARCA CATARIFRANGENTE	MARCA REFLECTOR	
050	RG108-5767-0	2		MARK REFLECTOR	REFLECTEUR DE MARQUE	MARK.REFLEKTOR	MARCA CATARIFRANGENTE	MARCA REFLECTOR	
060	RG158-5787-0	1		LABEL,MAINTENANCE	ETIQUETTE	AUFKLEBER,WARTUNG	ETICHETTA,MANUTENZONE	ETIQUETA,MANTENIMIENTO	CABIN
060	RG158-5786-0	1		LABEL,MAINTENANCE	ETIQUETTE	AUFKLEBER,WARTUNG	ETICHETTA,MANUTENZONE	ETIQUETA,MANTENIMIENTO	CANOPY
070	RG058-5713-0	2		MARK	MARQUE	MARKE	MARCA	MARCA	
080	RG158-5734-0	1		LABEL	ETIQUETTE	AUFKLEBER	ETICHETTA	ETIQUETA	CABIN
090	R2491-5736-0	1		LABEL(FUEL)	ETIQUETTE	AUFKLEBER	ETICHETTA(CARBURANTE)	ETIQUETA(COMBUSTIBLE)	
100	RG158-5785-0	1		LABEL,MUFFLER	ETIQUETTE	AUFKLEBER	ETICHETTA(MARM.)	ETIQUETA(SILENC.)	
110	RG158-5726-0	1		LABEL	ETIQUETTE	AUFKLEBER	ETICHETTA	ETIQUETA	
120	RG158-5723-0	1		LABEL	ETIQUETTE	AUFKLEBER	ETICHETTA	ETIQUETA	
130	RG158-5754-0	1		LABEL	ETIQUETTE	AUFKLEBER	ETICHETTA	ETIQUETA	
140	RG158-5724-0	1		LABEL	ETIQUETTE	AUFKLEBER	ETICHETTA	ETIQUETA	
150	RG158-5722-0	2		LABEL	ETIQUETTE	AUFKLEBER	ETICHETTA	ETIQUETA	
160	RG158-5789-0	2		LABEL,FAN WARNING	ETIQUETTE	AUFKLEBER	ETICHETTA AVVERT. VENTILAT.	ETIQUETA ADVERT. VENTILADOR	
170	RG308-5702-0	1		READ MANUAL	ETIQUETTE	HANDBUCH LESEN	LETTURA MAN.	LECTURA DE MAN.	
180	RG138-5791-0	2		LABEL	ETIQUETTE	AUFKLEBER	ETICHETTA	ETIQUETA	
190	RG158-5721-0	1		LABEL (HOT)	ETIQUETTE(CHAUD)	AUFKLEBER(HEISS)	ETICHETTA(CALDO)	ETIQUETA(CALIENTE)	
200	RG158-5727-0	2		LABEL,SWIVEL	ETIQUETTE	AUFKLEBER	ETICHETTA,ROTAZIONE	ETIQUETA,GIRO	
210	RG158-5732-0	1		LABEL (HOT)	ETIQUETTE(CHAUD)	AUFKLEBER(HEISS)	ETICHETTA(CALDO)	ETIQUETA(CALIENTE)	
220	RG158-5743-0	1		LABEL	ETIQUETTE	AUFKLEBER	ETICHETTA	ETIQUETA	
230	RG008-5741-2	1		LABEL,OPERATION	ETIQUETTE	AUFKLEBER	ETICHETTA	ETIQUETA	
240	---	-							
245	RG138-5733-0	4		LABEL(TIGHT,DOWN)	ETIQUETTE	AUFKLEBER	ETICHETTA	ETIQUETA	
250	69741-5753-0	1		LABEL,LEVER LOCK	ETIQUETTE	AUFKLEBER	ETICHETTA,BLOCCO LEVA	ETIQUETA,BLOQUEO PALANCA	
260	RG138-5757-0	1		LABEL(SWING)	ETIQUETTE(OSCILLATION)	AUFKL.(SCHWENKEINR.)	ETICHETTA(BRANDEGGIO)	ETIQUETA(OSCILACIÓN)	
270	RG138-5758-0	1		LABEL(SP)	ETIQUETTE(SP)	AUFKLEBER(SP)	ETICHETTA(SP)	ETIQUETA(SP)	
280	RG158-5716-0	1		LABEL, GREASING	ETIQUETTE DE GRAISS.	AUFKLEBER	ETICHETTA,INGRASSAGGIO	ETIQUETA,ENGRASE	
290	RG158-5719-0	1		LABEL, GREASING	ETIQUETTE DE GRAISS.	AUFKLEBER	ETICHETTA,INGRASSAGGIO	ETIQUETA,ENGRASE	
300	RG208-5747-0	1		LABEL HYDRAULIC	ETIQUETTE	AUFKLEBER	ETICHETTA IDRAULICO	ETIQUETA HIDRÁULICO	
310	RG201-5743-0	1		LABEL	ETIQUETTE	AUFKLEBER	ETICHETTA	ETIQUETA	
320	R2491-5796-0	4		LABEL(HOOK)	ETIQUETTE	AUFKLEBER	ETICHETTA(GANCIO)	ETIQUETA(GANCHO)	
330	RG109-5796-0	2		LABEL HOOK(NO)	ETIQUETTE	AUFKLEBER	ETICHETTA GANCIO(NO)	ETIQUETA GANCHO(NO)	
340	RG138-5787-0	1		LABEL,THIRD LINE	ETIQUETTE	AUFKLEBER	ETICHETTA	ETIQUETA	
350	RG201-5761-0	1		LABEL ACCEL	ETIQUETTE	AUFKLEBER	ETICHETTA ACCEL.	ETIQUETA ACEL.	
360	RG138-5756-0	1		LABEL(HORN)	ETIQUETTE	AUFKLEBER	ETICHETTA(CARBURANTE)	ETIQUETA(COMBUSTIBLE)	
370	RG138-9338-0	2		LABEL	ETIQUETTE	AUFKLEBER	ETICHETTA	ETIQUETA	
380	RG138-5717-0	1		LABEL	ETIQUETTE	AUFKLEBER	ETICHETTA	ETIQUETA	

silvermoncco.uk

S126
LABEL
ETIQUETTE
AUFKLEBER
ETICHETTA
ETIQUETA

M01
KX016-4

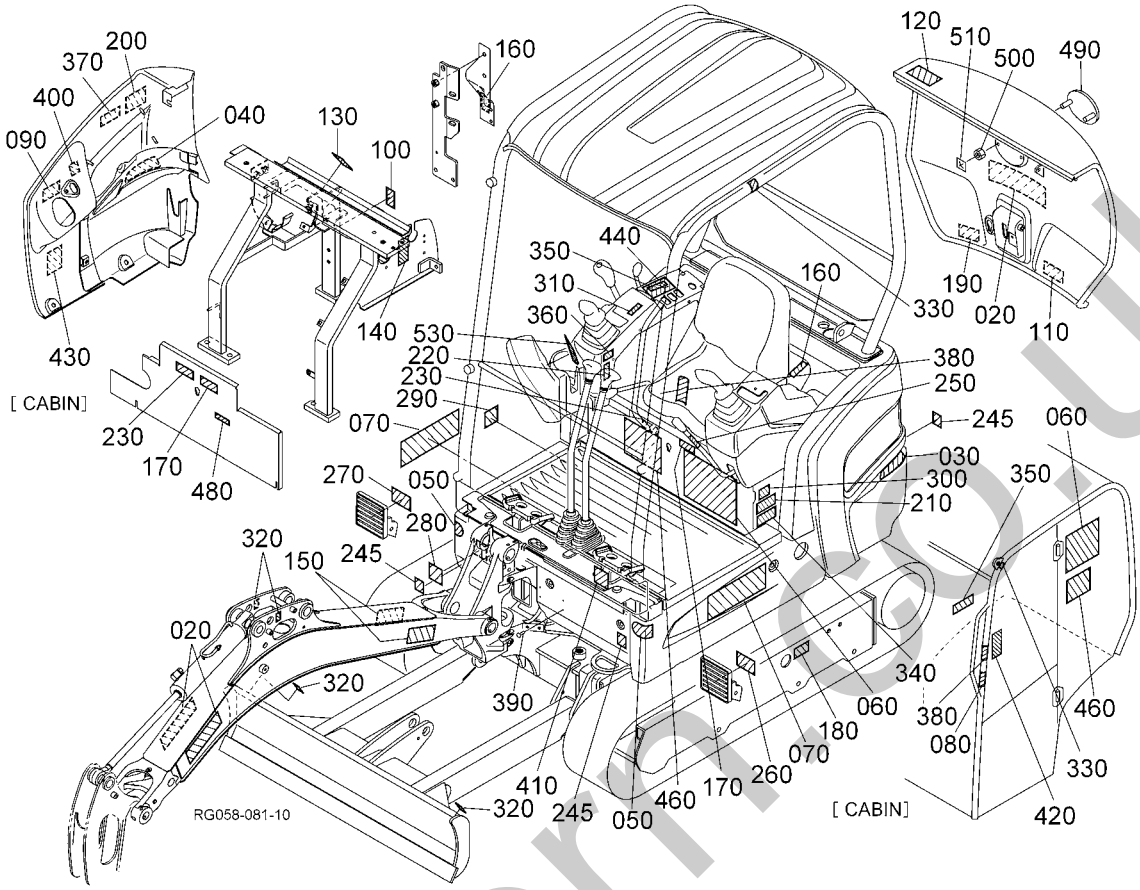

Pos.	PART No.	QTY/SNo	IC	PART NAME	DESIGNATION	BEZEICHNUNG	DENOMI. PARTE	NOMBRE PIEZA	Remarks
390	**RG538-5793-0**	4		RIVET	RIVET	NIETE	RIVETTO	REMACHE	
400	**RG158-5742-0**	1		LABEL(FUEL ALARM)	ETIQUETTE	AUFKLEBER	ETICHETTA(CARBURANTE)	ETIQUETA(COMBUSTIBLE)	
410	**RG158-5799-0**	1		LABEL(CANOPY,ROPS-FOPS)	ET IQUETTE(CRE CHTS OB)	AUFKLEBER(ROPS-FOPS)	ETICHETTA(TETT.ROPS-FOPS)	ETIQU.(MARCOT.,ROPS-FOPS)	CANOPY
420	**RG158-5729-0**	1		LABEL(WINDOW,FRONT)	ETIQUETTE(PARE BRISE)	AUFKLEBER(FRONTSCHEIBE)	ETICHETTA(FINESTRINO,ANTERI	ETIQUETA(VENTANILLA,PARTE F	CABIN
430	**RG528-5739-0**	1		LABEL(LwA 93)	ETIQUETTE(LwA 93)	AUFKLEBER(LwA 93)	ETICHETTA(LwA 93)	ETIQUETA(LwA 93)	
440	**RG158-5744-0**	1		LABEL(SWITCH,ACCEL)	ETIQUETTE	AUFKLEBER	ETICHETTA ACCEL.	ETIQUETA ACEL.	CANOPY
440	**RG138-5742-0**	1		LABEL(HEATER)	ETIQUETTE(RECHAUFFEUR)	AUFKLEBER(HEIZUNG)	ETICHETTA(RISCALDATORE)	ETIQUETA(CALENTADOR)	CABIN
450	---	-							
460	**RG058-5748-0**	1		LABEL	ETIQUETTE	AUFKLEBER	ETICHETTA	ETIQUETA	CANOPY
460	**RG058-5749-0**	1		LABEL(LIFTING CAPACITY)	ETIQUETTE	AUFKLEBER	ETICHETTA	ETIQUETA	CABIN
470	---	-							
480	**RG158-5747-0**	1		LABEL(CHANGE,AIR)	ETIQUETTE	AUFKLEBER	ETICHETTA	ETIQUETA	CABIN
490	**RC411-5722-0**	1		MARK(K)	MARK(K)	MARKE(K)	MARCA(K)	MARCA(K)	
500	**RA111-4369-0**	2		NUT	ECROU	MUTTER	DADO	TUERCA	
510	**55611-4421-0**	2		PLATE,WASHER	PLAQUE	SCHEIBE	PIASTRA,RONDELLA	PLACA,ARANDELA	
520	---	-							
530	**RG158-5745-0**	1		LABEL(SWITCH,METER,2)	ETIQUETTE	AUFKLEBER	ETICHETTA	ETIQUETA	

silvernorn.co.uk

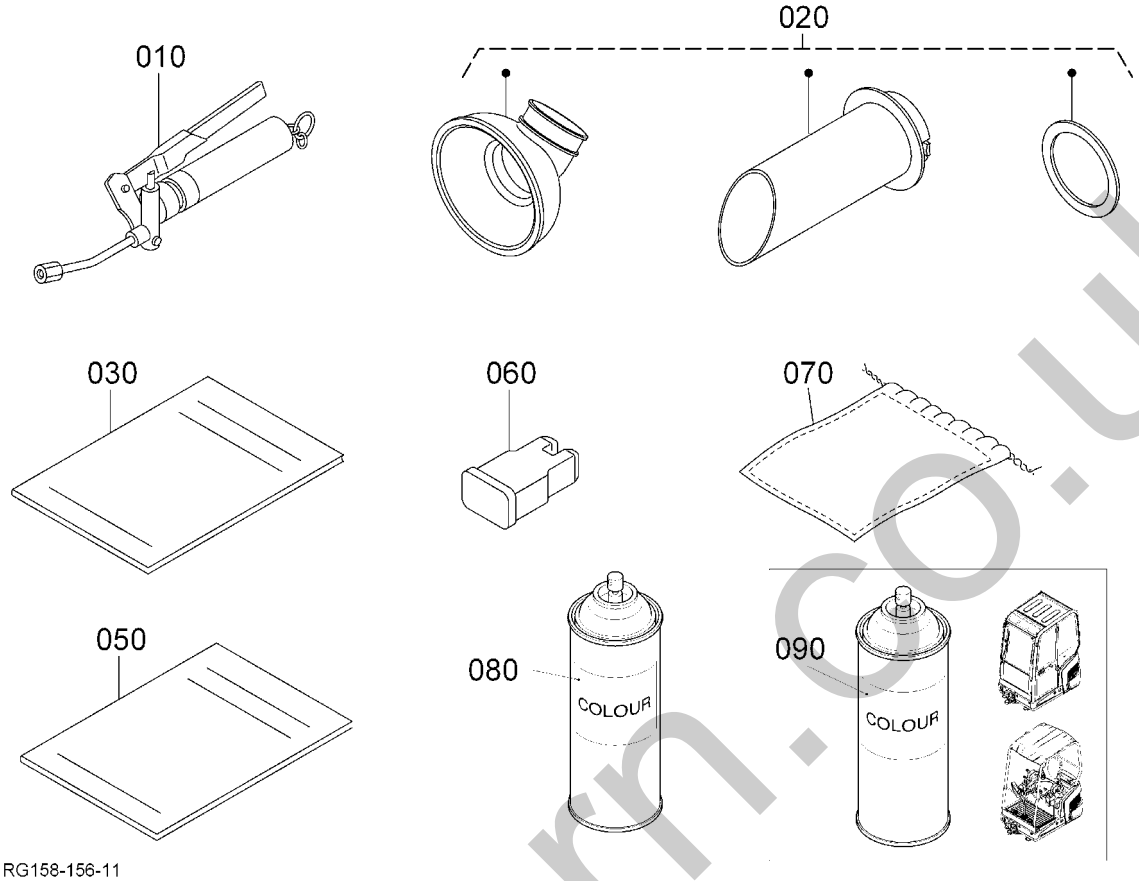

Pos.	PART No.	QTY/SNo	IC	PART NAME	DESIGNATION	BEZEICHNUNG	DENOMI. PARTE	NOMBRE PIEZA	Remarks
010	**69481-8111-0**	1		GREASE,GUN	PISTOLET	FETTPRESSE	POMPA DEL GRASSO	ENGRASE,PISTOLA	
020	**RG158-5180-0**	1		ASSY PIPE,FUEL	ENS.TUBE,FUEL	GRP. KRAFTSTOFFROHR	GR.TUBO DI CARBURANTE	CONJ. TUBERÍA EL CARBURANTE	
030	**RG158-8158-0**	1		OPERATORS MANUAL TR	MANUEL D'INSTRUCTIONS TR	BEDIENANLEITUNG TR	MAN. ISTRUZIONI TR	MAN. INSTRUCCIONES TR	
030	**RG158-8144-0**	1		OPERATORS MANUAL NL	MANUEL D'INSTRUCTIONS NL	BEDIENANLEITUNG NL	MAN. ISTRUZIONI NL	MAN. INSTRUCCIONES NL	
030	**RG158-8162-0**	1		OPERATORS MANUAL BG	MANUEL D'INSTRUCTIONS BG	BEDIENANLEITUNG BG	MAN. ISTRUZIONI BG	MAN. INSTRUCCIONES BG	
030	**RG158-8161-0**	1		OPERATORS MANUAL SK	MANUEL D'INSTRUCTIONS SK	BEDIENANLEITUNG SK	MAN. ISTRUZIONI SK	MAN. INSTRUCCIONES SK	
030	**RG158-8151-0**	1		OPERATORS MANUAL HU	MANUEL D'INSTRUCTIONS HU	BEDIENANLEITUNG HU	MAN. ISTRUZIONI HU	MAN. INSTRUCCIONES HU	
030	**RG158-8149-0**	1		OPERATORS MANUAL CZ	MANUEL D'INSTRUCTIONS CZ	BEDIENANLEITUNG CZ	MAN. ISTRUZIONI CZ	MAN. INSTRUCCIONES CZ	
030	**RG158-8152-0**	1		OPERATORS MANUAL GR	MANUEL D'INSTRUCTIONS GR	BEDIENANLEITUNG GR	MAN. ISTRUZIONI GR	MAN. INSTRUCCIONES GR	
030	**RG158-8157-0**	1		OPERATORS MANUAL LV	MANUEL D'INSTRUCTIONS LV	BEDIENANLEITUNG LV	MAN. ISTRUZIONI LV	MAN. INSTRUCCIONES LV	
030	**RG158-8156-0**	1		OPERATORS MANUAL LT	MANUEL D'INSTRUCTIONS LT	BEDIENANLEITUNG LT	MAN. ISTRUZIONI LT	MAN. INSTRUCCIONES LT	
030	**RG158-8155-0**	1		OPERATORS MANUAL EE	MANUEL D'INSTRUCTIONS EE	BEDIENANLEITUNG EE	MAN. ISTRUZIONI EE	MAN. INSTRUCCIONES EE	
030	**RG158-8163-0**	1		OPERATORS MANUAL UA	MANUEL D'INSTRUCTIONS UA	BEDIENANLEITUNG UA	MAN. ISTRUZIONI UA	MAN. INSTRUCCIONES UA	
030	**RG158-8143-0**	1		OPERATORS MANUAL PT	MANUEL D'INSTRUCTIONS PT	BEDIENANLEITUNG PT	MAN. ISTRUZIONI PT	MAN. INSTRUCCIONES PT	
030	**RG158-8154-0**	1		OPERATORS MANUAL HR	MANUEL D'INSTRUCTIONS HR	BEDIENANLEITUNG HR	MAN. ISTRUZIONI HR	MAN. INSTRUCCIONES HR	
030	**RG158-8147-0**	1		OPERATORS MANUAL NO	MANUEL D'INSTRUCTIONS NO	BEDIENANLEITUNG NO	MAN. ISTRUZIONI NO	MAN. INSTRUCCIONES NO	
030	**RG158-8141-0**	1		OPERATORS MANUAL IT	MANUEL D'INSTRUCTIONS IT	BEDIENANLEITUNG IT	MAN. ISTRUZIONI IT	MAN. INSTRUCCIONES IT	
030	**RG158-8146-0**	1		OPERATORS MANUAL FI	MANUEL D'INSTRUCTIONS FI	BEDIENANLEITUNG FI	MAN. ISTRUZIONI FI	MAN. INSTRUCCIONES FI	
030	**RG158-8142-0**	1		OPERATORS MANUAL ES	MANUEL D'INSTRUCTIONS ES	BEDIENANLEITUNG ES	MAN. ISTRUZIONI ES	MAN. INSTRUCCIONES ES	
030	**RG158-8148-0**	1		OPERATORS MANUAL DK	MANUEL D'INSTRUCTIONS DK	BEDIENANLEITUNG DK	MAN. ISTRUZIONI DK	MAN. INSTRUCCIONES DK	
030	**RG158-8133-0**	1		OPERATORS MANUAL DE	MANUEL D'INSTRUCTIONS DE	BEDIENANLEITUNG DE	MAN. ISTRUZIONI DE	MAN. INSTRUCCIONES DE	
030	**RG158-8134-0**	1		OPERATORS MANUAL FR	MANUEL D'INSTRUCTIONS FR	BEDIENANLEITUNG FR	MAN. ISTRUZIONI FR	MAN. INSTRUCCIONES FR	
030	**RG158-8135-0**	1		OPERATORS MANUAL GB	MANUEL D'INSTRUCTIONS GB	BEDIENANLEITUNG GB	MAN. ISTRUZIONI GB	MAN. INSTRUCCIONES GB	
030	**RG158-8159-0**	1		OPERATORS MANUAL PL	MANUEL D'INSTRUCTIONS PL	BEDIENANLEITUNG PL	MAN. ISTRUZIONI PL	MAN. INSTRUCCIONES PL	
030	**RG158-8153-0**	1		OPERATORS MANUAL SI	MANUEL D'INSTRUCTIONS SI	BEDIENANLEITUNG SI	MAN. ISTRUZIONI SI	MAN. INSTRUCCIONES SI	
030	**RG158-8165-0**	1		OPERATORS MANUAL RO	MANUEL D'INSTRUCTIONS RO	BEDIENANLEITUNG RO	MAN. ISTRUZIONI RO	MAN. INSTRUCCIONES RO	
030	**RG158-8145-0**	1		OPERATORS MANUAL SE	MANUEL D'INSTRUCTIONS SE	BEDIENANLEITUNG SE	MAN. ISTRUZIONI SE	MAN. INSTRUCCIONES SE	
030	**RG158-8164-0**	1		OPERATORS MANUAL RU	MANUEL D'INSTRUCTIONS RU	BEDIENANLEITUNG RU	MAN. ISTRUZIONI RU	MAN. INSTRUCCIONES RU	
040	---	-							
050	**RG058-8129-0**	1		PARTSLIST KX016-4	LISTE DES PIECES	TEILELISTE	CATALOGO RICAMBI	LISTA DE PIEZAS	
060	**RC411-5398-0**	1		FUSE(50A)	FUSIBLES(50A)	SICHERUNG(50A)	FUSIBILE(50A)	FUSIBLE(50A)	
070	**69481-8113-0**	1		BAG TOOLS IN ASSY	SAC OUTILS	GRP.WERKZEUGTASCHE	BORSA ATTREZZI IN GR.	BOLSA HERRAM. CONJUNTO	
080	**RG135-8210-0**	1		COLOUR BLACK	COULEUR NOIR	FARBE SCHWARZ	COLORE NERO	COLOR NEGRO	OPTION
090	**RG135-8211-0**	1		COLOUR BLACK	COULEUR NOIR	FARBE SCHWARZ	COLORE NERO	COLOR NEGRO	OPTION

silverhorn.co.uk

S128-1

PIPE-BREAK VALVE/BOOM
CLAPET D'AR.AUT./FLECHE
ROHRBRUCHSICHERUNG(AUSLEGER)
VALV. D'AR. AUT.(BRAC)
VÁL.ANTIROT.TUBO/PESC.

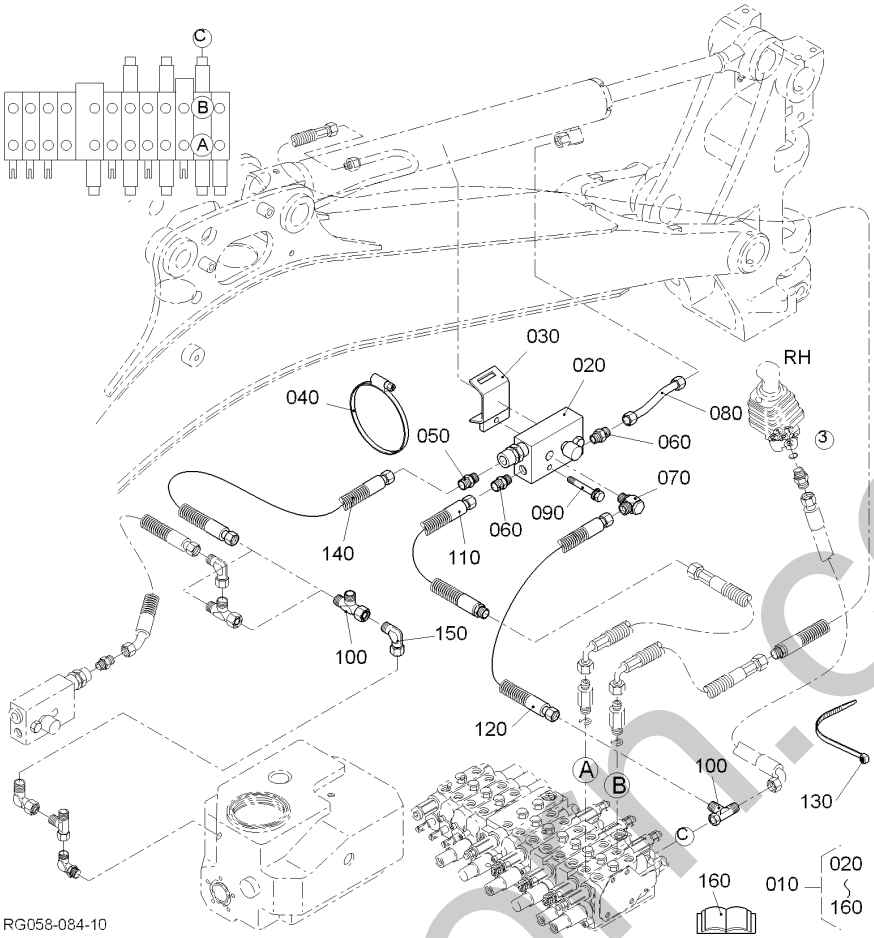

Pos.	PART No.	QTY/SNo	IC	PART NAME	DESIGNATION	BEZEICHNUNG	DENOMI. PARTE	NOMBRE PIEZA	Remarks
010	**RG159-9110-0**	1		ASSY VALVE,BOOM	ENS.SOUPAPE	GRP.VENTIL,AUSLEGER	GR.VALVOLE	CON.VÁLVULA	
020	**RG159-9111-0**	1		VALVE,BOOM	SOUPAPE	VENTIL,AUSLEGER	VALVOLE	VÁLVULA	
030	**RG138-9112-0**	1		BRACKET,VALVE	PALIER	HALTER	SUPPORTO	SOPORTE	
040	**RG138-9522-0**	1		CLAMP,HOSE	COLL SERR PR TY FLEX	SCHLAUCHSCHELLE	FASCETTA	MORDAZA,MANGUERA	
050	**RG209-8616-0**	1		ADAPTER	RACCORD	ADAPTER	ADATTATORE	ADAPTADOR	
060	**RG209-8619-0**	2		ADAPTER	RACCORD	ADAPTER	ADATTATORE	ADAPTADOR	
070	**RG138-9113-0**	1		ADAPTER	RACCORD	ADAPTER	ADATTATORE	ADAPTADOR	
080	**RG158-9114-0**	1		PIPE,HYDRAULIC	TUYAU	HYDRAULIKROHR	TUBO IDRAULICO	CONDUCTO HIDRÁULICO	
090	**01123-50845**	1		BOLT	VIS	SCHRAUBE	BULLONE	PERNO	
100	**RG208-8625-0**	2		ADAPTER	RACCORD	ADAPTER	ADATTATORE	ADAPTADOR	
110	**RG058-9117-0**	1		HOSE,HYDRAULIC	TUYAU DE HYD.	HYDRAULIKSCHLAUCH	TUBO FLESS. IDRAULICO	MANGUERA HIDRÁULICA	
120	**RG138-9116-0**	1		HOSE,HYDRAULIC	TUYAU DE HYD.	HYDRAULIKSCHLAUCH	TUBO FLESS. IDRAULICO	MANGUERA HIDRÁULICA	
130	**69481-1119-0**	6		CABLE TIES	LIGATURE DE CABLES	KABELBINDER	FERMACAVO	UNIÓN CABLE	
140	**RG158-9118-0**	1		HOSE,HYDRAULIC	TUYAU DE HYD.	HYDRAULIKSCHLAUCH	TUBO FLESS. IDRAULICO	MANGUERA HIDRÁULICA	
150	**RG208-6318-0**	1		ADAPTER	RACCORD	ADAPTER	ADATTATORE	ADAPTADOR	
160	**RG159-9150-0**	1		OPERATORS MANUAL	MANUEL D'INSTRUCTIONS	BEDIENANLEITUNG	MAN. ISTRUZIONI	MAN. INSTRUCCIONES	

silvermoon.co.uk

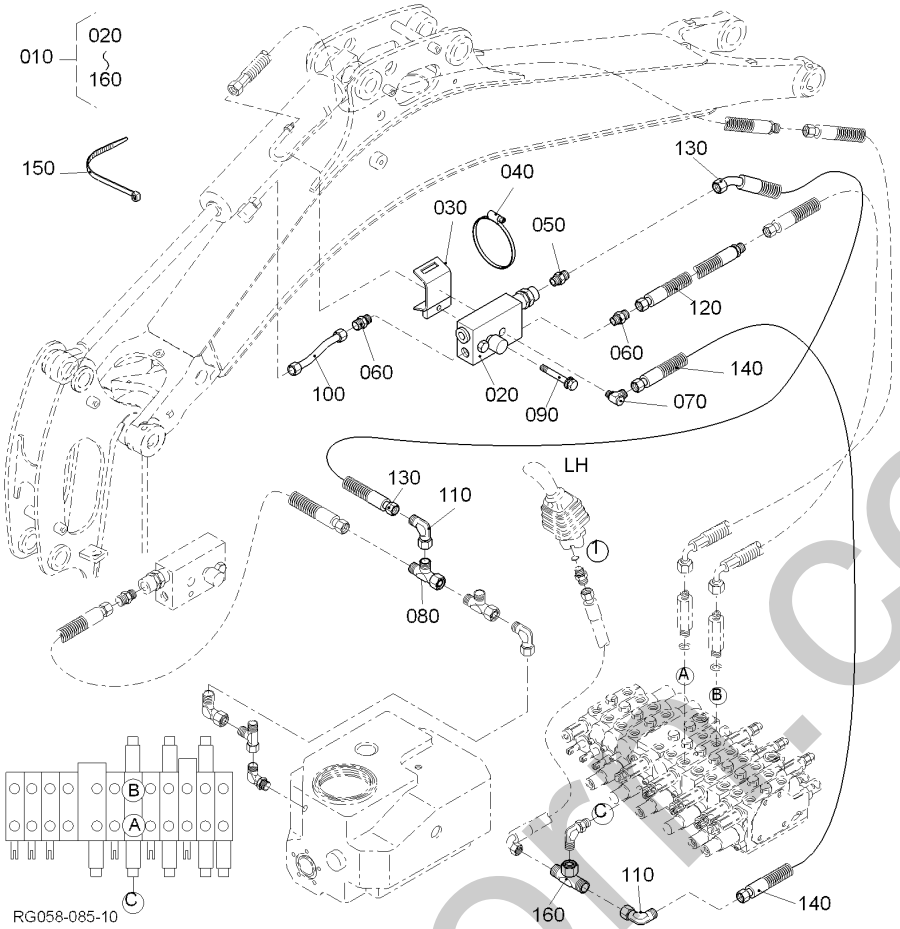

Pos.	PART No.	QTY/SNo	IC	PART NAME	DESIGNATION	BEZEICHNUNG	DENOMI. PARTE	NOMBRE PIEZA	Remarks
010	**RG159-9130-0**	1		ASSY VALVE,ARM	ENS.SOUPAPE	GRP.VENTIL,ARM	GR.VALVOLE	CON.VÁLVULA	
020	**RG159-9131-0**	1		VALVE,ARM	SOUPAPE	VENTIL,ARM	VALVOLE	VÁLVULA	
030	**RG138-9112-0**	1		BRACKET,VALVE	PALIER	HALTER	SUPPORTO	SOPORTE	
040	**RG138-9522-0**	1		CLAMP,HOSE	COLL SERR PR TY FLEX	SCHLAUCHSCHELLE	FASCETTA	MORDAZA,MANGUERA	
050	**RG209-8616-0**	1		ADAPTER	RACCORD	ADAPTER	ADATTATORE	ADAPTADOR	
060	**RG209-8619-0**	2		ADAPTER	RACCORD	ADAPTER	ADATTATORE	ADAPTADOR	
070	**RG138-9113-0**	1		ADAPTER	RACCORD	ADAPTER	ADATTATORE	ADAPTADOR	
080	**RG208-8625-0**	1		ADAPTER	RACCORD	ADAPTER	ADATTATORE	ADAPTADOR	
090	**01123-50845**	1		BOLT	VIS	SCHRAUBE	BULLONE	PERNO	
100	**RG158-9114-0**	1		PIPE,HYDRAULIC	TUYAU	HYDRAULIKROHR	TUBO IDRAULICO	CONDUCTO HIDRÁULICO	
110	**RG208-6318-0**	2		ADAPTER	RACCORD	ADAPTER	ADATTATORE	ADAPTADOR	
120	**RG058-9135-0**	1		HOSE,HYDRAULIC	TUYAU DE HYD.	HYDRAULIKSCHLAUCH	TUBO FLESS. IDRAULICO	MANGUERA HIDRÁULICA	
130	**RG158-9133-0**	1		HOSE,HYDRAULIC	TUYAU DE HYD.	HYDRAULIKSCHLAUCH	TUBO FLESS. IDRAULICO	MANGUERA HIDRÁULICA	
140	**RG158-9134-0**	1		HOSE,HYDRAULIC	TUYAU DE HYD.	HYDRAULIKSCHLAUCH	TUBO FLESS. IDRAULICO	MANGUERA HIDRÁULICA	
150	**69481-1119-0**	1		CABLE TIES	LIGATURE DE CABLES	KABELBINDER	FERMACAVO	UNIÓN CABLE	
160	**RG208-8677-0**	1		T-JOINT	RACCORD	T-ADAPTER	RACCORD A TEE	JUNTA EN T	

silvermore.co.uk

S128-3

PIPE-BREAK VALVE/DOZER
CLAPET D'AR.AUT./LAME
ROHRBRUCHSICHERUNG(ERDSCHIEBER)
VALV. D'AR. AUT.(LAMA)
VÁL.ANTIROT.TUBO/CUCHIL

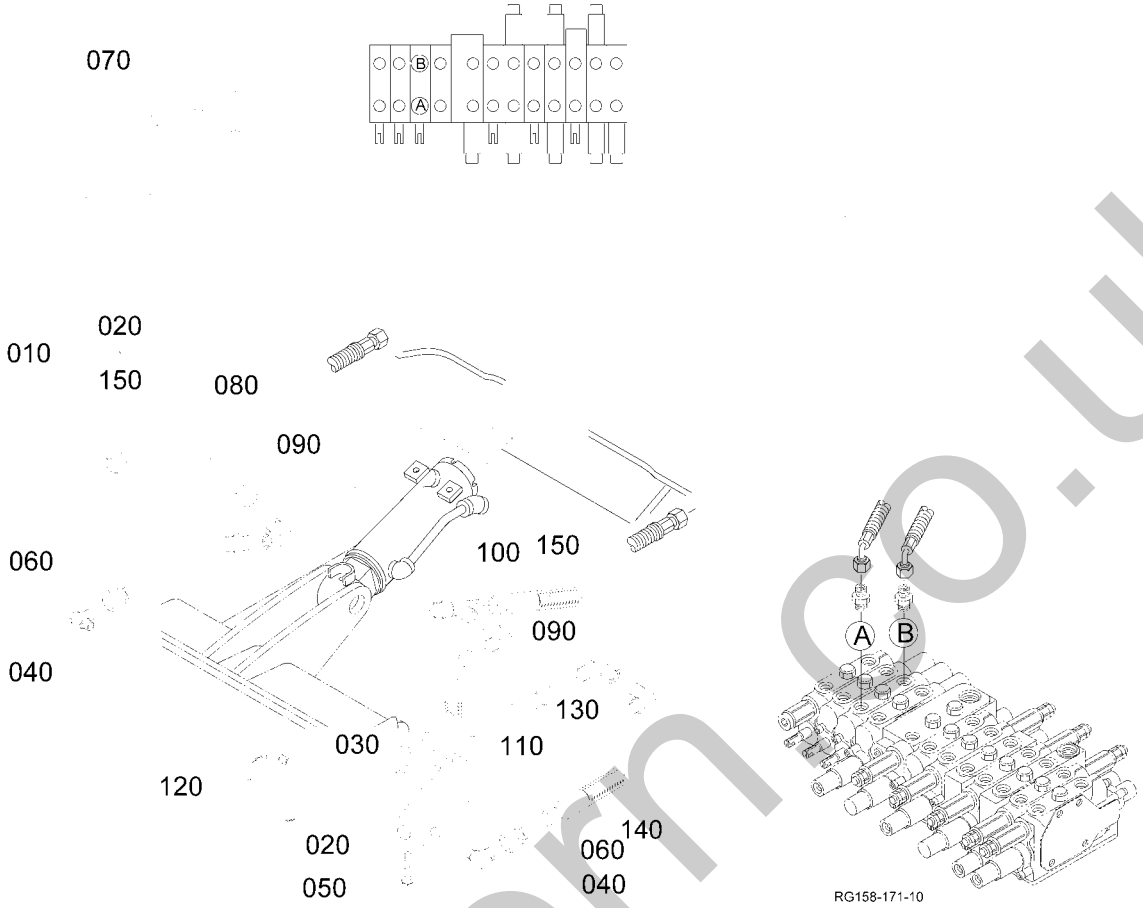

Pos.	PART No.	QTY/SNo	IC	PART NAME	DESIGNATION	BEZEICHNUNG	DENOMI. PARTE	NOMBRE PIEZA	Remarks
010	**RG159-9140-0**	1		ASSY VALVE,DOZER	ENS.SOUPAPE	GRP.VENTIL,ERDSCHIEBER	GR.VALVOLE	CON.VÁLVULA	
020	**RG159-9141-0**	1		VALVE,DOZER	KIT SOUPAPE	VENTIL,ERDSCHIEBER	GR. VALVOLE	VÁLVULA,CONJUNTO	
030	**RG058-9142-0**	1		BRACKET,VALVE	PALIER	HALTER	SUPPORTO	SOPORTE	
040	**RG138-9143-0**	2		ADAPTER	RACCORD	ADAPTER	ADATTATORE	ADAPTADOR	
050	**01123-50840**	2		BOLT	VIS	SCHRAUBE	BULLONE	PERNO	
060	**RG138-9144-0**	2		ADAPTER	RACCORD	ADAPTER	ADATTATORE	ADAPTADOR	
070	**RG138-9145-2**	1		COVER,CYLINDER	COUVERCLE	ABDECKUNG	COPERCHIO,CILINDRO	CUBIERTA,CILINDRO	
080	**RG058-9146-0**	1		PIPE,HYDRAULIC	TUYAU	HYDRAULIKROHR	TUBO IDRAULICO	CONDUCTO HIDRÁULICO	
090	**RG208-6318-0**	3		ADAPTER	RACCORD	ADAPTER	ADATTATORE	ADAPTADOR	
100	**RG208-6383-0**	1		ADAPTER	RACCORD	ADAPTER	ADATTATORE	ADAPTADOR	
110	**RG138-9525-2**	1		HOSE,HYDRAULIC	TUYAU DE HYD.	HYDRAULIKSCHLAUCH	TUBO FLESS. IDRAULICO	MANGUERA HIDRÁULICA	
120	**RG138-9522-0**	1		CLAMP,HOSE	COLL SERR PR TY FLEX	SCHLAUCHSCHELLE	FASCETTA	MORDAZA,MANGUERA	
130	**RG209-8614-0**	1		ADAPTER	RACCORD	ADAPTER	ADATTATORE	ADAPTADOR	
140	**RG158-9148-0**	1		HOSE,HYDRAULIC	TUYAU DE HYD.	HYDRAULIKSCHLAUCH	TUBO FLESS. IDRAULICO	MANGUERA HIDRÁULICA	
150	**RG158-9149-0**	1		HOSE,HYDRAULIC	TUYAU DE HYD.	HYDRAULIKSCHLAUCH	TUBO FLESS. IDRAULICO	MANGUERA HIDRÁULICA	

silvermorn.co.uk

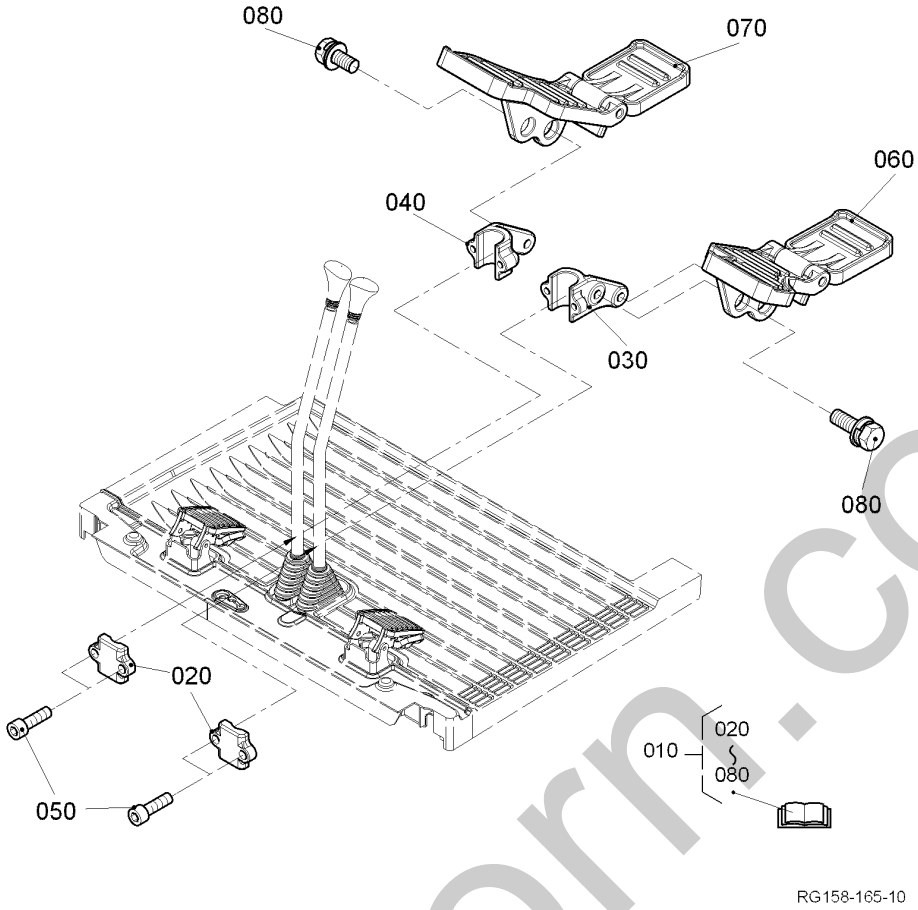

Pos.	PART No.	QTY/SNo	IC	PART NAME	DESIGNATION	BEZEICHNUNG	DENOMI. PARTE	NOMBRE PIEZA	Remarks
010	**RG158-9910-0**	1		PEDAL,KIT(TRAVEL)	KIT PÉDALES	KIT FAHRPEDAL	KIT PEDALI	JUEGO PEDALES	
020	**RG158-9911-0**	2		BRACKET(TRAVEL,FRONT)	PALIER	HALTER	SUPPORTO	SOPORTE	
030	**RG158-9912-0**	1		BRACKET(TRAVEL,LH)	PALIER	HALTER	SUPPORTO	SOPORTE	
040	**RG158-9913-0**	1		BRACKET(TRAVEL,RH)	PALIER	HALTER	SUPPORTO	SOPORTE	
050	**01311-10820**	4		BOLT	VIS	SCHRAUBE	BULLONE	PERNO HEX-RANURA-HD	
060	**RD458-6502-0**	1		ASSY PEDAL,TRAVEL LH	PEDALE(PARCOURS,GAUCHE)	GRP.PEDAL	GR. PEDALE(TRAINO SN)	PEDAL(TRASL.,IZDA.)	
070	**RD458-6507-0**	1		ASSY PEDAL,TRAVEL RH	PEDALE(PARCOURS,DROITE)	GRP.PEDAL	GR. PEDALE(TRAINO DX)	PEDAL(TRASL.,DCHA.)	
080	**01125-50825**	4		BOLT	VIS	SCHRAUBE	BULLONE	PERNO	

silvermorn.co.uk

S132-1

KIT GRAVEL GUARD (CANOPY)
KIT PROTECTION CONTRE LA CHUTE DE PIERRES (AUVENT)
KIT STEINSCHLAGSCHUTZ (HAUBE)
KIT PARASASSI (TETTUCCIO)
JUEGO PROTECCIÓN CONTRA CAÍDA Y PROYECCIÓN DE PIEDRAS (MARCOT

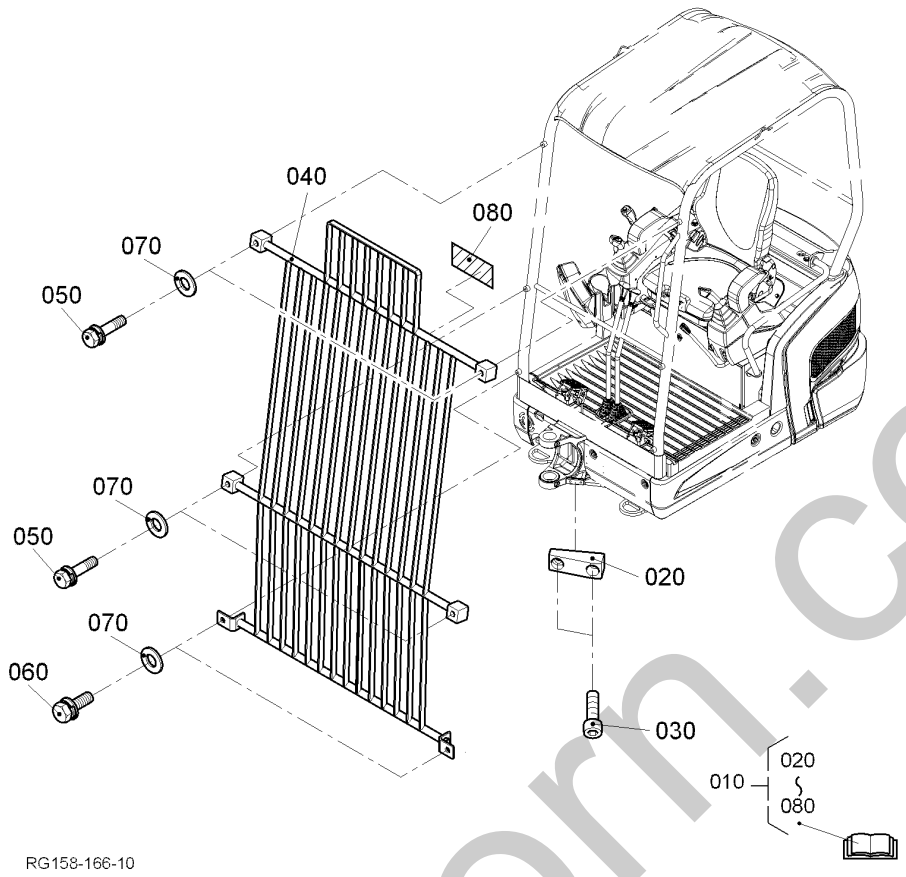

Pos.	PART No.	QTY/SNo	IC	PART NAME	DESIGNATION	BEZEICHNUNG	DENOMI. PARTE	NOMBRE PIEZA	Remarks
010	**RG158-9940-0**	1		GUARD,KIT	KIT PROTECTION	SCHUTZ-KIT	KIT PROTEZIONE	JUEGO PROTECCIÓN	
020	**RG158-4775-0**	1		STOPPER	POINTEAU D'ARRET	ANSCHLAG	ARRESTO	TOPE	
030	**01315-11025**	2		BOLT	VIS	SCHRAUBE	BULLONE	PERNO	
040	**RG158-4541-0**	1		GUARD	PROTECTION	SCHUTZ	PROTEZIONE	PROTECCIÓN	
050	**01138-51060**	4		BOLT	VIS	SCHRAUBE	BULLONE	PERNO	
060	**01138-51025**	2		BOLT	VIS	SCHRAUBE	BULLONE	PERNO	
070	**04015-50100**	6		WASHER,PLAIN	RONDELLE FREIN	SCHEIBE	RONDELLA,PIANA	ARANDELA,PLANA	
080	**RG158-5794-0**	1		LABEL	ETIQUETTE	AUFKLEBER	ETICHETTA	ETIQUETA	

silvermorn.co.uk

S132-2

KIT GRAVEL GUARD (CABIN)
KIT PROTECTION CONTRE LA CHUTE DE PIERRES (CABINE)
KIT STEINSCHLAGSCHUTZ (KABINE)
KIT PARASASSI (CABINA)
JUEGO PROTECCIÓN CONTRA CAÍDA Y PROYECCIÓN DE PIEDRAS (CABINA)

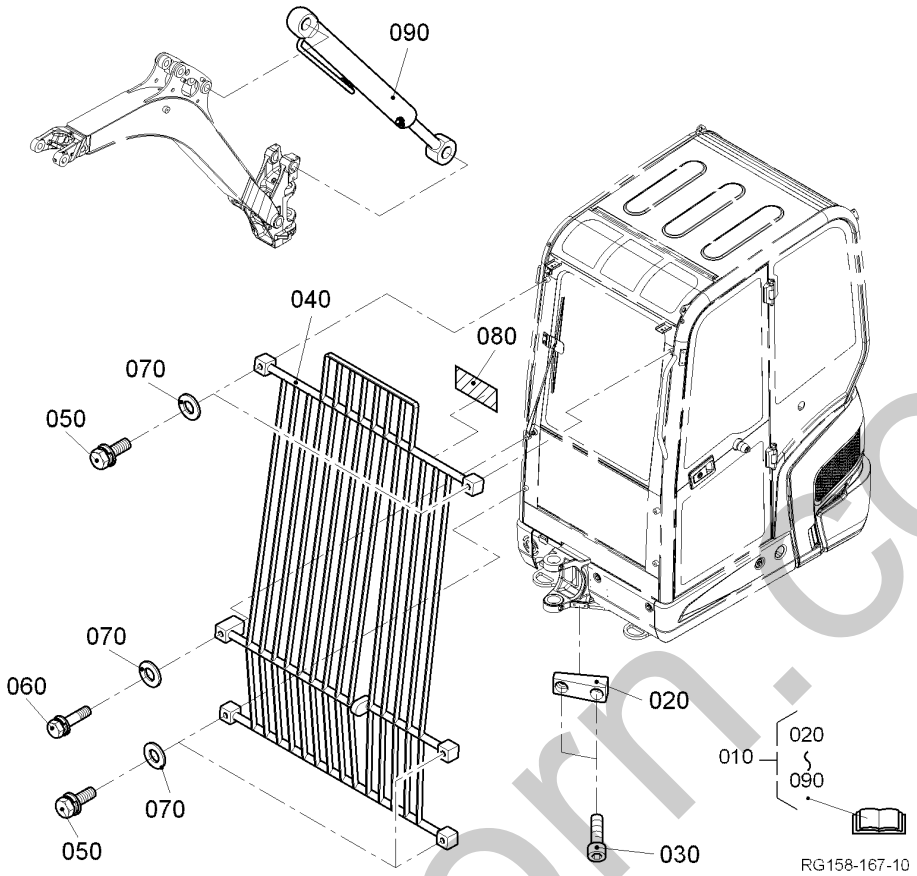

Pos.	PART No.	QTY/SNo	IC	PART NAME	DESIGNATION	BEZEICHNUNG	DENOMI. PARTE	NOMBRE PIEZA	Remarks
010	**RG158-9950-0**	1		GUARD,KIT	KIT PROTECTION	SCHUTZ-KIT	KIT PROTEZIONE	JUEGO PROTECCIÓN	
020	**RG158-4775-0**	1		STOPPER	POINTEAU D'ARRET	ANSCHLAG	ARRESTO	TOPE	
030	**01315-11025**	2		BOLT	VIS	SCHRAUBE	BULLONE	PERNO	
040	**RG158-4771-0**	1		GUARD	PROTECTION	SCHUTZ	PROTEZIONE	PROTECCIÓN	
050	**01138-51060**	5		BOLT	VIS	SCHRAUBE	BULLONE	PERNO	
060	**01138-51090**	1		BOLT	VIS	SCHRAUBE	BULLONE	PERNO	
070	**04015-50100**	6		WASHER,PLAIN	RONDELLE FREIN	SCHEIBE	RONDELLA,PIANA	ARANDELA,PLANA	
080	**RG158-5794-0**	1		LABEL	ETIQUETTE	AUFKLEBER	ETICHETTA	ETIQUETA	
090	**RG158-9990-0**	1		ASSY CYLINDER BOOM	ENS.CYLINDRE FLECHE	GRP.ZYL.AUSLEGER	GR. CILIND. BRACCIO SOLLEV.	CONJ. CILINDRO BRAZO PRINC.	

silvermorn.co.uk

S133

KIT RADIO ACCESSORY (CABIN)
KIT PREPARATION RADIO (CABINE)
KIT RADIOVORBEREITUNG (KABINE)
KIT PREDISPOSIZ. RADIO (CABINA)
JUEGO PREPARACIÓN RADIO (CABINA)

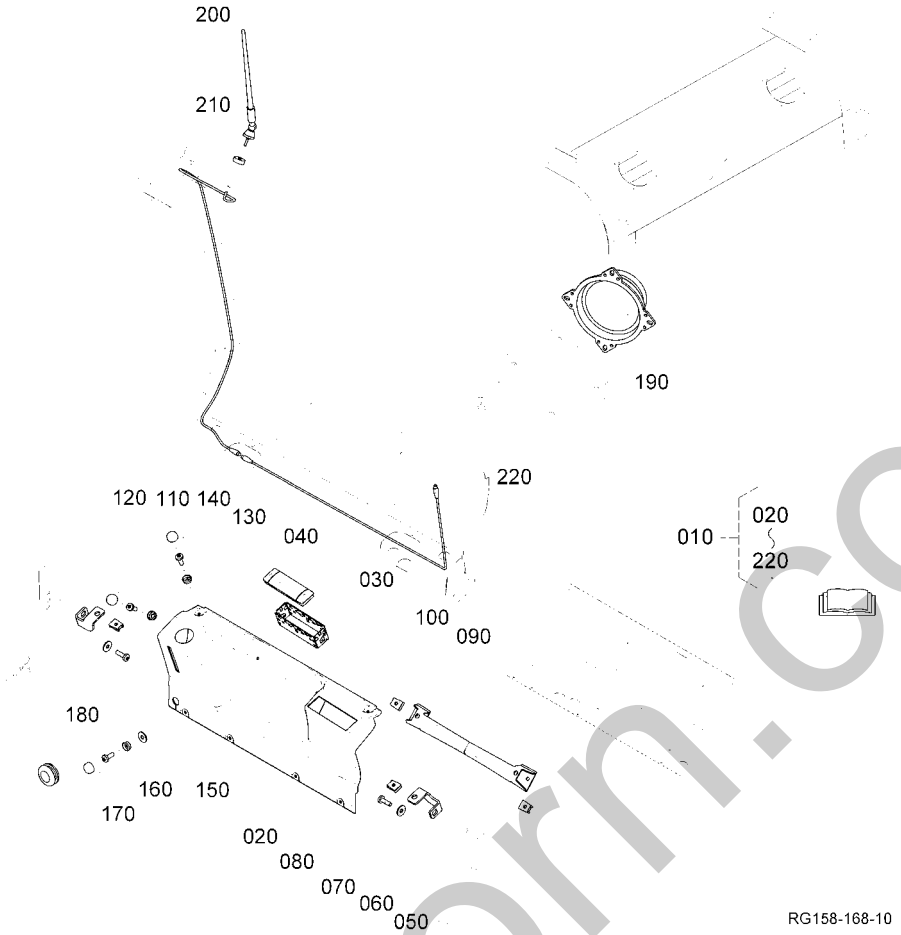

Pos.	PART No.	QTY/SNo	IC	PART NAME	DESIGNATION	BEZEICHNUNG	DENOMI. PARTE	NOMBRE PIEZA	Remarks
010	**RG158-9920-0**	1		KIT RADIO ACCESSORY	KIT PREPARATION RADIO	KIT RADIOVORBEREITUNG	KIT PREDISPOSIZ. RADIO	JUEGO PREPARACIÓN RADIO	
020	**RG158-9921-0**	1		BRACKET	PALIER	KONSOLE	SUPPORTO	SOPORTE	
030	**RG158-9922-0**	1		RADIO,MOUNTING BOX	LOGEMENT RADIO	RADIO,EINBAUSCHACHT	RADIO,VANO DI MONTAGGIO	RADIO,CAJA MONTAJE	
040	**RG518-4736-0**	1		COVER,RADIO	COUVERCLE	RADIOBLENDE	COPERCHIO,RADIO	CUBIERTA,RADIO	
050	**RG158-9923-0**	2		BRACKET	PALIER	HALTER	SUPPORTO	SOPORTE	
060	**R2499-4674-0**	2		WASHER PLAIN	RONDELLE FREIN	SCHEIBE	RONDELLA PIANA	ARANDELA PLANA	
070	**RG158-9924-0**	2		BOLT	VIS	SCHRAUBE	BULLONE	PERNO	
080	**RG158-9925-0**	2		NUT	ECROU	MUTTER	DADO	TUERCA	
090	**RG158-9926-0**	1		BRACKET	PALIER	HALTER	SUPPORTO	SOPORTE	
100	**RG158-9925-0**	2		NUT	ECROU	MUTTER	DADO	TUERCA	
110	**RG158-4736-0**	2		BOLT	VIS	SCHRAUBE	BULLONE	PERNO	
120	**RG158-4724-0**	2		CAP	BOUCHON	KAPPE	TAPPO	CAPUCHÓN	
130	**RG158-4736-0**	2		BOLT	VIS	SCHRAUBE	BULLONE	PERNO	
140	**RG158-4724-0**	2		CAP	BOUCHON	KAPPE	TAPPO	CAPUCHÓN	
150	**R2499-4674-0**	4		WASHER PLAIN	RONDELLE FREIN	SCHEIBE	RONDELLA PIANA	ARANDELA PLANA	
160	**RG158-4736-0**	4		BOLT	VIS	SCHRAUBE	BULLONE	PERNO	
170	**RG158-4724-0**	4		CAP	BOUCHON	KAPPE	TAPPO	CAPUCHÓN	
180	**RG518-4605-0**	1		GROMMET	GRUMMET	TÜLLE	ANELLO DI TENUTA IN GOMMA	ANILLO PROTECTOR	
190	**RG518-4608-0**	2		LOUDSPEAKER	DIFFUSEUR	EINBAULAUTSPRECHER	ALTOPARLANTE	ALTAVOZ	
200	**RG518-4607-0**	1		ANTENNE	ANTENNE	ANTENNE	ANTENNA	ANTENA	
210	**RG158-9928-0**	1		GROMMET	RONDELLE,JOINT	DICHTSCHEIBE	RONDELLA,TENUTA	ARANDELA,JUNTA	
220	**RG138-4695-0**	1		EXTENSION CABLE	RALLONGE DE CABLE	VERLÄNGERUNGSKABEL	CAVO DI PROLUNGA	PROLONGADOR	

silvernorn.co.uk

S134-1

BUCKET, QUICK-COUPLER
GODET, COUPLEUR
LÖFFEL, SCHNELLKUPPLUNG (KBD)
BENNA, RACCORDO
CAZO, ACOPLADOR

O07-1

KX016-4

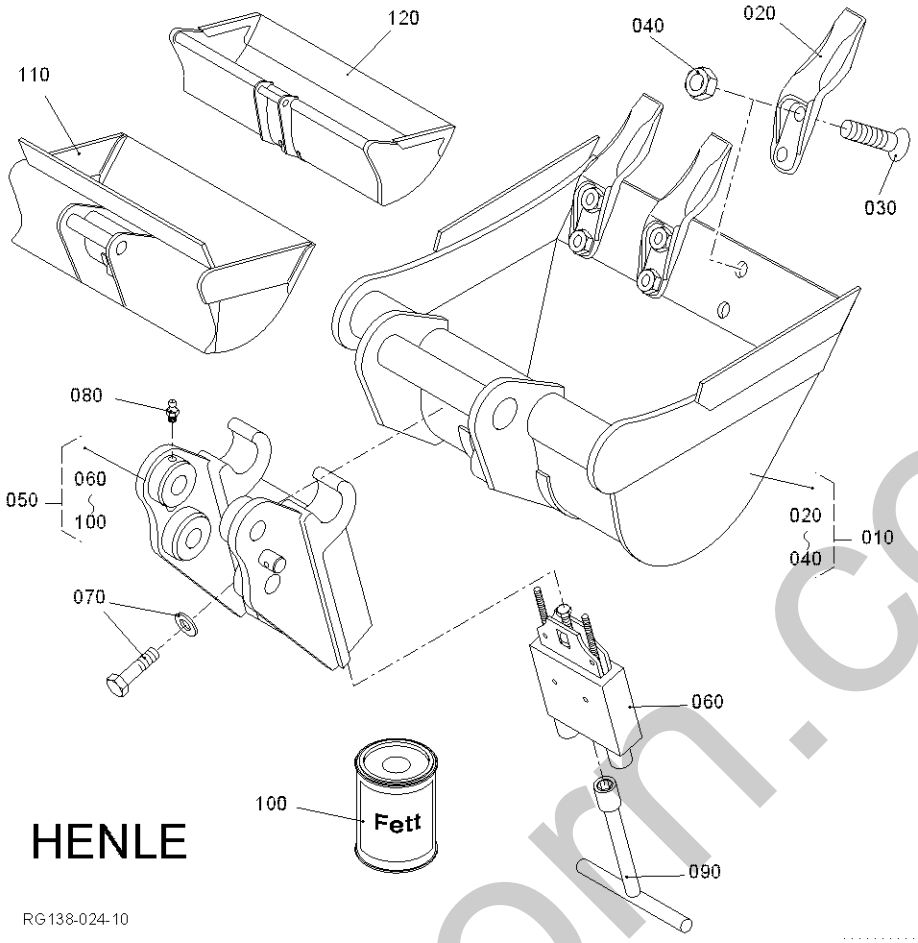

Pos.	PART No.	QTY/SNo	IC	PART NAME	DESIGNATION	BEZEICHNUNG	DENOMI. PARTE	NOMBRE PIEZA	Remarks
010	**RG039-6030-0**	1		BUCKET(300)	AUGET	TIEFLÖFFEL	BENNA	CAZO	
010	**RG039-6040-0**	1		BUCKET(400)	AUGET	TIEFLÖFFEL	BENNA	CAZO	
010	**RG039-6050-0**	1		BUCKET(500)	AUGET	TIEFLÖFFEL	BENNA	CAZO	
010	**RG039-6060-0**	1		BUCKET(600)	AUGET	TIEFLÖFFEL	BENNA	CAZO	
020	**RG039-6031-0**	3(4)		TEETH	DENTS	ZAHN	DENTATURA	DIENTES	
030	**RG039-6032-0**	6(8)		BOLT	VIS	SCHRAUBE	BULLONE	TORNILLO	
040	**RG249-6033-0**	6(8)		NUT	ECROU	MUTTER	DADO	TUERCA	
050	**RG159-6680-0**	1		QUICK-COUPLER	COUPLEUR	SCHNELL-KUPPLUNG	RACCORDO	ACOPLADOR	
060	**RG039-6681-0**	1		BOX	LOGEMENT	KASSETTE	VANO DI MONTAGGIO	CAJA MONTAJE	
070	**RG039-6682-0**	2		BOLT	VIS	SCHRAUBE	BULLONE	PERNO	
080	**RG039-6683-0**	1		NIPPLE GREASE	GRAISSEUR	SCHMIERNIPPEL	INGRASSATORE	ENGRASADOR GRASA	
090	**RG039-6684-0**	1		WRENCH(SOCKET)	CLE(A DOUILLE)	STECKSCHLÜSSEL	CHIAVE(A TUBO)	LLAVE DE CUBO	
100	**RG039-6685-0**	1		GREASE	GRAISSE	ABSCHMIERFETT	GRASSO	ENGRASE	
110	**RG039-6100-0**	1		DITCHING BUCKET,RIGID	GODET CURAGE,FIXE	GRABENRÄUMLÖFF.,STARR	CUCCHIAIO FOSSI,RIGIDO	CUCHARA LIMPIEZA,FIJA	
120	**RG039-6085-0**	1		DITCHING BUCKET,HYDR.	GODET CURAGE,HYDR.	GRABENRÄUMLÖFF.,HYDR.	CUCCHIAIO FOSSI,IDR.	CUCHARA LIMPIEZA,IDR.	

silvermorn.co.uk

NUMERICAL INDEX
INDEX NUMERIQUE
NUMERISCHER INDEX

INDICE NUMERICO
ÍNDICE NUMÉRICO
KX016-4

PART No REFERENCE TEILE-Nr. N. PART Nº DE PIEZA	PAGE PAGE SEITE N. UBICAZIONE Nº DE UBICACIÓN	REF. No. POS. No. POS. Nr. N. RIF. Nº DE REF.
01023-50610	A26	110
01023-50612	A08	080
	A11	140
01023-50614	A02	040
	A08	140
01023-50616	A04	200
	A12	030
	A18	070
	A22	120
	D05	060
	D05	100
01023-50618	A04	110
	A15	170
01023-50620	A07	080
01023-50622	A07	090
	A23	080
01023-50625	A27	040
01023-50635	A14	120
01023-50650	A04	120
	A22	130
	A27	050
01023-50680	A04	140
01023-50690	A04	150
01025-50612	C03	250
01025-50616	B02	120
01025-50620	C01	240
01055-50640	K07	100
01123-50814	A02	070
01123-50816	A03	020
	B02	330
	C02	020
	E01	030
	E10	230
	E12	130
	E12	150
	F16	050
01123-50820	E10	280
	E12	200
01123-50822	H01	150
01123-50825	B02	170
	D01	450
	D01	460
01123-50830	A20	020
01123-50835	A22	190
01123-50840	O01-3	050
01123-50845	O01-1	090
	O01-2	090
01123-50865	B02	070
01123-51020	D06-00	020
	F01	020
01123-51025	E04	050
01123-51050	E04	130
01125-50816	B02	130
	E02	180
	E04	160
	K03	090
	K03	110
	K03	130
	K04	090
	K04	110
	K04	130
	L10	070
01125-50820	B01	150
	E11	020
01125-50825	O04	080
01133-51016	F14	040
	H01	140
01133-51020	A24	090
	C03	090
	E02	130
	F14	140
	H02	130
	H02	180
	H03	060
	H03	160
	H06	110
	H06	150
	J01	160
	J01	180
	J02	050
	K05	160
01133-51025	A06	030
	A30	030
	D04	130
	D07	130
	E04	020
	H01	190
	J01	330
	L01	030
01133-51035	K03	030
	K04	030
01133-51230	D01	500
	D04	140
	H04	030
	H04	150

PART No REFERENCE TEILE-Nr. N. PART Nº DE PIEZA	PAGE PAGE SEITE N. UBICAZIONE Nº DE UBICACIÓN	REF. No. POS. No. POS. Nr. N. RIF. Nº DE REF.
01133-51235	J02	020
01133-51240	I02	165
01133-51245	K12	020
01135-51020	A24	120
	A25	120
	A30	140
	C01	290
	C04	040
	D05	220
	D05	360
	E02	110
	E11	070
	I01	060
	I01	090
	I01	140
	J01	320
	J02	040
	J04	020
	J05	020
	J06	020
	K05	070
	K05	170
	K05	250
	K05	270
	K06	070
	K07	210
	K13	240
	L01	035
	L10	040
01135-51025	B05	150
	C01	030
	C02	040
	E01	040
	E02	020
	E04	105
	J01	210
	J01	240
	J01	270
	K05	200
	K06	080
01135-51030	E04	100
	I03	100
01135-51040	K03	020
	K04	020
01135-51050	E02	160
01138-51016	D01	510
01138-51025	O05-1	060
01138-51060	O05-1	050
	O05-2	050
01138-51090	O05-2	060
01138-51240	J03	020
01138-51440	J03	030
	L01	080
01138-51450	L01	110
01153-50820	E10	070
	E10	170
	E12	070
01153-50865	A30	090
01155-50830	E02	075
01155-50835	B01	090
	E04	070
	E06	130
01155-50880	A18	040
01173-51025	B01	080
01173-51080	H02	060
	H03	020
01173-51085	H02	100
01173-51204	H01	100
01173-51206	H01	105
01175-51045	H06	050
01176-51435	D03	260
01176-51445	H05	040
01205-50612	C03	200
01205-50614	C01	180
	F04	020
01205-50620	A24	060
	A24	110
01311-10616	A12	180
01311-10630	E02	200
	E04	180
01311-10820	O04	050
01311-11040	D01	330
01315-11025	O05-1	030
	O05-2	030
01315-11075	D07	120
01513-50618	A28	040
01754-50612	A12	200
01759-50616	A28	030
02012-50060	K07	110
02112-50080	B01	100
	E04	080
02114-50080	A30	120
	D01	470
	E02	080
	E06	140

PART No REFERENCE TEILE-Nr. N. PART Nº DE PIEZA	PAGE PAGE SEITE N. UBICAZIONE Nº DE UBICACIÓN	REF. No. POS. No. POS. Nr. N. RIF. Nº DE REF.
	E10	080
	E10	180
	E12	080
02118-50080	E06	090
02118-50100	A06	060
	A30	150
	H06	060
02156-50080	A05	090
	A20	030
02176-50140	L02	110
	L02	170
02552-50060	C01	120
	K05	050
	K06	050
02572-50100	H02	070
	H02	110
	H03	030
02572-50120	H01	110
02751-50060	A22	040
	A26	140
02751-50080	C01	200
	C01	220
	K07	190
	K13	230
02756-50060	A28	050
02761-50040	A16	155
02783-50100	A01	220
03024-50435	C03	030
03024-50516	K01	050
03024-50520	A16	140
03034-50616	K02	030
	K02	100
	K02	120
	K02	140
	L10	220
03034-50620	K01	080
03054-50406	E11	190
04011-50100	E02	050
	E10	090
	K05	110
	K05	140
04011-50140	E10	030
	E10	130
	E12	030
04011-50160	E07	030
	E11	150
04013-50040	C03	040
04013-50060	B01	120
	B01	180
	C01	310
04013-50080	A05	100
	A18	060
	A30	100
	E08	030
	K01	020
	K05	230
	K07	020
	K07	080
04013-50100	E04	140
	E07	120
	E11	040
04013-50140	L01	090
	L01	120
04015-50060	C01	110
	L10	400
04015-50100	E02	120
	E04	030
	E04	060
	J01	340
	J02	060
	K03	040
	K04	040
	O05-1	070
	O05-2	070
04512-50050	A14	100
04512-50060	A12	190
	A13	100
04512-50080	A18	065
	A30	110
	E10	190
	E12	090
04512-50100	A06	050
	A30	160
	B01	070
	D02	030
	D02	520
04512-50140	D03	270
	H05	050
04512-50200	I01	160
04611-00140	D06-00	240
04611-00280	D01	100
	D02	360
04611-00420	D01	320
04612-00170	A11	120
04612-00260	D02	070

silverton.co.uk

NUMERICAL INDEX
INDEX NUMERIQUE
NUMERISCHER INDEX

INDICE NUMERICO
ÍNDICE NUMÉRICO
KX016-4

PART No REFERENCE TEILE-Nr. N. PART Nº DE PIEZA	PAGE PAGE SEITE N. UBICAZIONE Nº DE UBICACIÓN	REF. No. POS. No. POS. Nr. N. RIF. Nº DE REF.
04612-00480	D04	100
04613-50050	J04	090
	J05	090
04613-50080	K05	120
04717-01000	A25	100
	B02	340
04717-01200	A25	200
04717-01320	A01	165
	A32	200
04810-50550	D01	200
04810-50600	D04	110
04810-51050	D02	380
04811-10350	F01	030
04811-11300	D05	130
04811-51300	D02	200
04814-00160	A02	060
	A32	130
04814-06310	A12	170
	A32	210
04814-10070	A15	110
	A32	140
04814-10160	A15	050
	A32	170
04814-16220	A09	200
	A32	100
04814-50300	A31	080
04816-00100	D02	270
04817-00060	D02	390
04817-00070	D01	190
04817-00080	D01	170
	D01	210
	F15	080
04817-00110	D01	160
	D02	220
	D06-00	290
	D07	070
	D07	107
	F05	080
	F06	080
	F07	180
	F08	040
	F08	140
	F14	020
	F14	070
	F14	090
	F15	020
04817-00140	D02	230
	D02	280
	D02	410
	D06-00	040
	D06-00	060
	D06-00	080
	D06-00	100
	D07	030
	F02	020
	F07	025
	F07	035
	F07	050
	F07	165
	F08	015
	F08	025
	F08	125
	F09	020
04817-00180	D02	290
	D02	420
	D06-00	170
	D06-00	190
	D06-00	260
04817-00210	I02	060
04817-00350	I02	210
	I02	280
04817-50550	D05	050
	D05	090
05012-00508	A01	090
05012-00814	A01	100
	D01	480
05122-50620	B01	160
05122-50635	L10	390
05411-00312	D02	080
05411-00314	A15	100
05411-00318	A14	080
05411-00420	A26	170
05411-00512	D01	360
	D02	310
05411-00656	I02	110
05411-00840	E06	030
05511-50320	E02	060
05511-50430	I02	160
05525-50600	C01	300
	L10	380
	L10	410
05525-50800	K05	240
	K07	030
	K07	090
05525-51000	E07	130

PART No REFERENCE TEILE-Nr. N. PART Nº DE PIEZA	PAGE PAGE SEITE N. UBICAZIONE Nº DE UBICACIÓN	REF. No. POS. No. POS. Nr. N. RIF. Nº DE REF.
	E10	100
	E11	050
	K05	150
05525-51400	E10	040
	E10	140
	E12	040
05525-51600	E07	040
	E11	160
05712-00408	A01	210
05712-00515	A09	120
	A11	050
05712-00518	A08	060
06311-55020	A01	160
06331-45010	A25	110
	B02	350
06611-15010	G01	070
	G02	070
	G03	070
	G04	070
	G05	070
	H02	050
	H03	040
	H04	020
	H04	085
	H04	140
	J01	030
06616-25010	G04	080
	H03	130
	H06	020
06616-35010	G01	080
	G02	080
	G03	080
07715-00401	A08	040
07715-00801	A11	080
07715-03207	A09	100
07715-03211	A04	080
07715-03215	D02	440
07715-03217	A11	100
08101-06004	D01	300
	D02	340
08101-06201	D02	300
08153-06203	A11	030
08511-01008	E02	040
08511-01410	E10	020
	E10	120
	E10	210
	E12	020
	E12	110
08511-01610	E07	020
	E09	020
08511-01615	E11	140
08511-01625	B01	020
08511-02010	E07	080
	E11	090
08511-02020	E02	140
09661-40040	A16	260
09661-40085	A16	220
09661-40130	A16	180
09664-40650	B02	220
09664-41900	B02	250
09664-80220	A06	080
09664-80300	B02	140
09664-80440	B02	080
09664-80550	B02	180
09664-81500	B02	010
11173-6313-0	A21	240
11420-1315-0	A26	070
	A31	020
11460-6307-0	A21	030
11460-6308-0	A21	020
11460-6311-0	A21	070
11460-6312-0	A21	190
11460-6327-0	A21	080
11460-6332-0	A21	180
11460-6339-0	A21	120
11460-6350-0	A21	040
11460-6353-0	A21	050
11460-9331-0	A21	160
11470-6338-0	A21	110
12691-0704-4	A07	100
13901-3375-0	A02	020
13963-9201-0	A21	220
14182-9203-0	A19	270
14601-0345-0	A03	100
14601-1324-0	A26	030
14601-1333-0	A26	040
14601-1336-0	A26	050
14601-1424-0	A26	210
14601-1431-2	A26	180
14601-1441-3	A26	130
14971-4275-0	A16	190
	A16	230
	A16	270
15021-3366-0	A12	080
15108-4361-0	B03	030

PART No REFERENCE TEILE-Nr. N. PART Nº DE PIEZA	PAGE PAGE SEITE N. UBICAZIONE Nº DE UBICACIÓN	REF. No. POS. No. POS. Nr. N. RIF. Nº DE REF.
15108-4378-0	B03	040
15193-4138-0	B02	310
15221-0175-0	A03	010
15221-3365-0	A01	110
15221-4317-0	B03	050
15231-3396-0	A01	120
	A01	130
15241-3229-0	A04	040
15261-0337-0	A03	050
15261-2133-0	A09	040
15261-2353-3	A09	160
15261-2354-4	A09	170
15261-2395-3	A09	160
15261-2396-3	A09	160
15261-2397-4	A09	170
15261-2398-4	A09	170
15261-5547-0	A11	090
15261-6641-0	A14	090
15261-9202-0	A12	060
15261-9601-0	A01	050
	A03	060
15261-9616-0	A01	080
15313-1237-0	A30	010
15321-7301-6	A22	160
15321-9626-0	A03	040
15451-9627-0	A01	040
15481-7305-0	A23	040
15511-6376-0	A21	140
15511-9666-0	A21	200
15521-9602-0	A01	060
15521-9603-0	A01	070
	A04	020
15601-9665-0	A05	140
	A12	120
	A16	050
	A31	070
	A32	120
	A32	150
15694-2348-2	A07	025
15694-2393-2	A07	025
15694-2394-2	A07	025
15841-0454-0	A07	020
	A07	110
	A07	130
15841-0456-2	A07	140
15841-0481-5	A07	050
15841-0482-3	A07	070
	A32	080
15841-0514-0	A05	020
15841-0515-0	A05	030
15841-0537-0	A05	050
15841-0551-0	A05	070
15841-0567-0	A05	040
15841-0709-4	A07	010
15841-1354-0	A03	070
15841-1356-0	A03	080
15841-1403-6	A26	190
15841-1423-0	A26	200
15841-1462-0	A05	130
15841-1627-0	A08	070
15841-1632-0	A11	130
15841-1651-0	A08	050
15841-2325-0	A09	180
15841-2411-0	A09	110
15841-3566-0	A01	200
15841-3693-0	A04	070
15841-5132-0	A13	110
15841-5135-0	A13	130
15841-5136-0	A16	040
15841-5362-2	A16	070
	A31	090
15841-5385-0	A16	120
15841-5386-0	A16	130
15841-5409-2	A12	040
15841-5410-0	A12	050
15841-5412-3	A12	100
15841-5422-0	A12	070
15841-5427-0	A12	090
15841-5545-2	A11	060
15841-5569-2	A11	070
15841-5615-0	A14	070
15841-5623-3	A14	110
15841-5711-2	A15	020
15841-5721-2	A15	160
	A32	190
15841-7286-0	A22	010
15841-7287-0	A22	020
15841-7292-3	A22	090
	A31	110
15841-7296-0	A22	050
15841-7425-0	A18	100
15841-9101-0	A04	130
15841-9105-0	A01	190
15841-9150-0	A13	080
15841-9151-0	A22	030

silverhorn.co.uk

NUMERICAL INDEX
INDEX NUMERIQUE
NUMERISCHER INDEX

INDICE NUMERICO
ÍNDICE NUMÉRICO
KX016-4

PART No REFERENCE TEILE-Nr. N. PART Nº DE PIEZA	PAGE PAGE SEITE N. UBICAZIONE Nº DE UBICACIÓN	REF. No. POS. No. POS. Nr. N. RIF. Nº DE REF.
15841-9202-0	A12	110
15841-9232-0	A13	090
15841-9233-0	A12	130
15841-9401-0	A04	050
15841-9402-2	A26	100
15841-9602-0	A03	090
	A22	080
15841-9665-0	A13	120
15841-9666-0	A13	140
15852-0436-0	A07	030
	A32	060
15852-2516-0	A10	030
15852-5285-0	A12	010
15852-7334-0	A23	060
15852-7352-0	A23	020
15852-7355-0	A23	030
15861-1182-0	A27	020
	A31	040
15861-1426-4	A26	080
15861-1612-0	A08	030
15861-2297-3	A09	080
15861-2298-3	A09	080
15861-2347-4	A09	130
15861-2348-4	A07	115
	A07	135
15861-2386-3	A07	115
	A07	135
15861-2387-3	A07	115
	A07	135
15861-2391-3	A09	130
15861-2392-3	A09	130
15861-9665-0	A13	160
15862-1177-3	A27	010
15862-4250-2	A16	010
15862-9101-0	A27	030
15875-2401-5	A08	090
15875-2425-0	A08	130
15875-2428-4	A08	100
15875-2432-0	A08	120
15875-2437-0	A08	110
15875-9934-2	A08	150
15877-0414-0	A04	170
	A32	050
15881-0150-0	A02	010
15881-0555-0	A05	010
15881-0559-0	A05	080
15881-2331-0	A09	190
15881-6409-0	A19	190
15881-6411-0	A19	020
15881-6415-0	A19	040
15881-6426-0	A19	120
15881-6433-0	A19	200
15881-6471-0	A19	100
15881-6480-0	A19	060
15881-6481-0	A19	080
15881-9103-0	A18	130
15881-9104-0	A19	240
15881-9105-0	A19	260
15881-9201-0	A19	030
15881-9202-0	A19	250
15881-9301-0	A19	110
15881-9302-0	A19	210
15881-9303-0	A19	220
15881-9304-0	A19	230
16006-5209-2	A13	050
16006-5211-2	A13	050
16006-5212-2	A13	060
16030-9601-0	A13	150
16032-5316-0	A17	060
16032-5317-0	A17	040
16032-5323-0	A17	030
16032-5335-0	A17	050
16032-9404-0	A17	080
16221-7327-0	A22	180
	A31	120
16231-6406-0	A19	140
16231-6423-0	A19	150
16241-6485-0	A19	160
16241-6490-0	A19	170
16241-7336-0	A22	150
16241-7337-0	A22	070
16252-7326-2	A22	170
16264-5214-0	A12	020
	A32	180
16264-7411-0	A18	080
16285-6301-0	A20	010
	A21	010
16285-6302-0	A21	130
16285-6303-0	A21	090
16285-6304-0	A21	060
16285-6320-0	A21	100
16285-6357-0	A21	210
16285-9201-0	A21	230
16652-6431-0	A19	180
16652-6477-0	A19	070
16652-6478-0	A19	130
16791-6401-0	A18	010
	A19	010
16805-2301-2	A09	090
16809-0102-0	A01	010
16809-4202-0	A16	250
16809-4203-0	A16	210
16809-4250-0	A16	170
16809-7335-0	A22	140
16809-9568-0	A13	010
16825-2501-3	A10	010
16825-9936-5	A32	010
16826-6442-0	A18	020
16851-1328-0	A26	060
16851-1511-0	A08	020
16851-1555-2	A08	010
16851-1621-2	A01	140
16851-2198-2	A09	060
16851-2201-7	A09	050
16851-2214-0	A09	070
16851-2232-3	A09	080
16851-3211-0	A02	050
16851-3501-2	A01	170
16851-3515-2	A01	180
	A32	110
16851-3695-0	A04	060
16851-5115-0	A11	040
16851-5371-3	A16	090
16851-5372-3	A16	100
16851-5772-4	A15	090
16851-6551-2	A16	150
16851-7343-0	A23	070
	A32	020
16851-9626-0	A01	020
16851-9627-0	A01	030
16853-2105-0	A09	020
16853-2109-0	A09	020
16861-0705-4	A07	120
16861-1451-3	A05	110
16861-5373-3	A16	110
16861-6556-0	A16	160
16861-9331-0	A04	035
	A05	060
16864-5641-0	A14	020
16864-5642-2	A14	030
16866-5730-2	A15	130
16866-9201-0	A15	070
16867-0462-0	A10	040
16871-0331-3	A03	110
	A31	030
16871-1443-0	A26	090
16871-1452-0	A05	120
	A31	060
16871-1602-2	A11	010
16871-2131-0	A09	030
16871-5300-2	A16	060
	A17	010
16871-5328-0	A17	070
16871-5390-4	A16	300
16871-6382-0	A10	020
16871-9101-0	A10	050
16871-9103-0	A18	030
16871-9105-0	A15	180
16871-9106-0	A13	070
16871-9730-0	A11	110
16875-7428-0	A18	120
16878-5792-0	A15	120
16897-1231-2	A28	010
17053-7415-0	A18	090
17208-9104-0	A18	110
17214-7202-0	A24	020
17456-3642-0	A02	090
17563-5606-0	A14	060
19077-5365-0	A16	080
	A31	100
19212-6310-0	A21	150
19212-9713-0	A21	170
19215-9916-0	A32	070
19280-5724-0	A15	040
19837-6437-4	A18	050
1A024-3901-0	A01	230
1E051-2375-3	A09	220
1E051-2376-2	A09	220
1E051-2377-2	A09	220
1E051-3641-2	A02	080
1E051-7270-2	A22	060
1G006-5101-0	A13	040
1G008-0304-6	A03	030
1G021-9665-0	A12	140
1G065-4236-0	A16	290
1G311-4325-0	B04	070
1G311-4357-0	B04	040
1G311-4393-0	B04	060
1G311-8746-0	B04	080
1G318-1235-0	A28	020
	A31	050
1G439-9935-3	A31	010
1G460-0446-0	A07	060
1G639-5715-0	A15	060
1G686-1311-0	A26	010
1G686-1312-0	A26	020
1G688-2111-2	A09	010
1G688-2177-0	A09	210
1G688-2178-0	A09	210
1G688-2190-2	A09	010
1G700-5216-0	A13	060
1G700-5220-0	A13	050
1G820-0402-4	A04	010
1G820-0413-0	A04	100
	A32	030
1G820-5605-6	A14	040
1G820-5611-2	A15	030
1G820-5628-2	A04	030
1G820-5648-2	A14	010
1G820-5700-4	A15	010
1G820-5774-3	A15	080
1G820-6002-2	A12	145
1G820-6017-0	A12	160
1G820-7303-0	A23	010
1G820-9701-0	A18	140
1G826-9203-2	A16	055
1G958-1435-0	A26	120
1G962-5361-0	A17	090
1J001-9677-0	A05	160
1J730-6757-0	A19	290
1K531-6460-2	A19	280
31351-2431-0	E10	150
	E12	050
31355-8229-0	L10	110
37150-3446-0	C04	025
37410-8863-0	A25	140
37410-8864-0	A25	160
38240-2987-0	J04	030
	J05	030
3G910-7424-0	K02	060
3N640-2422-0	E10	060
3P300-9517-0	C03	260
48100-5154-0	E02	070
52300-3411-0	B01	130
	B01	170
52300-3412-0	E08	040
	K01	030
53660-5381-0	C03	240
53696-1323-0	E09	030
55611-3146-0	B01	030
	E07	050
55611-4421-0	M01	510
5H550-2577-0	B05	090
5H601-4194-0	A25	190
66021-4337-0	E10	160
	E12	060
66436-6402-0	A19	090
66436-6404-0	A19	050
66711-5442-0	A30	080
67156-1833-0	E06	150
67401-5429-0	A29	100
68051-2139-0	I02	070
68051-4216-0	A06	040
68051-6633-0	H01	200
	H02	170
	H03	180
	H04	200
68051-6634-0	H01	200
	H04	200
68311-5354-0	C03	270
68311-6924-0	D03	065
	D03	075
68311-6926-0	D03	085
68311-6929-0	D03	110
68311-6931-0	D03	115
68311-6932-0	D03	120
68311-6933-0	D03	125
68311-6937-0	D03	155
68328-6411-0	F04	010
68391-6822-0	D06-00	160
68551-1115-0	A22	085
68721-6685-0	H05	070
68723-4685-0	L10	240
68741-2142-0	I02	150
69110-4212-0	K12	030
69181-6222-0	D06-00	210
69181-6223-0	D06-00	230
69191-2129-4	I01	110
69284-6317-0	B05	120
69421-6652-2	H03	090
	H03	100
	H03	110
	H04	060
69421-6688-0	H05	030
69441-6838-0	D06-00	090

silverhorn.co.uk

NUMERICAL INDEX
INDEX NUMERIQUE
NUMERISCHER INDEX

INDICE NUMERICO
ÍNDICE NUMÉRICO
KX016-4

PART No REFERENCE TEILE-Nr. N. PART Nº DE PIEZA	PAGE PAGE SEITE N. UBICAZIONE Nº DE UBICACIÓN	REF. No. POS. No. POS. Nr. N. RIF. Nº DE REF.
69441-6838-0	F02	010
	F07	040
	F07	160
	F08	030
	F08	120
69443-4691-0	L08	030
69443-4757-0	L03	060
	L04	150
	L04	440
	L06	310
	L07	070
	L08	070
	L09	105
69443-8060-0	L04	290
69443-8075-0	L06	130
69443-8078-0	L06	270
69443-8091-0	L04	130
69449-4649-0	L04	190
69449-4657-0	L03	240
69449-4666-0	L03	140
	L03	380
69449-8012-0	L08	060
69449-8022-0	L03	050
	L06	300
69481-1116-0	D05	180
	F03	100
	L10	270
	L10	290
	L10	310
	L10	330
69481-1119-0	A25	230
	C05	050
	O01-1	130
	O01-2	150
69481-1518-0	A29	120
	A29	130
	A29	150
69481-4126-0	B02	280
	C02	050
	D05	210
	E02	220
	E04	200
	F06	090
	F06	110
	F10	030
	F13	050
69481-4640-0	L07	020
69481-4675-0	L08	100
69481-6692-0	H05	060
69481-6693-0	H05	030
69481-7139-0	H05	030
69481-8111-0	N01	010
69481-8113-0	N01	070
69491-4611-0	L09	070
69721-1117-0	D02	020
69721-9646-0	D05	280
	D06-00	270
	F07	060
	F08	050
69728-6637-0	H01	200
	H02	170
	H03	180
	H04	200
69738-6632-0	H04	120
	H04	190
69738-6633-0	H04	120
	H04	190
69738-6634-0	H02	090
69738-6635-0	H02	090
69741-5753-0	M01	250
69741-7281-0	F03	050
	F03	130
	F04	050
	F04	080
69741-7282-0	A25	050
69741-7283-0	F01	050
69741-7284-0	A25	060
	F04	110
	L10	350
69741-7287-0	A25	080
	B02	300
69749-8041-0	L08	190
69759-4710-0	L09	050
69759-4711-0	L09	080
69759-4715-0	L09	060
69778-9671-0	F05	060
	F06	060
6C040-5858-0	A24	130
6C090-5896-0	A02	030
	A32	220
90038-1112-0	L10	250
90407-1121-0	E04	110
E9151-3314-0	A05	150
HH150-3243-0	A04	180
K2011-8452-0	K07	170

PART No REFERENCE TEILE-Nr. N. PART Nº DE PIEZA	PAGE PAGE SEITE N. UBICAZIONE Nº DE UBICACIÓN	REF. No. POS. No. POS. Nr. N. RIF. Nº DE REF.
R2491-5736-0	M01	090
R2491-5796-0	M01	320
R2499-4665-0	L04	280
	L04	430
	L06	100
	L07	110
R2499-4674-0	L03	400
	L04	360
	O06	060
	O06	150
R2499-4686-0	L08	020
R2499-4733-0	L04	120
	L04	270
	L04	420
	L06	090
	L07	090
	L08	050
R2499-4849-0	L04	220
R2499-4875-0	L07	130
RA011-6517-0	E06	120
	E07	110
	E10	260
	E11	120
	E12	180
RA111-4369-0	M01	500
RA111-6247-0	I02	030
RA111-6733-0	H03	140
	H04	070
RA211-6225-0	D06-00	220
RA211-7652-0	G03	120
RA211-9031-0	D03	090
RA231-2129-2	I01	150
RA238-6914-0	D03	040
RA238-6917-0	D03	060
RA238-7180-0	D03	070
RA238-9004-0	D03	020
RA238-9032-0	D03	130
RA251-7801-2	D02	250
RA251-7804-0	D02	260
RA251-7805-0	D02	320
RA251-7806-0	D02	330
RA251-7816-0	D02	130
RA251-7818-0	D02	150
RA251-7823-0	D02	470
RA251-7824-0	D02	450
RA251-7826-0	D02	490
RA251-7827-0	D02	500
RA251-7831-0	D02	430
RB101-6915-0	D03	050
RB101-6931-0	D03	066
RB101-6938-0	D03	250
RB137-6111-0	D01	010
RB157-2130-0	I02	010
RB157-2135-0	I02	120
RB157-6129-0	D02	040
RB237-2131-4	I02	090
RB237-2132-4	I02	100
RB237-2133-0	I02	040
RB237-2134-2	I02	020
RB237-2135-0	I02	050
RB237-2142-0	I02	130
RB237-2143-0	I02	140
RB237-4129-0	J01	120
RB237-4230-0	A24	010
RB237-4316-2	K03	080
	K04	080
RB237-6575-0	E11	170
RB237-6576-0	E11	180
RB237-6657-0	H02	012
RB237-6658-0	H02	014
RB238-5125-0	B05	130
RB238-6901-0	D01	220
RB238-6902-0	D01	230
RB238-6903-0	D01	240
RB238-6905-0	D01	270
RB238-6906-0	D01	280
RB238-6907-2	D01	030
RB238-6908-0	D01	040
RB238-6909-0	D01	130
RB238-6915-0	D01	080
RB238-6916-0	D01	020
RB238-6917-0	D01	110
RB238-6918-0	D01	070
RB238-6921-0	D01	050
RB238-6922-0	D01	140
RB238-6923-0	D01	090
RB238-6934-0	D01	310
RB238-6935-0	D01	150
RB238-6941-0	D01	390
RB238-6942-0	D01	395
RB238-7802-0	D02	060
RB238-7803-0	D02	190
RB238-7807-0	D02	350
RB238-7808-0	D02	370
RB238-7812-0	D02	050

PART No REFERENCE TEILE-Nr. N. PART Nº DE PIEZA	PAGE PAGE SEITE N. UBICAZIONE Nº DE UBICACIÓN	REF. No. POS. No. POS. Nr. N. RIF. Nº DE REF.
RB238-7813-0	D02	100
RB238-7814-0	D02	110
RB238-7815-0	D02	120
RB238-7817-0	D02	140
RB238-7819-0	D02	160
RB238-7821-0	D02	170
RB238-7825-0	D02	480
RB238-7826-0	D02	090
RB238-7828-0	D02	210
RB238-9003-0	D03	160
RB238-9005-0	D03	280
RB238-9021-0	D03	055
RB238-9022-0	D03	210
RB238-9023-0	D03	220
RB238-9024-0	D03	230
RB238-9025-0	D03	240
RB257-3515-0	B01	110
RB257-4455-0	E04	010
RB257-5114-0	B05	080
RB257-5311-0	C03	010
RB257-5322-0	C03	050
RB257-5336-0	C06	030
RB257-5341-0	C06	010
RB257-5441-0	C07	130
RB257-6534-0	E01	020
RB257-6535-0	E06	050
RB257-6567-0	E07	060
RB257-6577-0	E11	030
RB401-6903-0	D01	120
RB401-6904-0	D01	400
RB401-6909-0	D01	260
RB401-6910-0	D01	290
RB401-6919-0	D01	410
RB401-6926-0	D01	350
RB401-6931-0	D01	250
RB401-6937-0	D01	370
RB401-6939-0	D01	180
RB401-6942-0	D01	420
RB401-6943-0	D01	430
RB411-2173-0	I02	080
RB411-6940-0	D03	140
RB411-6942-0	D03	080
RB411-6943-0	D03	150
RB411-7813-0	D02	240
RB411-7825-0	D02	460
RB441-6569-0	E06	160
RC101-4217-0	A06	070
RC101-6576-0	E09	040
RC101-6938-0	D03	170
RC101-6939-0	D03	180
RC101-6941-0	D03	185
RC101-6943-0	D03	200
RC101-6944-0	D03	190
RC401-6919-0	D01	340
RC401-6929-0	D01	380
RC411-4354-4	J04	050
	J05	050
RC411-4355-0	J04	060
	J05	060
	K07	130
RC411-4358-0	J04	070
	J05	070
RC411-4360-0	J04	080
	J05	080
	K07	150
RC411-5398-0	C07	070
	N01	060
RC411-5722-0	M01	490
RC417-5419-0	A25	220
RC418-5345-0	C03	290
RC441-9325-0	C03	140
RC441-9326-0	C03	180
RC441-9327-0	C03	150
RC461-5394-0	C03	110
RC461-5396-2	C03	100
RC461-9321-2	C03	130
RC601-2185-0	I03	080
RC601-4454-0	K01	010
RC601-4707-0	C03	280
RD411-5135-3	B02	110
RD411-5347-0	K01	040
RD418-9642-0	F03	180
RD451-3911-0	K07	120
RD451-3917-0	K07	140
RD451-4464-2	K02	020
RD451-4471-4	K01	060
RD451-4472-2	K01	070
RD451-4473-0	K02	040
RD451-4476-3	K02	050
RD451-5384-0	C03	210
RD451-5386-0	C03	220
RD451-5410-0	C07	010
RD451-5412-0	C07	020
RD451-5413-0	C07	030
RD451-5414-0	C07	040

silverton.co.uk

NUMERICAL INDEX
INDEX NUMERIQUE
NUMERISCHER INDEX

INDICE NUMERICO
ÍNDICE NUMÉRICO
KX016-4

PART No REFERENCE TEILE-Nr. N. PART Nº DE PIEZA	PAGE PAGE SEITE N. UBICAZIONE Nº DE UBICACIÓN	REF. No. POS. No. POS. Nr. N. RIF. Nº DE REF.
RD451-5416-0	C07	050
RD451-5438-0	C07	140
RD451-6466-3	F06	120
RD451-6551-0	E10	270
	E12	190
RD451-6556-0	E08	010
RD451-6557-0	E08	020
RD458-4478-3	K02	010
RD458-4482-2	E02	170
RD458-4486-2	E04	150
RD458-6502-0	O04	060
RD458-6507-0	O04	070
RD459-5393-0	C01	230
RD459-5395-0	C03	230
RD809-5150-0	B02	160
	B03	010
RD809-5153-0	B02	210
RD809-5157-0	B03	020
RD809-5371-0	C02	010
RD819-5126-0	B02	060
	B04	010
RD819-5127-0	B04	020
RD819-5128-0	B04	050
RG001-6611-0	H05	020
RG008-2151-2	J03	050
RG008-2152-0	J03	060
RG008-2153-0	J03	070
RG008-2154-0	J03	080
RG008-2155-0	J03	090
RG008-2156-0	J03	100
RG008-2157-0	J03	120
RG008-2158-0	J03	110
RG008-3819-0	K13	190
RG008-5198-0	A06	090
	B02	050
	B02	100
	B02	150
	B02	200
RG008-5199-0	B02	240
	B02	270
RG008-5346-0	C04	030
RG008-5741-2	M01	230
RG038-3822-0	K13	030
RG038-3823-0	K13	020
RG038-3824-0	K13	040
RG038-3825-0	K13	050
RG038-3826-0	K13	060
RG038-3827-0	K13	070
RG038-3828-0	K13	080
RG038-3829-0	K13	090
RG038-3830-0	K13	100
RG038-3831-0	K13	110
RG038-3832-0	K13	120
RG038-3833-0	K13	130
RG038-3834-0	K13	140
RG038-3835-0	K13	150
RG038-3836-0	K13	160
RG038-3837-0	K13	170
RG038-3838-0	K13	180
RG038-6261-0	D08	030
RG038-6262-0	D08	040
RG038-6263-0	D08	050
RG038-6264-0	D08	060
RG038-6265-0	D08	070
RG038-6266-0	D08	075
RG038-7003-0	D06-11	040
RG038-7004-0	D06-02	040
	D06-12	040
RG038-7005-0	D06-08	040
RG038-7007-0	D06-10	050
RG038-7008-0	D06-04	020
RG038-7012-0	D06-02	050
	D06-12	050
RG038-7013-0	D06-07	040
	D06-09	040
RG038-7020-0	D06-02	010
RG038-7125-0	D06-04	070
	D06-11	060
RG039-2110-0	C03	160
RG039-3511-0	C05	140
	L09	120
RG039-3512-0	C05	150
	L09	130
RG039-3613-0	C05	080
RG039-6030-0	O07-1	010
RG039-6031-0	O07-1	020
RG039-6032-0	O07-1	030
RG039-6040-0	O07-1	010
RG039-6050-0	O07-1	010
RG039-6060-0	O07-1	010
RG039-6085-0	O07-1	120
RG039-6100-0	O07-1	110
RG039-6681-0	O07-1	060
RG039-6682-0	O07-1	070
RG039-6683-0	O07-1	080

PART No REFERENCE TEILE-Nr. N. PART Nº DE PIEZA	PAGE PAGE SEITE N. UBICAZIONE Nº DE UBICACIÓN	REF. No. POS. No. POS. Nr. N. RIF. Nº DE REF.
RG039-6684-0	O07-1	090
RG039-6685-0	O07-1	100
RG058-1911-0	J03	010
RG058-2111-0	I01	010
RG058-2112-0	I01	030
RG058-2113-0	I01	040
RG058-2117-0	I01	050
RG058-2118-0	I01	130
RG058-2119-0	D04	120
RG058-2126-0	I01	070
RG058-2127-0	I01	080
RG058-2150-0	I02	170
RG058-2151-0	I02	180
RG058-2160-0	I02	240
RG058-2161-0	I02	250
RG058-2170-0	I03	010
RG058-2171-0	I03	020
RG058-2175-0	I03	060
RG058-2176-0	I03	070
RG058-2230-0	G06	010
RG058-2231-0	G06	020
RG058-2232-0	G06	030
RG058-3800-0	K13	010
RG058-3801-0	K13	200
RG058-3802-0	K13	210
RG058-4111-0	J01	010
RG058-4113-0	J01	050
RG058-4114-0	J01	040
RG058-4211-0	A06	010
RG058-4212-0	A06	020
RG058-4242-0	A30	130
RG058-4450-0	E02	090
RG058-4811-0	K12	010
RG058-4816-0	K12	060
RG058-4841-0	K10	020
RG058-4842-0	K10	030
RG058-4843-0	K10	040
RG058-4844-0	K10	050
RG058-5713-0	M01	070
RG058-5748-0	M01	460
RG058-5749-0	M01	460
RG058-6113-0	D06-00	010
RG058-6391-0	F07	120
	F08	080
RG058-6392-0	F07	130
	F08	090
RG058-6393-0	F07	110
	F08	070
RG058-6394-0	F07	100
	F08	060
RG058-6431-0	F13	030
RG058-6432-0	F13	040
RG058-6436-0	F11	030
RG058-6437-0	F11	040
RG058-6438-0	F12	030
RG058-6439-0	F12	040
RG058-6485-0	F15	030
RG058-6486-0	F15	040
RG058-6493-0	F17	030
RG058-6494-0	F17	040
RG058-6651-0	H02	010
RG058-6680-0	H05	010
RG058-6710-0	H03	080
RG058-6750-0	G01	010
RG058-6751-0	G01	020
RG058-6752-0	G01	030
RG058-6753-0	G01	040
RG058-6754-0	G01	050
RG058-6756-0	G01	090
RG058-6758-0	G01	100
RG058-6760-0	G02	010
RG058-6761-0	G02	020
RG058-6762-0	G02	030
RG058-6763-0	G02	040
	G03	040
	G05	040
RG058-6764-0	G02	050
RG058-6766-0	G02	090
	G03	090
	G04	090
RG058-6767-0	G03	100
RG058-6768-0	G02	100
	G03	110
	G05	090
RG058-6780-0	G03	010
RG058-6781-0	G03	020
RG058-6782-0	G03	030
RG058-7002-0	D06-00	310
RG058-7050-0	D06-04	010
RG058-7051-0	D06-04	040
RG058-7052-0	D06-04	045
RG058-7060-0	D06-05	010
RG058-7061-0	D06-05	050
RG058-7080-0	D06-08	010
RG058-7120-0	D06-10	010

PART No REFERENCE TEILE-Nr. N. PART Nº DE PIEZA	PAGE PAGE SEITE N. UBICAZIONE Nº DE UBICACIÓN	REF. No. POS. No. POS. Nr. N. RIF. Nº DE REF.
RG058-7121-0	D06-10	070
RG058-7441-0	H06	010
RG058-7442-0	H06	030
RG058-7443-0	H06	040
RG058-7510-0	G04	010
RG058-7511-0	G04	020
RG058-7512-0	G04	030
RG058-8129-0	N01	050
RG058-9117-0	O01-1	110
RG058-9135-0	O01-2	120
RG058-9142-0	O01-3	030
RG058-9146-0	O01-3	080
RG059-3610-0	C05	060
RG059-3611-0	C05	100
RG059-3612-0	C05	110
RG059-3613-0	C05	120
RG059-3614-0	C05	130
RG108-1465-0	D06-00	070
RG108-1921-0	J03	040
RG108-2153-0	I02	190
	I02	260
RG108-2154-0	I02	230
	I02	290
RG108-2155-0	I02	200
	I02	270
RG108-4129-0	H01	070
	J01	110
	K12	040
	K12	050
	L01	070
RG108-5767-0	M01	050
RG108-6124-0	D08	025
RG108-6139-0	D08	080
RG108-6682-0	H04	180
RG108-8644-0	F02	030
RG108-8812-0	I01	100
RG108-8907-0	D04	030
RG108-8908-0	D04	040
RG108-8909-0	D04	050
RG108-8911-0	D04	060
RG108-8912-0	D04	070
RG108-8913-0	D04	090
RG108-8916-0	F14	150
RG109-5796-0	M01	330
RG135-8210-0	N01	080
RG135-8211-0	N01	090
RG136-5367-0	C04	010
RG136-5368-0	C04	020
RG136-6219-0	D05	110
RG138-1117-0	D02	510
RG138-2181-0	I03	090
RG138-2233-0	I03	110
RG138-3521-0	B01	140
RG138-4113-0	J01	020
RG138-4214-0	A25	210
RG138-4261-0	D01	440
RG138-4262-0	D01	490
RG138-4340-0	K07	180
RG138-4532-0	L01	050
RG138-4601-0	L04	100
RG138-4602-0	L04	140
RG138-4666-0	L03	390
RG138-4667-0	L03	410
RG138-4674-0	L07	180
RG138-4676-0	C05	070
RG138-4683-0	C05	030
	L09	110
RG138-4695-0	O06	220
RG138-4926-0	L10	340
RG138-5112-0	B05	020
RG138-5113-0	B05	030
RG138-5115-0	B05	040
RG138-5717-0	M01	380
RG138-5733-0	M01	245
RG138-5742-0	M01	440
RG138-5756-0	M01	360
RG138-5757-0	M01	260
RG138-5758-0	M01	270
RG138-5787-0	M01	340
RG138-5791-0	M01	180
RG138-6171-0	E02	190
	E03	010
RG138-6172-0	E04	170
	E05	010
RG138-6173-0	E03	020
RG138-6174-0	E05	020
RG138-6175-0	E05	030
RG138-6176-0	E03	040
	E05	040
RG138-6177-0	E03	050
	E05	050
RG138-6178-0	E03	060
	E05	060
RG138-6179-0	E03	070
	E05	070

silverhorn.co.uk

NUMERICAL INDEX
INDEX NUMERIQUE
NUMERISCHER INDEX

INDICE NUMERICO
ÍNDICE NUMÉRICO
KX016-4

PART No REFERENCE TEILE-Nr. N. PART Nº DE PIEZA	PAGE PAGE SEITE N. UBICAZIONE Nº DE UBICACIÓN	REF. No. POS. No. POS. Nr. N. RIF. Nº DE REF.
RG138-6181-0	E03	080
	E05	080
RG138-6182-0	E03	090
	E05	090
RG138-6183-0	E03	100
	E05	100
RG138-6215-0	D05	070
RG138-6231-2	D04	080
RG138-6312-0	F01	010
RG138-6380-0	D06-00	200
RG138-6542-0	E06	070
	E10	240
	E12	160
RG138-6637-0	H01	030
RG138-6638-0	H01	050
RG138-6639-0	H01	040
RG138-6645-0	H01	080
RG138-6646-0	H01	060
RG138-6652-0	H02	150
RG138-6656-0	H02	020
RG138-6659-0	H01	020
RG138-6663-0	H03	010
RG138-6664-0	H02	080
RG138-6666-0	H03	120
RG138-6676-0	H04	170
RG138-6678-0	H04	080
RG138-6744-0	H01	120
RG138-6745-0	H01	130
RG138-6746-0	H01	160
RG138-7003-0	D06-04	060
RG138-7005-0	D06-03	050
	D06-06	060
RG138-7007-0	D06-07	050
	D06-09	050
RG138-7060-0	D06-06	010
RG138-7070-0	D06-07	010
RG138-7085-0	D06-01	060
	D06-08	050
RG138-7090-0	D06-09	010
RG138-7120-0	D06-11	010
RG138-7446-0	H06	120
RG138-8674-0	F03	160
RG138-8680-0	F03	150
RG138-8681-0	F17	060
RG138-8905-0	H06	080
RG138-9112-0	O01-1	030
	O01-2	030
RG138-9113-0	O01-1	070
	O01-2	070
RG138-9116-0	O01-1	120
RG138-9143-0	O01-3	040
RG138-9144-0	O01-3	060
RG138-9145-2	O01-3	070
RG138-9338-0	M01	370
RG138-9522-0	O01-1	040
	O01-2	040
	O01-3	120
RG138-9525-2	O01-3	110
RG158-1443-0	D02	010
RG158-2172-0	I03	030
RG158-2173-0	I03	040
RG158-2174-0	I03	050
RG158-2233-0	G04	040
	G06	040
RG158-2234-0	G04	050
	G06	050
RG158-2236-0	G06	070
RG158-2238-0	G04	100
	G06	080
RG158-3510-0	B01	010
RG158-3812-0	J04	010
	J05	010
RG158-3813-0	K13	220
RG158-3814-0	K09	070
RG158-3815-0	K09	080
RG158-3816-0	J04	040
RG158-3819-0	J05	040
RG158-4115-0	J01	060
RG158-4116-0	J01	080
RG158-4117-0	J01	280
RG158-4119-0	J01	100
RG158-4121-0	J01	190
RG158-4122-0	J01	250
RG158-4123-0	J01	170
RG158-4125-0	J01	220
RG158-4126-0	J01	200
RG158-4127-0	J01	230
RG158-4128-0	J01	260
RG158-4132-0	J01	130
RG158-4134-0	J01	140
RG158-4135-0	J01	090
RG158-4141-0	J02	010
RG158-4142-0	J02	090
RG158-4148-0	J02	070
RG158-4149-0	J02	080

PART No REFERENCE TEILE-Nr. N. PART Nº DE PIEZA	PAGE PAGE SEITE N. UBICAZIONE Nº DE UBICACIÓN	REF. No. POS. No. POS. Nr. N. RIF. Nº DE REF.
RG158-4151-0	J01	290
RG158-4152-0	J01	310
RG158-4153-0	J01	300
RG158-4220-0	A29	010
RG158-4222-0	A29	110
RG158-4223-0	A29	140
RG158-4232-0	A24	030
RG158-4233-0	A25	010
RG158-4234-0	A25	020
RG158-4237-0	A24	100
RG158-4238-0	A24	080
RG158-4239-0	A24	070
RG158-4241-0	A30	040
RG158-4246-0	A30	020
RG158-4248-0	A30	050
RG158-4249-0	A30	060
RG158-4253-0	A25	070
RG158-4255-0	J01	070
RG158-4257-0	A24	040
RG158-4258-0	K11	050
RG158-4259-0	A24	050
RG158-4292-0	A29	020
RG158-4293-0	A29	030
RG158-4294-0	A29	040
RG158-4295-0	A29	050
RG158-4296-0	A29	060
RG158-4297-0	A29	070
RG158-4298-0	A29	080
RG158-4299-0	A29	090
RG158-4311-0	K03	010
	K04	010
RG158-4312-0	K03	070
RG158-4313-0	K03	100
	K04	100
RG158-4314-0	K03	120
RG158-4315-0	K03	050
RG158-4316-0	K08	150
RG158-4319-0	K03	060
	K04	060
RG158-4321-0	K05	010
RG158-4322-0	K05	030
RG158-4323-0	K05	190
RG158-4324-0	K05	080
RG158-4325-0	K05	090
RG158-4326-0	K05	180
RG158-4327-0	K05	210
RG158-4328-0	K05	130
RG158-4329-0	K05	100
RG158-4331-0	K06	010
RG158-4332-0	K06	030
RG158-4333-0	K05	040
	K06	040
RG158-4341-0	K07	010
RG158-4346-0	K07	200
RG158-4352-0	K07	040
RG158-4353-0	K05	220
RG158-4355-0	K07	070
RG158-4356-0	K07	060
RG158-4357-0	K07	050
RG158-4361-0	K08	020
RG158-4362-0	K08	030
RG158-4363-0	K08	040
RG158-4364-0	K08	050
RG158-4365-0	K08	060
RG158-4366-0	K08	070
RG158-4367-0	K08	080
RG158-4368-0	K08	130
RG158-4369-0	K08	140
RG158-4371-0	K11	020
RG158-4372-0	K11	030
RG158-4379-0	K05	020
	K06	020
RG158-4381-0	K11	070
RG158-4382-0	K11	080
RG158-4383-0	K11	090
RG158-4386-0	K08	110
RG158-4387-0	K08	120
RG158-4388-0	K08	090
RG158-4389-0	K08	100
RG158-4391-0	K11	120
RG158-4392-0	K11	130
RG158-4398-0	K07	160
RG158-4411-0	J06	010
RG158-4412-0	J06	030
RG158-4413-0	J06	040
RG158-4414-0	K09	010
RG158-4415-0	K09	020
RG158-4416-0	K09	030
RG158-4417-0	K09	040
RG158-4418-0	K09	050
RG158-4419-0	K09	060
RG158-4441-0	J06	050
RG158-4442-0	J06	060
RG158-4452-0	E02	010
RG158-4456-0	E04	090

PART No REFERENCE TEILE-Nr. N. PART Nº DE PIEZA	PAGE PAGE SEITE N. UBICAZIONE Nº DE UBICACIÓN	REF. No. POS. No. POS. Nr. N. RIF. Nº DE REF.
RG158-4457-0	E04	040
RG158-4461-0	K02	080
RG158-4462-0	K02	110
RG158-4465-0	K02	090
RG158-4477-0	K02	130
RG158-4479-0	K02	070
RG158-4483-0	E02	150
	E04	120
RG158-4526-0	L01	020
RG158-4531-0	L01	010
RG158-4535-0	L01	100
RG158-4536-0	L01	060
RG158-4541-0	O05-1	040
RG158-4600-0	L03	010
RG158-4601-0	L03	020
RG158-4603-0	L04	250
	L04	260
RG158-4604-0	L04	200
RG158-4605-0	L04	210
RG158-4606-0	L04	230
RG158-4607-0	L04	160
RG158-4609-0	L04	330
RG158-4610-0	L04	050
RG158-4615-0	L04	390
RG158-4616-0	L04	400
RG158-4618-0	L04	010
RG158-4619-0	L04	020
RG158-4620-0	L04	380
RG158-4621-0	L04	460
RG158-4622-0	L04	240
RG158-4623-0	L04	340
RG158-4626-0	L04	350
RG158-4627-0	L04	180
RG158-4628-0	L04	300
RG158-4629-0	L04	320
RG158-4631-0	L04	040
RG158-4632-0	L04	080
RG158-4633-0	L04	090
RG158-4636-0	L04	060
RG158-4640-0	L05	010
RG158-4641-0	L05	020
RG158-4642-0	L05	030
RG158-4644-0	L05	050
RG158-4645-0	L05	040
RG158-4651-0	L03	280
RG158-4652-0	L03	290
RG158-4653-0	L03	260
RG158-4654-0	L03	270
RG158-4655-0	L03	310
RG158-4656-0	L03	320
RG158-4657-0	L03	330
RG158-4660-0	L05	060
RG158-4661-0	L05	070
RG158-4662-0	L05	190
RG158-4663-0	L05	150
RG158-4664-0	L05	160
RG158-4665-0	L05	200
RG158-4666-0	L05	170
RG158-4667-0	L05	180
RG158-4670-0	L05	080
RG158-4674-0	L05	130
RG158-4675-0	L05	120
RG158-4677-0	L05	100
RG158-4678-0	L05	140
RG158-4680-0	L05	090
RG158-4683-0	L05	110
RG158-4684-0	L06	250
RG158-4685-0	L06	260
RG158-4686-0	L06	150
RG158-4687-0	L03	220
RG158-4688-0	L03	250
RG158-4689-0	L07	100
	L08	040
RG158-4690-0	L06	020
RG158-4691-0	L06	210
RG158-4692-0	L06	220
RG158-4693-0	L06	230
RG158-4694-0	L06	240
RG158-4696-0	L06	180
RG158-4697-0	L06	170
RG158-4700-0	L06	010
RG158-4701-0	L03	070
RG158-4702-0	L03	080
RG158-4703-0	L07	150
RG158-4705-0	L06	030
RG158-4706-0	L06	050
RG158-4707-0	L06	080
RG158-4708-0	L06	120
RG158-4710-0	L07	010
RG158-4711-0	L03	450
RG158-4712-0	L08	010
RG158-4713-0	L08	130
RG158-4714-0	L07	080
RG158-4715-0	L07	170
RG158-4716-0	L08	220

silverhorn.co.uk

NUMERICAL INDEX
INDEX NUMERIQUE
NUMERISCHER INDEX

INDICE NUMERICO
ÍNDICE NUMÉRICO
KX016-4

PART No REFERENCE TEILE-Nr. N. PART Nº DE PIEZA	PAGE PAGE SEITE N. UBICAZIONE Nº DE UBICACIÓN	REF. No. POS. No. POS. Nr. N. RIF. Nº DE REF.
RG158-4717-0	L06	110
RG158-4718-0	L08	250
RG158-4719-0	L03	340
RG158-4723-0	L03	100
RG158-4724-0	L08	270
	O06	120
	O06	140
	O06	170
RG158-4729-0	L07	030
RG158-4731-0	L04	470
RG158-4732-0	L03	110
	L04	370
	L06	060
	L07	160
RG158-4733-0	L08	260
RG158-4734-0	L03	160
RG158-4735-0	L06	290
RG158-4736-0	O06	110
	O06	130
	O06	160
RG158-4737-0	L03	460
RG158-4743-0	L03	040
RG158-4744-0	L06	280
RG158-4745-0	L07	040
RG158-4746-0	L03	090
RG158-4747-0	L08	180
RG158-4754-0	L08	210
RG158-4771-0	O05-2	040
RG158-4775-0	O05-1	020
	O05-2	020
RG158-4781-0	L09	010
RG158-4782-0	L09	020
	L09	030
RG158-4783-0	L03	350
	L09	040
RG158-4798-0	L08	300
RG158-4799-0	L08	290
RG158-4811-0	K12	010
RG158-4821-0	K05	060
RG158-4822-0	K05	260
RG158-4831-0	K06	060
RG158-4841-0	K10	070
RG158-4842-0	K10	080
RG158-4843-0	K10	090
RG158-4844-0	K10	100
RG158-4851-0	K11	040
RG158-4855-0	K11	100
RG158-4871-0	J06	050
RG158-4872-0	J06	060
RG158-4911-0	L10	260
RG158-4913-0	L10	320
RG158-4915-0	L10	280
RG158-4916-0	L10	300
RG158-4922-0	K04	070
RG158-4924-0	K04	120
RG158-4925-0	K04	050
RG158-4927-0	A25	030
RG158-4928-0	A25	040
RG158-4931-0	L10	030
RG158-4932-0	L10	060
RG158-4934-0	L10	090
RG158-4935-0	L10	080
RG158-4936-0	L10	120
RG158-4938-0	L10	140
RG158-4939-0	L10	100
RG158-4941-0	L10	180
RG158-4942-0	L10	200
RG158-4944-0	L10	170
RG158-4945-0	L10	360
RG158-4946-0	L10	370
RG158-4951-0	L10	050
	L10	130
RG158-4952-0	L10	190
RG158-4957-0	L10	150
	L10	210
RG158-4961-0	L02	010
RG158-4962-0	L02	020
RG158-4963-0	L02	030
RG158-4964-0	L02	040
RG158-4965-0	L02	050
RG158-4966-0	L02	060
RG158-5111-0	B05	010
RG158-5113-0	B05	050
RG158-5118-0	B05	110
RG158-5119-0	C01	040
RG158-5124-0	B05	140
RG158-5126-0	C01	050
RG158-5127-0	B05	160
	K11	140
RG158-5134-0	B02	320
RG158-5136-0	B02	290
RG158-5142-0	B02	020
RG158-5143-0	B02	260
RG158-5144-0	B02	090
RG158-5145-0	B02	190

PART No REFERENCE TEILE-Nr. N. PART Nº DE PIEZA	PAGE PAGE SEITE N. UBICAZIONE Nº DE UBICACIÓN	REF. No. POS. No. POS. Nr. N. RIF. Nº DE REF.
RG158-5146-0	B02	230
RG158-5180-0	N01	020
RG158-5321-0	C01	100
RG158-5322-0	C01	190
RG158-5323-0	C01	210
RG158-5324-0	C01	010
RG158-5325-0	C01	020
RG158-5326-0	C01	250
RG158-5327-0	C01	270
RG158-5328-0	C01	080
RG158-5329-0	C01	090
RG158-5334-0	C01	130
RG158-5336-0	C01	140
RG158-5337-0	C01	060
RG158-5338-0	C01	070
	C01	160
RG158-5339-0	C01	170
RG158-5344-0	C02	030
RG158-5349-0	C05	040
RG158-5351-0	L10	010
RG158-5495-0	C03	080
RG158-5712-0	M01	020
RG158-5716-0	M01	280
RG158-5719-0	M01	290
RG158-5721-0	M01	190
RG158-5722-0	M01	150
RG158-5723-0	M01	120
RG158-5724-0	M01	140
RG158-5726-0	M01	110
RG158-5727-0	M01	200
RG158-5729-0	M01	420
RG158-5732-0	M01	210
RG158-5734-0	M01	080
RG158-5742-0	M01	400
RG158-5743-0	M01	220
RG158-5744-0	M01	440
RG158-5745-0	M01	530
RG158-5747-0	M01	480
RG158-5754-0	M01	130
RG158-5768-0	M01	030
RG158-5769-0	M01	040
RG158-5785-0	M01	100
RG158-5786-0	M01	060
RG158-5787-0	M01	060
RG158-5789-0	M01	160
RG158-5794-0	O05-1	080
	O05-2	080
RG158-5799-0	M01	410
RG158-6128-0	D03	010
RG158-6175-0	E02	210
	E04	190
RG158-6211-0	D05	010
RG158-6212-0	D05	040
RG158-6213-0	D05	080
RG158-6215-0	D05	350
RG158-6216-0	D05	140
RG158-6217-0	K11	160
RG158-6218-0	D05	160
RG158-6219-0	D05	170
RG158-6220-0	D05	020
RG158-6222-0	D05	030
RG158-6224-0	D05	230
RG158-6225-0	D05	240
RG158-6226-0	D05	250
RG158-6227-0	D05	200
RG158-6228-0	D05	260
RG158-6230-0	D04	010
RG158-6232-0	D04	020
RG158-6233-0	D04	150
RG158-6260-0	D07	010
	D08	010
RG158-6261-0	D07	110
RG158-6266-0	D08	090
RG158-6311-0	F01	040
RG158-6321-0	F02	070
RG158-6322-0	F02	080
RG158-6323-0	F02	090
RG158-6324-0	F02	100
RG158-6327-0	F07	070
RG158-6328-0	F07	080
RG158-6329-0	F07	090
RG158-6333-0	F05	010
RG158-6334-0	F06	010
RG158-6335-0	F03	010
RG158-6336-0	F03	020
RG158-6341-0	F05	050
RG158-6342-0	F05	040
RG158-6343-0	F06	050
RG158-6344-0	F06	040
RG158-6345-0	F05	020
RG158-6346-0	F05	030
RG158-6347-0	F06	020
RG158-6348-0	F06	030
RG158-6351-0	F03	030
RG158-6352-0	F03	040

PART No REFERENCE TEILE-Nr. N. PART Nº DE PIEZA	PAGE PAGE SEITE N. UBICAZIONE Nº DE UBICACIÓN	REF. No. POS. No. POS. Nr. N. RIF. Nº DE REF.
RG158-6353-0	F03	060
RG158-6361-0	F04	030
RG158-6362-0	F04	040
RG158-6363-0	F04	060
RG158-6364-0	F04	070
RG158-6366-0	F04	090
RG158-6367-0	F04	100
RG158-6371-0	F03	070
RG158-6373-0	F03	080
RG158-6375-0	F03	110
RG158-6376-0	F03	120
RG158-6377-0	F03	140
RG158-6378-0	F03	090
RG158-6395-0	F06	100
RG158-6416-0	F11	010
RG158-6417-0	F11	020
RG158-6418-0	F12	010
RG158-6419-0	F12	020
RG158-6421-0	F13	010
RG158-6422-0	F13	020
RG158-6441-0	F08	100
RG158-6442-0	F08	110
RG158-6443-0	F07	140
RG158-6444-0	F07	150
RG158-6451-0	F09	050
RG158-6452-0	F09	060
RG158-6461-0	F10	010
RG158-6462-0	F10	020
RG158-6471-0	F14	160
RG158-6472-0	F14	170
RG158-6473-0	F15	050
RG158-6474-0	F15	060
RG158-6476-0	F14	120
RG158-6477-0	F14	130
RG158-6481-0	F14	100
RG158-6482-0	F14	110
RG158-6488-0	F16	010
RG158-6491-0	F17	010
RG158-6492-0	F17	020
RG158-6497-0	F16	030
RG158-6498-0	F16	040
RG158-6499-0	F16	020
RG158-6511-0	E01	010
RG158-6520-0	E10	200
RG158-6530-0	E07	010
RG158-6531-0	E06	040
RG158-6532-0	E06	010
RG158-6533-0	E06	020
RG158-6536-0	E06	060
RG158-6538-0	E07	090
	E11	100
RG158-6539-0	E06	080
RG158-6540-0	E10	010
RG158-6542-0	E10	220
	E12	140
RG158-6546-0	E10	050
RG158-6550-0	E12	010
RG158-6558-0	E12	120
RG158-6560-0	E07	070
	E11	080
RG158-6570-0	E11	130
RG158-6572-0	E11	010
RG158-6579-0	E11	060
RG158-6580-0	E09	010
RG158-6582-0	E02	100
RG158-6590-0	E10	110
RG158-6592-0	E06	100
RG158-6593-0	E12	100
RG158-6640-0	H01	010
RG158-6644-0	H01	090
RG158-6648-0	H01	090
RG158-6649-0	H01	090
RG158-6654-0	H02	160
RG158-6664-0	H02	120
RG158-6665-0	H03	050
	H03	150
RG158-6670-0	H04	050
RG158-6672-0	H04	090
RG158-6673-0	H04	100
RG158-6675-0	H04	110
RG158-6676-0	H04	040
	H04	160
RG158-6677-0	H04	010
RG158-6691-0	H02	030
RG158-6718-0	F17	050
RG158-6740-0	G05	010
RG158-6741-0	G05	020
RG158-6742-0	G05	030
RG158-6744-0	G03	050
	G05	050
RG158-6745-0	G02	060
	G03	060
	G04	060
	G05	060
	G06	060

silverhorn.co.uk

NUMERICAL INDEX
INDEX NUMERIQUE
NUMERISCHER INDEX

INDICE NUMERICO
ÍNDICE NUMÉRICO
KX016-4

PART No REFERENCE TEILE-Nr. N. PART Nº DE PIEZA	PAGE PAGE SEITE N. UBICAZIONE Nº DE UBICACIÓN	REF. No. POS. No. POS. Nr. N. RIF. Nº DE REF.
RG158-6746-0	G05	080
RG158-7001-0	D06-00	300
RG158-7010-0	D06-01	010
RG158-7020-0	D06-12	010
RG158-7040-0	D06-03	010
RG158-7447-0	H06	070
RG158-7528-0	F14	030
RG158-8133-0	N01	030
RG158-8134-0	N01	030
RG158-8135-0	N01	030
RG158-8141-0	N01	030
RG158-8142-0	N01	030
RG158-8143-0	N01	030
RG158-8144-0	N01	030
RG158-8145-0	N01	030
RG158-8146-0	N01	030
RG158-8147-0	N01	030
RG158-8148-0	N01	030
RG158-8149-0	N01	030
RG158-8151-0	N01	030
RG158-8152-0	N01	030
RG158-8153-0	N01	030
RG158-8154-0	N01	030
RG158-8155-0	N01	030
RG158-8156-0	N01	030
RG158-8157-0	N01	030
RG158-8158-0	N01	030
RG158-8159-0	N01	030
RG158-8161-0	N01	030
RG158-8162-0	N01	030
RG158-8163-0	N01	030
RG158-8164-0	N01	030
RG158-8165-0	N01	030
RG158-8601-0	D06-00	050
RG158-8602-0	D06-00	180
RG158-9114-0	O01-1	080
	O01-2	100
RG158-9118-0	O01-1	140
RG158-9133-0	O01-2	130
RG158-9134-0	O01-2	140
RG158-9148-0	O01-3	140
RG158-9149-0	O01-3	150
RG158-9910-0	O04	010
RG158-9911-0	O04	020
RG158-9912-0	O04	030
RG158-9913-0	O04	040
RG158-9920-0	O06	010
RG158-9921-0	O06	020
RG158-9922-0	O06	030
RG158-9923-0	O06	050
RG158-9924-0	O06	070
RG158-9925-0	O06	080
	O06	100
RG158-9926-0	O06	090
RG158-9928-0	O06	210
RG158-9930-0	C05	010
RG158-9940-0	O05-1	010
RG158-9950-0	O05-2	010
RG158-9990-0	O05-2	090
RG159-6680-0	O07-1	050
RG159-9110-0	O01-1	010
RG159-9111-0	O01-1	020
RG159-9130-0	O01-2	010
RG159-9131-0	O01-2	020
RG159-9140-0	O01-3	010
RG159-9141-0	O01-3	020
RG159-9150-0	O01-1	160
RG159-9930-0	L09	090
RG201-2155-0	I02	220
RG201-2179-0	H01	180
	H02	140
	H02	190
	H03	070
	H03	170
	H06	100
	H06	140
RG201-3521-0	B01	060
RG201-5743-0	M01	310
RG201-5761-0	M01	350
RG201-6686-0	H01	170
	H06	090
	H06	130
RG208-5747-0	M01	300
RG208-6213-0	D05	120
RG208-6215-0	D05	150
RG208-6318-0	D05	300
	D07	100
	D07	140
	F07	010
	F09	030
	F14	050
	O01-1	150
	O01-2	110
	O01-3	090
RG208-6383-0	O01-3	100

PART No REFERENCE TEILE-Nr. N. PART Nº DE PIEZA	PAGE PAGE SEITE N. UBICAZIONE Nº DE UBICACIÓN	REF. No. POS. No. POS. Nr. N. RIF. Nº DE REF.
RG208-8602-0	D06-00	140
	D07	040
	F02	060
	F03	170
	F08	017
RG208-8609-0	D05	270
RG208-8616-0	D06-00	280
	D07	060
	D07	105
	F05	070
	F06	070
	F07	030
	F07	170
	F08	020
	F08	130
	F14	010
	F14	060
	F14	080
	F15	010
RG208-8617-0	F03	200
RG208-8619-0	D06-00	030
	F09	010
RG208-8623-0	D07	020
	F07	020
	F08	010
RG208-8625-0	D05	290
	D07	090
	O01-1	100
	O01-2	080
RG208-8628-0	F15	070
RG208-8640-0	D06-00	150
	F02	050
RG208-8673-0	F02	040
RG208-8676-0	D05	310
	F03	210
RG208-8677-0	D07	080
	O01-2	160
RG208-8679-0	D05	320
RG209-8614-0	O01-3	130
RG209-8616-0	O01-1	050
	O01-2	050
RG209-8619-0	O01-1	060
	O01-2	060
RG238-4114-0	C05	090
RG238-6393-0	D07	050
	F03	190
RG241-3512-0	B01	040
RG241-4343-0	J02	030
RG241-5127-0	B05	170
RG246-3517-0	B01	050
RG246-3816-0	E02	030
RG246-6762-0	H02	040
RG248-5128-0	K11	150
RG248-6386-0	D06-00	110
RG249-6033-0	O07-1	040
RG308-5702-0	M01	170
RG448-7001-0	D06-08	020
RG448-7002-0	D06-06	030
	D06-11	030
RG508-4602-0	L07	120
RG508-4604-0	L01	040
	L07	140
RG508-4605-0	L03	440
RG508-4613-0	L06	200
RG508-4614-0	L06	070
RG508-4618-0	L08	140
RG508-4652-0	L08	080
RG508-4667-0	L08	090
RG508-4717-0	L07	060
RG508-4726-0	L03	120
	L03	200
	L03	360
RG508-4727-0	L04	310
RG508-4731-0	L08	110
	L08	150
RG508-6382-0	D06-00	250
RG511-4278-0	J01	150
RG511-5126-0	B05	180
RG516-6396-0	D05	190
	D05	340
	F03	230
RG518-4141-0	C01	150
RG518-4605-0	O06	180
RG518-4607-0	O06	200
RG518-4608-0	O06	190
RG518-4609-0	L08	280
RG518-4610-0	L08	120
RG518-4616-0	L08	200
RG518-4617-0	L08	160
RG518-4618-0	L08	240
RG518-4620-0	L03	210
RG518-4624-0	L03	130
	L03	230
	L03	370
RG518-4625-0	L03	430

PART No REFERENCE TEILE-Nr. N. PART Nº DE PIEZA	PAGE PAGE SEITE N. UBICAZIONE Nº DE UBICACIÓN	REF. No. POS. No. POS. Nr. N. RIF. Nº DE REF.
RG518-4626-0	L08	230
RG518-4627-0	C05	020
	L09	100
RG518-4628-0	L06	040
RG518-4630-0	L03	170
RG518-4633-0	L03	420
RG518-4637-0	L04	170
RG518-4677-0	L04	030
RG518-4681-0	L03	180
RG518-4703-0	L04	110
RG518-4720-0	L04	450
RG518-4728-0	L06	190
RG518-4729-0	L06	160
RG518-4730-0	L03	190
RG518-4736-0	O06	040
RG518-4746-0	L08	170
RG518-4748-0	L06	140
	L07	050
RG518-4751-0	L04	070
RG518-4951-0	L02	070
	L02	120
RG518-4952-0	L02	090
	L02	150
RG518-4955-0	L02	080
	L02	140
RG518-4956-0	L02	100
	L02	130
	L02	160
RG518-5113-0	B05	070
RG518-5117-0	B05	100
RG518-6239-0	D04	160
RG518-6262-0	D08	020
RG518-6613-0	F07	015
	F07	190
	F08	150
RG518-7013-0	D06-04	050
RG518-7018-0	D06-01	030
	D06-02	030
	D06-03	030
	D06-05	030
	D06-06	040
	D06-10	040
	D06-12	030
RG518-7019-0	D06-04	030
	D06-07	030
	D06-09	030
RG518-7032-0	D06-01	040
RG518-7034-0	D06-01	020
	D06-02	020
	D06-05	020
	D06-07	020
	D06-09	020
	D06-12	020
RG518-7036-0	D06-03	040
	D06-06	050
	D06-08	030
	D06-10	060
	D06-11	050
RG518-7037-0	D06-03	020
	D06-06	020
	D06-10	020
	D06-11	020
RG518-7039-0	D06-01	050
	D06-05	040
RG518-7044-0	D06-10	030
RG518-8601-0	D06-00	120
RG518-8603-0	D06-00	130
RG518-8678-0	D05	330
	F03	220
RG528-5739-0	M01	430
RG528-5797-0	C03	190
RG538-4244-0	A30	070
RG538-4681-0	L04	410
RG538-5793-0	M01	390
RH618-5352-0	L10	020
	L10	160
RP201-7104-0	D03	030
RP201-7112-0	D03	100
RP301-4240-0	A25	130
RP301-7091-0	A25	150
RP312-7092-0	A25	170
RP312-7093-0	A25	180
RP421-5425-0	C07	060
RP421-6519-0	E06	110
	E07	100
	E10	250
	E11	110
	E12	170
RP821-4231-0	A25	090
T1060-3037-0	C01	260
	C01	280
	C06	020
T1060-3043-0	C07	090
T1060-3045-0	C07	100
T1060-3046-0	C07	110

silverton.co.uk

PART No REFERENCE TEILE-Nr. N. PART Nº DE PIEZA	PAGE PAGE SEITE N. UBICAZIONE Nº DE UBICACIÓN	REF. No. POS. No. POS. Nr. N. RIF. Nº DE REF.
T1060-3047-0	C07	120
T1060-3227-0	A04	190
T1150-3050-0	C07	080
V0511-5312-0	C03	020

silverhorn.co.uk

Code No. RG058-8129-0

Kubota

Edition: July-11

Start Series Production: Apr 11

silverhorn.co.uk

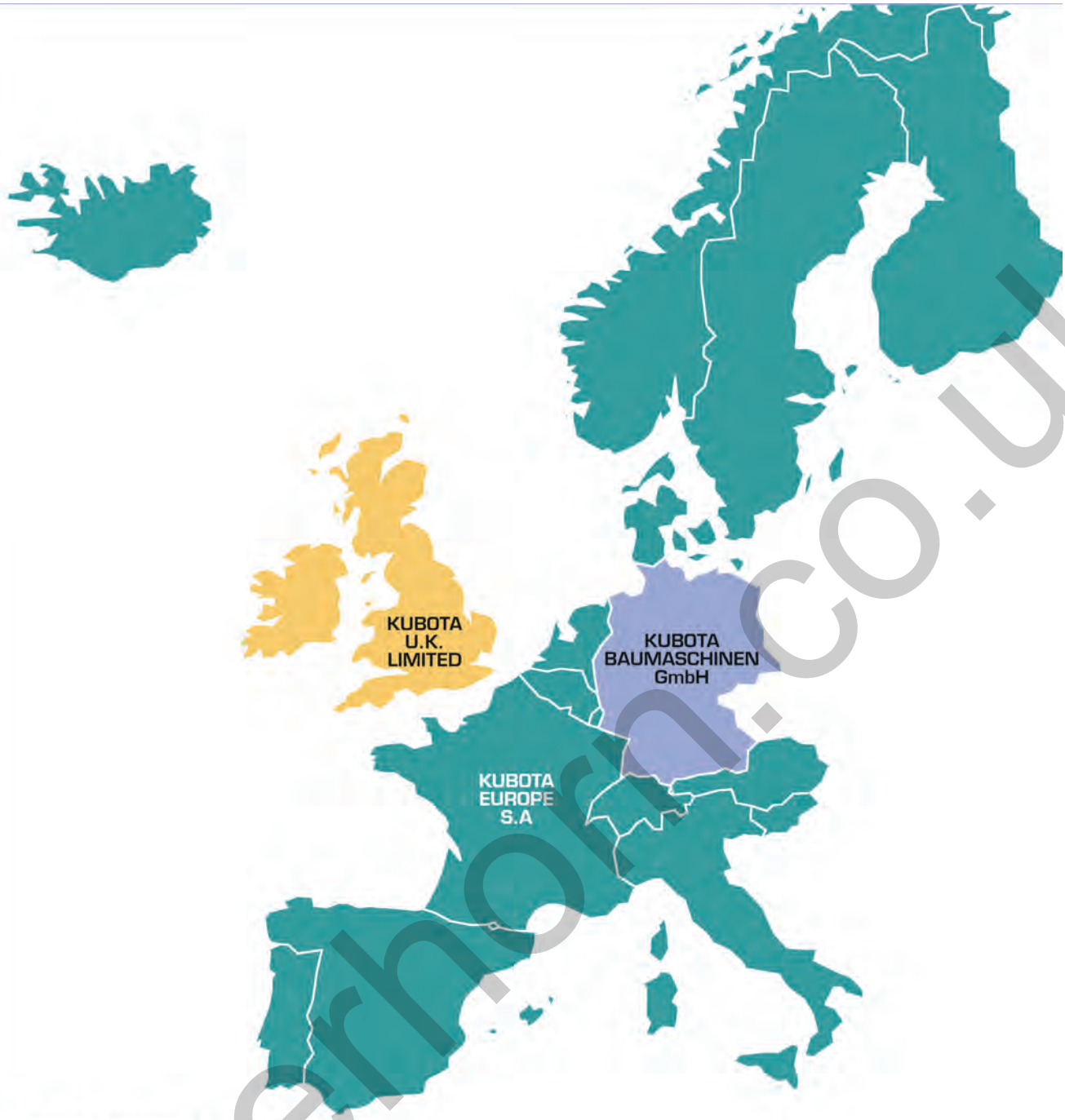

KUBOTA EUROPE S.A.
19-25, rue Jules Vercruysse - BP 50088, Z.I.
95101 Argenteuil Cedex France
Tel. +33 (0)1 34 26 34 34 - Fax. +33 (0)1 34 26 34 21
www.kubota.fr

KUBOTA BAUMASCHINEN GmbH
Steinhauser Straße 100
66482 Zweibrücken
Tel. : +49 (0)6332 48 70 - Fax : +49 (0)6332 48 71 01
www.kubota-baumaschinen.de

KUBOTA U.K. LIMITED
Dormer Road, Thame Oxfordshire, OX9 3UN
Phone : +44 (0)184 421 4500 - Fax : +44 (0)184 421 6685
www.kubota.co.uk

silverhorn.co.uk