ILLUSTRATED PARTS LIST
LISTE DES PIECES
STÜCK LISTE

KUBOTA

MODEL
MODELE
MODELL

KX042-4

EXCAVATOR
PELLETEUSE
BAGGER

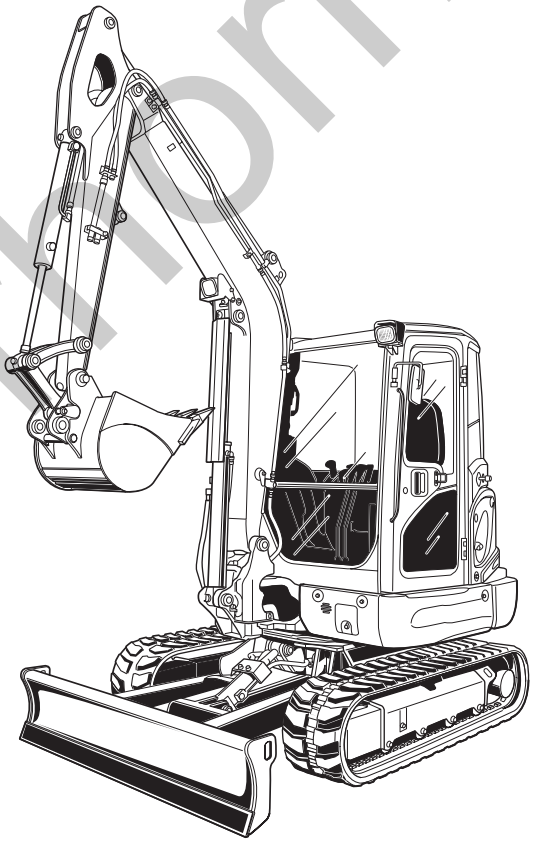

Kubota

97899-11930
JAN.
JANVIER 2017
JAN.

silverhorn.co.uk

NOTICE

This Parts List is for the following purposes.

1. When ordering parts, check with this Parts List to confirm the part number and the name of parts.
2. When making repairs, refer to the illustrations in this Parts List.
3. This Parts List is subject to change without notice.

NOTE

Utilisation de ce livre

1. A la commande d'une pièce, chercher la référence et le nom de la pièce.
2. Pour les rèparations, employez les illustrations.
3. La liste des pièces peut-être modifiè sans préavis.

ACHTUNG

Die vorliegende Stückliste ist zur Verwendung der folgenden Fälle aufzubewahren:

1. Bei Bestellung der Teile anhand dieser Liste die Kennzahl und die Bezeichnung der Teile feststellen.
2. Bei Reparatur auf die Figur in der Stückliste Bezug nehmen.
3. Änderungen dieser Bestandteilliste vorbehalten.

silverhorn.co.uk

INSTRUCTIONS
INSTRUCTION
ERKLÄRUNG

① ②

010200 PISTON AND CRANKSHAFT 〔B〕
PISTON ET VILEBREQUIN 〔B〕
KOLBEN UND KURBELWELLE 〔B〕

⑩ → S.No. ; A:<=15000, B:14000 to 15000

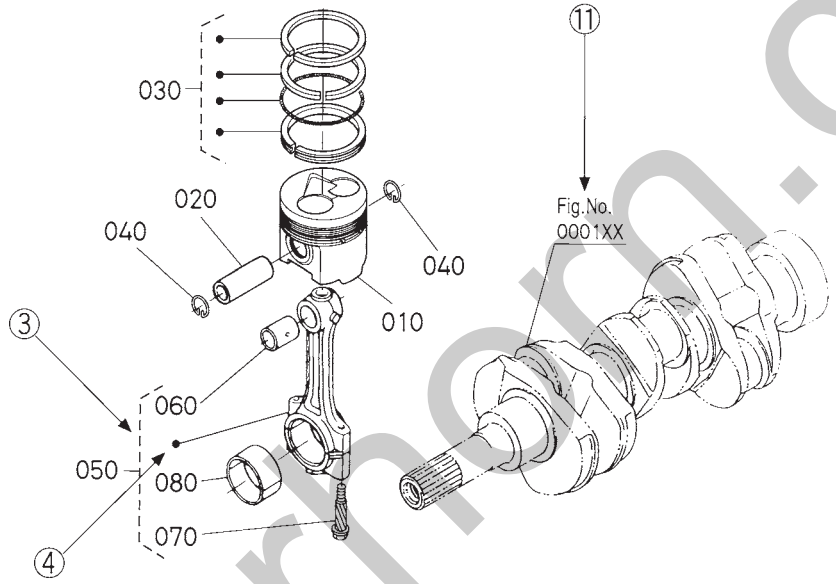

⑤ ⑥ ⑦ ⑧ ⑥ ⑨

A:XXXX, B:XXXX

REF. No. POS.No. BILD-Nr.	PART No. REFERENCE BESTELL-Nr.	PART NAME	DESIGNATION	BEZEICHNUNG	Q'TY/S.No. QTE/No.S. STUECK/S.Nr. A	Q'TY/S.No. QTE/No.S. STUECK/S.Nr. B	I.C.	REMARKS REMARQUES BEMERKUNGEN
010	15800-0000-0	PISTON	PISTON	KOLBEN	1 <=15000	1 <=15000		〔Example—1〕
010	15800-0000-2	PISTON	PISTON	KOLBEN	1 >=15001	1 >=15001	←	〔Exemple—1〕
020	15800-1000-0	PIN,PISTON	AXE DE PISTON	KOLBENBOLZEN	1 <=15000	1 <=15000		〔Beispiel—1〕
020	15800-1000-2	PIN,PISTON	AXE DE PISTON	KOLBENBOLZEN	1 >=15001	1 >=15001	≠ ←	〔Example—2〕
030	15800-2000-0	ASSY PISTON RING	ENS.JEU DE SEGMENTS	KOLBENRINGE	1 <=15000	1 <=15000		〔Exemple—2〕
030	15830-2000-0	ASSY PISTON RING	ENS.JEU DE SEGMENTS	KOLBENRINGE	1 >=15001	1 >=15001	↔	〔Beispiel—2〕
								〔Example—3〕
								〔Exemple—3〕
								〔Beispiel—3〕

silverhorn.co.uk

① Fig. No. ..... Represents No. corresponding to each group name.

② Specifications (for sister models) ..... The types and destinations of sister models are indicated. These indications are given to tell their relevant pages in this book.

③ Components ..... The components of an assembly are identified by a bracket of dotted lines.

④ Point ..... Indicates that the parts is not sold independently.
The assembly (Ref.No.050) containing the part needs to be ordered.

⑤ REF. No. ..... Reference numbers are assigned to parts in the illustration.The code number of a part in the illustration can be identified by referring to the same reference number in the parts list.

⑥ Model name ..... The name of the basic model is indicated in this column. Other applicable models are indicated on the "REMARKS" column ⑨.

⑦ S. No. (serial No.) ..... Indicates a group of serial numbers to which a design change is applied.

Engine Serial No.

8 7 J 0001
8 7 K A001

Lower 4 digits in Numerals or Alphabetical letter (A to Z) and Numerals (start 0001 to max Z999).

5th digit ····· Alphabetical letter (Month of manufacture).

Month	1	2	3	4	5	6	7	8	9	10	11	12
	A,B	C,D	E,F	G,H	J,K	L,M	N,P	Q,R	S,T	U,V	W,X	Y,Z

6th digit ····· Numerals or Alphabetical letter (Year of manufacture).

Year	1998	1999	2000	01	02	03	04	05	06	07	08	09	10	11	12
	W	X	Y	1	2	3	4	5	6	7	8	9	A	B	C
Year	13	14	15	16	17	18	19	20	21	22	23	24	25	26	27
	D	E	F	G	H	J	K	L	M	N	P	R	S	T	V

7th digit ····· Numerals or Alphabetical letter (The factory line identifying).

Identifying	1	2	3	4	5	6	7	8	A	B	C

⑧ I. C. (interchangeability) ..... Indicates the interchangeability of parts due to design change.

Example-1 ..... ← indicates that a new part can replace an old part, but not vice versa.
15800-0000-0 is applicable to the first serial number to S. No. 15000.
15800-0000-2 is applicable to the first serial number and above.

Example-2 ..... ≠ indicates that the new and old parts are not interchangeable.
15800-1000-0 is applicable to the first serial number to S. No. 15000.
15800-1000-2 is applicable to S. No. 15001 and above.

Example-3 ..... ↔ indicates that the new and old parts are interchangeable. Both 15800-2000-0 and 15830-2000-0 are applicable to the first serial number and above.

⑨ REMARKS 1 ..... In this column, enter other applicable model names, dimensions and other special items. The following symbols and abbreviations are used throughout this book.

29∗12.00-15 ... Tire size sq.m .... m^2 sq.mm .... mm^2
cu.m .... m^3 cu.mm ... mm^3 D ... Diameter L .... Length
W/G No. ... Whole goods number.
STD ... Standard SET ... Set sale T ... Teeth
OLD ... Old parts, old shapes or old models
NEW ... New parts, new shapes or new models

silverhorn.co.uk

⑩ REMARKS 2 ..... The following expressions are used in NOTE for each group.

Machines' serial numbers are indicated as follows.

<=15000 ..... Serial number below 15000.

>=15001 ..... Serial number above 15001.

14000 to 15000 ..... Serial number 14000 to 15000.

For some models, the above expressions may also be used REMARKS 1 ⑨.

⑪ Fig. No. ..... (virtual images) Indicates the numbers of figures for the parts that are shown in virtual images.

A figure number with XX means that there are two or more figures depending on the sister models or the production lots.

silverhorn.co.uk

① No. de Fig. ..... Représente le No. de chaque nom de groupe.

② Spécifications (pour modèles soeurs) ..... Les types et les destinations des modèles soeurs sont indiqués. Ces indications sont données pour donner leurs pages relatives dans ce livre.

③ Composantes ..... Les composantes d'un ensemble sont identifiées par des parenthèses en pointillé.

④ Point ..... Indique que la pièce n'est pas à vendre toute seule.
Elle doit être commandée avec l'ensemble (POS.No. 050) qui la contient.

⑤ POS.No. ..... Des numéros de position sont donnés aux pièces représentées dans l'illustration.
Le référence d'une pièce de l'illustration peut être identifié en se reportant au même numéro de position indiqué dans la liste des pièces détachées.

⑥ Nom de type ..... Le nom du type de base est indiqué dans cette colonne. Les autres modèles sont indiqués dans la colonne des "REMARQUES" ⑨.

⑦ No. S. (No. de série) ..... Indique un groupe de numéros de série qui a subit des modifications de modèle.

No. de série de moteur

8 7 J 0001
8 7 K A001

4 chiffres inférieurs en lettres numérals ou alphabétiques (de A à Z) et numérals (de 0001 jusqu'à Z999 au maximum).

5ème chiffre ····· Lettre alphabétique (Mois de fabrication).

Mois	1	2	3	4	5	6	7	8	9	10	11	12
	A,B	C,D	E,F	G,H	J,K	L,M	N,P	Q,R	S,T	U,V	W,X	Y,Z

6ème chiffre ····· Numeral ou lettre alphabétique (Année de fabrication).

Année	1998	1999	2000	01	02	03	04	05	06	07	08	09	10	11	12
	W	X	Y	1	2	3	4	5	6	7	8	9	A	B	C
Année	13	14	15	16	17	18	19	20	21	22	23	24	25	26	27
	D	E	F	G	H	J	K	L	M	N	P	R	S	T	V

7ème chiffre ····· Numeral ou lettre alphabétique (Identification de la ligne d'usine).

Identification	1	2	3	4	5	6	7	8	A	B	C

⑧ I. C. (permutabilité) ..... Indique la permutabilité des pièces due à un changement dans le modèle.

Exemple-1 ..... ← indique que la nouvelle pièce peut remplacer la vieille, mais pas vice versa.
Le 15800-0000-0 s'applique au premier numéro de série jusqu'au No.S. 15000.
Le 15800-0000-2 s'applique au premier numéro de série et à ceux ci-dessus.

Exemple-2 ..... ≠ indique que la nouvelle et vielle pièces sont permutables.
Le 15800-1000-0 s'applique au premier numéro de série jusqu'au No.S. 15000.
Le 15800-1000-2 s'applique au No.S. 15001 et à ceuxci-dessus.

Exemple-3 ..... ↔ indique que la nouvelle pièce et la vielle pièce sont interchangeable. Toules deux numéros 15800-2000-0 et 15830-2000-0 sont applicables a premier numéro de cette depuis.

⑨ REMARQUES 1 ... Cette colonne renferme d'autres noms de modèles applicables, les dimensions et autres éléments spéciaux.
Les symboles abréviations suivants sont utilisés dans l'ensemble de ce manuel.
29∗12.00-15 ... Dimension des pneus sq.m ... m^2 sq.mm ... mm^2
cu.m ... m^3 cu.mm .. mm^3 D ... Diamètre L ... Longueur
No. de M/E ... Numéro de marchandises entières.
STD ... Standard SET ... Set vente T ... Dents
Vieux (OLD) ... Vieilles pièces, vieilles formes ou vieux modèles
Nouveau (NEW) ... Nouvelles pièces, nouvelles formes ou nouveaux modèles

silverhorn.co.uk

⑩ REMARQUES 2 ... Les expressions suivantes sont utilisées dans la NOTE de chaque groupe.
Les numéros de série des machines sont indiqués de la manière suivante.
〈=15000 ..... Numéros de série au-dessous de 15000.
〉=15001 ..... Numéros de série au-dessus de 15001.
14000 to 15000 ..... Numéros de série 14000 á 15000.
Pour certaines modèles, les expressions ci-dessus peuvent aussi être utilisées dans la rubrique des REMARQUES 1 ⑨.

⑪ No. de Fig. ..... (images virtuelles) Indique les numéros de figures pour les pièces qui sont illustrées dans les images virtuelles. Un numéro de figure avec XX signifie qu'il y a plus de deux figures selon les modèles soeurs ou le nombre de production.

silverhorn.co.uk

① Abb. Nr. ..... Diese Nummer bezieht sich auf die jeweilige Gruppenbezeichnung.

② Spezifikationen ..... (für Schwester-modelle) Die Typen und Bestimmungsorte der Schwestermodelle sind angegeben. Die Angaben beziehen sich auf die entsprechenden Seiten in diesen Handbuch.

③ Einzelteile ..... Die Einzelteile einer Baugruppe sind durch eine Klammer aus gestrichelten Linien gekennzeichnet.

④ Punkte ..... Punktierung zeigt an, daß das entsprechende Teil nicht einzeln erhältlich ist. Die gesammte Baugruppe, die dieses Teil beinhaltet muß bestellt werden. (BILD-Nr. 050).

⑤ BILD-Nr. ..... Die Teile in den Abbildungen sind mit Bezugsnummern versehen. Die Kennummer eines der abgebildeten Teile erhalten Sie, wenn Sie unter der Bezugsnummer in der Ersatzteilliste nachsehen.

⑥ Typenbezeichnung .... In dieser Spalte wird die Bezeichnung des Grundtype aufgeführt. Weiter Modelle, die verwendet werden können werden unter "BEMERKUNGEN" in Spalte ⑨ angegeben.

⑦ S. Nr. ..... (Serien Nr.) Bezeichnet eine Gruppe Seriennummern, bei der Änderungen in der Ausführung vorgenommen wurden.

Motor-Serien-Nr.

8 7 J 0001
8 7 K A001

Untere 4 Stellen mit Ziffern oder mit Buchstabe (A bis Z) und Ziffern (von 0001 bis max. Z999).

5. Stelle ····· Buchstabe (Herstellungsmonat).

Monat	1	2	3	4	5	6	7	8	9	10	11	12
	A,B	C,D	E,F	G,H	J,K	L,M	N,P	Q,R	S,T	U,V	W,X	Y,Z

6. Stelle ····· Buchstabe oder Ziffer (Herstellungsjahr).

Jahr	1998	1999	2000	01	02	03	04	05	06	07	08	09	10	11	12
	W	X	Y	1	2	3	4	5	6	7	8	9	A	B	C
Jahr	13	14	15	16	17	18	19	20	21	22	23	24	25	26	27
	D	E	F	G	H	J	K	L	M	N	P	R	S	T	V

7. Stelle ····· Buchstabe oder Ziffer (Factory-line identification).

Identification	1	2	3	4	5	6	7	8	A	B	C

⑧ I. C. ..... (Austauschmöglichkeit) Bezeichnet die Austauschmöglichkeit der Teile untereinander bei einer Änderung in der Ausführung.

Beispiel-1 ..... ← besagt, daß das alte Teil durch ein neues ersetzt werden kann, nicht jedoch umgekehrt. 15800-0000-0 bezieht sich auf die erste Serien Nr.bis S.Nr. 15000.
15800-0000-2 bezieht sich auf die erste Serien Nr.und darüber.

Beispiel-2 ..... ≠ besagt, daß alte und neue Teile nicht austauschber sind.
15800-1000-0 bezieht sich auf die erste Serien Nr.bis S.Nr. 15000.
15800-1000-2 bezieht sich auf S.Nr. 15001 und darüber.

Beispiel-3 ..... ↔ besagt, daß alte und neue Teile austauschber sind. Beiderseitig 15800-2000-0 und 15830-2000-0 bezieht sich auf die erste Serien Nr. und darüber.

⑨ BEMERKUNGEN 1 ... In dieser Spalte finden Sie weitere verwendbare Modellbezeichnungen, Abmes-sungen und andere besondere Angaben.
Die folgenden Symbole und Abkürzungen werden im Gesamettext des Buches be-nutzt :
29∗12.00-15 ... Reifengrößen sq.m ... m^2 sq.mm ... mm^2
cu.m ... m^3 cu.mm ... mm^3 D ... Durchmesser L ... Länge
V/W Nr. ... Vollständige Waren Nummer
STD ... Standard SET ... Stellen Sie Verkauf ein T ... Zähne
Alt (OLD) ... Alte Teile, alte Formen oder alte Modelle
Neu (NEW) ... Neue Teile, neue Formen oder neue Modelle

silvernorn.co.uk

⑩ BEMERKUNGEN 2 ... Die folgenden Ausdrücke werden in "NOTE" für jede Gruppe verwendet.
Seriennummern von Maschinen werden wie folgt angezeigt :
<=15000 ..... Seriennummern unter 15000.
>=15001 ..... Seriennummern üder 15001.
14000 to 15000 ..... Seriennummern 14000 bis 15000.
Bei einigen Modellen können die oben genannten Ausdrücke auch in "BEMERKUNGEN 1 ⑨" verwendet werden.

⑪ Abb. Nr. ..... (virtuellen Bildern illustriert sind) Bezeichnet die Nummern der Abbildungen für die Teile, die in virtuellen Bildern illustriert sind. Ein Abbildungsummer mit XX bedeutet, daß sich zwei oder mehre Abbildungen gemäß den Schwestermodellen oder der Produktionsnummer befinden.

silverhorn.co.uk

SERIAL NUMBER

The model name, machine number and engine number of this product are described in their respective positions, as shown below. Note that their positions may be different depending on the specifications. Check the specifications of the product.

	Model	Serial No.
Excavator	_____	_____
Engine	_____	_____

Date of Purchase _____

Name of Dealer _____
(To be filled in by purchaser)

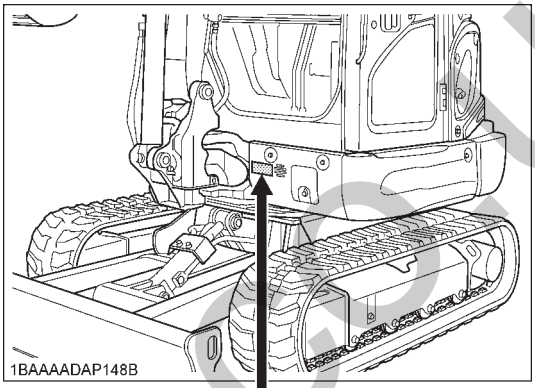

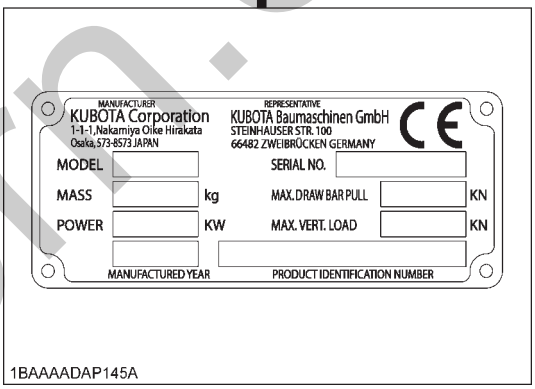

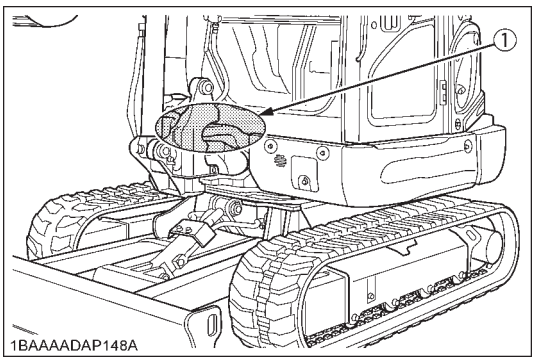

(1) Serial No.

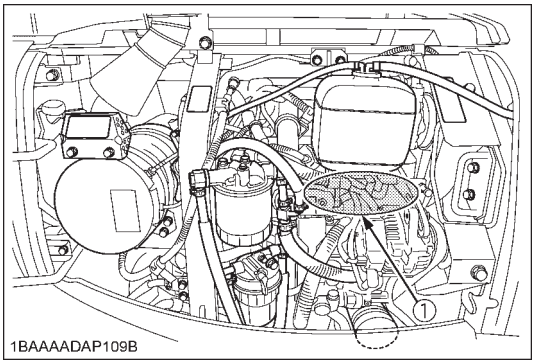

(2) Engine serial No.

silverhorn.co.uk

NUMERO DE SERIE

Le nom du modèle, le numéro de la machine et le numéro du moteur de ce produit sont décrits dans leur position respective, comme il est montré ci-dessous. Il est à noter que ces positionnements peuvent étre différents selon les données techniques. Vérifier les données techniques du produit.

	MODELE	No. DE SERIE
Pelleteuse		
Moteur		

Date d'achat _____

Nom du concessionnaire _____
(A remplir par le client)

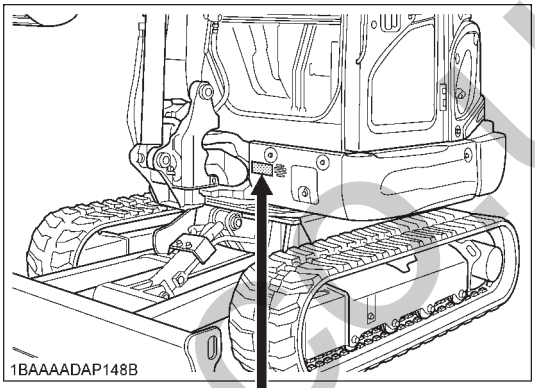

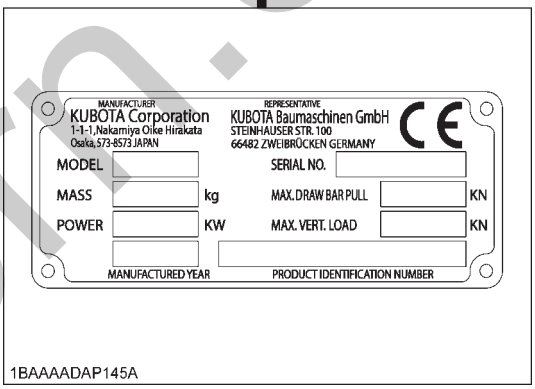

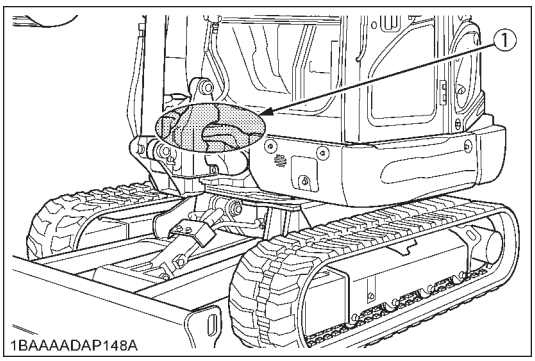

(1) No. DE SERIE

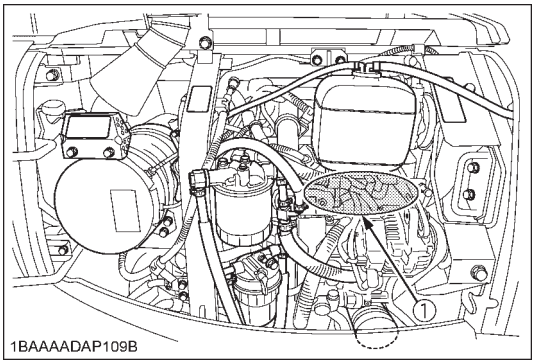

(2) No. DE SERIE DU MOTEUR

silverhorn.co.uk

SERIENNUMMER

Die Modellbezeichnung, die Maschinen-und die Motornummer dieses Produkts werden in ihren entsprechenden Positionen beschrieben (siehe unten). Wir weisen darauf hin, daß sich ihre Positionen je nach Spezifikation verändern können. Lesen Sie die produktspezifiationen.

	Modell	Nummer
Bagger	_____	_____
Motor	_____	_____

Datum des Kaufs _____

Name des Händlers _____
(durch den Eigentümer auszufüllen)

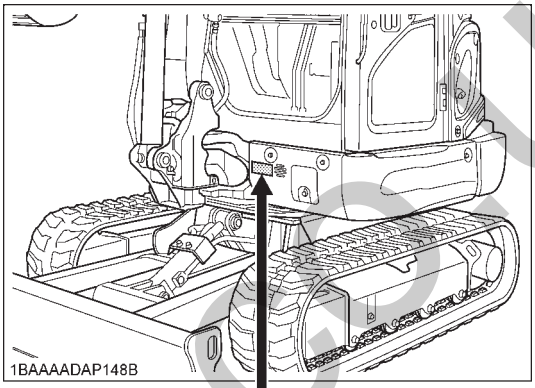

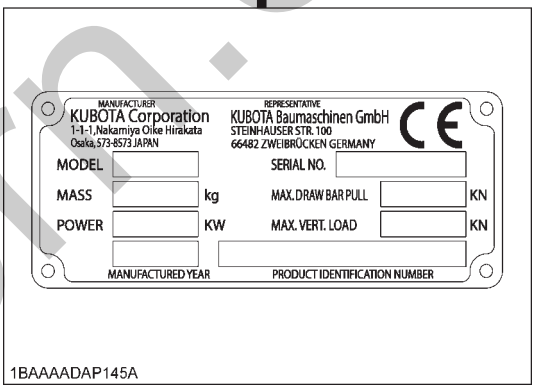

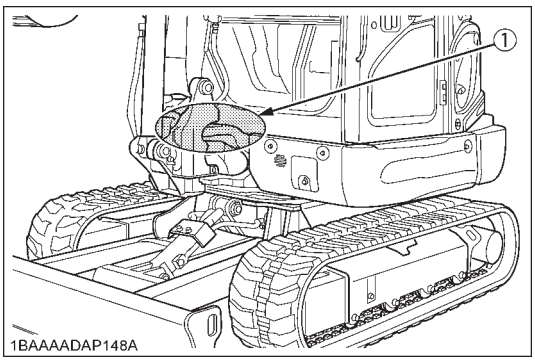

(1) Nummer

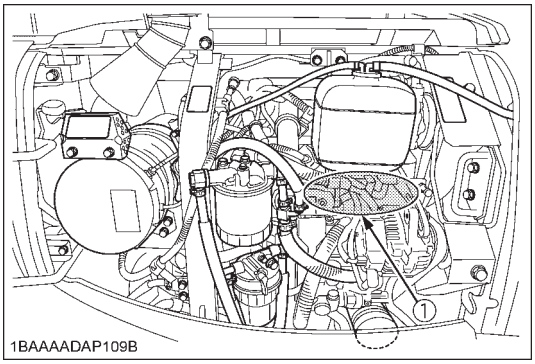

(2) Motor-Seriennummer

silverhorn.co.uk

SECTION CONTENTS

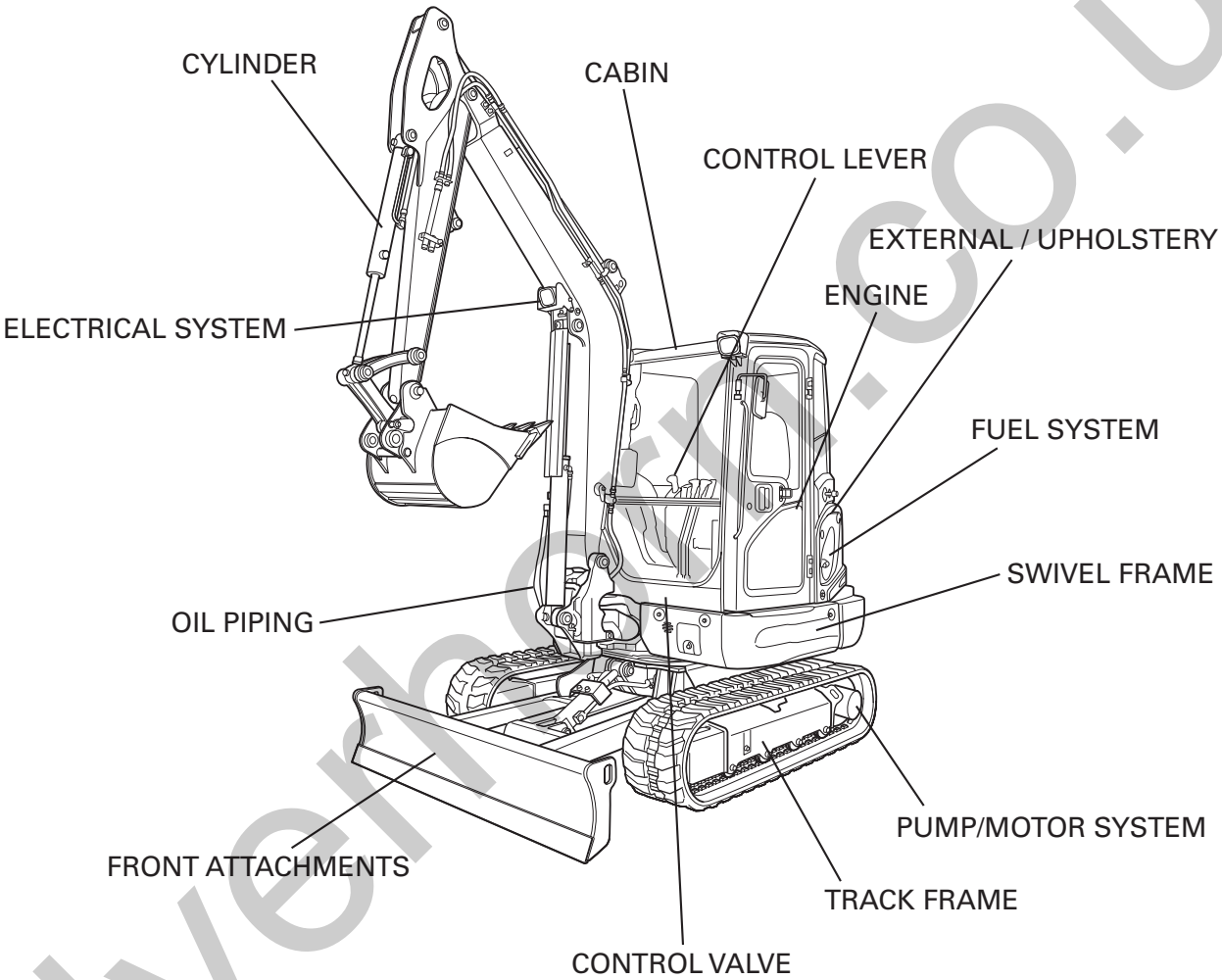

LABELS

ACCESSORIES

silverhorn.co.uk

CONTENUS DE LA SECTION

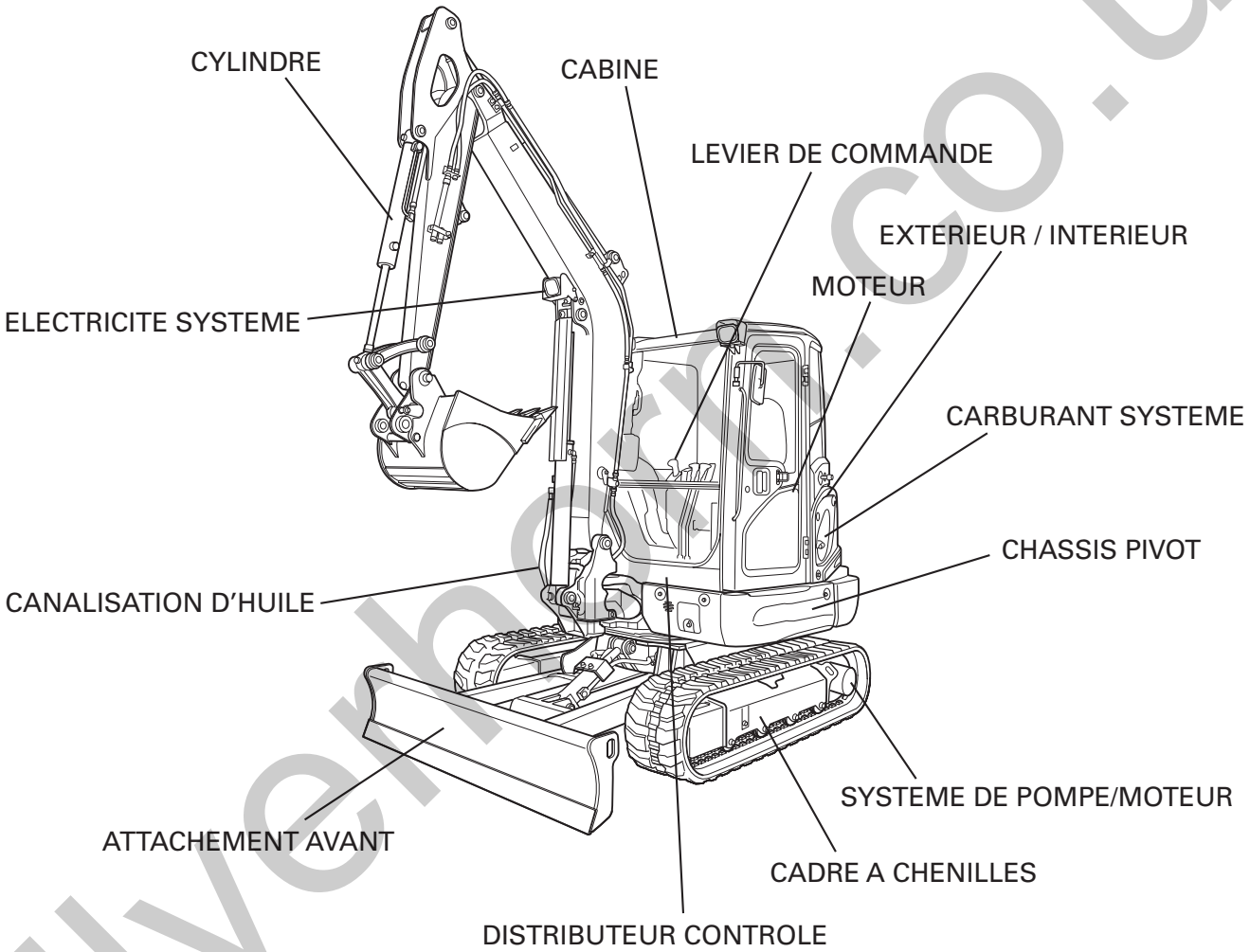

ETIQUETTES

ACCESSOIRES

silverhorn.co.uk

ABSCHNITTSINHALT

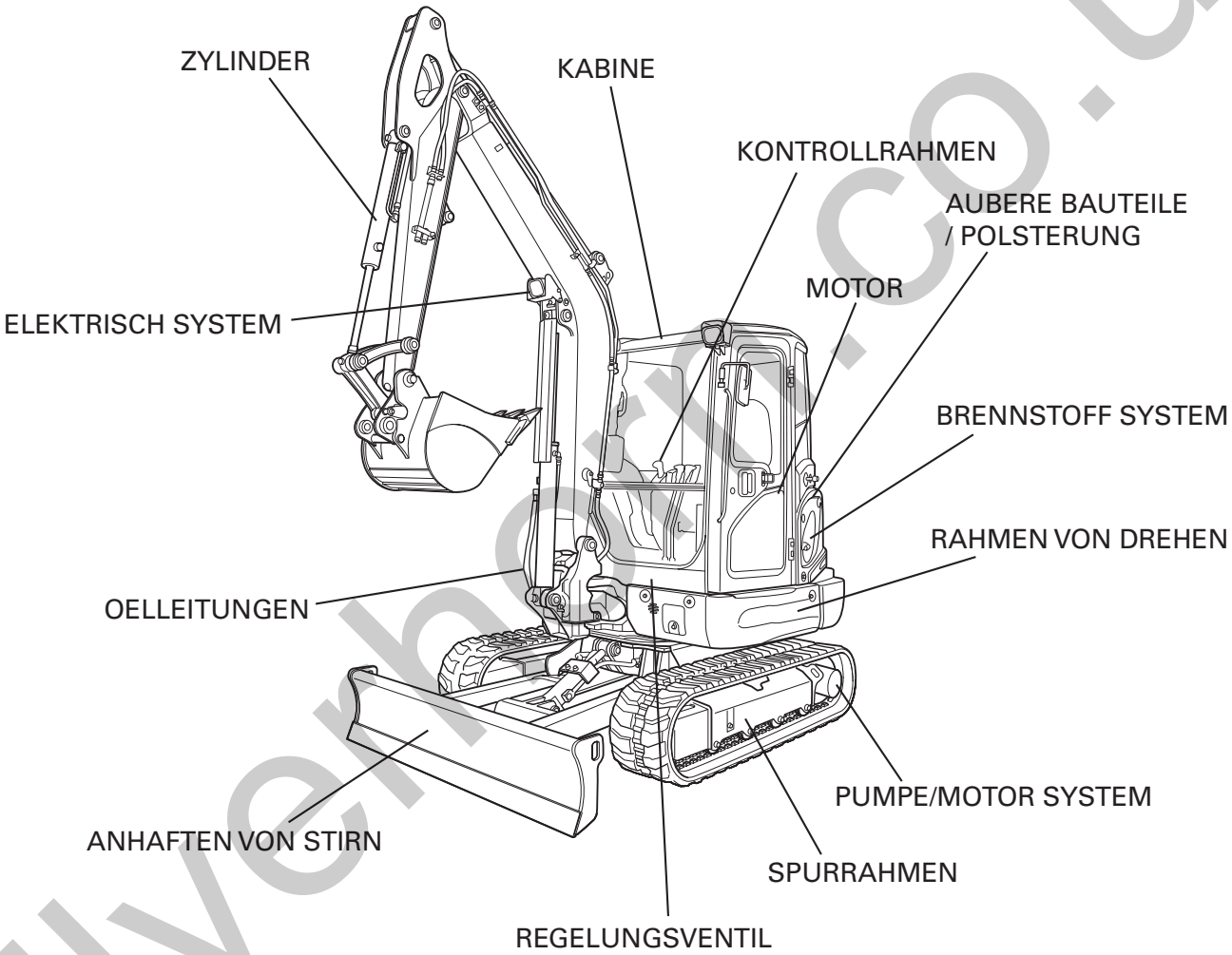

AUFKLEBER

ZUBEHOER

silverhorn.co.uk

[How to read contents with illustrations]

Illustration example

ENGINE ← STEP1			
Fig.No. 000100 CRANKCASE	Fig.No. 000200 OIL PAN	Fig.No. 000300 CYLINDER HEAD	← STEP2 ← STEP3 ← STEP4
Fig.No. 000500 HEAD COVER	Fig.No. 010000 MAIN BEARING CASE	Fig.No. 010100 CAMSHAFT AND IDLE GEAR SHAFT	Fig.No. 010200 PISTON AND CRANKSHAFT

STEP1: This indicates the items listed in SECTION CONTENTS.

STEP2: These indicate the figure number given in the text.

(Fig. No...000300)

STEP3: This indicates the group name in the text.

STEP4: This indicates the illustrations of the group in the text.

How to retrieve:

Look at SECTION CONTENTS to select an item you are looking for. In STEP1, find the same item. In STEP4, find the part you are searching. In STEP2 and STEP3, refer to the page of the group and retrieve the part number.

silverhorn.co.uk

[Comment lire les contenus avec les illustrations]

Exemple d´illustration

MOTEUR ← ETAPE1			
Fig.No. 000100 BLOC MOTEUR	Fig.No. 000200 CARTER D´HUILE	Fig.No. 000300 CULASSE	← ETAPE2 ← ETAPE3 ← ETAPE4
Fig.No. 000500 COUVRE-CULASSE	Fig.No. 010000 PALIERS DE VILEBREQUIN	Fig.No. 010100 ARBRE A CAMES ET ARBRE DE PIGNON FOU	Fig.No. 010200 PISTON ET VILEBREQUIN

ETAPE1: Ceci indique les articles répertories dans les CONTENUS DE LA SECTION.

ETAPE2: Ceci indique le numéro de l´illustration donnés dans le texte.

(No. de Fig...000300)

ETAPE3: Ceci indique le nom du groupe dans le texte.

ETAPE4: Ceci indique les illustrations du groupe dans le texte.

Comment retrouver:

Regarder aux CONTENUS DE LA SECTION pour choisir l´article que l´on désire chercher. A l´ETAPE 1, trouver le méme article. A l´ETAPE 4, trouver la piéce que l´on est en train de chercher. A l´ETAPE 2 et à l´ETAPE 3, se référer à la page du groupe et retrouver le numéro de la pièce.

silverhorn.co.uk

[Lesens des Inhalts der Abbildungen]

Bildbeispiel

MOTOR ← SCHRITT1			
Fig.No. 000100 KURBELGEHAEUSE	Fig.No. 000200 OELWANNE	Fig.No. 000300 ZYLINDERKOPF	← SCHRITT2 ← SCHRITT3 ← SCHRITT4
Fig.No. 000500 ZYLINDERKOPFHAUBE	Fig.No. 010000 HAUPTLAGERGEHAEUSE	Fig.No. 010100 NOCKENWELLE UND WELLE, FREILAUFGETR	Fig.No. 010200 KOLBEN UND KURBELWELLE

SCHRITT1: Zeigt die Posten im ABSCHNITTSINHALT an.

SCHRITT2: Zeigt die Abbildungsnummer im Text an.

(Abb. -Nr...000300)

SCHRITT3: Zeigt den Gruppennamen im Text an.

SCHRITT4: Zeigt die Abbildungen der Gruppe im Text an.

Abrufen:

Sehen Sie den ABSCHNITTSINHALT und wählen Sie den Posten an, der gewünscht wird, Im SCHRITT 1 suchen Sie für den gleichen Posten. Im Schritt 4 suchen Sie den aufzufindenden Teil, In den SCHRITTEN 2 und 3 beziehen Sie sich bitte die Ssite der Gruppe und rufen Sie die Teilenummer ab.

silverhorn.co.uk

ENGINE
MOTEUR
MOTOR

Fig.No. 500000

CRANKCASE

CARTER MOTEUR

KURBELGHAEUSE

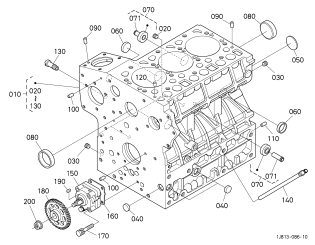

Fig.No. 501000

OIL PAN

CARTER D'HUILE

OELWANNE

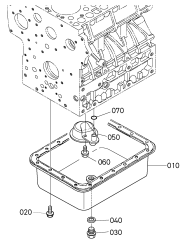

Fig.No. 501200

DIPSTICK AND GUIDE

JAUGE D'HUILE ET GUIDE

OELMESSSTAB UND FUEHRUNG

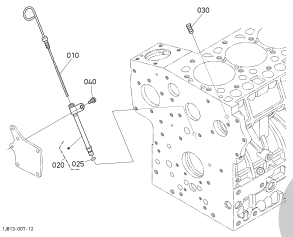

Fig.No. 502000

CYLINDER HEAD

CULASSE

ZYLINDERKOPF

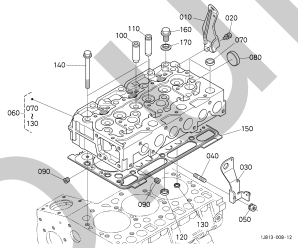

Fig.No. 503000

INLET VALVE AND EXHAUST VALVE

SOUPAPES D'ADMISSION ET SOUPAPES D'ECHAPPEMENT

EINLASSVENTIL UND AUSLASSVENTIL

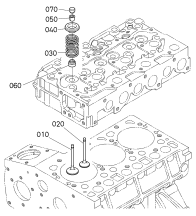

Fig.No. 504000

ROCKER ARM SHAFT

ARBRE DE CULBUTEUR

KIPPENARMWELLE

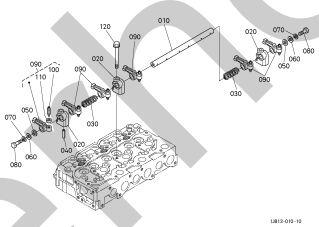

Fig.No. 505000

HEAD COVER

COUVRE-TÊTE

DECKEL OBEN

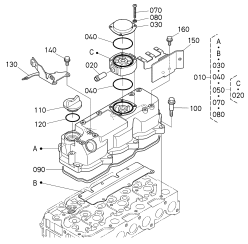

Fig.No. 508000

GEAR CASE

CARTER DE CHAÎNE

GETRIEBE GEHAEUSE

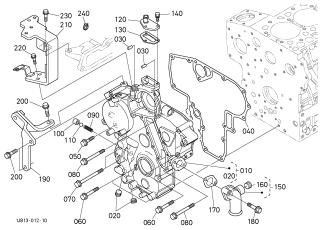

Fig.No. 508200

OIL FILTER

FILTRE D'HUILE

OELFILTER

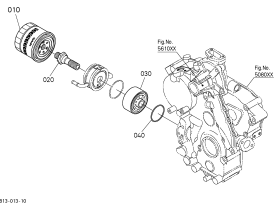

Fig.No. 510500

MAIN BEARING CASE

PALIERS DE VILEBREQUIN

HAUPTLAGERGEHAEUSE

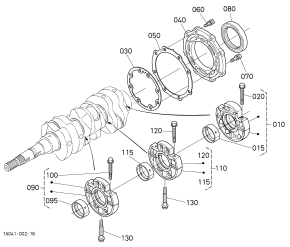

Fig.No. 511000

PISTON AND CRANKSHAFT

PISTON ET VILEBREQUIN

KOLBEN UND KURBELWELLE

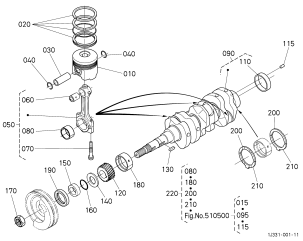

Fig.No. 512000

CAMSHAFT AND IDLE GEAR SHAFT

ARBRE A CAMES ET ARBRE DE PIGNON INTERMEDIAIRE

NOCKENWELLE UND FREILAUFGETRIEBEWELLE

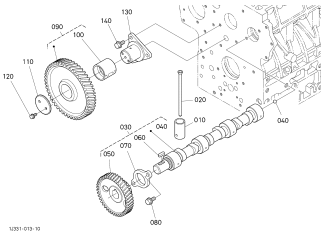

silvehorn.co.uk

Fig.No. 515000

FLYWHEEL

VOLANT

SCHWUNGRAD

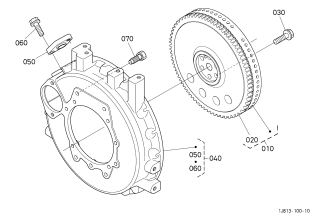

Fig.No. 521000

INJECTION PUMP

POMPE À INJECTION

EINSPRITZPUMPE

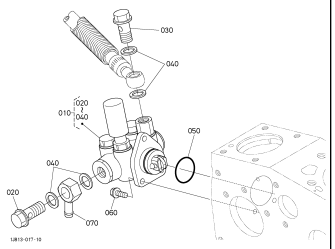

Fig.No. 522000

FUEL CAMSHAFT

ARBRE A CAMES DE CARBURANT

KRAFTSTOFF-NOCKENWELLE

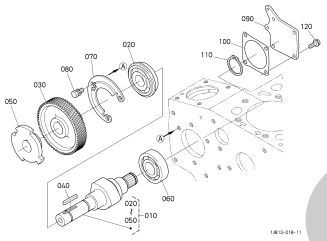

Fig.No. 526500

SUPPLY PUMP

POMPE D'APPROVISIONNEMENT

VERSORGUNGSMATERIAL-PUMPE

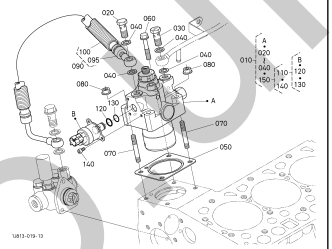

Fig.No. 540000

NOZZLE HOLDER AND GLOW PLUG

PORTE-INJECTEUR ET BOUGIE DE PRÉCHAUFFAGE

DUESENHALTER UND GLUEHKERZE

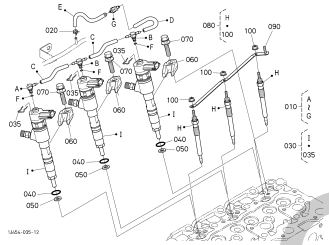

Fig.No. 545000

INJECTION PIPE

TUYAU D'INJECTEUR

EINSPRITZUNG-ROHR

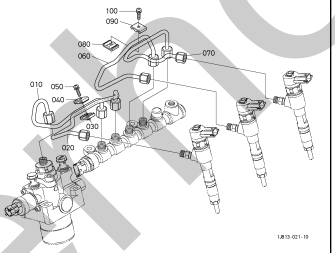

Fig.No. 548000

COMMON RAIL

RAIL COMMUN

COMMON RAIL EINSPRITZUNG

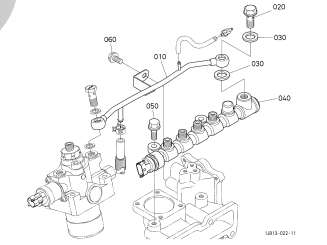

Fig.No. 550000

ALTERNATOR

ALTERNATEUR

WECHSELSTROMMASCHINE

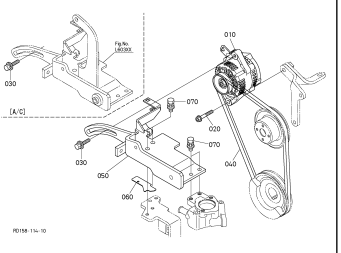

Fig.No. 551000

ALTERNATOR (COMPONENT PARTS)

ALTERNATEUR (PARTIES COMPOSANTES)

LICHTMASCHINE (EINZEL-TEILE)

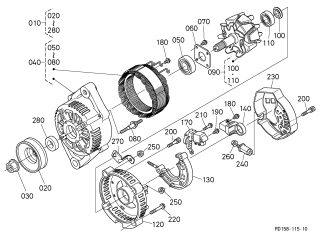

Fig.No. 554000

STARTER

DÉMARREUR

ANLASSER

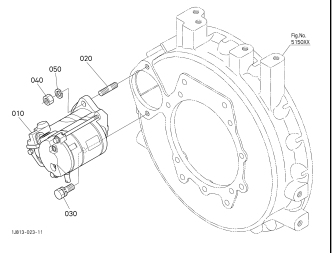

Fig.No. 555000

STARTER (COMPONENT PARTS)

DÉMARREUR (PARTIES COMPOSANTES)

ANLASSER (EINZEL-TEILE)

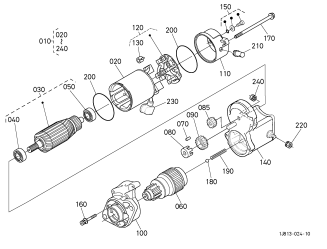

Fig.No. 556000

OIL SWITCH / THERMOMETER

CONTACTEUR A HUILE / THEMOMETRE

OELSCHALTER / THERMOMETER

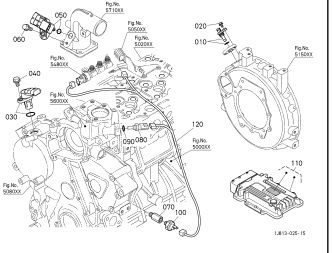

silverthorn.co.uk

Fig.No. 560000

WATER FLANGE AND THERMOSTAT

BRIDE D'EAU ET THERMOSTAT

WASSERFLANSCH UND THERMOSTAT

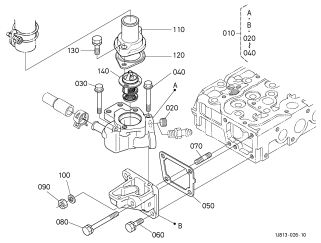

Fig.No. 561000

WATER PUMP

POMPE À EAU

WASSERPUMPE

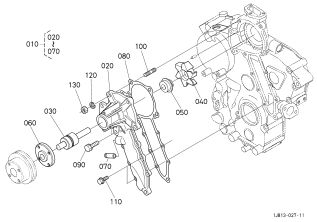

Fig.No. 561200

WATER PIPE

TUYAU D'EAU

WASSERROH

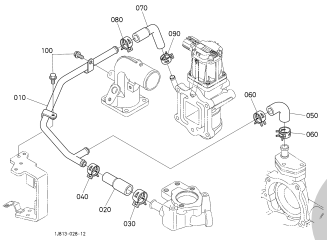

Fig.No. 561500

WATER PIPE

TUYAU D'EAU

WASSERROH

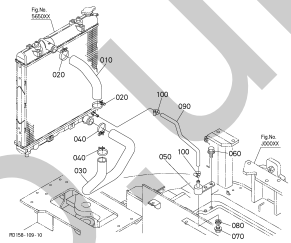

Fig.No. 565000

RADIATOR

RADIATEUR

KUEHLER

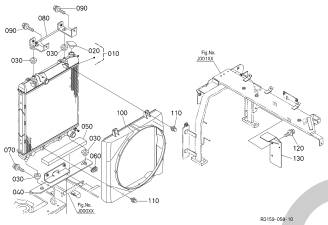

Fig.No. 565500

RESERVE TANK

VASE D'EXPANSION

RESERVEBEHAELTER

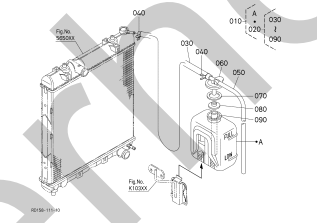

Fig.No. 567000

FAN

VENTILATEUR

VENTILATOR

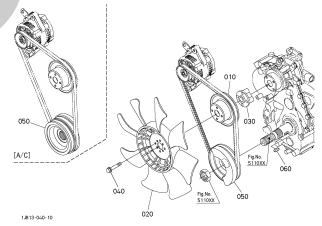

Fig.No. 571000

INLET MANIFOLD

COLLECTEUR D'ADMISSION

ANSAUGENLEITUNG

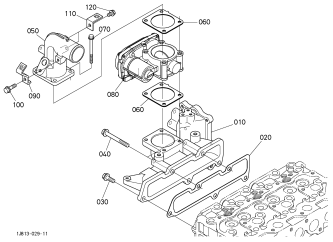

Fig.No. 572000

EXHAUST MANIFOLD

COLLECTEUR D'ECHAPPEMENT

AUSPUFFRUMMER

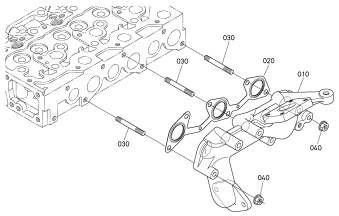

Fig.No. 572300

EGR VALVE

SOUPAPE D'EGR

EGR VENTIL

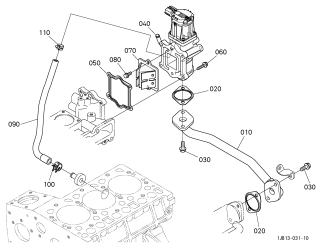

Fig.No. 572400

EGR COOLER

REFROIDISSEUR D'EGR

EGR-KUEHLSYSTEM

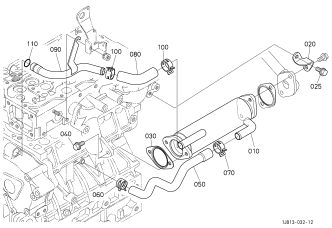

Fig.No. 572600

TURBO CHARGER

TURBO-CHARGEUR

TURBINELADUNG

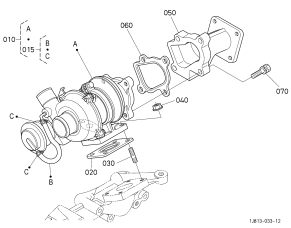

silvernorn.co.uk

Fig.No. 573000

AIR CLEANER

FILTRE À AIR

LUFTFILTER

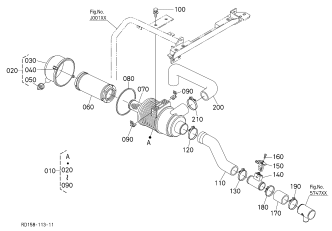

Fig.No. 574000

DIESEL PARTICULATE FILTER MUFFLER

SILENCIEUX DU FILTRE À PARTICULES DIESEL

DIESELPARTIKELFILTER AUSPUFFDÄMPFER

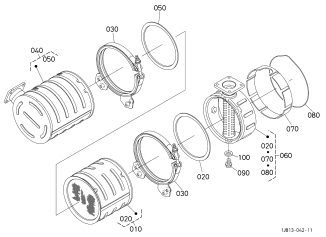

Fig.No. 574200

DIESEL PARTICULATE FILTER MUFFLER BRACKET

PATTE DE SILENCIEUX DE FILTRE À PARTICULES DIESEL

SCHALLDÄMPFERHALTERUNG DES DIESELPARTIKELFILTERS

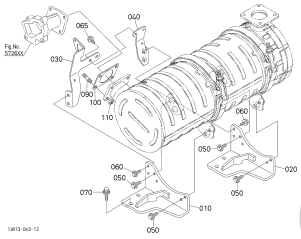

Fig.No. 574500

DIESEL PARTICULATE FILTER MUFFLER SENSOR

SONDE DE SILENCIEUX

ABBLASDAMPFER-SENSOR

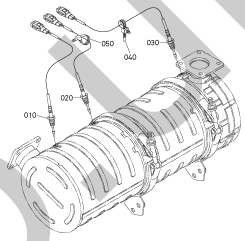

Fig.No. 574600

DIESEL PARTICULATE FILTER DIFFERENTIAL PRESSURE PIPE

TUBE DE PRESSION DIFFÉRENTIELLE DE FILTRE À PARTICULES DIESEL

DIFFERENZDRUCKLEITUNG DES DIESELPARTIKELFILTERS

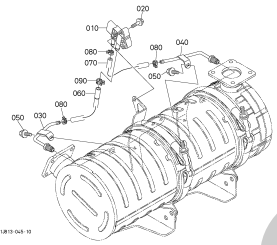

Fig.No. 574700

DIESEL PARTICULATE FILTER DRAIN PIPE

TUBE DE VIDANGE DU FILTRE À PARTICULES DIESEL

ABLAUFROHR DES DIESELPARTIKELFILTERS

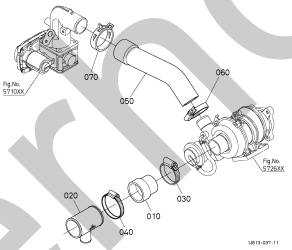

Fig.No. 574900

DIESEL PARTICULATE FILTER MUFFLER COVER

CACHE DE SILENCIEUX DE FILTRE À PARTICULES DIESEL

SCHALLDÄMPFERABDECKUNG DES DIESELPARTIKELFILTERS

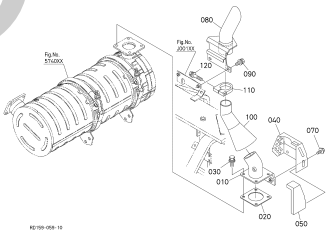

Fig.No. 579000

OIL SEPARATOR

SÉPARATEUR D'HUILE

ÖLABSCHEIDER

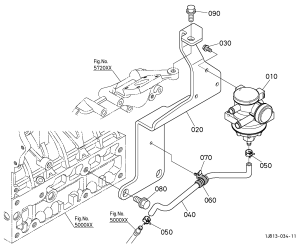

Fig.No. 579100

OIL SEPARATOR (COMPONENT PARTS)

SÉPARATEUR D'HUILE (PARTIES COMPOSANTES)

ÖLABSCHEIDER (EINZEL-TEILE)

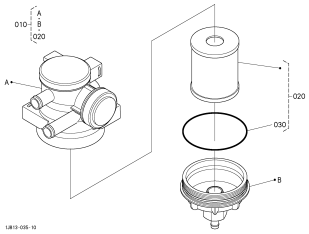

Fig.No. 579500

OIL SEPARATOR PIPE

TUYAU DE SÉPARATEUR D'HUILE

ÖLABSCHEIDERROHR

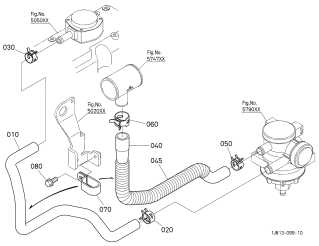

Fig.No. 580000

OIL PIPE (TURBO CHARGER)

TUYAU D'HUILE (TURBO-CHARGEUR)

OEL LEITUNG (TURBINELADUNG)

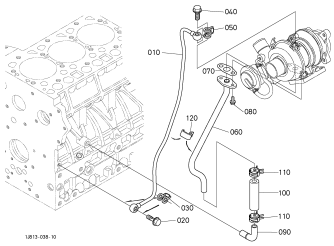

Fig.No. 582000

OIL COOLER

REFROIDISSEMENT

OELKUEHLER

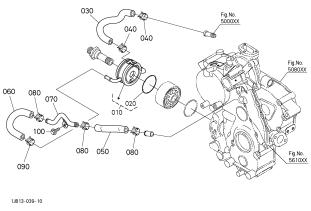

silvernorm.co.uk

Fig.No. 585000

WIRE HARNESS BRACKET

FAISCEAU ELECTRIQUE DE SUPPORT

KABELGESCHIRR HALTER

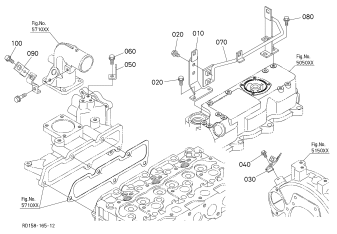

Fig.No. 586000

ENGINE BRACKET

CONSOLE DE MOTEUR

MOTOR TRAEGER

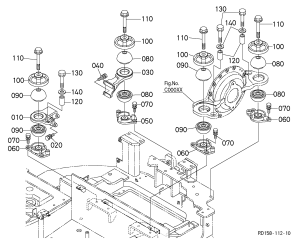

FUEL SYSTEM
CARBURANT SYSTEME
BRENNSTOFF SYSTEM

Fig.No. A30001

FUEL PUMP AND PIPING(1)

TAYAU DE CARBURANT(1)

KRAFTSTOFFPUMPE UND KRAFTSTOFFLEITUNG(1)

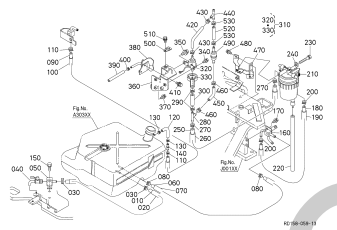

Fig.No. A30002

FUEL PUMP AND PIPING(2)

TAYAU DE CARBURANT(2)

KRAFTSTOFFPUMPE UND KRAFTSTOFFLEITUNG(2)

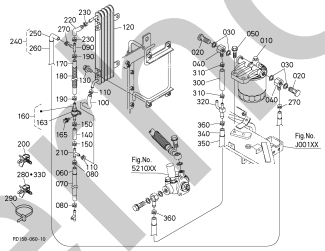

Fig.No. A30003

FUEL PUMP AND PIPING(3)

TAYAU DE CARBURANT(3)

KRAFTSTOFFPUMPE UND KRAFTSTOFFLEITUNG(3)

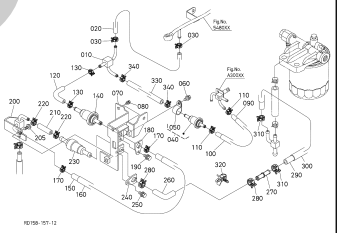

Fig.No. A30100

FUEL FILTER (COMPONENT PARTS)

FILTRE A CARBURANT (PARTIES COMPOSANTES)

KRAFTSTOFFILTER (EINZEL-TEILE)

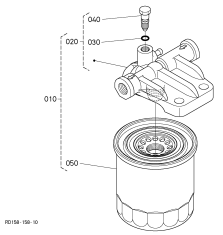

Fig.No. A30200

WATER SEPARATOR (COMPONENT PARTS)

SEPARATEUR D'EAU (PARTIES COMPOSANTES)

WASSERSEPARATOR (EINZEL-TEIL)

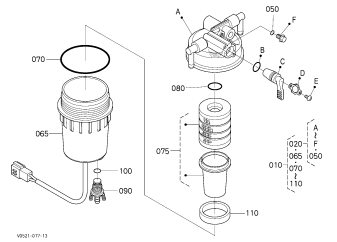

Fig.No. A30300

FUEL TANK

RESERVOIR A CARBURANT

KRAFTSTOFFTANK

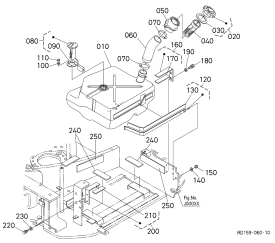

silvermorn.co.uk

ELECTRICAL SYSTEM
ELECTRICITE SYSTEME
ELEKTRISCH SYSTEM

Fig.No. B40000

BATTERY

BATTERIE

BATTERIE

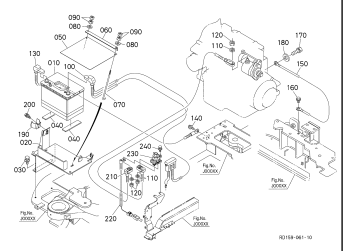

Fig.No. B40200

RELAY AND HORN

RELAIS ET AVERTISSEUR

RELAIS UND HUPE

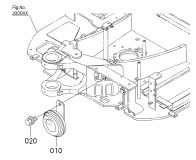

Fig.No. B40400

SWITCH AND METER

INTERRUPTEUR, METRE

SCHALTER, ZAEHLER

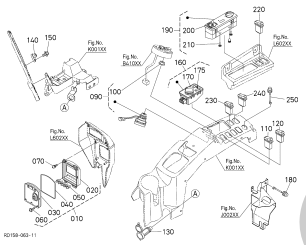

Fig.No. B40600

LIGHT

LAMPE

LAMPE

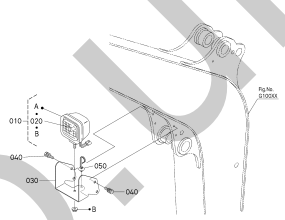

Fig.No. B40801

ELECTRICAL WIRING

FAISCEAU ELECTRIQUE

ELEKTRISCHE AUSRUSTUNG

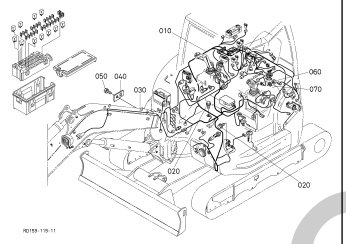

Fig.No. B40802

ELECTRICAL WIRING

FAISCEAU ELECTRIQUE

ELEKTRISCHE AUSRUSTUNG

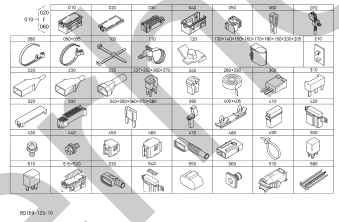

Fig.No. B41000

ANTI-THEFT ALARM SYSTEM

DISPOSITIF D'ALARM ANTIVOL

DIEBSTAHLWARNANLAGE

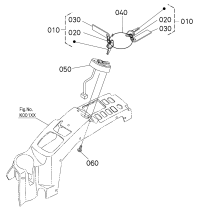

PUMP/MOTOR SYSTEM
SYSTEME DE POMPE/MOTEUR
PUMPE/MOTOR SYSTEM

Fig.No. C00000

PUMP HOUSING

CARTER DE POMPE

PUMPENGEHAEUSE

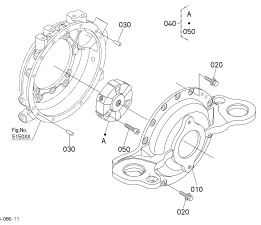

Fig.No. C20000

PISTON PUMP

POMPE DE PISTONS

KOLBENPUMPE

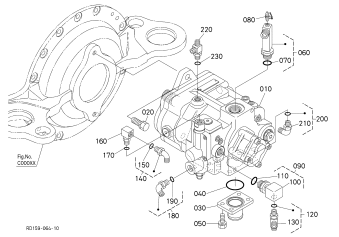

Fig.No. C20100

PISTON PUMP(COMPONENT PARTS)

POMPE DE PISTONS (PARTIES COMPOSANTES)

KOLBENPUMPE (EINZEL-TEILE)

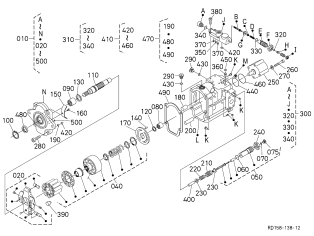

Fig.No. C30000

DRIVE MOTER

MOTEUR DE VOYAGE

FAHRMOTOR

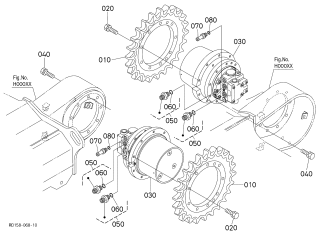

silverthorn.co.uk

Fig.No. C30101

DRIVE MOTOR (COMPONENT PARTS)

MOTEUR DE VOYAGE (PARTIES COMPOSANTES)

FAHRMOTOR (EINZEL-TEILE)

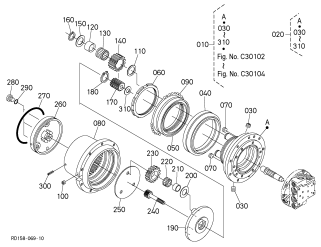

Fig.No. C30102

DRIVE MOTOR (COMPONENT PARTS)

MOTEUR DE VOYAGE (PARTIES COMPOSANTES)

FAHRMOTOR (EINZEL-TEILE)

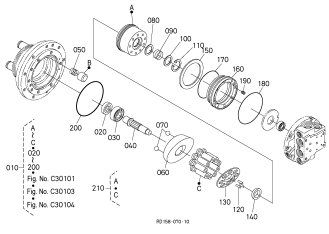

Fig.No. C30103

DRIVE MOTOR (COMPONENT PARTS)

MOTEUR DE VOYAGE (PARTIES COMPOSANTES)

FAHRMOTOR (EINZEL-TEILE)

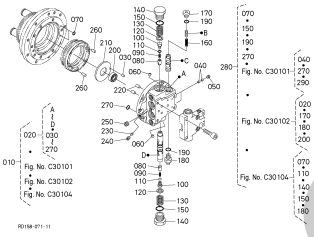

Fig.No. C30104

DRIVE MOTOR (COMPONENT PARTS)

MOTEUR DE VOYAGE (PARTIES COMPOSANTES)

FAHRMOTOR (EINZEL-TEILE)

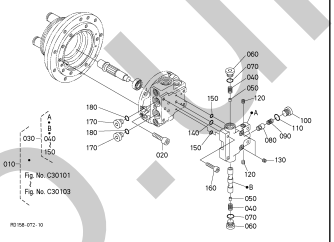

Fig.No. C40000

SWIVEL MOTOR

MOTEUR DE BASCULE

SCHWINGUNGMOTOR

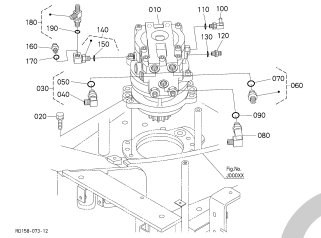

Fig.No. C40101

SWIVEL MOTOR (COMPONENT PARTS)

MOTEUR DE BASCULE (PARTIES COMPOSANTES)

SCHWINGUNGMOTOR (EINZEL-TEILE)

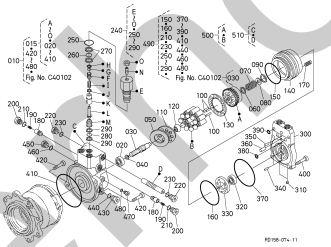

Fig.No. C40102

SWIVEL MOTOR (COMPONENT PARTS)

MOTEUR DE BASCULE (PARTIES COMPOSANTES)

SCHWINGUNGMOTOR (EINZEL-TEILE)

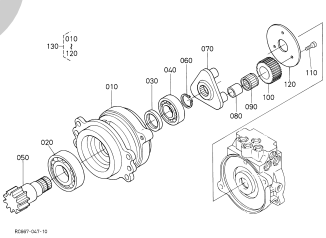

Fig.No. C50000

ROTARY JOINT

JOINT ROTATIF

DREHGELENKSTUECK

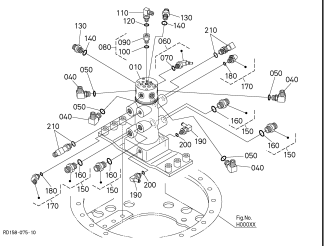

Fig.No. C50100

ROTARY JOINT (COMPONENT PARTS)

JOINT ROTATIF (PARTIES COMPOSANTES)

DREHGELENKSTUECK (EINZEL-TEILE)

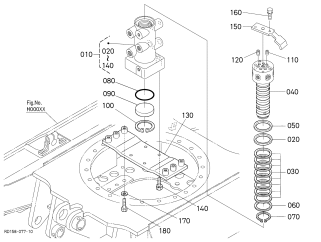

Fig.No. C50200

OIL TANK (1)

RESERVOIR D'HUILE (1)

OELTANK (1)

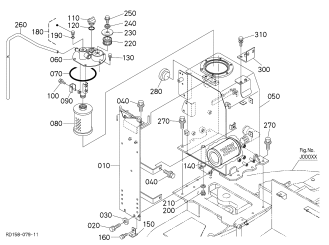

Fig.No. C50300

OIL TANK (2)

RESERVOIR DE HUILE (2)

OELTANK (2)

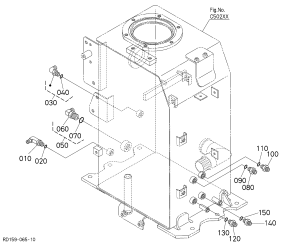

Fig.No. C50400

OIL FILTER

FILTRE D'HUILE

OELFILTER

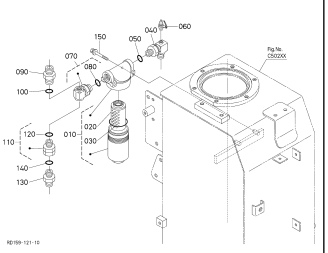

silverthorn.co.uk

CONTROL VALVE
DISTRIBUTEUR CONTROLE
REGELUNGSVENTIL

Fig.No. C60001

CONTROL VALVE (1)

DISTRIBUTEUR CONTROLE (1)

REGELUNGSVENTIL (1)

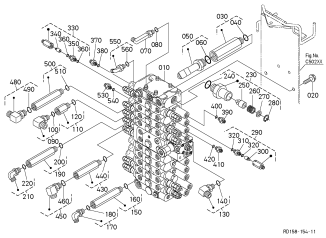

Fig.No. C60002

CONTROL VALVE (2)

DISTRIBUTEUR CONTROLE (2)

REGELUNGSVENTIL (2)

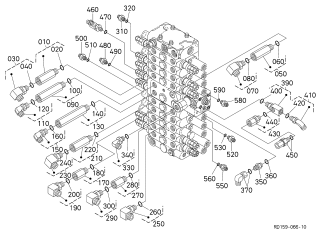

Fig.No. C60003

CONTROL VALVE (3)

DISTRIBUTEUR CONTROLE (3)

REGELUNGSVENTIL (3)

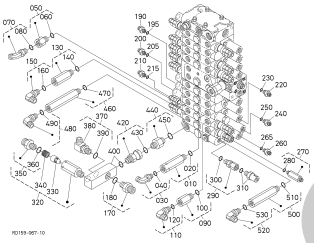

Fig.No. C60100

CONTROL VALVE (COMPONENT PARTS)

DISTRIBUTEUR CONTROLE (PARTIES COMPOSANTES)

REGELUNGSVENTIL (EINZEL-TEILE)

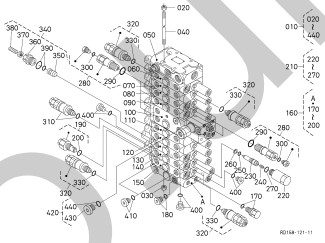

Fig.No. C60201

SPOOL SECTION (INLET)

SECTION DE TIROIR (ADMISSION)

SPULENSEKTION (ANSAUG)

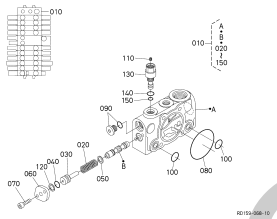

Fig.No. C60202

SPOOL SECTION (AX1)

SECTION DE TIROIR (AX1)

SPULENSEKTION (AX1)

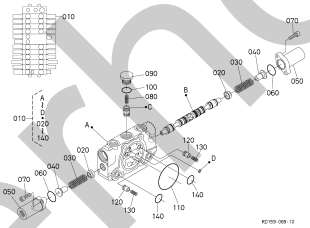

Fig.No. C60203

SPOOL SECTION (SWIVEL)

SECTION DE TIROIR (PIVOT)

SPULENSEKTION (DREHEN)

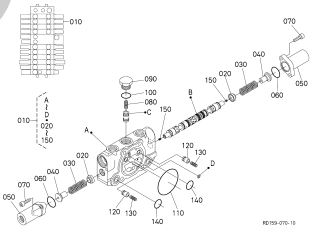

Fig.No. C60204

SPOOL SECTION (BUCKET)

SECTION DE TIROIR (GODET)

SPULENSEKTION (KUEBEL)

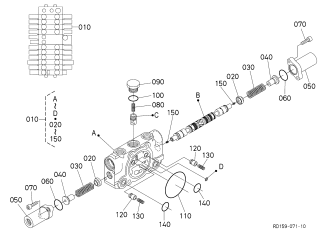

Fig.No. C60205

SPOOL SECTION (ARM)

SECTION DE TIROIR (BRAS)

SPULENSEKTION (ARM)

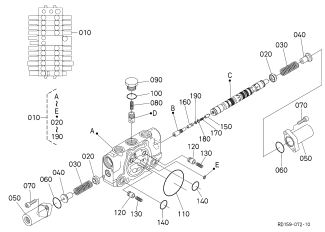

Fig.No. C60206

SPOOL SECTION (BOOM)

SECTION DE TIROIR (FLECHE)

SPULENSEKTION (AUSLEGER)

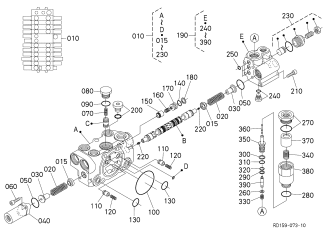

Fig.No. C60207

SPOOL SECTION (TRAVEL RH)

SECTION DE TIROIR (DEPLACEMENT DROITE)

SPULENSEKTION (FAHREN RS)

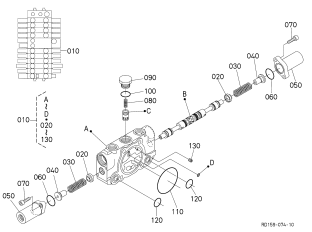

Fig.No. C60208

SPOOL SECTION (TRAVEL LH)

SECTION DE TIROIR (DEPLACEMENT GAUCHE)

SPULENSEKTION (FAHREN LS)

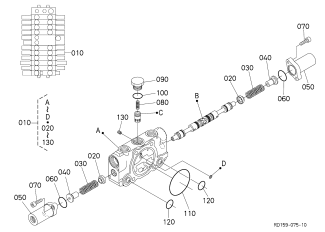

silverhorn.co.uk

Fig.No. C60209

SPOOL SECTION (SWING)

SECTION DE TIROIR (BALANCEMENT)

SPULENSEKTION (SCHWUNG)

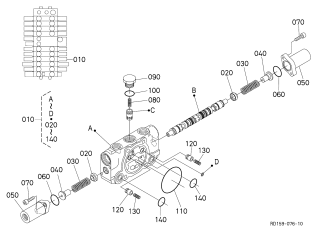

Fig.No. C60210

SPOOL SECTION (BLADE)

SECTION DE TIROIR (LAME)

SPULENSEKTION (PLANIERSCHILD)

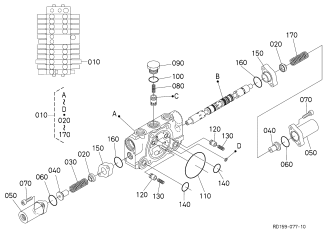

Fig.No. C60211

SPOOL SECTION (AX2)

SECTION DE TIROIR (AX2)

SPULENSEKTION (AX2)

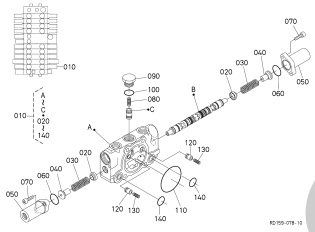

Fig.No. C70600

UNLOAD VALVE

SOUPAPE DE DECHARGE

ENTLADERVENTIL

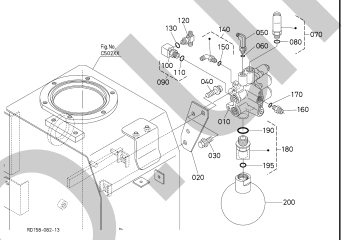

Fig.No. C70700

UNLOAD VALVE(COMPONENT PARTS)

SOUPAPE DE DECHARGE (PARTIES COMPOSANTES)

ENTLADERVENTIL (ENZEL-TEILE)

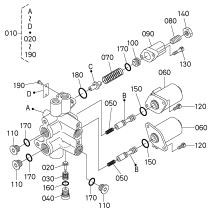

Fig.No. C80000

MAGNETIC SOLENOID VALVE

ÉLECTROVANNE MAGNÉTIQUE

MAGNETVENTIL

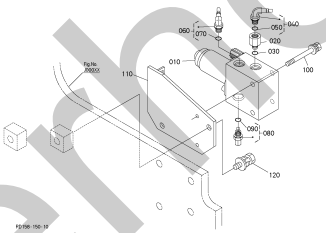

Fig.No. C80100

MAGNETIC SOLENOID VALVE (COMPONENT PARTS)

ÉLECTROVANNE MAGNÉTIQUE (PARTIES COMPOSANTES)

MAGNETVENTIL (ENZEL-TEILE)

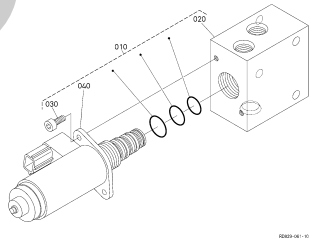

Fig.No. C81001

S/P SOLENOID VALVE

S/P SOUPAPE DE SOLENOIDE

S/P SOLENOIDVENTIL

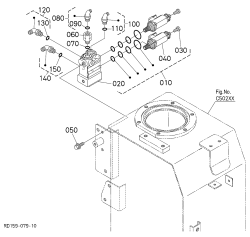

Fig.No. C81002

S/P SOLENOID VALVE

S/P SOUPAPE DE SOLENOIDE

S/P SOLENOIDVENTIL

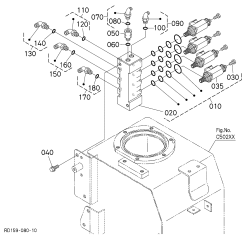

silverhorn.co.uk

CONTROL LEVER
LEVIER DE COMMANDE
KONTROLLRAHMEN

Fig.No. D10000

CONTROL LEVER (LEVER LH)

LEVIER DE COMMANDE (LEVIER GAUCHE)

KONTROLLHEBEL (HEBEL LS)

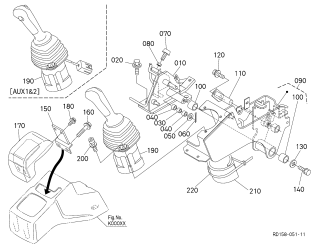

Fig.No. D10101

PILOT VALVE (LH) (COMPONENT PARTS)

SOUPAPE DE PILOTE (GAUCHE) (PARTIES COMPOSANTES)

VORDUSENVENTIL (LS) (EINZEL-TEILE)

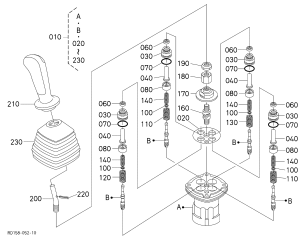

Fig.No. D10102

PILOT VALVE (LH) (COMPONENT PARTS)

SOUPAPE DE PILOTE (GAUCHE) (PARTIES COMPOSANTES)

VORDUSENVENTIL (EINZEL-TEILE)

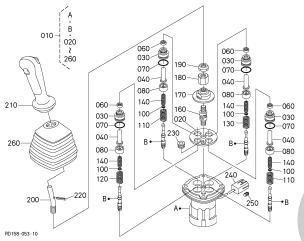

Fig.No. D20000

CONTROL LEVER (LEVER RH)

LEVIER DE COMMANDE (LEVIER DROITE)

KONTROLLHEBEL (HEBEL RS)

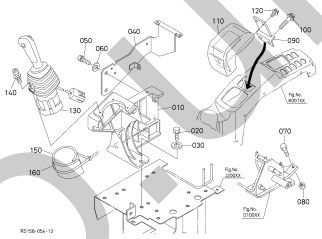

Fig.No. D20100

PILOT VALVE (RH) (COMPONENT PARTS)

SOUPAPE DE PILOTE (DROITE) (PARTIES COMPOSANTES)

VORDUSENVENTIL (RS) (EINZEL-TEILE)

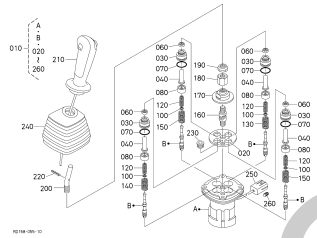

Fig.No. D30000

CONTROL LEVER (TRAVEL)

LEVIER DE COMMANDE (DEPLACEMENT)

KONTROLLRAHMEN (FAHREN)

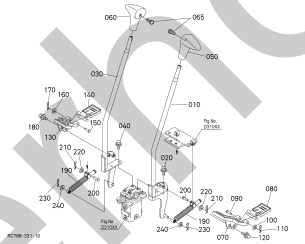

Fig.No. D31000

PILOT VALVE (TRAVEL)

SOUPAPE DE PILOTE(DEPLACEMENT)

VORDUSENVENTIL(FAHREN)

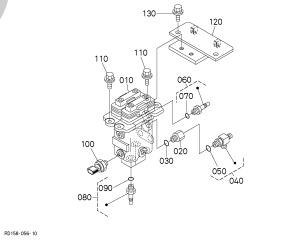

Fig.No. D31100

PILOT VALVE (TRAVEL) (COMPONENT PARTS)

SOUPAPE DE PILOTE (DEPLACEMENT) (PARTIES COMPOSANTES)

VORDUSENVENTIL (FAHREN) (ENZEL-TEILE)

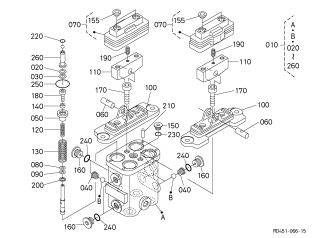

Fig.No. D51000

SWING PEDAL

PEDALE DE BALANCEMENT

SCHWUNGPEDAL

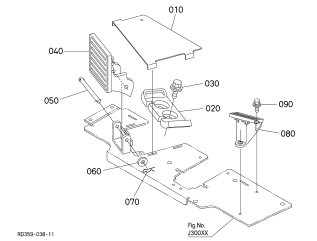

Fig.No. D52000

PILOT VALVE (SWING)

SOUPAPE DE PILOTE (BALANCEMENT)

VORDUSENVENTIL (SCHWUNG)

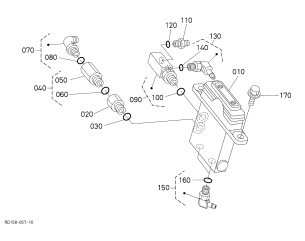

Fig.No. D52100

PILOT VALVE (SWING) (COMPONENT PARTS)

SOUPAPE DE PILOTE (BALANCEMENT) (PARTIES COMPOSANTES)

VORDUSENVENTIL (SCHWUNG) (ENZEL-TEILE)

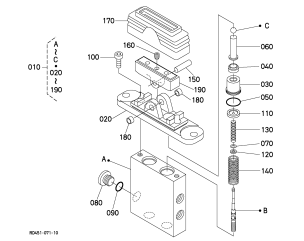

Fig.No. D60000

CONTROL LEVER (SAFETY LOCK LEVER)

LEVIER DE COMMENDE (LEVIER DE VERROUILLAGE)

KONTROLLHEBEL (HEBEL VON SCHLOSS)

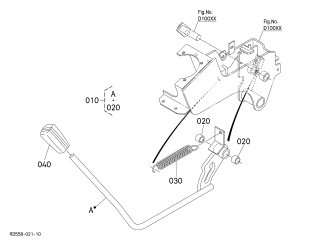

silverhorn.co.uk

Fig.No. D80000

CONTROL LEVER (BLADE)

LEVIER DE COMMANDE (LAME)

KONTROLLHEBEL (PLANIERSCHILD)

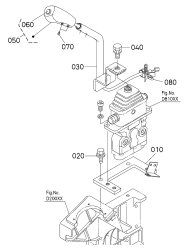

Fig.No. D81000

PILOT VALVE (BLADE)

SOUPAPE DE PILOTE (LAME)

VORDUSENVENTIL (PLANIERSCHILD)

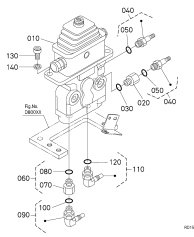

Fig.No. D81100

PILOT VALVE (BLADE) (COMPONENT PARTS)

SOUPAPE DE PILOTE (LAME) (PARTIES COMPOSANTES)

VORDUSENVENTIL (PLANIERSCHILD) (EINZEL-TEILE)

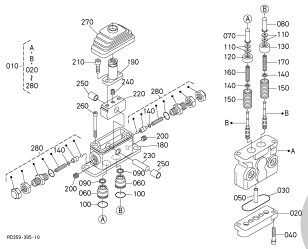

OIL PIPING
CANALISATION D'HUILE
OELLEITUNGEN

Fig.No. E00000

OIL PIPING (SUCTION)

TUBE (SUCCION)

OEL LEITUNG (ANSAUGEN)

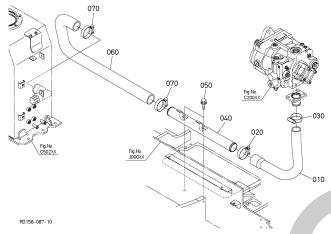

Fig.No. E00200

OIL PIPING (DELIVERY)

TUBE (DELIVRANCE)

OEL LEITUNG (BEFREITUNG)

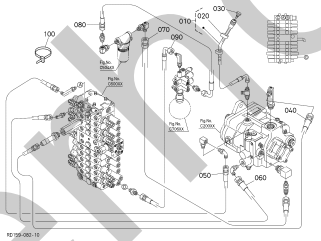

Fig.No. E00400

OIL PIPING (RETURN)

TUBE (RETOUR)

OEL LEITUNG (RUECKSTORM)

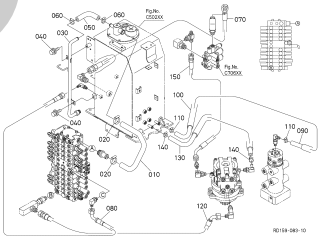

Fig.No. E00600

OIL PIPING (OIL COOLER)

TUBE (REFROIDISSEUR)

OEL LEITUNG (OELKUEHLER)

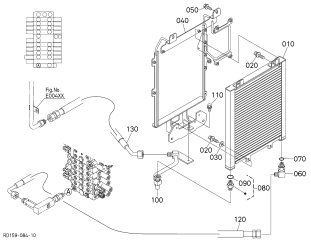

Fig.No. E10000

OIL PIPING (CONTROL LH)

TUBE (COMMANDE GAUCHE)

OEL LEITUNG (KONTROLL LS)

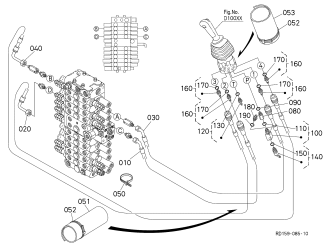

Fig.No. E10200

OIL PIPING (CONTROL RH)

TUBE (COMMANDE DROITE)

OEL LEITUNG (KONTROLL RS)

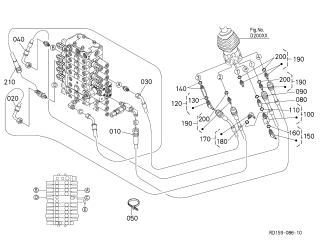

Fig.No. E10600

OIL PIPING (PILOT P)

TUBE (PILOTE P)

OEL LEITUNG (PILOT P)

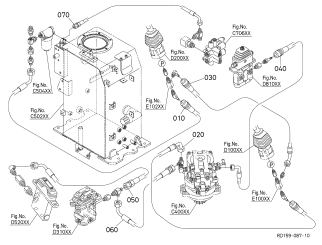

Fig.No. E10800

OIL PIPING (PILOT T)

TUBE (PILOTE T)

OEL LEITUNG (PILOT T)

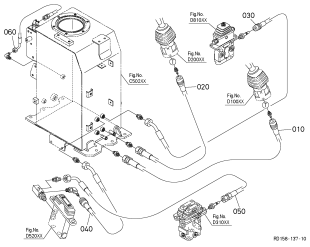

silverthorn.co.uk

Fig.No. E11000

OIL PIPING (ENERGY SAVING)

TUBE (ECONOMIE D'ENERGIE)

OEL LEITUNG (ENERGIE DIE SPART)

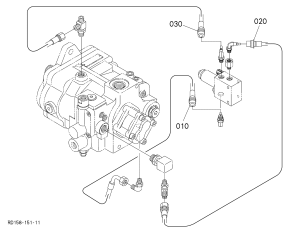

Fig.No. E20000

OIL PIPING (TRAVEL LH)

TUBE (DEPLACEMENT GAUCHE)

OEL LEITUNG (FAHREN LS)

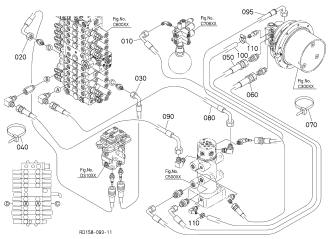

Fig.No. E20200

OIL PIPING (TRAVEL RH)

TUBE (DEPLACEMENT DROITE)

OEL LEITUNG (FAHREN RS)

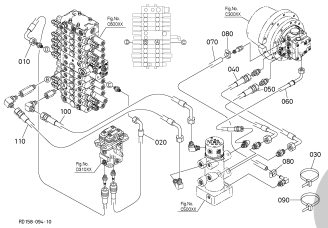

Fig.No. E20400

OIL PIPING (SWIVEL)

TUBE(PIVOT)

OEL LEITUNG(DREHEN)

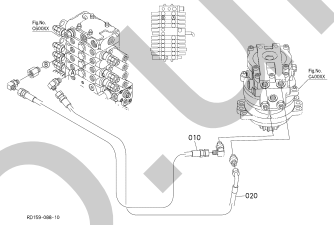

Fig.No. E30000

OIL PIPING (SWING)

TUBE (BALANCEMENT)

OEL LEITUNG (SCHWUNG)

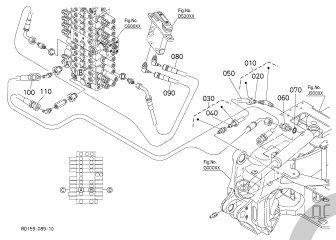

Fig.No. E30400

OIL PIPING (BOOM)

TUBE (FLECHE)

OEL LEITUNG (AUSLEGER)

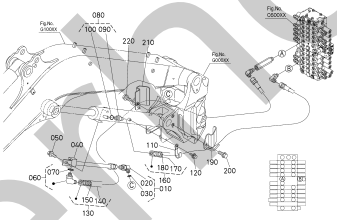

Fig.No. E40000

OIL PIPING (ARM)

TUBE (BRAS)

OEL LEITUNG (ARM)

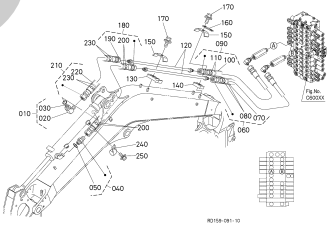

Fig.No. E50000

OIL PIPING (BUCKET)

TUBE (GODET)

OEL LEITUNG (KUEBEL)

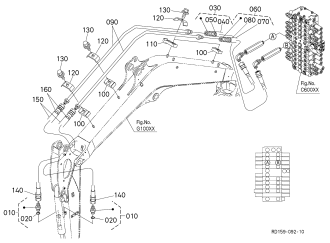

Fig.No. E60000

OIL PIPING (BLADE)

TUBE (LAME)

OEL LEITUNG (PLANIERSCHILD)

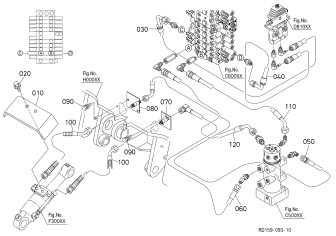

Fig.No. E70001

OIL PIPING (CLAMP)

TUBE (ATTACHE)

OEL LEITUNG (KLAMMER)

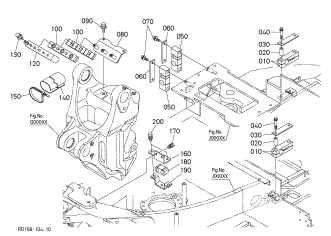

Fig.No. E70002

OIL PIPING (CLAMP)

TUBE (ATTACHE)

OEL LEITUNG (KLAMMER)

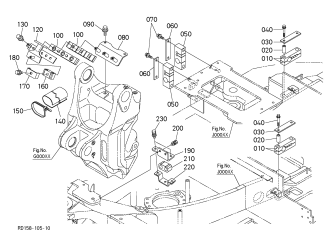

Fig.No. E80000

OIL PIPING (S/P 1)

TUBE (S/P 1)

OEL LEITUNG (S/P 1)

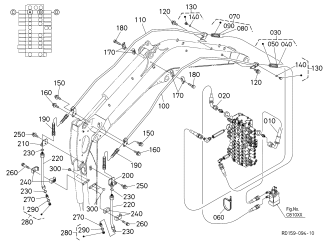

silvernorn.co.uk

Fig.No. E80201

OIL PIPING (S/P 1)

TUBU(S/P 1)

OEL LEITUNG(S/P1)

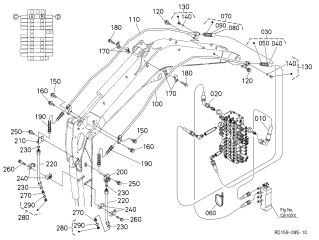

Fig.No. E80202

OIL PIPING (S/P 2)

TUBU(S/P 2)

OEL LEITUNG(S/P 2)

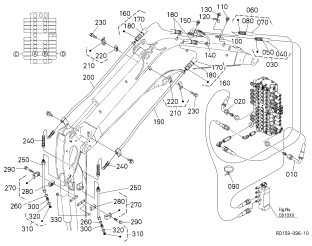

Fig.No. E82000

OIL PIPING (THIRD LINE HYDRAULIC RETURN)

TUBE (RETOUR DIRECT AU RESERVOIR HYDRAULIQUE)

OEL LEITUNG (DRITTE RUECKLAUFLEITUNG)

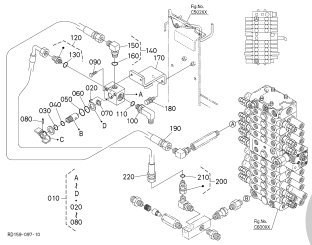

CYLINDER
CYLINDRE
ZYLINDER

Fig.No. F00000

BOOM CYLINDER

FLECHE CYLINDRE

AUSLEGERZYLINDER

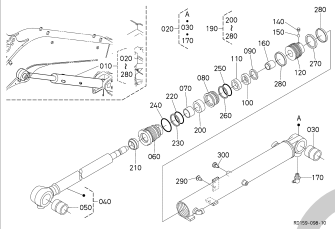

Fig.No. F10000

ARM CYLINDER

BRAS CYLINDRE

ARMZYLINDER

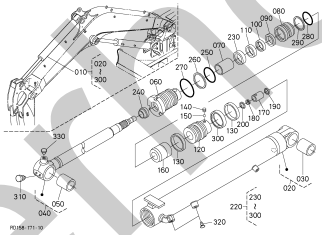

Fig.No. F20000

BUCKET CYLINDER

GODET CYLIENDRE

KUEBELZYLINDER

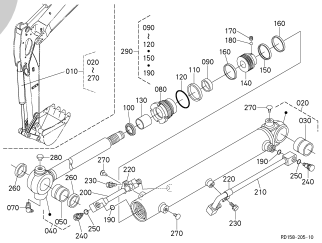

Fig.No. F30000

BLADE CYLINDER

LAME CYLINDRE

PLANIERSCHILDZYLINDER

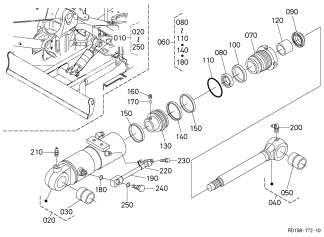

Fig.No. F40000

SWING CYLINDER

BALANCEMENT CYLINDRE

SCHWENKZYLINDER

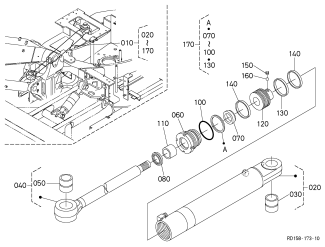

silvermorn.co.uk

FRONT ATTACHMENTS
ATTACHEMENT AVANT
ANHAFTEN VON STIRN

Fig.No. G00000

SWING BRACKET

PLATINE OSCILLANTE

SCHWENKHAL TERUNG

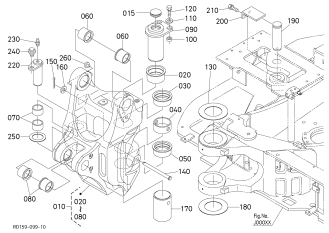

Fig.No. G10000

BOOM

FLECHE

AUSLEGER

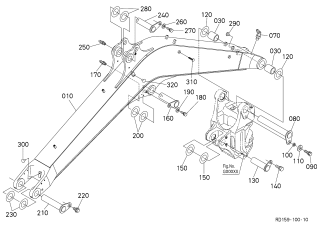

Fig.No. G10400

CYLINDER COVER (BOOM)

COUVERCLE DE CYLINDRE (FLECHE)

ABDECKUNG (AUSLEGER)

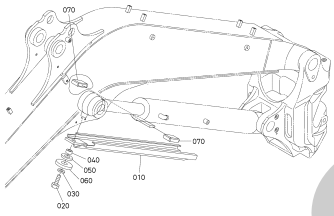

Fig.No. G20000

ARM

BRAS

ARM

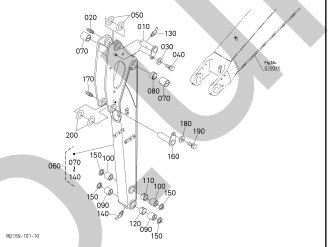

Fig.No. G30000

BUCKET LINK

TRINGLERIE DE GODET

KUEBEL GESTANGE

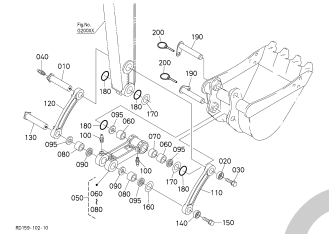

Fig.No. G50000

BLADE

LAME

PLANIERSCHILD

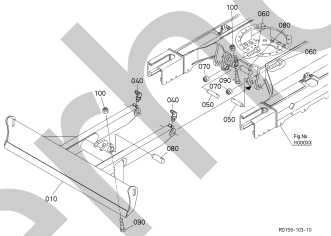

TRACK FRAME
CADRE A CHENILLES
SPURRAHMEN

Fig.No. H00000

TRACK FRAME

CADRE DE PISTE

SPURRAHMEN

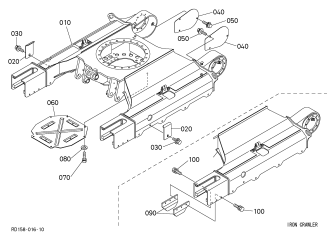

Fig.No. H10000

IDLER

INTERMEDIAIRE

SPANNRAD

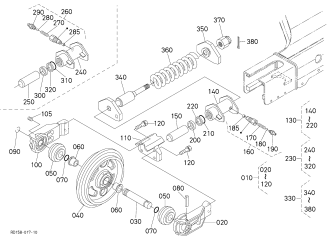

Fig.No. H20000

TRACK ROLLER

GALET DE CHENILLE

LAUFROLLEN

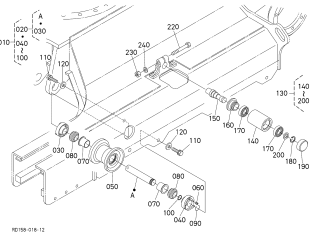

Fig.No. H30000

CRAWLER

CHENILLE

LAUFKETTEN

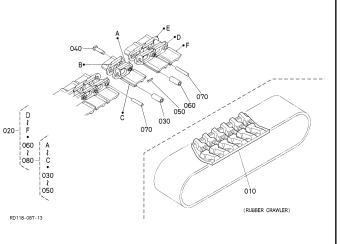

silverhorn.co.uk

SWIVEL FRAME
CHASSIS PIVOT
RAHMEN VON DREHEN

Fig.No. J00001

SWIVEL FRAME (1)

CHASSIS PIVOT (1)

RAHMEN VON DREHEN (1)

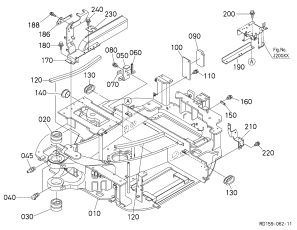

Fig.No. J00002

SWIVEL FRAME (2)

CHASSIS PIVOT (2)

RAHMEN VON DREHEN (2)

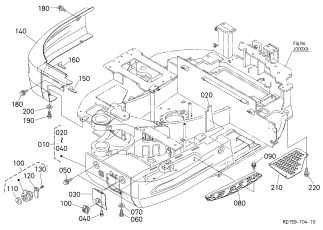

Fig.No. J00100

ARCH FRAME (1)

CHASSIS DE CAPOTE (1)

BOGENRAHMEN (1)

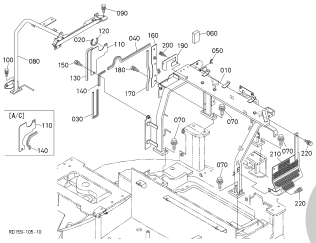

Fig.No. J00200

ARCH FRAME (2)

CHASSIS DE CAPOTE (2)

BOGENRAHMEN (2)

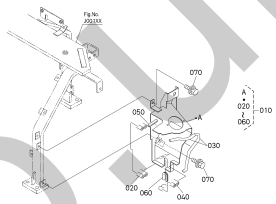

Fig.No. J10000

SWIVEL BEARING

ROULEMENT DE BASCULE

LAGER, DREHEN

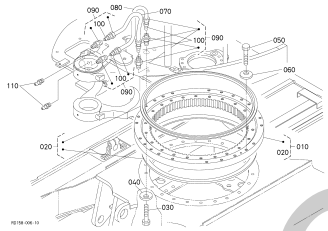

Fig.No. J20000

SEAT SUPPORT

SUPPORT DE SIÈGE

SITZ TRAEGER

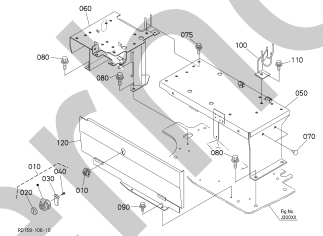

Fig.No. J30000

STEP

MARCHEPIED

TRITT

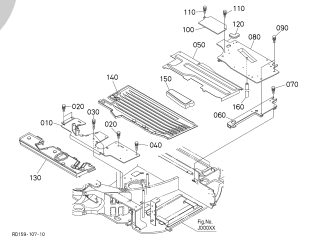

EXTERNAL/UPHOLSTERY
EXTERIEUR/INTERIEUR
AUBERE BAUTEILE/POLSTERUNG

Fig.No. K00000

COVER (LH)

COUVERCLE (GAUCHE)

DECKEL (LS)

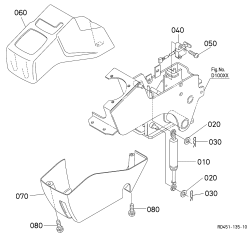

Fig.No. K00100

COVER (RH)

COUVERCLE (DROITE)

DECKEL (RS)

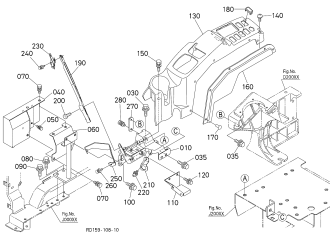

Fig.No. K10100

BONNET (LH)

CAPOT (GAUCHE)

MOTORHAUBE (LS)

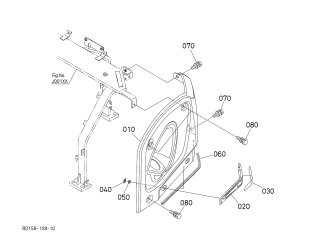

Fig.No. K10201

BONNET (RH 1)

CAPOT (DROITE 1)

MOTORHAUBE (RS 1)

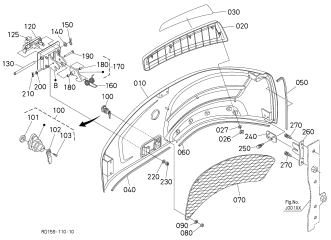

silverthorn.co.uk

Fig.No. K10202

BONNET (RH 2)

CAPOT (DROITE 2)

MOTORHAUBE (RS 2)

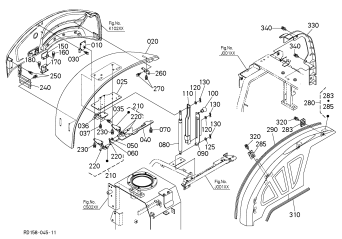

Fig.No. K10300

BONNET (REAR)

CAPOT (ARRIERE)

MOTORHAUBE (HINTEN)

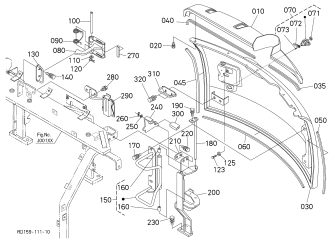

Fig.No. K10400

BONNET (CENTER)

CAPOT (CENTRE)

MOTORHAUBE (ZENTRUM)

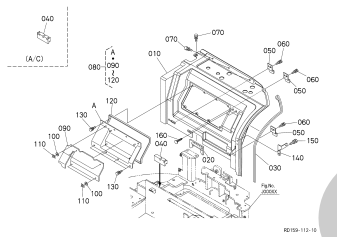

Fig.No. K20000

SPONGE (1)

EPONGE (1)

SCHAUMGUMMI (1)

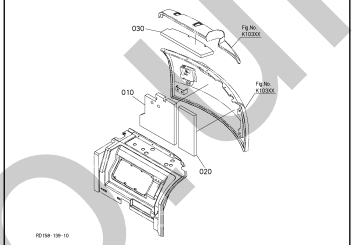

Fig.No. K20100

SPONGE (2)

EPONGE (2)

SCHAUMGUMMI (2)

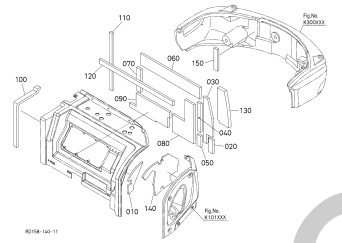

Fig.No. K30000

WEIGHT

CONTREPOIDS

GEWICHT

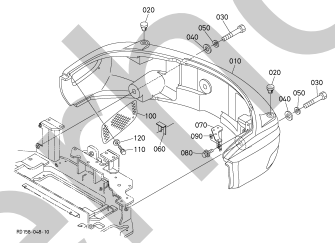

Fig.No. K40000

SEAT

SIÈGE

SITZ

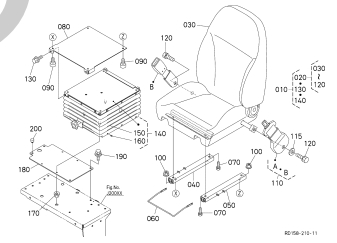

CABIN
CABINE
KABINE

Fig.No. L10000

CABIN (BODY)

CABINE (CORPS)

KABINE (KOERPER)

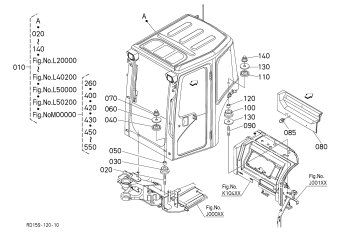

Fig.No. L20000

CABIN (DOOR)

CABINE (PORTE)

KABINE (TUER)

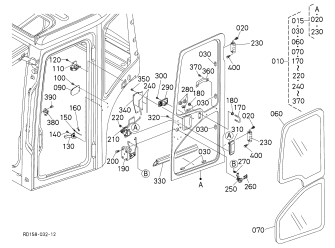

Fig.No. L30000

CABIN (WINDOW 1)

CABINE (GLACE 1)

KABINE (FENSTER 1)

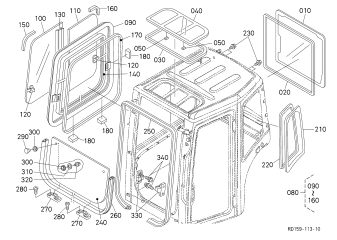

Fig.No. L30100

CABIN (WINDOW 2)

CABINE (GLACE 2)

KABINE (FENSTER 2)

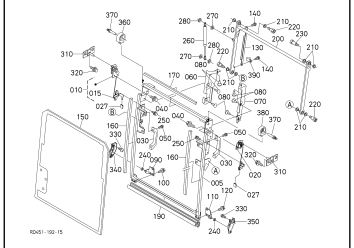

silverhorn.co.uk

Fig.No. **L40000**

CABIN (SPONGE)

CABINE (EPONGE)

KABINE (SCHAUMGUMMI)

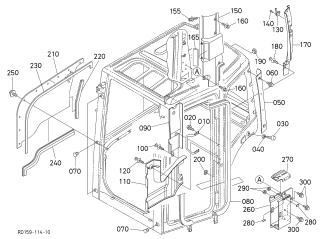

Fig.No. **L40100**

CABIN (LINING)

CABINE (DOUBLURE)

KABINE (FUTTER)

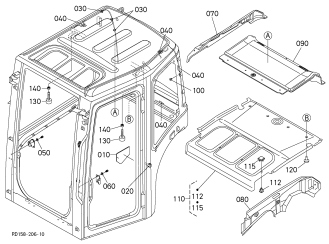

Fig.No. **L40200**

CABIN (SEAL RUBBER)

CABINE (CAOUTCHOUC JOINT)

KABINE (GUMMIABDICHTUNG)

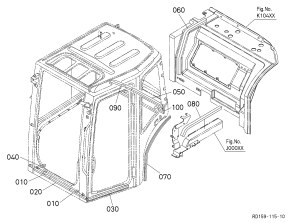

Fig.No. **L42000**

CABIN (REARVIEW MIRROR)

CABIN (RET ROVISEUR)

KABINE (RUECKSPIEGEL)

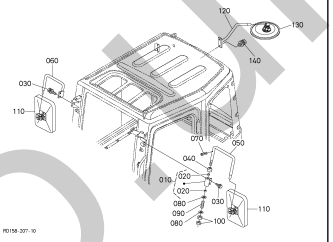

Fig.No. **L50000**

CABIN (WIPER MOTOR)

CABIN (MOTEUR, ESSUIE-GLACE)

KABINE (SCHEIBENWISCHERMOTOR)

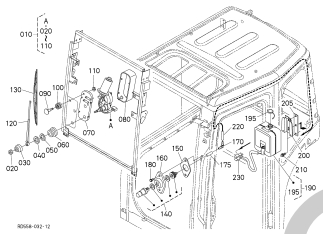

Fig.No. **L50200**

CABIN (ELECTRICAL WIRING)

CABIN (FAISCEAU DE CABLES)

KABINE (KABELGESCHIRR)

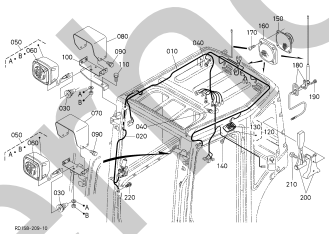

Fig.No. **L60000**

CABIN (HEATER)

CABIN (CHAUFFAGE)

KABINE (HEIZKOERPER)

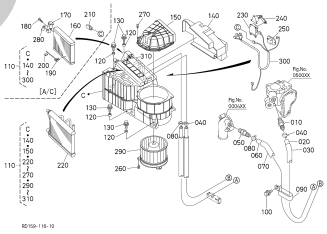

Fig.No. **L60201**

CABIN (AIR CONDITIONER 1)

CABIN(AIR CONDITIONNEUR 1)

KABINE (KLIMAANLAGE 1)

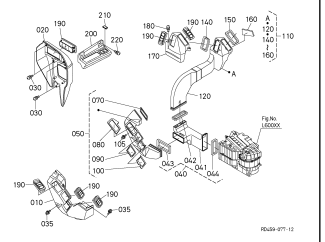

Fig.No. **L60202**

CABIN (AIR CONDITIONER 1)

CABIN(AIR CONDITIONNEUR 1)

KABINE (KLIMAANLAGE 1)

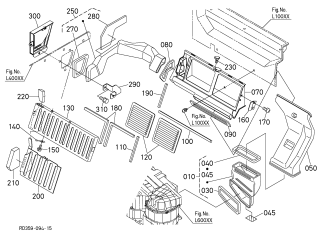

Fig.No. **L60300**

CABIN (AIR CONDITIONER 2)

CABIN(AIR CONDITIONNEUR 2)

KABINE (KLIMAANLAGE 2)

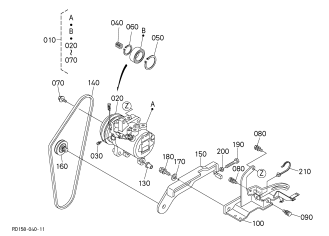

Fig.No. **L60400**

CABIN (AIR CONDITIONER 3)

CABIN(AIR CONDITIONNEUR 3)

KABINE (KLIMAANLAGE 3)

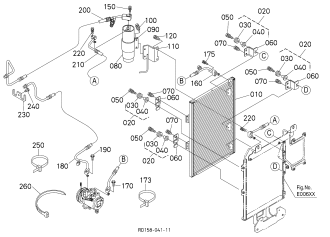

silverhorn.co.uk

LABELS
ETIQUETTES
AUFKLEBER

Fig.No. M00000

LABEL

ETIQUETA

AUFKLEBER

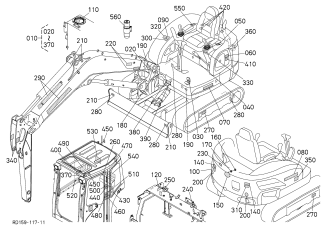

ACCESSORIES
ACCESSOIRES
ZUBEHOER

Fig.No. N00000

ACCESSORIES

ACCESSOIRES

ZUBEHOER

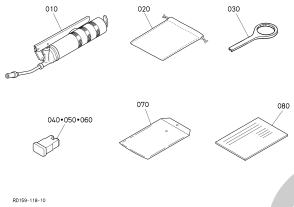

silverhorn.co.uk

500000 CRANKCASE
CARTER MOTEUR
KURBELGHAEUSE

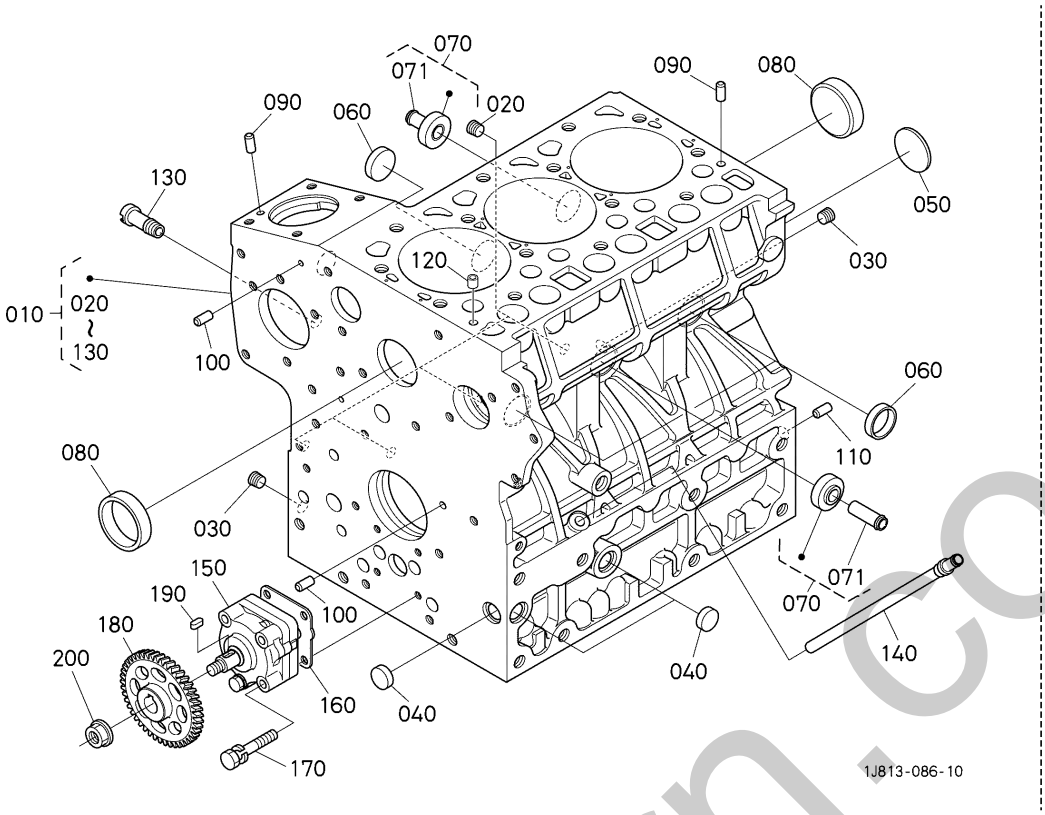

A:D1803-CR-TE4-BH5/BH6

REF.No. POS.No. BILD-Nr.	PART No. REFERENCE BESTELL-Nr.	PART NAME	DESIGNATION	BEZEICHNUNG	Q'TY/S.No. Q'TE/No.S. STUECK/S.Nr. A	I.C. I.C. I.C.	REMARKS REMARQUES BEMERKUNGEN
010	1J805-0101-3	CRANKCASE,COMP	ENS.BLOC MOTEUR	KOMP.KURBELGEHAEUSE	1		
020	15521-9602-0	PLUG	BOUCHON	STOPFEN	4		
030	15521-9603-0	PLUG	BOUCHON	STOPFEN	2		
040	17391-9616-0	PLUG,EXPANSION	BOUCHON EXPANSIBLE	STOPFEN	3		
050	16271-9616-0	PLUG,EXPANSION	BOUCHON EXPANSIBLE	STOPFEN	1		
060	15221-0338-0	CAP,SEALING	PASTILLE	STOPFEN	3		
070	1J860-7101-0	PIPE,COMP	ENS.TUYAU D'EAU	KOMP.WASSERROHR	2		
071	17331-7334-2	PIPE,WATER RETURN	TUYAU RETOUR D'EAU	WASSERROHR	2		
080	15221-0339-0	CAP,SEALING	PASTILLE	STOPFEN	2		
090	05012-00609	PIN,STRAIGHT	GOUPILLE CYLINDLIQUE	ZYLINDERSTIFT	2		
100	05012-00612	PIN, STRAIGHT	GOUPILLE CYLINDLIQUE	ZYLINDERSTIFT	2		
110	05012-01018	PIN,STRAIGHT	GOUPILLE CYLINDLIQUE	ZYLINDERSTIFT	1		
120	15221-3365-0	PIN,PIPE	GICLEUR	ROHRSTIFT	1		
130	15321-7334-0	PIPE(WATER RETURN)	TUYAU RETOUR D'EAU	WASSERROHR	1		
140	1J801-0584-0	PIPE,COMP(OIL RETURN)	TUYAU COMP	KOMP.ROHR	1		
150	1E013-3501-3	ASSY PUMP,OIL	ENS.POMPE A HUILE	GRP.OELPUMPE	1		
160	1A021-3515-0	GASKET,OIL PUMP	JOINT	DICHTUNGSPLATTE	1		
170	01023-50650	BOLT,SEMS	VIS	BOLZEN	4		
180	1G896-3566-0	GEAR,OIL PUMP DRIVE	PIGNON ENTRAIN.POMPE	ZAHNRAD	1		
190	05712-00410	KEY,FEATHER	CLAVETTE	KEIL	1		
200	15221-3568-2	NUT	ECROU A EMBASE	MUTTER	1		

↔ Interchangeable; ≠ not Interchangeable; ← new for old; → old for new

shernorn.co.uk

501000 OIL PAN
CARTER D'HUILE
OELWANNE

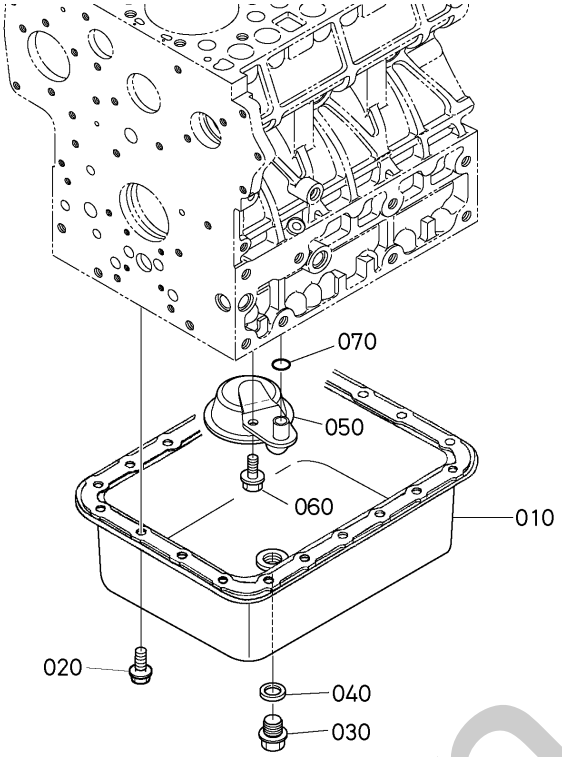

A:D1803-CR-TE4-BH5/BH6

REF.No. POS.No. BILD-Nr.	PART No. REFERENCE BESTELL-Nr.	PART NAME	DESIGNATION	BEZEICHNUNG	Q'TY/S.No. Q'TE/No.S. STUECK/S.Nr. A	I.C. I.C. I.C.	REMARKS REMARQUES BEMERKUNGEN
010	17077-0161-5	OIL PAN	CARTER D'HUILE	OELWANNE	1		
020	17333-9101-3	BOLT,FLANGE	VIS DE BUTEE	SCHRAUBE	20		
030	15707-3375-0	PLUG(DRAIN)	BOUCHON DE VIDANGE	ENTLEERUNGSSTOPFEN	1		
040	15451-9667-0	PACKING	JOINT	DICHTUNG	1		
050	15628-3211-0	FILTER,OIL	FILTRE D'HUILE	OELFILTER	1		
060	01754-50812	BOLT,FLANGE	VIS DE BUTEE	SCHRAUBE	1		
070	04817-00160	O RING	JOINT TORIQUE	O RING	1		

↔ Interchangeable; ≠ not Interchangeable; ← new for old; → old for new

silverhorn.co.uk

501200 DIPSTICK AND GUIDE
JAUGE D'HUILE ET GUIDE
OELMESSSTAB UND FUEHRUNG

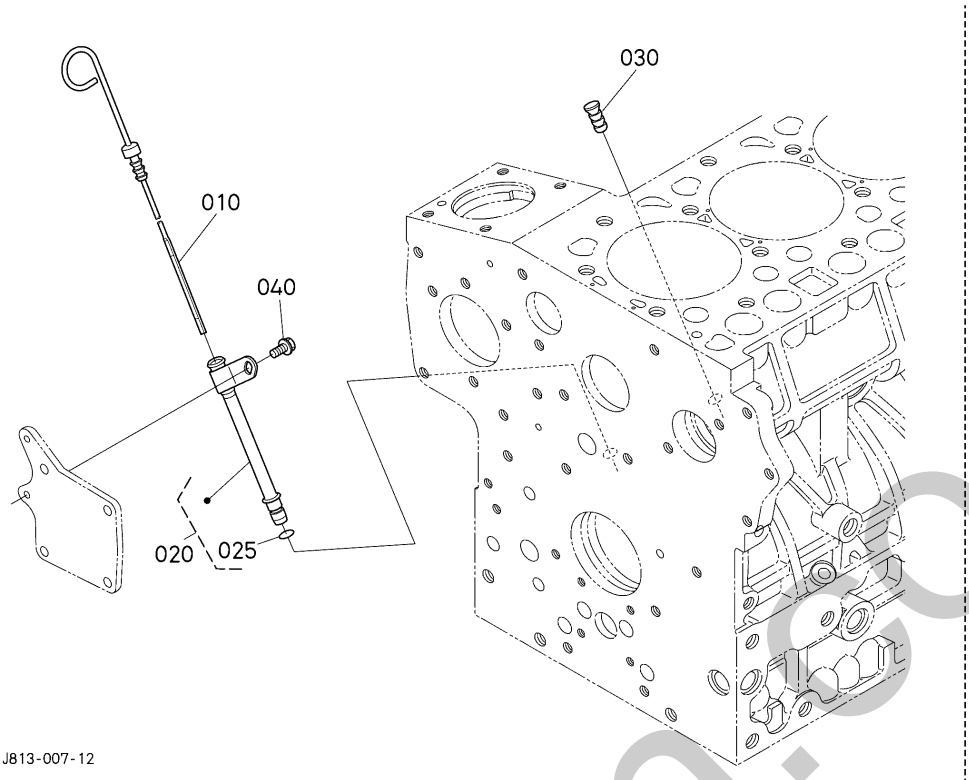

A:D1803-CR-TE4-BH5/BH6

REF.No. POS.No. BILD-Nr.	PART No. REFERENCE BESTELL-Nr.	PART NAME	DESIGNATION	BEZEICHNUNG	Q'TY/S.No. Q'TE/No.S. STUECK/S.Nr. A	I.C. I.C. I.C.	REMARKS REMARQUES BEMERKUNGEN
010	1J813-3641-4	GAUGE,ENG. OIL	JAUGE D'HUILE	OELMESSSTAB	1		
020	1J813-3650-0	GUIDE,ASSY(OIL GAUGE)	ENS.JAUGE ET GUIDE	GRP.FUEHRUNG	1		
025	04814-00090	O RING	JOINT TORIQUE	O RING	1		
030	1G513-3655-0	PLUG,OIL GAUGE	BOUCHON DE JAUGE	STOPFEN, OELMESSSTAB	1		
040	01754-50612	BOLT,FLANGE	VIS DE BUTEE	SCHRAUBE	1		

↔ Interchangeable; ≠ not Interchangeable; ← new for old; → old for new

silvermorn.co.uk

502000 CYLINDER HEAD
CULASSE
ZYLINDERKOPF

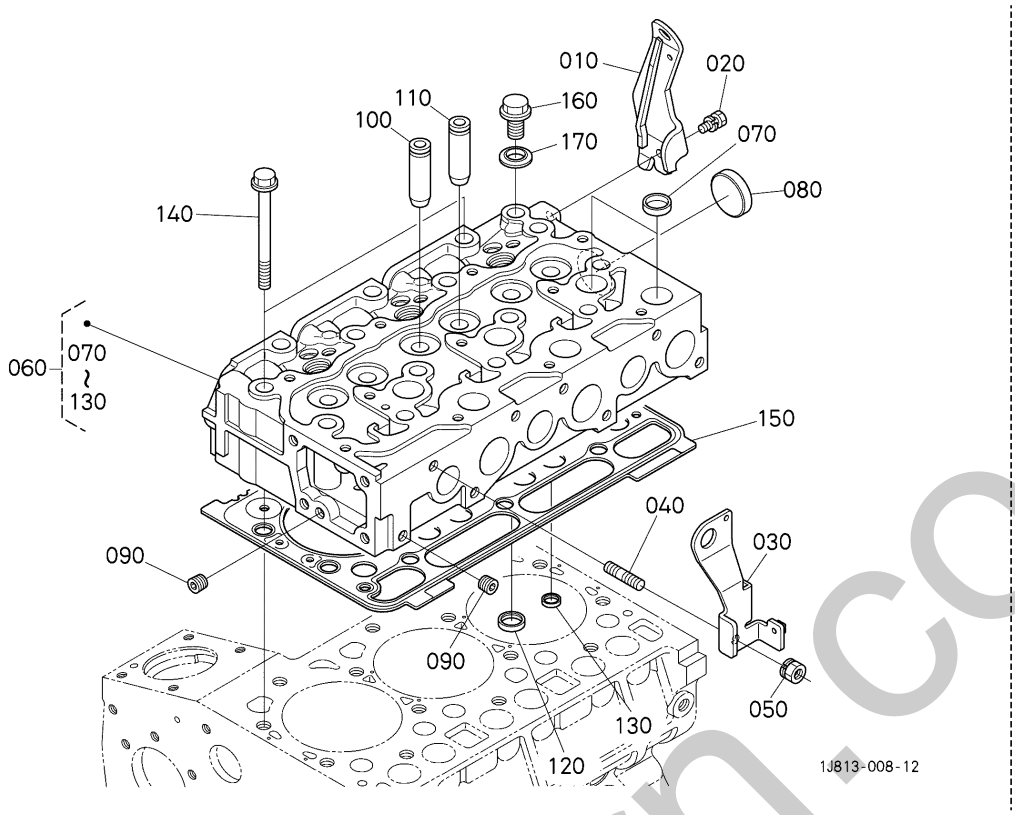

A:D1803-CR-TE4-BH5/BH6

REF.No. POS.No. BILD-Nr.	PART No. REFERENCE BESTELL-Nr.	PART NAME	DESIGNATION	BEZEICHNUNG	Q'TY/S.No. Q'TE/No.S. STUECK/S.Nr. A	I.C. I.C. I.C.	REMARKS REMARQUES BEMERKUNGEN
010	1J813-0175-2	HOOK(ENGINE,REAR)	CROCHET (MOTEUR, ARRIÈRE)	HAKEN	1		
020	01123-50816	BOLT,SEMS	VIS	BOLZEN	1		
030	1J813-0174-3	HOOK(ENGINE)	CROCHET (MOTEUR, AVANT)	HAKEN	1		
040	15471-9153-0	STUD	GOUJON	STEHBOLZEN	1		
050	16429-9201-0	NUT WITH LOCK WASHER	ECROU	MUTTER	1		
060	1J804-0304-0	HEAD,CYLINDER,COMP	CULASSE COMPLET	KOMP.ZYLINDERKOPF	1		
070	15221-0337-0	PLUG,CUP TYPE	PASTILLE	STOPFEN	9		
080	15221-0349-0	CAP,SEALING	PASTILLE	STOPFEN	1		
090	15261-9601-0	PLUG	BOUCHON	STOPFEN	2		
100	1G896-1358-0	GUIDE,VALVE,INLET	GUIDE SOUP.D'ADMISS.	EINLASSVENTILFUEHRUNG	3		
110	1C010-1356-0	GUIDE,EXHAUST VALVE	GUIDE SOUP.D'ECHAP.	AUSLASSVENTILFUEHRUNG	3		
120	17111-1362-0	SEAT,INLET VALVE	SIEGE D'ADMI-SOUPAPE	VENTILSITZ	3		
130	17111-1361-2	SEAT,EXHAUST VALVE	SIEGE D'ECHA-SOUPAPE	SITZ,AUSLASSVENTIL	3		
140	19013-0345-0	BOLT,HEAD(CYLINDER)	VIS DE CYLINDRE	ZYLINDERKOPFSCHRAUBE	14		
150	1G750-0331-2	GASKET,CYL.HEAD	JOINT DE CULASSE	ZYLINDERKOPFDICHTUNG	1		1.20mm
150	1G750-0360-2	GASKET,CYL.HEAD	JOINT DE CULASSE	ZYLINDERKOPFDICHTUNG	1		1.15mm
150	1G750-0361-2	GASKET,CYL.HEAD	JOINT DE CULASSE	ZYLINDERKOPFDICHTUNG	1		1.25mm
150	1G750-0362-2	GASKET,CYL.HEAD	JOINT DE CULASSE	ZYLINDERKOPFDICHTUNG	1		1.30mm
150	1G750-0363-2	GASKET,CYL.HEAD	JOINT DE CULASSE	ZYLINDERKOPFDICHTUNG	1		1.35mm
160	06311-55010	PLUG	BOUCHON	STOPFEN	1		
170	04717-01000	WASHER,SEAL	JOINT EN CAOUTCHOUC	GUMMIUNTERLAGE	1		

↔ Interchangeable; ≠ not Interchangeable; ← new for old; → old for new

shinohorn.co.uk

503000 INLET VALVE AND EXHAUST VALVE
SOUPAPES D'ADMISSION ET SOUPAPES D'ECHAPPEMENT
EINLASSVENTIL UND AUSLASSVENTIL

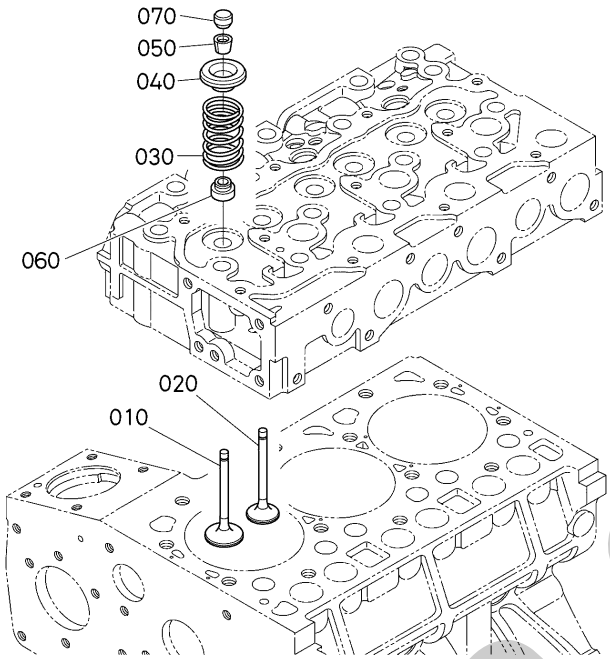

1J813-009-11

A:D1803-CR-TE4-BH5/BH6

REF.No. POS.No. BILD-Nr.	PART No. REFERENCE BESTELL-Nr.	PART NAME	DESIGNATION	BEZEICHNUNG	Q'TY/S.No. Q'TE/No.S. STUECK/S.Nr. A	I.C. I.C. I.C.	REMARKS REMARQUES BEMERKUNGEN
010	1G852-1311-2	VALVE,INLET	SOUPAPE D'ADMISSION	EINLASSVENTIL	3		
020	1G852-1312-2	VALVE,EXHAUST	SOUPAPE D'ECHAPMENT	AUSLASSVENTIL	3		
030	1G896-1324-0	SPRING,VALVE	RESSORT DE SOUPAPE	VENTIL-FEDER	6		
040	15221-1333-0	RETAINER,VALVE SP.	CUVETTE SUPERIEURE	HALTER	6		
050	15221-1398-0	COLLET,VALVE SPRING	DEMI CLAVETTE	KLEMMSCHEIBE	6		SET
060	15221-1315-3	SEAL(VALVE STEM)	JOINT DE SOUPAPE	VENTILDICHTUNG	6		
070	1G896-1328-0	CAP(VALVE)	CHAPEAU DE SOUPAPE	VENTILKAPPE	6		

↔ Interchangeable; ≠ not Interchangeable; ← new for old; → old for new

silvermorn.co.uk

504000 ROCKER ARM SHAFT
ARBRE DE CULBUTEUR
KIPPENARMWELLE

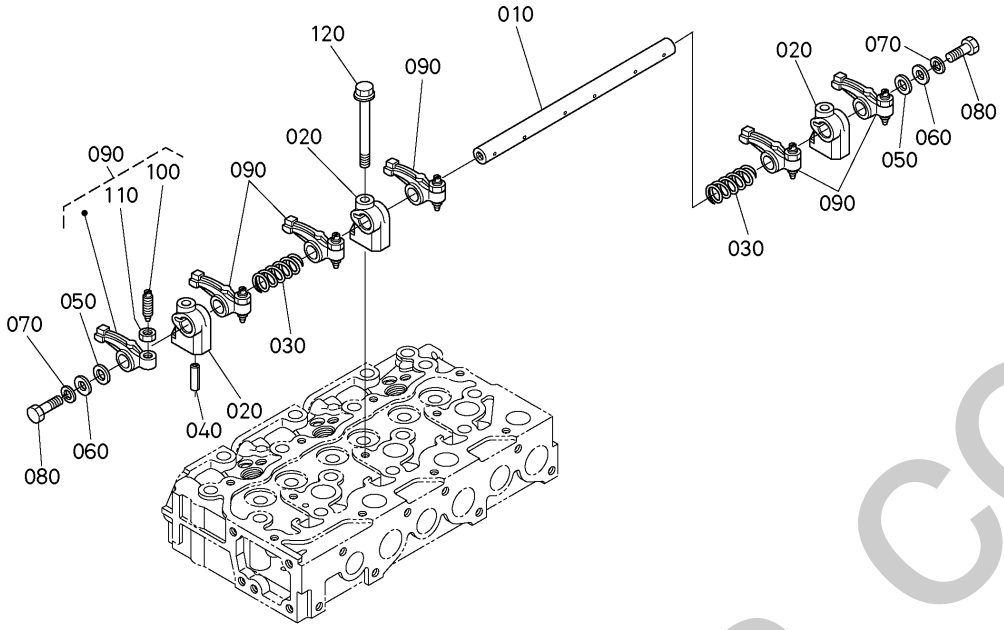

A:D1803-CR-TE4-BH5/BH6

REF.No. POS.No. BILD-Nr.	PART No. REFERENCE BESTELL-Nr.	PART NAME	DESIGNATION	BEZEICHNUNG	Q'TY/S.No. Q'TE/No.S. STUECK/S.Nr. A	I.C. I.C. I.C.	REMARKS REMARQUES BEMERKUNGEN
010	1A021-1426-0	SHAFT(ROCKER ARM)	ARBRE DE CULBUTEUR	KIPPHEBELWELLE	1		
020	15221-1435-3	BRACKET,ROCKER ARM	SUPPORT DE CULBUTEUR	KIPPHEBELHALTER	3		
030	15221-1431-0	SPRING(ARM,ROCKER)	RESSORT DE CULBUTEUR	FEDER,KIPPHEBEL	2		
040	05411-00528	SPRING PIN	GOUPILLE-RESSORT	STIFT	1		
050	15221-1443-0	WASHER,R.ARM SHAFT	RONDELLE	SCHEIBE	2		
060	04013-50080	WASHER,PLAIN	RONDELLE FREIN	SCHEIBE	2		
070	04512-50080	WASHER,SPRING LOCK	RONDELLE GROWER	FEDERRING	2		
080	01153-50812	HEX.BOLT	VIS	BOLZEN	2		
090	15621-1403-0	ARM,ROCKER,ASSY	ENS.CULBUTEURS	GRP.KIPPHEBEL	6		
100	1G896-1423-0	SCREW	VIS DE REGLAGE	STELLSCHRAUBE	6		
110	15021-1424-0	NUT	ECROU	MUTTER	6		
120	01754-50855	BOLT,FLANGE	VIS DE BUTEE	SCHRAUBE	3		

silverhorn.co.uk

↔ Interchangeable; ≠ not Interchangeable; ⟵ new for old; ⟶ old for new

505000 HEAD COVER
COUVRE-TÊTE
DECKEL OBEN

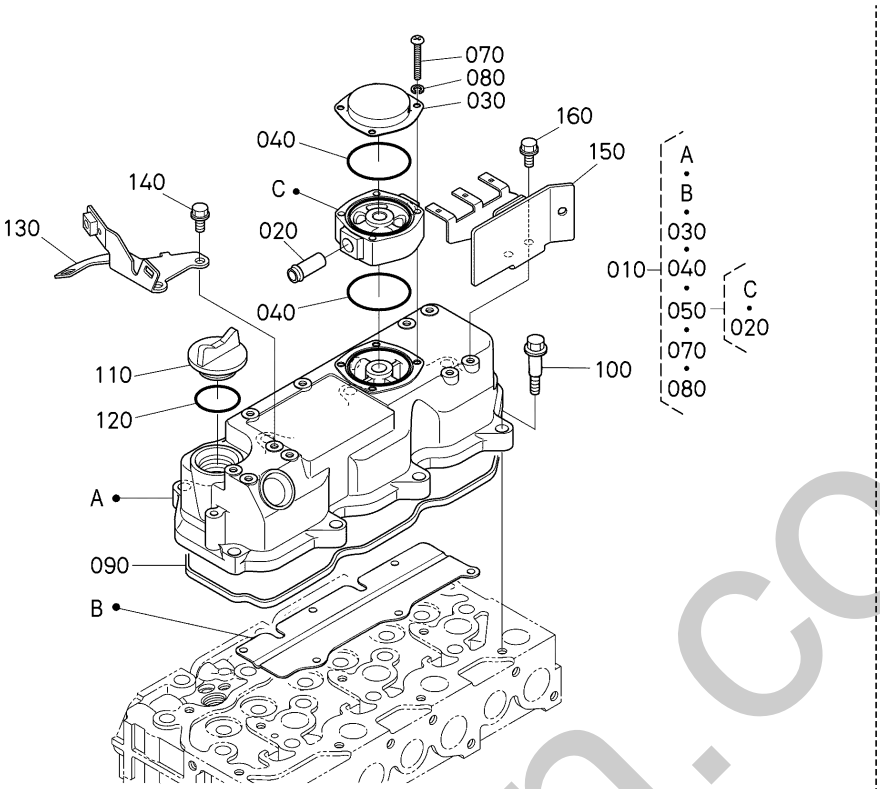

A:D1803-CR-TE4-BH5/BH6

REF.No. POS.No. BILD-Nr.	PART No. REFERENCE BESTELL-Nr.	PART NAME	DESIGNATION	BEZEICHNUNG	Q'TY/S.No. Q'TE/No.S. STUECK/S.Nr. A	I.C. I.C. I.C.	REMARKS REMARQUES BEMERKUNGEN
010	1J805-1450-0	COVER,HEAD,ASSY	ENS.COUVERCLE	DECKEL OBEN,KOMP.	1		
020	17331-7334-2	PIPE,WATER RETURN	TUYAU RETOUR D'EAU	WASSERROHR	1		
030	1G742-0512-0	COVER,BREATHER	COUVERCLE ASPIRATEUR	ENTLUEFTERDECKEL	1		
040	1G924-0543-0	O-RING	JOINT TORIQUE	O RING	2		
050	1J802-1468-0	SPACER,COMP(BREATHER)	ENTRETOISE COMPLET	KOMP.DISTANZSCHEIBE	1		
060	----	BLANK	BLANC	LEERE SPALTE	-		
070	03054-50535	SCREW,PAN HEAD(PHILLIPS)	VIS	SCHRAUBE	4		
080	04512-50050	WASHER,SPRING LOCK	RONDELLE GROWER	FEDERRING	4		
090	1A021-1452-3	GASKET(COVER,HEAD)	JOINT COUVRE-CULASSE	VENTILDECKELDICHTUNG	1		
100	1G911-9102-2	BOLT	VIS	SCHRAUBE	8		
110	15852-3314-0	PLUG(OIL FILLER)	BOUCHON,REMPLIS.H/L	OELEINFUELLSSTOPFEN	1		
120	04817-50300	O RING	JOINT TORIQUE	O RING	1		
130	1J813-6511-2	BRACKET(WH)	PALIER	HALTER	1		
140	01755-50612	BOLT,FLANGE	VIS DE BUTEE	SCHRAUBE	2		
150	1J813-6517-0	BRACKET(CONNECTOR)	SUPPORT	HALTER	1		
160	01755-50612	BOLT,FLANGE	VIS DE BUTEE	SCHRAUBE	2		

↔ Interchangeable; ≠ not Interchangeable; ← new for old; → old for new

sinechorn.co.uk

508000 GEAR CASE
CARTER DE CHAÎNE
GETRIEBE GEHAEUSE

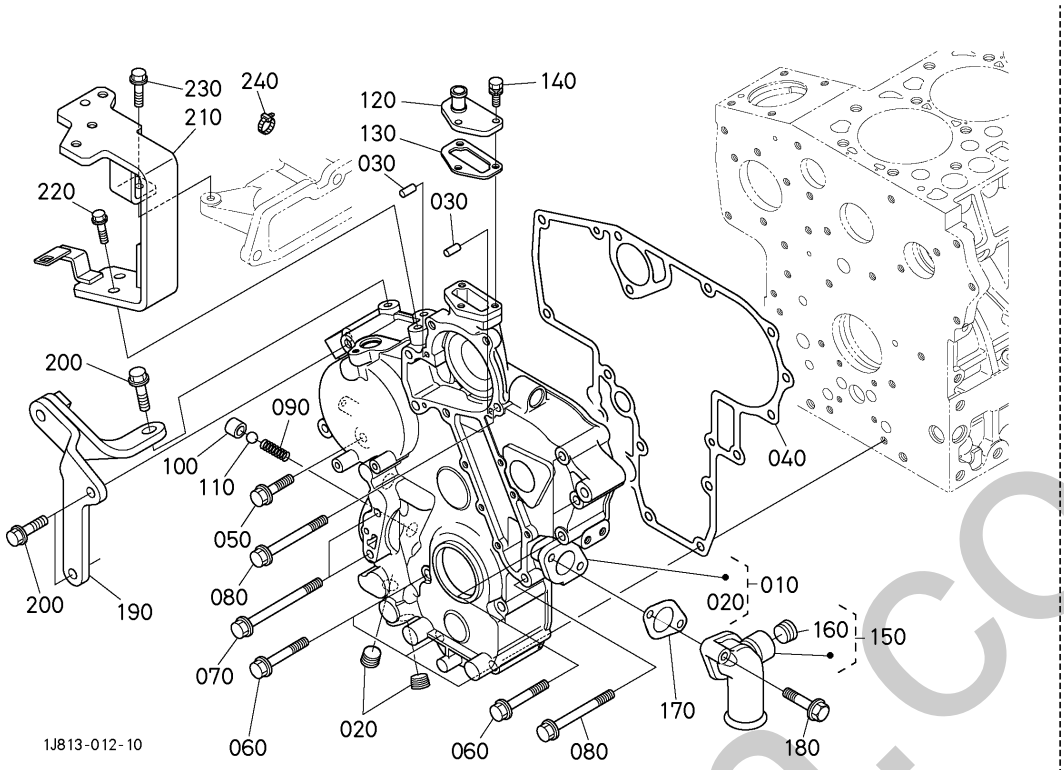

A:D1803-CR-TE4-BH5/BH6

REF.No. POS.No. BILD-Nr.	PART No. REFERENCE BESTELL-Nr.	PART NAME	DESIGNATION	BEZEICHNUNG	Q'TY/S.No. Q'TE/No.S. STUECK/S.Nr. A	I.C. I.C. I.C.	REMARKS REMARQUES BEMERKUNGEN
010	1J813-0402-0	CASE,GEAR,COMP	CARTER DISTR.COMP.	KMP.GETRIEBEGEHAEUSE	1		
020	16241-9602-0	PLUG	BOUCHON	STOPFEN	2		
030	05012-00612	PIN, STRAIGHT	GOUPILLE CYLINDLIQUE	ZYLINDERSTIFT	2		
040	1J801-0413-0	GASKET(GEAR CASE)	JOINT	DICHTUNGGETRIEBEGEH.	1		
050	01754-50830	BOLT,FLANGE	VIS DE BUTEE	SCHRAUBE	1		
060	1A021-9103-0	BOLT,SEMS	VIS DE BUTEE	SCHRAUBE	8		
070	01754-50800	BOLT,FLANGE	VIS DE BUTEE	SCHRAUBE	2		
080	01754-50885	BOLT,FLANGE	VIS DE BUTEE	SCHRAUBE	4		
090	15241-3695-0	SPRING	RESSORT	FEDER	1		
100	15521-3693-0	SEAT,VALVE	SIEGE DE SOUPAPE	SITZ,VENTIL	1		
110	07715-03213	BALL	BILLE	KUGEL	1		
120	15521-7332-0	FLANGE(WATER RETURN)	BRIDE RETOUR D'EAU	FLANSCH	1		
130	1A021-7333-2	GASKET(RETURN FLANGE)	JOINT	DICHTUNGSPLATTE	1		
140	01023-50620	BOLT,SEMS	VIS	BOLZEN	3		
150	1A085-7280-0	COMP FLANGE,WATER	BRIDE A EAU COMP.	KOMP.FLANSCH	1		
160	1A021-9602-0	PLUG	BOUCHON	STOPFEN	1		
170	1A053-7284-0	GASKET,WATER FLANGE	JOINT DE BRIDE A EAU	DICHTUNG	1		
180	01754-50840	BOLT,FLANGE	VIS DE BUTEE	SCHRAUBE	2		
190	1J813-6435-0	SUPPORT(ALTERNATOR)	SUPPORT DE ALTERNATE	STUETZE	1		
200	01754-50820	BOLT,FLANGE	VIS DE BUTEE	SCHRAUBE	3		
210	1J813-6445-0	SUPPORT(ALTERNATORSTAY)	SUPPORT (ALTERNATEUR)	STUETZE	1		
220	01754-50820	BOLT,FLANGE	VIS DE BUTEE	SCHRAUBE	2		
230	01754-50616	BOLT,FLANGE	VIS	SCHRAUBE	1		
240	T1060-3054-0	CLIP	ATTACHE	SCHELLE	1		

↔ Interchangeable; ≠ not Interchangeable; ← new for old; → old for new

silverhorn.co.uk

508200 OIL FILTER
FILTRE D'HUILE
OELFILTER

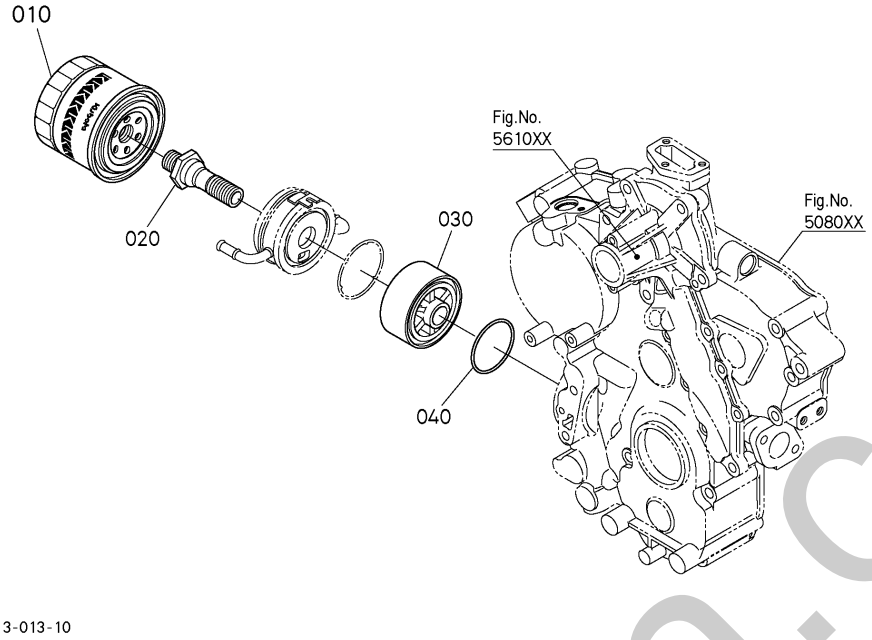

A:D1803-CR-TE4-BH5/BH6

REF.No. POS.No. BILD-Nr.	PART No. REFERENCE BESTELL-Nr.	PART NAME	DESIGNATION	BEZEICHNUNG	Q'TY/S.No. Q'TE/No.S. STUECK/S.Nr. A	I.C. I.C. I.C.	REMARKS REMARQUES BEMERKUNGEN
010	HH164-3243-0	FILTER(CARTRIDGE,OIL)	CARTOUCHE FILTRANTE	OELFILTERPATRONE	1		
020	1J813-3708-0	CONNECTOR	CONNECTEUR	ANSCHLUBE	1		
030	1E196-3261-0	SPACER, OIL FILTER	ENTRETOISE	DISTANZSCHEIBE	1		
040	19202-9683-0	O-RING	JOINT TORIQUE	O RING	1		

silvermorn.co.uk

↔ Interchangeable; ≠ not Interchangeable; ← new for old; → old for new

510500 MAIN BEARING CASE
PALIERS DE VILEBREQUIN
HAUPTLAGERGEHAEUSE

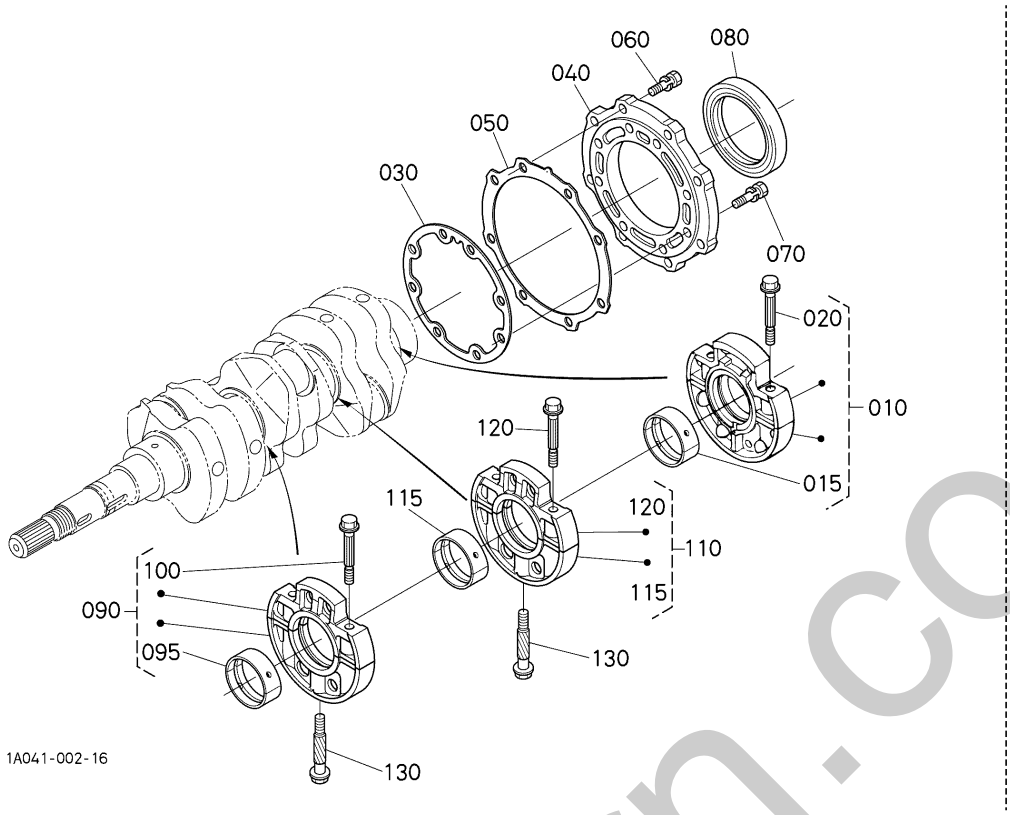

A:D1803-CR-TE4-BH5/BH6

REF.No. POS.No. BILD-Nr.	PART No. REFERENCE BESTELL-Nr.	PART NAME	DESIGNATION	BEZEICHNUNG	Q'TY/S.No. Q'TE/No.S. STUECK/S.Nr. A	I.C. I.C. I.C.	REMARKS REMARQUES BEMERKUNGEN
010	1A091-0709-5	ASSY BRG.CASE,WHEEL	ENS.PALIER VILEBREQ.	GRP.LAGERGEHAEUSE	1		
015	1A091-2348-2	METAL,CRANKSHAFT	COUSSINET DE VILEBR.	LAGERSCHALE	1		STD SET
015	1A091-2393-0	METAL,CRANKSHAFT	COUSSINET DE VILEBR.	LAGERSCHALE	1		-0.20mm SET
015	1A091-2394-0	METAL,CRANKSHAFT	COUSSINET DE VILEBR.	LAGERSCHALE	1		-0.40mm SET
020	1A091-0454-0	BOLT,BEARING CASE	VIS DE VILEBREQUIN	BOLZEN, LAGERKASTEN	2		
030	1A091-0436-2	GASKET,BEARING CASE	JOINT CART.DE RLMT	DICHTUNG	1		
040	1G851-0481-3	COVER,BEARING CASE	PORTE JOINT	DECKEL,LAGERKASTEN	1		
050	1A091-0482-0	GASKET,CASE COVER	JOINT DE CARTER FOU	DICHTUNG	1		
060	01123-50825	BOLT,SEMS	VIS	BOLZEN	8		
070	01123-50828	BOLT,SEMS	VIS	BOLZEN	8		
080	16433-0446-0	SEAL,OIL	BAGUE JOINT	OELDICHTUNGSRING	1		
090	1A071-0704-4	ASSY BRG.CASE,MAIN	ENS.PALIER VILEBREQ.	GRP.LAGERGEHAEUSE	1		
095	1A091-2348-2	METAL,CRANKSHAFT	COUSSINET DE VILEBR.	LAGERSCHALE	1		STD SET
095	1A091-2393-0	METAL,CRANKSHAFT	COUSSINET DE VILEBR.	LAGERSCHALE	1		-0.20mm SET
095	1A091-2394-0	METAL,CRANKSHAFT	COUSSINET DE VILEBR.	LAGERSCHALE	1		-0.40mm SET
100	1A091-0454-0	BOLT,BEARING CASE	VIS DE VILEBREQUIN	BOLZEN, LAGERKASTEN	2		
110	1A071-0705-4	ASSY BRG.CASE,MAIN	ENS.PALIER VILEBREQ.	GRP.LAGERGEHAEUSE	1		
115	1A091-2348-2	METAL,CRANKSHAFT	COUSSINET DE VILEBR.	LAGERSCHALE	1		STD SET
115	1A091-2393-0	METAL,CRANKSHAFT	COUSSINET DE VILEBR.	LAGERSCHALE	1		-0.20mm SET
115	1A091-2394-0	METAL,CRANKSHAFT	COUSSINET DE VILEBR.	LAGERSCHALE	1		-0.40mm SET
120	1A091-0454-0	BOLT,BEARING CASE	VIS DE VILEBREQUIN	BOLZEN, LAGERKASTEN	2		
130	15601-0456-0	BOLT,BEARING CASE	VIS DE VILEBREQUIN	BOLZEN, LAGERKASTEN	2		

↔ Interchangeable; ≠ not Interchangeable; ← new for old; → old for new

silverhorn.co.uk

511000 PISTON AND CRANKSHAFT
PISTON ET VILEBREQUIN
KOLBEN UND KURBELWELLE

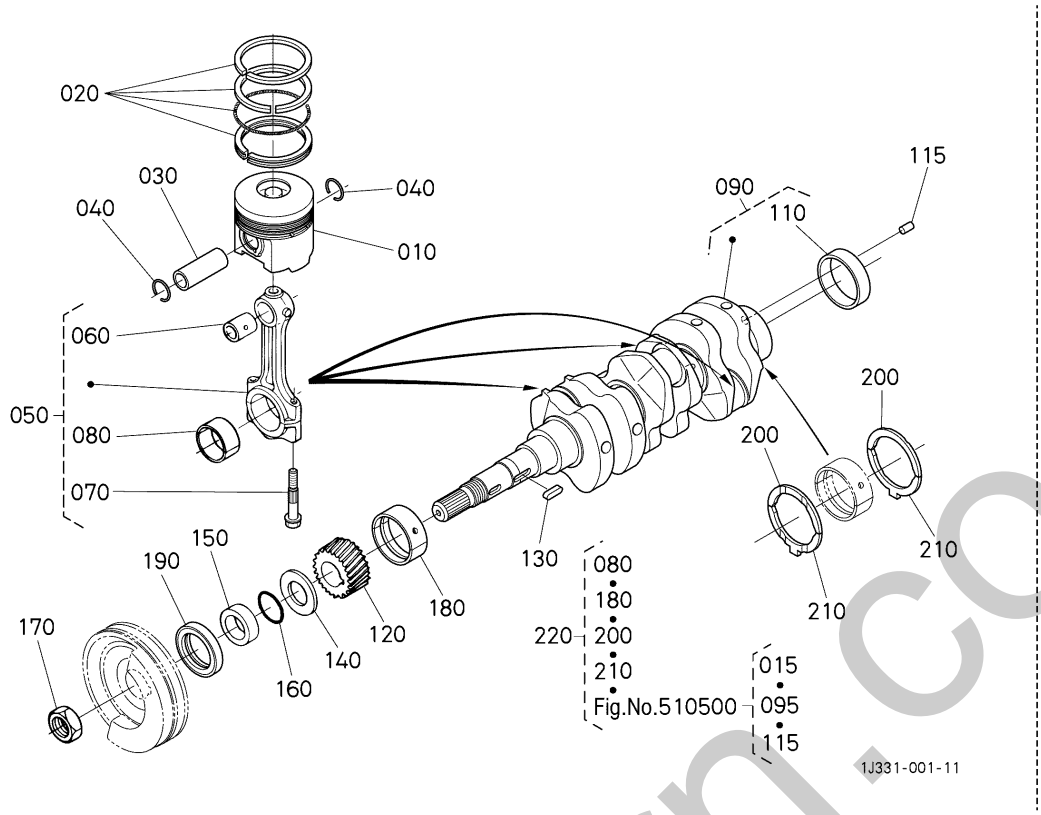

A:D1803-CR-TE4-BH5/BH6

REF.No. POS.No. BILD-Nr.	PART No. REFERENCE BESTELL-Nr.	PART NAME	DESIGNATION	BEZEICHNUNG	Q'TY/S.No. Q'TE/No.S. STUECK/S.Nr. A	I.C. I.C. I.C.	REMARKS REMARQUES BEMERKUNGEN
010	1J802-2111-0	PISTON(05)	PISTON	KOLBEN	3		STD
010	1J802-2190-0	PISTON(05)	PISTON	KOLBEN	3		+0.25mm
020	1J802-2105-0	RING,PISTON,ASSY	ENS.SEGMENT	GRP.KOLBENRING	3		STD
020	1J802-2109-0	ASSY PISTON RING	SEGMENT DE PISTON,ASSEMBLAGE	KOLBENRING,KOMP.	3		+0.25mm
030	1A021-2131-0	PISTON PIN	AXE DE PISTON	KOLBENBOLZEN	3		
040	1G279-2133-0	CIRCLIP,INT	CIRCLIP	SPRENGRING	6		
050	1G924-2201-4	ROD,CONNECTING,ASSY	ENS.BIELLE	PLEUELSTANGE KOMP.	3		
060	1G924-2198-0	BUSH,PISTON PIN	BAGUE DE BIELLE	BUCHSE,KOLBENSTIFT	3		
070	1J700-2214-0	BOLT,CONNECTING ROD	VIS DE BIELLE	BOLZEN	6		
080	17311-2231-2	METAL,CRANKPIN	COUSSINET DE BIELLE	LAGERSCHALE	3		STD SET
080	17311-2297-0	METAL(PIN,CRANK)	COUSSINET DE BIELLE	LAGERSCHALE	3		-0.20mm SET
080	17311-2298-0	METAL(PIN,CRANK)	COUSSINET DE BIELLE	LAGERSCHALE	3		-0.40mm SET
090	1G840-2302-0	CRANKSHAFT,COMP	VILEBREQUIN COMPLET	KOMP.KURBELWELLE	1		
100	----	BLANK	BLANC	LEERE SPALTE	-		
110	19202-2328-0	BUSH CRANKSHAFT	BAGUE DE VILEBREQUIN	BUCHSE,KURBELWELLE	1		
115	1A021-2319-2	PIN,STRAIGHT	GOUPILLE CYLINDLIQUE	ZYLINDERSTIFT	1		
120	1A021-2411-0	GEAR,CRANKSHAFT	PIGNON DE VILEBREQ.	ZAHNRAD	1		
130	05712-00730	FEATHER KEY	CLAVETTE	KEIL	1		
140	15471-2331-2	OIL SLINGER	DEFLECTEUR D'HUILE	RING	1		
150	19202-2325-0	COLLAR CRANKSHAFT	COLLIER VILEBREQUIN	HALSRING	1		
160	04811-10300	O RING	JOINT TORIQUE	O RING	1		
170	15221-2336-0	NUT CRANKSHAFT	ECROU DE VILEB.	MUTTER,KURBELWELLE	1		
180	1A091-2347-2	METAL,CRANKSHAFT	COUSSINET DE VILEBR.	LAGERSCHALE	1		STD
180	1A091-2391-0	METAL CRANKSHAFT	COUSSINET DE VILEBR.	LAGERSCHALE	1		-0.20mm
180	1A091-2392-0	METAL CRANKSHAFT	COUSSINET DE VILEBR.	LAGERSCHALE	1		-0.40mm
190	1J826-0414-0	SEAL,OIL	BAGUE JOINT	DICHTRING	1		
200	1A091-2353-2	METAL,SIDE	COUSSINET DE LATERAL	LAGERSCHALE	2		STD
200	1A091-2395-0	METAL SIDE	COUSSINET DE LATERAL	LAGERSCHALE	2		+0.20mm
200	1A091-2396-0	METAL SIDE	COUSSINET DE LATERAL	LAGERSCHALE	2		+0.40mm
210	1A091-2354-2	METAL,SIDE	COUSSINET DE LATERAL	LAGERSCHALE	2		STD

↔ Interchangeable; ≠ not Interchangeable; ← new for old; → old for new

silverhorn.co.uk

511000 PISTON AND CRANKSHAFT
PISTON ET VILEBREQUIN
KOLBEN UND KURBELWELLE

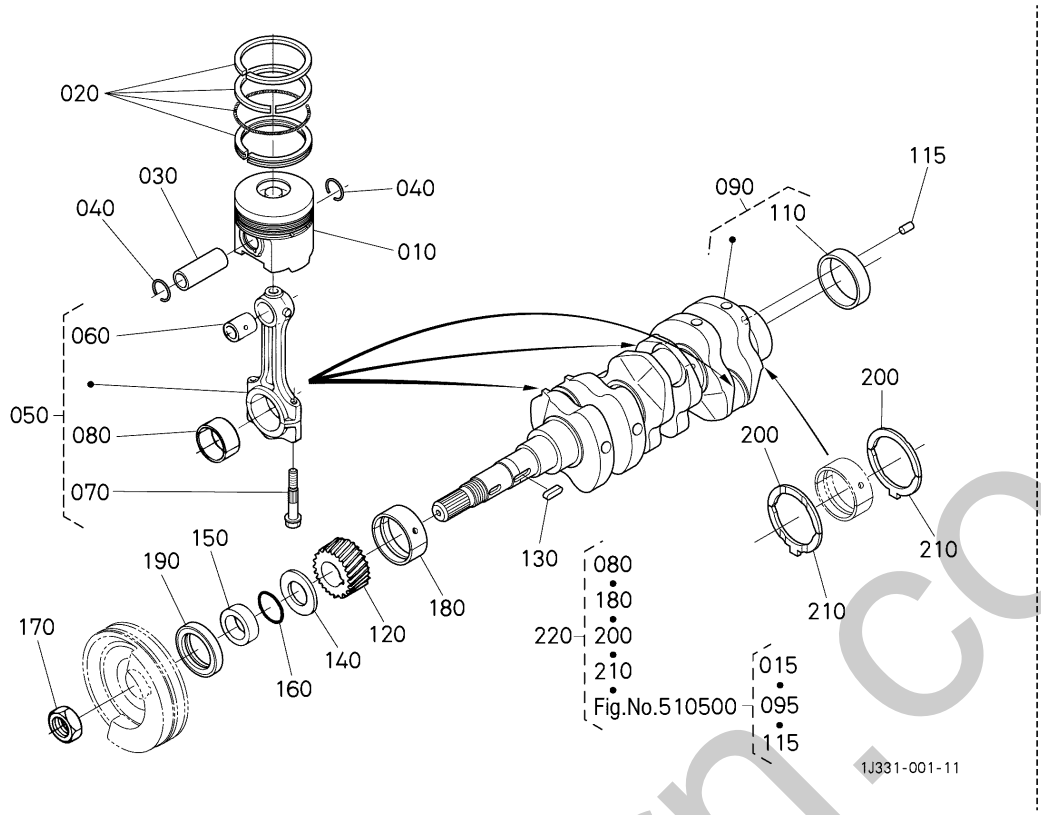

A:D1803-CR-TE4-BH5/BH6

REF.No. POS.No. BILD-Nr.	PART No. REFERENCE BESTELL-Nr.	PART NAME	DESIGNATION	BEZEICHNUNG	Q'TY/S.No. Q'TE/No.S. STUECK/S.Nr. A	I.C. I.C. I.C.	REMARKS REMARQUES BEMERKUNGEN
210	1A091-2397-0	METAL SIDE	COUSSINET DE LATERAL	LAGERSCHALE	2		+0.20mm
210	1A091-2398-0	METAL SIDE	COUSSINET DE LATERAL	LAGERSCHALE	2		+0.40mm
220	1G842-2375-2	KIT METAL,ENGINE	JEU DE COUSSINET	LAGERSATZ	1		STD
220	1G842-2376-0	METAL,KIT(ENGINE)	JEU DE COUSSINET	LAGERSATZ	1		-0.20mm/+0.20mm
220	1G842-2377-0	METAL,KIT(ENGINE)	JEU DE COUSSINET	LAGERSATZ	1		-0.40mm/+0.40mm

silvermarn.co.uk

512000 CAMSHAFT AND IDLE GEAR SHAFT
ARBRE A CAMES ET ARBRE DE PIGNON INTERMEDIAIRE
NOCKENWELLE UND FREILAUFGETRIEBEWELLE

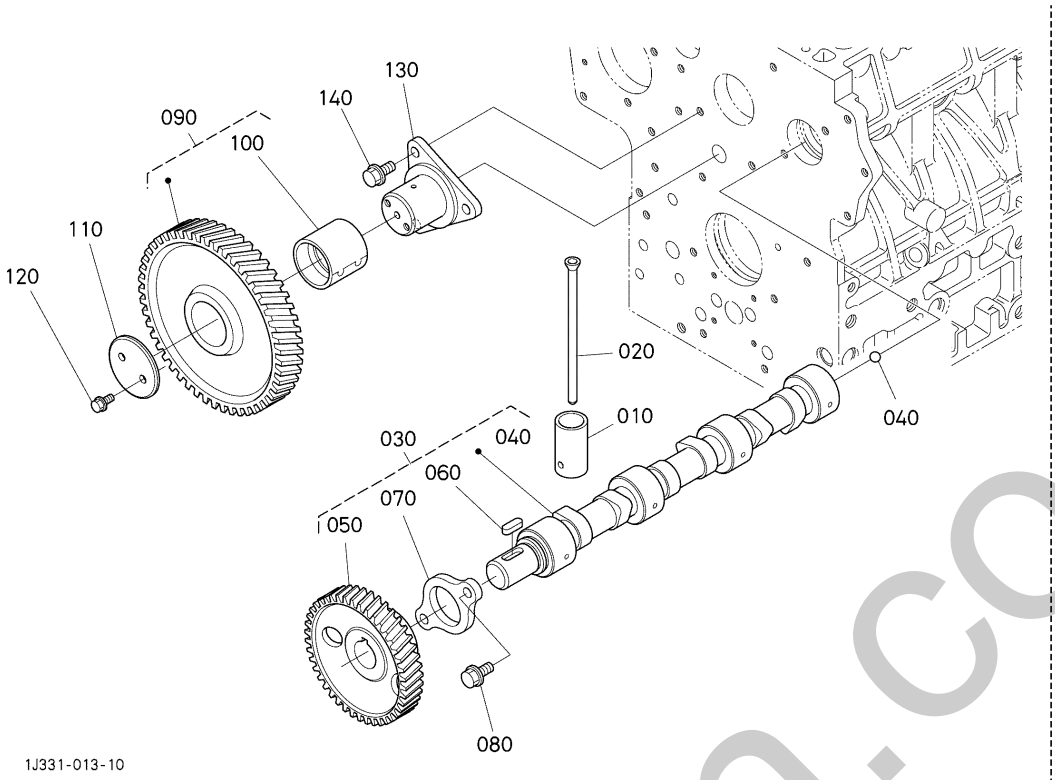

A:D1803-CR-TE4-BH5/BH6

REF.No. POS.No. BILD-Nr.	PART No. REFERENCE BESTELL-Nr.	PART NAME	DESIGNATION	BEZEICHNUNG	Q'TY/S.No. Q'TE/No.S. STUECK/S.Nr. A	I.C. I.C. I.C.	REMARKS REMARQUES BEMERKUNGEN
010	15601-1555-3	TAPPET	POUSSOIR	STOESSEL	6		
020	1A091-1511-0	ROD,PUSH	TIGE DE POUSSOIR	STOESSELSTANGE	6		
030	1G830-1601-0	ASSY CAMSHAFT	ENS.ARBRE A CAMES	GRP.NOCKENWELLE	1		
040	07715-00401	BALL 1/4	BILLE	KUGEL	1		
050	1A091-1651-3	GEAR,CAMSHAFT	PIGNON	ZAHNRAD	1		
060	05712-00720	KEY, FEATHER	CLAVETTE	KEIL	1		
070	15221-1627-0	STOPPER(CAMSHAFT)	BOUCHON ARBRE A CAME	NOCKENWELLENSPRERRPLATTE	1		
080	01754-50816	BOLT,FLANGE	VIS DE BUTEE	SCHRAUBE	2		
090	1G791-2401-3	COMP.GEAR,IDLE	PIGNON FOU COMP.	KOMP.LEERLAUFGETRIEB	1		
100	1J860-2498-2	BUSHING(IDLE GEAR)	BAGUE DU PIGNON	BUCHSE	1		
110	1J854-2437-0	COLLAR,IDLE GEAR	COLLIER DE PIGNONF.	HUELSE	1		
120	01754-50610	BOLT,FLANGE	VIS DE BUTEE	SCHRAUBE	2		
130	1A021-2425-4	SHAFT,IDLE GEAR	ARBRE DE PIGNON FOU	WELLE	1		
140	01754-50816	BOLT,FLANGE	VIS DE BUTEE	SCHRAUBE	3		

↔ Interchangeable; ≠ not Interchangeable; ← new for old; → old for new

silverhorn.co.uk

515000 FLYWHEEL
VOLANT
SCHWUNGRAD

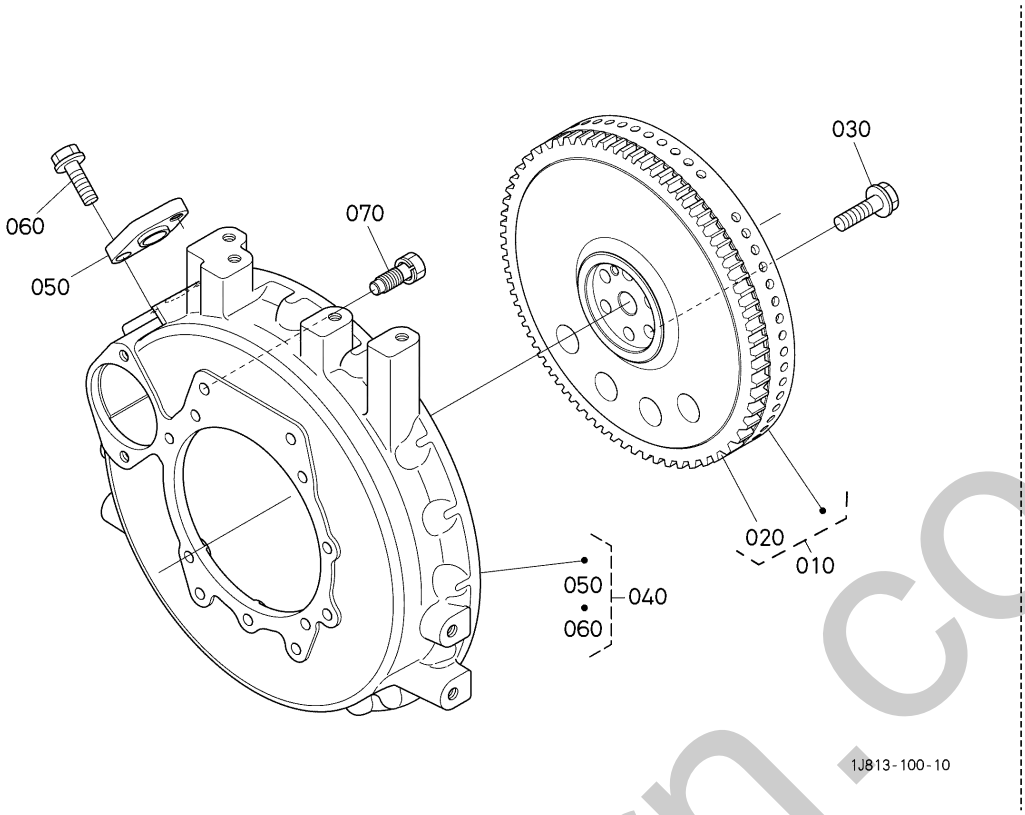

A:D1803-CR-TE4-BH5/BH6

REF.No. POS.No. BILD-Nr.	PART No. REFERENCE BESTELL-Nr.	PART NAME	DESIGNATION	BEZEICHNUNG	Q'TY/S.No. Q'TE/No.S. STUECK/S.Nr. A	I.C. I.C. I.C.	REMARKS REMARQUES BEMERKUNGEN
010	1A460-2501-2	FLYWHEEL,COMP	VOLANT MOTERU COMP.	KOMP.SCHWUNGRAD	1		
020	1A021-6382-0	GEAR(RING)	COURONNE DE DEMARRE.	ZAHNKRANZ	1		
030	1G916-2516-0	BOLT,FLYWHEEL	VIS DE VOLANT	BOLZEN,SCHWUNGRAD	6		
040	1J813-0460-2	HOUSING,COMP(FLYWHEEL)	LOGEMENT,COMPLET	GEHAEUSE,KOMP.	1		
050	1J801-5974-0	BRACKET(SENSOR)	SUPPORT	HALTER	1		
060	01754-50820	BOLT,FLANGE	VIS DE BUTEE	SCHRAUBE	1		
070	16427-9101-0	BOLT	VIS	BOLZEN	11		

↔ Interchangeable; ≠ not Interchangeable; ← new for old; → old for new

silvermarn.co.uk

521000 INJECTION PUMP
POMPE À INJECTION
EINSPRITZPUMPE

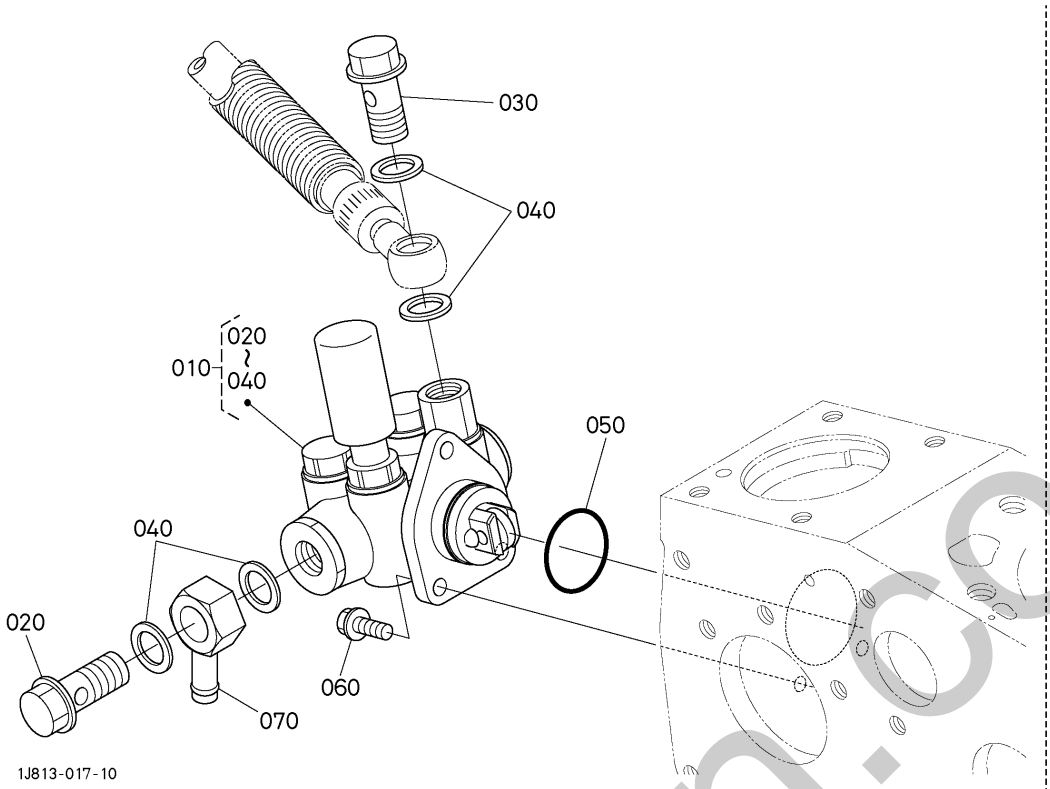

A:D1803-CR-TE4-BH5/BH6

REF.No. POS.No. BILD-Nr.	PART No. REFERENCE BESTELL-Nr.	PART NAME	DESIGNATION	BEZEICHNUNG	Q'TY/S.No. Q'TE/No.S. STUECK/S.Nr. A	I.C. I.C. I.C.	REMARKS REMARQUES BEMERKUNGEN
010	1J801-5203-0	PUMP,ASSY(FUEL)	ENS.POMPE D'ALIMEN.	GRP.KRAFTSTOFFPUMPE	1		
020	1J800-9581-0	BOLT,JOINT	BLANC	BOLZEN,ABSCHLUSS	1		
030	1J800-9582-0	BOLT,JOINT	BLANC	BOLZEN,ABSCHLUSS	1		
040	1J800-4365-0	GASKET(PIPE,JOINT)	JOINT	DICHTUNGSPLATTE	4		
050	19013-9685-0	O RING	JOINT TORIQUE	O RING	1		
060	01754-50616	BOLT,FLANGE	VIS	SCHRAUBE	3		
070	1J813-9569-0	JOINT,SWV PIPE	RACCORD	VERBINDUNGSSTUECK	1		

↔ Interchangeable; ≠ not Interchangeable; ← new for old; → old for new

silverthorn.co.uk

522000 FUEL CAMSHAFT
ARBRE A CAMES DE CARBURANT
KRAFTSTOFF-NOCKENWELLE

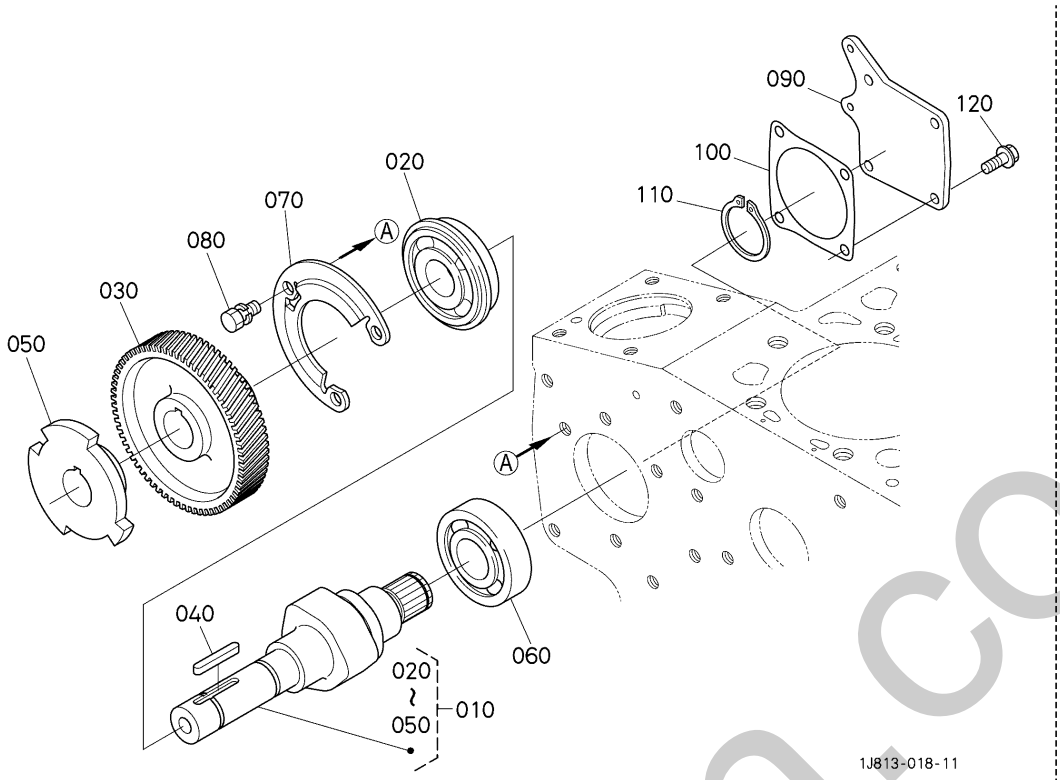

A:D1803-CR-TE4-BH5/BH6

REF.No. POS.No. BILD-Nr.	PART No. REFERENCE BESTELL-Nr.	PART NAME	DESIGNATION	BEZEICHNUNG	Q'TY/S.No. Q'TE/No.S. STUECK/S.Nr. A	I.C. I.C. I.C.	REMARKS REMARQUES BEMERKUNGEN
010	1J804-1602-0	ASSY CAMSHAFT,FUEL	ENS.ARBRE A CAMES	GRP.NOCKENWELLE	1		
020	1G924-5175-0	BEARING,BALL	ROULEMENT A BILLES	KUGELLAGER	1		
030	1J800-5115-0	GEAR	PIGNON	ZAHNRAD	1		
040	05712-00535	FEATHER KEY	CLAVETTE	KEIL	1		
050	1J800-1691-0	WHEEL	ROUE	RAD	1		
060	1G861-9730-0	BEARING(BALL)	ROULEMENT A BILLES	KUGELLAGER	1		
070	1J800-1632-0	STOPPER,FUEL C/SHAFT	BOUCHON	STOFFENNOCKENWELLE	1		
080	01123-50814	BOLT,SEMS	VIS	BOLZEN	3		
090	EG543-1621-0	COVER(FUEL CAMSHAFT)	COUV.ARBRE A CAMES	DECKELNOCKENWELLE	1		
100	1G492-1622-0	GASKET	JOINT	DICHTUNGSPLATTE	1		
110	04612-00250	CIR-CLIP,EXTERNAL	CIRCLIP	SPRENGRING,AUSSEN	1		
120	01754-50816	BOLT,FLANGE	VIS DE BUTEE	SCHRAUBE	4		

silverhorn.co.uk

↔ Interchangeable; ≠ not Interchangeable; ⟵ new for old; ⟶ old for new

526500 SUPPLY PUMP
POMPE D'APPROVISIONNEMENT
VERSORGUNGSMATERIAL-PUMPE

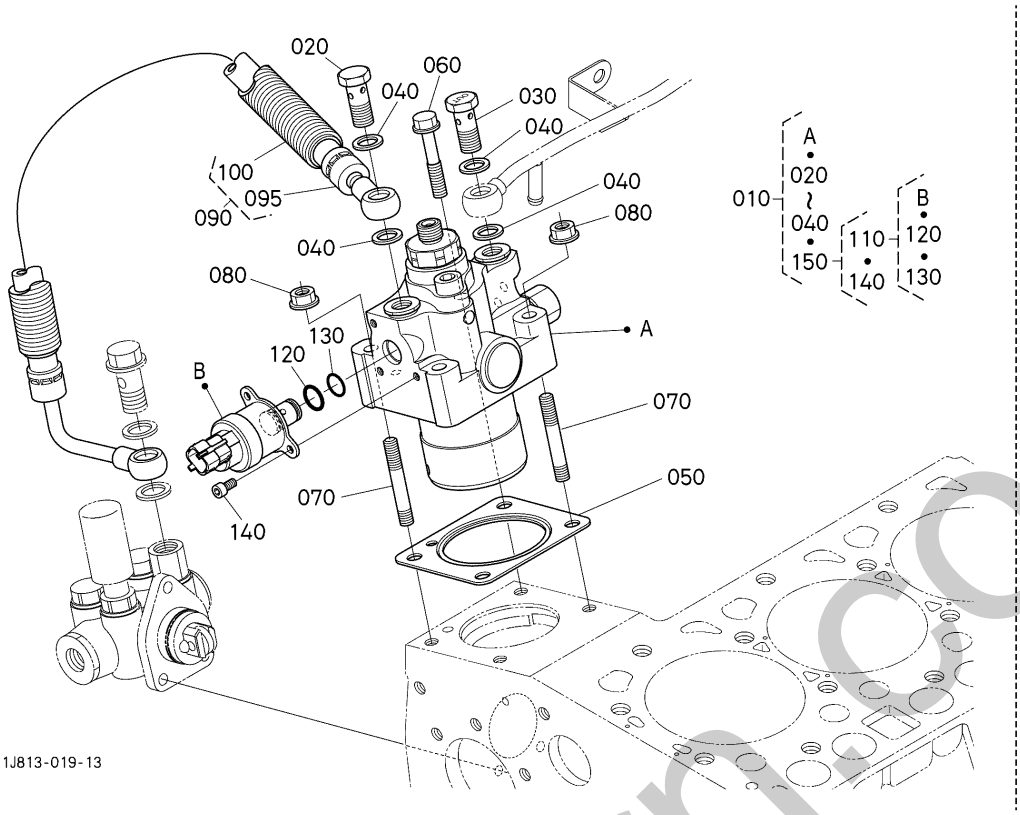

A:D1803-CR-TE4-BH5/BH6

REF.No. POS.No. BILD-Nr.	PART No. REFERENCE BESTELL-Nr.	PART NAME	DESIGNATION	BEZEICHNUNG	Q'TY/S.No. Q'TE/No.S. STUECK/S.Nr. A	I.C. I.C. I.C.	REMARKS REMARQUES BEMERKUNGEN
010	1J801-5050-0	PUMP,ASSY(SUPPLY)	POMPE D'APPROVISION.	GRP.PUMPE	1		
020	1J800-9579-0	BOLT,JOINT	VIS	BOLZEN,ABSCHLUSS	1		
030	1J800-9580-0	BOLT,JOINT	VIS	BOLZEN,ABSCHLUSS	1		
040	1J800-5052-0	GASKET	JOINT	DICHTUNGSPLATTE	4		
050	1J800-5213-0	GASKET,PUMP	JOINT DE POMPE	DICHTUNGSPLATTE	1		
060	1J800-9101-0	BOLT,FLANGE	VIS	SCHRAUBE	2		
070	1J800-9149-0	STUD	GOUJON	STEHBOLZEN	2		
080	02751-50080	NUT,FLANGE	ECROU A EMBASE	MUTTER	2		
090	1E518-4207-0	HOSE,ASSY(FUEL)	ENS.TUYAU	GRP.SCHLAUCH	1		
095	1E518-4209-0	HOSE,COMP(FUEL)	ENS.TUYAU CARBURANT	SCHLAUCH	1		
100	1E518-4222-0	TUBE(PIPE)	TUBE	SCHLAUCH	1		
110	1J801-5054-0	VALVE,ASSY(SCV)	ENS.SOUPAPE	GRP.VENTIL	1		
120	1J800-9678-0	O-RING(SCV,1)	JOINT TORIQUE	O RING	1		
130	1J800-9679-0	O-RING(SCV,2)	JOINT TORIQUE	O RING	1		
140	1J800-9143-0	BOLT(SCV)	VIS	BOLZEN	3		
150	1J801-9755-0	VALVE,KIT(SCV)	KIT DE SOUPAPE	VENTIL KIT	1		

↔ Interchangeable; ≠ not Interchangeable; ← new for old; → old for new

simonhorn.co.uk

540000 NOZZLE HOLDER AND GLOW PLUG
PORTE-INJECTEUR ET BOUGIE DE PRÉCHAUFFAGE
DUESENHALTER UND GLUEHKERZE

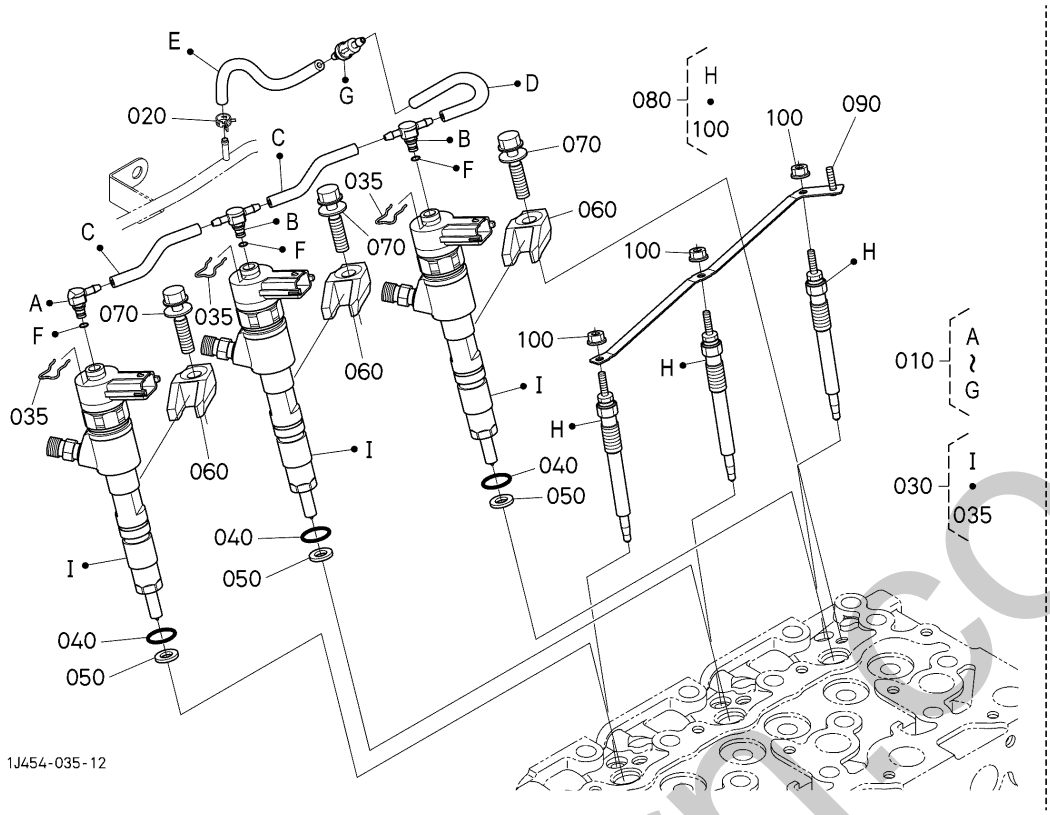

A:D1803-CR-TE4-BH5/BH6

REF.No. POS.No. BILD-Nr.	PART No. REFERENCE BESTELL-Nr.	PART NAME	DESIGNATION	BEZEICHNUNG	Q'TY/S.No. Q'TE/No.S. STUECK/S.Nr. A	I.C. I.C. I.C.	REMARKS REMARQUES BEMERKUNGEN
010	1J804-4250-2	TUBE,ASSY(OVER FLOW)	ENS.TUYAU	GRP. SCHLAUCH	1		
020	09318-88068	CLAMP,HOSE	COLLIER DE DURITE	SCHLAUCHBINDER	1		
030	1J801-5305-2	INJECTOR,ASSY	ENS.INJECTEUR	GRP.EINSPRITZPUMP	3		
035	1J800-4275-0	CLAMP	ATTACHE	KLAMMER	3		
040	1J800-5349-0	O RING	JOINT TORIQUE	O RING	3		
050	1G796-5362-0	PACKING	JOINT	DICHTUNGSPLATTE	3		
060	1J800-5315-0	CLAMP	COLLIER	KLAMMER	3		
070	1J800-5320-0	BOLT,ASSY	ENS.VIS	GRP.BOLZEN	3		
080	1G852-6551-2	GLOW PLUG	BOUGIE,PRE-CHAUFFAGE	GLUEHSTOEPSEL	3		
090	1J804-6556-0	CORD(GLOW PLUG)	FILDEBOUG.PRECHAUFF.	GLUEHKERZEKORD	1		
100	02761-50040	NUT,FLANGE	ECROU	MUTTER	4		

silverhorn.co.uk

↔ Interchangeable; ≠ not Interchangeable; ← new for old; → old for new

545000 INJECTION PIPE
TUYAU D'INJECTEUR
EINSPRITZUNG-ROHR

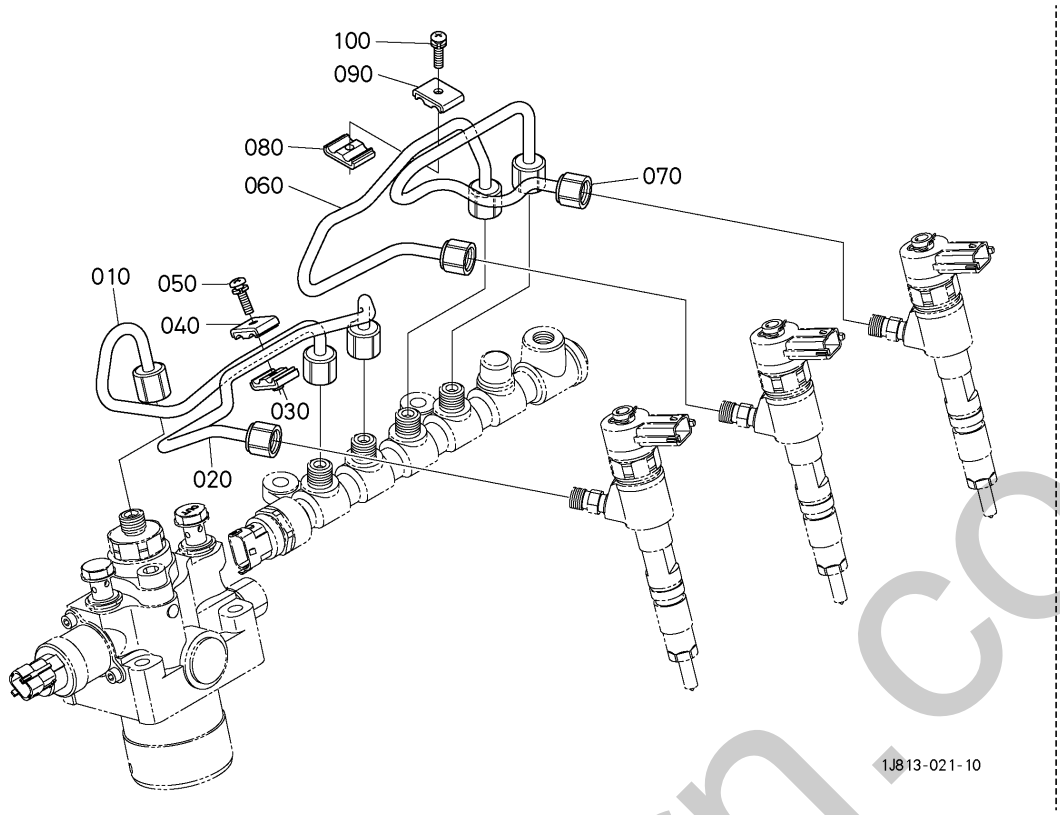

A:D1803-CR-TE4-BH5/BH6

REF.No. POS.No. BILD-Nr.	PART No. REFERENCE BESTELL-Nr.	PART NAME	DESIGNATION	BEZEICHNUNG	Q'TY/S.No. Q'TE/No.S. STUECK/S.Nr. A	I.C. I.C. I.C.	REMARKS REMARQUES BEMERKUNGEN
010	1J801-5375-0	PIPE	TUYAU D'INJECTEUR	EINSPRITZROHR	1		
020	1J800-5371-0	PIPE,INJECTION	TUYAU D'INJECTEUR	EINSPRITZROHR	1		
030	15841-5385-0	CLAMP,PIPE	COLLIER DE TUYAUTERI	ROHRKLEMME	1		
040	15841-5386-0	CLAMP,PIPE	COLLIER DE TUYAUTERI	ROHRKLEMME	1		
050	03024-50520	SCREW,SEMS(PAN HEAD)	VIS A RONDELLE	SCHRAUBE	1		
060	1J800-5372-0	PIPE,INJECTION	TUYAU D'INJECTEUR	EINSPRITZROHR	1		
070	1J800-5373-0	PIPE,INJECTION	TUYAU D'INJECTEUR	EINSPRITZROHR	1		
080	15841-5385-0	CLAMP,PIPE	COLLIER DE TUYAUTERI	ROHRKLEMME	1		
090	15841-5386-0	CLAMP,PIPE	COLLIER DE TUYAUTERI	ROHRKLEMME	1		
100	03024-50520	SCREW,SEMS(PAN HEAD)	VIS A RONDELLE	SCHRAUBE	1		

⟷ Interchangeable; ≠ not Interchangeable; ⟵ new for old; ⟶ old for new

silverhorn.co.uk

548000 COMMON RAIL
RAIL COMMUN
COMMON RAIL EINSPRITZUNG

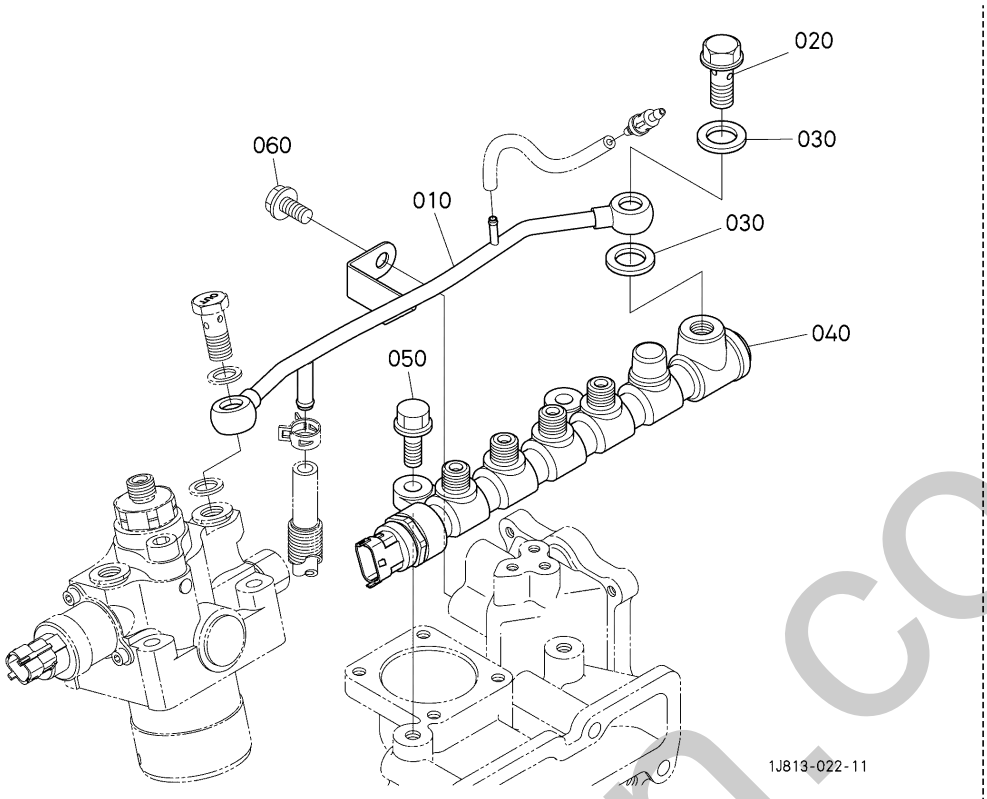

A:D1803-CR-TE4-BH5/BH6

REF.No. POS.No. BILD-Nr.	PART No. REFERENCE BESTELL-Nr.	PART NAME	DESIGNATION	BEZEICHNUNG	Q'TY/S.No. Q'TE/No.S. STUECK/S.Nr. A	I.C. I.C. I.C.	REMARKS REMARQUES BEMERKUNGEN
010	1J804-4285-2	PIPE,COMP(WATER OVER FLOW)	CONDUITE,COMP	ROHR,AUSGLEICH	1		
020	1J800-9578-0	BOLT,JOINT	BLANC	BOLZEN,ABSCHLUSS	1		
030	1J800-5052-0	GASKET	JOINT	DICHTUNGSPLATTE	2		
040	1J804-5060-2	RAIL,ASSY	ENS.RAIL COMMUN	GRP.ALLGEMEINE SCHI.	1		
050	01754-50825	BOLT,FLANGE	VIS	SCHRAUBE	2		
060	01754-50816	BOLT,FLANGE	VIS DE BUTEE	SCHRAUBE	1		

↔ Interchangeable; ≠ not Interchangeable; ⟵ new for old; ⟶ old for new

silverhorn.co.uk

550000 ALTERNATOR
ALTERNATEUR
WECHSELSTROMMASCHINE

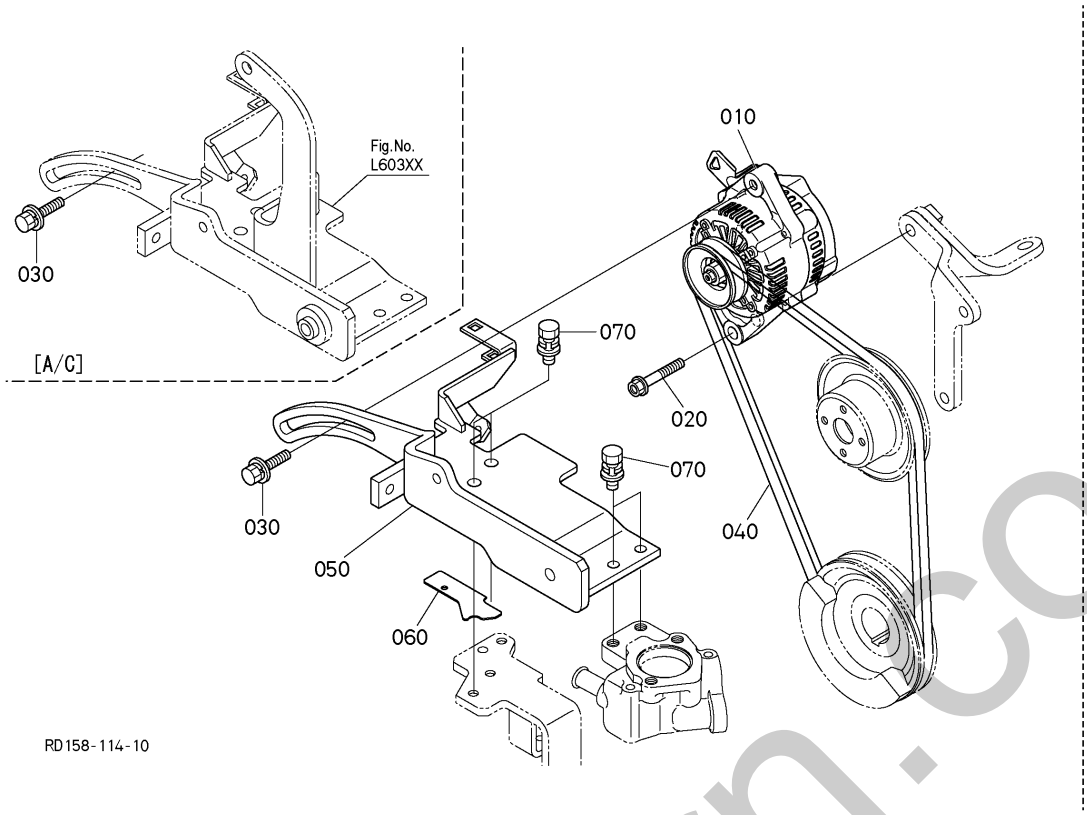

A:KX042-4

REF.No. POS.No. BILD-Nr.	PART No. REFERENCE BESTELL-Nr.	PART NAME	DESIGNATION	BEZEICHNUNG	Q'TY/S.No. Q'TE/No.S. STUECK/S.Nr. A	I.C. I.C. I.C.	REMARKS REMARQUES BEMERKUNGEN
010	1J730-6401-2	ASSY ALTERNATOR	ALTERNATEUR COMPLET	LICHTMASCHINE	1		
020	01774-51045	BOLT,FLANGE	VIS DE BUTEE	SCHRAUBE	1		
030	01127-50830	BOLT,W SEMS(LARGE WASHER)	VIS	BOLZEN	1		
040	RD158-4292-0	V-BELT(45.5)	COURROIE EN V	KEILRIEMEN	1		EXCEPT A/C
040	RD158-4792-0	V-BELT(46.5)	COURROIE EN V	KEILRIEMEN	1		A/C
050	RD158-4291-3	BRACKET	SUPPORT	HALTER	1		
060	RD158-4256-2	SHIM(0.5)	CALE	ABSTANDSSCHEIBE	1		
070	01125-50825	BOLT,W SEMS	VIS	SCHRAUBE	4		

silverhorn.co.uk

↔ Interchangeable; ≠ not Interchangeable; ← new for old; → old for new

551000 ALTERNATOR (COMPONENT PARTS)
ALTERNATEUR (PARTIES COMPOSANTES)
LICHTMASCHINE (EINZEL-TEILE)

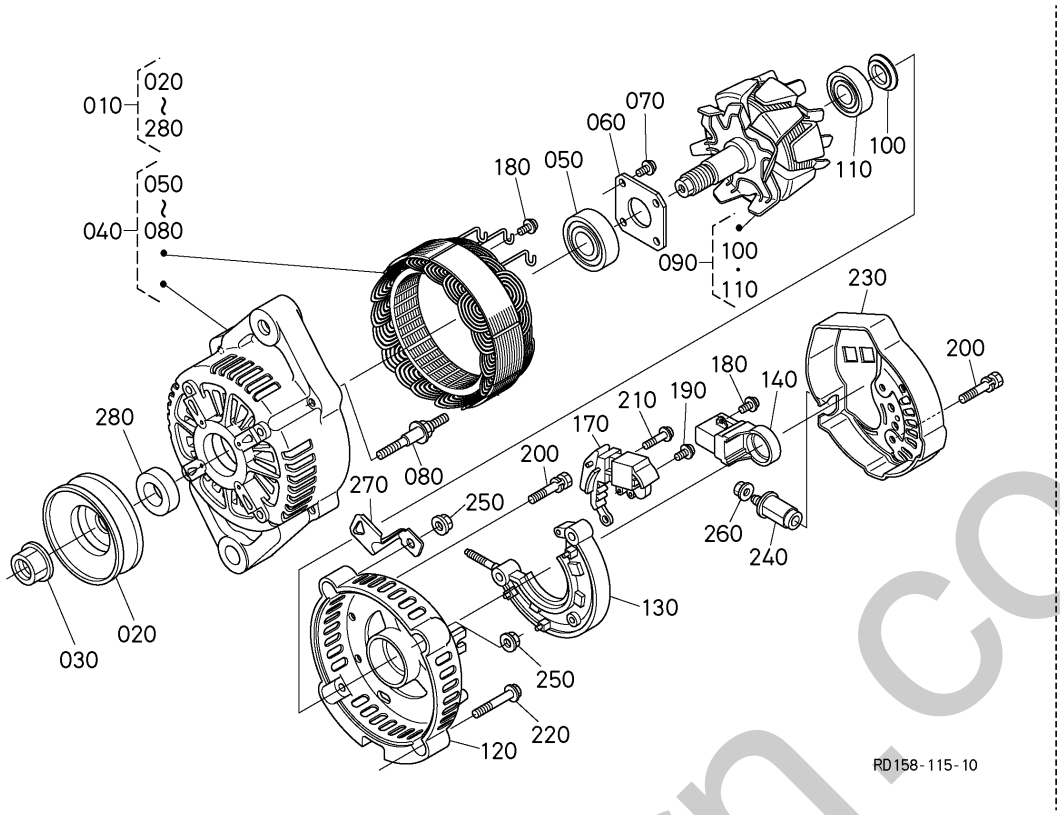

A:KX042-4

REF.No. POS.No. BILD-Nr.	PART No. REFERENCE BESTELL-Nr.	PART NAME	DESIGNATION	BEZEICHNUNG	Q'TY/S.No. Q'TE/No.S. STUECK/S.Nr. A	I.C. I.C. I.C.	REMARKS REMARQUES BEMERKUNGEN
010	1J730-6401-2	ASSY ALTERNATOR	ALTERNATEUR COMPLET	LICHTMASCHINE	1		
020	16427-6411-0	PULLEY, ALTERNATOR	POULIE ALTERNATEUR	RIEMENSCHEIBE	1		
030	15881-9201-0	NUT	ECROU	MUTTER	1		
040	1J730-6402-2	FRAME	CHASSIS	RAHMEN	1		
050	16652-6478-2	BEARING BALL	ROULEMENT A BILLES	KUGELLAGER	1		
060	15881-6471-0	PLATE, RETAINER	PLAQUE RETENUE	HALTEPLATTE	1		
070	15881-9301-0	SCREW, ROUND HEAD	VIS A TETE RONDE	RUNDKOPFSCHRAUBE	4		
080	15881-6426-0	BOLT, THROUGH	VIS,PASSANT	BOLZEN	2		
090	TA043-6404-0	ROTOR	ROTOR	ROTOR	1		
100	15881-6480-0	COVER, BEARING	COUVERCLE	DECKEL	1		
110	16652-6477-0	BEARING BALL	ROULEMENT A BILLES	KUGELLAGER	1		
120	1J730-6406-0	FRAME	CHASSIS	RAHMEN	1		
130	TA043-6485-0	HOLDER	SUPPORT	HALTER	1		
140	1J730-6431-0	BRUSH	PATTE D'ATTACHE	BUERSTE	1		
150	----	BLANK	BLANC	LEERE SPALTE	-		
160	----	BLANK	BLANC	LEERE SPALTE	-		
170	1K531-6460-2	ASSY REGULATOR	REGULATEUR	REGLER	1		
180	15881-9303-0	SCREW, ROUND HEAD	VIS A TETE RONDE	RUNDKOPFSCHRAUBE	6		
190	15881-9304-0	SCREW, ROUND HEAD	VIS A TETE RONDE	RUNDKOPFSCHRAUBE	1		
200	15881-9104-0	BOLT	VIS	BOLZEN	3		
210	15881-9302-0	SCREW, ROUND HEAD	VIS A TETE RONDE	RUNDKOPFSCHRAUBE	2		
220	15881-9105-0	BOLT	VIS	BOLZEN	2		
230	17369-6423-0	COVER,END	PALIER ARRIERE	DECKEL	1		
240	15881-6490-0	BUSH,INSULATION	BAGUE ISOLANTE	BUCHSE	1		
250	15881-9202-0	NUT	ECROU	MUTTER	2		
260	14182-9203-0	NUT	ECROU	MUTTER	1		
270	1J730-6757-0	CLAMP,CORD	ATTACHE-FILS	KABELKLEMME	1		
280	15881-6415-0	COLLAR	COLLIER	HUELSE	1		

⟷ Interchangeable; ≠ not Interchangeable; ⟵ new for old; ⟶ old for new

silverhorn.co.uk

554000 STARTER DÉMARREUR ANLASSER

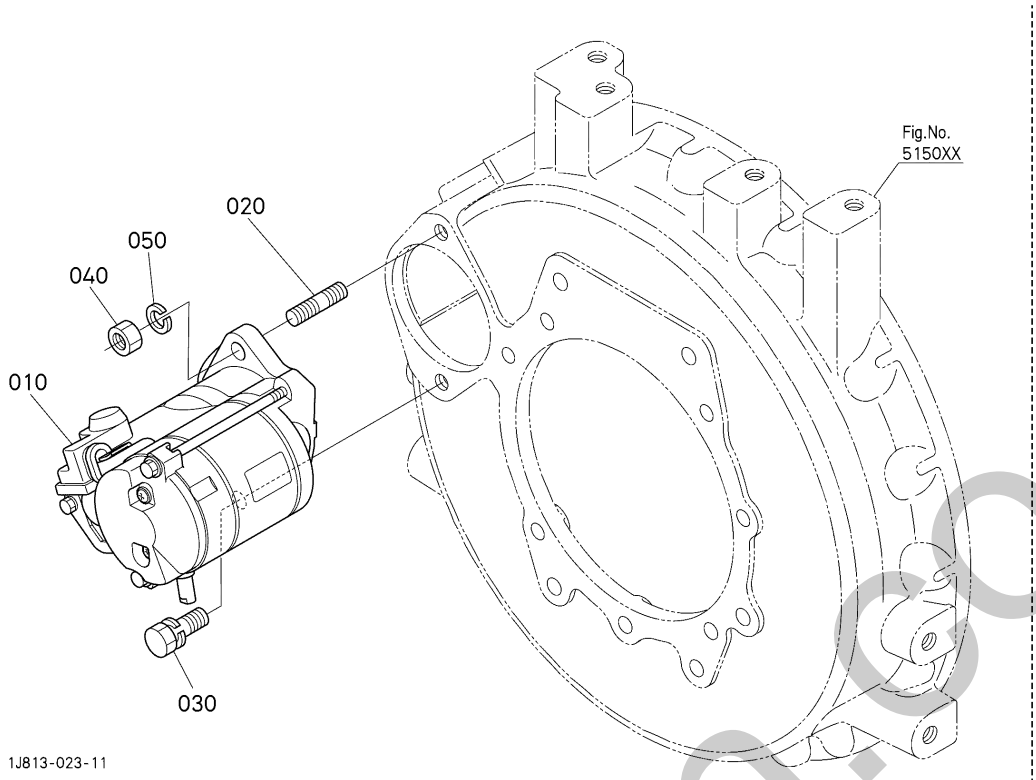

A:D1803-CR-TE4-BH5/BH6

REF.No. POS.No. BILD-Nr.	PART No. REFERENCE BESTELL-Nr.	PART NAME	DESIGNATION	BEZEICHNUNG	Q'TY/S.No. Q'TE/No.S. STUECK/S.Nr. A	I.C. I.C. I.C.	REMARKS REMARQUES BEMERKUNGEN
010	1J813-6301-0	STARTER,ASSY	ENS.DEMARREUR	GRP.ANLASSER	1		
020	01517-51030	BOLT,STUD	GOUJON	STEHBOLZEN	1		
030	01133-51030	BOLT,SEMS	VIS	BOLZEN	1		
040	02114-50080	HEX.NUT	ECROU	MUTTER	1		
050	04512-50080	WASHER,SPRING LOCK	RONDELLE GROWER	FEDERRING	1		

↔ Interchangeable; ≠ not Interchangeable; ← new for old; → old for new

silverhorn.co.uk

555000 STARTER (COMPONENT PARTS)
DÉMARREUR (PARTIES COMPOSANTES)
ANLASSER (EINZEL-TEILE)

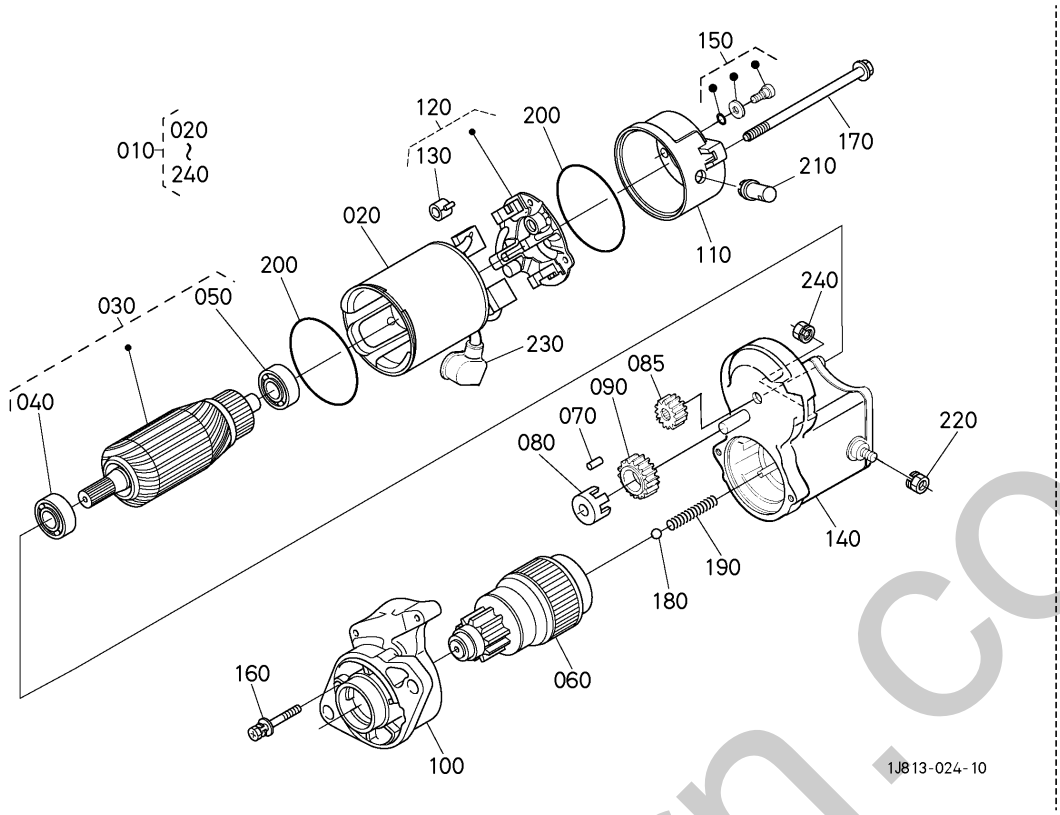

A:D1803-CR-TE4-BH5/BH6

REF.No. POS.No. BILD-Nr.	PART No. REFERENCE BESTELL-Nr.	PART NAME	DESIGNATION	BEZEICHNUNG	Q'TY/S.No. Q'TE/No.S. STUECK/S.Nr. A	I.C. I.C. I.C.	REMARKS REMARQUES BEMERKUNGEN
010	1J813-6301-0	STARTER,ASSY	ENS.DEMARREUR	GRP.ANLASSER	1		
020	11197-6308-0	ASSY YOKE	ENS.CHAPE	GRP.GABELGELENK	1		
030	11197-6307-0	ASSY ARMATURE	ENS.ARMATURE	ARMATURENBRETT	1		
040	11460-6350-0	BEARING	ROULEMENT	LAGER	1		
050	11460-6353-0	BEARING	ROULEMENT	LAGER	1		
060	RC411-5326-0	CLUTCH,STARTER	EMBRAYAGE	KUPPLUNG	1		
070	19212-6310-0	ROLLER	ROULEAU	ROLLE	5		
080	11460-6311-0	RETAINER	SUPPORT	HALTESCHEIBE	1		
085	17123-6326-0	GEAR	ENGRENAGE	ZAHNRAD	1		
090	11460-6327-0	GEAR	ENGRENAGE	ZAHNRAD	1		
100	RC411-5327-0	HOUSING,ASSY(STARTER)	ENS.CARTER DEMARREUR	GRP.GEHAEUSE	1		
110	17341-6320-0	FRAME,END	BATI	END RAHMEN	1		
120	17381-6338-0	ASSY HOLDER,BRUSH	ENS.SUPPORT	GRP.BUERSTENHALTER	1		
130	15401-6339-0	SPRING,BRUSH	RESSORT DE BALAI	SCHLEIFBUERSTENFEDER	4		
140	RC411-5329-0	ASSY SWITCH,MAGNETIC	ENS.INTERRUPTEUR	GRP.MAGNETSCHALTER	1		
150	15511-6376-0	ASSY BOLT	ENS.VIS	GRP.BOLZEN	2		
160	11460-9331-0	BOLT	VIS	BOLZEN	2		
170	11197-6332-0	BOLT	VIS	BOLZEN	2		
180	19212-9713-0	BALL	BILLE	KUGEL	1		
190	11460-6312-0	SPRING	RESSORT	FEDER	1		
200	15511-9666-0	O RING	JOINT TORIQUE	O RING	2		
210	16285-6357-0	PIPE,DRAIN	TUYAU DE DRAINAGE	LEITUNG	1		
220	13963-9201-0	NUT,HEXAGON	ECROU HEXAGONAL	MUTTER	1		
230	11173-6313-0	COVER,TERMINAL	COUVERCLE	DECKEL	1		
240	16285-9201-0	NUT,HEXAGON	ECROU HEXAGONAL	MUTTER	1		

⟷ Interchangeable; ≠ not Interchangeable; ⟵ new for old; ⟶ old for new

smerborn.co.uk

556000 OIL SWITCH / THERMOMETER
CONTACTEUR A HUILE / THEMOMETRE
OELSCHALTER / THERMOMETER

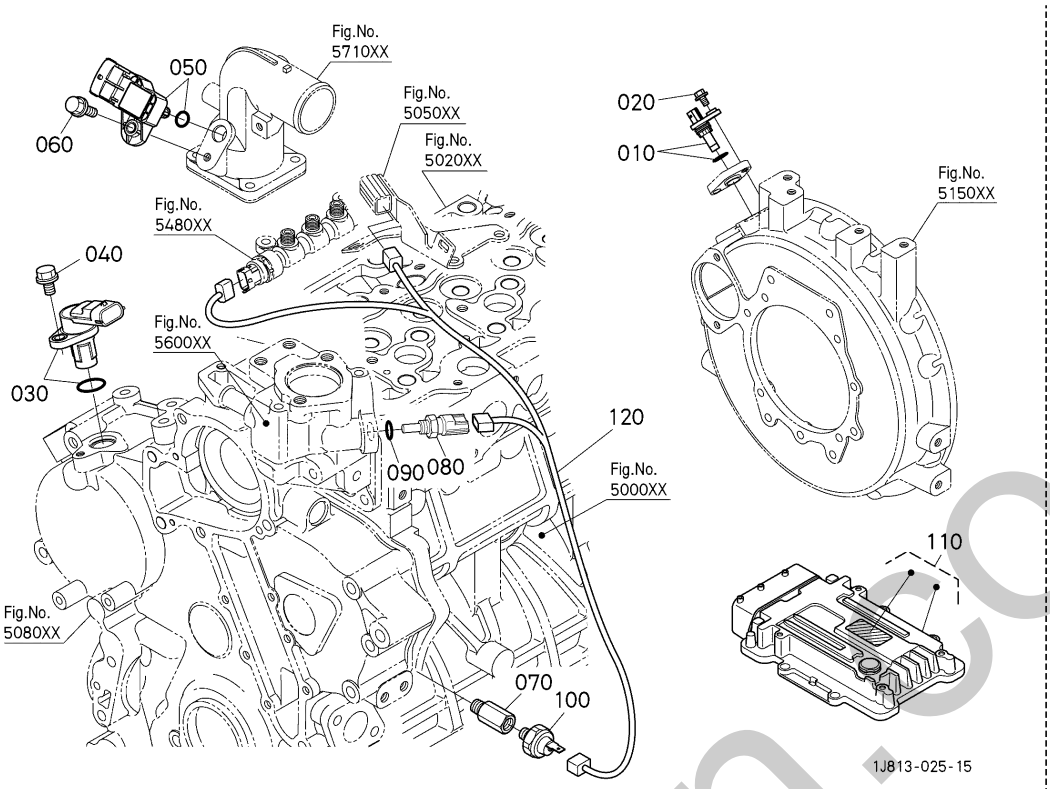

A:D1803-CR-TE4-BH5/BH6

REF.No. POS.No. BILD-Nr.	PART No. REFERENCE BESTELL-Nr.	PART NAME	DESIGNATION	BEZEICHNUNG	Q'TY/S.No. Q'TE/No.S. STUECK/S.Nr. A	I.C. I.C. I.C.	REMARKS REMARQUES BEMERKUNGEN
010	1J800-5966-0	SENSOR	DETECTEUR	SENSOR	1		
020	01754-50616	BOLT,FLANGE	VIS	SCHRAUBE	1		
030	1J801-5971-0	SENSOR	DETECTEUR	SENSOR	1		
040	01754-50616	BOLT,FLANGE	VIS	SCHRAUBE	1		
050	1J803-5967-0	SENSOR,BOOST	SENSOR	SENSOR	1		
060	01754-50620	BOLT,FLANGE	VIS DE BUTEE	SCHRAUBE	1		
070	1J455-3905-0	ADAPTER(SWITCH,OIL)	ADAPTATEUR	ZWISCHENSTUECK	1		
080	5H601-4194-0	SENSOR,WATER TEMP.	DETECTEUR	SENSOR, WASSERTEMPERATUR	1		
090	04817-00100	O RING	JOINT TORIQUE	O RING	1		
100	T1850-3901-0	SWITCH,OIL	MANO-CONTACT D'HUILE	OELDRUCKSCHALTER	1		
110	1H092-6030-0	ECU,ASSY(D18T-BH5)	ECU,ASSEMBLAGE	ELEKTRONISCHES STEUERGERAET,KOMP.	1		
120	1J813-6509-2	HARNESS,WIRE,ASSY(RAIL)	FAISCEAU ÉLECTRIQUE	KABELGESCHIRR,KOMP.	1		

silverthorn.co.uk

↔ Interchangeable; ≠ not Interchangeable; ← new for old; → old for new

560000 WATER FLANGE AND THERMOSTAT
BRIDE D'EAU ET THERMOSTAT
WASSERFLANSCH UND THERMOSTAT

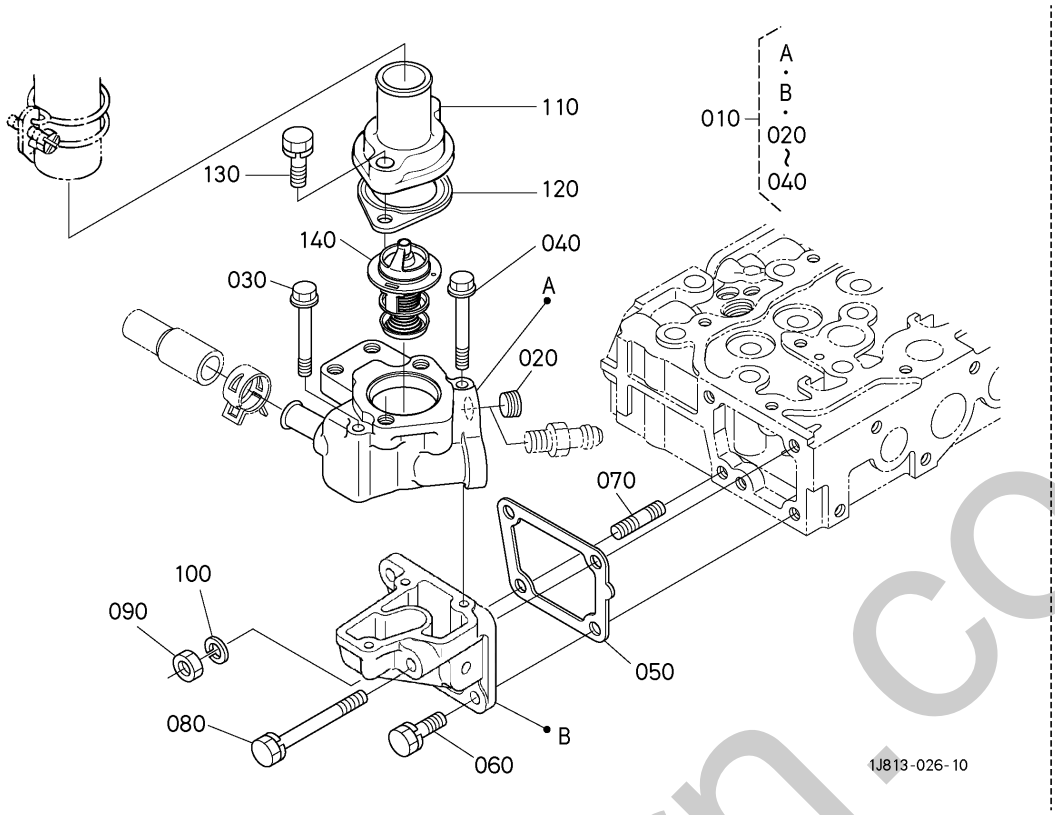

A:D1803-CR-TE4-BH5/BH6

REF.No. POS.No. BILD-Nr.	PART No. REFERENCE BESTELL-Nr.	PART NAME	DESIGNATION	BEZEICHNUNG	Q'TY/S.No. Q'TE/No.S. STUECK/S.Nr. A	I.C. I.C. I.C.	REMARKS REMARQUES BEMERKUNGEN
010	1J801-7270-0	FLANGE,WATER,COMP	BRIDE A EAU COMPLET	KOMP.FLANSCH	1		
020	1A021-9602-0	PLUG	BOUCHON	STOPFEN	1		
030	01754-50660	BOLT,FLANGE	VIS DE BUTEE	SCHRAUBE	2		
040	01754-50665	BOLT,FLANGE	VIS DE BUTEE	SCHRAUBE	1		
050	1A021-7292-0	GASKET(FLANGE,WATER)	JOINT DE BRIDE A EAU	DICHTUNG	1		
060	01123-50820	BOLT,SEMS	VIS	BOLZEN	2		
070	15221-9153-0	STUD	GOUJON	STEHBOLZEN	1		
080	01123-50875	BOLT,SEMS	VIS	BOLZEN	1		
090	02156-50080	HEX.NUT	ECROU	MUTTER	1		
100	04512-50080	WASHER,SPRING LOCK	RONDELLE GROWER	FEDERRING	1		
110	15321-7326-0	COVER(THERMOSTAT)	COUV.DE THERMOSTAT	DECKEL,THERMOSTAT	1		
120	16221-7327-0	GASKET,THEMOSTAT	JOINT	DICHTUNG	1		
130	01123-50835	BOLT,SEMS	VIS	BOLZEN	2		
140	1J801-7301-0	THERMOSTAT,ASSY	THERMOSTAT COMP.	GRP.THERMOSTAT	1		

↔ Interchangeable; ≠ not Interchangeable; ⟵ new for old; ⟶ old for new

silverhorn.co.uk

561000 WATER PUMP
POMPE À EAU
WASSERPUMPE

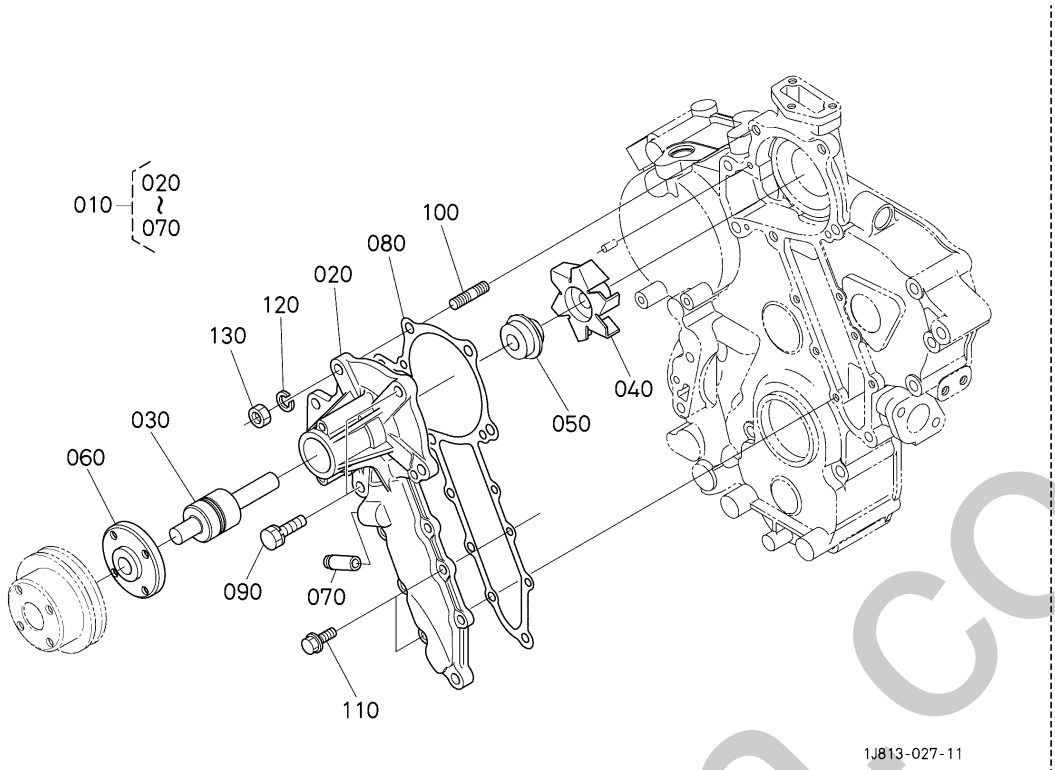

A:D1803-CR-TE4-BH5/BH6

REF.No. POS.No. BILD-Nr.	PART No. REFERENCE BESTELL-Nr.	PART NAME	DESIGNATION	BEZEICHNUNG	Q'TY/S.No. Q'TE/No.S. STUECK/S.Nr. A	I.C. I.C. I.C.	REMARKS REMARQUES BEMERKUNGEN
010	1G730-7303-5	ASSY PUMP,WATER	ENS.POMPE A EAU	GRUPPE WASSERPUMPE	1		
020	1G730-7341-2	BODY,WATER PUMP	CORPS DE POMPE A.EAU	AUFBAUWASSERPUMPE	1		
030	16661-7355-0	BEARING	ROULEMENT	LAGER	1		
040	1A021-7351-0	IMPELLER	TURBINE DE POMPE	FLUEGELRAD	1		
050	16661-7305-0	ASSY SEAL,MECHANICAL	ENS.JOINT MECANIQUE	DICHTUNG	1		
060	1A021-7352-0	FLANGE(WATERPUMP SHAFT)	BRIDE	FLANSCH	1		
070	16241-7337-0	PIPE,WATER RETURN	TUYAU RETOUR D'EAU	ROHR	1		
080	1A051-7343-0	GASKET,WATER PUMP	JOINT DE POMPE A EAU	DICHTUNG	1		
090	01123-50828	BOLT,SEMS	VIS	BOLZEN	2		
100	01518-50822	BOLT,STUD	GOUJON	STEHBOLZEN	1		
110	01754-50616	BOLT,FLANGE	VIS	SCHRAUBE	6		
120	04512-50080	WASHER,SPRING LOCK	RONDELLE GROWER	FEDERRING	1		
130	02156-50080	HEX.NUT	ECROU	MUTTER	1		

↔ Interchangeable; ≠ not Interchangeable; ← new for old; → old for new

silverhorn.co.uk

561200 WATER PIPE
TUYAU D'EAU
WASSERROH

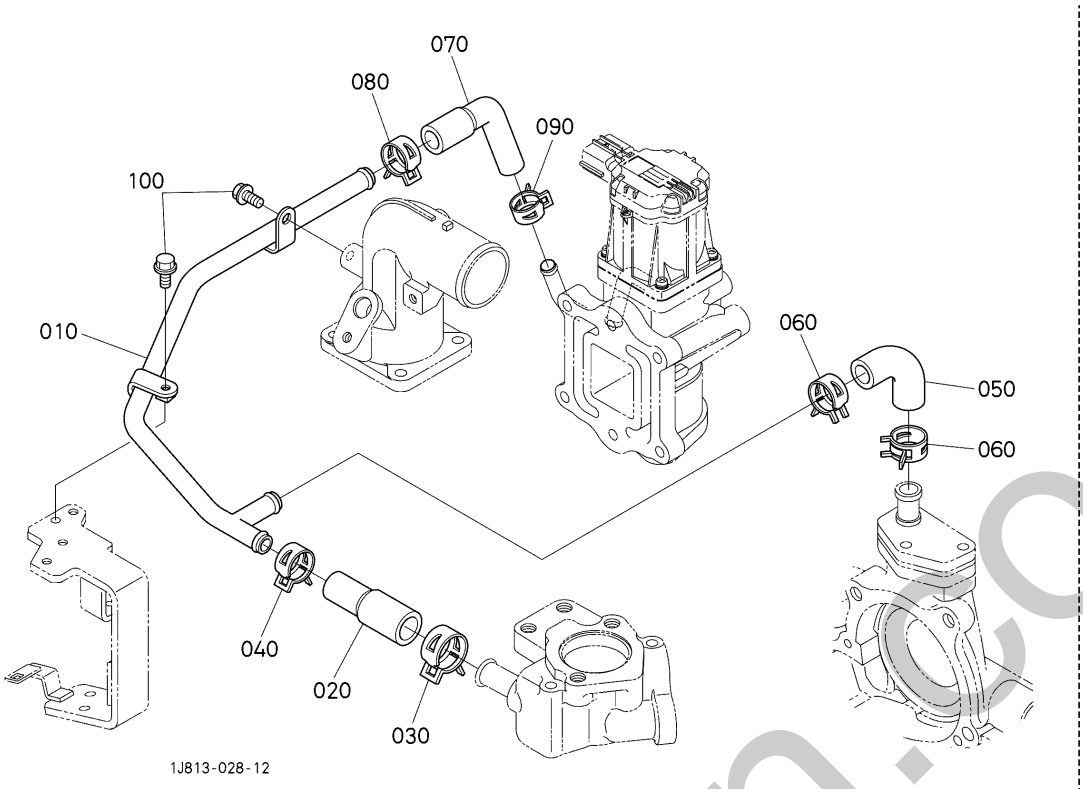

A:D1803-CR-TE4-BH5/BH6

REF.No. POS.No. BILD-Nr.	PART No. REFERENCE BESTELL-Nr.	PART NAME	DESIGNATION	BEZEICHNUNG	Q'TY/S.No. Q'TE/No.S. STUECK/S.Nr. A	I.C. I.C. I.C.	REMARKS REMARQUES BEMERKUNGEN
010	1J813-7331-2	PIPE,COMP(WATER RETURN,2)	ENGRENAGE COMP.	ROHR,KOMP.	1		
020	1J803-7334-0	HOSE(WATER RETURN,2-1)	TUYAU	SCHLAUCH	1		
030	1A021-1172-0	CLAMP,HOSE	COLLIER DE DURITE	SCHLAUCHBINDER	1		
040	09318-88155	CLAMP, HOSE	COLLIER DE DURITE	SCHLAUCHSCHELLE	1		
050	1J803-7335-0	HOSE(WATER RETURN,2-2)	TUYAU	SCHLAUCH	1		
060	09318-88180	BAND,HOSE	COLLIER DE DURITE	SCHLAUCHBINDER	2		
070	1J804-7182-0	HOSE	TUYAU	SCHLAUCH	1		
080	09318-88155	CLAMP, HOSE	COLLIER DE DURITE	SCHLAUCHSCHELLE	1		
090	09318-88130	CLAMP,HOSE	COLLIER DE DURITE	SCHLAUCHBINDER	1		
100	01754-50612	BOLT,FLANGE	VIS DE BUTEE	SCHRAUBE	1		

↔ Interchangeable; ≠ not Interchangeable; ⟵ new for old; ⟶ old for new

silverhorn.co.uk

561500 WATER PIPE
TUYAU D'EAU
WASSERROH

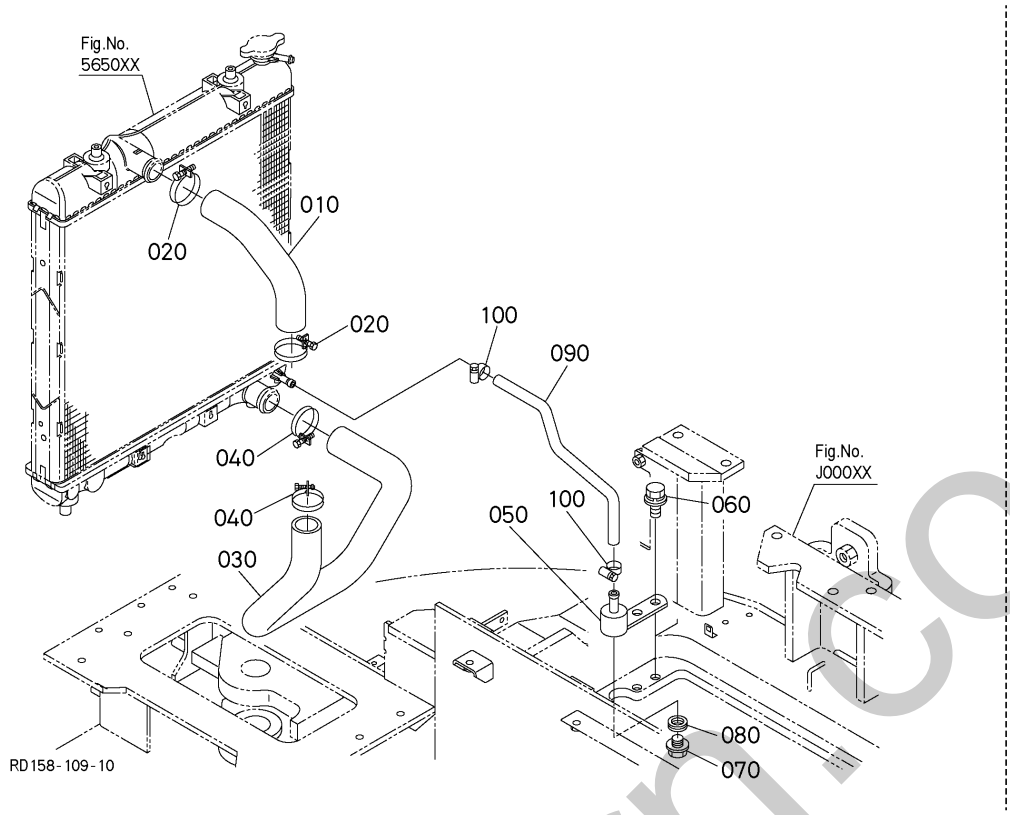

A:KX042-4

REF.No. POS.No. BILD-Nr.	PART No. REFERENCE BESTELL-Nr.	PART NAME	DESIGNATION	BEZEICHNUNG	Q'TY/S.No. Q'TE/No.S. STUECK/S.Nr. A	I.C. I.C. I.C.	REMARKS REMARQUES BEMERKUNGEN
010	RD158-4233-0	HOSE	TUYAU	SCHLAUCH	1		
020	09318-89045	CLAMP,HOSE	COLLIER DE DURITE	SCHLAUCHBINDER	2		
030	RD158-4234-0	HOSE	TUYAU	SCHLAUCH	1		
040	09318-89045	CLAMP,HOSE	COLLIER DE DURITE	SCHLAUCHBINDER	2		
050	RD451-4265-0	JOINT,DRAIN	RACCORD	VERBINDUNGSSTUECK	1		
060	01135-51020	BOLT,W SEMS	VIS	SCHRAUBE	2		
070	06331-45010	PLUG	BOUCHON	STOPFEN	1		
080	04717-01000	WASHER,SEAL	JOINT EN CAOUTCHOUC	GUMMIUNTERLAGE	1		
090	RD158-4236-0	HOSE,DRAIN	TUYAU PURGE	SCHLAUCH	1		
100	09318-88125	CLAMP,HOSE	COLLIER DE DURITE	SCHLAUCHSCHELLE	2		

silverhorn.co.uk

↔ Interchangeable; ≠ not Interchangeable; ← new for old; → old for new

565000 RADIATOR RADIATEUR KUEHLER

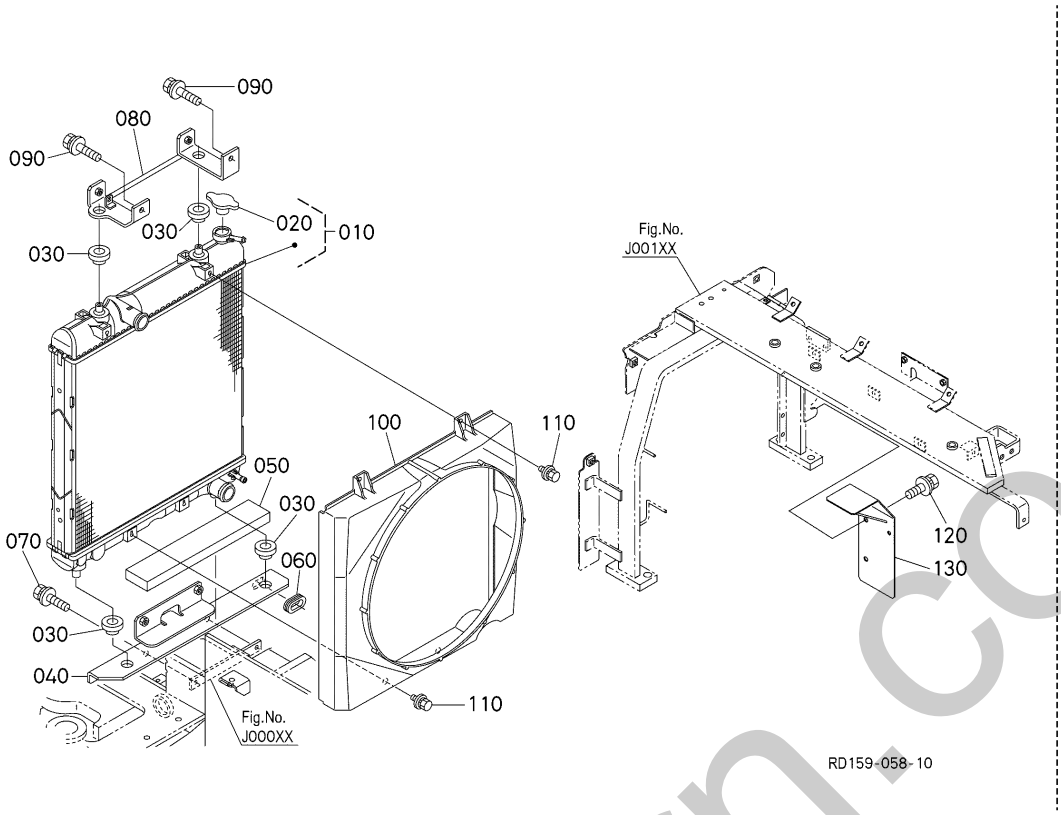

A:KX042-4

REF.No. POS.No. BILD-Nr.	PART No. REFERENCE BESTELL-Nr.	PART NAME	DESIGNATION	BEZEICHNUNG	Q'TY/S.No. Q'TE/No.S. STUECK/S.Nr. A	I.C. I.C. I.C.	REMARKS REMARQUES BEMERKUNGEN
010	RD568-4230-0	ASSY RADIATOR	ENS.RADIATEUR	GRP.KUEHLER	1		
020	RD451-4237-0	CAP,ASSY	ENS.BOUCHON	GRP.KAPPE	1		
030	34070-1603-0	RUBBER	CAOUTCHOUC	GUMMI	4		
040	RD158-4271-0	BRACKET(1,RADIATOR)	CONSOLE DE RADIATEUR	HALTER	1		
050	RD158-4275-0	ABSORBER,SOUND	SILENCIEUX	SCHALLDAEMPFER	1		
060	68701-6657-0	GROMMET	GRUMMET	GUMMITUELLE	1		
070	01135-51025	BOLT,W SEMS	VIS	SCHRAUBE	2		
080	RD158-4272-3	BRACKET,RADIATOR	CONSOLE DE RADIATEUR	HALTER	1		
090	01135-51025	BOLT,W SEMS	VIS	SCHRAUBE	2		
100	RD158-4232-0	SHROUD,FAN	DEFLECTEUR DE VENTIL	RADKRANZ	1		
110	01025-50616	BOLT	VIS	SCHRAUBE	4		
120	01135-51020	BOLT,W SEMS	VIS	SCHRAUBE	2		
130	RD158-4249-3	COVER(FAN)	COUVERCLE,VENTIL	VENTILATORDECKEL	1		

silverborn.co.uk

↔ Interchangeable; ≠ not Interchangeable; ← new for old; → old for new

565500 RESERVE TANK
VASE D'EXPANSION
RESERVEBEHAELTER

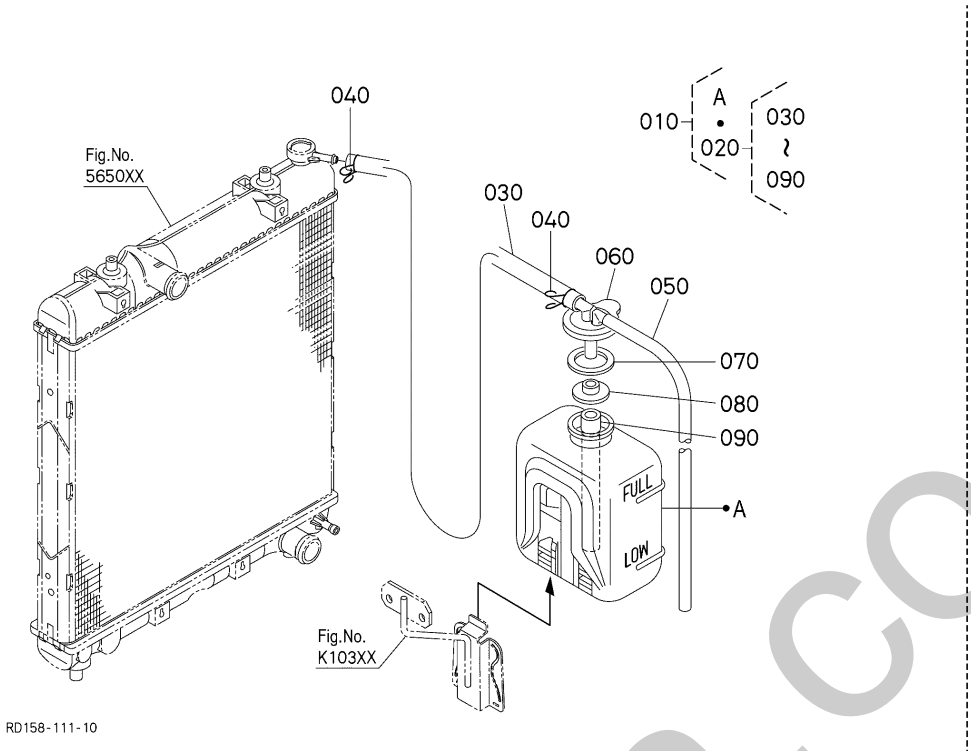

A:KX042-4

REF.No. POS.No. BILD-Nr.	PART No. REFERENCE BESTELL-Nr.	PART NAME	DESIGNATION	BEZEICHNUNG	Q'TY/S.No. Q'TE/No.S. STUECK/S.Nr. A	I.C. I.C. I.C.	REMARKS REMARQUES BEMERKUNGEN
010	RD451-4268-0	ASSY TANK,RESERVE	ENS.VASE D'EXPANSION	GRP.RESERVEBEHAELTER	1		
020	RD451-4269-0	ASSY CAP	ENS.BOUCHON	GRP.VERSCHLUSS	1		
030	59700-2564-0	HOSE,OVER FLOW	TUYAU DE TROP-PLEIN	SCHLAUCH	1		
040	15501-7247-0	CLIP, PIPE	ATTACHE	ROHRKLEMME	2		
050	R1411-4288-0	PIPE	TUYAU	ROHR	1		
060	TC232-1673-0	CAP(RESERVE TANK)	BOUCHON	KAPPE	1		
070	15531-7243-2	PACKING	JOINT	DICHTUNGSPLATTE	1		
080	3G704-1739-0	PLATE	PLAQUE	PLATTE	1		
090	RC411-4290-0	HOSE	TUYAU	SCHLAUCH	1		

↔ Interchangeable; ≠ not Interchangeable; ← new for old; → old for new

silverhorn.co.uk

567000 FAN
VENTILATEUR
VENTILATOR

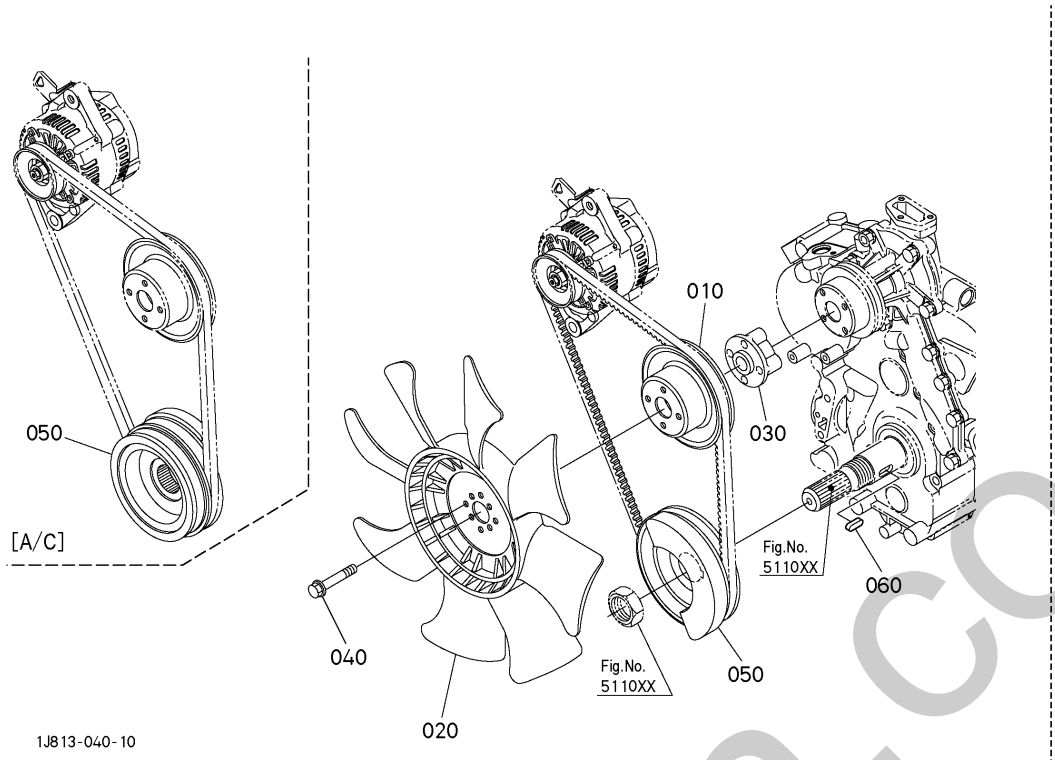

A:D1803-CR-TE4-BH5/BH6

REF.No. POS.No. BILD-Nr.	PART No. REFERENCE BESTELL-Nr.	PART NAME	DESIGNATION	BEZEICHNUNG	Q'TY/S.No. Q'TE/No.S. STUECK/S.Nr. A	I.C. I.C. I.C.	REMARKS REMARQUES BEMERKUNGEN
010	17365-7425-2	PULLEY,FAN	POULIE VENTILATEUR	RIEMENSCHEIBE	1		
020	16483-7411-0	FAN	VENTILATEUR	VENTILATOR	1		
030	1G927-7415-0	COLLAR,FAN	COLLIER	VENTILATORHUELSE	1		
040	01754-50640	BOLT,FLANGE	VIS DE BUTEE	SCHRAUBE	4		
050	1G848-7428-0	PULLEY,FAN DRIVE	POULIE,ENTRAÎN. VENT.	RIEMENSCHEIBE	1		EXCEPT A/C
050	1J813-7428-0	PULLEY,FAN DRV	POULIE ENTRAIN.VENT.	RIEMENSCHEIBE	1		A/C
060	05712-00720	KEY, FEATHER	CLAVETTE	KEIL	1		

silverhorn.co.uk

↔ Interchangeable; ≠ not Interchangeable; ⟵ new for old; ⟶ old for new

571000 INLET MANIFOLD
COLLECTEUR D'ADMISSION
ANSAUGENLEITUNG

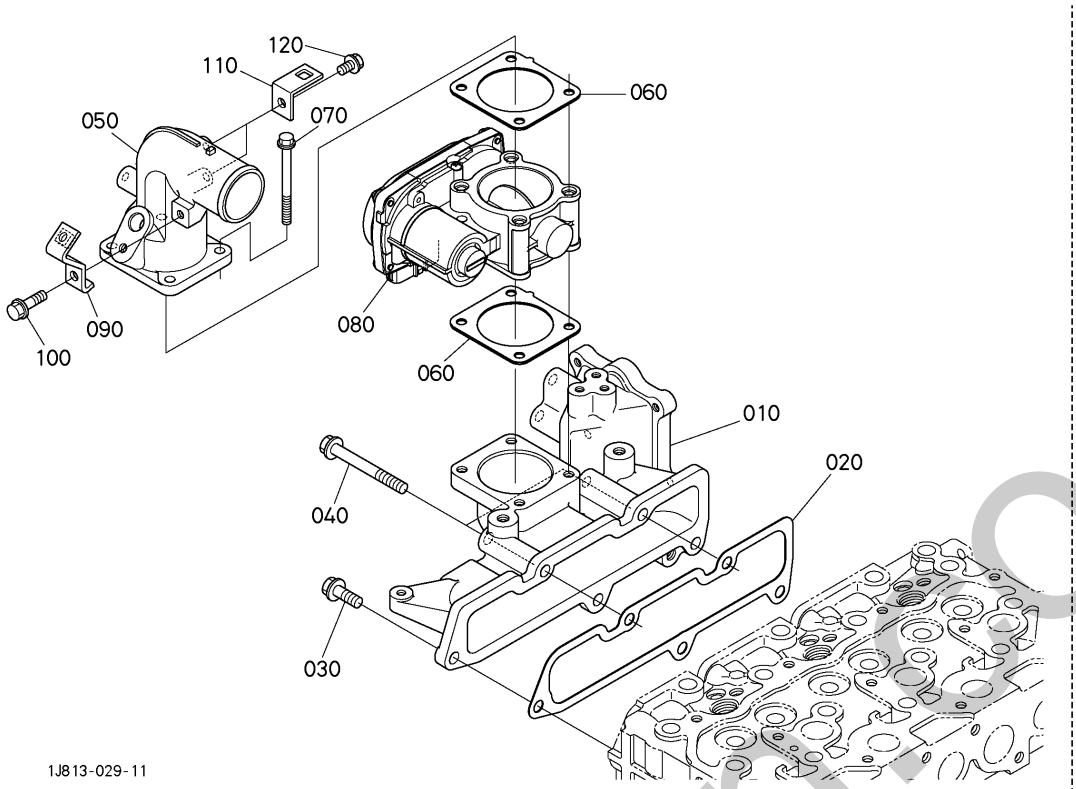

A:D1803-CR-TE4-BH5/BH6

REF.No. POS.No. BILD-Nr.	PART No. REFERENCE BESTELL-Nr.	PART NAME	DESIGNATION	BEZEICHNUNG	Q'TY/S.No. Q'TE/No.S. STUECK/S.Nr. A	I.C. I.C. I.C.	REMARKS REMARQUES BEMERKUNGEN
010	1J804-1176-2	MANIFOLD,INLET	COLLECTEUR D'AD.	ANSAUG-ROHRKRUEMMER	1		
020	1J804-1182-0	GASKET(IN-MANIFOLD)	JOINT DE COLL.ADM.	DICHTUNG ANSAUGROHR	1		
030	01754-50820	BOLT,FLANGE	VIS DE BUTEE	SCHRAUBE	3		
040	01754-50865	BOLT,FLANGE	VIS DE BUTEE	SCHRAUBE	2		
050	1J802-0566-0	FLANGE(INLET)	BRIDE	FLANSCH	1		
060	1J800-0570-0	GASKET(INLET FLANGE)	JOINT	DICHTUNG	2		
070	01754-50665	BOLT,FLANGE	VIS DE BUTEE	SCHRAUBE	4		
080	1J802-1060-0	VALVE,THROTTLE,ASSY	SUPPORT D'ACCELERATEUR	DROSSEL-VENTIL	1		
090	1J802-0573-0	BRACKET	SUPPORT	STAENDER	1		
100	01754-50612	BOLT,FLANGE	VIS DE BUTEE	SCHRAUBE	1		
110	RD809-5382-0	PLATE,CLAMP	PLAQUE	PLATTE	2		
120	01754-50612	BOLT,FLANGE	VIS DE BUTEE	SCHRAUBE	2		

↔ Interchangeable; ≠ not Interchangeable; ← new for old; → old for new

silverhorrmo.uk

572000 EXHAUST MANIFOLD
COLLECTEUR D'ECHAPPEMENT
AUSPUFFRUMMER

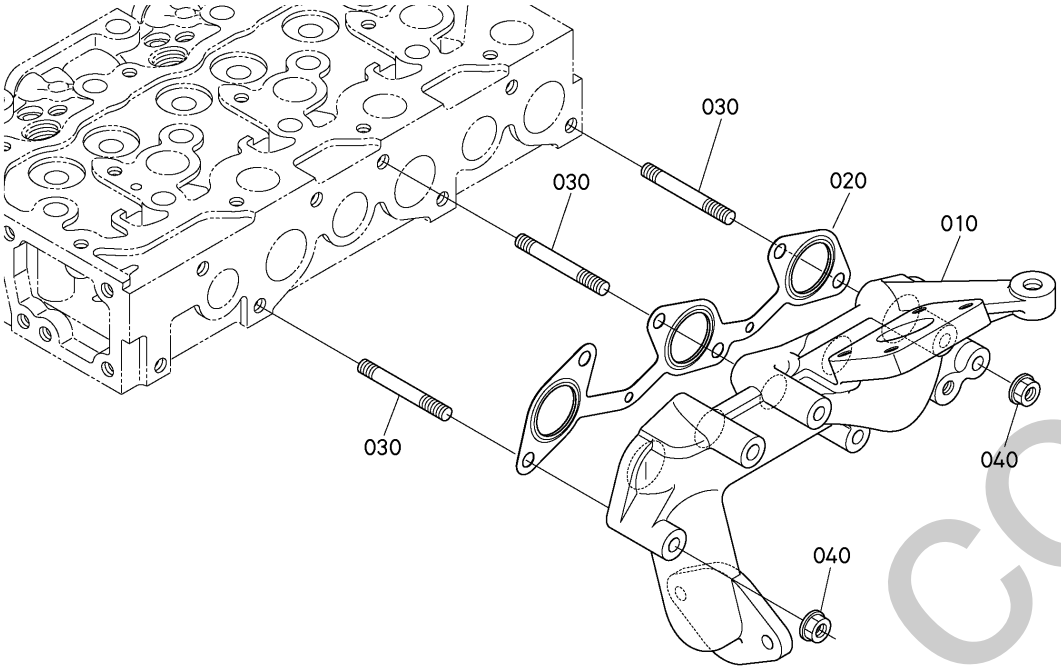

A:D1803-CR-TE4-BH5/BH6

REF.No. POS.No. BILD-Nr.	PART No. REFERENCE BESTELL-Nr.	PART NAME	DESIGNATION	BEZEICHNUNG	Q'TY/S.No. Q'TE/No.S. STUECK/S.Nr. A	I.C. I.C. I.C.	REMARKS REMARQUES BEMERKUNGEN
010	1J813-1231-2	MANIFOLD(EXHAUST)	COLLECTEUR D'ECHAPP.	AUSPUFFROHR	1		
020	1J804-1235-0	GASKET(EX-MANIFOLD)	JOINT DE COLL.ECHAP.	DICHTUNG AUSPUFFPOHR	1		
030	1J801-9149-0	STUD(M8X55)	GOUJON	STEHBOLZEN	6		
040	1J542-9250-0	NUT,FLANGE	ECROU A EMBASE	MUTTER	6		

silvernorn.co.uk

↔ Interchangeable; ≠ not Interchangeable; ← new for old; → old for new

572300 EGR VALVE
SOUPAPE D'EGR
EGR VENTIL

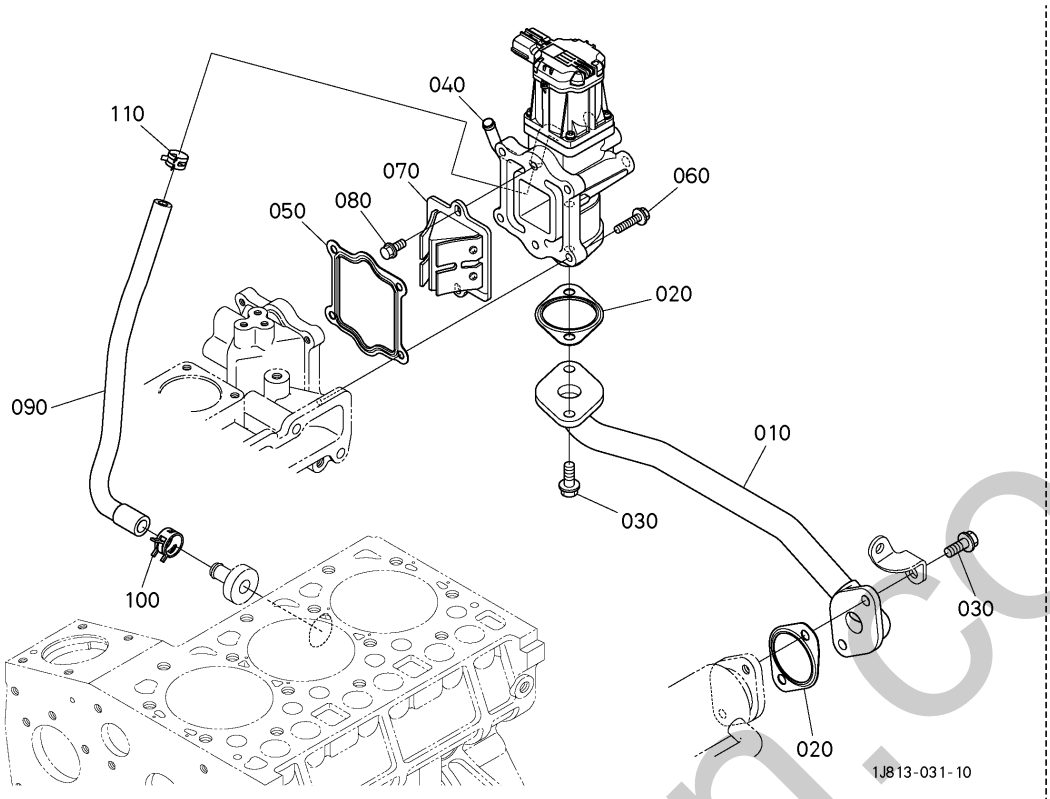

A:D1803-CR-TE4-BH5/BH6

REF.No. POS.No. BILD-Nr.	PART No. REFERENCE BESTELL-Nr.	PART NAME	DESIGNATION	BEZEICHNUNG	Q'TY/S.No. Q'TE/No.S. STUECK/S.Nr. A	I.C. I.C. I.C.	REMARKS REMARQUES BEMERKUNGEN
010	1J804-1732-0	PIPE,COMP	ENS.TUYAU D'EGR	KOMP.WASSERROHR	1		
020	1J803-1743-0	GASKET,EGR COOLER	JOINT	DICHTUNGSPLATTE	2		
030	01754-50820	BOLT,FLANGE	VIS DE BUTEE	SCHRAUBE	4		
040	1J813-6270-3	VALVE,ASSY(EGR)	VANNE,ASSEMBLAGE	VENTIL,KOMP.	1		
050	1J803-1741-0	GASKET,EGR VALVE	JOINT	DICHTUNGSPLATTE	1		
060	01754-50625	BOLT,FLANGE	VIS DE BUTEE	SCHRAUBE	4		
070	1J574-1371-0	VALVE,LEAD	SOUPAPE	VENTIL	1		
080	01754-50612	BOLT,FLANGE	VIS DE BUTEE	SCHRAUBE	2		
090	1J804-7181-0	HOSE	TUYAU	SCHLAUCH	1		
100	09318-88180	BAND,HOSE	COLLIER DE DURITE	SCHLAUCHBINDER	1		
110	09318-88130	CLAMP,HOSE	COLLIER DE DURITE	SCHLAUCHBINDER	1		

↔ Interchangeable; ≠ not Interchangeable; ⟵ new for old; ⟶ old for new

silvernorn.co.uk

572400 EGR COOLER
REFROIDISSEUR D'EGR
EGR-KUEHLSYSTEM

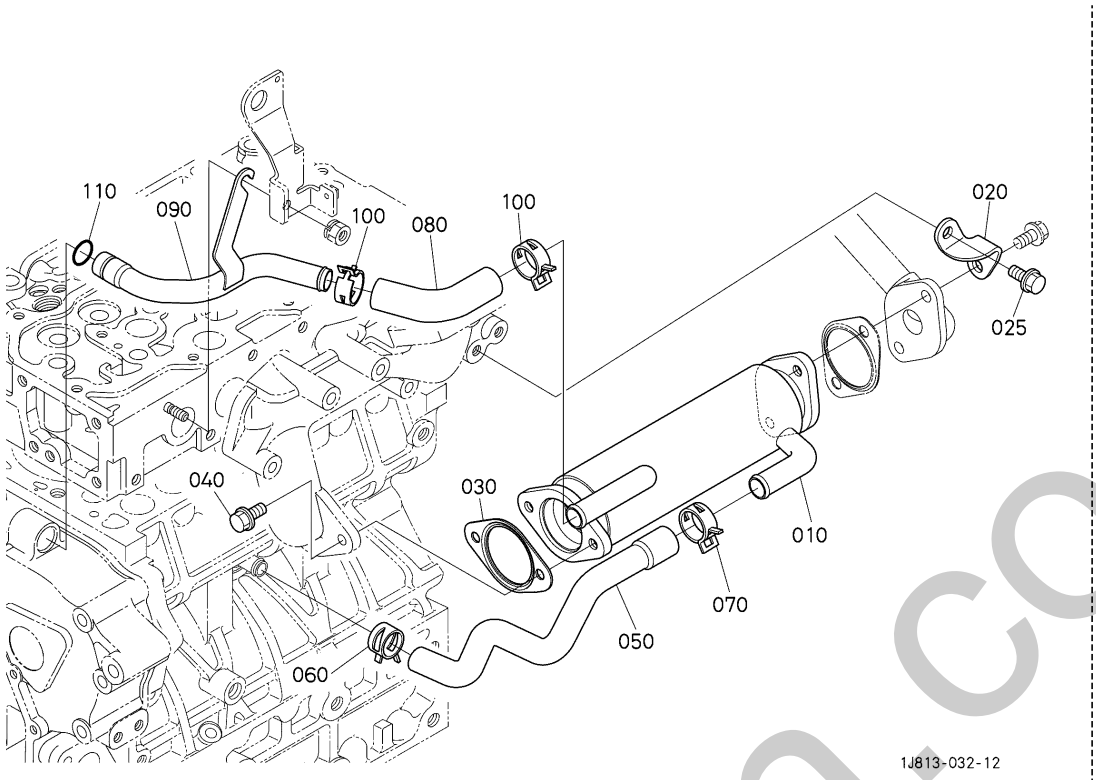

A:D1803-CR-TE4-BH5/BH6

REF.No. POS.No. BILD-Nr.	PART No. REFERENCE BESTELL-Nr.	PART NAME	DESIGNATION	BEZEICHNUNG	Q'TY/S.No. Q'TE/No.S. STUECK/S.Nr. A	I.C. I.C. I.C.	REMARKS REMARQUES BEMERKUNGEN
010	1J804-7141-0	COOLER,COMP	REFROIDISSEUR D'EGR	KOMP.KUEHLER	1		
020	1J804-7143-2	STAY(EGR COOLER)	SUPPORT	STREBE	1		
025	01754-50816	BOLT,FLANGE	VIS DE BUTEE	SCHRAUBE	1		
030	1J803-1743-0	GASKET,EGR COOLER	JOINT	DICHTUNGSPLATTE	1		
040	01754-50820	BOLT,FLANGE	VIS DE BUTEE	SCHRAUBE	2		
050	1J804-7146-0	HOSE	TUYAU	SCHLAUCH	1		
060	09318-88180	BAND,HOSE	COLLIER DE DURITE	SCHLAUCHBINDER	1		
070	09318-88200	CLAMP,HOSE	COLLIER DE DURITE	SCHLAUCHBINDER	1		
080	1J803-7147-0	HOSE	TUYAU	SCHLAUCH	1		
090	1J803-7148-0	PIPE(EGR-C,2)	TUYAU	ROHR	1		
100	1A021-1172-0	CLAMP,HOSE	COLLIER DE DURITE	SCHLAUCHBINDER	2		
110	04816-05150	O RING	JOINT TORIQUE	O RING	1		

↔ Interchangeable; ≠ not Interchangeable; ⟵ new for old; ⟶ old for new

silverthorn.co.uk

572600 TURBO CHARGER
TURBO-CHARGEUR
TURBINELADUNG

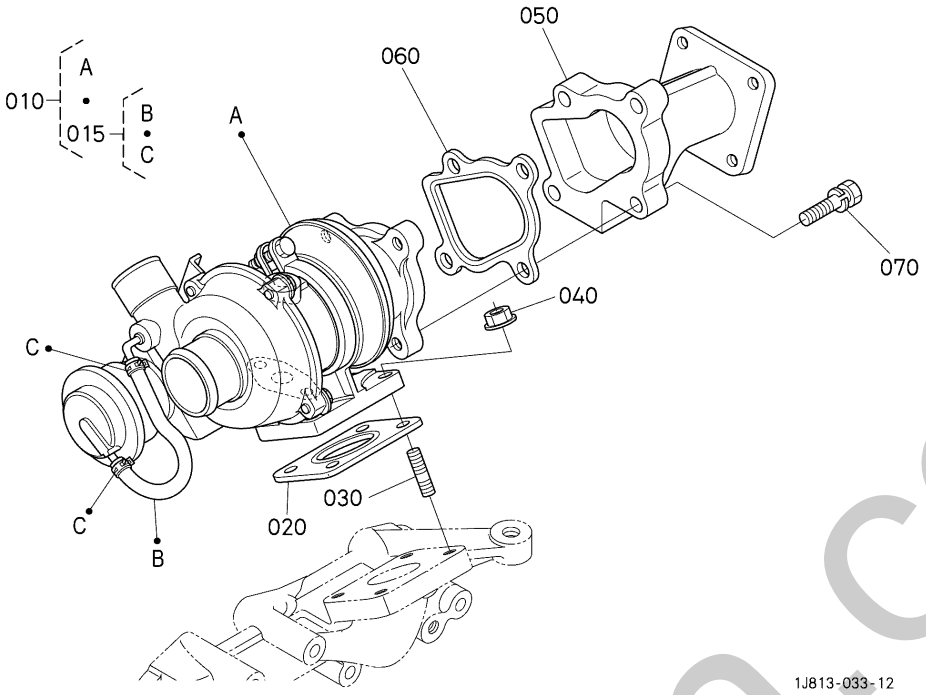

A:D1803-CR-TE4-BH5/BH6

REF.No. POS.No. BILD-Nr.	PART No. REFERENCE BESTELL-Nr.	PART NAME	DESIGNATION	BEZEICHNUNG	Q'TY/S.No. Q'TE/No.S. STUECK/S.Nr. A	I.C. I.C. I.C.	REMARKS REMARQUES BEMERKUNGEN
010	1J805-1701-2	TURBOCHARGER,ASSY	TURBO COMPRESSEUR	GRP.LUFTPUMPE	1		
015	1G924-1720-0	ASSY HOSE	TUYAU COMPLET	MONTAGE SCHLAUCH	1		
020	16483-1710-0	GASKET	JOINT	DICHTUNGSPLATTE	1		
030	1J530-9150-0	BOLT,STUD	GOUJON	STEHBOLZEN	4		
040	1J542-9250-0	NUT,FLANGE	ECROU A EMBASE	MUTTER	4		
050	1J813-1232-0	FLANGE(MUFFLER)	BRIDE DE SILENCIEUX	FLANSCH	1		
060	16483-1711-0	GASKET	JOINT	DICHTUNGSPLATTE	1		
070	01123-50835	BOLT,SEMS	VIS	BOLZEN	4		

↔ Interchangeable; ≠ not Interchangeable; ⟵ new for old; ⟶ old for new

silverhorn.co.uk

573000 AIR CLEANER
FILTRE À AIR
LUFTFILTER

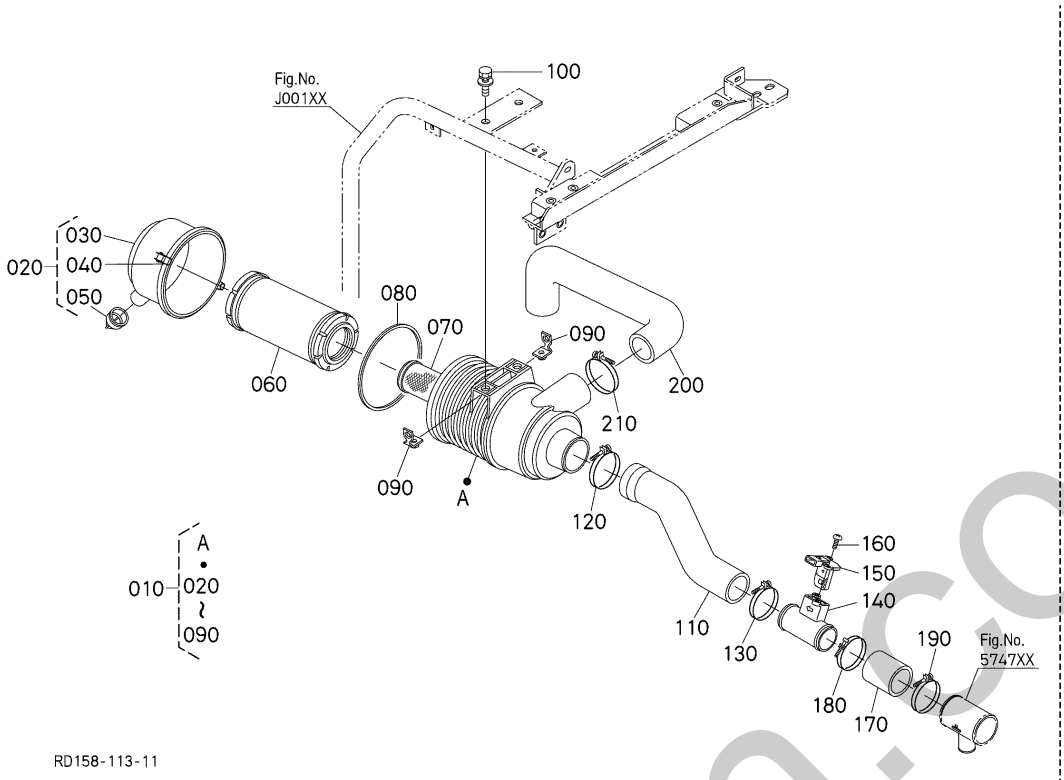

A:KX042-4

REF.No. POS.No. BILD-Nr.	PART No. REFERENCE BESTELL-Nr.	PART NAME	DESIGNATION	BEZEICHNUNG	Q'TY/S.No. Q'TE/No.S. STUECK/S.Nr. A	I.C. I.C. I.C.	REMARKS REMARQUES BEMERKUNGEN
010	RD158-4220-0	CLEANER,AIR,ASSY	ENS.FILTRE A AIR	LUFTFILTER,KOMP.	1		
020	RD158-4207-0	CAP,ASSY	ENS.BOUCHON	GRP.VERSCHLUSS	1		
030	RD158-4208-0	CAP	BOUCHON	STECKER	1		
040	T0270-9319-0	CLAMP	ATTACHE	KLAMMER	2		
050	T0070-9316-0	VALVE	SOUPAPE	VENTIL	1		
060	RD158-4227-0	ELEMENT(OUTER)	ELEMENT DE EXTERNE	AUSSENFILTER	1		
070	RD158-4228-0	ELEMENT(INNER)	ELEMENT DE INTEME	INNENFILTER	1		
080	RD158-4206-0	GASKET(AIR CLEANER)	JOINT D'AIR FILTRE	DICHTUNG,LUFTFILTER	1		
090	RD158-4209-0	NUT(CRIP)	ÉCROU (CRIP)	MUTTER	2		
100	01125-50825	BOLT,W SEMS	VIS	SCHRAUBE	2		
110	RD158-4222-0	HOSE,INLET	TUYAU D'ADMISSION	SCHLAUCH	1		
120	09318-89069	CLAMP,HOSE	COLLIER DE DURITE	SCHLAUCHBINDER	1		
130	09318-89066	CLAMP,HOSE	COLLIER DE DURITE	SCHLAUCHBINDER	1		
140	RD158-4225-0	PIPE(AFS)	TUYAU	ROHR	1		
150	1J520-1070-0	SENSOR(AIR FLOW)	CAPTEUR	SENSOR, LUFTMASSE	1		
160	03024-50412	SCREW,SEMS(PAN HEAD)	VIS	SCHRAUBE	2		
170	RD158-4223-3	HOSE(INLET)	TUYAU D'ADMISSION	SCHLAUCH	1		
180	09318-89066	CLAMP,HOSE	COLLIER DE DURITE	SCHLAUCHBINDER	1		
190	09318-89066	CLAMP,HOSE	COLLIER DE DURITE	SCHLAUCHBINDER	1		
200	RD158-4224-0	HOSE(INLET)	TUYAU D'ADMISSION	SCHLAUCH	1		
210	09318-89069	CLAMP,HOSE	COLLIER DE DURITE	SCHLAUCHBINDER	1		

↔ Interchangeable; ≠ not Interchangeable; ← new for old; → old for new

silverhorn.co.uk

574000 DIESEL PARTICULATE FILTER MUFFLER
SILENCIEUX DU FILTRE À PARTICULES DIESEL
DIESELPARTIKELFILTER AUSPUFFDÄMPFER

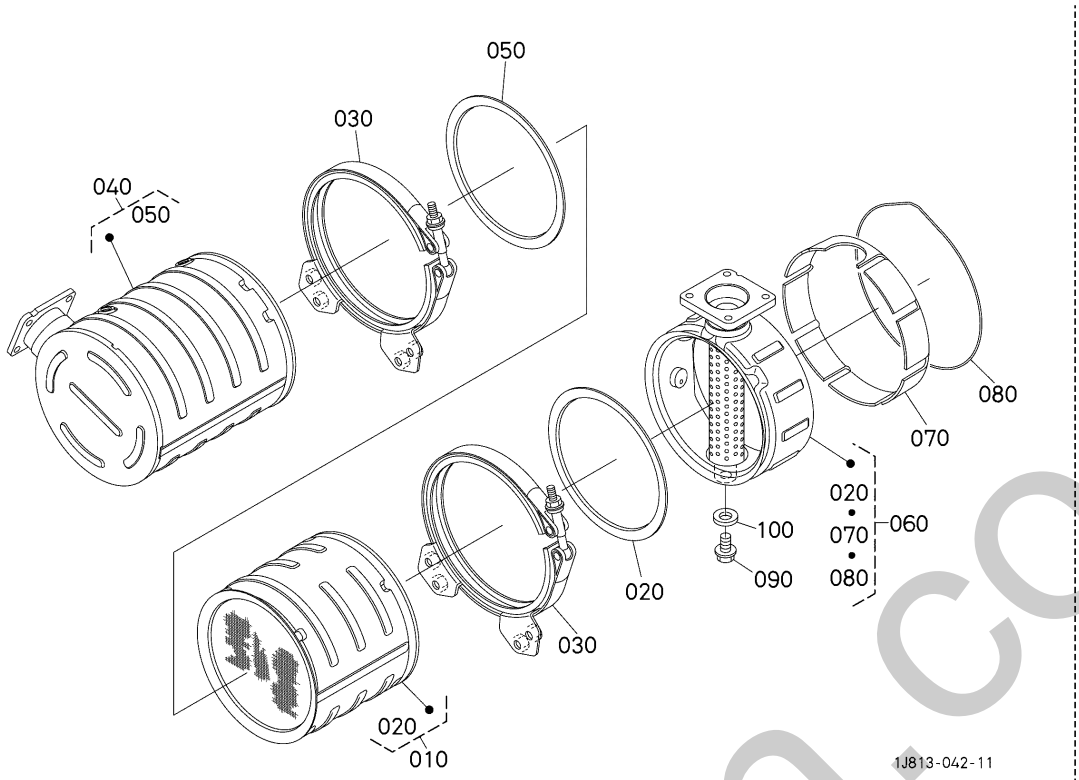

A:D1803-CR-TE4-BH5/BH6

REF.No. POS.No. BILD-Nr.	PART No. REFERENCE BESTELL-Nr.	PART NAME	DESIGNATION	BEZEICHNUNG	Q'TY/S.No. Q'TE/No.S. STUECK/S.Nr. A	I.C. I.C. I.C.	REMARKS REMARQUES BEMERKUNGEN
010	1J821-1893-0	FILTER,KIT(DPF)	FILTRE,KIT	KRAFTSTOFFILTER,KIT	1		
010	1J821-1891-0	FILTER,KIT(DPF,EX)	FILTRE,KIT	KRAFTSTOFFILTER,KIT	1		Remanufactured
020	1J801-1841-2	GASKET(DPF)	JOINT	DICHTUNGSPLATTE	2		
030	1J813-1880-0	BRACKET(V BAND,DPF)	SUPPORT	HALTER	2		
040	1J805-1894-0	CATALYST,KIT(DOC)	ENS.CATALYSEUR	GRP.KATALYSATOR	1		
050	1J801-1841-2	GASKET(DPF)	JOINT	DICHTUNGSPLATTE	2		
060	1J813-1895-0	BODY,KIT	CORPS,KIT	GEHAEUSE,KIT	1		
070	1J813-1845-0	INSULATION(DPF MUFFLER)	ISOLATION	ISOLATION	1		
080	1J813-1846-0	WIRE(INSULATION)	CÂBLE (ISOLATION)	KABEL	1		
090	01754-50612	BOLT,FLANGE	VIS DE BUTEE	SCHRAUBE	1		
100	15601-9665-0	PACKING	JOINT	DICHTUNGSPLATTE	1		

↔ Interchangeable; ≠ not Interchangeable; ← new for old; → old for new

silverhorn.co.uk

574200 DIESEL PARTICULATE FILTER MUFFLER BRACKET
PATTE DE SILENCIEUX DE FILTRE À PARTICULES DIESEL
SCHALLDÄMPFERHALTERUNG DES DIESELPARTIKELFILTERS

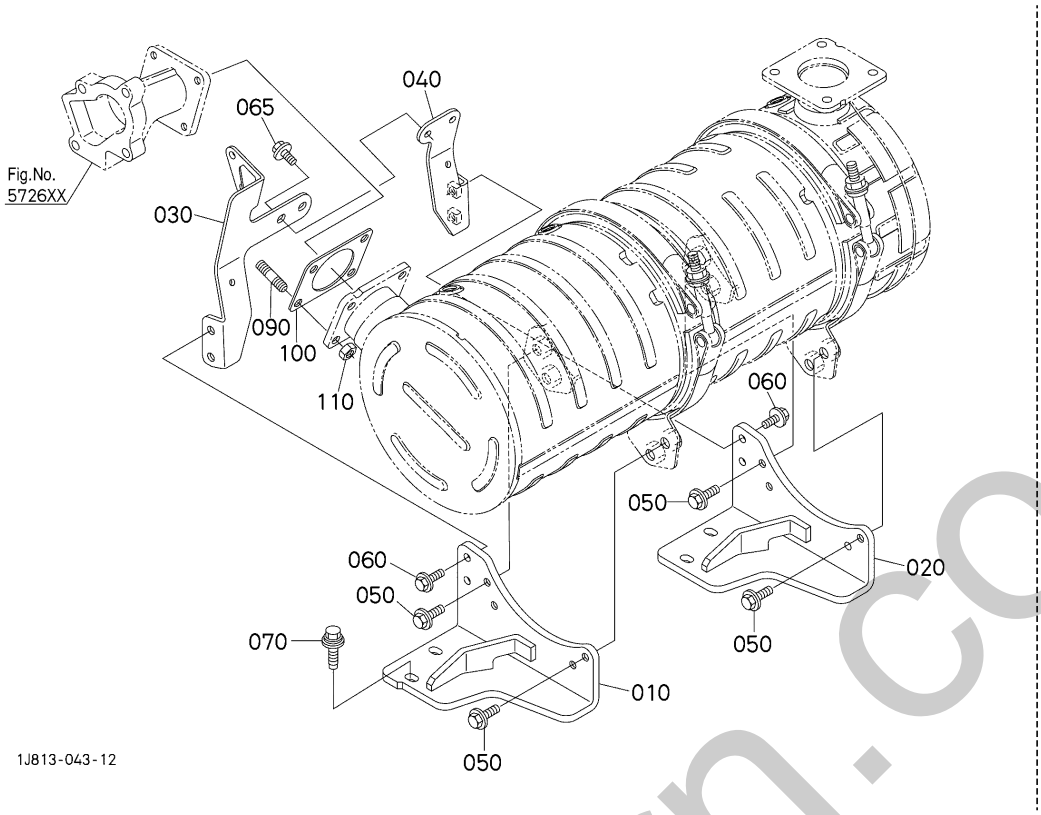

A:D1803-CR-TE4-BH5/BH6

REF.No. POS.No. BILD-Nr.	PART No. REFERENCE BESTELL-Nr.	PART NAME	DESIGNATION	BEZEICHNUNG	Q'TY/S.No. Q'TE/No.S. STUECK/S.Nr. A	I.C. I.C. I.C.	REMARKS REMARQUES BEMERKUNGEN
010	1A460-1870-0	BRACKET(DPF,1)	SUPPORT	HALTER	1		
020	1J805-1871-0	BRACKET(DPF,2)	SUPPORT	HALTER	1		
030	1J802-1872-0	STAY(DPF,1)	SUPPORT	STUETZE	1		
040	1J801-1873-0	STAY(DPF,2)	SUPPORT	STUETZE	1		
050	01774-51016	BOLT,FLANGE	VIS DE BUTEE	SCHRAUBE	8		
060	01754-50825	BOLT,FLANGE	VIS	SCHRAUBE	4		
065	01754-50612	BOLT,FLANGE	VIS DE BUTEE	SCHRAUBE	1		
070	1K976-9101-2	BOLT	VIS	BOLZEN	4		
080	----	BLANK	BLANC	LEERE SPALTE	-		
090	01513-50820	BOLT,STUD	GOUJON	STEHBOLZEN	4		
100	T0070-1642-0	GASKET,MUFFLER	JOINT DE SILENCIEUX	DICHTUNG	1		
110	02751-50080	NUT,FLANGE	ECROU A EMBASE	MUTTER	4		

↔ Interchangeable; ≠ not Interchangeable; ← new for old; → old for new

silverhorn.co.uk

574500 DIESEL PARTICULATE FILTER MUFFLER SENSOR
SONDE DE SILENCIEUX
ABBLASDAMPFER-SENSOR

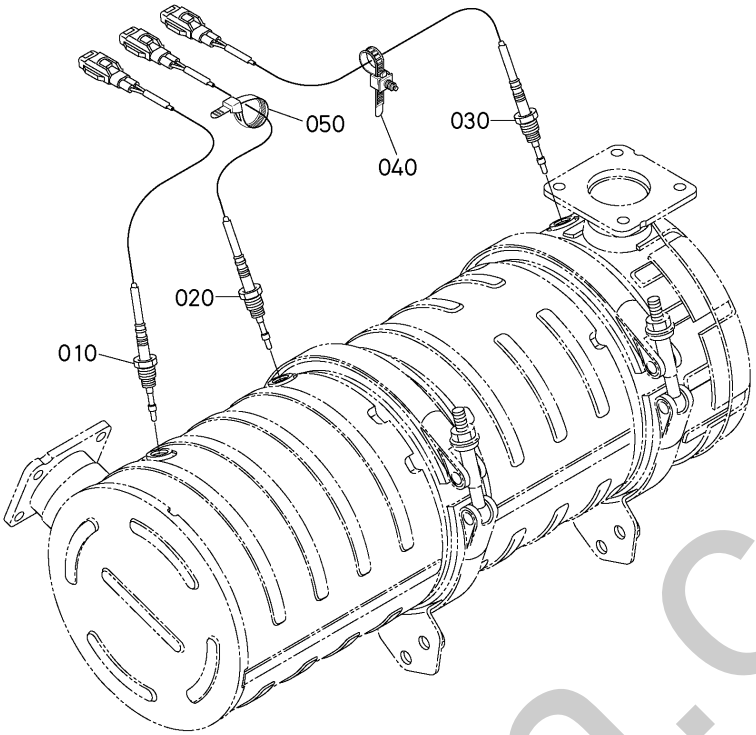

A:D1803-CR-TE4-BH5/BH6

REF.No. POS.No. BILD-Nr.	PART No. REFERENCE BESTELL-Nr.	PART NAME	DESIGNATION	BEZEICHNUNG	Q'TY/S.No. Q'TE/No.S. STUECK/S.Nr. A	I.C. I.C. I.C.	REMARKS REMARQUES BEMERKUNGEN
010	1J500-1850-0	SENSOR(THERMO,0)	CAPTEUR	SENSOR	1		
020	1J500-1851-0	SENSOR(THERMO,1)	CAPTEUR	SENSOR	1		
030	1J801-1852-0	SENSOR(THERMO,2)	DETECTEUR	EINHEIT	1		
040	1J813-9728-0	CLAMP(OS160)	ATTACHE	SCHLAUCHBINDER	1		
050	1J805-9728-0	CLAMP(T50R)	PINCE	SCHLAUCHBINDER	1		

silverhorn.co.uk

↔ Interchangeable; ≠ not Interchangeable; ← new for old; → old for new

574600 DIESEL PARTICULATE FILTER DIFFERENTIAL PRESSURE PIPE
TUBE DE PRESSION DIFFÉRENTIELLE DE FILTRE À PARTICULES DIESEL
DIFFERENZDRUCKLEITUNG DES DIESELPARTIKELFILTERS

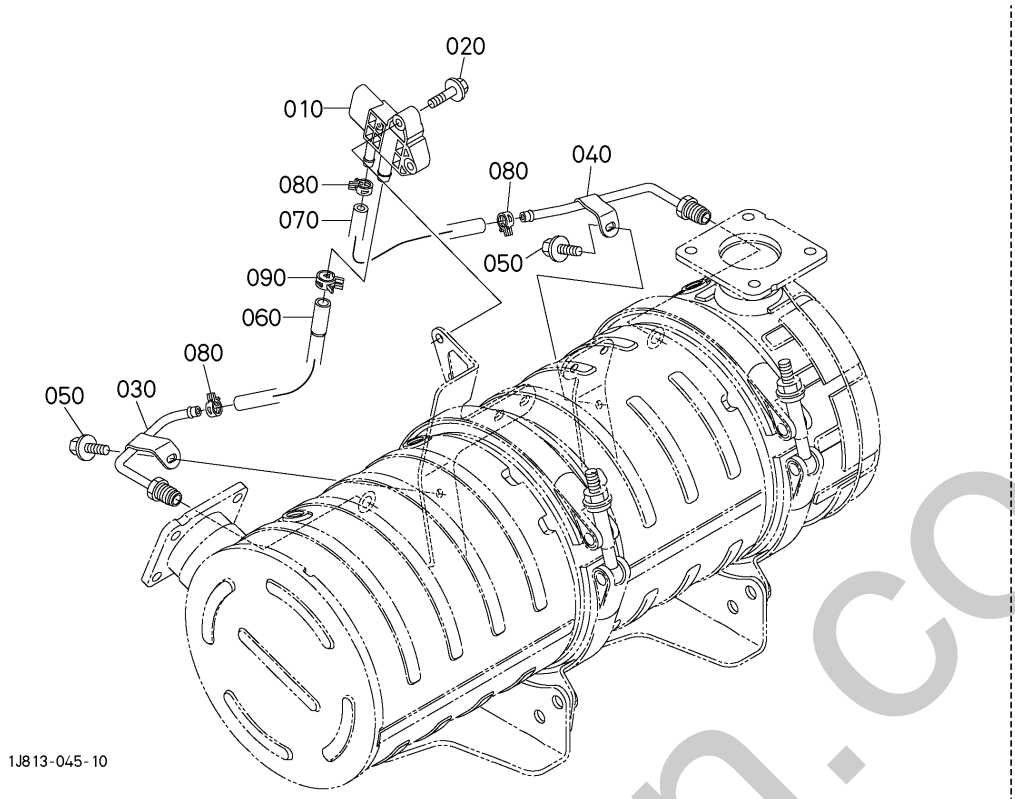

A:D1803-CR-TE4-BH5/BH6

REF.No. POS.No. BILD-Nr.	PART No. REFERENCE BESTELL-Nr.	PART NAME	DESIGNATION	BEZEICHNUNG	Q'TY/S.No. Q'TE/No.S. STUECK/S.Nr. A	I.C. I.C. I.C.	REMARKS REMARQUES BEMERKUNGEN
010	1J520-1860-0	SENSOR	CAPTEUR	SENSOR, UEBERDRUCK-UNTERDRUCK	1		
020	01754-50620	BOLT,FLANGE	VIS DE BUTEE	SCHRAUBE	2		
030	1J801-1862-0	PIPE,COMP(PRESSURE,1)	ENS.TUYAU	DRUCK-ROHR	1		
040	1J801-1863-2	PIPE,COMP(PRESSURE,2)	ENS.TUYAU	DRUCK-ROHR	1		
050	01754-50612	BOLT,FLANGE	VIS DE BUTEE	SCHRAUBE	2		
060	1J801-1864-2	TUBE(PRESSURE,1)	TUYAU	SCHLAUCH	1		
070	1J801-1865-0	TUBE(PRESSURE,2)	TUYAU	SCHLAUCH	1		
080	09318-88100	CLAMP,HOSE	COLLIER DE DURITE	SCHLAUCHBINDER	3		
090	09318-88115	CLAMP,HOSE	COLLIER DE DURITE	SCHLAUCHBINDER	1		

↔ Interchangeable; ≠ not Interchangeable; ⟵ new for old; ⟶ old for new

silverhorn.co.uk

574700 DIESEL PARTICULATE FILTER DRAIN PIPE
TUBE DE VIDANGE DU FILTRE À PARTICULES DIESEL
ABLAUFROHR DES DIESELPARTIKELFILTERS

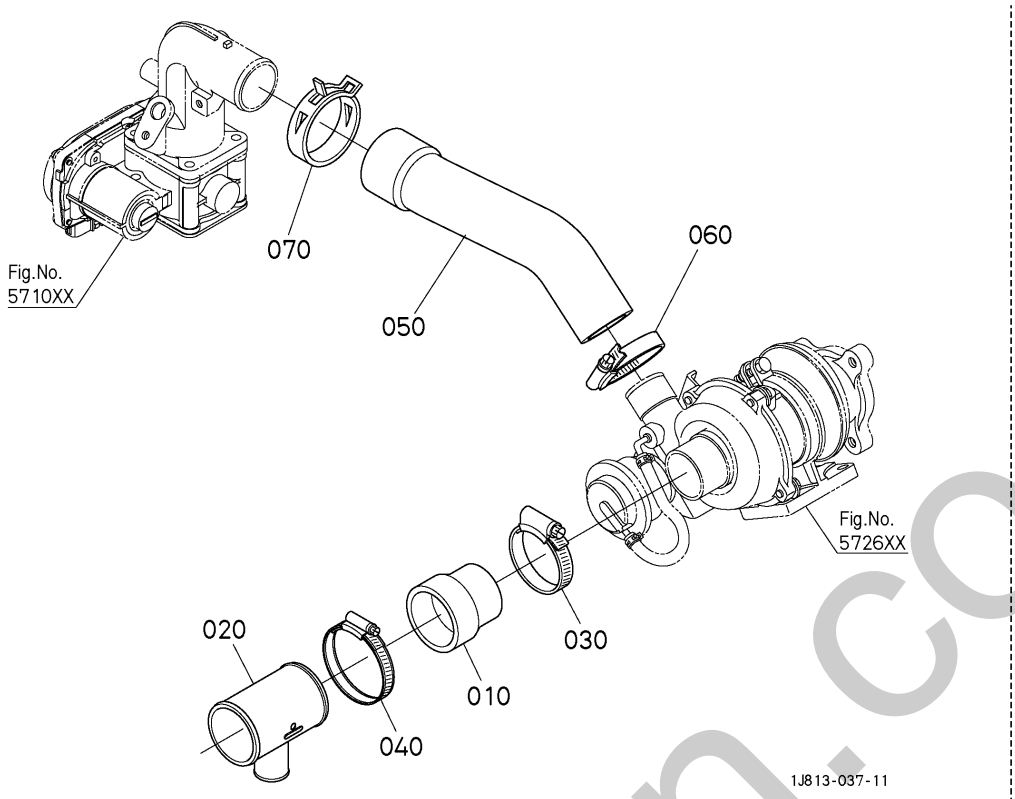

A:D1803-CR-TE4-BH5/BH6

REF.No. POS.No. BILD-Nr.	PART No. REFERENCE BESTELL-Nr.	PART NAME	DESIGNATION	BEZEICHNUNG	Q'TY/S.No. Q'TE/No.S. STUECK/S.Nr. A	I.C. I.C. I.C.	REMARKS REMARQUES BEMERKUNGEN
010	1J802-1162-4	TUBE(INLET TURBO)	TUYAU D'ADMISSION	EINGANG SCHLAUCH	1		
020	1G776-0565-0	PIPE(BREATHER)	TUYAU DE REINFLARD	ENTLUFTUNGSROHR	1		
030	51601-2224-0	CLAMP	ATTACHE	KLAMMER	1		
040	RC401-6319-0	CLAMP,HOSE	COLLIER DE DURITE	SCHLAUCHKLEMME	1		
050	1J805-1164-0	HOSE(INLET)	TUYAU D'ADMISSION	SCHLAUCH	1		
060	68311-7283-0	CLAMP,HOSE	COLLIER DE DURITE	SCHLAUCHBINDER	1		
070	16241-1172-0	BAND,PIPE	COLLIER DE TUYAU	ROHRBAND	1		

silverhorn.co.uk

↔ Interchangeable; ≠ not Interchangeable; ⟵ new for old; ⟶ old for new

574900 DIESEL PARTICULATE FILTER MUFFLER COVER
CACHE DE SILENCIEUX DE FILTRE À PARTICULES DIESEL
SCHALLDÄMPFERABDECKUNG DES DIESELPARTIKELFILTERS

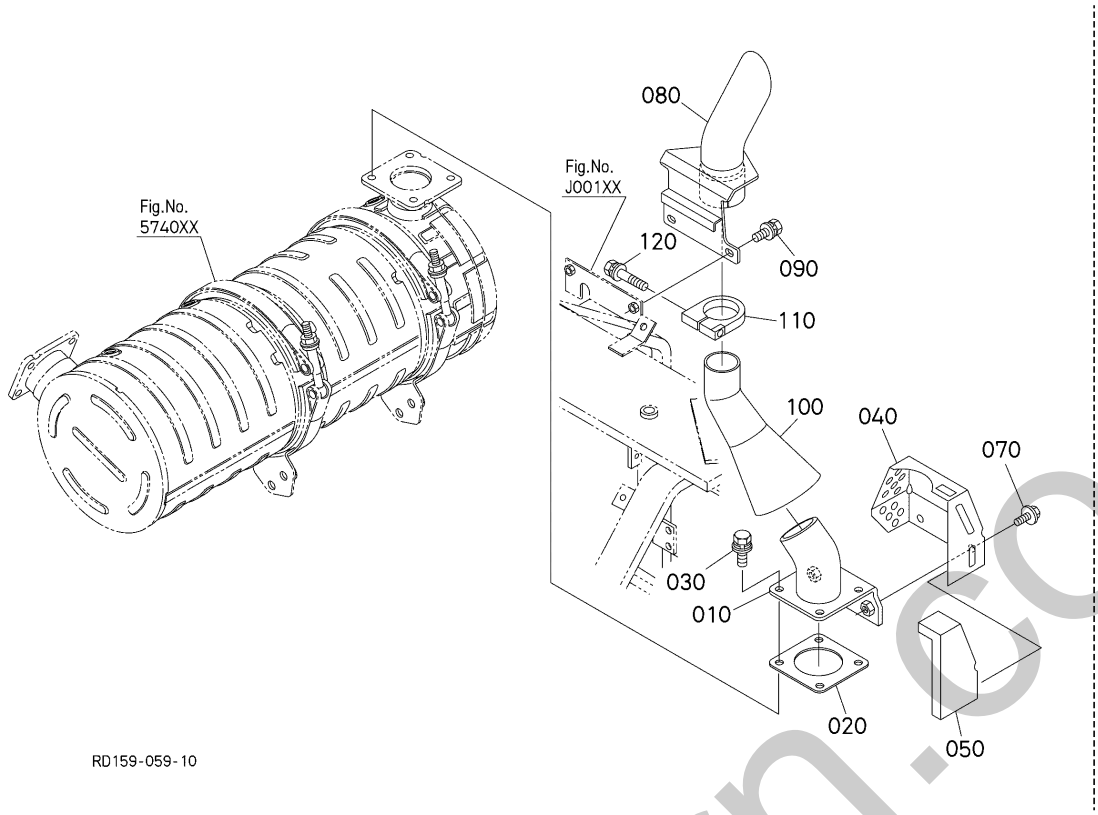

A:KX042-4

REF.No. POS.No. BILD-Nr.	PART No. REFERENCE BESTELL-Nr.	PART NAME	DESIGNATION	BEZEICHNUNG	Q'TY/S.No. Q'TE/No.S. STUECK/S.Nr. A	I.C. I.C. I.C.	REMARKS REMARQUES BEMERKUNGEN
010	RD461-4244-0	PIPE(DPF,1)	CONDUITE	ROHR	1		
020	T0070-1642-0	GASKET,MUFFLER	JOINT DE SILENCIEUX	DICHTUNG	1		
030	RD461-4243-0	BOLT,FLANGE	BOULON DE BRIDE	FLANSCHBOLZEN	4		
040	RD158-4247-2	COVER(DPF,FRANGE)	COUVERCLE	DECKEL	1		
050	RD158-4253-2	INSULATION(COVER,DPF)	ISOLATION (CAPOT, DPFE)	ISOLATION	1		
060	----	BLANK	BLANC	LEERE SPALTE	-		
070	01754-50820	BOLT,FLANGE	VIS DE BUTEE	SCHRAUBE	2		
080	RD461-4245-4	PIPE(DPF,2)	CONDUITE	ROHR	1		
090	01135-51025	BOLT,W SEMS	VIS	SCHRAUBE	2		
100	RD561-4246-0	PIPE(DPF,3)	CONDUITE	ROHR	1		
110	RD158-4252-0	CLAMP	PINCE	SCHLAUCHBINDER	1		
120	01125-50880	BOLT,W SEMS	VIS	BOLZEN	1		

↔ Interchangeable; ≠ not Interchangeable; ← new for old; → old for new

silvermorn.co.uk

579000 OIL SEPARATOR
SÉPARATEUR D'HUILE
ÖLABSCHEIDER

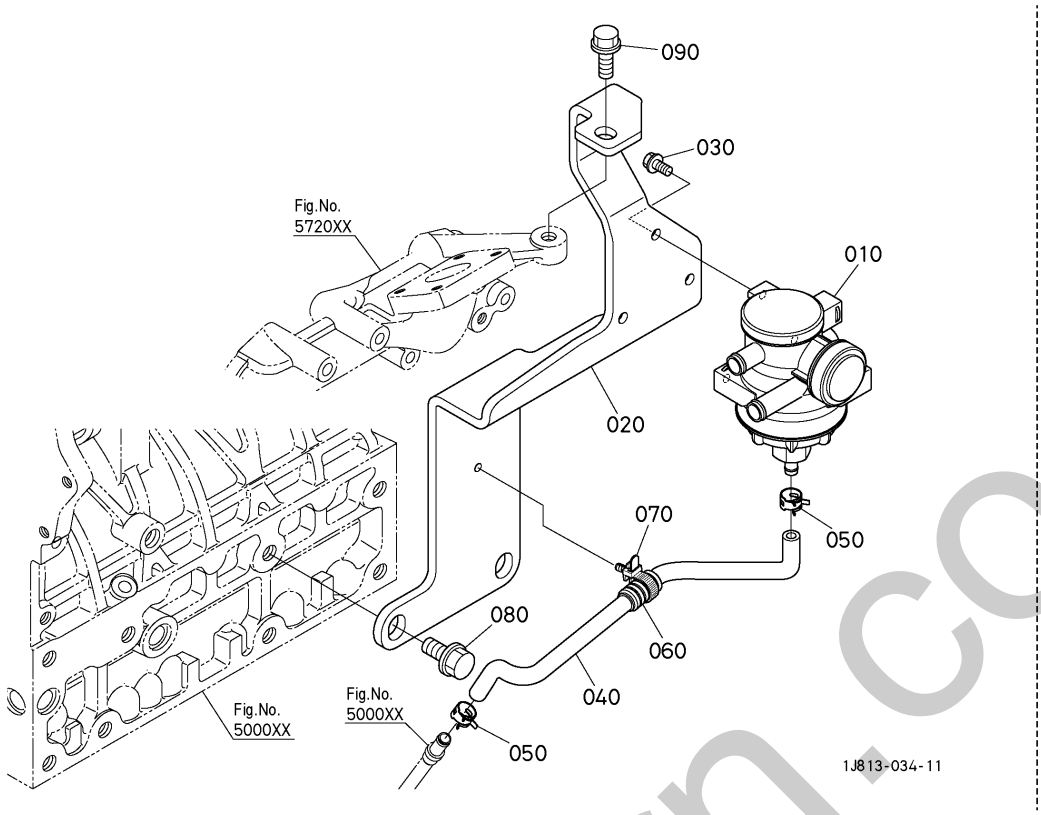

A:D1803-CR-TE4-BH5/BH6

REF.No. POS.No. BILD-Nr.	PART No. REFERENCE BESTELL-Nr.	PART NAME	DESIGNATION	BEZEICHNUNG	Q'TY/S.No. Q'TE/No.S. STUECK/S.Nr. A	I.C. I.C. I.C.	REMARKS REMARQUES BEMERKUNGEN
010	1J813-0503-0	ASSY SEPARATOR	ENS.SEPARATEUR	GRP.TRENNSTUECK	1		
020	1J813-0582-2	BRACKET(SEPARATOR)	PALIER	HALTER	1		
030	01754-50616	BOLT,FLANGE	VIS	SCHRAUBE	3		
040	1J813-0583-2	TUBE(OIL RETURN)	TUYAU	ROHR	1		
050	09318-88130	CLAMP,HOSE	COLLIER DE DURITE	SCHLAUCHBINDER	2		
060	1J813-4221-0	TUBE(PIPE)	TUYAU	ROHR	1		
070	RP421-5411-0	CLAMP(7047-3566-30)	ATTACHE	KLAMMER	1		
080	01774-51225	BOLT,FLANGE	VIS DE BUTEE	SCHRAUBE	2		
090	01775-51020	BOLT,FLANGE	VIS	BOLZEN	1		

↔ Interchangeable; ≠ not Interchangeable; ⟵ new for old; ⟶ old for new

silverhorn.co.uk

579100 OIL SEPARATOR (COMPONENT PARTS)
SÉPARATEUR D'HUILE (PARTIES COMPOSANTES)
ÖLABSCHEIDER (EINZEL-TEILE)

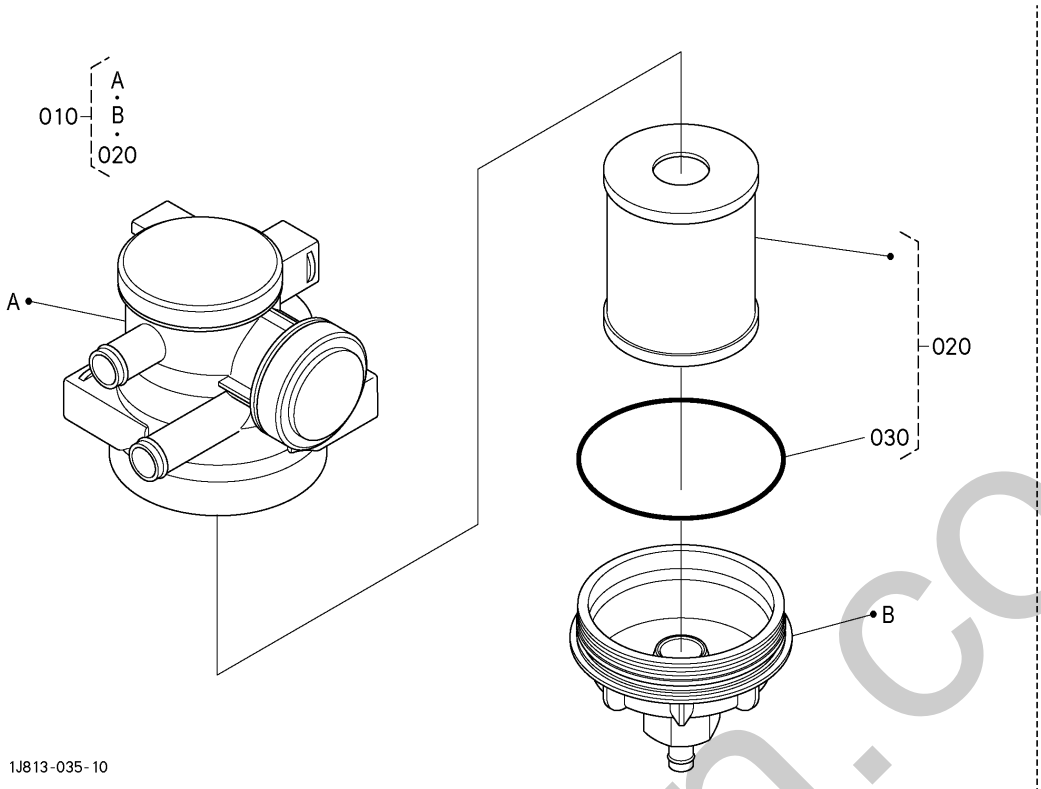

A:D1803-CR-TE4-BH5/BH6

REF.No. POS.No. BILD-Nr.	PART No. REFERENCE BESTELL-Nr.	PART NAME	DESIGNATION	BEZEICHNUNG	Q'TY/S.No. Q'TE/No.S. STUECK/S.Nr. A	I.C. I.C. I.C.	REMARKS REMARQUES BEMERKUNGEN
010	1J813-0503-0	ASSY SEPARATOR	ENS.SEPARATEUR	GRP.TRENNSTUECK	1		
020	1J770-0581-0	ELEMENT,KIT	ENS.ELEMENT	EINSATZ KOMP.	1		
030	1J770-0513-0	O-RING	JOINT TORIQUE	O-RING	1		

↔ Interchangeable; ≠ not Interchangeable; ← new for old; → old for new

silverhorn.co.uk

579500 OIL SEPARATOR PIPE
TUYAU DE SÉPARATEUR D'HUILE
ÖLABSCHEIDERROHR

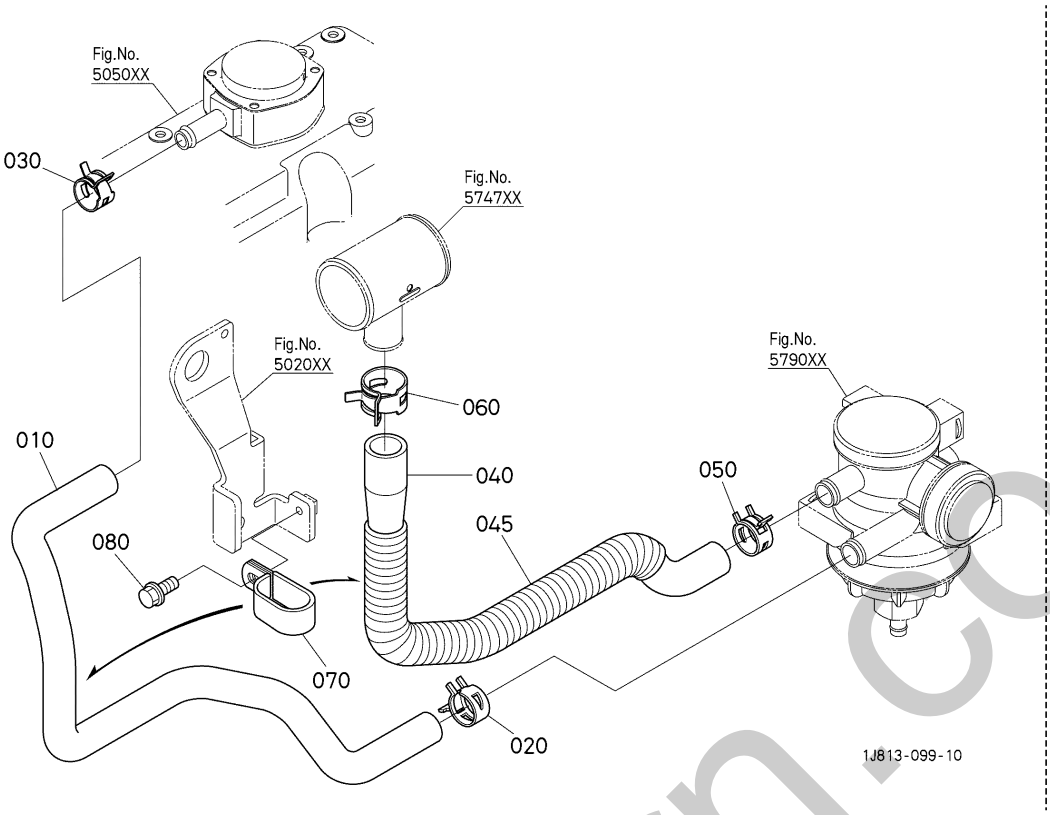

A:D1803-CR-TE4-BH5/BH6

REF.No. POS.No. BILD-Nr.	PART No. REFERENCE BESTELL-Nr.	PART NAME	DESIGNATION	BEZEICHNUNG	Q'TY/S.No. Q'TE/No.S. STUECK/S.Nr. A	I.C. I.C. I.C.	REMARKS REMARQUES BEMERKUNGEN
010	1J813-0585-3	TUBE(1,SEPARATOR)	TUYAU SEPARATEUR	ROHR	1		
020	09318-88200	CLAMP,HOSE	COLLIER DE DURITE	SCHLAUCHBINDER	1		
030	09318-88155	CLAMP, HOSE	COLLIER DE DURITE	SCHLAUCHSCHELLE	1		
040	1J813-0586-3	TUBE(2,BREATHER)	TUYAU SEPARATEUR	ROHR	1		
045	1J813-0530-0	TUBE(CORRUGATE)	TUBE	ROHR	1		
050	09318-88200	CLAMP,HOSE	COLLIER DE DURITE	SCHLAUCHBINDER	1		
060	09318-88260	CLAMP,HOSE	COLLIER DE DURITE	SCHLAUCHBINDER	1		
070	1J805-7159-0	CLAMP,HOSE	COLLIER DE DURITE	SCHLAUCHBINDER	1		
080	01754-50612	BOLT,FLANGE	VIS DE BUTEE	SCHRAUBE	1		

↔ Interchangeable; ≠ not Interchangeable; ← new for old; → old for new

silvermarn.co.uk

580000 OIL PIPE (TURBO CHARGER)
TUYAU D'HUILE (TURBO-CHARGEUR)
OEL LEITUNG (TURBINELADUNG)

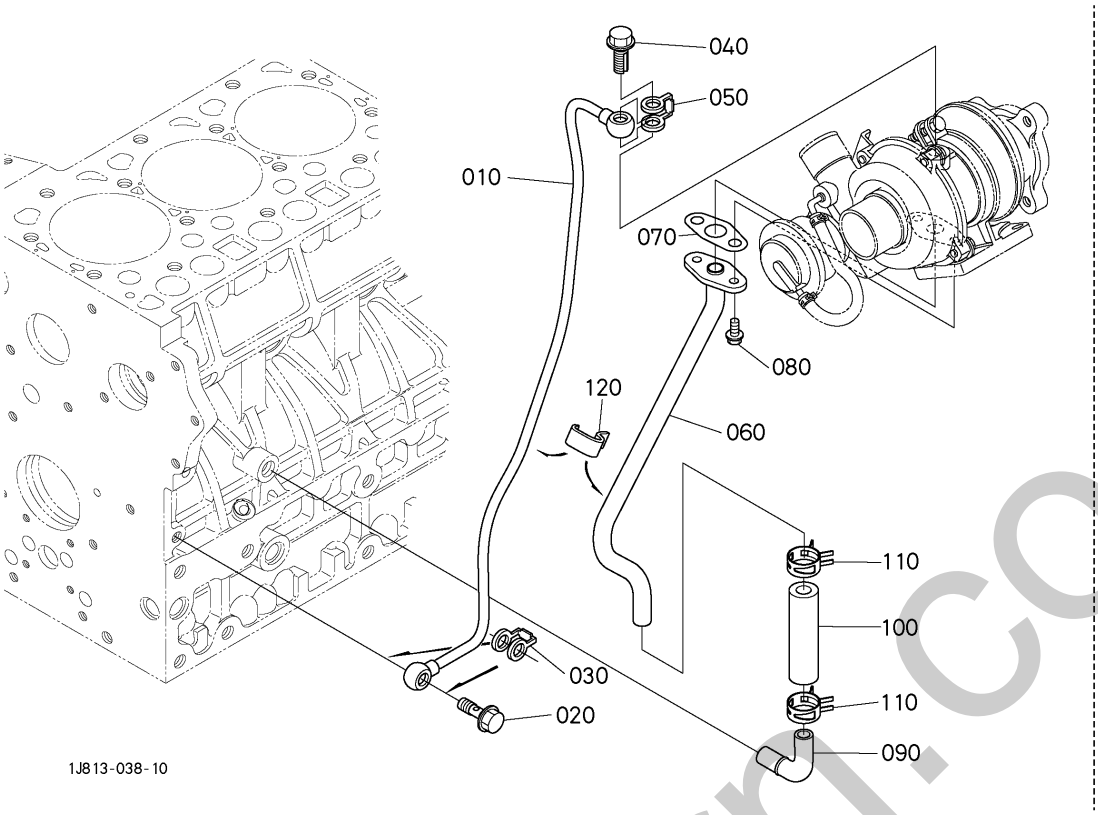

A:D1803-CR-TE4-BH5/BH6

REF.No. POS.No. BILD-Nr.	PART No. REFERENCE BESTELL-Nr.	PART NAME	DESIGNATION	BEZEICHNUNG	Q'TY/S.No. Q'TE/No.S. STUECK/S.Nr. A	I.C. I.C. I.C.	REMARKS REMARQUES BEMERKUNGEN
010	1J805-3304-0	PIPE,COMP	TUYAU D'HUILE	TUBE	1		
020	1J860-9579-0	BOLT,CONNECT	VIS	BOLZEN	1		
030	1G557-9665-0	GASKET	JOINT	DICHTUNGSPLATTE	1		
040	1G924-9580-2	BOLT,EYE JOINT	VIS	BOLZEN	1		
050	1G777-9665-0	GASKET	JOINT	DICHTUNGSPLATTE	1		
060	1J805-3305-0	PIPE,COMP(OIL,2)	TUYAU D'HUILE	TUBE	1		
070	1C040-3367-0	GASKET,OIL PIPE TC	JOINT	DICHTUNG	1		
080	01754-50612	BOLT,FLANGE	VIS DE BUTEE	SCHRAUBE	2		
090	1A024-3323-0	PIPE(OIL,3)	TUYAU D'HUILE	STIFT	1		
100	1G928-3324-0	TUBE,OIL	TUYAU D'HUILE	ROHR	1		
110	09318-88200	CLAMP,HOSE	COLLIER DE DURITE	SCHLAUCHBINDER	2		
120	1J805-3352-0	CLAMP(PIPE)	ATTACHE DE TUYAU	ROHRKLEMME	1		

↔ Interchangeable; ≠ not Interchangeable; ← new for old; → old for new

silverhorn.co.uk

582000 OIL COOLER
REFROIDISSEMENT
OELKUEHLER

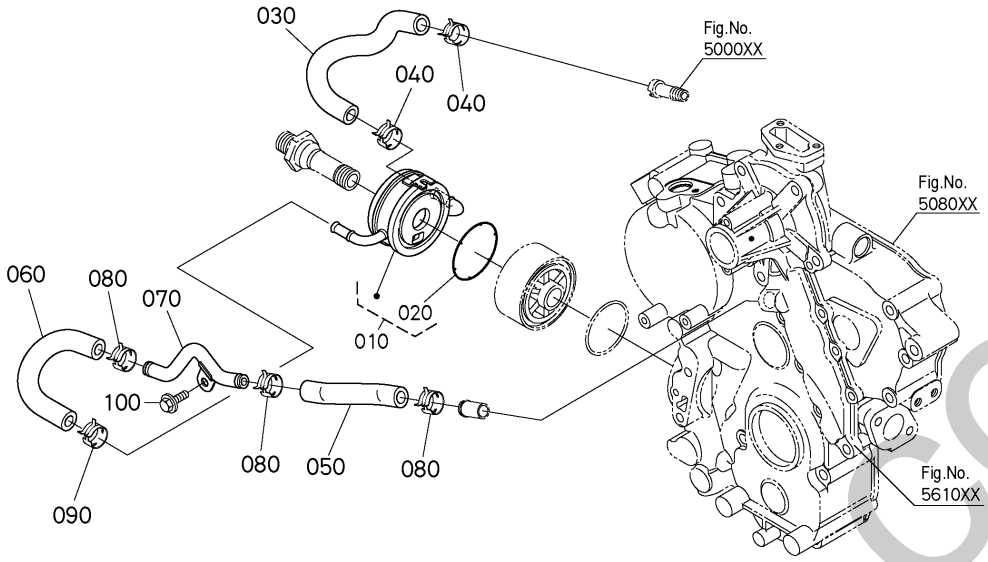

A:D1803-CR-TE4-BH5/BH6

REF.No. POS.No. BILD-Nr.	PART No. REFERENCE BESTELL-Nr.	PART NAME	DESIGNATION	BEZEICHNUNG	Q'TY/S.No. Q'TE/No.S. STUECK/S.Nr. A	I.C. I.C. I.C.	REMARKS REMARQUES BEMERKUNGEN
010	1G772-3701-2	ASSY COOLER,OIL	ENS.REFROIDISSEUR	GRP.OELKUEHLER	1		
020	K7561-3312-0	O RING,73.5X3.1	JOINT TORIQUE	O RING	1		
030	1J813-3715-0	HOSE,OIL COOLER	TUYAU	TUBEOELKUEHLER	1		
040	09318-88180	BAND,HOSE	COLLIER DE DURITE	SCHLAUCHBINDER	2		
050	1J813-3716-2	HOSE(OIL COOLER)	TUYAU (REFROIDISSEUR D' HUILE, 2, WP)	SCHLAUCH	1		
060	1J813-3717-0	HOSE(OIL COOLER,2,OC)	TUYAU (REFROIDISSEUR D' HUILE, 2, OC)	SCHLAUCH	1		
070	1J813-3718-0	PIPE,COMP(OIL COOLER)	COMP.TUYAU	ROHR,KOMP.	1		
080	16241-7336-0	BAND,PIPE	COLLIER DE TUYAU	ROHRBAND	3		
090	09318-88180	BAND,HOSE	COLLIER DE DURITE	SCHLAUCHBINDER	1		
100	01754-50612	BOLT,FLANGE	VIS DE BUTEE	SCHRAUBE	1		

↔ Interchangeable; ≠ not Interchangeable; ← new for old; → old for new

silverhorn.co.uk

585000 WIRE HARNESS BRACKET
FAISCEAU ELECTRIQUE DE SUPPORT
KABELGESCHIRR HALTER

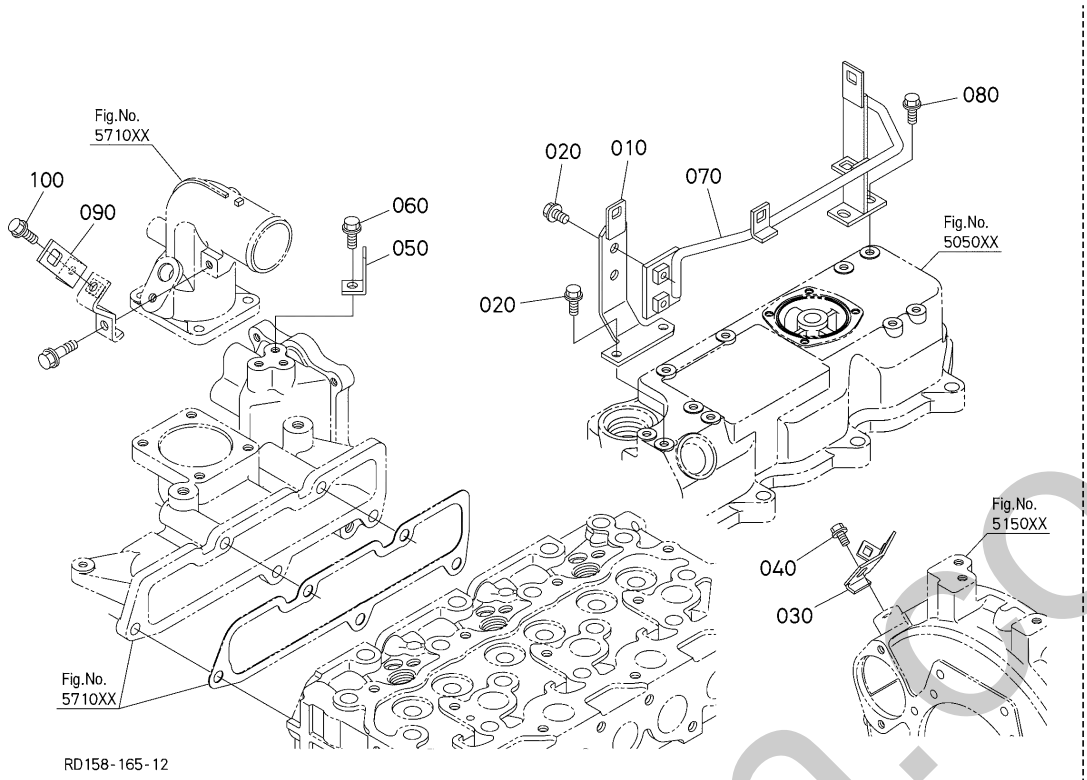

A:KX042-4

REF.No. POS.No. BILD-Nr.	PART No. REFERENCE BESTELL-Nr.	PART NAME	DESIGNATION	BEZEICHNUNG	Q'TY/S.No. Q'TE/No.S. STUECK/S.Nr. A	I.C. I.C. I.C.	REMARKS REMARQUES BEMERKUNGEN
010	RD158-4296-3	STAY(HARNESS CLAMP)	SUPPORT	AUFENTHALT	1		
020	01025-50616	BOLT	VIS	SCHRAUBE	4		
030	RD158-4298-2	STAY(3,HARNESS CLAMP)	SUPPORT	AUFENTHALT	1		
040	01135-51020	BOLT,W SEMS	VIS	SCHRAUBE	1		
050	RD158-4299-0	STAY(4,HARNESS CLAMP)	SUPPORT	AUFENTHALT	1		
060	01025-50612	BOLT	VIS	SCHRAUBE	1		
070	RD158-4294-2	STAY	SUPPORT	AUFENTHALT	1		
080	01025-50616	BOLT	VIS	SCHRAUBE	2		
090	RD809-5382-0	PLATE,CLAMP	PLAQUE	PLATTE	1		
100	01025-50612	BOLT	VIS	SCHRAUBE	1		

silverhorn.co.uk

↔ Interchangeable; ≠ not Interchangeable; ← new for old; → old for new

586000 ENGINE BRACKET
CONSOLE DE MOTEUR
MOTOR TRAEGER

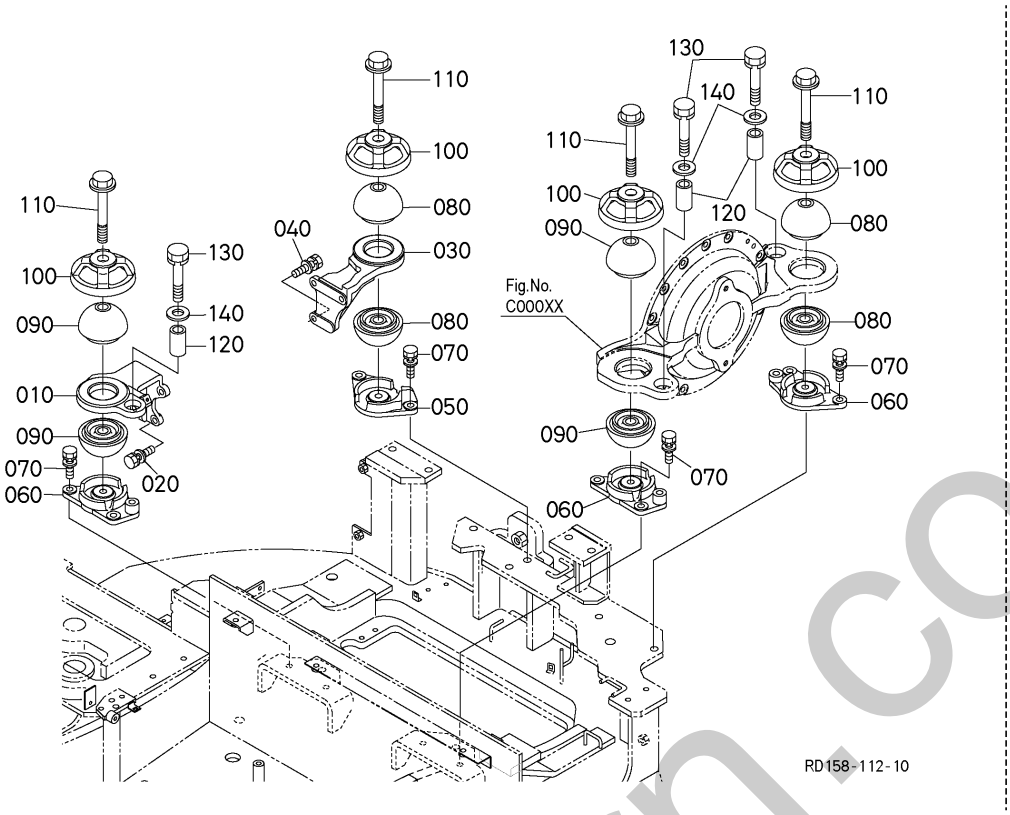

A:KX042-4

REF.No. POS.No. BILD-Nr.	PART No. REFERENCE BESTELL-Nr.	PART NAME	DESIGNATION	BEZEICHNUNG	Q'TY/S.No. Q'TE/No.S. STUECK/S.Nr. A	I.C. I.C. I.C.	REMARKS REMARQUES BEMERKUNGEN
010	RD158-4211-2	BRACKET(1,ENGINE)	SUPPORT	HALTER	1		
020	01135-51235	BOLT,W SEMS	VIS	BOLZEN	3		
030	RD158-4212-0	BRACKET(2,ENGINE)	CONSOLE,ENGIN	HALTER	1		
040	01135-51235	BOLT,W SEMS	VIS	BOLZEN	3		
050	RD158-4215-0	SUPPORT(1,ENGINE)	SUPPORT MOTER	STUETZE	1		
060	RD158-4216-0	SUPPORT(2,ENGINE)	SUPPORT MOTER	STUETZE	3		
070	01135-51235	BOLT,W SEMS	VIS	BOLZEN	8		
080	RD158-4218-0	CUSHION	COUSSIN	ANTIVIBRATIONSGUMMI	4		
090	RD158-4218-0	CUSHION	COUSSIN	ANTIVIBRATIONSGUMMI	4		
100	RD158-4217-2	CAP	BOUCHON	STECKER	4		
110	RD158-4219-0	BOLT	VIS	BOLZEN	4		
120	RD451-4282-0	COLLAR	COLLIER	HUELSE	3		
130	01133-51670	BOLT,SEMS	VIS	BOLZEN	3		
140	04011-50160	WASHER,PLAIN	RONDELLE FREIN	SCHEIBE	3		

↔ Interchangeable; ≠ not Interchangeable; ← new for old; → old for new

silverhorn.co.uk

A30001 FUEL PUMP AND PIPING(1)
TAYAU DE CARBURANT(1)
KRAFTSTOFFPUMPE UND KRAFTSTOFFLEITUNG(1)

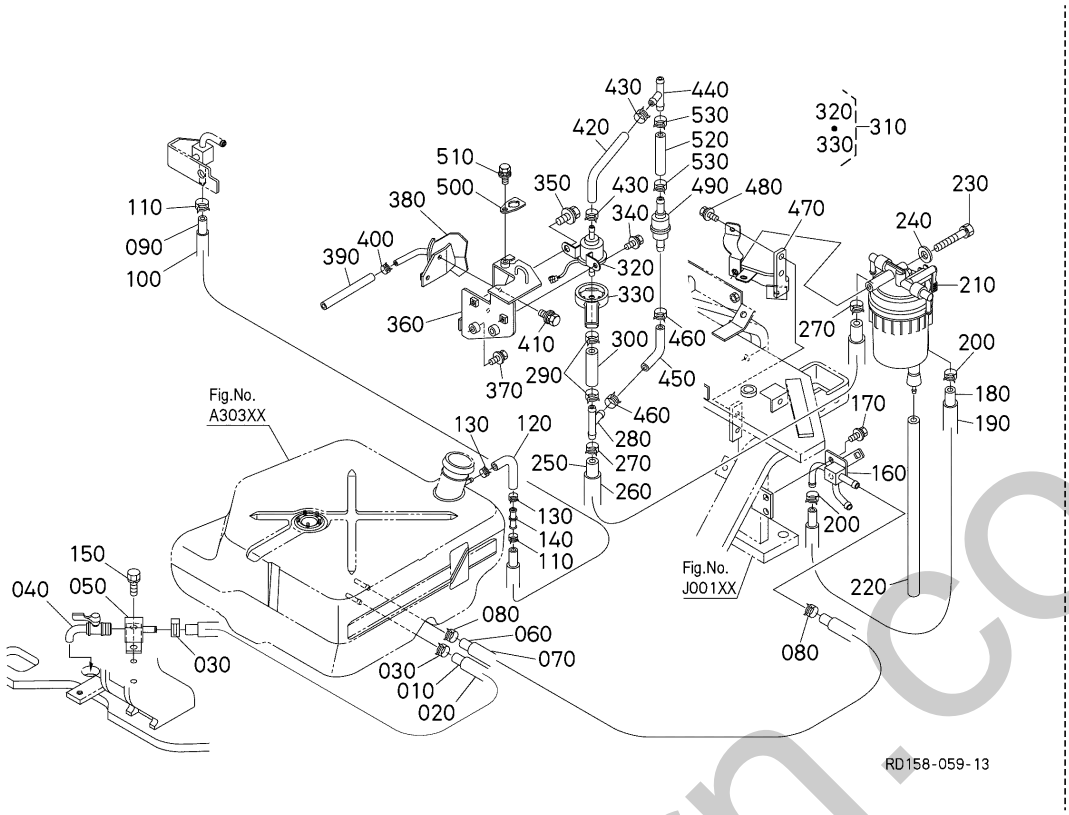

A:KX042-4

REF.No. POS.No. BILD-Nr.	PART No. REFERENCE BESTELL-Nr.	PART NAME	DESIGNATION	BEZEICHNUNG	Q'TY/S.No. Q'TE/No.S. STUECK/S.Nr. A	I.C. I.C. I.C.	REMARKS REMARQUES BEMERKUNGEN
010	RD451-5133-2	TUBE,FUEL(ID9)	TUYAU	KRAFTSTOFFROHR	1		
020	RD451-5134-3	TUBE	TUYAU	SCHLAUCH	1		
030	09318-88130	CLAMP,HOSE	COLLIER DE DURITE	SCHLAUCHBINDER	2		
040	RD809-5125-0	COCK,WATER DRAIN	ROBINET DE VIDANGE	ABLASSHAHN	1		
050	RD451-5132-0	JOINT,PIPE	RACCORD DE TUYAU	VERBINDUNGSSTUECK	1		
060	09664-81650	TUBE,FUEL	TUYAU	KRAFTSTOFFROHR	1		
070	RC641-5145-2	TUBE	TUYAU	SCHLAUCH	1		
080	14911-4275-0	CLIP,PIPE	ATTACHE	ROHRKLEMME	2		
090	09664-81300	TUBE FUEL 1300 MM	TUYAU	KRAFTSTOFFROHR	1		
100	RP321-5122-2	TUBE	TUYAU	ROHR	1		
110	14911-4275-0	CLIP,PIPE	ATTACHE	ROHRKLEMME	2		
120	RB238-5136-0	TUBE,FUEL	TUYAU	KRAFTSTOFFROHR	1		
130	14911-4275-0	CLIP,PIPE	ATTACHE	ROHRKLEMME	2		
140	3C131-4246-0	CONNECTOR(HOSE)	CONNECTEUR	ANSCHLUSS	1		
150	01135-51020	BOLT,W SEMS	VIS	SCHRAUBE	2		
160	RD158-5141-2	PIPE JOINT(T,FUEL)	JOINT,TUYAU	ROHRVERBINDUNG	1		
170	01125-50816	BOLT,W SEMS	VIS	SCHRAUBE	2		
180	09664-80460	TUBE,FUEL	TUBE,CARBURANT	KRAFTSTOFFLEITUNG	1		
190	RC348-5149-0	TUBE	TUYAU	SCHLAUCH	1		
200	14911-4275-0	CLIP,PIPE	ATTACHE	ROHRKLEMME	2		
210	V0521-5186-5	FILTER,ASSY	FILTRE,ASSEMBLAGE	KRAFTSTOFFILTER,KOMP.	1		
220	09661-60420	TUBE,FUEL	TUYAU	KRAFTSTOFFROHR	1		
230	01123-50875	BOLT,SEMS	VIS	BOLZEN	1		
240	04013-50080	WASHER,PLAIN	RONDELLE FREIN	SCHEIBE	1		
250	09664-80600	TUBE,FUEL	TUYAU	KRAFTSTOFFROHR	1		
260	RD158-5142-0	TUBE	TUYAU	ROHR	1		
270	14911-4275-0	CLIP,PIPE	ATTACHE	ROHRKLEMME	2		
280	K6073-6499-0	ADAPTER,T	ADAPTATEUR	ZWISCHENSTUECK	1		
290	14911-4275-0	CLIP,PIPE	ATTACHE	ROHRKLEMME	2		
300	09664-80060	TUBE,FUEL	TUYAU	KRAFTSTOFFROHR	1		

↔ Interchangeable; ≠ not Interchangeable; ← new for old; → old for new

silverhorn.co.uk

A30001 FUEL PUMP AND PIPING(1)
TAYAU DE CARBURANT(1)
KRAFTSTOFFPUMPE UND KRAFTSTOFFLEITUNG(1)

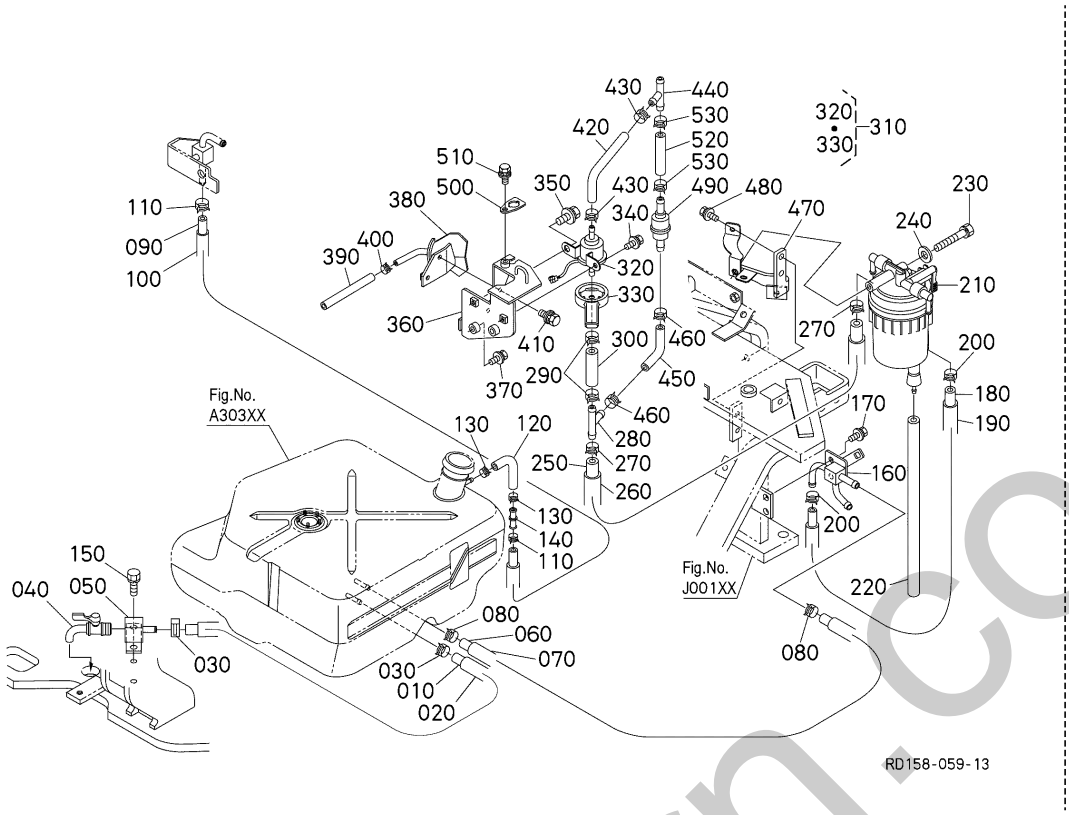

A:KX042-4

REF.No. POS.No. BILD-Nr.	PART No. REFERENCE BESTELL-Nr.	PART NAME	DESIGNATION	BEZEICHNUNG	Q'TY/S.No. Q'TE/No.S. STUECK/S.Nr. A	I.C. I.C. I.C.	REMARKS REMARQUES BEMERKUNGEN
310	RD431-5135-0	POMP,ASSY(FUEL,BOOT)	ENS.POMPE D'ALIMEN.	GRP.KRAFTSTOFFPUMPE	1		
320	RD411-5135-3	ASSY PUMP,FUEL	ENS.POMPE D'ALIMEN.	GRP.KRAFTSTOFFPUMPE	1		
330	RD431-5139-0	BOOT(FUEL POMP)	MALLE	GUMMIBALG	1		
340	01025-50616	BOLT	VIS	SCHRAUBE	1		
350	01125-50816	BOLT,W SEMS	VIS	SCHRAUBE	1		
360	RD158-5143-3	BRACKET,FUEL PUMP	SUPPORT DE PUMPE	HALTER	1		
370	01135-51030	BOLT,W SEMS	VIS	SCHRAUBE	2		
380	RD158-4281-2	TRAY(ENGINE OIL)	PLATEAU,HUILE MOTEUR	WANNE, MOTOROEL	1		
390	09664-80130	TUBE,FUEL	TUYAU	KRAFTSTOFFROHR	1		
400	14911-4275-0	CLIP,PIPE	ATTACHE	ROHRKLEMME	1		
410	01125-50816	BOLT,W SEMS	VIS	SCHRAUBE	2		
420	RB238-5136-0	TUBE,FUEL	TUYAU	KRAFTSTOFFROHR	1		
430	14911-4275-0	CLIP,PIPE	ATTACHE	ROHRKLEMME	2		
440	K6073-6499-0	ADAPTER,T	ADAPTATEUR	ZWISCHENSTUECK	1		
450	RB238-5136-0	TUBE,FUEL	TUYAU	KRAFTSTOFFROHR	1		
460	14911-4275-0	CLIP,PIPE	ATTACHE	ROHRKLEMME	2		
470	RD461-5135-0	BRACKET(WATER SEPARATOR	SUPPORT	HALTER	1		
480	01125-50820	BOLT,W SEMS	VIS	BOLZEN	2		
490	1G911-4246-0	VALVE,FUEL CHECK	ROBINET CRAQUELRE	HAHNBRENNSTOFFRISS	1		
500	RD158-5174-0	BRACKET	SUPPORT	HALTER	1		
510	01125-50816	BOLT,W SEMS	VIS	SCHRAUBE	1		
520	09664-80080	TUBE,FUEL	TUYAU	KRAFTSTOFFROHR	1		
530	14911-4275-0	CLIP,PIPE	ATTACHE	ROHRKLEMME	2		

↔ Interchangeable; ≠ not Interchangeable; ← new for old; → old for new

mehorn.co.uk

A30002 FUEL PUMP AND PIPING(2)
TAYAU DE CARBURANT(2)
KRAFTSTOFFPUMPE UND KRAFTSTOFFLEITUNG(2)

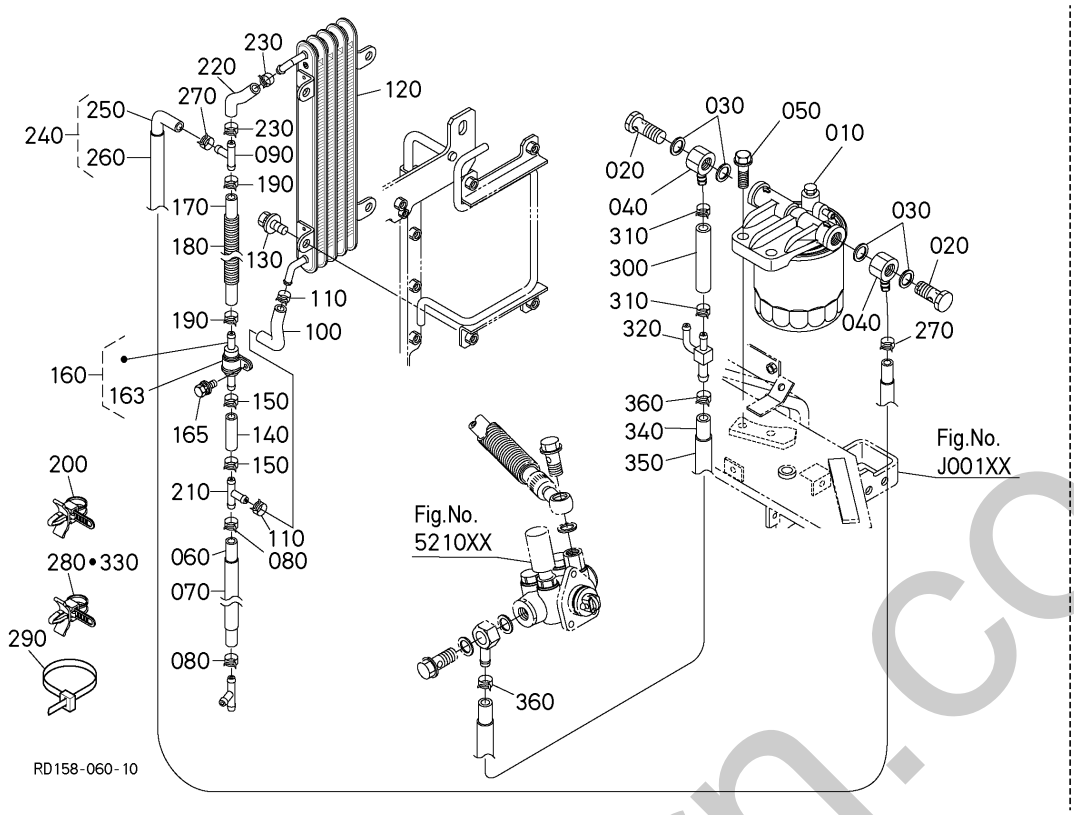

A:KX042-4

REF.No. POS.No. BILD-Nr.	PART No. REFERENCE BESTELL-Nr.	PART NAME	DESIGNATION	BEZEICHNUNG	Q'TY/S.No. Q'TE/No.S. STUECK/S.Nr. A	I.C. I.C. I.C.	REMARKS REMARQUES BEMERKUNGEN
010	1J800-4302-0	ASSY FILTER,FUEL	ENS.FILTRE,COMBUST	GRP.KRAFTSTOFFILTER	1		
020	16541-9579-0	BOLT,JOINT	VIS	SCHRAUBE	2		
030	1J800-4365-0	GASKET(PIPE,JOINT)	JOINT	DICHTUNGSPLATTE	4		
040	15401-9569-0	JOINT,EYE	RACCORD	VERBINDUNGSSTUECK	2		
050	01135-51035	BOLT,W SEMS	VIS	BOLZEN	2		
060	09664-80480	TUBE,FUEL	TUYAU	KRAFTSTOFFROHR	1		
070	RC348-5149-0	TUBE	TUYAU	SCHLAUCH	1		
080	14911-4275-0	CLIP,PIPE	ATTACHE	ROHRKLEMME	2		
090	K6073-6499-0	ADAPTER,T	ADAPTATEUR	ZWISCHENSTUECK	1		
100	RB238-5136-0	TUBE,FUEL	TUYAU	KRAFTSTOFFROHR	1		
110	14911-4275-0	CLIP,PIPE	ATTACHE	ROHRKLEMME	2		
120	3P903-0460-0	COOLER,FUEL	REFROIDISSEUR CARBU.	KRAFTSTOFF-KUEHLER	1		
130	01125-50820	BOLT,W SEMS	VIS	BOLZEN	4		
140	09664-80050	TUBE,FUEL	TUYAU	KRAFTSTOFFROHR	1		
150	14911-4275-0	CLIP,PIPE	ATTACHE	ROHRKLEMME	2		
160	1J800-4267-0	VALVE	SOUPAPE	VENTIL	1		
163	1J800-4269-0	BRACKET,VALVE	SUPPORT DE SOUPAPE	HALTER	1		
165	01125-50820	BOLT,W SEMS	VIS	BOLZEN	1		
170	09664-80150	TUBE,FUEL	TUYAU	KRAFTSTOFFROHR	1		
180	RD158-5164-0	TUBE,PIPE	TUYAU	ROHR	1		
190	14911-4275-0	CLIP,PIPE	ATTACHE	ROHRKLEMME	2		
200	RP421-5413-0	CLAMP(7047-3413-30)	ATTACHE	KLAMMER	1		
210	K6073-6499-0	ADAPTER,T	ADAPTATEUR	ZWISCHENSTUECK	1		
220	09664-80100	TUBE,FUEL	TUYAU	KRAFTSTOFFROHR	1		
230	14911-4275-0	CLIP,PIPE	ATTACHE	ROHRKLEMME	2		
240	RD158-5145-0	TUBE,ASSY(FUEL)	ENS.TUYAU	ROHR,KOMP.	1		
250	09664-81800	TUBE,FUEL	TUYAU	KRAFTSTOFFROHR	1		
260	RC441-5145-2	TUBE	TUYAU	SCHLAUCH	1		
270	14911-4275-0	CLIP,PIPE	ATTACHE	ROHRKLEMME	2		
280	RP421-5413-0	CLAMP(7047-3413-30)	ATTACHE	KLAMMER	1		

↔ Interchangeable; ≠ not Interchangeable; ← new for old; → old for new

shernorn.co.uk

A30002 FUEL PUMP AND PIPING(2)
TAYAU DE CARBURANT(2)
KRAFTSTOFFPUMPE UND KRAFTSTOFFLEITUNG(2)

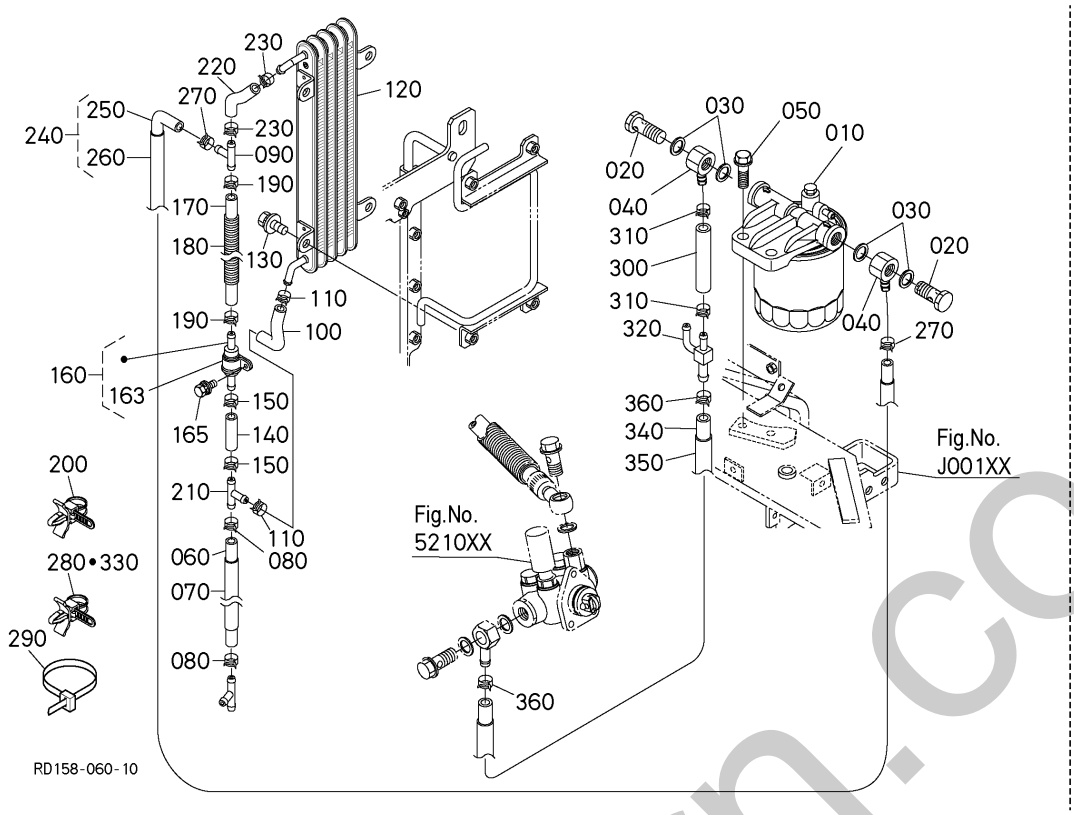

A:KX042-4

REF.No. POS.No. BILD-Nr.	PART No. REFERENCE BESTELL-Nr.	PART NAME	DESIGNATION	BEZEICHNUNG	Q'TY/S.No. Q'TE/No.S. STUECK/S.Nr. A	I.C. I.C. I.C.	REMARKS REMARQUES BEMERKUNGEN
290	55311-4126-0	BAND,CORD	ATTACHE CABLE	KABELBINDER	1		
300	09664-80050	TUBE,FUEL	TUYAU	KRAFTSTOFFROHR	1		
310	14911-4275-0	CLIP,PIPE	ATTACHE	ROHRKLEMME	2		
320	RD158-5176-0	JOINT,PIPE(T,FUEL)	JOINT,TUYAU	ROHRVERBINDUNG	1		
330	RP421-5413-0	CLAMP(7047-3413-30)	ATTACHE	KLAMMER	1		
340	RD158-5162-2	TUBE,FUEL	TUYAU À CARBURANT	KRAFTSTOFFROHR	1		
350	RD158-5163-0	TUBE(PIPE)	TUYAU	ROHR	1		
360	16241-7336-0	BAND,PIPE	COLLIER DE TUYAU	ROHRBAND	2		

↔ Interchangeable; ≠ not Interchangeable; ← new for old; → old for new

silvermorn.co.uk

A30003 FUEL PUMP AND PIPING(3)
TAYAU DE CARBURANT(3)
KRAFTSTOFFPUMPE UND KRAFTSTOFFLEITUNG(3)

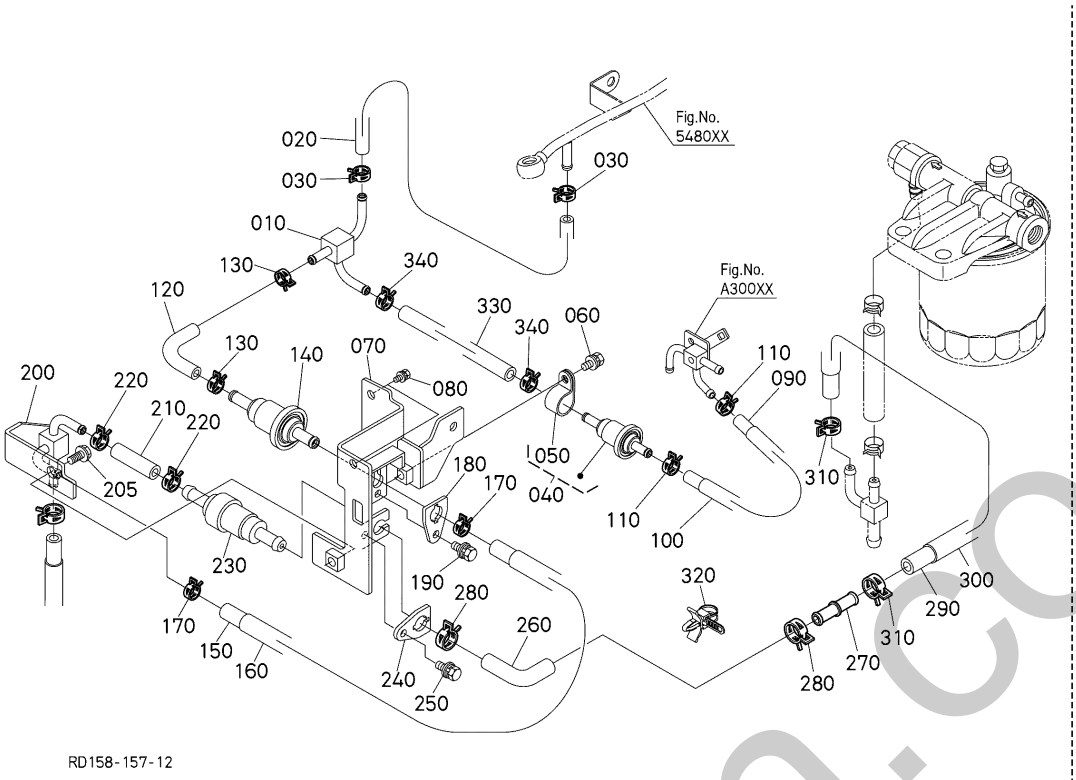

A:KX042-4

REF.No. POS.No. BILD-Nr.	PART No. REFERENCE BESTELL-Nr.	PART NAME	DESIGNATION	BEZEICHNUNG	Q'TY/S.No. Q'TE/No.S. STUECK/S.Nr. A	I.C. I.C. I.C.	REMARKS REMARQUES BEMERKUNGEN
010	RD158-5171-2	PIPE JOINT(T,FUEL)	JOINT,TUYAU	ROHRVERBINDUNG	1		
020	09661-70080	TUBE,FUEL	TUYAU	KRAFTSTOFFROHR	1		
030	14911-4275-0	CLIP,PIPE	ATTACHE	ROHRKLEMME	2		
040	1J800-4267-0	VALVE	SOUPAPE	VENTIL	1		
050	1J800-4269-0	BRACKET,VALVE	SUPPORT DE SOUPAPE	HALTER	1		
060	01125-50820	BOLT,W SEMS	VIS	BOLZEN	1		
070	RD158-5172-4	BRACKET	SUPPORT	HALTER	1		
080	01125-50820	BOLT,W SEMS	VIS	BOLZEN	2		
090	09664-80300	TUBE FUEL 300 MM	TUYAU	KRAFTSTOFFROHR	1		
100	RD451-5138-0	TUBE,PIPE	TUYAU	SCHLAUCH	1		
110	14911-4275-0	CLIP,PIPE	ATTACHE	ROHRKLEMME	2		
120	RD158-5166-0	TUBE,FUEL	TUYAU	KRAFTSTOFFROHR	1		
130	14911-4275-0	CLIP,PIPE	ATTACHE	ROHRKLEMME	2		
140	1G911-4246-0	VALVE,FUEL CHECK	ROBINET CRAQUELRE	HAHNBRENNSTOFFRISS	1		
150	09664-80280	TUBE,FUEL	TUYAU	KRAFTSTOFFROHR	1		
160	RD451-5138-0	TUBE,PIPE	TUYAU	SCHLAUCH	1		
170	14911-4275-0	CLIP,PIPE	ATTACHE	ROHRKLEMME	2		
180	RD158-5174-0	BRACKET	SUPPORT	HALTER	1		
190	01125-50820	BOLT,W SEMS	VIS	BOLZEN	1		
200	RD158-5175-2	JOINT,PIPE(T,FUEL)	JOINT,TUYAU	ROHRVERBINDUNG	1		
205	01125-50820	BOLT,W SEMS	VIS	BOLZEN	1		
210	09664-80050	TUBE,FUEL	TUYAU	KRAFTSTOFFROHR	1		
220	14911-4275-0	CLIP,PIPE	ATTACHE	ROHRKLEMME	2		
230	1G911-4246-0	VALVE,FUEL CHECK	ROBINET CRAQUELRE	HAHNBRENNSTOFFRISS	1		
240	RD158-5174-0	BRACKET	SUPPORT	HALTER	1		
250	01125-50820	BOLT,W SEMS	VIS	BOLZEN	1		
260	RD158-5165-0	TUBE,FUEL	TUYAU	KRAFTSTOFFROHR	1		
270	3C131-4246-0	CONNECTOR(HOSE)	CONNECTEUR	ANSCHLUSS	1		
280	14911-4275-0	CLIP,PIPE	ATTACHE	ROHRKLEMME	1		
290	09664-80550	TUBE,FUEL	TUYAU	KRAFTSTOFFROHR	1		

↔ Interchangeable; ≠ not Interchangeable; ← new for old; → old for new

mherborn.co.uk

A30003 FUEL PUMP AND PIPING(3)
TAYAU DE CARBURANT(3)
KRAFTSTOFFPUMPE UND KRAFTSTOFFLEITUNG(3)

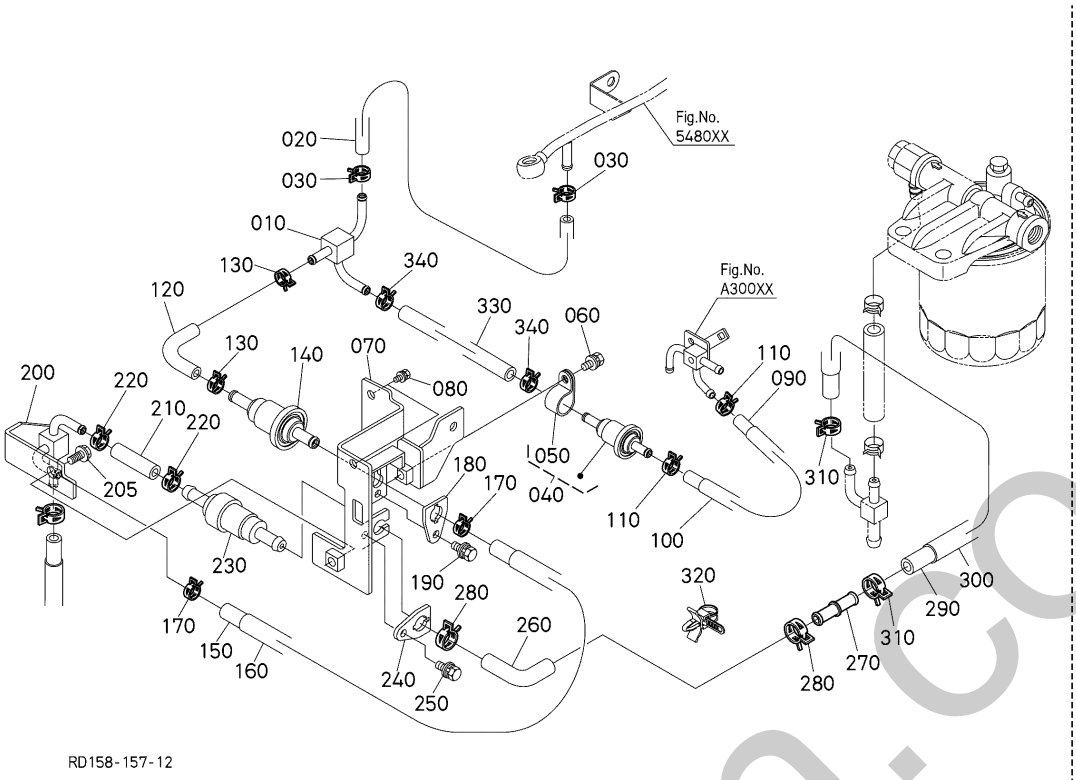

A:KX042-4

REF.No. POS.No. BILD-Nr.	PART No. REFERENCE BESTELL-Nr.	PART NAME	DESIGNATION	BEZEICHNUNG	Q'TY/S.No. Q'TE/No.S. STUECK/S.Nr. A	I.C. I.C. I.C.	REMARKS REMARQUES BEMERKUNGEN
300	RD829-5159-0	TUBE	TUYAU	SCHLAUCH	1		
310	14911-4275-0	CLIP,PIPE	ATTACHE	ROHRKLEMME	2		
320	RP421-5413-0	CLAMP(7047-3413-30)	ATTACHE	KLAMMER	1		
330	09661-70050	TUBE,FUEL	TUYAU	KRAFTSTOFFROHR	1		
340	14911-4275-0	CLIP,PIPE	ATTACHE	ROHRKLEMME	2		

↔ Interchangeable; ≠ not Interchangeable; ← new for old; → old for new

silverhorn.co.uk

A30100 FUEL FILTER (COMPONENT PARTS)
FILTRE A CARBURANT (PARTIES COMPOSANTES)
KRAFTSTOFFILTER (EINZEL-TEILE)

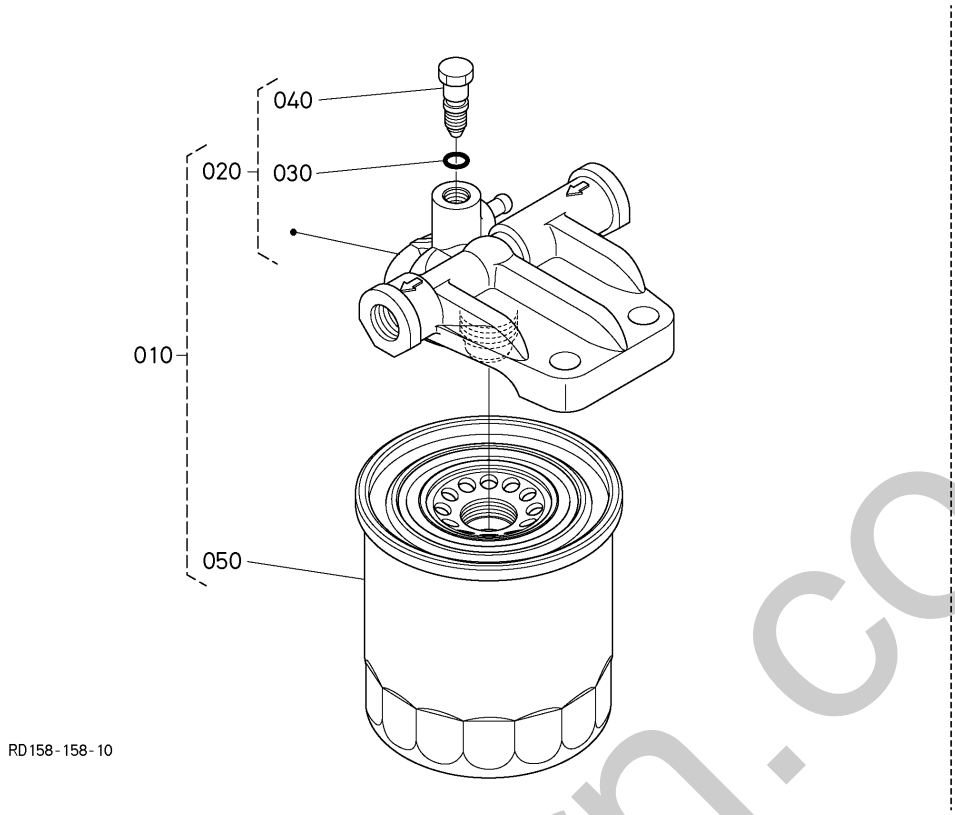

A:KX042-4

REF.No. POS.No. BILD-Nr.	PART No. REFERENCE BESTELL-Nr.	PART NAME	DESIGNATION	BEZEICHNUNG	Q'TY/S.No. Q'TE/No.S. STUECK/S.Nr. A	I.C. I.C. I.C.	REMARKS REMARQUES BEMERKUNGEN
010	1J800-4302-0	ASSY FILTER,FUEL	ENS.FILTRE,COMBUST	GRP.KRAFTSTOFFILTER	1		
020	1J800-4322-0	BASE,FILTER	CORPS DE FILTRE	BASIS,FILTER	1		
030	1J800-4397-0	O RING	JOINT TORIQUE	O RING	1		
040	1J800-4341-0	PLUG	BOUCHON	STOPFEN	1		
050	1J800-4317-0	CARTRIDGE,FILTER	CARTOUCHE DU FILTER	OELFILTERPATRONE	1		

↔ Interchangeable; ≠ not Interchangeable; ← new for old; → old for new

silverhorn.co.uk

A30200 WATER SEPARATOR (COMPONENT PARTS)
SEPARATEUR D'EAU (PARTIES COMPOSANTES)
WASSERSEPARATOR (EINZEL-TEIL)

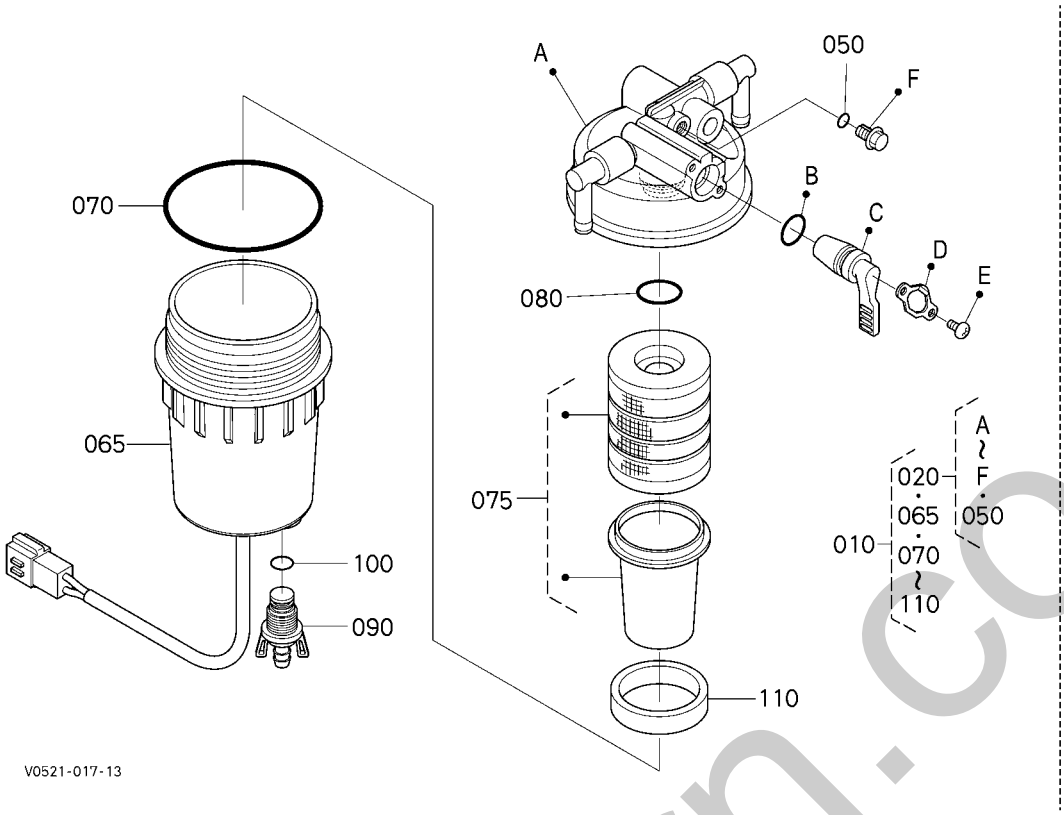

A:KX042-4

REF.No. POS.No. BILD-Nr.	PART No. REFERENCE BESTELL-Nr.	PART NAME	DESIGNATION	BEZEICHNUNG	Q'TY/S.No. Q'TE/No.S. STUECK/S.Nr. A	I.C. I.C. I.C.	REMARKS REMARQUES BEMERKUNGEN
010	V0521-5186-5	FILTER,ASSY	FILTRE,ASSEMBLAGE	KRAFTSTOFFILTER,KOMP.	1		
020	RD451-5191-0	ASSY BODY	ENS.CARROSSERIE	FILTERKOPF	1		
030	----	BLANK	BLANC	LEERE SPALTE	-		
040	----	BLANK	BLANC	LEERE SPALTE	-		
050	04817-00060	O RING	JOINT TORIQUE	O-RING	1		
060	----	BLANK	BLANC	LEERE SPALTE	-		
065	V0521-5198-0	CUP,ASSY	ENS.CHAPEAU	TOPF,KOMP.	1		
070	RD451-5193-0	O RING	JOINT TORIQUE	O RING	1		
075	V0521-5194-0	ELEMENT,ASSY	ELEMENT,ASSEMBLAGE	ELEMENT,KOMP.	1		
080	04817-00160	O RING	JOINT TORIQUE	O RING	1		
090	V0521-5195-0	PLUG(DRAIN)	BOUCHON DE VIDANGE	ENTLEERUNGSSTOPFEN	1		
100	04817-00090	O RING	JOINT TORIQUE	O RING	1		
110	RD451-5196-0	FLOAT	FLOTTEUR	SCHWIMMER	1		

silverhorn.co.uk

↔ Interchangeable; ≠ not Interchangeable; ← new for old; → old for new

A30300 FUEL TANK
RESERVOIR A CARBURANT
KRAFTSTOFFTANK

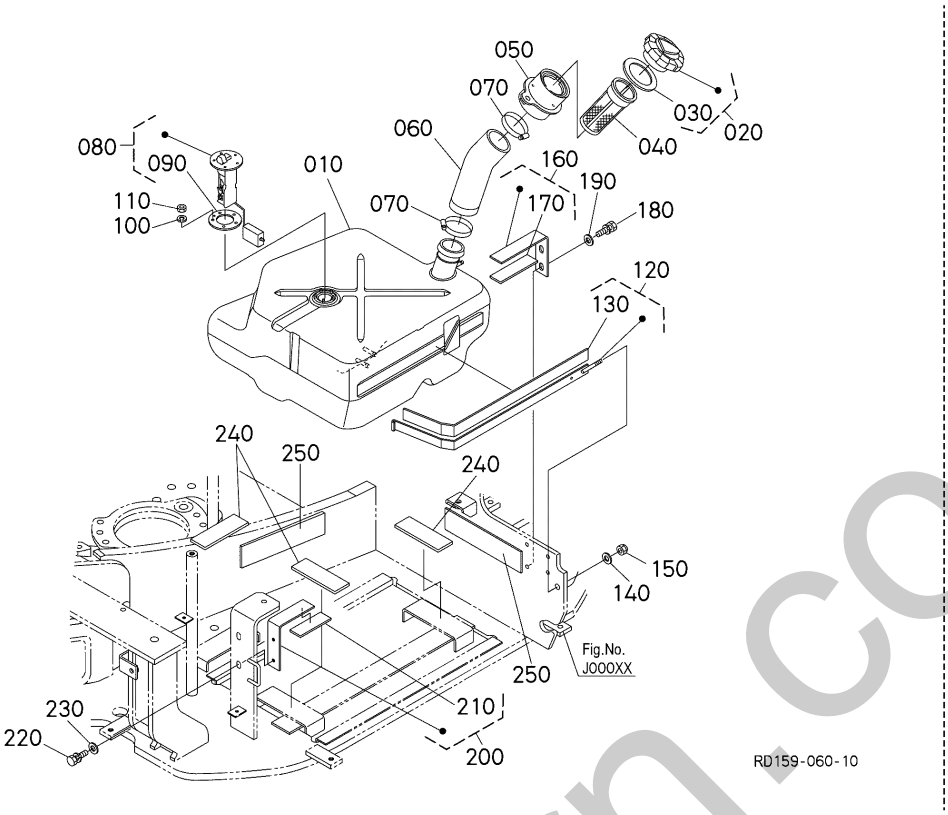

A:KX042-4

REF.No. POS.No. BILD-Nr.	PART No. REFERENCE BESTELL-Nr.	PART NAME	DESIGNATION	BEZEICHNUNG	Q'TY/S.No. Q'TE/No.S. STUECK/S.Nr. A	I.C. I.C. I.C.	REMARKS REMARQUES BEMERKUNGEN
010	RD158-5111-0	TANK,FUEL	RESERVOIR A CARBURAN	KRAFTSTOFFTANK	1		
020	RD411-5112-2	ASSY CAP,FUEL	ENS.BOUCHON,FILTRE	GRP.VERSCHLUSS,TANK	1		
030	RD411-5113-0	PACKING(FUEL CAP)	JOINT	DICHTUNGSPLATTE	1		
040	11151-4135-0	FILTER,FUEL	FILTRE	KRAFTSTOFFILTER	1		
050	RD451-5117-3	PIPE,FUEL	TUYAU	KRAFTSTOFFROHR	1		
060	RD451-5118-0	HOSE,FUEL	TUYAU	KRAFTSTOFFROHR	1		
070	69284-6317-0	CLAMP,HOSE	COLLIER DE DURITE	SCHLAUCHBINDER	2		
080	RD451-5114-0	SENSOR,FUEL	JAUGE	KRAFTSTOFFSENSOR	1		
090	3C081-7531-0	PACKING	JOINT	DICHTUNGSPLATTE	1		
100	04512-50050	WASHER,SPRING LOCK	RONDELLE GROWER	FEDERRING	5		
110	02054-50050	HEX.NUT	ECROU	MUTTER	5		
120	RD158-5120-0	ASSY BAND	VANNE,ASSEMBLAGE	BAND,KOMP.	1		
130	RD158-5119-0	CUSHION(FUEL TANK,1)	AMORTISSEUR	PUFFER	1		
140	04013-50100	WASHER,PLAIN	RONDELLE FREIN	SCHEIBE	1		
150	02572-50100	NUT,LOCKING	ECROU	MUTTER	1		
160	RD451-5102-0	ASSY PLATE	ENS.PLAQUE	GRP.PLATTE	1		
170	RD451-5124-0	CUSHION	COUSSIN	KISSEN	1		
180	01133-51020	BOLT,SEMS	VIS	SCHRAUBE	2		
190	04015-50100	WASHER,PLAIN	RONDELLE FREIN	SCHEIBE	2		
200	RD451-5130-0	ASSY PLATE	ENS.PLAQUE	GRP.PLATTE	1		
210	RD451-5124-0	CUSHION	COUSSIN	KISSEN	1		
220	01133-51025	BOLT,SEMS	VIS	SCHRAUBE	2		
230	04015-50100	WASHER,PLAIN	RONDELLE FREIN	SCHEIBE	2		
240	RD411-5124-0	CUSHION	COUSSIN	KISSEN	3		
250	RD451-5126-0	CUSHION	COUSSIN	KISSEN	2		

↔ Interchangeable; ≠ not Interchangeable; ← new for old; → old for new

mowhorn.co.uk

B40000 BATTERY BATTERIE BATTERIE

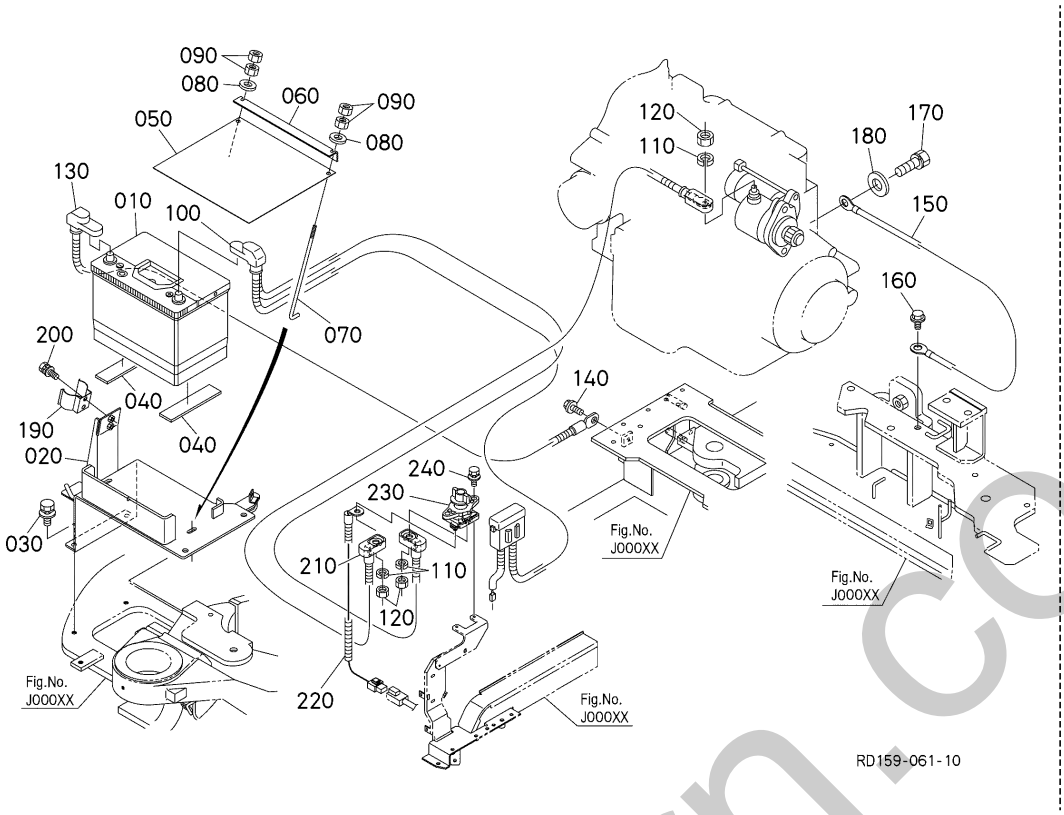

A:KX042-4

REF.No. POS.No. BILD-Nr.	PART No. REFERENCE BESTELL-Nr.	PART NAME	DESIGNATION	BEZEICHNUNG	Q'TY/S.No. Q'TE/No.S. STUECK/S.Nr. A	I.C. I.C. I.C.	REMARKS REMARQUES BEMERKUNGEN
010	----	BATTERY(90D26L)	BATTERIE	BATTERIE	1		90D26L
020	RD159-5329-0	BRACKET(BATTERY)	SUPPORT	KLAMMER, BATTERIE	1		
030	01135-51020	BOLT,W SEMS	VIS	SCHRAUBE	4		
040	RD819-5338-0	CUSHION	COUSSIN	KISSEN	2		
050	RD159-5328-0	COVER(BATTERY)	COUVERCLE BATTERIE	BATTERIEDECKEL	1		
060	RC101-5326-0	RETAINER,BATTERY	SUPPORT DE BATTERIE	BATTERIEARRETIERUNG	1		
070	32350-3329-0	BOLT,BATTERY	VIS DE BATTERIE	BOLZEN,BATTERIE	2		
080	04013-50060	WASHER, PLAIN	RONDELLE FREIN	SCHEIBE	2		
090	02014-50060	HEX.NUT	ECROU	MUTTER	4		
100	RD159-5391-0	CABLE,BATTERY(1,+)	CÂBLE DE BATTERIE	BATTERIEKABEL	1		
110	04512-50080	WASHER,SPRING LOCK	RONDELLE GROWER	FEDERRING	3		
120	02114-50080	HEX.NUT	ECROU	MUTTER	3		
130	RD451-5323-2	CORD,BATTERY(-)	CABLE DE BATTERIE	BATTERIEKABEL (-)	1		
140	T1060-3037-0	BOLT	VIS	BOLZEN	1		
150	RD451-5324-2	CORD,BODY EARTH	CABLE,PRISE DE TERRE	BATTERIEKABEL (ERDUNG)	1		
160	T1060-3037-0	BOLT	VIS	BOLZEN	1		
170	01133-51220	BOLT,SEMS	VIS	BOLZEN	1		
180	04013-50120	WASHER,PLAIN	RONDELLE FREIN	SCHEIBE	1		
190	69251-4127-0	CLAMP	ATTACHE	KLAMMER	1		
200	01125-50816	BOLT,W SEMS	VIS	SCHRAUBE	4		
210	RD159-5392-0	CABLE,BATTERY(2,+)	CÂBLE DE BATTERIE	BATTERIEKABEL	1		
220	RD459-5397-0	CABLE,BATTERY(3,+)	CORDE DE BATTERIE(3,+)	BATTERIEKABEL (3,+)	1		
230	RD459-5393-0	SWITCH(BATTERY,DISCONNECT)	INTERRUPTEUR	SCHALTER	1		
240	01025-50620	BOLT	VIS	BOLZEN	2		

↔ Interchangeable; ≠ not Interchangeable; ← new for old; → old for new

mehorn.co.uk

B40200 RELAY AND HORN
RELAIS ET AVERTISSEUR
RELAIS UND HUPE

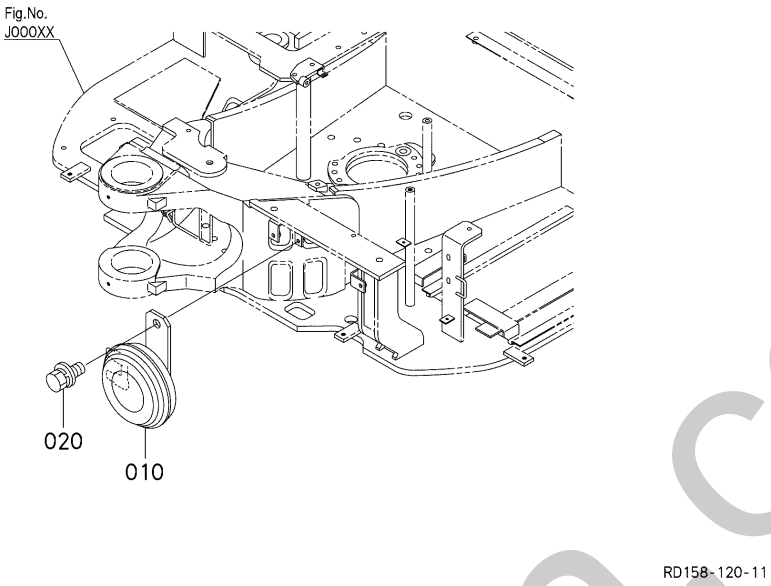

A:KX042-4

REF.No. POS.No. BILD-Nr.	PART No. REFERENCE BESTELL-Nr.	PART NAME	DESIGNATION	BEZEICHNUNG	Q'TY/S.No. Q'TE/No.S. STUECK/S.Nr. A	I.C. I.C. I.C.	REMARKS REMARQUES BEMERKUNGEN
010	RD809-5371-0	ASSY HORN	AVERTISSEUR COMPLET	GRP.HUPE	1		
020	01125-50816	BOLT,W SEMS	VIS	SCHRAUBE	1		

↔ Interchangeable; ≠ not Interchangeable; ← new for old; → old for new

silverhorn.co.uk

B40400 SWITCH AND METER INTERRUPTEUR, METRE SCHALTER, ZAEHLER

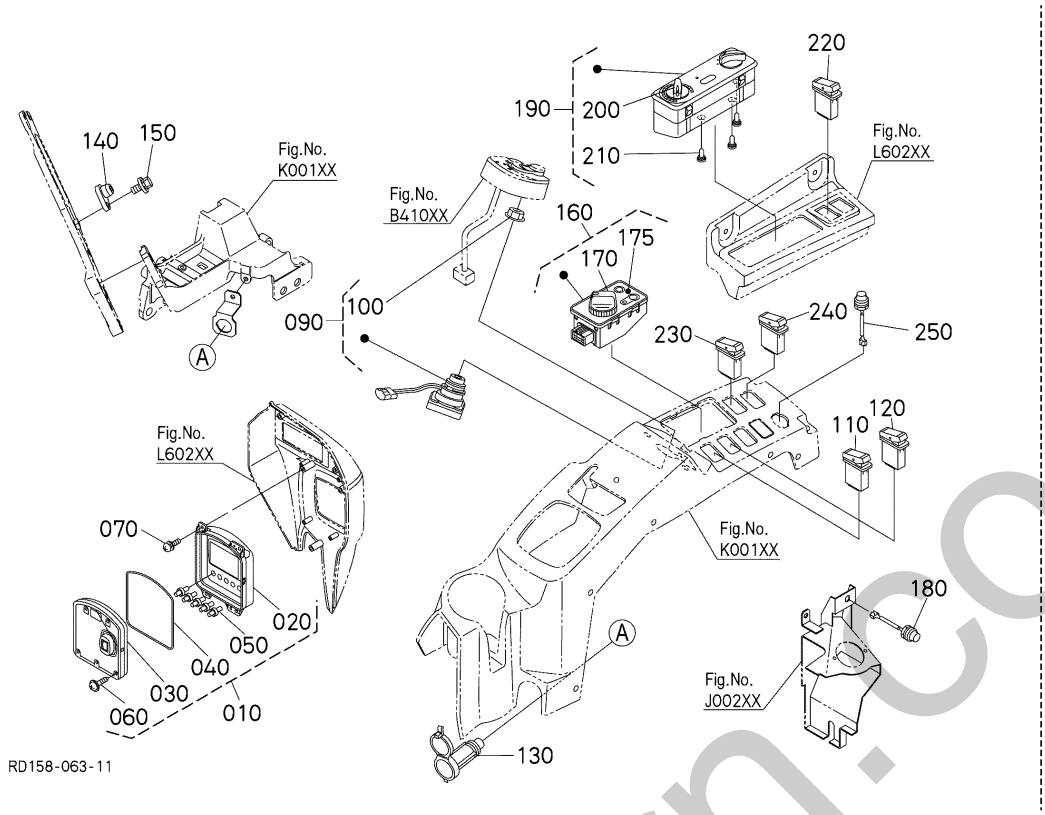

A:KX042-4

REF.No. POS.No. BILD-Nr.	PART No. REFERENCE BESTELL-Nr.	PART NAME	DESIGNATION	BEZEICHNUNG	Q'TY/S.No. Q'TE/No.S. STUECK/S.Nr. A	I.C. I.C. I.C.	REMARKS REMARQUES BEMERKUNGEN
010	RD829-5311-2	METER,ASSY	ENS.METRE	GRP.METER	1		
020	RD458-5313-0	ASSY PANEL	ENS.PANNEAU	KONSOLE	1		
030	RD451-5314-0	CASE	CARTER	GEHAEUSE	1		
040	RD451-5315-0	GASKET	GARNITURE	DITCHTUNGSPLATTE	1		
050	RD451-5316-0	KNOB,SWITCH	BOUTON	DREIKANTGRIFF	5		
060	RC411-5307-0	SCREW,TAPPING	VIS	SCHRAUBE	5		
070	03034-50412	SCREW,W SEMS(PAN HEAD)	VIS	SCHRAUBE	4		
080	----	BLANK	BLANC	LEERE SPALTE	–		
090	RC461-5396-2	SWITCH, STARTER	CONTACTEUR A CLE	ANLASSERSCHALTER	1		
100	RC461-5394-0	NUT	ECROU	MUTTER	1		
110	RC788-5384-0	SWITCH(WORK LIGHT)	INTERRUPTEUR	LICHTSCHALTER	1		
120	RD829-5387-0	SWITCH(BEACON)	INTERRUPTEUR	SCHALTER	1		
130	RC418-5345-0	ASSY SOCKET	ENS.PRISE	GRP.STECKBUCHSE	1		
140	53660-5381-0	BUZZER,BACK	TREMBLEUR	HUPE	1		
150	01025-50612	BOLT	VIS	SCHRAUBE	1		
160	RD138-5351-3	ASSY PANEL,AI	ENS.PANNEAU	INSTRUMENTENTAFEL KOMP.	1		
170	RC441-5354-0	DIAL(ACCEL)	CADRAN DE L'ACCELERA	SCHALTKNOPF	1		
175	RD138-5355-0	LABEL(ACCEL)	ETIQUETTE	AUFKLEBER	1		
180	3P300-9517-0	SWITCH,DOWN	INTERRUPTEUR	SCHALTER	1		
190	RD451-5354-2	ASSY SWITCH,HEATER	ENS.INTERRUPTEUR	SCHALTER HEIZUNG	1		EXCEPT A/C
190	RD451-5383-3	ASSY SWITCH,AIR-CON.	COMMUTATEUR,ASSEMBLAGE	SCHALTER,KOMP.	1		A/C
200	RD451-5388-0	KNOB,ASSY(HEATER CONTROL)	ENS.BOUTON	GRP.DRUCKKNOPF	2		
210	RD451-5389-0	VALVE(HEATER CONTROL)	AMPOULE	VENTIL	3		
220	RC601-4707-0	ASSY,SWITCH(WIPER)	ENS.INTERRUPTEUR	WISCHERSCHALTER	1		
230	RD461-5364-0	SWITCH	INTERRUPTEUR	SCHALTER	1		
240	V0621-5388-3	SWITCH(DPF,INHIBIT)	INTERRUPTEUR	SCHALTER	1		
250	RD459-5395-0	SWITCH,ASSY.ENGINE STOP	ENS.COMMUTATEUR	STOP SCHALTER	1		

↔ Interchangeable; ≠ not Interchangeable; ← new for old; → old for new

silverhorn.co.uk

B40600 LIGHT
LAMPE
LAMPE

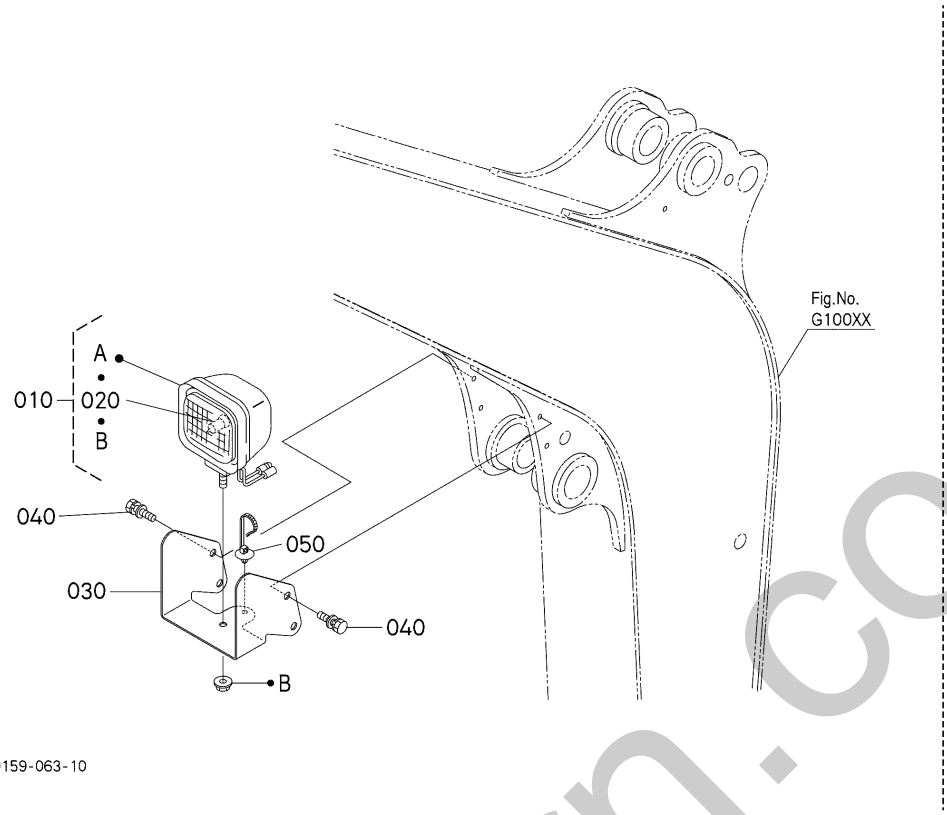

A:KX042-4

REF.No. POS.No. BILD-Nr.	PART No. REFERENCE BESTELL-Nr.	PART NAME	DESIGNATION	BEZEICHNUNG	Q'TY/S.No. Q'TE/No.S. STUECK/S.Nr. A	I.C. I.C. I.C.	REMARKS REMARQUES BEMERKUNGEN
010	3G710-7591-0	LAMP	PHARE DE TRAVAIL	LAMPE	1		
020	3G710-7590-0	BLUB	AMPOULE	GLUEHLAMPE (12V 55W)	1		
030	RD458-5358-0	BRACKET,LIGHT	SUPPORT DE AMPOULE	HALTER	1		
040	01135-51020	BOLT,W SEMS	VIS	SCHRAUBE	4		
050	T1065-3054-0	CLIP	ATTACHE	SCHELLE	1		

silverhorn.co.uk

↔ Interchangeable; ≠ not Interchangeable; ← new for old; → old for new

B40801 ELECTRICAL WIRING
FAISCEAU ELECTRIQUE
ELEKTRISCHE AUSRUSTUNG

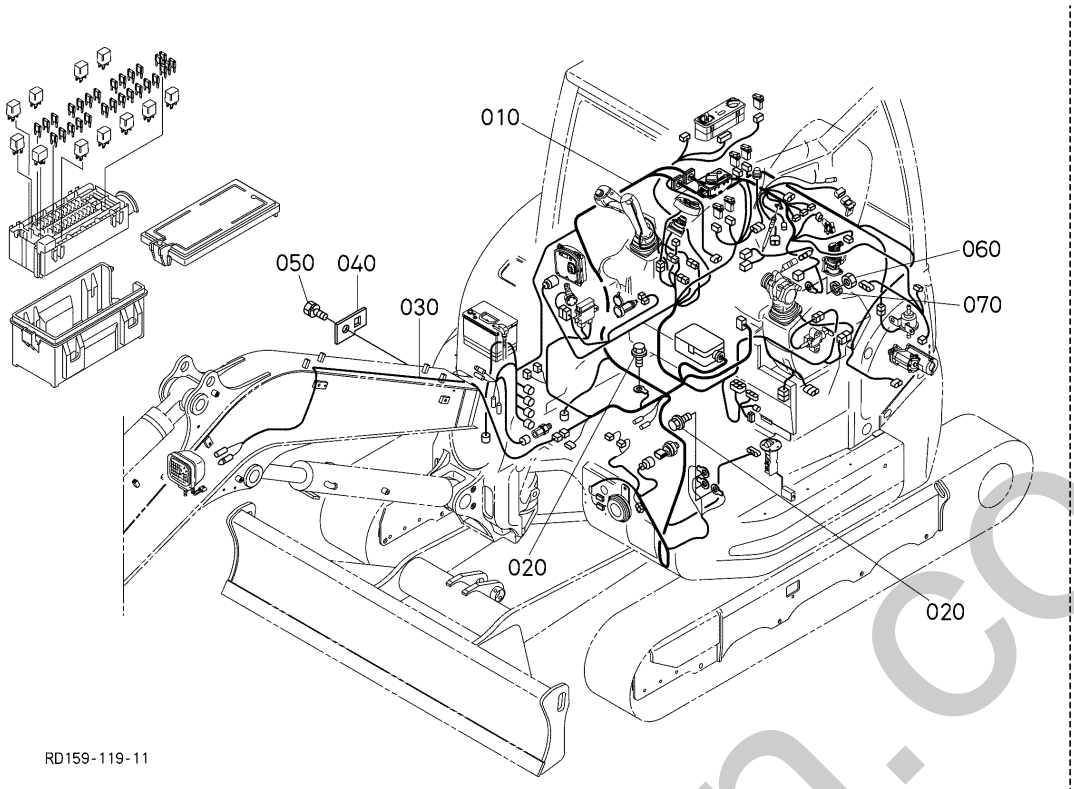

A:KX042-4

REF.No. POS.No. BILD-Nr.	PART No. REFERENCE BESTELL-Nr.	PART NAME	DESIGNATION	BEZEICHNUNG	Q'TY/S.No. Q'TE/No.S. STUECK/S.Nr. A	I.C. I.C. I.C.	REMARKS REMARQUES BEMERKUNGEN
010	RD159-5341-0	W/H(MAINCAB)	FAISCEAU DE CÂBLES	KABELGESCHIRR	1		EXCEPT A/C
010	RD159-5342-0	W/H(MAINCAB,AC)	FAISCEAU DE CÂBLES	KABELGESCHIRR	1		A/C
020	T1060-3037-0	BOLT	VIS	BOLZEN	4		
030	RD158-5336-0	W/H(FRONT)	FAISCEAU ÉLECTRIQUE	KABELBAUM	1		
040	RD411-5357-0	STAY,HARNESS CLAMP	SUPPORT	STREBE	1		
050	01135-51020	BOLT,W SEMS	VIS	SCHRAUBE	1		
060	02056-50060	HEX.NUT	ECROU	MUTTER	1		
070	04512-50060	WASHER,SPRING LOCK	RONDELLE GROWER	FEDERRING	1		

↔ Interchangeable; ≠ not Interchangeable; ← new for old; → old for new

silverhorn.co.uk

B40802 ELECTRICAL WIRING
FAISCEAU ELECTRIQUE
ELEKTRISCHE AUSRUSTUNG

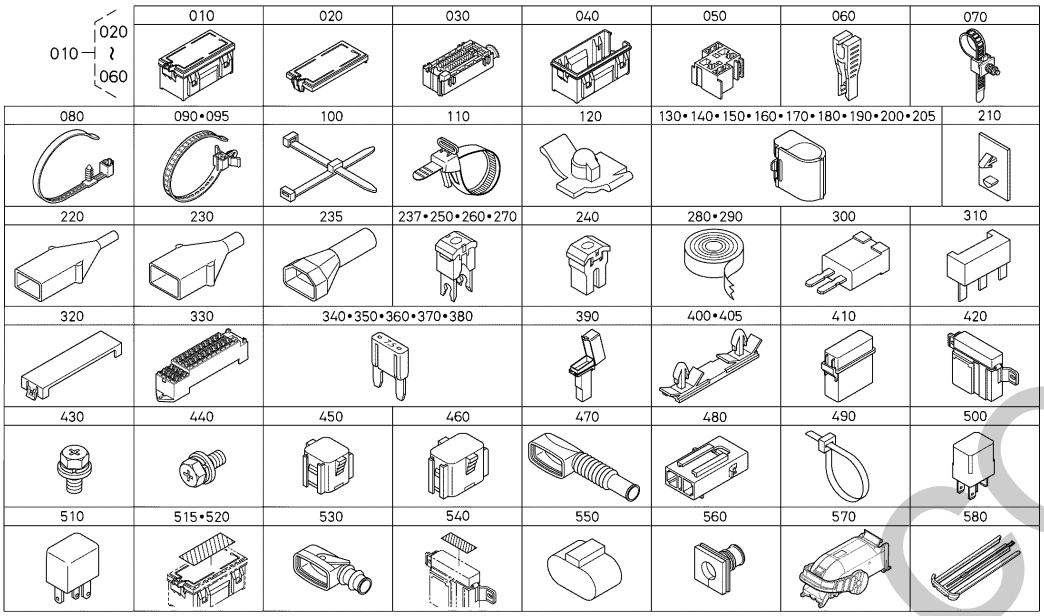

RD159-123-10

A:KX042-4

REF.No. POS.No. BILD-Nr.	PART No. REFERENCE BESTELL-Nr.	PART NAME	DESIGNATION	BEZEICHNUNG	Q'TY/S.No. Q'TE/No.S. STUECK/S.Nr. A	I.C. I.C. I.C.	REMARKS REMARQUES BEMERKUNGEN
010	RD451-5410-0	ASSY,CASE(RELAY FUSE BOX)	ENS.CARTER	GRP.GEHAEUSE	1		
020	RD451-5412-0	COVER(UPPER,RF-BOX)	COUVERCLE,SUPERIEUR RF-BOX	DECKEL FUER SICHERUNGSKASTEN	1		
030	RD451-5413-0	HOLDER(RELAY,FUSE)	SUPPORT, FUSIBLE RELAIS	HALTER, RELAISSICHERUNG	1		
040	RD451-5414-0	COVER(LOWER,RF-BOX)	COUVERCLE,RF-BOX INFERIEUR	DECKEL FUER SICHERUNGSKASTEN	1		
050	RD451-5416-0	HODER(MICRO-ISO,2)	SUPPORT	HALTER	1		
060	RP421-5425-0	TEETH,FUSE	DENTS DE FUSIBLE	KLAMMER	1		
070	RP421-5411-0	CLAMP(7047-3566-30)	ATTACHE	KLAMMER	3		
080	RP421-5412-0	CLAMP(7047-3470-40)	ATTACHE	KLAMMER	1		
090	RP421-5413-0	CLAMP(7047-3413-30)	ATTACHE	KLAMMER	28		
095	RD568-5411-0	CLAMP	PINCE	SCHLAUCHBINDER	2		
100	RP421-5415-0	CLAMP(7247-3133-30)	ATTACHE	KLAMMER	8		EXCEPT A/C
100	RP421-5415-0	CLAMP(7247-3133-30)	ATTACHE	KLAMMER	9		A/C
110	RP321-5411-0	CLAMP(7047-7867)	ATTACHE-FILS	KABELKLEMME	1		
120	RD411-5414-0	CLAMP	ATTACHE	SPRENGRING	3		
130	RD451-5423-0	CLAMP	ATTACHE	KLAMMER	8		D07
140	RP421-5416-0	CLAMP(7047-5728-10)	ATTACHE	KLAMMER	6		D10
150	RC631-7904-0	CLAMP	ATTACHE	KLAMMER	1		D13
160	RD451-5424-0	CLAMP	ATTACHE	KLAMMER	3		D15
170	RD411-5412-0	CLAMP	ATTACHE	KLAMMER	2		D19
180	RD451-5425-0	CLAMP	ATTACHE	KLAMMER	1		D22
190	RD451-5426-0	CLAMP	ATTACHE	KLAMMER	3		D25
200	RD451-5427-0	CLAMP	ATTACHE	KLAMMER	1		D28
205	RD568-5412-0	CLIP	ATTACHE	SCHELLE	1		D32
210	RP421-5417-0	CLIP	ATTACHE	SCHELLE	1		
220	RC441-5416-0	BOOT	MALLE	GUMMIBALG	1		
230	RP421-9206-0	BOOT	MALLE	GUMMIBALG	1		
235	RD451-5428-0	BOOTS(7174-0361)	MALLE	GUMMIBALG	1		
237	3N340-7556-0	FUSE	FUSIBLE	SICHERUNG	1		30A
240	RC411-5398-0	FUSE	FUSIBLES	SICHERUNG	2		50A
250	T1150-3050-0	FUSE,SLOW-BLOW(60A)	FUSIBLES(60A)	SICHERUNG(60A)	1		60A

↔ Interchangeable; ≠ not Interchangeable; ← new for old; → old for new

silverhorn.co.uk

B40802 ELECTRICAL WIRING
FAISCEAU ELECTRIQUE
ELEKTRISCHE AUSRUSTUNG

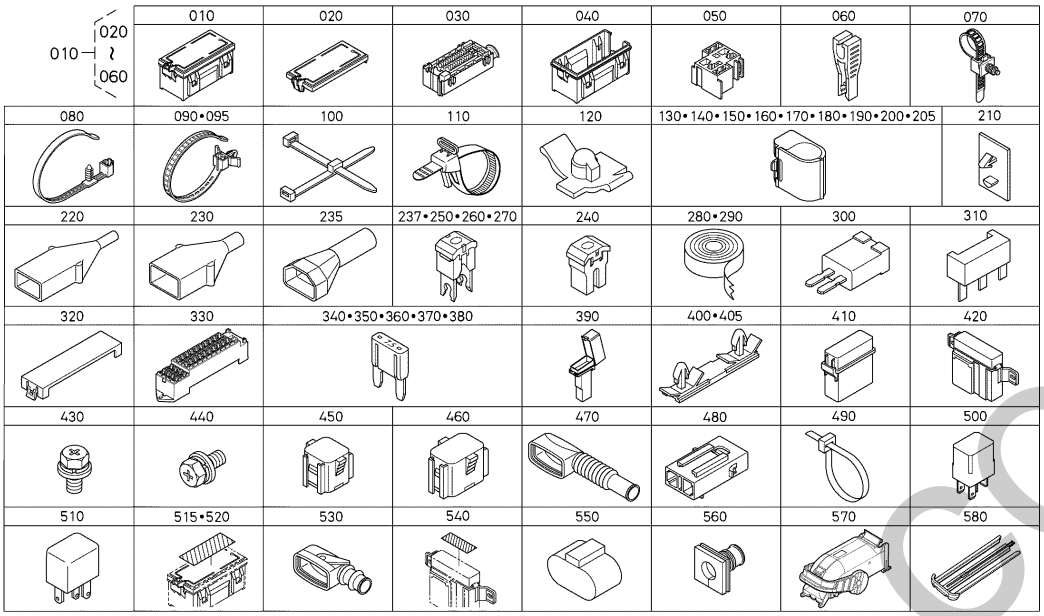

RD159-123-10

A:KX042-4

REF.No. POS.No. BILD-Nr.	PART No. REFERENCE BESTELL-Nr.	PART NAME	DESIGNATION	BEZEICHNUNG	Q'TY/S.No. Q'TE/No.S. STUECK/S.Nr. A	I.C. I.C. I.C.	REMARKS REMARQUES BEMERKUNGEN
260	R1411-5398-0	FUSE	FUSIBLE	SICHERUNG	1		80A
270	RD809-5391-0	FUSE	FUSIBLE	SICHERUNG	1		100A
280	RP421-9204-0	TAPE	RUBAN	BAND	1		
290	RC441-5417-0	TAPE	RUBAN	BAND	1		
300	RP421-5421-0	DIODE(7321-9822)	DIODE	DIODE	2		EXCEPT A/C
300	RP421-5421-0	DIODE(7321-9822)	DIODE	DIODE	3		A/C
310	RP421-5422-0	DIODE(7321-9835-30)	DIODE	DIODE	1		
320	RC441-5423-0	COVER	COUVERCLE	DECKEL	1		
330	RC441-5427-0	CASE	CARTER	GEHAEUSE	1		
340	T1060-3043-0	FUSE,MINI(5A)	FUSIBLE	SICHERUNG 5A	9		5A
350	T1060-3044-0	FUSE,MINI(10A)	FUSIBLE	SICHERUNG 10A	5		10A
360	T1060-3045-0	FUSE,MINI(15A)	FUSIBLE	SICHERUNG 15A	6		15A
370	T1060-3046-0	FUSE,MINI(20A)	FUSIBLE	SICHERUNG 20A	2		20A
380	T1060-3047-0	FUSE,MINI(30A)	FUSIBLE	SICHERUNG 30A	3		30A
390	RC431-5415-0	CASE	CARTER	GEHAEUSE	1		
400	RP441-5413-0	CLAMP	ATTACHE	KLAMMER	1		
405	RD568-5413-0	CLIP	COLLIER	SCHELLE	1		
410	RD431-5415-0	CASE	CARTER	GEHAEUSE	1		
420	RD451-5431-0	CASE(7257-5155-30)	CARTER	GEHAEUSE	1		
430	RD451-5432-0	BOLT(7150-1185-0W)	VIS	BOLZEN	1		
440	RD451-5433-0	BOLT(7150-1186-0W)	VIS	BOLZEN	1		
450	RD451-5434-0	CONNECTOR	CONNECTEUR	ANSCHLUSS	1		
460	RD451-5435-0	CONNECTOR	CONNECTEUR	ANSCHLUSS	1		
470	RD451-5429-0	GROMMET	GRUMMET	GUMMITUELLE	1		
480	RD451-5437-0	CASE	CARTER	GEHAEUSE	1		
490	55311-4126-0	BAND,CORD	ATTACHE CABLE	KABELBINDER	1		
500	RD451-5438-0	RELAY(20A,MICRO ISO)	RELAIS	RELAIS	9		20A
510	RD451-5421-0	RELAY(40A,ISO)	RELAIS	RELAIS 40A	1		40A
515	RD159-5441-0	LABEL	ETIQUETTE	AUFKLEBER	1		
520	RD159-5442-0	LABEL	ETIQUETTE	AUFKLEBER	1		

↔ Interchangeable; ≠ not Interchangeable; ← new for old; → old for new

mohorn.co.uk

B40802 ELECTRICAL WIRING
FAISCEAU ELECTRIQUE
ELEKTRISCHE AUSRUSTUNG

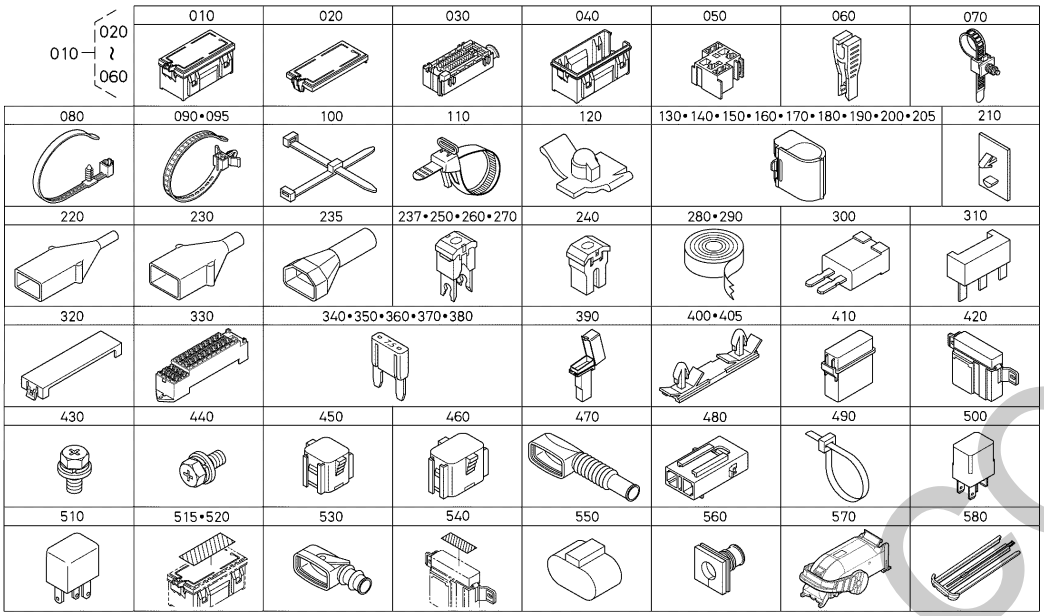

RD159-123-10

A:KX042-4

REF.No. POS.No. BILD-Nr.	PART No. REFERENCE BESTELL-Nr.	PART NAME	DESIGNATION	BEZEICHNUNG	Q'TY/S.No. Q'TE/No.S. STUECK/S.Nr. A	I.C. I.C. I.C.	REMARKS REMARQUES BEMERKUNGEN
530	RD158-5338-0	GROMMET(7035-4252-30)	BAGUE ISOLANTE	GUMMIDICHTUNG	1		
540	RD158-5447-0	LABEL	ÉTIQUETTE	AUFKLEBER	1		
550	RD568-5414-0	REGISTER	REGISTRE	REGISTER	1		
560	RD568-5415-0	GROMMET	GRUMMET	GUMMITUELLE	2		
570	RD568-5416-0	COVER	COUVERCLE	DECKEL	1		
580	RD568-5418-0	RETAINER	SUPPORT	HALTESCHEIBE	1		

↔ Interchangeable; ≠ not Interchangeable; ← new for old; → old for new

silverhorn.co.uk

B41000 ANTI-THEFT ALARM SYSTEM
DISPOSITIF D'ALARM ANTIVOL
DIEBSTAHLWARNANLAGE

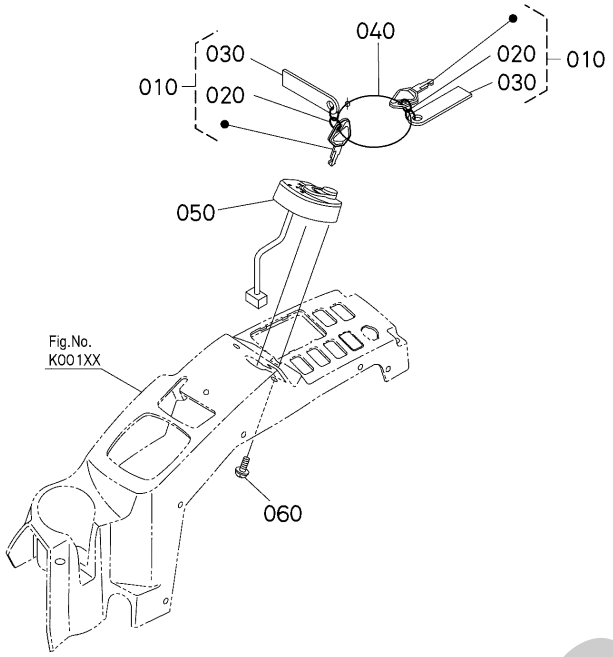

A:KX042-4

REF.No. POS.No. BILD-Nr.	PART No. REFERENCE BESTELL-Nr.	PART NAME	DESIGNATION	BEZEICHNUNG	Q'TY/S.No. Q'TE/No.S. STUECK/S.Nr. A	I.C. I.C. I.C.	REMARKS REMARQUES BEMERKUNGEN
010	RC461-9321-2	KEY(B,USER)	CLEF(B USAGER)	SCHLUESSEL (ANWENDER)	2		
020	RC441-9325-0	RING,S	BAGUE	RING	2		
030	RC441-9327-0	PLATE(MODEL,ANTITHEFT)	PLAQUE CLE	SCHLUESSELANHAENGER	2		
040	RC441-9326-0	CLAMP,S	ATTACHE	KLEMME	1		
050	RD459-9320-2	KIT ANTENNA	ENS.ANTENNE	GRP.ANTENNE	1		
060	03034-50612	SCREW,W SEMS(PAN HEAD)	VIS	SCHRAUBE	2		

↔ Interchangeable; ≠ not Interchangeable; ← new for old; → old for new

silverhorn.co.uk

C00000 PUMP HOUSING
CARTER DE POMPE
PUMPENGEHAEUSE

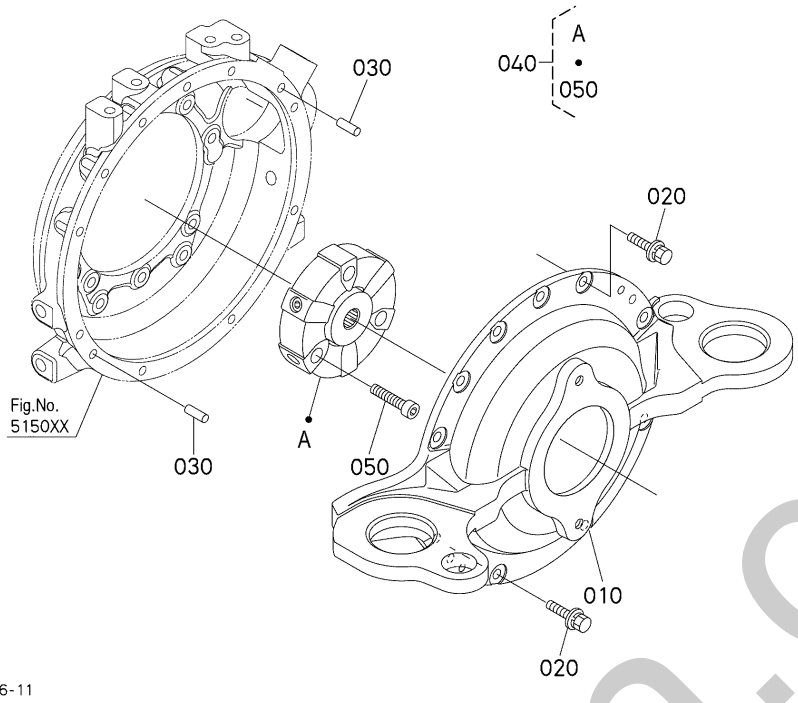

A:KX042-4

REF.No. POS.No. BILD-Nr.	PART No. REFERENCE BESTELL-Nr.	PART NAME	DESIGNATION	BEZEICHNUNG	Q'TY/S.No. Q'TE/No.S. STUECK/S.Nr. A	I.C. I.C. I.C.	REMARKS REMARQUES BEMERKUNGEN
010	RD158-4261-3	HOUSING,PUMP	CARTER DE POMPE	GEHAEUSE	1		
020	01135-51025	BOLT,W SEMS	VIS	SCHRAUBE	10		
030	05012-01020	PIN,STRAIGHT	GOUPILLE CYLINDLIQUE	ZYLINDERSTIFT	2		
040	RD451-4263-0	COUPLING	ACCOUPLEMENT	KUPPLUNG	1		
050	RD451-4264-0	BOLT(HEX-SOC-HD)	VIS	BOLZEN	3		

silverhorn.co.uk

↔ Interchangeable; ≠ not Interchangeable; ← new for old; → old for new

C20000 PISTON PUMP
POMPE DE PISTONS
KOLBENPUMPE

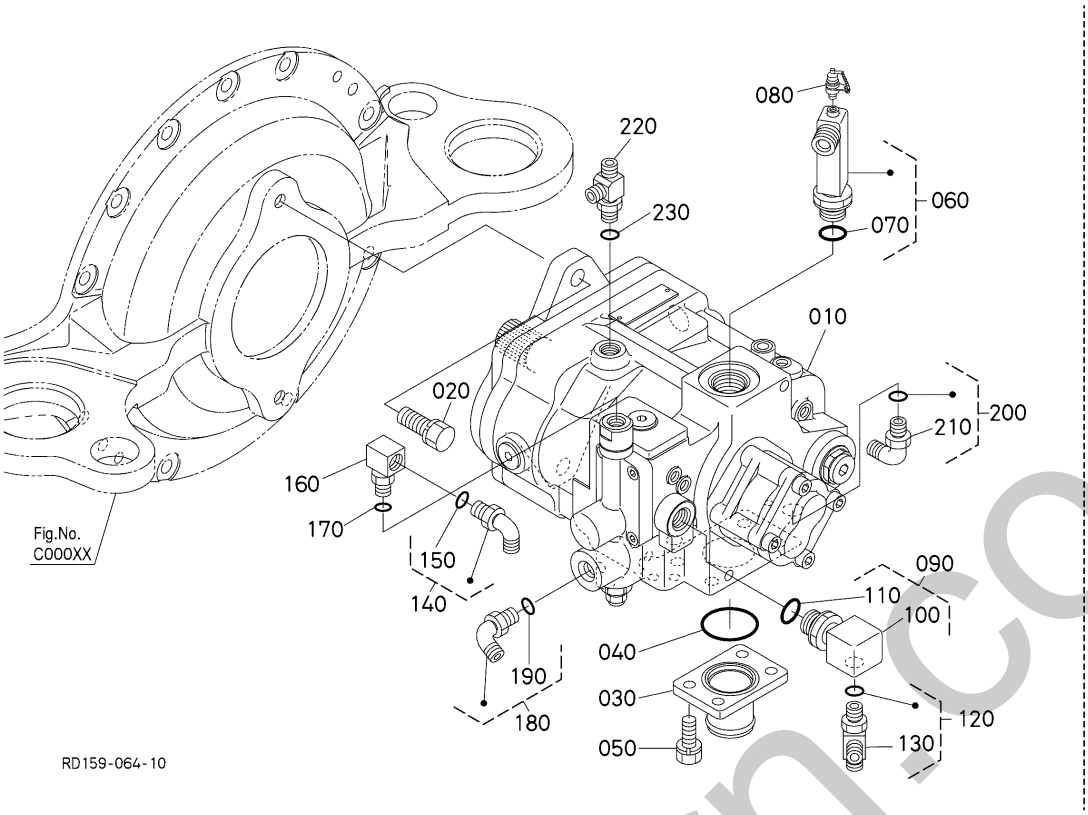

A:KX042-4

REF.No. POS.No. BILD-Nr.	PART No. REFERENCE BESTELL-Nr.	PART NAME	DESIGNATION	BEZEICHNUNG	Q'TY/S.No. Q'TE/No.S. STUECK/S.Nr. A	I.C. I.C. I.C.	REMARKS REMARQUES BEMERKUNGEN
010	RD158-6111-0	PUMP,ASSY(PISTON)	ENS.POMPE PISTONS	PUMPE,KOMP.	1		
020	01133-51235	BOLT,SEMS	VIS	BOLZEN	2		
030	RC411-6317-5	FLANGE,SUCTION	BRIDE	ANSAUGFLANSCH	1		
040	04811-10440	O RING	JOINT TORIQUE	O RING	1		
050	01123-51225	BOLT,SEMS	VIS	SCHRAUBE	4		
060	RD158-6156-0	JOINT,PIPE(L,G6-G6)	JOINT,TUYAU	ROHRVERBINDUNG	1		
070	04817-00240	O RING	JOINT TORIQUE	O RING	1		
080	RG908-8644-6	ADAPTER	ADAPTATEUR	ZWISCHENSTUECK	1		
090	RP831-6363-0	JOINT,ELBOW(G-G)	RACCORD DE TUYAU	ROHRSCHALTUNG	1		
100	RP802-6363-3	JOINT	RACCORD DE TUYAU	ADAPTER	1		
110	04817-00140	O RING	JOINT TORIQUE	O RING	1		
120	RD158-6189-0	JOINT,PIPE(T,G3,G2-G3)	JOINT,TUYAU	ROHRVERBINDUNG	1		
130	04817-00140	O RING	JOINT TORIQUE	O RING	1		
140	RB411-6376-0	JOINT	RACCORD DE TUYAU	ADAPTER	1		
150	04817-00110	O RING	JOINT TORIQUE	O RING	1		
160	RP402-6192-0	JOINT	RACCORD DE TUYAU	ADAPTER	1		
170	04817-00110	O RING	JOINT TORIQUE	O RING	1		
180	RB411-6376-0	JOINT	RACCORD DE TUYAU	ADAPTER	1		
190	04817-00110	O RING	JOINT TORIQUE	O RING	1		
200	RB411-6376-0	JOINT	RACCORD DE TUYAU	ADAPTER	1		
210	04817-00110	O RING	JOINT TORIQUE	O RING	1		
220	RC101-6383-0	T JOINT,PIPE(F)	ACCOUPLEMENT TUYAU F	VERBINDUNGSSTUECK	1		
230	04817-00110	O RING	JOINT TORIQUE	O RING	1		

↔ Interchangeable; ≠ not Interchangeable; ← new for old; → old for new

silverhorn.co.uk

C20100 PISTON PUMP(COMPONENT PARTS)
POMPE DE PISTONS (PARTIES COMPOSANTES)
KOLBENPUMPE (EINZEL-TEILE)

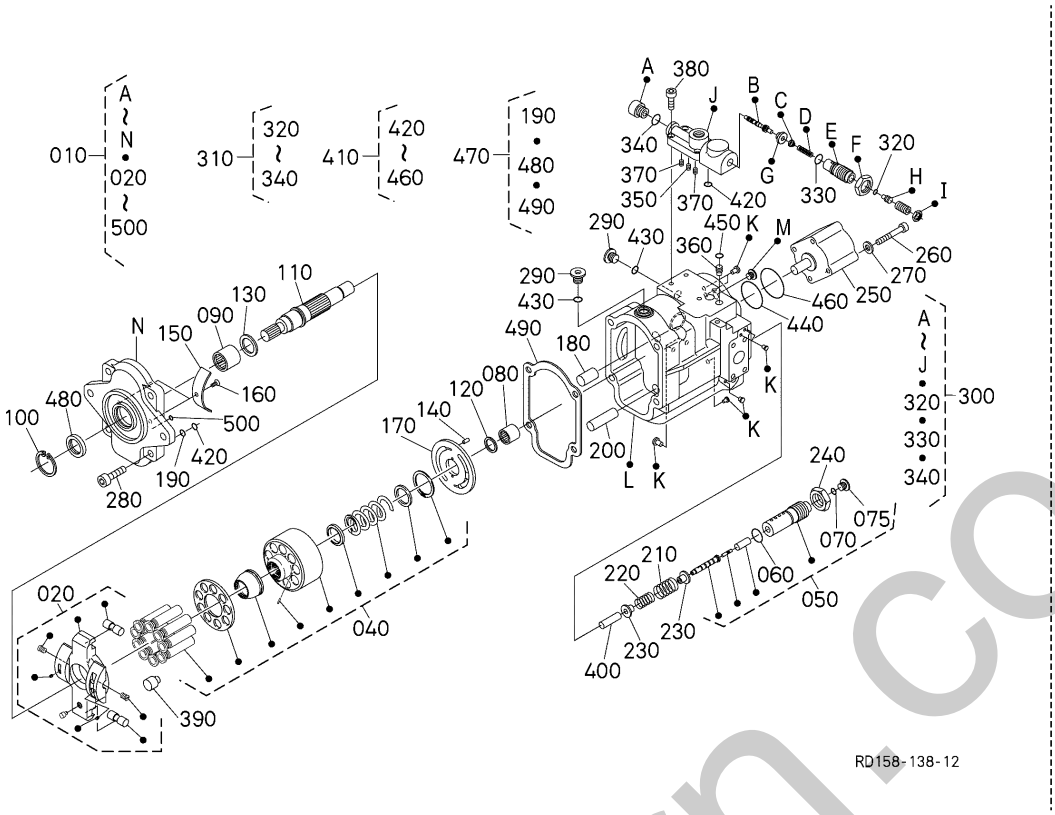

A:KX042-4

REF.No. POS.No. BILD-Nr.	PART No. REFERENCE BESTELL-Nr.	PART NAME	DESIGNATION	BEZEICHNUNG	Q'TY/S.No. Q'TE/No.S. STUECK/S.Nr. A	I.C. I.C. I.C.	REMARKS REMARQUES BEMERKUNGEN
010	RD158-6111-0	PUMP,ASSY(PISTON)	ENS.POMPE PISTONS	PUMPE,KOMP.	1		
020	RD158-6910-0	PLATE,KIT(SWASH)	ENS.PLAQUE	PLATTE,KIT	1		
030	----	BLANK	BLANC	LEERE SPALTE	-		
040	RD118-6920-0	ASSY CYLINDER	ENS.CYLINDRE	GRP.ZYLINDER	1		
050	RD158-6930-0	VALVE,ASSY	VANNE,ASSEMBLAGE	VENTIL,KOMP.	1		
060	RD118-6942-0	O - RING	JOINT TORIQUE	O RING	1		
070	68841-7071-0	O RING	JOINT TORIQUE	O RING	1		
075	RD568-6935-0	PLUG	BOUCHON	BOLZEN	1		
080	RP801-7908-0	BEARING,NEEDLE	ROULEMENT A AIGUILLE	NADELLAGER	1		
090	RD411-6921-0	BEARING,NEEDLE	ROULEMENT A AIGUILLE	NADELLAGER	1		
100	04611-00420	CIR-CLIP,INTERNAL	CIRCLIP	SPRENGRING	1		
110	RD158-6922-0	SHAFT	ARBRE	WELLE	1		
120	RD201-6921-0	WASHER,THRUST	RONDELLE DE BUTEE	DRUCKSCHEIBE	1		
130	RD101-6956-0	WASHER,THRUST	RONDELLE DE BUTEE	DRUCKSCHEIBE	1		
140	68493-7145-0	PIN,STRAIGHT	GOUPILLE CYLINDLIQUE	ZYLINDERSTIFT	3		
150	RC777-6924-0	BUSH	BAGUE	BUCHSE	2		
160	RD411-6925-0	BOLT	VIS	BOLZEN	2		
170	RD118-6926-0	PLATE,VALVE	PLATEAU	PLATTE,VENTIL	1		
180	RD118-6927-2	PIN	GOUPILLE	STIFT	1		
190	04817-00080	O RING	JOINT TORIQUE	O RING	1		
200	RD158-6937-0	PIN	GOUPILLE	STIFT	1		
210	RD158-6932-0	SPRING	RESSORT	FEDER	1		
220	RD158-6933-0	SPRING	RESSORT	FEDER	1		
230	RD411-6934-0	SEAT,SPRING	SIEGE DU RESSORT	SITZFEDER	2		
240	RD411-6935-0	NUT	ECROU	MUTTER	1		
250	RD451-6940-0	PUMP,GEAR	POMPE,PIGNON	GETRIEBEPUMPE	1		
260	01311-10865	BOLT,SOCKET HEAD	VIS	BOLZEN	2		
270	RC777-7029-0	WASHER	RONDELLE	SCHEIBE	2		
280	01311-11235	BOLT,SOCKET HEAD	VIS	BOLZEN	6		
290	68651-7238-0	PLUG	BOUCHON	STOPFEN	2		

↔ Interchangeable; ≠ not Interchangeable; ← new for old; → old for new

silverhorn.co.uk

C20100 PISTON PUMP(COMPONENT PARTS)
POMPE DE PISTONS (PARTIES COMPOSANTES)
KOLBENPUMPE (EINZEL-TEILE)

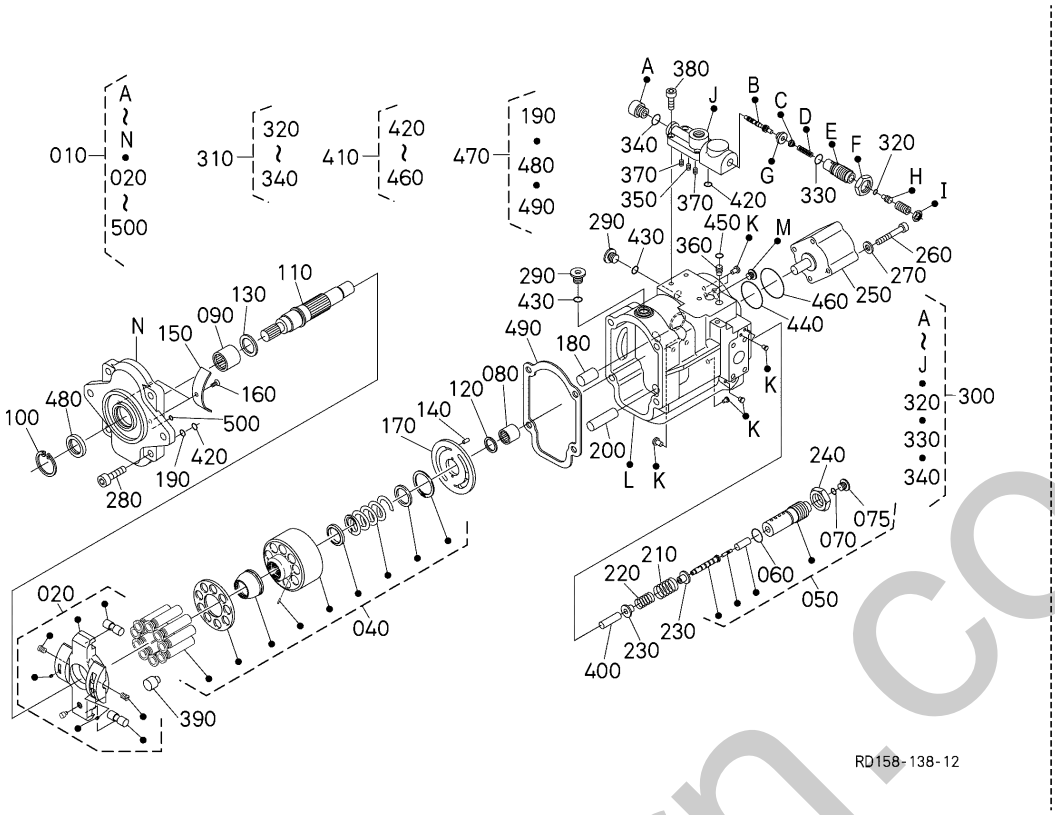

A:KX042-4

REF.No. POS.No. BILD-Nr.	PART No. REFERENCE BESTELL-Nr.	PART NAME	DESIGNATION	BEZEICHNUNG	Q'TY/S.No. Q'TE/No.S. STUECK/S.Nr. A	I.C. I.C. I.C.	REMARKS REMARQUES BEMERKUNGEN
300	RD158-6950-0	VALVE,ASSY	SOUPAPE COMPLET	VENTILEINHEIT	1		
310	RD431-6980-2	KIT SEAL,VALVE	ENSEMBLE DE JOINT	GRP.DICHTUNG.VENTIL	1		
320	04817-00080	O RING	JOINT TORIQUE	O RING	1		
330	04817-00160	O RING	JOINT TORIQUE	O RING	1		
340	04817-00110	O RING	JOINT TORIQUE	O RING	1		
350	RD431-6944-0	ORIFICE	ORIFICE	OELSCHMIERUNG	1		
360	RD819-7723-0	ORIFICE	ORIFICE	OELSCHMIERUNG	1		
370	RD118-6944-0	ORIFICE	ORIFICE	OELSCHMIERUNG	2		
380	01311-10616	BOLT,SOCKET HEAD	VIS	BOLZEN	4		
390	RD158-6936-0	STOPPER	POINTEAU D'ARRET	SCHELLE	1		
400	RD118-6939-0	PIN	GOUPILLE	STIFT	1		
410	RD431-6960-0	KIT SEAL,CASE	JEU DE JOINT	DICHTUNGSSATZ	1		
420	04817-00080	O RING	JOINT TORIQUE	O RING	5		
430	04817-00110	O RING	JOINT TORIQUE	O RING	2		
440	RD118-6938-0	O RING	JOINT TORIQUE	O RING	1		
450	RD431-6943-0	O RING	JOINT TORIQUE	O RING	1		
460	RD118-6943-0	O-RING	JOINT TORIQUE	O RING	1		
470	RD158-6970-0	SEAL,KIT(FRANGE)	JOINT D' ÉTANCHÉITÉ,KIT	DICHTUNG,KIT	1		
480	RP401-7909-0	SEAL,OIL	BAGUE JOINT	OELDICHTUNGSRING	1		
490	RD118-6923-0	GASKET	JOINT	DICHTUNGSPLATTE	1		
500	04817-00030	O RING	JOINT TORIQUE	O RING	1		

sherborn.co.uk

C30000 DRIVE MOTER
MOTEUR DE VOYAGE
FAHRMOTOR

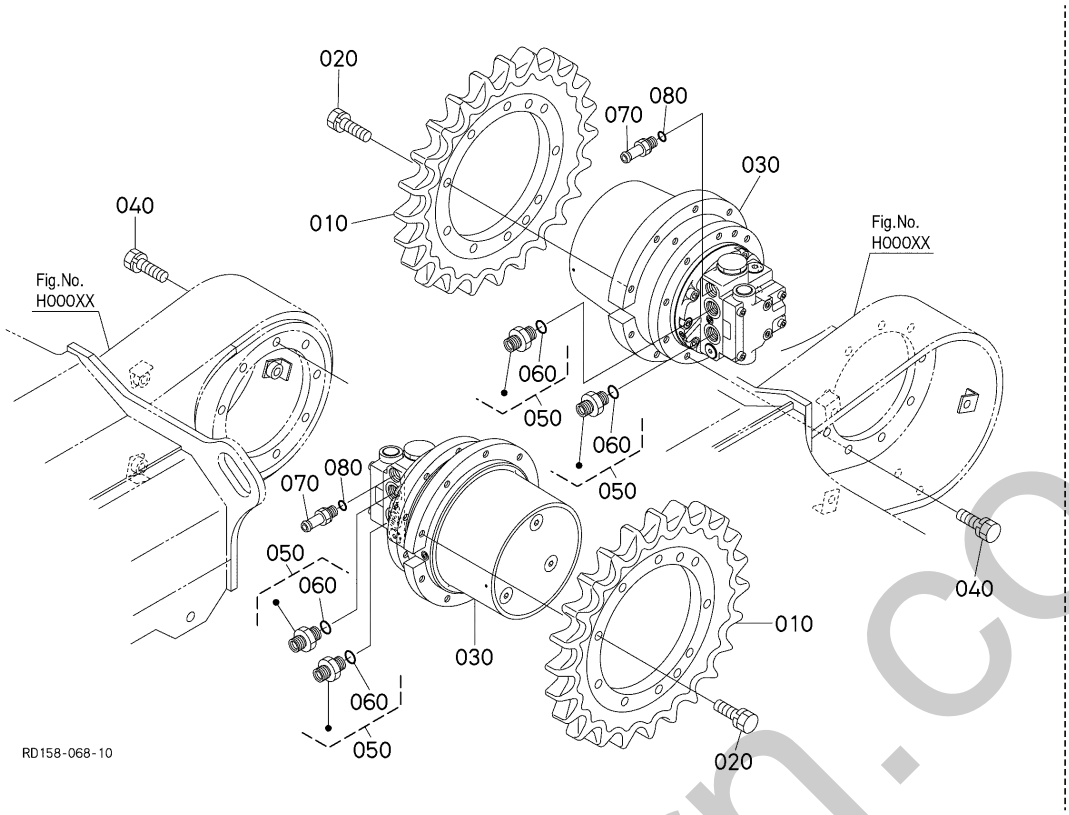

A:KX042-4

REF.No. POS.No. BILD-Nr.	PART No. REFERENCE BESTELL-Nr.	PART NAME	DESIGNATION	BEZEICHNUNG	Q'TY/S.No. Q'TE/No.S. STUECK/S.Nr. A	I.C. I.C. I.C.	REMARKS REMARQUES BEMERKUNGEN
010	RD148-1443-0	SPROCKET,DRIVE	VITESSES DE BARBOTIN	REGELUNGSVENTILFEDER	2		
020	01128-51235	BOLT,SEMS	VIS	BOLZEN	18		
030	RD158-6160-6	ASSY MOTOR,WHEEL	ENS.MOTEUR DE ROUE	MOTOR,KOMP.	2		
040	01128-51235	BOLT,SEMS	VIS	BOLZEN	18		
050	RD451-6164-0	JOINT,PIPE	RACCORD DE TUYAU	VERBINDUNGSSTUECK	4		
060	04817-00180	O RING	JOINT TORIQUE	O RING	4		
070	RC101-6397-0	JOINT,PIPE(F-)	RACCORD DE TUYAU	VERBINDUNGSSTUECK	2		
080	04817-00110	O RING	JOINT TORIQUE	O RING	2		

↔ Interchangeable; ≠ not Interchangeable; ← new for old; → old for new

silverhorn.co.uk

C30101 DRIVE MOTOR (COMPONENT PARTS)
MOTEUR DE VOYAGE (PARTIES COMPOSANTES)
FAHRMOTOR (EINZEL-TEILE)

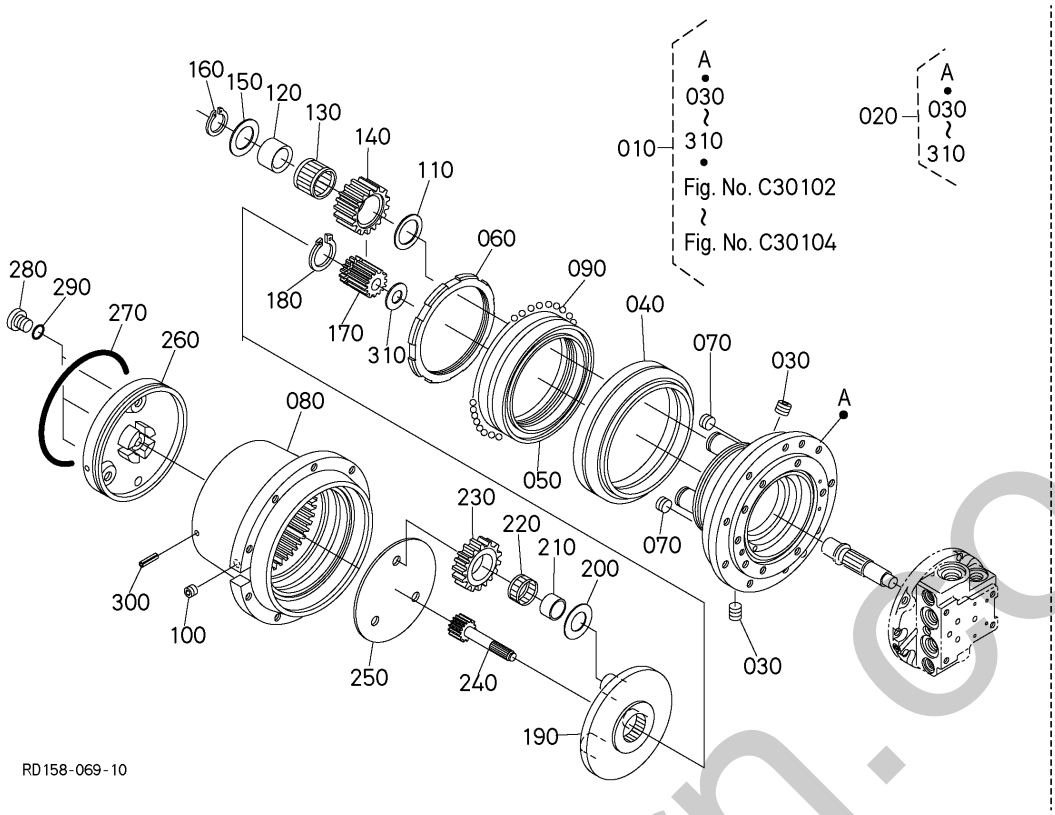

A:KX042-4

REF.No. POS.No. BILD-Nr.	PART No. REFERENCE BESTELL-Nr.	PART NAME	DESIGNATION	BEZEICHNUNG	Q'TY/S.No. Q'TE/No.S. STUECK/S.Nr. A	I.C. I.C. I.C.	REMARKS REMARQUES BEMERKUNGEN
010	RD158-6160-6	ASSY MOTOR,WHEEL	ENS.MOTEUR DE ROUE	MOTOR,KOMP.	2		
020	RD158-7390-3	CASE,GEAR,ASSY	ENS.ENGRENAGE CARTER	GETRIEBE GEHAEUSE,KOMP.	2		
030	RC411-1363-0	PLUG	BOUCHON	STOPFEN	4		
040	RC681-1332-0	SEAL	JOINT ROND	DICHTUNG	2		
050	RD158-1333-0	BEARING	ROULEMENT	LAGER	2		
060	68311-1334-0	NUT,RING	ECROU	RINGMUTTER	2		
070	RC411-1335-0	PLUG	VIS	BOLZEN	4		
080	RD158-1336-0	CASE,GEAR	BOITE D'ENGRENAGES	GETRIEBEKASTEN	2		
090	07715-03205	BALL 5/32	BILLE	KUGEL	264		
100	15521-9602-0	PLUG	BOUCHON	STOPFEN	2		
110	RC411-1344-0	PLATE,THRUST B	PLAQUE DE THRUST B	DRUCKPLATTE B	8		
120	RD158-1342-0	COLLAR	COLLIER	HUELSE	8		
130	68651-1341-0	BEARING,ROLLER	ROULEMENT A ROULEAU	ROLLENLAGER	8		
140	RD158-1339-0	GEAR	ENGRENAGE	KEGELRAD	8		
150	RD158-1343-0	PLATE,THRUST B	PLAQUE DE THRUST B	PLATTE	2		
160	31351-2193-0	CIR-CLIP,EXTERNAL	CIRCLIP EXTERNE	SPRENGRING,AUSSEN	8		
170	RD158-1346-0	GEAR	ENGRENAGE	GETRIEBE	2		
180	04612-00350	CIR-CLIP,EXTERNAL	CIRCLIP	SPRENGRING,AUSSEN	2		
190	RD158-1348-0	HOLDER	SUPPORT	HALTER	2		
200	RD158-1353-0	PLATE,THRUST A	PLAQUE DE THRUST A	PLATTE	6		
210	RD451-1352-0	COLLAR	COLLIER	HUELSE	6		
220	68651-1351-0	BEARING,ROLLER	ROULEMENT A ROULEAU	ROLLENLAGER	6		
230	RD158-1349-0	GEAR	ENGRENAGE	KEGELRAD	6		
240	RD158-1354-0	GEAR,DRIVE	PIGNON MENE	ANTRIEBSRAD	2		
250	RD158-1355-0	PLATE,THRUST C	PLAQUE DE THRUST C	PLATTE	2		
250	RD158-1356-0	PLATE,THRUST C	PLAQUE DE THRUST C	PLATTE	2		
250	RD158-1357-0	PLATE,THRUST C	PLAQUE DE THRUST C	PLATTE	2		
260	RD158-1358-0	COVER	COUVERCLE	DECKEL	2		
270	68311-1359-0	O RING	JOINT TORIQUE	O RING	2		
280	RC411-7263-0	PLUG	BOUCHON	STOPFEN	6		

↔ Interchangeable; ≠ not Interchangeable; ← new for old; → old for new

sherborn.co.uk

C30101 DRIVE MOTOR (COMPONENT PARTS)
MOTEUR DE VOYAGE (PARTIES COMPOSANTES)
FAHRMOTOR (EINZEL-TEILE)

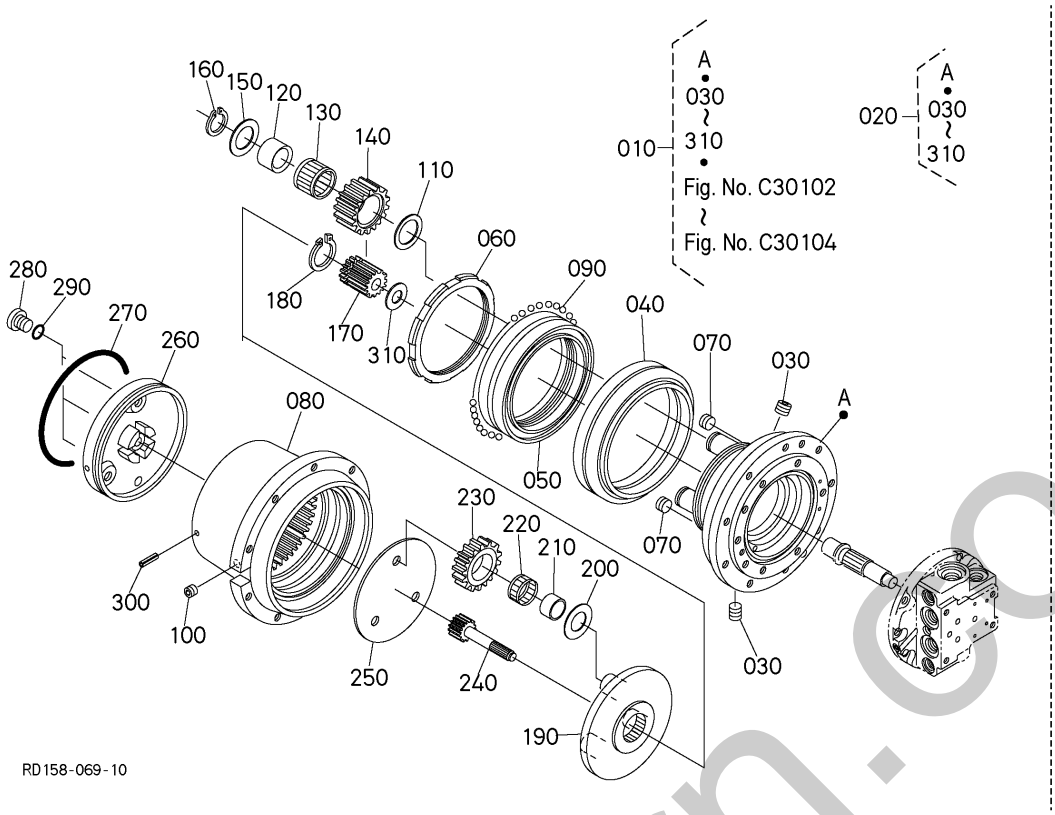

A:KX042-4

REF.No. POS.No. BILD-Nr.	PART No. REFERENCE BESTELL-Nr.	PART NAME	DESIGNATION	BEZEICHNUNG	Q'TY/S.No. Q'TE/No.S. STUECK/S.Nr. A	I.C. I.C. I.C.	REMARKS REMARQUES BEMERKUNGEN
290	04817-00140	O RING	JOINT TORIQUE	O RING	6		
300	05411-00414	PIN,SPRING	GOUPILLE-RESSORT	STIFT	8		
310	RD158-1347-0	PLATE,THRUST	PLATEAU DU BUTEE	PLATTE	2		

↔ Interchangeable; ≠ not Interchangeable; ← new for old; → old for new

silverhorn.co.uk

C30102 DRIVE MOTOR (COMPONENT PARTS)
MOTEUR DE VOYAGE (PARTIES COMPOSANTES)
FAHRMOTOR (EINZEL-TEILE)

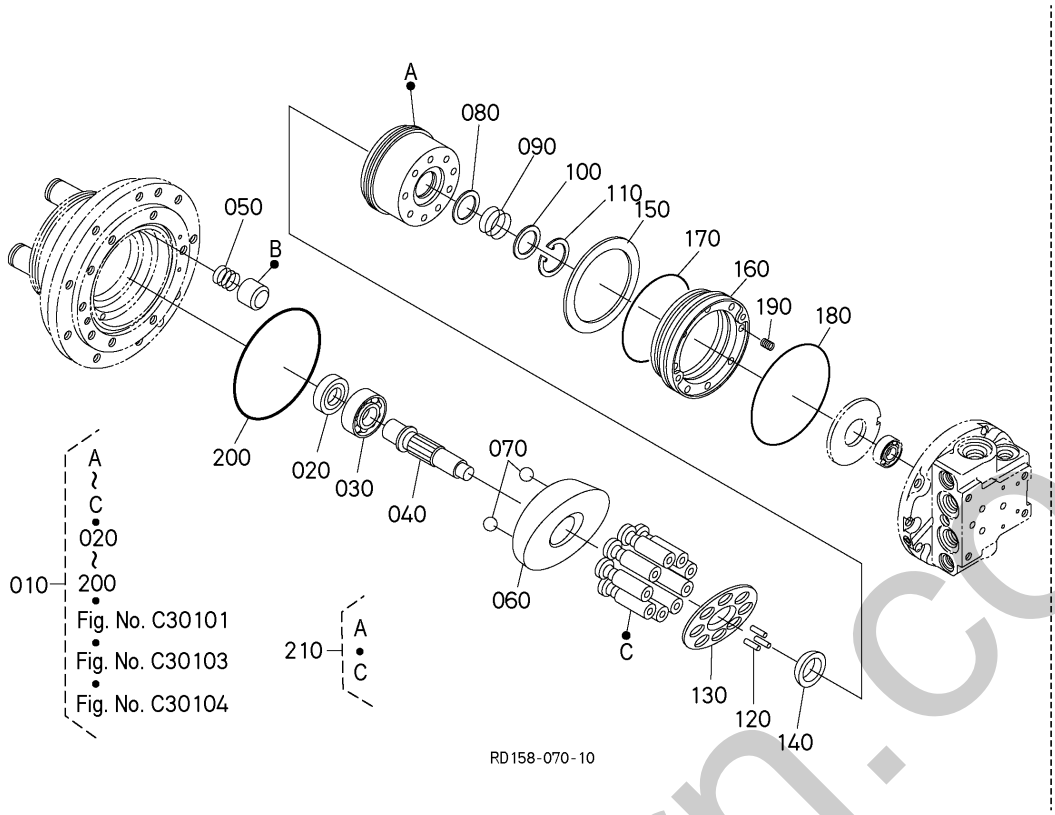

A:KX042-4

REF.No. POS.No. BILD-Nr.	PART No. REFERENCE BESTELL-Nr.	PART NAME	DESIGNATION	BEZEICHNUNG	Q'TY/S.No. Q'TE/No.S. STUECK/S.Nr. A	I.C. I.C. I.C.	REMARKS REMARQUES BEMERKUNGEN
010	RD158-6160-6	ASSY MOTOR,WHEEL	ENS.MOTEUR DE ROUE	MOTOR,KOMP.	2		
020	RC401-7363-2	SEAL,OIL	BAGUE JOINT	OELDICHTUNGSRING	2		
030	08103-06005	BEARING,BALL	ROULEMENT À BILLES	KUGELLAGER	2		
040	RD158-7361-0	SHAFT	ARBRE	WELLE	2		
050	RD158-7382-0	SPRING,PISTON B	RESSORT DE PISTON	FRUEHLING	4		
060	RD158-7364-0	SWASH PLATE	PLAQUE	SCHEIBEPLATTE	2		
070	07715-03221	BALL	BILLE	KUGEL	4		
080	RD451-7378-0	WASHER,SPRING	RONDELLE GROWER	FEDERRING	2		
090	RD451-7376-0	SPRING	RESSORT	FRUEHLING	2		
100	RD451-7378-0	WASHER,SPRING	RONDELLE GROWER	FEDERRING	2		
110	04611-00370	CIR-CLIP,INTERNAL	CIRCLIP	SPRENGRING	2		
120	RC441-7371-0	PIN	GOUPILLE	STIFT	6		
130	RD451-7373-0	PLATE,RETAINER	PLAQUE RETENUE	HALTEPLATTE	2		
140	RC411-7342-3	HOLDER,RETAINER	SUPPORT DE ARRETOIR	HALTER	2		
150	RD158-7389-0	PLATE,FRICTION	PLATEAU DE FRICTION	REIBUNGSPLATTE	2		
160	RD158-7396-0	PISTON(BRAKE)	PISTON	KOLBEN	2		
170	04810-51050	O RING	JOINT TORIQUE	O RING	2		
180	04810-51200	O RING	JOINT TORIQUE	O RING	2		
190	RD158-7397-0	SPRING	RESSORT	FEDER	32		
200	19129-0235-0	PACKING,CYL. LINER	GARNITURE	DICHTUNGSSCHNUR	2		
210	RD451-7356-0	ASSY BLOCK,CYLINDER	ENS.BLOC DE CYLINDRE	GRP.ZYLINDERBLOCK	1		

↔ Interchangeable; ≠ not Interchangeable; ← new for old; → old for new

silverhorn.co.uk

C30103 DRIVE MOTOR (COMPONENT PARTS)
MOTEUR DE VOYAGE (PARTIES COMPOSANTES)
FAHRMOTOR (EINZEL-TEILE)

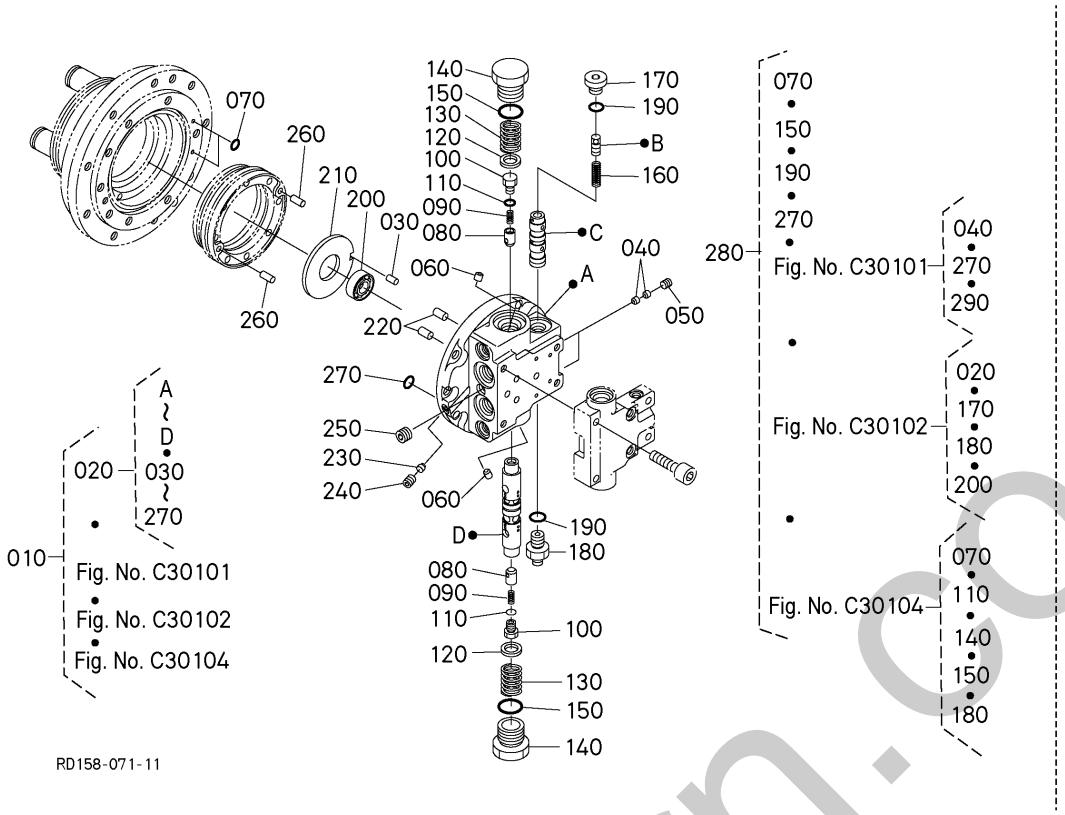

A:KX042-4

REF.No. POS.No. BILD-Nr.	PART No. REFERENCE BESTELL-Nr.	PART NAME	DESIGNATION	BEZEICHNUNG	Q'TY/S.No. Q'TE/No.S. STUECK/S.Nr. A	I.C. I.C. I.C.	REMARKS REMARQUES BEMERKUNGEN
010	RD158-6160-6	ASSY MOTOR,WHEEL	ENS.MOTEUR DE ROUE	MOTOR,KOMP.	2		
020	RD158-7250-3	ASSY VALVE	VANNE,ASSEMBLAGE	VENTIL,KOMP.	2		
030	05012-00410	PIN,STRAIGHT	GOUPILLE CYLINDLIQUE	ZYLINDERSTIFT	2		
040	RC401-7268-0	ORIFICE	ORIFICE	OELSCHMIERUNG	8		
050	RC411-1363-0	PLUG	BOUCHON	STOPFEN	4		
060	RC348-7269-0	ORIFICE	ORIFICE	OELSCHMIERUNG	4		
070	04817-00070	O RING	JOINT TORIQUE	O RING	4		
080	RD451-7254-0	POPPET	CLAPET	VENTILKEGEL	4		
090	RC101-7255-0	SPRING	RESSORT	FEDER	4		
100	RC101-7256-0	PLUG	BOUCHON	STOPFEN	4		
110	04817-00100	O RING	JOINT TORIQUE	O RING	4		
120	RC101-7257-0	WASHER,SPRING	RONDELLE GROWER	FEDERRING	4		
130	RD158-7259-0	SPRING	RESSORT	FEDER	4		
140	RP811-6148-0	PLUG	BOUCHON	STOPFEN	4		
150	04817-00290	O RING	JOINT TORIQUE	O RING	4		
160	RD451-7262-0	SPRING	RESSORT	FEDER	2		
170	5H600-1262-0	PLUG,GPF3/8	BOUCHON	STOPFEN	2		
180	RP671-7266-0	JOINT,PIPE	JOINT,TUYAU	ROHRVERBINDUNG	2		
190	04817-00140	O RING	JOINT TORIQUE	O RING	4		
200	08101-06203	BEARING,BALL	ROULEMENT A BILLES	KUGELLAGER	2		
210	RD451-7375-0	PLATE,VALVE	PLATEAU	PLATTE,VENTIL	2		
220	05012-00614	PIN,STRAIGHT	GOUPILLE CYLINDLIQUE	ZYLINDERSTIFT	4		
230	RC441-9833-0	ORIFICE	ORIFICE	OELSCHMIERUNG	2		
240	RC411-1363-0	PLUG	BOUCHON	STOPFEN	2		
250	15521-9602-0	PLUG	BOUCHON	STOPFEN	2		
260	05012-00620	PIN,STRAIGHT	GOUPILLE CYLINDLIQUE	ZYLINDERSTIFT	4		
270	04817-00070	O RING	JOINT TORIQUE	O RING	2		
280	RD158-7392-2	SEAL,KIT	JOINT D' ÉTANCHÉITÉ,KIT	DICHTUNG,KIT	1		

↔ Interchangeable; ≠ not Interchangeable; ← new for old; → old for new

silverhorn.co.uk

C30104 DRIVE MOTOR (COMPONENT PARTS)
MOTEUR DE VOYAGE (PARTIES COMPOSANTES)
FAHRMOTOR (EINZEL-TEILE)

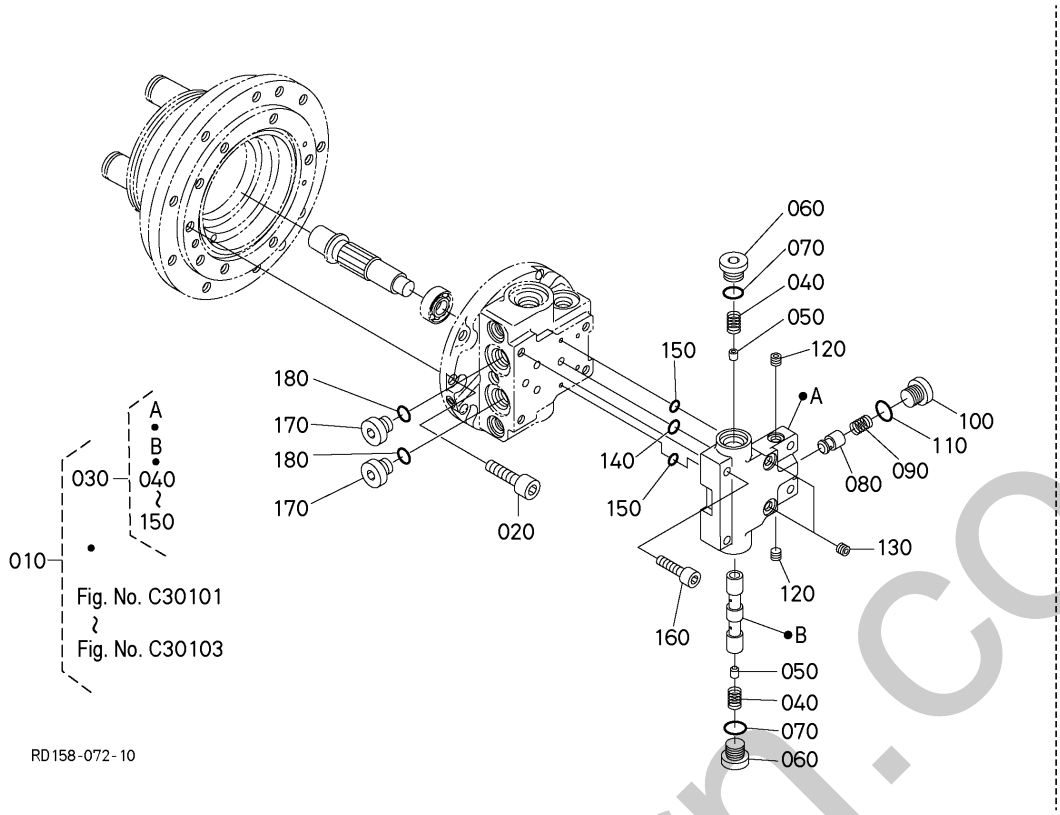

A:KX042-4

REF.No. POS.No. BILD-Nr.	PART No. REFERENCE BESTELL-Nr.	PART NAME	DESIGNATION	BEZEICHNUNG	Q'TY/S.No. Q'TE/No.S. STUECK/S.Nr. A	I.C. I.C. I.C.	REMARKS REMARQUES BEMERKUNGEN
010	RD158-6160-6	ASSY MOTOR,WHEEL	ENS.MOTEUR DE ROUE	MOTOR,KOMP.	2		
020	01315-11022	BOLT,SOCKET HEAD	VIS	BOLZEN	12		
030	RD158-7270-0	ASSY VALVE	VANNE,ASSEMBLAGE	VENTIL,KOMP.	2		
040	RD451-7273-0	SPRING	RESSORT	FEDER	4		
050	RC401-7268-0	ORIFICE	ORIFICE	OELSCHMIERUNG	4		
060	5H600-1262-0	PLUG,GPF3/8	BOUCHON	STOPFEN	4		
070	04817-00140	O RING	JOINT TORIQUE	O RING	4		
080	RD158-7281-0	POPPET	CLAPET	VENTILKEGEL	2		
090	RD451-7282-0	SPRING	RESSORT	FEDER	2		
100	5H600-1262-0	PLUG,GPF3/8	BOUCHON	STOPFEN	2		
110	04817-00140	O RING	JOINT TORIQUE	O RING	2		
120	15521-9602-0	PLUG	BOUCHON	STOPFEN	4		
130	15521-9602-0	PLUG	BOUCHON	STOPFEN	4		
140	04817-00120	O RING	JOINT TORIQUE	O RING	6		
150	04817-00070	O RING	JOINT TORIQUE	O RING	10		
160	01311-10835	BOLT,SOCKET HEAD	VIS	BOLZEN	8		
170	RC411-7266-0	PLUG	CLAPET	STECKER	4		
180	04817-00110	O RING	JOINT TORIQUE	O RING	4		

↔ Interchangeable; ≠ not Interchangeable; ← new for old; → old for new

silverhorn.co.uk

C40000 SWIVEL MOTOR
MOTEUR DE BASCULE
SCHWINGUNGMOTOR

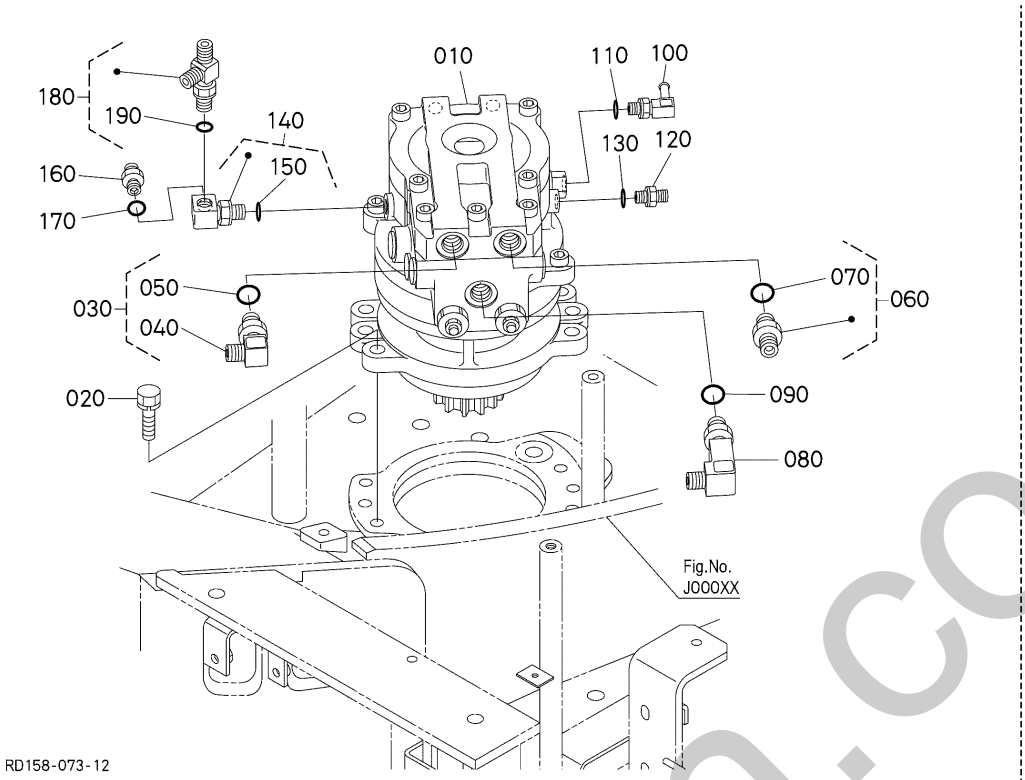

A:KX042-4

REF.No. POS.No. BILD-Nr.	PART No. REFERENCE BESTELL-Nr.	PART NAME	DESIGNATION	BEZEICHNUNG	Q'TY/S.No. Q'TE/No.S. STUECK/S.Nr. A	I.C. I.C. I.C.	REMARKS REMARQUES BEMERKUNGEN
010	RD158-6170-0	MOTOR,ASSY(SWIVEL)	ENS.MOTEUR DE BASCU.	MOTOR,KOMP.	1		
020	01138-51440	BOLT,SEMS	VIS	BOLZEN	6		
030	RC441-6331-0	JOINT,ELBOW(G-G)	RACCORD DE TUYAU	VERBINDUNGSSTUECK	1		
040	06115-54047	JOINT	RACCORD	ADAPTER	1		
050	04817-00180	O RING	JOINT TORIQUE	O RING	1		
060	RD451-6164-0	JOINT,PIPE	RACCORD DE TUYAU	VERBINDUNGSSTUECK	1		
070	04817-00180	O RING	JOINT TORIQUE	O RING	1		
080	68311-6186-0	JOINT,PIPE(LF/-F/)	RACCORD DE TUYAU	VERBINDUNGSSTUECK	1		
090	04817-00180	O RING	JOINT TORIQUE	O RING	1		
100	RD401-6395-0	JOINT(G4-13)	RACCORD	ADAPTER	1		
110	04817-00110	O RING	JOINT TORIQUE	O RING	1		
120	68728-7615-0	ADAPTER	ADAPTATEUR	ZWISCHENSTUECK	1		
130	04817-00110	O RING	JOINT TORIQUE	O RING	1		
140	RP201-6189-0	JOINT,PIPE	RACCORD DE TUYAU	VERBINDUNGSSTUECK	1		
150	04817-00110	O RING	JOINT TORIQUE	O RING	1		
160	RB101-6395-0	JOINT,PIPE(G-G)	RACCORD DE TUYAU	VERBINDUNGSSTUECK	1		
170	04817-00110	O RING	JOINT TORIQUE	O RING	1		
180	RD451-6165-0	JOINT	RACCORD DE TUYAU	VERBINDUNGSSTUECK	1		
190	04817-00110	O RING	JOINT TORIQUE	O RING	1		

↔ Interchangeable; ≠ not Interchangeable; ← new for old; → old for new

smerhorn.co.uk

C40101 SWIVEL MOTOR (COMPONENT PARTS)
MOTEUR DE BASCULE (PARTIES COMPOSANTES)
SCHWINGUNGMOTOR (EINZEL-TEILE)

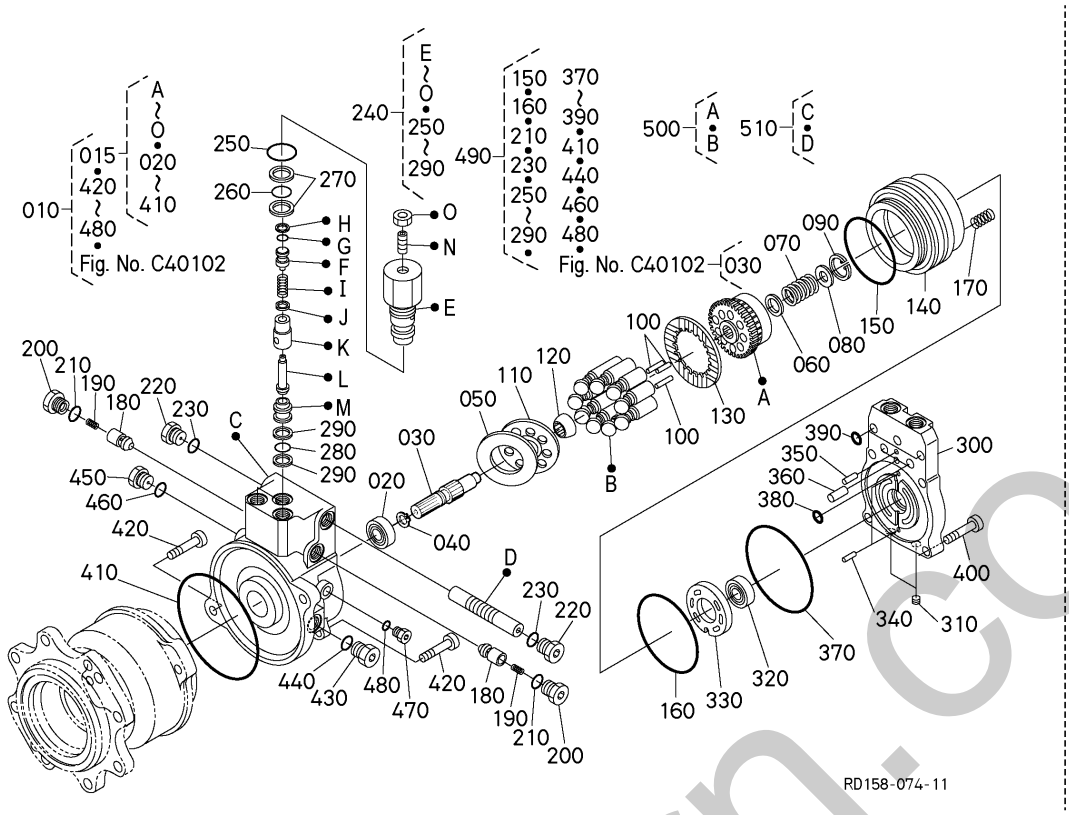

A:KX042-4

REF.No. POS.No. BILD-Nr.	PART No. REFERENCE BESTELL-Nr.	PART NAME	DESIGNATION	BEZEICHNUNG	Q'TY/S.No. Q'TE/No.S. STUECK/S.Nr. A	I.C. I.C. I.C.	REMARKS REMARQUES BEMERKUNGEN
010	RD158-6170-0	MOTOR,ASSY(SWIVEL)	ENS.MOTEUR DE BASCU.	MOTOR,KOMP.	1		
015	RD158-7320-0	ASSY MOTOR	ENS.MOTEUR	MOTOR,KOMP.	1		
020	RC441-7333-0	BEARING,BALL	ROULEMENT A BILLES	KUGELLAGER	1		
030	RC411-7332-4	SHAFT	ARBRE	WELLE	1		
040	04612-00220	CIR-CLIP,EXTERNAL	CIRCLIP	SPRENGRING,AUSSEN	1		
050	58700-1107-0	PLATE,THRUST	PLATEAU DU BUTEE	PLATTE	1		
060	RD451-7378-0	WASHER,SPRING	RONDELLE GROWER	FEDERRING	1		
070	RD451-7346-0	SPRING	RESSORT	FEDER	1		
080	RD451-7378-0	WASHER,SPRING	RONDELLE GROWER	FEDERRING	1		
090	04611-00370	CIR-CLIP,INTERNAL	CIRCLIP	SPRENGRING	1		
100	RC441-7371-0	PIN	GOUPILLE	STIFT	3		
110	RD451-7373-0	PLATE,RETAINER	PLAQUE RETENUE	HALTEPLATTE	1		
120	RC411-7342-3	HOLDER,RETAINER	SUPPORT DE ARRETOIR	HALTER	1		
130	RC681-7321-0	PLATE(FRICTION)	PLATEAU DE FRICTION	REIBUNGSPLATTE	1		
140	RC411-7322-0	PISTON	PISTON	KOLBEN	1		
150	04811-51100	RING	JOINT TORIQUE	O RING	1		
160	04811-51300	O RING	JOINT TORIQUE	O RING	1		
170	RC411-7327-0	SPRING	RESSORT	FEDER	12		
180	RC301-7224-4	POPPET	CLAPET	VENTILKEGEL	2		
190	RC301-7228-0	SPRING	RESSORT	FEDER	2		
200	RC101-7263-0	PLUG	BOUCHON	STOPFEN	2		
210	04817-00140	O RING	JOINT TORIQUE	O RING	2		
220	RC441-7229-0	PLUG(G1/2)	BOUCHON	STOPFEN	2		
230	04817-00180	O RING	JOINT TORIQUE	O RING	2		
240	RD138-7230-3	ASSY VALVE,RELIEF	VANNE,ASSEMBLAGE	VENTIL,KOMP.	2		
250	04817-00180	O RING	JOINT TORIQUE	O RING	2		
260	04817-00140	O RING	JOINT TORIQUE	O RING	2		
270	34076-6625-0	RING,BACK UP	JOINT TEFLON	STUETZRING	4		
280	04817-00060	O RING	JOINT TORIQUE	O-RING	2		
290	68551-6142-0	RING,BACK UP	JOINT TEFLON	STUETZRING	4		

↔ Interchangeable; ≠ not Interchangeable; ← new for old; → old for new

silverhorn.co.uk

C40101 SWIVEL MOTOR (COMPONENT PARTS)
MOTEUR DE BASCULE (PARTIES COMPOSANTES)
SCHWINGUNGMOTOR (EINZEL-TEILE)

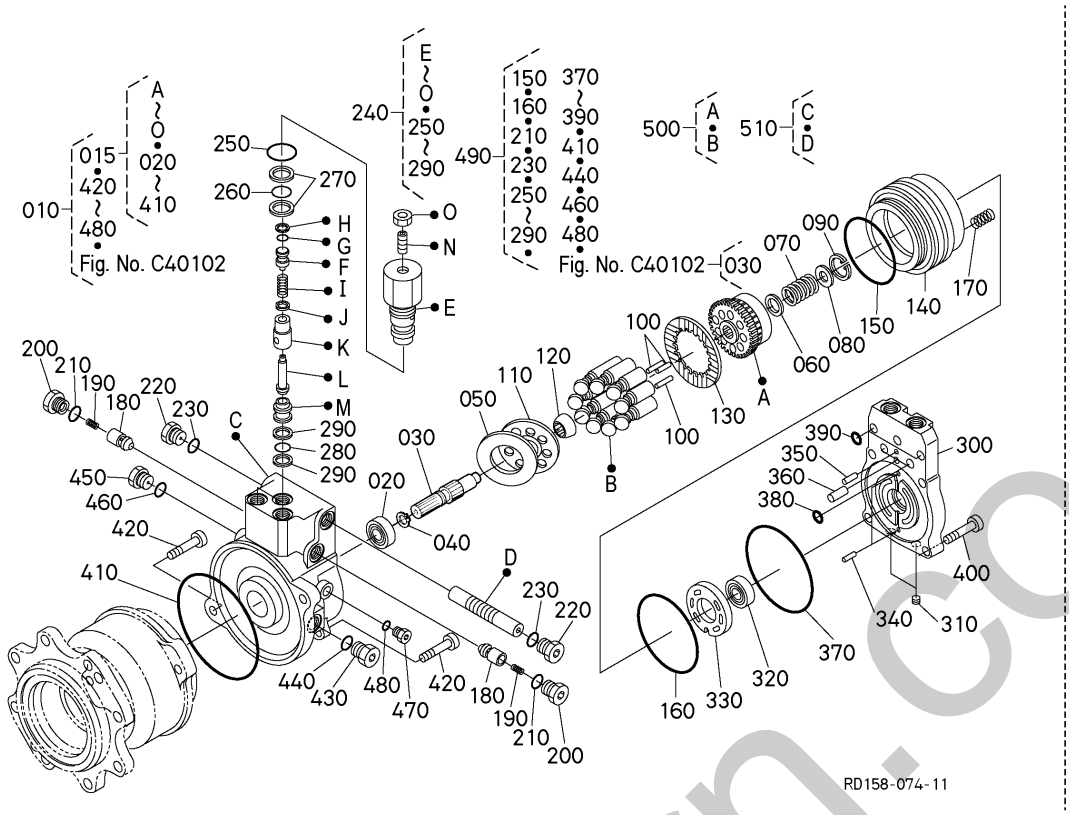

A:KX042-4

REF.No. POS.No. BILD-Nr.	PART No. REFERENCE BESTELL-Nr.	PART NAME	DESIGNATION	BEZEICHNUNG	Q'TY/S.No. Q'TE/No.S. STUECK/S.Nr. A	I.C. I.C. I.C.	REMARKS REMARQUES BEMERKUNGEN
300	RD451-7221-0	COVER	COUVERCLE	DECKEL	1		
310	15521-9603-0	PLUG	BOUCHON	STOPFEN	2		
320	08101-06203	BEARING,BALL	ROULEMENT A BILLES	KUGELLAGER	1		
330	RD451-7375-0	PLATE,VALVE	PLATEAU	PLATTE,VENTIL	1		
340	05012-00410	PIN,STRAIGHT	GOUPILLE CYLINDLIQUE	ZYLINDERSTIFT	1		
350	05012-00612	PIN, STRAIGHT	GOUPILLE CYLINDLIQUE	ZYLINDERSTIFT	2		
360	05012-00818	PIN,STRAIGHT	GOUPILLE CYLINDLIQUE	ZYLINDERSTIFT	2		
370	04811-51450	RING	JOINT TORIQUE	O RING	1		
380	04817-00220	O RING	JOINT TORIQUE	O RING	2		
390	04817-00070	O RING	JOINT TORIQUE	O RING	2		
400	01370-11240	BOLT,SOCKET HEAD	VIS	BOLZEN	7		
410	RC411-7351-0	O RING	JOINT TORIQUE	O RING	1		
420	RC411-7352-0	BOLT,HEX-SOC-HD	VIS	BOLZEN	2		
430	RD451-7353-0	FILTER	FILTRE	DRUCKFILTER	1		
440	04817-00180	O RING	JOINT TORIQUE	O RING	1		
450	RC441-7229-0	PLUG(G1/2)	BOUCHON	STOPFEN	1		
460	04817-00180	O RING	JOINT TORIQUE	O RING	1		
470	RC411-7266-0	PLUG	CLAPET	STECKER	2		
480	04817-00110	O RING	JOINT TORIQUE	O RING	2		
490	RD158-7355-0	SEAL,KIT	JOINT D' ÉTANCHÉITÉ,KIT	DICHTUNG,KIT	1		
500	RD451-7356-0	ASSY BLOCK,CYLINDER	ENS.BLOC DE CYLINDRE	GRP.ZYLINDERBLOCK	1		
510	RD451-7357-0	ASSY HOUSING,SWING	CARTER DE BALANCEME.	AUSLEGERGEHAEUSE	1		

↔ Interchangeable; ≠ not Interchangeable; ← new for old; → old for new

silverhorn.co.uk

C40102 SWIVEL MOTOR (COMPONENT PARTS)
MOTEUR DE BASCULE (PARTIES COMPOSANTES)
SCHWINGUNGMOTOR (EINZEL-TEILE)

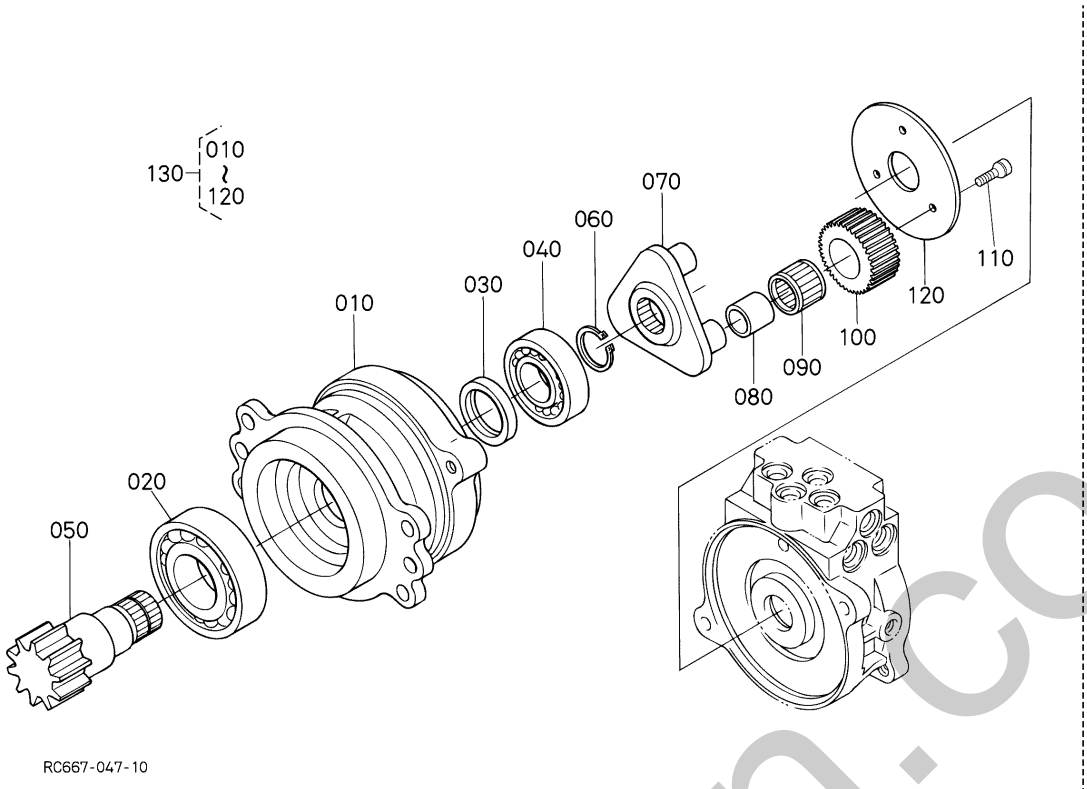

A:KX042-4

REF.No. POS.No. BILD-Nr.	PART No. REFERENCE BESTELL-Nr.	PART NAME	DESIGNATION	BEZEICHNUNG	Q'TY/S.No. Q'TE/No.S. STUECK/S.Nr. A	I.C. I.C. I.C.	REMARKS REMARQUES BEMERKUNGEN
010	RC411-1711-0	CASE,GEAR	BOITE D'ENGRENAGES	GETRIEBEGEHAEUSE	1		
020	RC601-1712-0	BEARING,BALL	ROULEMENT A BILLES	KUGELLAGER	1		
030	RC411-1721-0	SEAL,OIL	BAGUE JOINT	OELDICHTUNGSRING	1		
040	08101-06308	BEARING,BALL	ROULEMENT A BILLES	KUGELLAGER	1		
050	RC411-1713-3	SHAFT,PINION	ARBRE DU PIGNON	RITZELWELLE	1		
060	04612-00400	CIR-CLIP,EXTERNAL	CIRCLIP	SPRENGRING,AUSSEN	1		
070	RC411-1714-2	HOLDER	SUPPORT	HALTER	1		
080	RC411-1717-0	COLLAR	COLLIER	HUELSE	3		
090	33860-3163-0	BEARING,NEEDLE	ROULEMENT A AIGUILLE	NADELLAGER	3		
100	RC411-1719-0	GEAR,PLANETARY	PLANETAIRE	ZAHNRAD	3		
110	RP471-1722-0	BOLT	VIS	SCHRAUBE	3		
120	RC411-1720-2	PLATE	PLAQUE	PLATTE	1		
130	RC411-1710-3	ASSY GEAR CASE	ENS.ENGRENAGE,CARTER	GETRIEBEGEHAEUSE	1		

↔ Interchangeable; ≠ not Interchangeable; ← new for old; → old for new

silverhorn.co.uk

C50000 ROTARY JOINT
JOINT ROTATIF
DREHGELENKSTUECK

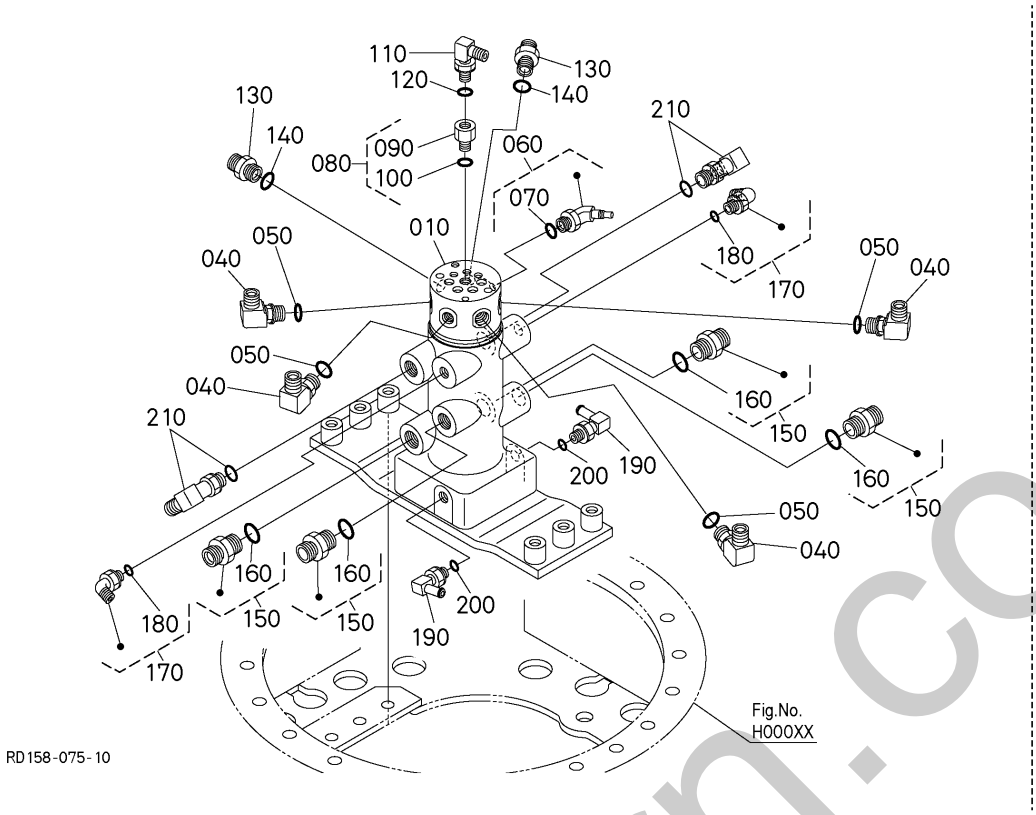

A:KX042-4

REF.No. POS.No. BILD-Nr.	PART No. REFERENCE BESTELL-Nr.	PART NAME	DESIGNATION	BEZEICHNUNG	Q'TY/S.No. Q'TE/No.S. STUECK/S.Nr. A	I.C. I.C. I.C.	REMARKS REMARQUES BEMERKUNGEN
010	RD158-6230-2	JOINT,SWIVEL,ASSY	JOINT ARTICULÉ,ASSEMBLAGE	DREHGELENK,KOMP.	1		
020	----	BLANK	BLANC	LEERE SPALTE	-		
030	----	BLANK	BLANC	LEERE SPALTE	-		
040	RC411-6391-0	JOINT,PIPE	RACCORD DE TUYAU	ADAPTER	4		
050	68011-6222-0	O RING	JOINT TORIQUE	O RING	4		
060	RD158-6393-0	JOINT,PIPE	JOINT,TUYAU	ROHRVERBINDUNG	1		
070	04817-00110	O RING	JOINT TORIQUE	O RING	1		
080	RC441-6325-0	JOINT,PIPE(G-G)	RACCORD DE TUYAU	VERBINDUNGSSTUECK	1		
090	RC411-6388-0	JOINT	RACCORD DE TUYAU	VERBINDUNGSSTUECK	1		
100	04817-00110	O RING	JOINT TORIQUE	O RING	1		
110	RD401-6395-0	JOINT(G4-13)	RACCORD	ADAPTER	1		
120	04817-00110	O RING	JOINT TORIQUE	O RING	1		
130	68311-6432-0	JOINT,PIPE	RACCORD DE TUYAU	VERBINDUNGSSTUECK	2		
140	04817-00140	O RING	JOINT TORIQUE	O RING	2		
150	RD451-6164-0	JOINT,PIPE	RACCORD DE TUYAU	VERBINDUNGSSTUECK	4		
160	04817-00180	O RING	JOINT TORIQUE	O RING	4		
170	RB411-6376-0	JOINT	RACCORD DE TUYAU	ADAPTER	2		
180	04817-00110	O RING	JOINT TORIQUE	O RING	2		
190	RD401-6395-0	JOINT(G4-13)	RACCORD	ADAPTER	2		
200	04817-00110	O RING	JOINT TORIQUE	O RING	2		
210	RB238-6717-0	JOINT	RACCORD DE TUYAU	VERBINDUNGSSTUECK	2		

↔ Interchangeable; ≠ not Interchangeable; ← new for old; → old for new

emerhorn.co.uk

C50100 ROTARY JOINT (COMPONENT PARTS)
JOINT ROTATIF (PARTIES COMPOSANTES)
DREHGELENKSTUECK (EINZEL-TEILE)

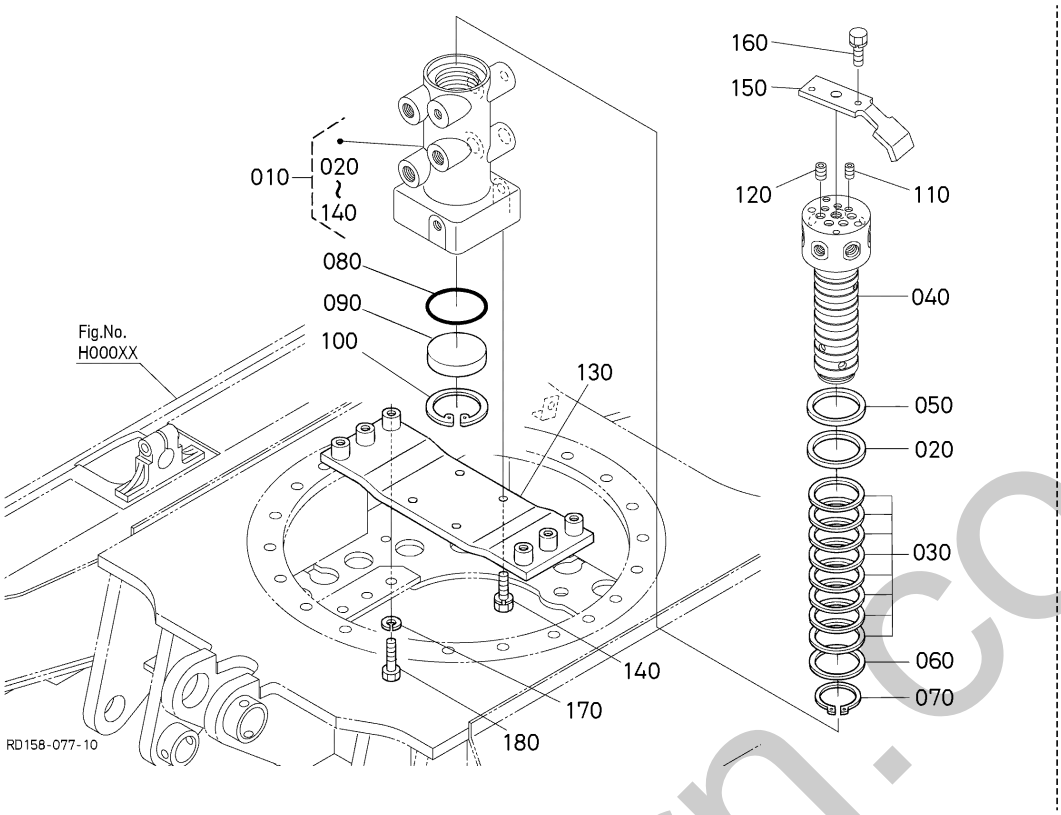

A:KX042-4

REF.No. POS.No. BILD-Nr.	PART No. REFERENCE BESTELL-Nr.	PART NAME	DESIGNATION	BEZEICHNUNG	Q'TY/S.No. Q'TE/No.S. STUECK/S.Nr. A	I.C. I.C. I.C.	REMARKS REMARQUES BEMERKUNGEN
010	RD158-6230-2	JOINT,SWIVEL,ASSY	JOINT ARTICULÉ,ASSEMBLAGE	DREHGELENK,KOMP.	1		
020	RC411-6241-0	GASKET	JOINT	DICHTUNGSPLATTE	1		
030	RC411-6238-0	SEALSWIVEL JOINT	JOINT	DICHTUNG	8		
040	RC411-6232-0	SHAFT,SWIVEL JOINT	ARBRE A ROTULE	WELLE	1		
050	RC411-6234-3	COLLAR(SWIVEL JOINT)	COLLIER	HUELSE	1		
060	RC411-6237-0	COLLAR(SWIVEL JOINT)	COLLIER	HUELSE	1		
070	04612-00500	CIR-CLIP,EXTERNAL	CIRCLIP	SPRENGRING,AUSSEN	1		
080	04810-50800	O RING	JOINT TORIQUE	O RING	1		
090	RC411-6233-0	COVER	COUVERCLE	DECKEL	1		
100	04611-00800	CIR-CLIP,INTERNAL	CIRCLIP	SPRENGRING	1		
110	68311-1335-0	PLUG	BOUCHON	STOPFEN	4		
120	68311-1338-0	PLUG	BOUCHON	STOPFEN	3		
130	RC411-6236-2	STAY	SUPPORT	STREBE	1		
140	01133-51225	BOLT,SEMS	VIS	BOLZEN	4		
150	RD148-6235-0	STOPPER	BUTEE	STOPFEN	1		
160	01133-51020	BOLT,SEMS	VIS	SCHRAUBE	2		
170	15451-9407-0	WASHERSPRING	RONDELLE GROWER	FEDERRING	6		
180	01176-51450	HEX.BOLT	VIS	BOLZEN	6		

simenorn.co.uk

↔ Interchangeable; ≠ not Interchangeable; ← new for old; → old for new

C50200 OIL TANK (1) / RESERVOIR D'HUILE (1) / OELTANK (1)

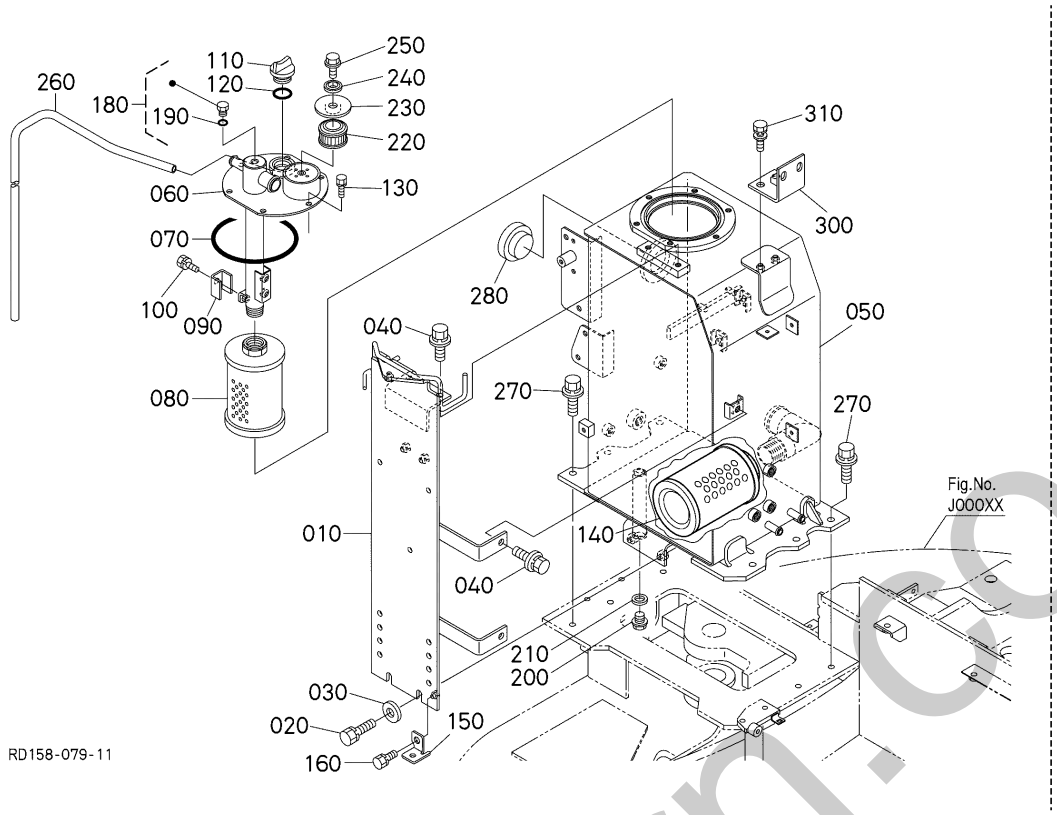

A:KX042-4

REF.No. POS.No. BILD-Nr.	PART No. REFERENCE BESTELL-Nr.	PART NAME	DESIGNATION	BEZEICHNUNG	Q'TY/S.No. Q'TE/No.S. STUECK/S.Nr. A	I.C. I.C. I.C.	REMARKS REMARQUES BEMERKUNGEN
010	RD158-6116-4	BRACKET(CONTROL VALVE)	PALIER	HALTER	1		
020	01133-51230	BOLT,SEMS	VIS	BOLZEN	2		
030	04015-50120	WASHER,PLAIN	RONDELLE FREIN	SCHEIBE	2		
040	01135-51225	BOLT,W SEMS	VIS	BOLZEN	4		
050	RD158-6211-3	TANK,OIL	RESERVOIR A HUILE	DRUCKOELTANK	1		
060	RD158-6213-0	COVER,TANK	COUVERCLE,RESERVOIR	TANKABDECKUNG	1		
070	04810-51500	O RING	BAGUE	DICHTUNG (HYDR.-TANKDECKEL)	1		
080	RD158-6212-0	FILTER(RETURN)	FILTRE DE RETOUR	FILTER	1		
090	RD411-6214-0	STOPPER	POINTEAU D'ARRET	STOPFEN	1		
100	01123-50816	BOLT,SEMS	VIS	BOLZEN	1		
110	E9151-3314-0	PLUG(OIL FILLER)	BOUCHON,REMPLIS.H/L	OELEINFUELLSTOPFEN	1		
120	04816-50300	O RING	JOINT TORIQUE	O RING	1		
130	01133-51016	BOLT,SEMS	VIS	BOLZEN	6		
140	RD411-6221-0	FILTER,SUCTION	FILTER DE ASPIRATION	ANSAUGFILTER	1		
150	RD158-5357-0	STAY(HARNESS CLAMP)	SUPPORT	AUFENTHALT	1		
160	01125-50820	BOLT,W SEMS	VIS	BOLZEN	1		
170	----	BLANK	BLANC	LEERE SPALTE	-		
180	RD411-6179-0	PLUG	BOUCHON	STOPFEN	1		
190	04817-00110	O RING	JOINT TORIQUE	O RING	1		
200	06331-45016	PLUG	BOUCHON	STOPFEN	1		
210	04717-01610	WASHERSEAL	JOINT EN CAOUTCHOUC	GUMMIUNTERLAGE	1		
220	RD411-6215-0	FILTER(BREATHER)	FILTRE	FILTER	1		
230	RD411-6229-0	WASHER	RONDELLE	SCHEIBE	1		
240	04717-00810	WASHERSEAL	JOINT EN CAOUTCHOUC	GUMMIUNTERLAGE	1		
250	01754-50812	BOLT,FLANGE	VIS DE BUTEE	SCHRAUBE	1		
260	RD451-6225-0	TUBE,BREATHER	TUBE D'ASPIRATEUR	ENTLUEFTUNGSROHR	1		
270	01135-51230	BOLT,W SEMS	VIS	BOLZEN	6		
280	68311-6213-0	GAUGE,OIL	JAUGE D'HUILE	OELMESSSTAB	1		
290	----	BLANK	BLANC	LEERE SPALTE	-		
300	RD158-6217-0	STAY	SUPPORT	STREBE	1		

↔ Interchangeable; ≠ not Interchangeable; ← new for old; → old for new

orthorn.co.uk

C50200 OIL TANK (1)
RESERVOIR D'HUILE (1)
OELTANK (1)

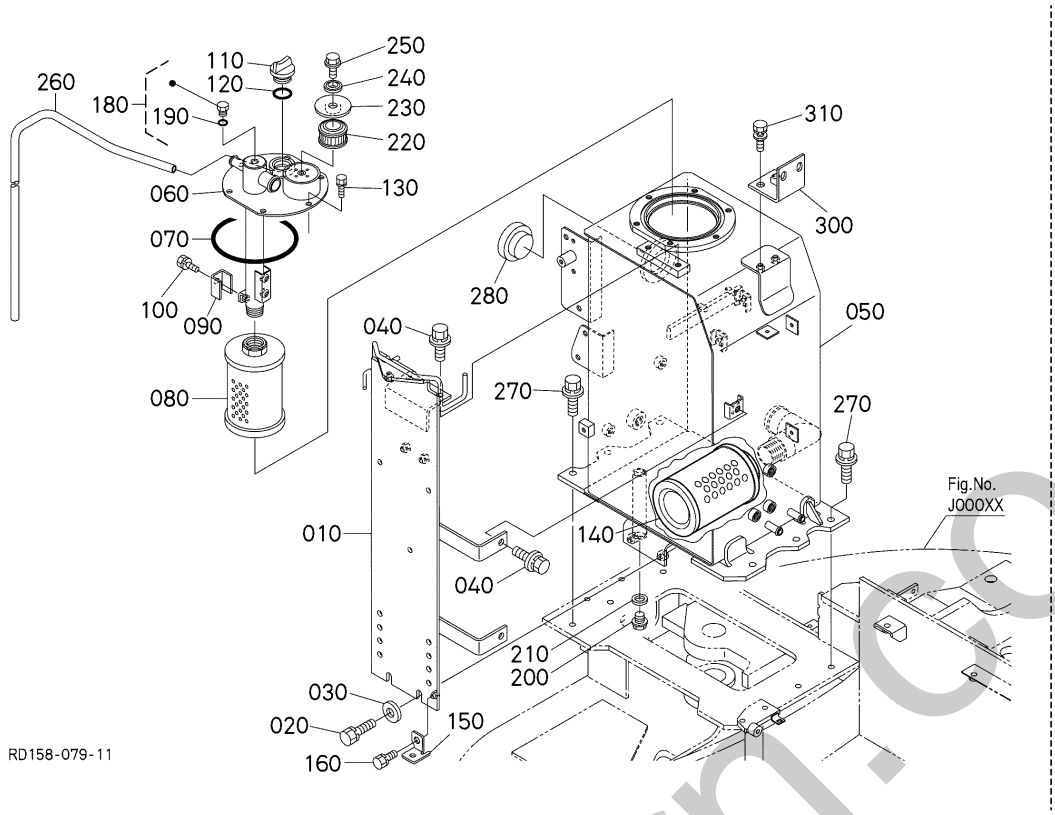

A:KX042-4

REF.No. POS.No. BILD-Nr.	PART No. REFERENCE BESTELL-Nr.	PART NAME	DESIGNATION	BEZEICHNUNG	Q'TY/S.No. Q'TE/No.S. STUECK/S.Nr. A	I.C. I.C. I.C.	REMARKS REMARQUES BEMERKUNGEN
310	01135-51030	BOLT,W SEMS	VIS	SCHRAUBE	4		

silverhorn.co.uk

↔ Interchangeable; ≠ not Interchangeable; ← new for old; → old for new

C50300 OIL TANK (2)
RESERVOIR DE HUILE (2)
OELTANK (2)

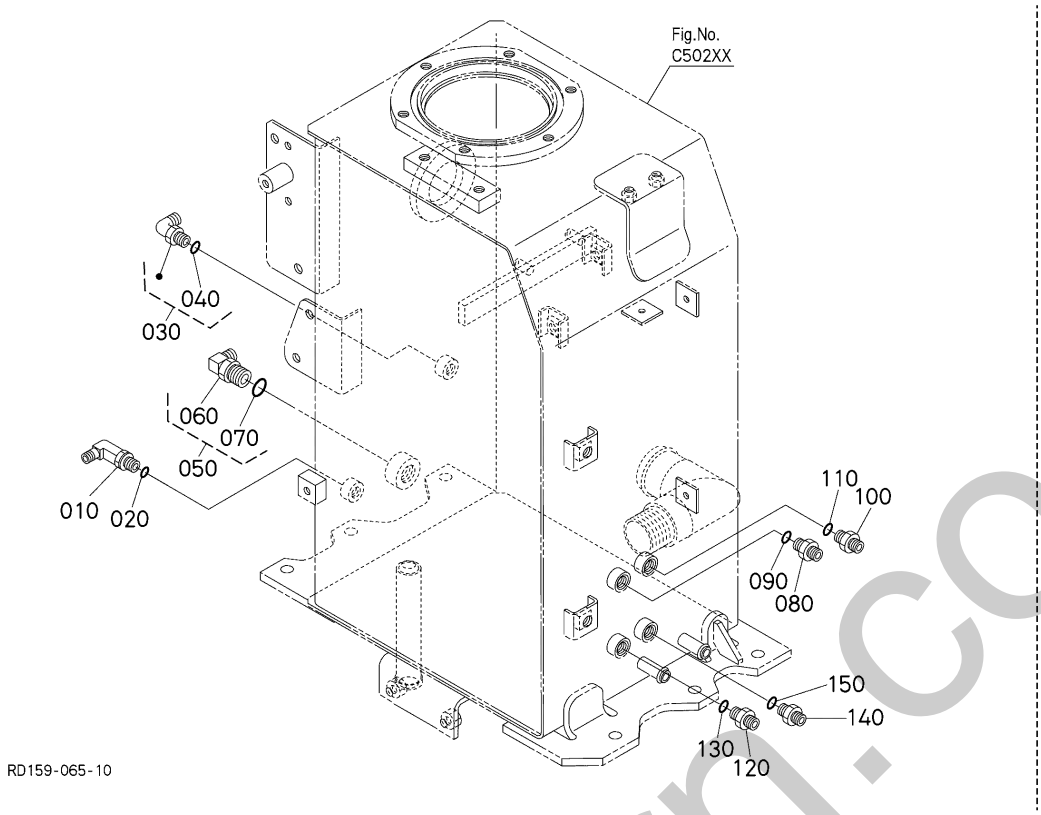

A:KX042-4

REF.No. POS.No. BILD-Nr.	PART No. REFERENCE BESTELL-Nr.	PART NAME	DESIGNATION	BEZEICHNUNG	Q'TY/S.No. Q'TE/No.S. STUECK/S.Nr. A	I.C. I.C. I.C.	REMARKS REMARQUES BEMERKUNGEN
010	68591-6323-0	ELBOW	COUDE	KNIESTUECK	1		
020	04817-00110	O RING	JOINT TORIQUE	O RING	1		
030	RB411-6376-0	JOINT	RACCORD DE TUYAU	ADAPTER	1		
040	04817-00110	O RING	JOINT TORIQUE	O RING	1		
050	RC441-6331-0	JOINT,ELBOW(G-G)	RACCORD DE TUYAU	VERBINDUNGSSTUECK	1		
060	06115-54047	JOINT	RACCORD	ADAPTER	1		
070	04817-00180	O RING	JOINT TORIQUE	O RING	1		
080	68728-7615-0	ADAPTER	ADAPTATEUR	ZWISCHENSTUECK	1		
090	04817-00110	O RING	JOINT TORIQUE	O RING	1		
100	68728-7615-0	ADAPTER	ADAPTATEUR	ZWISCHENSTUECK	1		
110	04817-00110	O RING	JOINT TORIQUE	O RING	1		
120	68728-7615-0	ADAPTER	ADAPTATEUR	ZWISCHENSTUECK	1		
130	04817-00110	O RING	JOINT TORIQUE	O RING	1		
140	68728-7615-0	ADAPTER	ADAPTATEUR	ZWISCHENSTUECK	1		
150	04817-00110	O RING	JOINT TORIQUE	O RING	1		

↔ Interchangeable; ≠ not Interchangeable; ← new for old; → old for new

simerborn.co.uk

C50400 OIL FILTER
FILTRE D'HUILE
OELFILTER

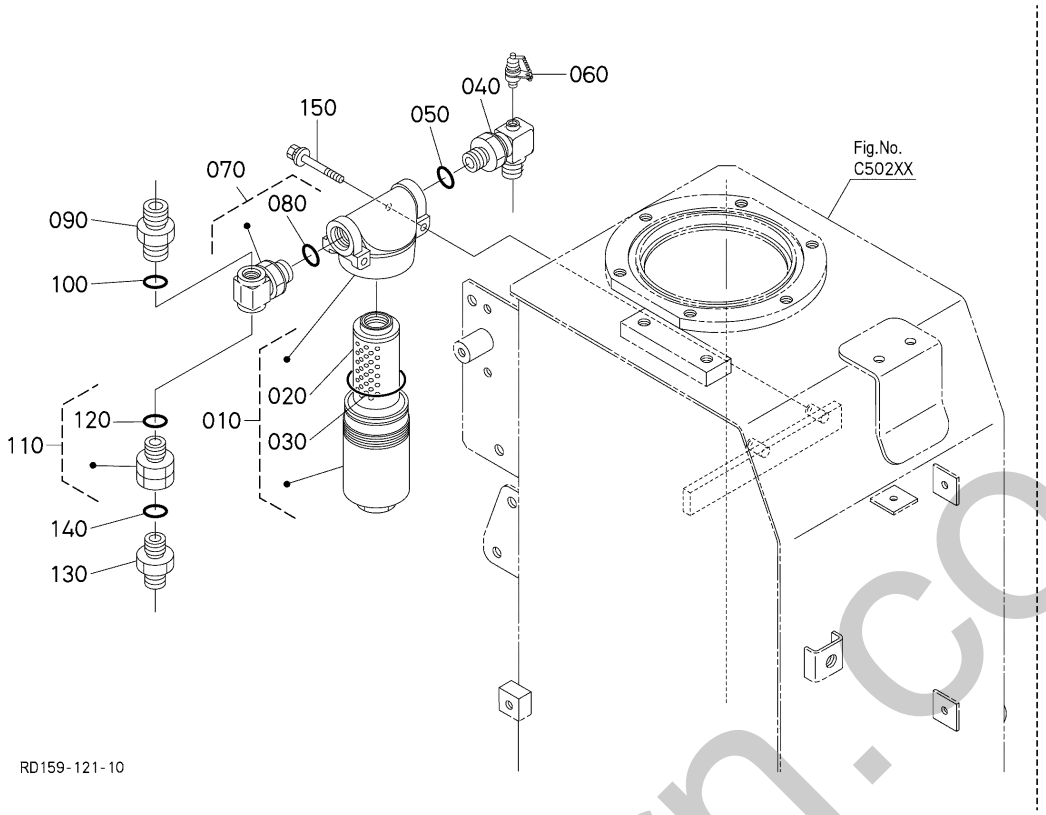

A:KX042-4

REF.No. POS.No. BILD-Nr.	PART No. REFERENCE BESTELL-Nr.	PART NAME	DESIGNATION	BEZEICHNUNG	Q'TY/S.No. Q'TE/No.S. STUECK/S.Nr. A	I.C. I.C. I.C.	REMARKS REMARQUES BEMERKUNGEN
010	R1411-6492-0	ASSY FILTER,HYDRAUL.	ENS.FILTRE DE HYDRA.	HYDR.-FILTER KOMP.	1		
020	R1411-6493-0	ELEMENT,FILTER	ELEMENT	FILTERELEMENT INKL. O-RING	1		
030	R1411-6494-0	O RING	JOINT TORIQUE	O RING	1		
040	RC401-6383-0	PIPE,JOINT ELBOW	TUYAU DE JOINT COUDE	ANSCHLUßSTUECK	1		
050	04817-00180	O RING	JOINT TORIQUE	O RING	1		
060	RG908-8644-6	ADAPTER	ADAPTATEUR	ZWISCHENSTUECK	1		
070	RD158-6177-0	JOINT,PIPE	JOINT,TUYAU	ROHRVERBINDUNG	1		
080	04817-00180	O RING	JOINT TORIQUE	O RING	1		
090	68311-6432-0	JOINT,PIPE	RACCORD DE TUYAU	VERBINDUNGSSTUECK	1		
100	04817-00140	O RING	JOINT TORIQUE	O RING	1		
110	RD158-6176-0	JOINT,PIPE	RACCORD DE TUYAU	ADAPTER	1		
120	04817-00110	O RING	JOINT TORIQUE	O RING	1		
130	68728-7615-0	ADAPTER	ADAPTATEUR	ZWISCHENSTUECK	1		
140	04817-00110	O RING	JOINT TORIQUE	O RING	1		
150	01025-50655	BOLT	VIS	BOLZEN	2		

↔ Interchangeable; ≠ not Interchangeable; ⟵ new for old; ⟶ old for new

simernorn.co.uk

C60001 CONTROL VALVE (1)
DISTRIBUTEUR CONTROLE (1)
REGELUNGSVENTIL (1)

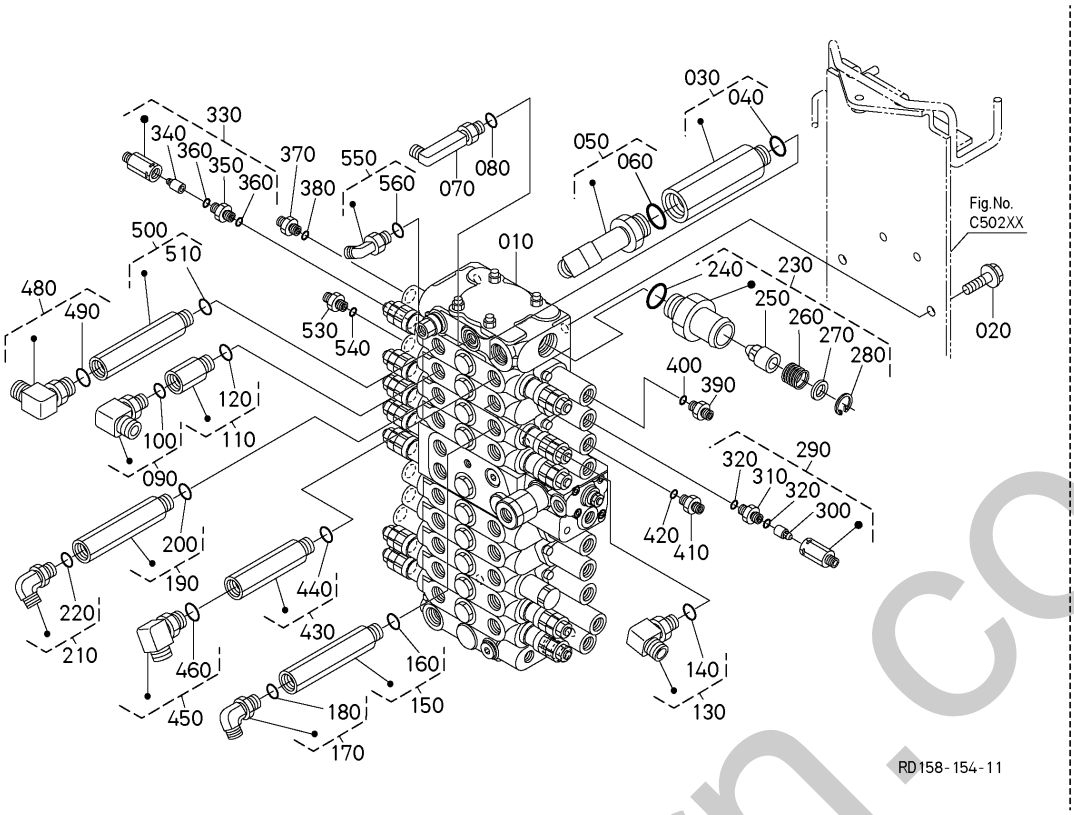

A:KX042-4

REF.No. POS.No. BILD-Nr.	PART No. REFERENCE BESTELL-Nr.	PART NAME	DESIGNATION	BEZEICHNUNG	Q'TY/S.No. Q'TE/No.S. STUECK/S.Nr. A	I.C. I.C. I.C.	REMARKS REMARQUES BEMERKUNGEN
010	RD159-6118-0	VALVE,CONTROL,ASSY(AX2)	VALVE DE CONTRÔLE,ASSEMBLAGE	KONTROLLVENTIL,KOMP.	1		
020	01754-51016	BOLT,FLANGE	VIS DE BUTEE	SCHRAUBE	5		
030	RD809-6187-0	JOINT,PIPE(SGG)	RACCORD DE TUYAU	ADAPTER	1		
040	04817-00240	O RING	JOINT TORIQUE	O RING	1		
050	RD158-6155-0	JOINT,PIPE(L,G6-G6)	JOINT,TUYAU	ROHRVERBINDUNG	1		
060	04817-00240	O RING	JOINT TORIQUE	O RING	1		
070	69191-6387-0	JOINT,ELBOW	RACCORD	WINKELVERSCHRAUBUNG	1		
080	04817-00110	O RING	JOINT TORIQUE	O RING	1		
090	RD118-9489-0	JOINT	RACCORD DE TUYAU	ADAPTER	1		
100	04817-00140	O RING	JOINT TORIQUE	O RING	1		
110	RB411-6403-0	JOINT,PIPE	RACCORD DE TUYAU	VERBINDUNGSSTUECK	1		
120	04817-00140	O RING	JOINT TORIQUE	O RING	1		
130	RD118-9489-0	JOINT	RACCORD DE TUYAU	ADAPTER	1		
140	04817-00140	O RING	JOINT TORIQUE	O RING	1		
150	RD158-6191-0	JOINT,PIPE(S,G3-G3)	JOINT,TUYAU	ROHRVERBINDUNG	1		
160	04817-00140	O RING	JOINT TORIQUE	O RING	1		
170	V0511-6857-0	ADAPTER(L,G3/8,G3/8)	RACCORD DE TUYAU	VERBINDUNGSSTUECK	1		
180	04817-00140	O RING	JOINT TORIQUE	O RING	1		
190	RD158-6191-0	JOINT,PIPE(S,G3-G3)	JOINT,TUYAU	ROHRVERBINDUNG	1		
200	04817-00140	O RING	JOINT TORIQUE	O RING	1		
210	V0511-6857-0	ADAPTER(L,G3/8,G3/8)	RACCORD DE TUYAU	VERBINDUNGSSTUECK	1		
220	04817-00140	O RING	JOINT TORIQUE	O RING	1		
230	RD158-6185-0	VALVE,ASSY(CHECK,15)	VANNE,ASSEMBLAGE	VENTIL,KOMP.	1		
240	04817-00240	O RING	JOINT TORIQUE	O RING	1		
250	RD411-6195-0	POPPET	CLAPET	VENTILKEGEL	1		
260	RD411-6196-0	SPRING	RESSORT	FEDER	1		
270	RD451-6186-0	SHIM	CALE	BEILAGE	1		
280	04611-00240	CIR-CLIP,INTERNAL	CIRCLIP	SPRENGRING	1		
290	RD451-6181-0	ASSY VALVE,CHECK	ENS.SOUPAPE DE RETE.	GRP.REGELUNGSVENTIL	1		
300	RD401-6377-0	POPPET	CLAPET	VENTILKEGEL	1		

↔ Interchangeable; ≠ not Interchangeable; ← new for old; → old for new

emerhorn.co.uk

C60001 CONTROL VALVE (1)
DISTRIBUTEUR CONTROLE (1)
REGELUNGSVENTIL (1)

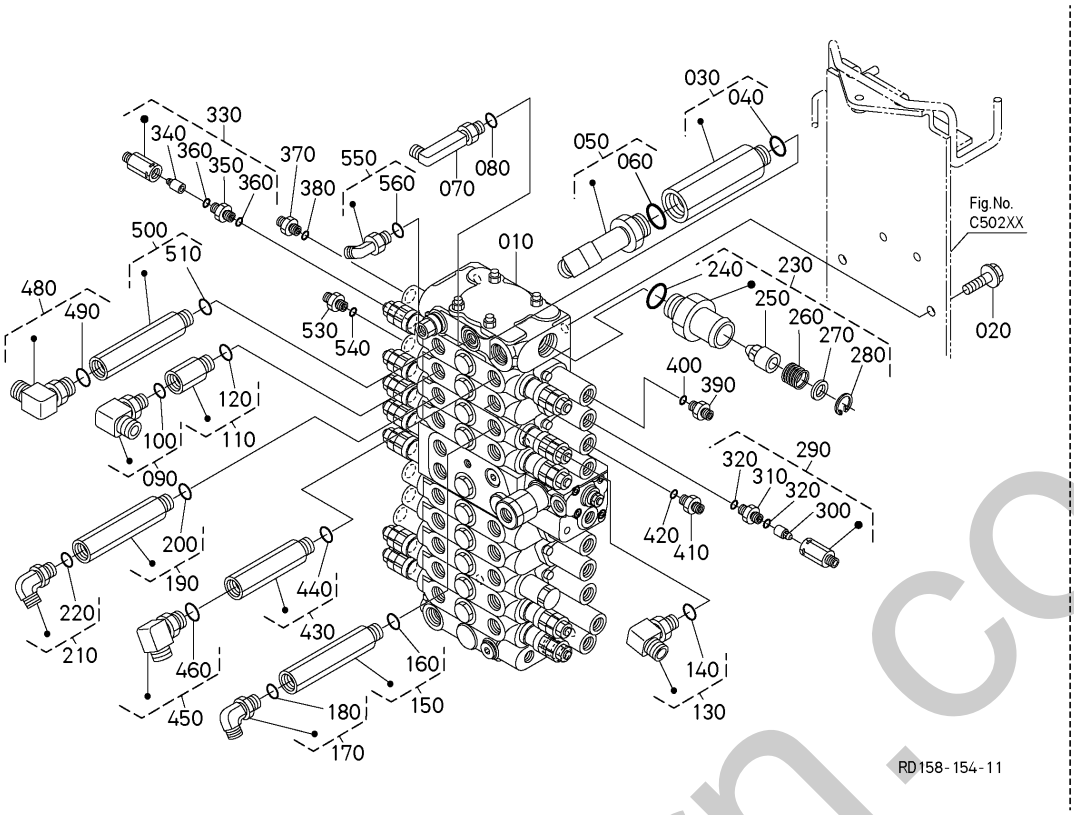

A:KX042-4

REF.No. POS.No. BILD-Nr.	PART No. REFERENCE BESTELL-Nr.	PART NAME	DESIGNATION	BEZEICHNUNG	Q'TY/S.No. Q'TE/No.S. STUECK/S.Nr. A	I.C. I.C. I.C.	REMARKS REMARQUES BEMERKUNGEN
310	69254-7845-0	JOINT,PIPE	RACCORD DE TUYAU	ADAPTER	1		
320	04817-00110	O RING	JOINT TORIQUE	O RING	2		
330	RD451-6181-0	ASSY VALVE,CHECK	ENS.SOUPAPE DE RETE.	GRP.REGELUNGSVENTIL	1		
340	RD401-6377-0	POPPET	CLAPET	VENTILKEGEL	1		
350	69254-7845-0	JOINT,PIPE	RACCORD DE TUYAU	ADAPTER	1		
360	04817-00110	O RING	JOINT TORIQUE	O RING	2		
370	68728-7615-0	ADAPTER	ADAPTATEUR	ZWISCHENSTUECK	1		
380	04817-00110	O RING	JOINT TORIQUE	O RING	1		
390	68728-7615-0	ADAPTER	ADAPTATEUR	ZWISCHENSTUECK	1		
400	04817-00110	O RING	JOINT TORIQUE	O RING	1		
410	68728-7615-0	ADAPTER	ADAPTATEUR	ZWISCHENSTUECK	1		
420	04817-00110	O RING	JOINT TORIQUE	O RING	1		
430	RB411-6408-0	JOINT(S,G3/8-G3/8)	RACCORD DE TUYAU	VERBINDUNGSSTUECK	1		
440	04817-00140	O RING	JOINT TORIQUE	O RING	1		
450	RD118-9489-0	JOINT	RACCORD DE TUYAU	ADAPTER	1		
460	04817-00140	O RING	JOINT TORIQUE	O RING	1		
470	----	BLANK	BLANC	LEERE SPALTE	-		
480	RD118-9489-0	JOINT	RACCORD DE TUYAU	ADAPTER	1		
490	04817-00140	O RING	JOINT TORIQUE	O RING	1		
500	RD158-6191-0	JOINT,PIPE(S,G3-G3)	JOINT,TUYAU	ROHRVERBINDUNG	1		
510	04817-00140	O RING	JOINT TORIQUE	O RING	1		
520	----	BLANK	BLANC	LEERE SPALTE	-		
530	68728-7615-0	ADAPTER	ADAPTATEUR	ZWISCHENSTUECK	1		
540	04817-00110	O RING	JOINT TORIQUE	O RING	1		
550	RB411-6376-0	JOINT	RACCORD DE TUYAU	ADAPTER	1		
560	04817-00110	O RING	JOINT TORIQUE	O RING	1		

↔ Interchangeable; ≠ not Interchangeable; ← new for old; → old for new

silverhorn.co.uk

C60002 CONTROL VALVE (2)
DISTRIBUTEUR CONTROLE (2)
REGELUNGSVENTIL (2)

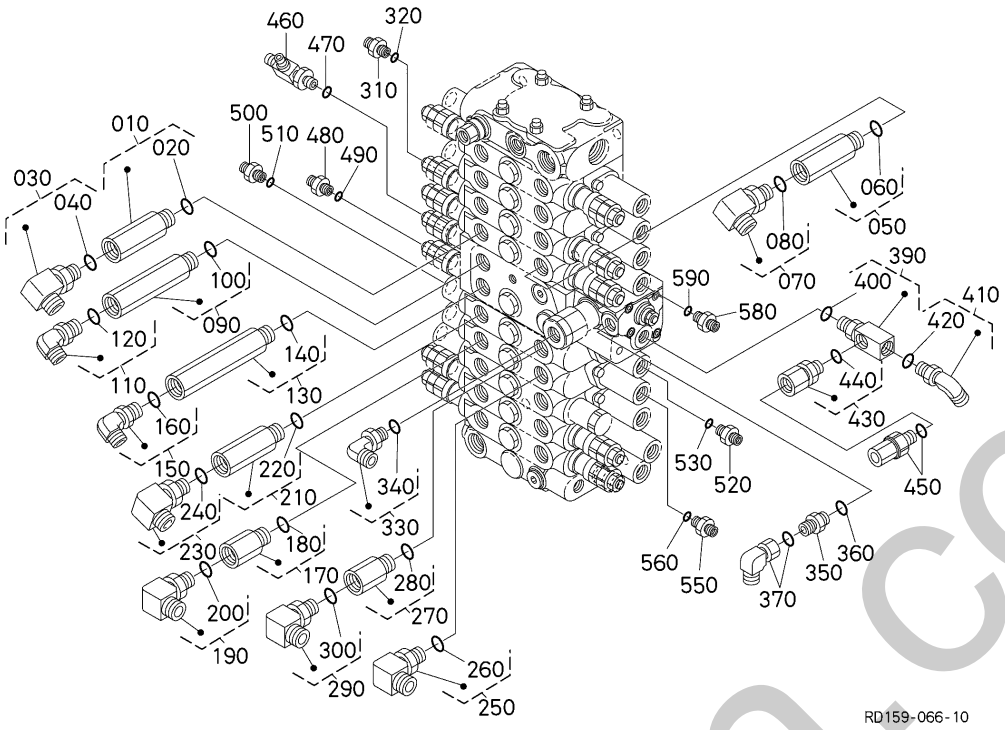

A:KX042-4

REF.No. POS.No. BILD-Nr.	PART No. REFERENCE BESTELL-Nr.	PART NAME	DESIGNATION	BEZEICHNUNG	Q'TY/S.No. Q'TE/No.S. STUECK/S.Nr. A	I.C. I.C. I.C.	REMARKS REMARQUES BEMERKUNGEN
010	RC631-9234-0	JOINT	RACCORD DE TUYAU	VERBINDUNGSSTUECK	1		
020	04817-00140	O RING	JOINT TORIQUE	O RING	1		
030	RD118-9489-0	JOINT	RACCORD DE TUYAU	ADAPTER	1		
040	04817-00140	O RING	JOINT TORIQUE	O RING	1		
050	RC631-9234-0	JOINT	RACCORD DE TUYAU	VERBINDUNGSSTUECK	1		
060	04817-00140	O RING	JOINT TORIQUE	O RING	1		
070	RD118-9489-0	JOINT	RACCORD DE TUYAU	ADAPTER	1		
080	04817-00140	O RING	JOINT TORIQUE	O RING	1		
090	RB411-6408-0	JOINT(S,G3/8-G3/8)	RACCORD DE TUYAU	VERBINDUNGSSTUECK	1		
100	04817-00140	O RING	JOINT TORIQUE	O RING	1		
110	V0511-6857-0	ADAPTER(L,G3/8,G3/8)	RACCORD DE TUYAU	VERBINDUNGSSTUECK	1		
120	04817-00140	O RING	JOINT TORIQUE	O RING	1		
130	RD158-6191-0	JOINT,PIPE(S,G3-G3)	JOINT,TUYAU	ROHRVERBINDUNG	1		
140	04817-00140	O RING	JOINT TORIQUE	O RING	1		
150	V0511-6857-0	ADAPTER(L,G3/8,G3/8)	RACCORD DE TUYAU	VERBINDUNGSSTUECK	1		
160	04817-00140	O RING	JOINT TORIQUE	O RING	1		
170	RB411-6403-0	JOINT,PIPE	RACCORD DE TUYAU	VERBINDUNGSSTUECK	1		
180	04817-00140	O RING	JOINT TORIQUE	O RING	1		
190	RD118-9489-0	JOINT	RACCORD DE TUYAU	ADAPTER	1		
200	04817-00140	O RING	JOINT TORIQUE	O RING	1		
210	RC631-9234-0	JOINT	RACCORD DE TUYAU	VERBINDUNGSSTUECK	1		
220	04817-00140	O RING	JOINT TORIQUE	O RING	1		
230	RD118-9489-0	JOINT	RACCORD DE TUYAU	ADAPTER	1		
240	04817-00140	O RING	JOINT TORIQUE	O RING	1		
250	RD118-9489-0	JOINT	RACCORD DE TUYAU	ADAPTER	1		
260	04817-00140	O RING	JOINT TORIQUE	O RING	1		
270	RB411-6403-0	JOINT,PIPE	RACCORD DE TUYAU	VERBINDUNGSSTUECK	1		
280	04817-00140	O RING	JOINT TORIQUE	O RING	1		
290	RD118-9489-0	JOINT	RACCORD DE TUYAU	ADAPTER	1		
300	04817-00140	O RING	JOINT TORIQUE	O RING	1		

↔ Interchangeable; ≠ not Interchangeable; ← new for old; → old for new

interhorn.co.uk

C60002 CONTROL VALVE (2)
DISTRIBUTEUR CONTROLE (2)
REGELUNGSVENTIL (2)

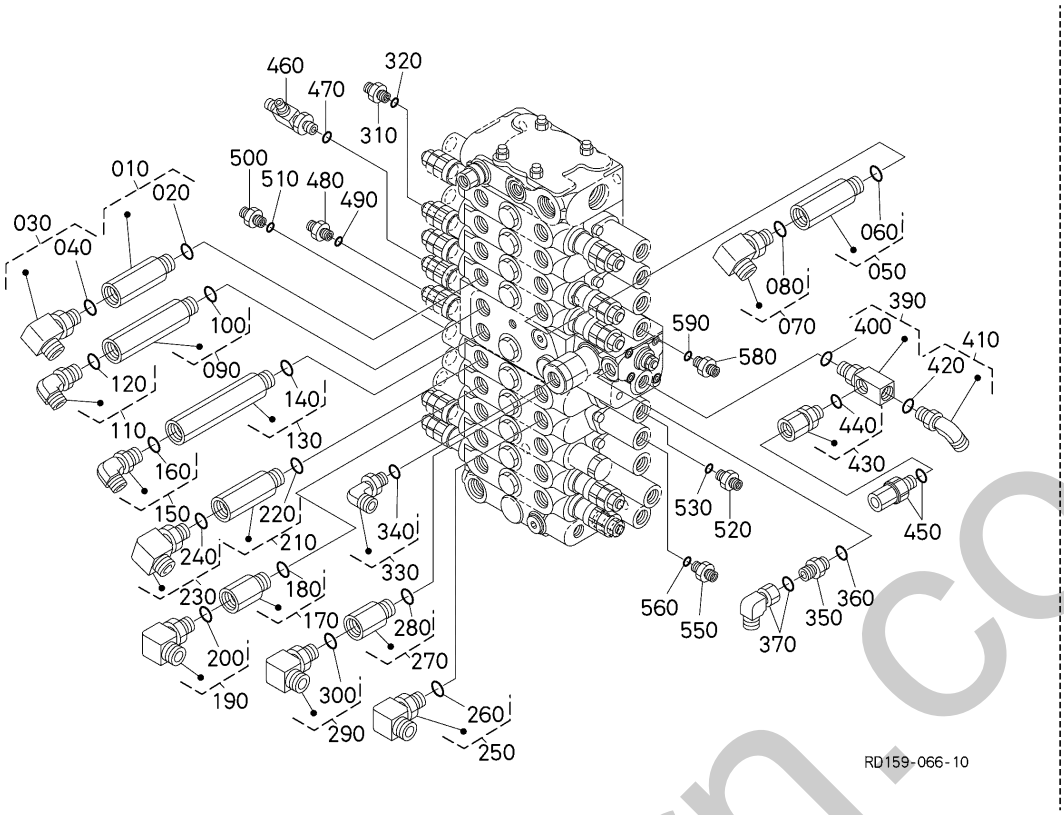

A:KX042-4

REF.No. POS.No. BILD-Nr.	PART No. REFERENCE BESTELL-Nr.	PART NAME	DESIGNATION	BEZEICHNUNG	Q'TY/S.No. Q'TE/No.S. STUECK/S.Nr. A	I.C. I.C. I.C.	REMARKS REMARQUES BEMERKUNGEN
310	68728-7615-0	ADAPTER	ADAPTATEUR	ZWISCHENSTUECK	1		
320	04817-00110	O RING	JOINT TORIQUE	O RING	1		
330	RB411-6376-0	JOINT	RACCORD DE TUYAU	ADAPTER	1		
340	04817-00110	O RING	JOINT TORIQUE	O RING	1		
350	68728-7615-0	ADAPTER	ADAPTATEUR	ZWISCHENSTUECK	1		
360	04817-00110	O RING	JOINT TORIQUE	O RING	1		
370	RC101-6318-0	JOINT	RACCORD	VERBINDUNGSSTUECK	1		
380	----	BLANK	BLANC	LEERE SPALTE	-		
390	RD451-6189-0	JOINT,PIPE(T,G2,G2-G	RACCORD DE TUYAU	VERBINDUNGSSTUECK	1		
400	04817-00110	O RING	JOINT TORIQUE	O RING	1		
410	RB411-6376-0	JOINT	RACCORD DE TUYAU	ADAPTER	1		
420	04817-00110	O RING	JOINT TORIQUE	O RING	1		
430	RD451-6179-2	JOINT,PIPE(S,G2-M10)	RACCORD DE TUYAU	VERBINDUNGSSTUECK	1		
440	04817-00110	O RING	JOINT TORIQUE	O RING	1		
450	RC411-5368-0	SWITCH	INTERRUPTEUR	SCHALTER	1		
460	RC101-6383-0	T JOINT,PIPE(F)	ACCOUPLEMENT TUYAU F	VERBINDUNGSSTUECK	1		
470	04817-00110	O RING	JOINT TORIQUE	O RING	1		
480	68728-7615-0	ADAPTER	ADAPTATEUR	ZWISCHENSTUECK	1		
490	04817-00110	O RING	JOINT TORIQUE	O RING	1		
500	68728-7615-0	ADAPTER	ADAPTATEUR	ZWISCHENSTUECK	1		
510	04817-00110	O RING	JOINT TORIQUE	O RING	1		
520	68728-7615-0	ADAPTER	ADAPTATEUR	ZWISCHENSTUECK	1		
530	04817-00110	O RING	JOINT TORIQUE	O RING	1		
540	----	BLANK	BLANC	LEERE SPALTE	-		
550	68728-7615-0	ADAPTER	ADAPTATEUR	ZWISCHENSTUECK	1		
560	04817-00110	O RING	JOINT TORIQUE	O RING	1		
570	----	BLANK	BLANC	LEERE SPALTE	-		
580	68728-7615-0	ADAPTER	ADAPTATEUR	ZWISCHENSTUECK	1		
590	04817-00110	O RING	JOINT TORIQUE	O RING	1		

↔ Interchangeable; ≠ not Interchangeable; ← new for old; → old for new

mherborn.co.uk

C60003 CONTROL VALVE (3)
DISTRIBUTEUR CONTROLE (3)
REGELUNGSVENTIL (3)

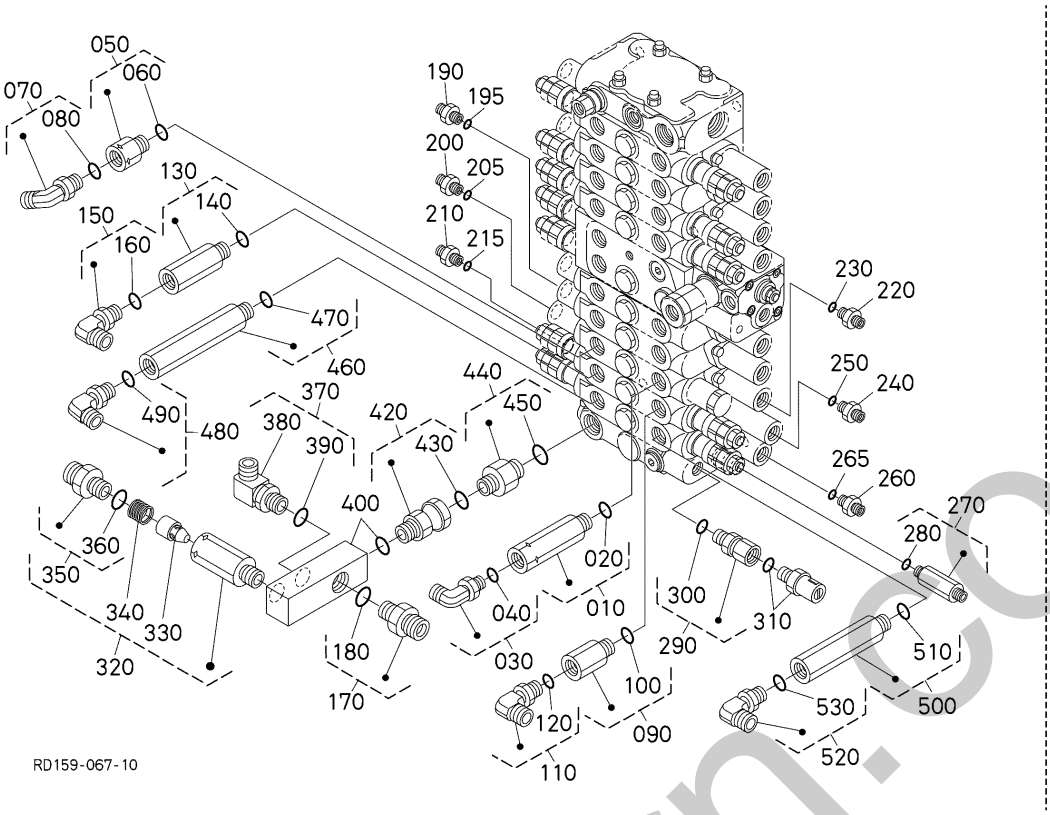

A:KX042-4

REF.No. POS.No. BILD-Nr.	PART No. REFERENCE BESTELL-Nr.	PART NAME	DESIGNATION	BEZEICHNUNG	Q'TY/S.No. Q'TE/No.S. STUECK/S.Nr. A	I.C. I.C. I.C.	REMARKS REMARQUES BEMERKUNGEN
010	RD158-6195-0	JOINT,PIPE(S,G3-G2,1.8)	JOINT,TUYAU	ROHRVERBINDUNG	1		
020	04817-00140	O RING	JOINT TORIQUE	O RING	1		
030	RB411-6376-0	JOINT	RACCORD DE TUYAU	ADAPTER	1		
040	04817-00110	O RING	JOINT TORIQUE	O RING	1		
050	RD158-6196-0	JOINT,PIPE(S,G3-G2,2.3)	JOINT,TUYAU	ROHRVERBINDUNG	1		
060	04817-00140	O RING	JOINT TORIQUE	O RING	1		
070	RB411-6376-0	JOINT	RACCORD DE TUYAU	ADAPTER	1		
080	04817-00110	O RING	JOINT TORIQUE	O RING	1		
090	RB411-6403-0	JOINT,PIPE	RACCORD DE TUYAU	VERBINDUNGSSTUECK	1		
100	04817-00140	O RING	JOINT TORIQUE	O RING	1		
110	V0511-6857-0	ADAPTER(L,G3/8,G3/8)	RACCORD DE TUYAU	VERBINDUNGSSTUECK	1		
120	04817-00140	O RING	JOINT TORIQUE	O RING	1		
130	RC631-9234-0	JOINT	RACCORD DE TUYAU	VERBINDUNGSSTUECK	1		
140	04817-00140	O RING	JOINT TORIQUE	O RING	1		
150	V0511-6857-0	ADAPTER(L,G3/8,G3/8)	RACCORD DE TUYAU	VERBINDUNGSSTUECK	1		
160	04817-00140	O RING	JOINT TORIQUE	O RING	1		
170	RD451-6164-0	JOINT,PIPE	RACCORD DE TUYAU	VERBINDUNGSSTUECK	1		
180	04817-00180	O RING	JOINT TORIQUE	O RING	1		
190	68728-7615-0	ADAPTER	ADAPTATEUR	ZWISCHENSTUECK	1		
195	04817-00110	O RING	JOINT TORIQUE	O RING	1		
200	68728-7615-0	ADAPTER	ADAPTATEUR	ZWISCHENSTUECK	1		
205	04817-00110	O RING	JOINT TORIQUE	O RING	1		
210	68728-7615-0	ADAPTER	ADAPTATEUR	ZWISCHENSTUECK	1		
215	04817-00110	O RING	JOINT TORIQUE	O RING	1		
220	68728-7615-0	ADAPTER	ADAPTATEUR	ZWISCHENSTUECK	1		
230	04817-00110	O RING	JOINT TORIQUE	O RING	1		
240	68728-7615-0	ADAPTER	ADAPTATEUR	ZWISCHENSTUECK	1		
250	04817-00110	O RING	JOINT TORIQUE	O RING	1		
260	68728-7615-0	ADAPTER	ADAPTATEUR	ZWISCHENSTUECK	1		
265	04817-00110	O RING	JOINT TORIQUE	O RING	1		

↔ Interchangeable; ≠ not Interchangeable; ⟵ new for old; ⟶ old for new

emerhorn.co.uk

C60003 CONTROL VALVE (3)
DISTRIBUTEUR CONTROLE (3)
REGELUNGSVENTIL (3)

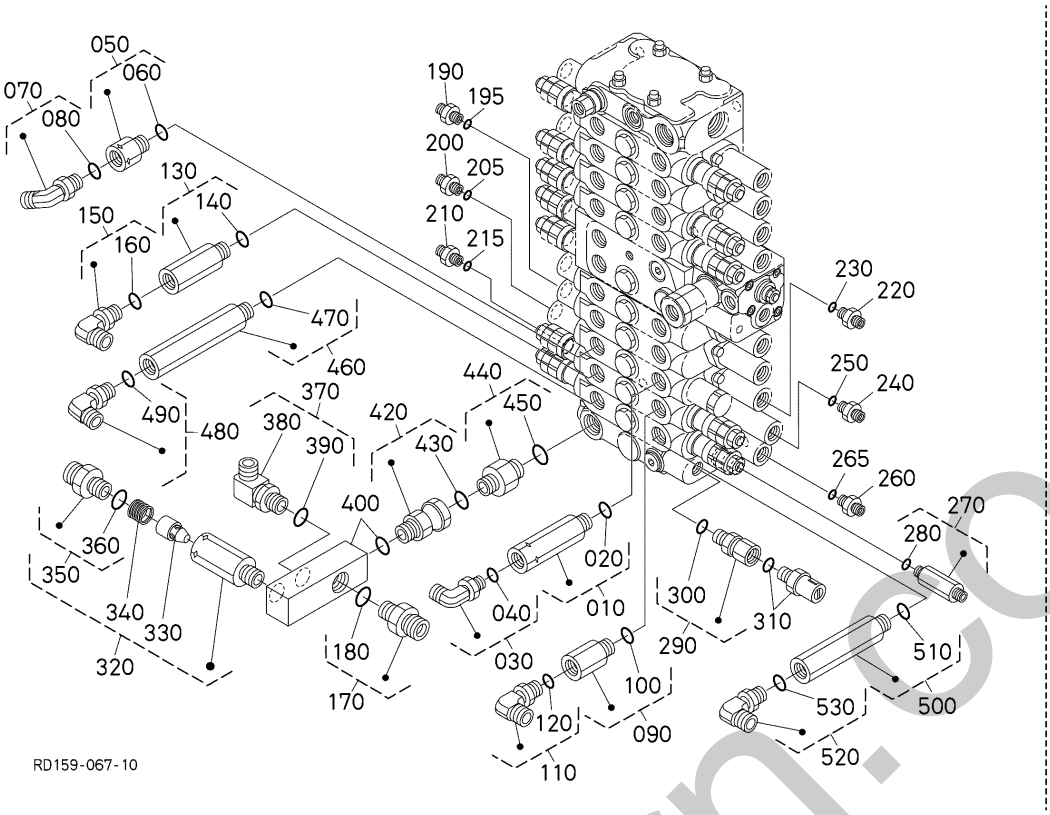

A:KX042-4

REF.No. POS.No. BILD-Nr.	PART No. REFERENCE BESTELL-Nr.	PART NAME	DESIGNATION	BEZEICHNUNG	Q'TY/S.No. Q'TE/No.S. STUECK/S.Nr. A	I.C. I.C. I.C.	REMARKS REMARQUES BEMERKUNGEN
270	RD158-6175-0	JOINT,PIPE(S,G2-G2)	RACCORD DE TUYAU	ROHRVERBINDUNG	1		
280	04817-00110	O RING	JOINT TORIQUE	O RING	1		
290	RD451-6179-2	JOINT,PIPE(S,G2-M10)	RACCORD DE TUYAU	VERBINDUNGSSTUECK	1		
300	04817-00110	O RING	JOINT TORIQUE	O RING	1		
310	RC411-5368-0	SWITCH	INTERRUPTEUR	SCHALTER	1		
320	RD451-6188-3	ASSY VALVE,CHECK	ENS.SOUPAPE DE RETE.	GRP.REGELUNGSVENTIL	1		
330	RD411-6191-0	POPPET	CLAPET	VENTILKEGEL	1		
340	RD411-6192-0	SPRING	RESSORT	FEDER	1		
350	RD451-6184-0	JOINT,PIPE(S,G4-G4,6)	RACCORD DE TUYAU	VERBINDUNGSSTUECK	1		
360	04817-00180	O RING	JOINT TORIQUE	O RING	1		
370	RC441-6331-0	JOINT,ELBOW(G-G)	RACCORD DE TUYAU	VERBINDUNGSSTUECK	1		
380	06115-54047	JOINT	RACCORD	ADAPTER	1		
390	04817-00180	O RING	JOINT TORIQUE	O RING	1		
400	RD158-6194-2	JOINT,PIPE	JOINT,TUYAU	ROHRVERBINDUNG	1		
410	----	BLANK	BLANC	LEERE SPALTE	-		
420	RD451-6162-0	JOINT,PIPE	RACCORD DE TUYAU	VERBINDUNGSSTUECK	1		
430	04817-00180	O RING	JOINT TORIQUE	O RING	1		
440	RD451-6164-0	JOINT,PIPE	RACCORD DE TUYAU	VERBINDUNGSSTUECK	1		
450	04817-00180	O RING	JOINT TORIQUE	O RING	1		
460	RD158-6191-0	JOINT,PIPE(S,G3-G3)	JOINT,TUYAU	ROHRVERBINDUNG	1		
470	04817-00140	O RING	JOINT TORIQUE	O RING	1		
480	V0511-6857-0	ADAPTER(L,G3/8,G3/8)	RACCORD DE TUYAU	VERBINDUNGSSTUECK	1		
490	04817-00140	O RING	JOINT TORIQUE	O RING	1		
500	RB411-6408-0	JOINT(S,G3/8-G3/8)	RACCORD DE TUYAU	VERBINDUNGSSTUECK	1		
510	04817-00140	O RING	JOINT TORIQUE	O RING	1		
520	V0511-6857-0	ADAPTER(L,G3/8,G3/8)	RACCORD DE TUYAU	VERBINDUNGSSTUECK	1		
530	04817-00140	O RING	JOINT TORIQUE	O RING	1		

↔ Interchangeable; ≠ not Interchangeable; ⟵ new for old; ⟶ old for new

silverborn.co.uk

C60100 CONTROL VALVE (COMPONENT PARTS)
DISTRIBUTEUR CONTROLE (PARTIES COMPOSANTES)
REGELUNGSVENTIL (EINZEL-TEILE)

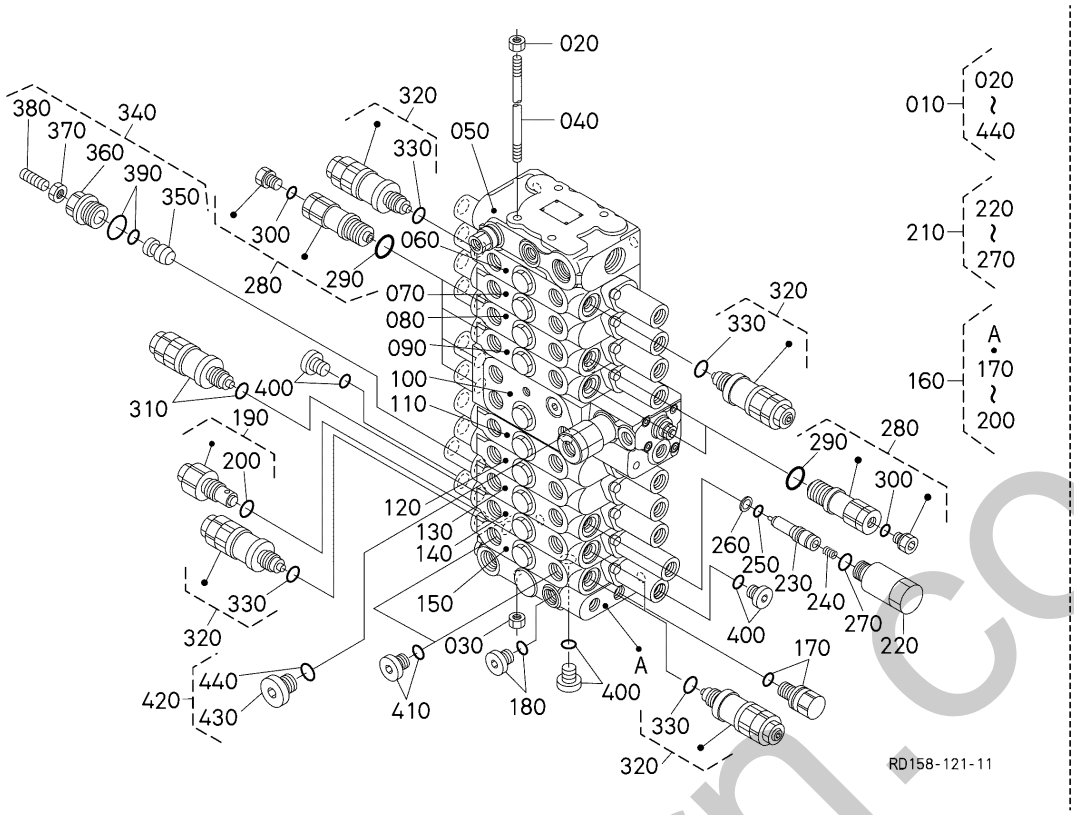

A:KX042-4

REF.No. POS.No. BILD-Nr.	PART No. REFERENCE BESTELL-Nr.	PART NAME	DESIGNATION	BEZEICHNUNG	Q'TY/S.No. Q'TE/No.S. STUECK/S.Nr. A	I.C. I.C. I.C.	REMARKS REMARQUES BEMERKUNGEN
010	RD159-6118-0	VALVE,CONTROL,ASSY(AX2)	VALVE DE CONTRÔLE,ASSEMBLAGE	KONTROLLVENTIL,KOMP.	1		
020	68021-8137-0	NUT	ECROU	MUTTER	4		
030	RD451-7032-0	NUT	ECROU	MUTTER	4		
040	RD138-7064-0	ROD,TIE	BARRE D'ACCOUPLEMENT	SPURSTANGE	4		
050	RD158-7014-0	VALVE,ASSY(INLET)	VANNE,ASSEMBLAGE	VENTIL,KOMP.	1		
060	RD158-7010-0	VALVE,ASSY(AUX1)	VANNE,ASSEMBLAGE	VENTIL,KOMP.	1		
070	RD158-7011-0	VALVE,ASSY,SWIVEL	VANNE,ASSEMBLAGE	VENTIL,KOMP.	1		
080	RD158-7002-0	VALVE,ASSY(BUCKET)	VANNE,ASSEMBLAGE	VENTIL,KOMP.	1		
090	RD158-7003-0	VALVE,ASSY(ARM)	VANNE,ASSEMBLAGE	VENTIL,KOMP.	1		
100	RD158-7001-2	VALVE,ASSY(BOOM)	VANNE,ASSEMBLAGE	VENTIL,KOMP.	1		
110	RD158-7006-2	VALVE,ASSY(DRIVE,RH)	VANNE,ASSEMBLAGE	VENTIL,KOMP.	1		
120	RD158-7004-2	VALVE,ASSY(DRIVE,LH)	VANNE,ASSEMBLAGE	VENTIL,KOMP.	1		
130	RD158-7007-0	VALVE,ASSY(SWING)	VANNE,ASSEMBLAGE	VENTIL,KOMP.	1		
140	RD158-7005-2	VALVE,ASSY(BLADE)	VANNE,ASSEMBLAGE	VENTIL,KOMP.	1		
150	RD158-7019-0	VALVE,ASSY(AUX2)	VANNE,ASSEMBLAGE	VENTIL,KOMP.	1		
160	RD118-7015-0	ASSY VALVE,OUTLET	ENS.DECHAPPEMENT	VENTIL KOMP. AUSLASS	1		
170	RD411-7028-0	ASSY PLUG	ENS.BOUCHON	GRP.STECKER	1		
180	RD809-7092-0	PLUG,ASSY.	ENS.BOUCHON	GRP.STECKER	1		
190	RD118-7020-0	ASSY VALVE,RELIEF	ENS.CLAPET DE DECHA.	GRP.UEBERDRUCKVENTIL	1		
200	RC101-7068-0	O RING	JOINT TORIQUE	O RING	1		
210	RD118-7021-0	ASSY VALVE	SOUPAPE COMPLET	VENTILEINHEIT	1		
220	RD118-7048-0	PLUG	BOUCHON	STOPFEN	1		
230	RD118-7049-0	POPET	CLAPET	VENTILKEGEL	1		
240	RD118-7051-0	SPRING	RESSORT	FEDER	1		
250	RD118-7052-0	ORING	JOINT TORIQUE	O RING	1		
260	RD118-7054-0	RING BACKUP	JOINT TEFLON	STUETZRING	1		
270	RD411-7057-0	O RING	JOINT TORIQUE	O RING	1		
280	RP821-7023-0	ASSY VALVE,RELIEF	ENS.CLAPET DE DECHA.	GRP.UEBERDRUCKVENTIL	6		
290	RD411-7057-0	O RING	JOINT TORIQUE	O RING	6		
300	04817-00100	O RING	JOINT TORIQUE	O RING	6		

↔ Interchangeable; ≠ not Interchangeable; ← new for old; → old for new

silverhorn.co.uk

C60100 CONTROL VALVE (COMPONENT PARTS)
DISTRIBUTEUR CONTROLE (PARTIES COMPOSANTES)
REGELUNGSVENTIL (EINZEL-TEILE)

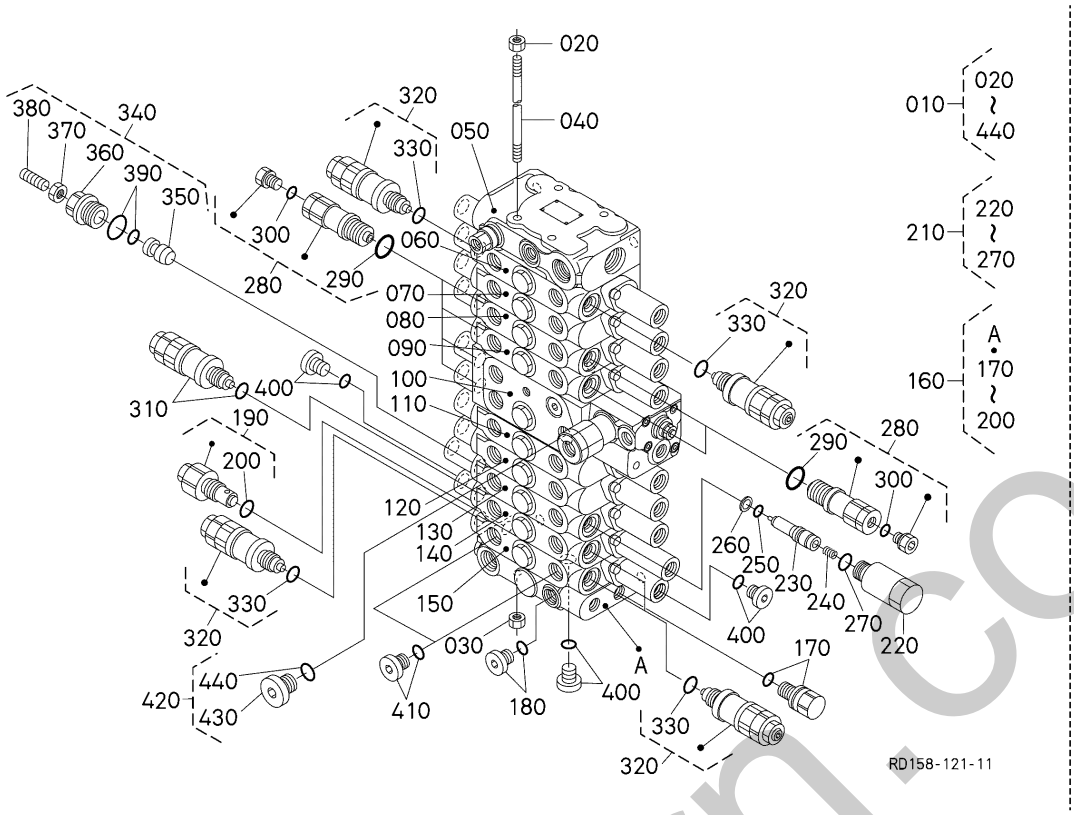

A:KX042-4

REF.No. POS.No. BILD-Nr.	PART No. REFERENCE BESTELL-Nr.	PART NAME	DESIGNATION	BEZEICHNUNG	Q'TY/S.No. Q'TE/No.S. STUECK/S.Nr. A	I.C. I.C. I.C.	REMARKS REMARQUES BEMERKUNGEN
310	RD158-7022-0	VALVE,ASSY(RELIEF)	ENS.CLAPET DE DECHA.	GRP.UEBERDRUCKVENTIL	1		
320	RD138-7066-0	VALVE,ASSY(RELIEF)	VANNE,ASSEMBLAGE	VENTIL,KOMP.	5		
330	RD411-7057-0	O RING	JOINT TORIQUE	O RING	5		
340	68861-7012-0	ASSY VALVE,SHUT OFF	ENS.SOUPAPE	GRP.VENTIL	1		
350	68861-7033-0	POPPET	CLAPET	VENTILKEGEL	1		
360	68861-7034-0	PLUG	BOUCHON	STOPFEN	1		
370	68861-7035-0	NUT,LOCK	CONTRE-ECROU	MUTTER	1		
380	68861-7036-0	SCREW,SET	VIS D'ARRET	ANSCHLAGSCHRAUBE	1		
390	68811-9420-0	KIT SEAL,SHAFT VALVE	POCHETTES DE JOINT	DICHTUNGSSATZ	1		
400	RD809-7092-0	PLUG,ASSY.	ENS.BOUCHON	GRP.STECKER	3		
410	RP402-7061-0	PLUG ASSY	ENS.BOUCHON	GRP.STECKER	2		
420	68811-9395-2	ASSY PLUG	ENS.BOUCHON	STOPFEN KOMP.	1		
430	68811-9534-0	PLUG	BOUCHON	STOPFEN	1		
440	68741-7056-0	O-RING	JOINT TORIQUE	O RING	1		

silverborn.co.uk

↔ Interchangeable; ≠ not Interchangeable; ← new for old; → old for new

C60201 SPOOL SECTION (INLET)
SECTION DE TIROIR (ADMISSION)
SPULENSEKTION (ANSAUG)

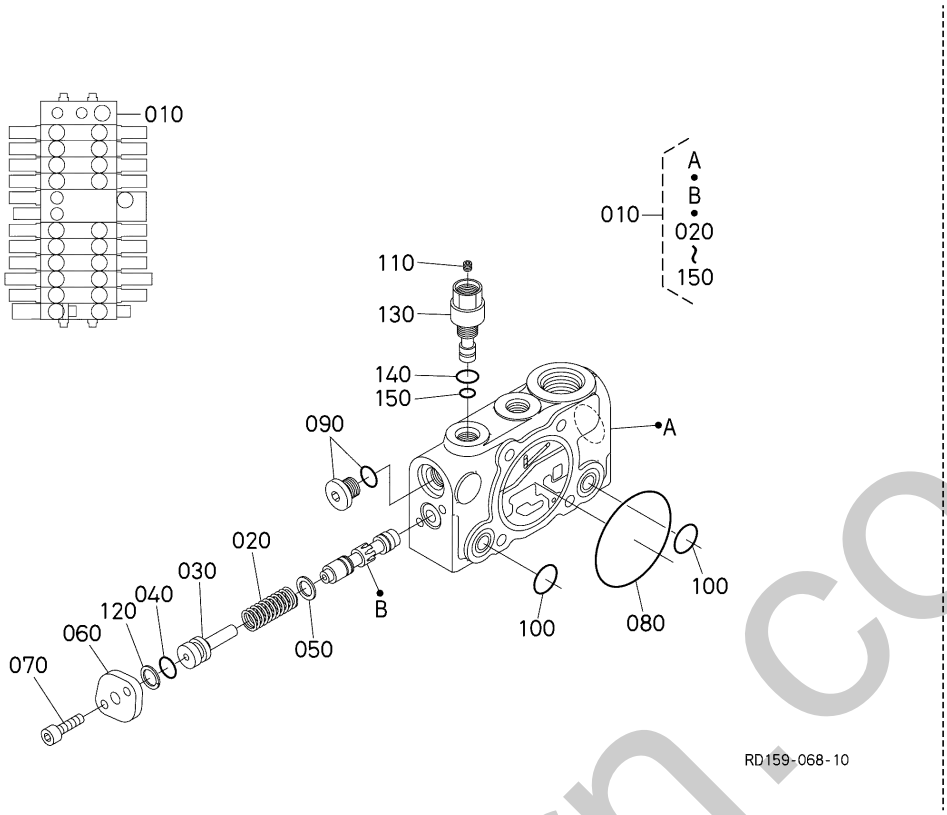

A:KX042-4

REF.No. POS.No. BILD-Nr.	PART No. REFERENCE BESTELL-Nr.	PART NAME	DESIGNATION	BEZEICHNUNG	Q'TY/S.No. Q'TE/No.S. STUECK/S.Nr. A	I.C. I.C. I.C.	REMARKS REMARQUES BEMERKUNGEN
010	RD158-7014-0	VALVE,ASSY(INLET)	VANNE,ASSEMBLAGE	VENTIL,KOMP.	1		
020	RD118-7058-0	SPRING	RESSORT	FEDER	1		
030	RC777-7057-0	SPACER	ENTRETOISE	DISTANZSCHEIBE	1		
040	04816-00120	O RING	JOINT TORIQUE	O RING	1		
050	RC777-7029-0	WASHER	RONDELLE	SCHEIBE	1		
060	RD118-7037-0	FLANGE	BRIDE	FLANSCH	1		
070	RD809-7718-0	BOLT,HEX-SOC-HD	VIS	BOLZEN	2		
080	RD118-7033-0	O RING	JOINT TORIQUE	O RING	1		
090	RD809-7092-0	PLUG,ASSY.	ENS.BOUCHON	GRP.STECKER	1		
100	04817-00160	O RING	JOINT TORIQUE	O RING	2		
110	RD411-7034-0	ORIFICE	ORIFICE	OELSCHMIERUNG	1		
120	68881-9643-0	RING,BACK UP	JOINT TEFLON	STUETZRING	1		
130	RD158-7035-0	PLUG	BOUCHON	STOPFEN	1		
140	68311-7239-0	O RING	JOINT TORIQUE	O RING	1		
150	68651-7249-0	O RING	JOINT TORIQUE	O RING	1		

simerborn.co.uk

↔ Interchangeable; ≠ not Interchangeable; ← new for old; → old for new

C60202 SPOOL SECTION (AX1) SECTION DE TIROIR (AX1) SPULENSEKTION (AX1)

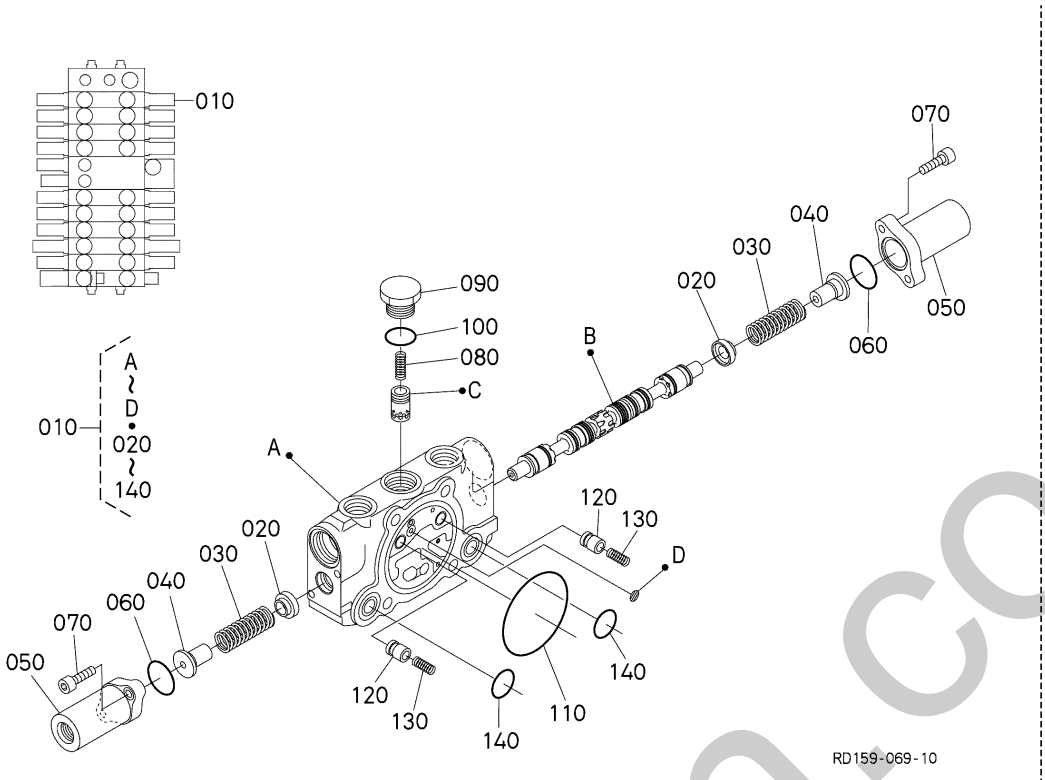

A:KX042-4

REF.No. POS.No. BILD-Nr.	PART No. REFERENCE BESTELL-Nr.	PART NAME	DESIGNATION	BEZEICHNUNG	Q'TY/S.No. Q'TE/No.S. STUECK/S.Nr. A	I.C. I.C. I.C.	REMARKS REMARQUES BEMERKUNGEN
010	RD158-7010-0	VALVE,ASSY(AUX1)	VANNE,ASSEMBLAGE	VENTIL,KOMP.	1		
020	68191-7093-0	PLATE (SPRING)	PLATEAU	FEDERPLATTE	2		
030	RC777-7036-0	SPRING	RESSORT	FEDER	2		
040	RD118-7039-0	SEAT,SPRING	SIEGE DU RESSORT	SITZFEDER	2		
050	RD118-7043-0	CAP	BOUCHON	KAPPE	2		
060	04811-10220	O-RING	JOINT TORIQUE	O RING	2		
070	68191-7045-0	BOLT (SOCKET HEAD)	BOULON DE DOUILL	BOLZEN	4		
080	RD118-7044-0	SPRING	RESSORT	FEDER	1		
090	RD118-7038-0	PLUG	BOUCHON	STOPFEN	1		
100	RC101-7068-0	O RING	JOINT TORIQUE	O RING	1		
110	RD118-7033-0	O RING	JOINT TORIQUE	O RING	1		
120	68701-7178-0	LOAD CHECK VALVE	SOUPAPE DE RETENUE	REGELUNGSVENTIL	2		
130	68701-7179-0	SPRING (CHECK VALVE)	RESSORT	REGELUNGSVENTILFEDER	2		
140	04816-00160	O RING	JOINT TORIQUE	O RING	2		

silverhorn.co.uk

↔ Interchangeable; ≠ not Interchangeable; ← new for old; → old for new

C60203 SPOOL SECTION (SWIVEL)
SECTION DE TIROIR (PIVOT)
SPULENSEKTION (DREHEN)

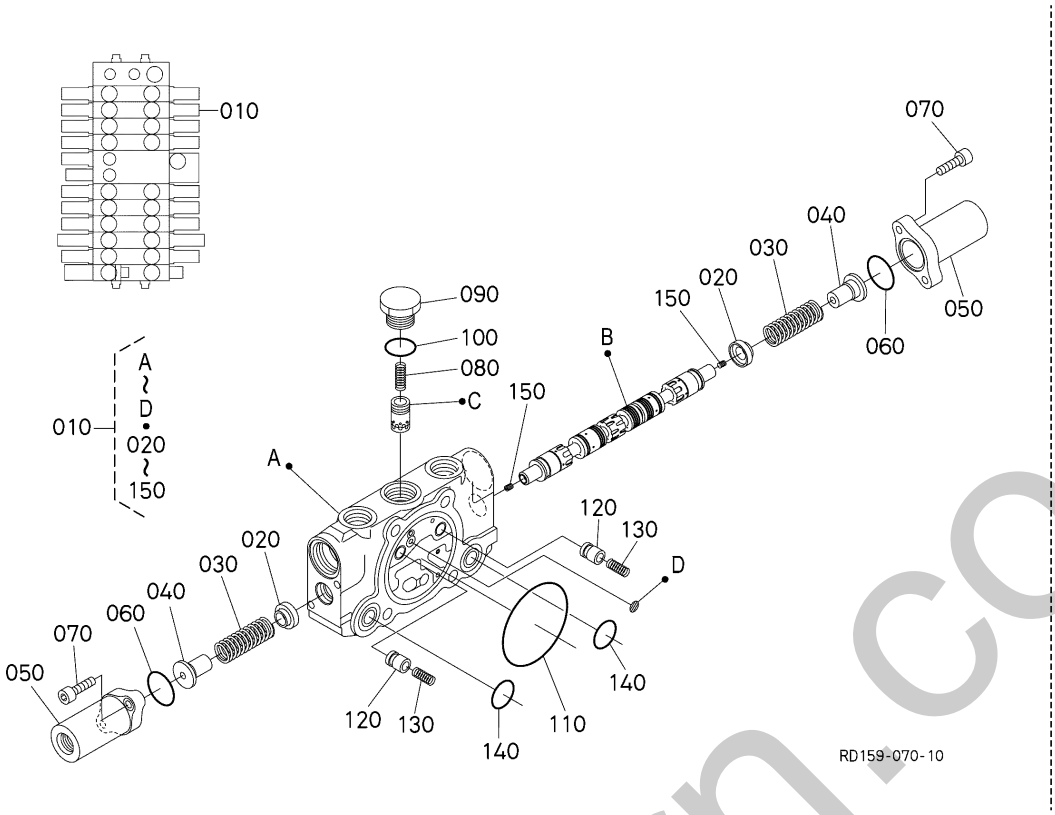

A:KX042-4

REF.No. POS.No. BILD-Nr.	PART No. REFERENCE BESTELL-Nr.	PART NAME	DESIGNATION	BEZEICHNUNG	Q'TY/S.No. Q'TE/No.S. STUECK/S.Nr. A	I.C. I.C. I.C.	REMARKS REMARQUES BEMERKUNGEN
010	RD158-7011-0	VALVE,ASSY,SWIVEL	VANNE,ASSEMBLAGE	VENTIL,KOMP.	1		
020	68191-7093-0	PLATE (SPRING)	PLATEAU	FEDERPLATTE	2		
030	RC777-7036-0	SPRING	RESSORT	FEDER	2		
040	RD118-7039-0	SEAT,SPRING	SIEGE DU RESSORT	SITZFEDER	2		
050	RD118-7043-0	CAP	BOUCHON	KAPPE	2		
060	04811-10220	O-RING	JOINT TORIQUE	O RING	2		
070	68191-7045-0	BOLT (SOCKET HEAD)	BOULON DE DOUILL	BOLZEN	4		
080	RD118-7044-0	SPRING	RESSORT	FEDER	1		
090	RD118-7038-0	PLUG	BOUCHON	STOPFEN	1		
100	RC101-7068-0	O RING	JOINT TORIQUE	O RING	1		
110	RD118-7033-0	O RING	JOINT TORIQUE	O RING	1		
120	68701-7178-0	LOAD CHECK VALVE	SOUPAPE DE RETENUE	REGELUNGSVENTIL	2		
130	68701-7179-0	SPRING (CHECK VALVE)	RESSORT	REGELUNGSVENTILFEDER	2		
140	04816-00160	O RING	JOINT TORIQUE	O RING	2		
150	RD809-7033-0	PLUG	BOUCHON	STOPFEN	2		

simerborn.co.uk

↔ Interchangeable; ≠ not Interchangeable; ← new for old; → old for new

C60204 SPOOL SECTION (BUCKET)
SECTION DE TIROIR (GODET)
SPULENSEKTION (KUEBEL)

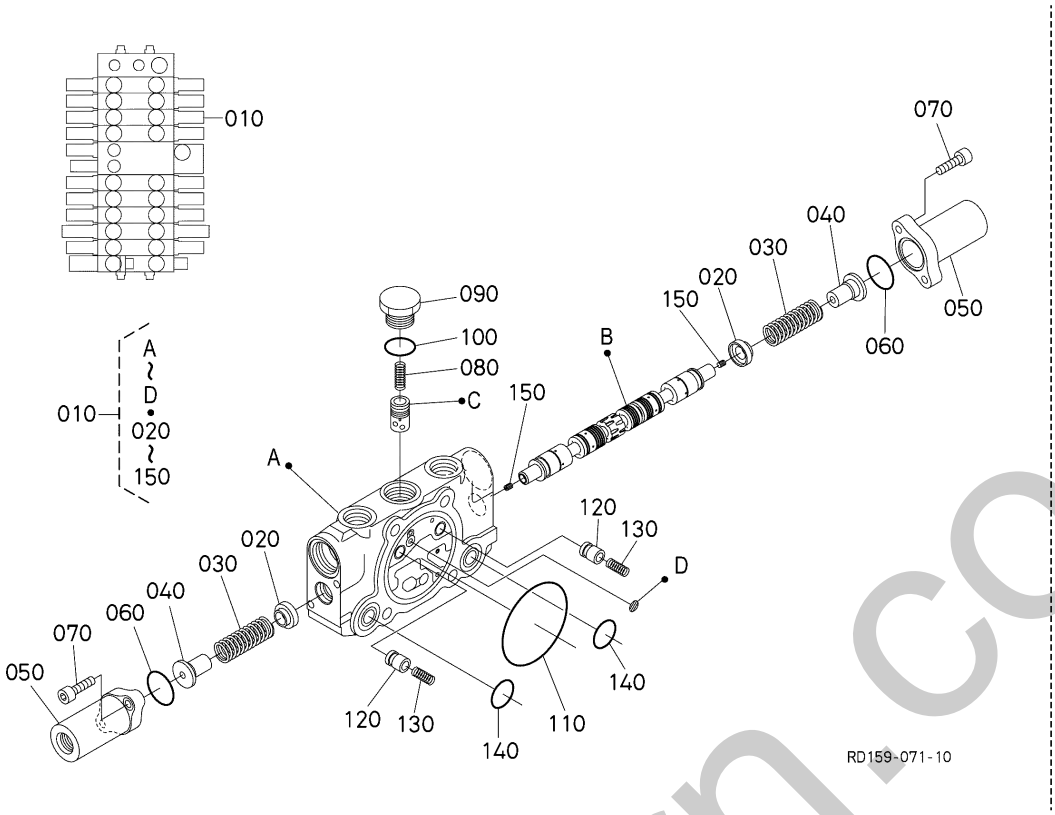

A:KX042-4

REF.No. POS.No. BILD-Nr.	PART No. REFERENCE BESTELL-Nr.	PART NAME	DESIGNATION	BEZEICHNUNG	Q'TY/S.No. Q'TE/No.S. STUECK/S.Nr. A	I.C. I.C. I.C.	REMARKS REMARQUES BEMERKUNGEN
010	RD158-7002-0	VALVE,ASSY(BUCKET)	VANNE,ASSEMBLAGE	VENTIL,KOMP.	1		
020	68191-7093-0	PLATE (SPRING)	PLATEAU	FEDERPLATTE	2		
030	RC777-7036-0	SPRING	RESSORT	FEDER	2		
040	RD118-7039-0	SEAT,SPRING	SIEGE DU RESSORT	SITZFEDER	2		
050	RD118-7043-0	CAP	BOUCHON	KAPPE	2		
060	04811-10220	O-RING	JOINT TORIQUE	O RING	2		
070	68191-7045-0	BOLT (SOCKET HEAD)	BOULON DE DOUILL	BOLZEN	4		
080	RD118-7044-0	SPRING	RESSORT	FEDER	1		
090	RD118-7038-0	PLUG	BOUCHON	STOPFEN	1		
100	RC101-7068-0	O RING	JOINT TORIQUE	O RING	1		
110	RD118-7033-0	O RING	JOINT TORIQUE	O RING	1		
120	68701-7178-0	LOAD CHECK VALVE	SOUPAPE DE RETENUE	REGELUNGSVENTIL	2		
130	68701-7179-0	SPRING (CHECK VALVE)	RESSORT	REGELUNGSVENTILFEDER	2		
140	04816-00160	O RING	JOINT TORIQUE	O RING	2		
150	RD809-7033-0	PLUG	BOUCHON	STOPFEN	2		

simerborn.co.uk

↔ Interchangeable; ≠ not Interchangeable; ← new for old; → old for new

C60205 SPOOL SECTION (ARM)
SECTION DE TIROIR (BRAS)
SPULENSEKTION (ARM)

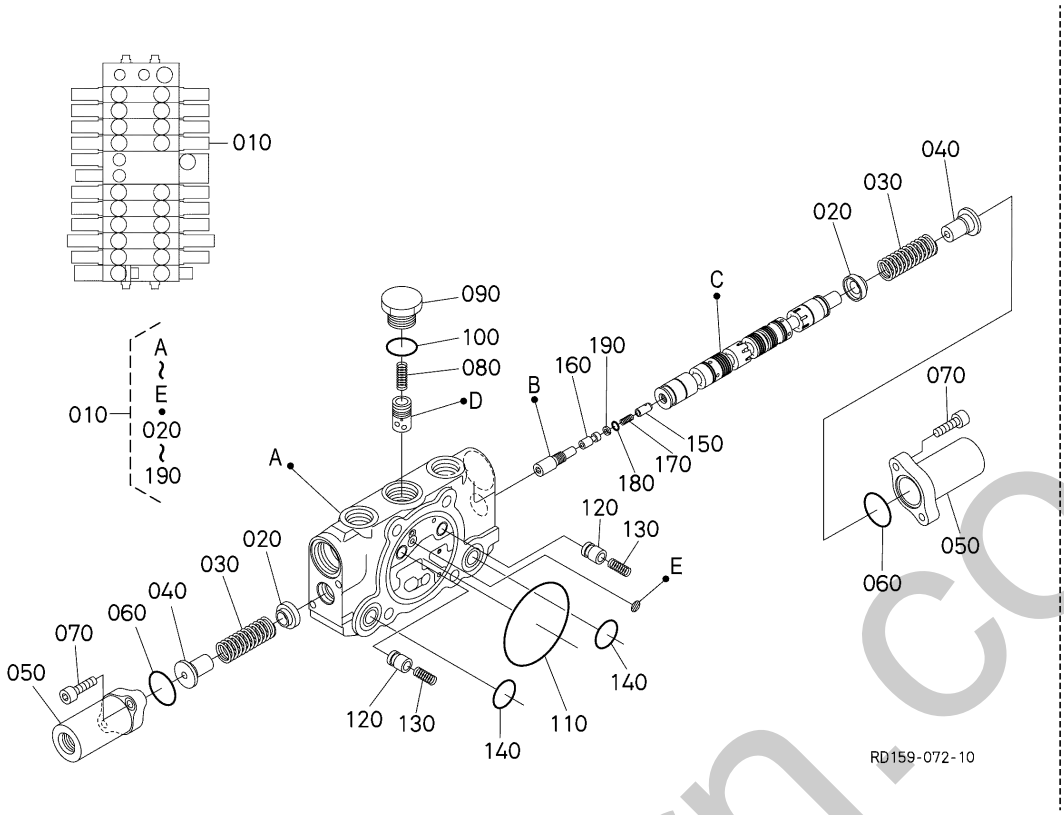

A:KX042-4

REF.No. POS.No. BILD-Nr.	PART No. REFERENCE BESTELL-Nr.	PART NAME	DESIGNATION	BEZEICHNUNG	Q'TY/S.No. Q'TE/No.S. STUECK/S.Nr. A	I.C. I.C. I.C.	REMARKS REMARQUES BEMERKUNGEN
010	RD158-7003-0	VALVE,ASSY(ARM)	VANNE,ASSEMBLAGE	VENTIL,KOMP.	1		
020	68191-7093-0	PLATE (SPRING)	PLATEAU	FEDERPLATTE	2		
030	RC777-7036-0	SPRING	RESSORT	FEDER	2		
040	RD118-7039-0	SEAT,SPRING	SIEGE DU RESSORT	SITZFEDER	2		
050	RD118-7043-0	CAP	BOUCHON	KAPPE	2		
060	04811-10220	O-RING	JOINT TORIQUE	O RING	2		
070	68191-7045-0	BOLT (SOCKET HEAD)	BOULON DE DOUILL	BOLZEN	4		
080	RD118-7044-0	SPRING	RESSORT	FEDER	1		
090	RD118-7038-0	PLUG	BOUCHON	STOPFEN	1		
100	RC101-7068-0	O RING	JOINT TORIQUE	O RING	1		
110	RD118-7033-0	O RING	JOINT TORIQUE	O RING	1		
120	68701-7178-0	LOAD CHECK VALVE	SOUPAPE DE RETENUE	REGELUNGSVENTIL	2		
130	68701-7179-0	SPRING (CHECK VALVE)	RESSORT	REGELUNGSVENTILFEDER	2		
140	04816-00160	O RING	JOINT TORIQUE	O RING	2		
150	RC101-7039-0	POPPET	CLAPET	VENTILKEGEL	1		
160	RP201-7092-0	SPACER	ENTRETOISE	DISTANZSCHEIBE	1		
170	RC101-7054-0	SPRING	RESSORT	FEDER	1		
180	04817-00030	O RING	JOINT TORIQUE	O RING	1		
190	RC101-7057-0	BACK UP RING	JOINT TEFLON	STUETZRING	1		

⟷ Interchangeable; ≠ not Interchangeable; ⟵ new for old; ⟶ old for new

smerborn.co.uk

C60206 SPOOL SECTION (BOOM)
SECTION DE TIROIR (FLECHE)
SPULENSEKTION (AUSLEGER)

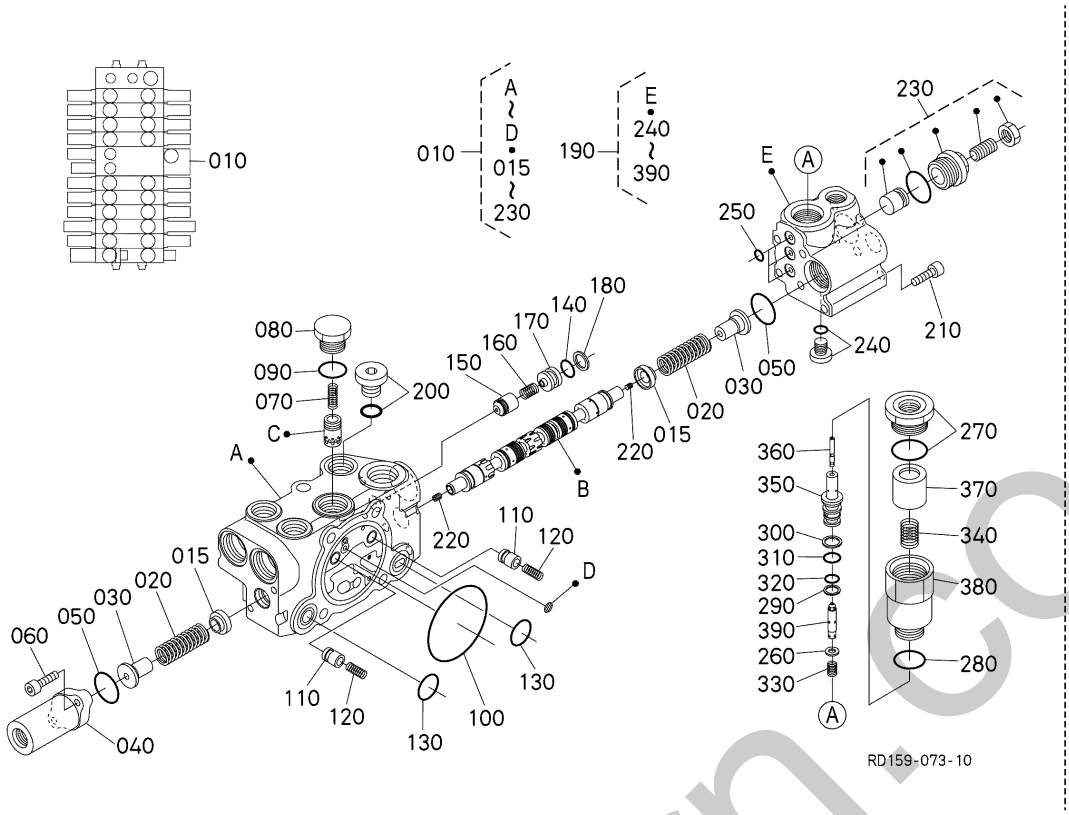

A:KX042-4

REF.No. POS.No. BILD-Nr.	PART No. REFERENCE BESTELL-Nr.	PART NAME	DESIGNATION	BEZEICHNUNG	Q'TY/S.No. Q'TE/No.S. STUECK/S.Nr. A	I.C. I.C. I.C.	REMARKS REMARQUES BEMERKUNGEN
010	RD158-7001-2	VALVE,ASSY(BOOM)	VANNE,ASSEMBLAGE	VENTIL,KOMP.	1		
015	68191-7093-0	PLATE (SPRING)	PLATEAU	FEDERPLATTE	2		
020	RC777-7036-0	SPRING	RESSORT	FEDER	2		
030	RD118-7039-0	SEAT,SPRING	SIEGE DU RESSORT	SITZFEDER	2		
040	RD118-7043-0	CAP	BOUCHON	KAPPE	1		
050	04811-10220	O-RING	JOINT TORIQUE	O RING	2		
060	68191-7045-0	BOLT (SOCKET HEAD)	BOULON DE DOUILL	BOLZEN	2		
070	RD118-7044-0	SPRING	RESSORT	FEDER	1		
080	RD118-7038-0	PLUG	BOUCHON	STOPFEN	1		
090	RC101-7068-0	O RING	JOINT TORIQUE	O RING	1		
100	RD118-7033-0	O RING	JOINT TORIQUE	O RING	1		
110	68701-7178-0	LOAD CHECK VALVE	SOUPAPE DE RETENUE	REGELUNGSVENTIL	2		
120	68701-7179-0	SPRING (CHECK VALVE)	RESSORT	REGELUNGSVENTILFEDER	2		
130	04816-00160	O RING	JOINT TORIQUE	O RING	2		
140	68311-7239-0	O RING	JOINT TORIQUE	O RING	1		
150	RD118-7046-0	POPPET	CLAPET	VENTILKEGEL	1		
160	RD118-7053-0	SPRING	RESSORT	FEDER	1		
170	RD118-7047-0	SPACER	ENTRETOISE	DISTANZSCHEIBE	1		
180	RD118-7055-0	RING,BACK UP	JOINT TEFLON	STUETZRING	1		
190	RD158-7045-0	VALVE,ASSY	VANNE,ASSEMBLAGE	VENTIL,KOMP.	1		
200	RD809-7092-0	PLUG,ASSY.	ENS.BOUCHON	GRP.STECKER	1		
210	01311-10660	BOLT,SOCKET HEAD	VIS	BOLZEN	5		
220	RD809-7033-0	PLUG	BOUCHON	STOPFEN	2		
230	68861-7012-0	ASSY VALVE,SHUT OFF	ENS.SOUPAPE	GRP.VENTIL	1		
240	RB411-7031-0	PLUG	BOUCHON	STOPFEN	1		
250	68651-7249-0	O RING	JOINT TORIQUE	O RING	3		
260	RD411-7058-0	SEAT,SPRING	SIEGE DU RESSORT	SITZFEDER	1		
270	RC101-7061-0	ASSY PLUG	ENS.BOUCHON	STOPFEN	1		
280	RD411-7057-0	O RING	JOINT TORIQUE	O RING	1		
290	RP811-7056-0	RING,BACK UP	JOINT TEFLON	STUETZRING	1		

↔ Interchangeable; ≠ not Interchangeable; ← new for old; → old for new

silverhorn.co.uk

C60206 SPOOL SECTION (BOOM)
SECTION DE TIROIR (FLECHE)
SPULENSEKTION (AUSLEGER)

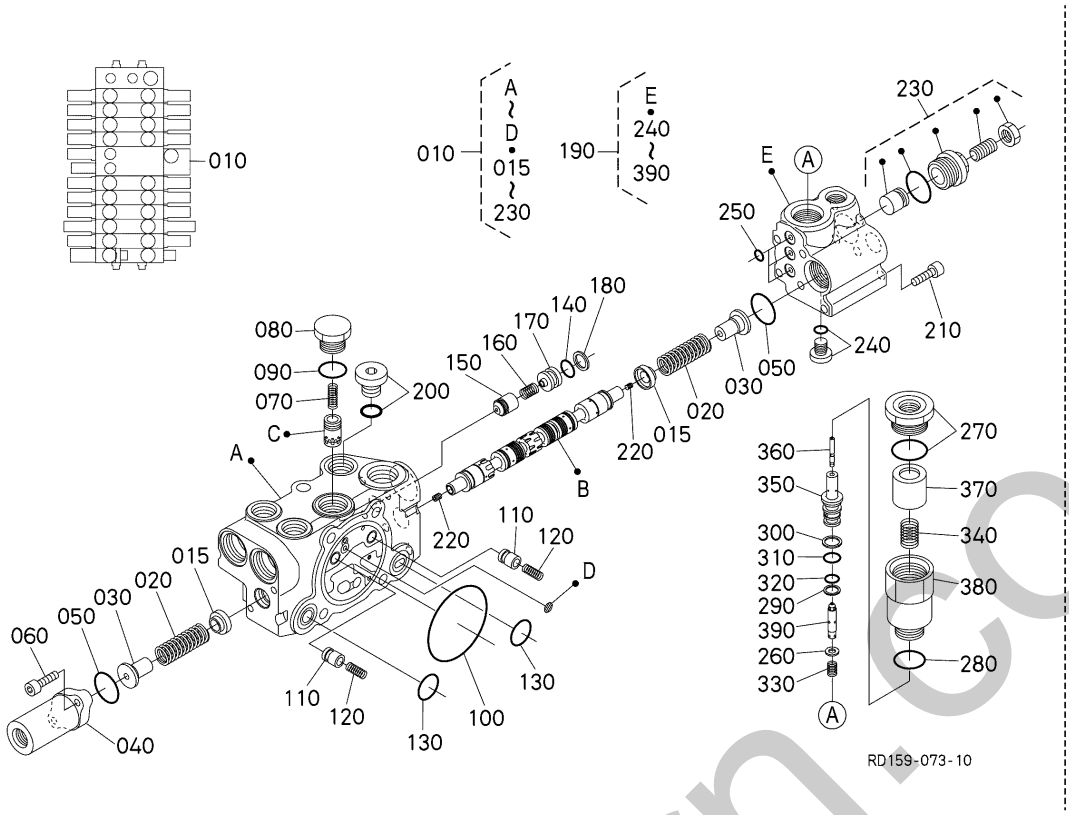

A:KX042-4

REF.No. POS.No. BILD-Nr.	PART No. REFERENCE BESTELL-Nr.	PART NAME	DESIGNATION	BEZEICHNUNG	Q'TY/S.No. Q'TE/No.S. STUECK/S.Nr. A	I.C. I.C. I.C.	REMARKS REMARQUES BEMERKUNGEN
300	RP811-7057-0	RING,BACK UP	JOINT TEFLON	STUETZRING	1		
310	RB411-7051-0	O RING	JOINT TORIQUE	O RING	1		
320	RB411-7032-0	O RING	JOINT TORIQUE	O RING	1		
330	RD411-7056-0	SPRING	RESSORT	FEDER	1		
340	RD411-7054-0	SPRING	RESSORT	FEDER	1		
350	RD411-7053-0	SLEEVE	MANCHON	MUFFE	1		
360	RD411-7052-0	SPOOL	TIROIR	SPULE	1		
370	RD518-7051-0	PISTON	PISTON	KOLBEN	1		
380	RD411-7049-0	PLUG	BOUCHON	STOPFEN	1		
390	RD411-7048-0	POPPET	CLAPET	VENTILKEGEL	1		

↔ Interchangeable; ≠ not Interchangeable; ⟵ new for old; ⟶ old for new

silverhorn.co.uk

C60207 SPOOL SECTION (TRAVEL RH)
SECTION DE TIROIR (DEPLACEMENT DROITE)
SPULENSEKTION (FAHREN RS)

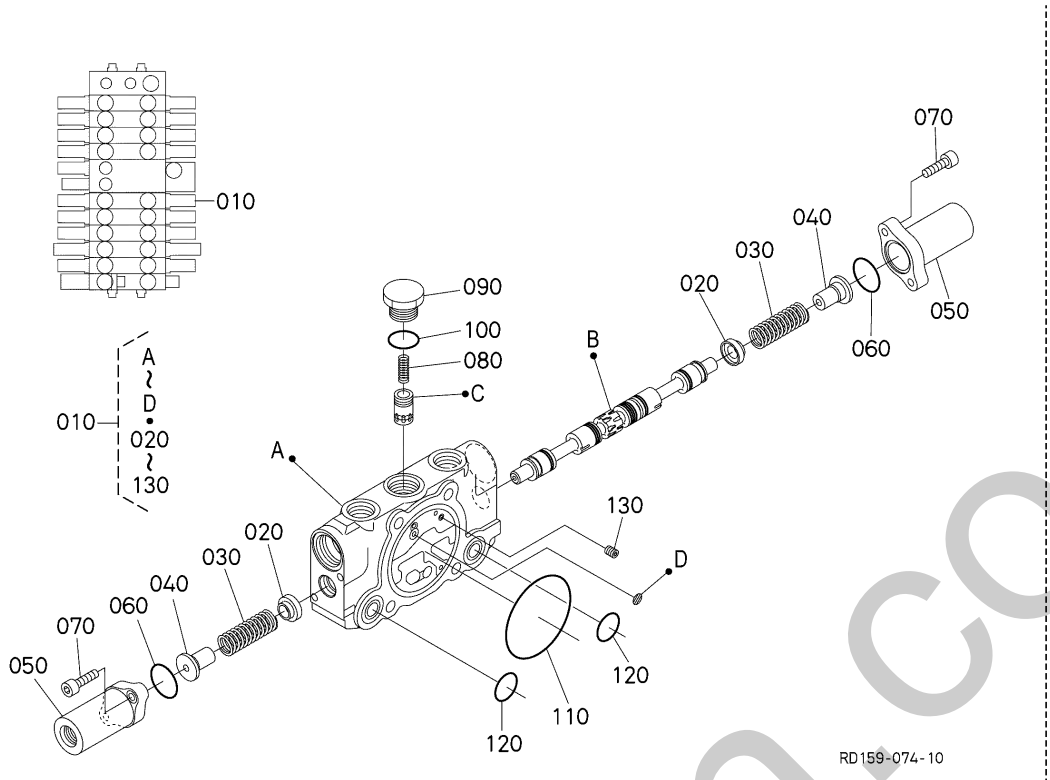

A:KX042-4

REF.No. POS.No. BILD-Nr.	PART No. REFERENCE BESTELL-Nr.	PART NAME	DESIGNATION	BEZEICHNUNG	Q'TY/S.No. Q'TE/No.S. STUECK/S.Nr. A	I.C. I.C. I.C.	REMARKS REMARQUES BEMERKUNGEN
010	RD158-7006-2	VALVE,ASSY(DRIVE,RH)	VANNE,ASSEMBLAGE	VENTIL,KOMP.	1		
020	68191-7093-0	PLATE (SPRING)	PLATEAU	FEDERPLATTE	2		
030	RC777-7036-0	SPRING	RESSORT	FEDER	2		
040	RD118-7039-0	SEAT,SPRING	SIEGE DU RESSORT	SITZFEDER	2		
050	RD118-7043-0	CAP	BOUCHON	KAPPE	2		
060	04811-10220	O-RING	JOINT TORIQUE	O RING	2		
070	68191-7045-0	BOLT (SOCKET HEAD)	BOULON DE DOUILL	BOLZEN	4		
080	RD118-7044-0	SPRING	RESSORT	FEDER	1		
090	RD118-7038-0	PLUG	BOUCHON	STOPFEN	1		
100	RC101-7068-0	O RING	JOINT TORIQUE	O RING	1		
110	RD118-7033-0	O RING	JOINT TORIQUE	O RING	1		
120	04816-00160	O RING	JOINT TORIQUE	O RING	2		
130	RP821-7011-0	ORIFICE	ORIFICE	DUESE	1		

↔ Interchangeable; ≠ not Interchangeable; ← new for old; → old for new

silverhorn.co.uk

C60208 SPOOL SECTION (TRAVEL LH)
SECTION DE TIROIR (DEPLACEMENT GAUCHE)
SPULENSEKTION (FAHREN LS)

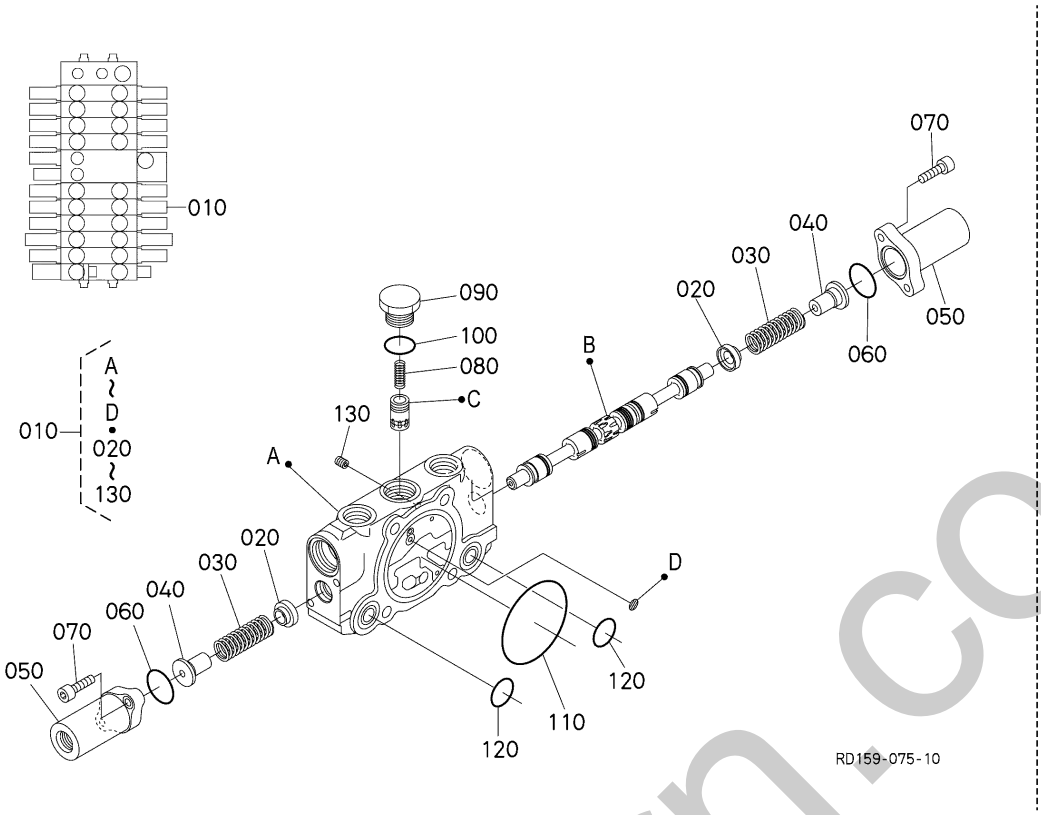

A:KX042-4

REF.No. POS.No. BILD-Nr.	PART No. REFERENCE BESTELL-Nr.	PART NAME	DESIGNATION	BEZEICHNUNG	Q'TY/S.No. Q'TE/No.S. STUECK/S.Nr. A	I.C. I.C. I.C.	REMARKS REMARQUES BEMERKUNGEN
010	RD158-7004-2	VALVE,ASSY(DRIVE,LH)	VANNE,ASSEMBLAGE	VENTIL,KOMP.	1		
020	68191-7093-0	PLATE (SPRING)	PLATEAU	FEDERPLATTE	2		
030	RC777-7036-0	SPRING	RESSORT	FEDER	2		
040	RD118-7039-0	SEAT,SPRING	SIEGE DU RESSORT	SITZFEDER	2		
050	RD118-7043-0	CAP	BOUCHON	KAPPE	2		
060	04811-10220	O-RING	JOINT TORIQUE	O RING	2		
070	68191-7045-0	BOLT (SOCKET HEAD)	BOULON DE DOUILL	BOLZEN	4		
080	RD118-7044-0	SPRING	RESSORT	FEDER	1		
090	RD118-7038-0	PLUG	BOUCHON	STOPFEN	1		
100	RC101-7068-0	O RING	JOINT TORIQUE	O RING	1		
110	RD118-7033-0	O RING	JOINT TORIQUE	O RING	1		
120	04816-00160	O RING	JOINT TORIQUE	O RING	2		
130	RP821-7011-0	ORIFICE	ORIFICE	DUESE	1		

silverhorn.co.uk

↔ Interchangeable; ≠ not Interchangeable; ← new for old; → old for new

C60209 SPOOL SECTION (SWING)
SECTION DE TIROIR (BALANCEMENT)
SPULENSEKTION (SCHWUNG)

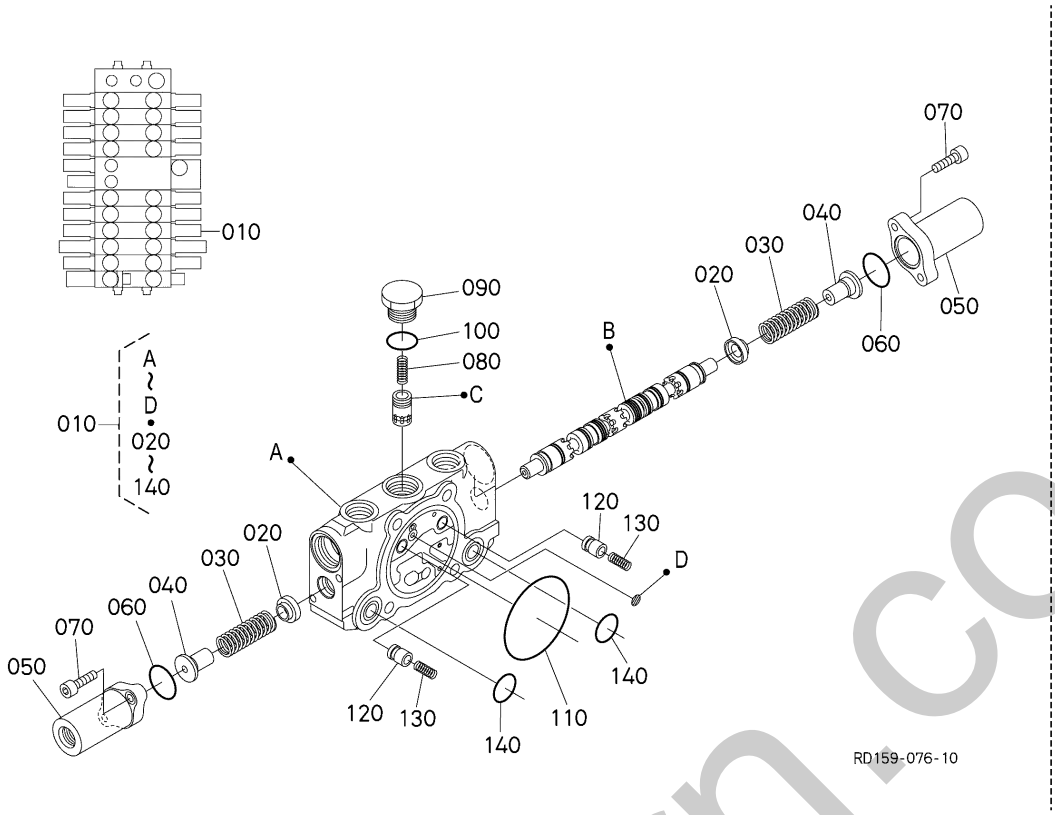

A:KX042-4

REF.No. POS.No. BILD-Nr.	PART No. REFERENCE BESTELL-Nr.	PART NAME	DESIGNATION	BEZEICHNUNG	Q'TY/S.No. Q'TE/No.S. STUECK/S.Nr. A	I.C. I.C. I.C.	REMARKS REMARQUES BEMERKUNGEN
010	RD158-7007-0	VALVE,ASSY(SWING)	VANNE,ASSEMBLAGE	VENTIL,KOMP.	1		
020	68191-7093-0	PLATE (SPRING)	PLATEAU	FEDERPLATTE	2		
030	RC777-7036-0	SPRING	RESSORT	FEDER	2		
040	RD118-7039-0	SEAT,SPRING	SIEGE DU RESSORT	SITZFEDER	2		
050	RD118-7043-0	CAP	BOUCHON	KAPPE	2		
060	04811-10220	O-RING	JOINT TORIQUE	O RING	2		
070	68191-7045-0	BOLT (SOCKET HEAD)	BOULON DE DOUILL	BOLZEN	4		
080	RD118-7044-0	SPRING	RESSORT	FEDER	1		
090	RD118-7038-0	PLUG	BOUCHON	STOPFEN	1		
100	RC101-7068-0	O RING	JOINT TORIQUE	O RING	1		
110	RD118-7033-0	O RING	JOINT TORIQUE	O RING	1		
120	68701-7178-0	LOAD CHECK VALVE	SOUPAPE DE RETENUE	REGELUNGSVENTIL	2		
130	68701-7179-0	SPRING (CHECK VALVE)	RESSORT	REGELUNGSVENTILFEDER	2		
140	04816-00160	O RING	JOINT TORIQUE	O RING	2		

silverhorn.co.uk

↔ Interchangeable; ≠ not Interchangeable; ← new for old; → old for new

C60210 SPOOL SECTION (BLADE)
SECTION DE TIROIR (LAME)
SPULENSEKTION (PLANIERSCHILD)

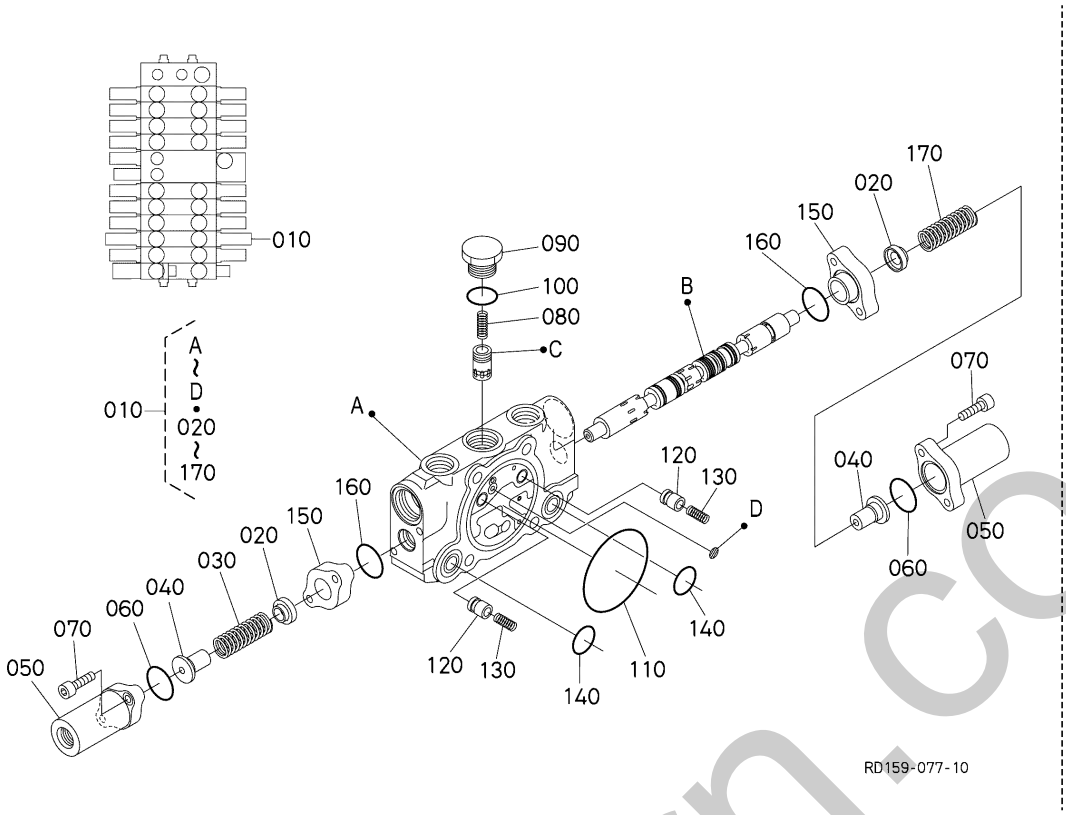

A:KX042-4

REF.No. POS.No. BILD-Nr.	PART No. REFERENCE BESTELL-Nr.	PART NAME	DESIGNATION	BEZEICHNUNG	Q'TY/S.No. Q'TE/No.S. STUECK/S.Nr. A	I.C. I.C. I.C.	REMARKS REMARQUES BEMERKUNGEN
010	RD158-7005-2	VALVE,ASSY(BLADE)	VANNE,ASSEMBLAGE	VENTIL,KOMP.	1		
020	68191-7093-0	PLATE (SPRING)	PLATEAU	FEDERPLATTE	2		
030	RD158-7036-0	SPRING	RESSORT	FEDER	1		
040	RD118-7039-0	SEAT,SPRING	SIEGE DU RESSORT	SITZFEDER	2		
050	RD118-7043-0	CAP	BOUCHON	KAPPE	2		
060	04811-10220	O-RING	JOINT TORIQUE	O RING	2		
070	68841-7026-0	BOLT,SOCKET HEAD	BOULON	BOLZEN	4		
080	RD118-7044-0	SPRING	RESSORT	FEDER	1		
090	RD118-7038-0	PLUG	BOUCHON	STOPFEN	1		
100	RC101-7068-0	O RING	JOINT TORIQUE	O RING	1		
110	RD118-7033-0	O RING	JOINT TORIQUE	O RING	1		
120	68701-7178-0	LOAD CHECK VALVE	SOUPAPE DE RETENUE	REGELUNGSVENTIL	2		
130	68701-7179-0	SPRING (CHECK VALVE)	RESSORT	REGELUNGSVENTILFEDER	2		
140	04816-00160	O RING	JOINT TORIQUE	O RING	2		
150	RD158-7047-0	SPACER	ENTRETOISE	DISTANZSCHEIBE	2		
160	RD819-7075-0	O RING	BAGUE	O RING	2		
170	RD158-7044-0	SPRING	RESSORT	FEDER	1		

silverhorn.co.uk

↔ Interchangeable; ≠ not Interchangeable; ← new for old; → old for new

C60211 SPOOL SECTION (AX2)
SECTION DE TIROIR (AX2)
SPULENSEKTION (AX2)

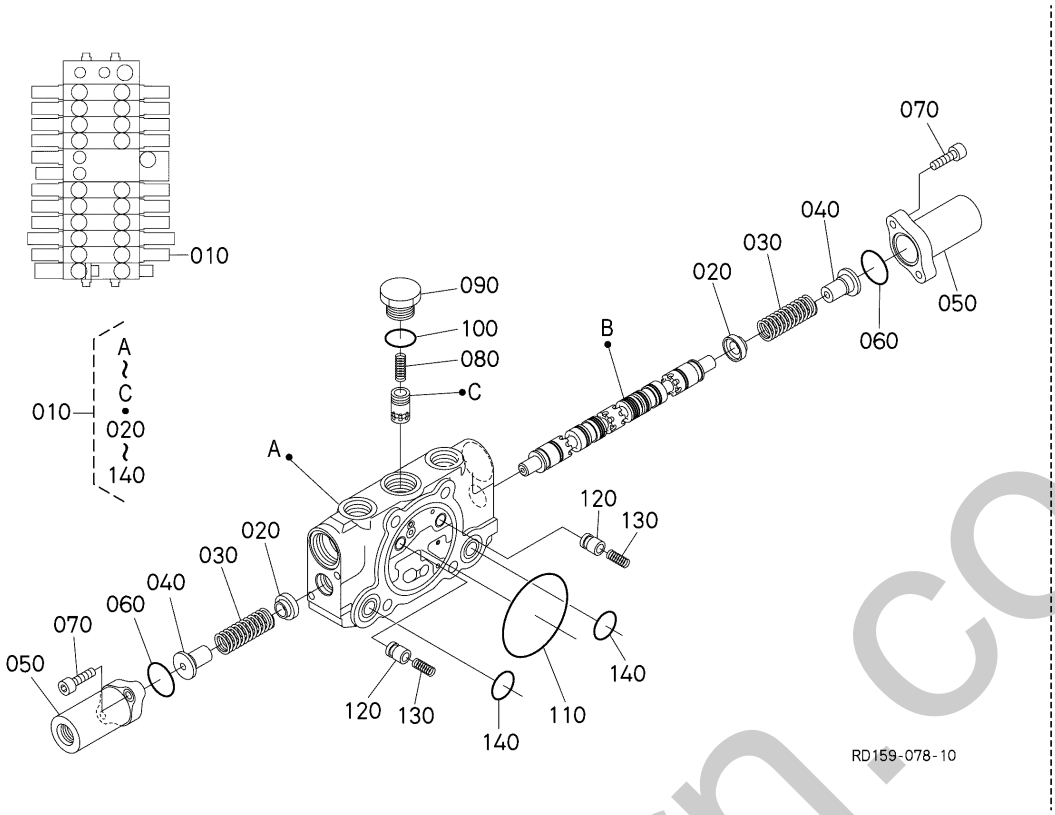

A:KX042-4

REF.No. POS.No. BILD-Nr.	PART No. REFERENCE BESTELL-Nr.	PART NAME	DESIGNATION	BEZEICHNUNG	Q'TY/S.No. Q'TE/No.S. STUECK/S.Nr. A	I.C. I.C. I.C.	REMARKS REMARQUES BEMERKUNGEN
010	RD158-7019-0	VALVE,ASSY(AUX2)	VANNE,ASSEMBLAGE	VENTIL,KOMP.	1		
020	68191-7093-0	PLATE (SPRING)	PLATEAU	FEDERPLATTE	2		
030	RC777-7036-0	SPRING	RESSORT	FEDER	2		
040	RD118-7039-0	SEAT,SPRING	SIEGE DU RESSORT	SITZFEDER	2		
050	RD118-7043-0	CAP	BOUCHON	KAPPE	2		
060	04811-10220	O-RING	JOINT TORIQUE	O RING	2		
070	68191-7045-0	BOLT (SOCKET HEAD)	BOULON DE DOUILL	BOLZEN	4		
080	RD118-7044-0	SPRING	RESSORT	FEDER	1		
090	RD118-7038-0	PLUG	BOUCHON	STOPFEN	1		
100	RC101-7068-0	O RING	JOINT TORIQUE	O RING	1		
110	RD118-7033-0	O RING	JOINT TORIQUE	O RING	1		
120	68701-7178-0	LOAD CHECK VALVE	SOUPAPE DE RETENUE	REGELUNGSVENTIL	2		
130	68701-7179-0	SPRING (CHECK VALVE)	RESSORT	REGELUNGSVENTILFEDER	2		
140	04816-00160	O RING	JOINT TORIQUE	O RING	2		

silverhorn.co.uk

↔ Interchangeable; ≠ not Interchangeable; ← new for old; → old for new

C70600 UNLOAD VALVE
SOUPAPE DE DECHARGE
ENTLADERVENTIL

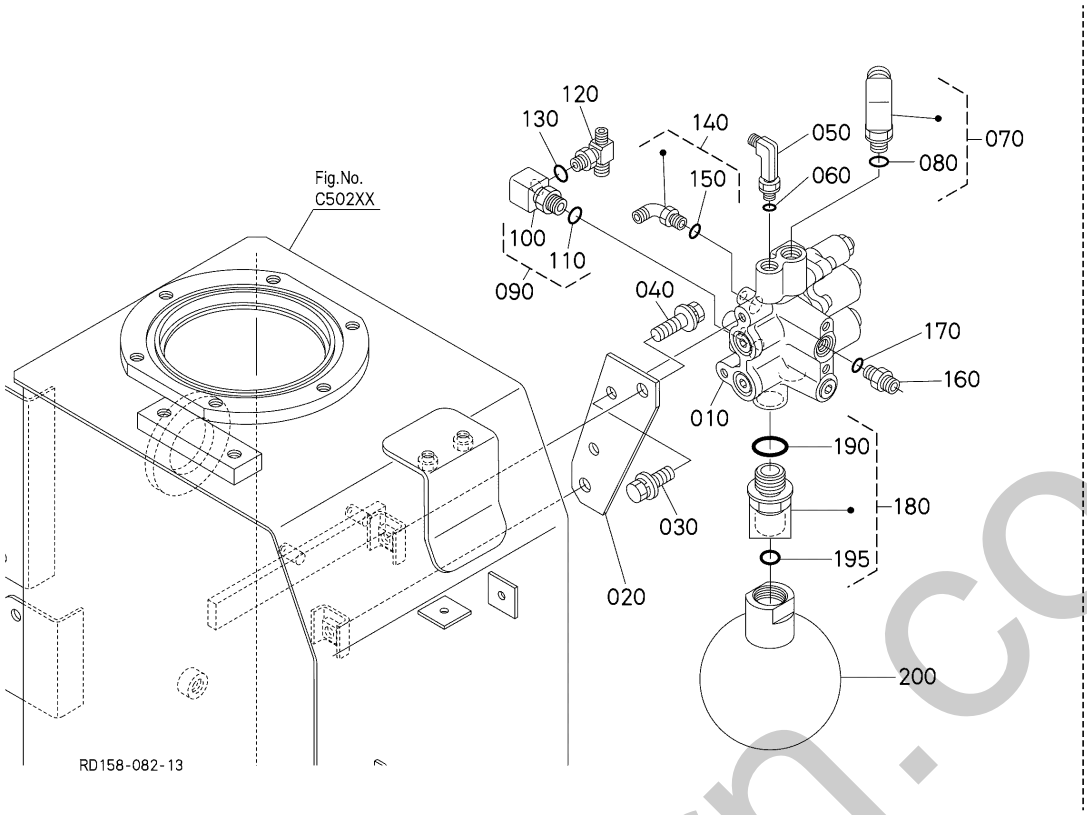

A:KX042-4

REF.No. POS.No. BILD-Nr.	PART No. REFERENCE BESTELL-Nr.	PART NAME	DESIGNATION	BEZEICHNUNG	Q'TY/S.No. Q'TE/No.S. STUECK/S.Nr. A	I.C. I.C. I.C.	REMARKS REMARQUES BEMERKUNGEN
010	RD451-6131-0	ASSY VALVE,UNLOAD	ENS.SOUPAPE	ABZWEIGVENTIL KOMP.	1		
020	RD451-6127-3	BRACKET	PALIER	HALTER	1		
030	01754-51016	BOLT,FLANGE	VIS DE BUTEE	SCHRAUBE	2		
040	01135-51020	BOLT,W SEMS	VIS	SCHRAUBE	2		
050	69254-7849-0	JOINT	JOINT,TUYAU	ROHRVERBINDUNG	1		
060	04817-00110	O RING	JOINT TORIQUE	O RING	1		
070	RD118-9489-0	JOINT	RACCORD DE TUYAU	ADAPTER	1		
080	04817-00140	O RING	JOINT TORIQUE	O RING	1		
090	RP831-6363-0	JOINT,ELBOW(G-G)	RACCORD DE TUYAU	ROHRSCHALTUNG	1		
100	RP802-6363-3	JOINT	RACCORD DE TUYAU	ADAPTER	1		
110	04817-00140	O RING	JOINT TORIQUE	O RING	1		
120	RC411-6384-2	JOINT(T,F2-F3)	RACCORD DE TUYAU	VERBINDUNGSSTUECK	1		
130	04817-00140	O RING	JOINT TORIQUE	O RING	1		
140	RB411-6376-0	JOINT	RACCORD DE TUYAU	ADAPTER	1		
150	04817-00110	O RING	JOINT TORIQUE	O RING	1		
160	68311-6432-0	JOINT,PIPE	RACCORD DE TUYAU	VERBINDUNGSSTUECK	1		
170	04817-00140	O RING	JOINT TORIQUE	O RING	1		
180	RD459-6195-0	JOINT,PIPE(LG-G)	RACCORD DE TUYAU	ROHRSCHALTUNG	1		
190	04817-00180	O RING	JOINT TORIQUE	O RING	1		
195	04817-00140	O RING	JOINT TORIQUE	O RING	1		
200	RA231-6281-0	ACCUMULATOR	ACCUMULATEUR	AKKUMULATOR	1		

↔ Interchangeable; ≠ not Interchangeable; ← new for old; → old for new

ehorn.co.uk

C70700 UNLOAD VALVE(COMPONENT PARTS)
SOUPAPE DE DECHARGE (PARTIES COMPOSANTES)
ENTLADERVENTIL (ENZEL-TEILE)

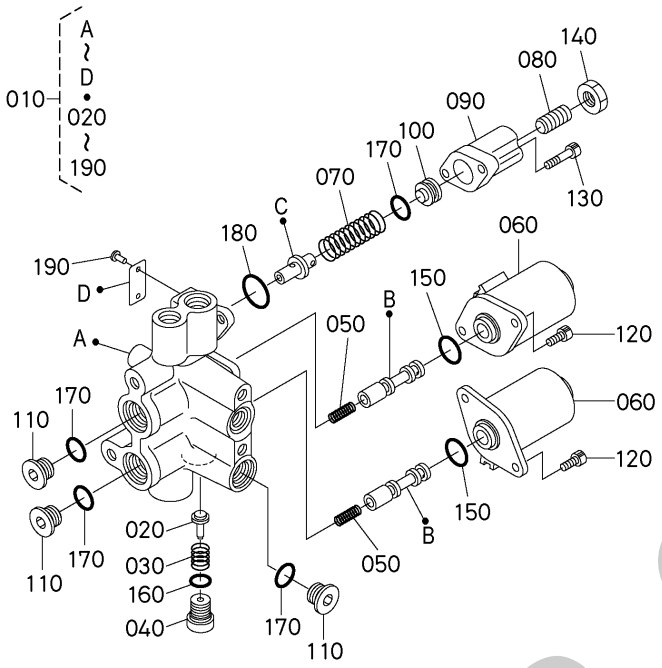

RD451-059-11

A:KX042-4

REF.No. POS.No. BILD-Nr.	PART No. REFERENCE BESTELL-Nr.	PART NAME	DESIGNATION	BEZEICHNUNG	Q'TY/S.No. Q'TE/No.S. STUECK/S.Nr. A	I.C. I.C. I.C.	REMARKS REMARQUES BEMERKUNGEN
010	RD451-6131-0	ASSY VALVE,UNLOAD	ENS.SOUPAPE	ABZWEIGVENTIL KOMP.	1		
020	RD809-6961-0	PLUNGER	PLONGEUR	PUMPENELEMENT	1		
030	RD451-9611-0	SPRING	RESSORT	FEDER	1		
040	RD451-9649-0	PLUG	BOUCHON	BOLZEN	1		
050	RC601-6192-0	ASSY SPRING	ENS.RESSORT	GRP.FEDER	2		
060	RD451-9626-0	VALVE	SOUPAPE	VENTIL	2		
070	RD809-6968-0	ASSY SPRING	ENS.RESSORT	GRP.FEDER	1		
080	RD451-9613-0	SCREW	VIS	SCHRAUBE	1		
090	RD809-6966-0	COVER	COUVERCLE	DECKEL	1		
100	RD809-6967-0	PLUG	BOUCHON	STOPFEN	1		
110	RD451-9796-2	PLUG	BOUCHON	STOPFEN	3		
120	RD451-9627-0	BOLT,HEX-SOC-HD	VIS	BOLZEN	4		
130	RD451-9617-0	BOLT,HEX-SOC-HD	VIS	BOLZEN	2		
140	RD451-9628-0	NUT	ECROU	MUTTER	1		
150	04816-00160	O RING	JOINT TORIQUE	O RING	2		
160	04817-00100	O RING	JOINT TORIQUE	O RING	1		
170	04817-00110	O RING	JOINT TORIQUE	O RING	4		
180	04817-00200	O RING	JOINT TORIQUE	O RING	1		
190	RD451-9629-0	RIVET	RIVET	NIETE	2		

↔ Interchangeable; ≠ not Interchangeable; ← new for old; → old for new

sherborn.co.uk

C80000 MAGNETIC SOLENOID VALVE
ÉLECTROVANNE MAGNÉTIQUE
MAGNETVENTIL

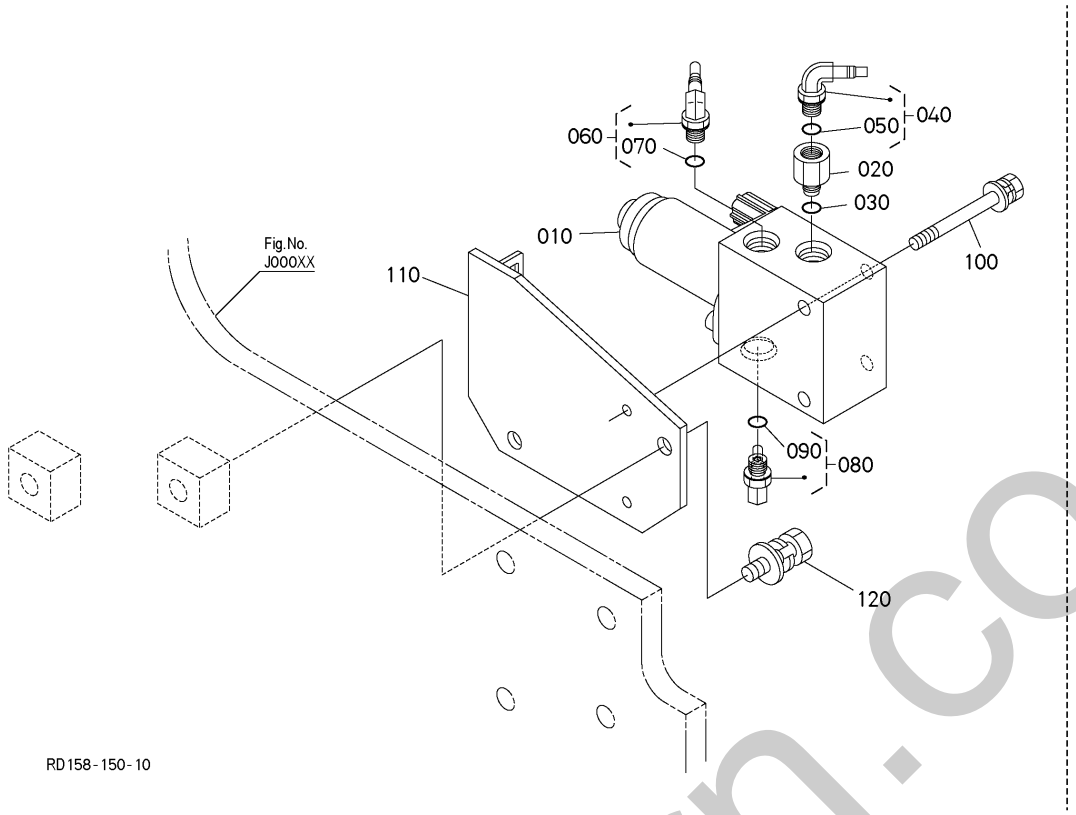

A:KX042-4

REF.No. POS.No. BILD-Nr.	PART No. REFERENCE BESTELL-Nr.	PART NAME	DESIGNATION	BEZEICHNUNG	Q'TY/S.No. Q'TE/No.S. STUECK/S.Nr. A	I.C. I.C. I.C.	REMARKS REMARQUES BEMERKUNGEN
010	RD829-6137-0	ASSY VALVE	SOUPAPE COMPLET	VENTILEINHEIT	1		
020	RC461-6174-0	FILTER	FILTRE	DRUCKFILTER	1		
030	04817-00110	O RING	JOINT TORIQUE	O RING	1		
040	RD158-6392-2	JOINT,PIPE	JOINT,TUYAU	ROHRVERBINDUNG	1		
050	04817-00110	O RING	JOINT TORIQUE	O RING	1		
060	RD158-6392-2	JOINT,PIPE	JOINT,TUYAU	ROHRVERBINDUNG	1		
070	04817-00110	O RING	JOINT TORIQUE	O RING	1		
080	RD158-6392-2	JOINT,PIPE	JOINT,TUYAU	ROHRVERBINDUNG	1		
090	04817-00110	O RING	JOINT TORIQUE	O RING	1		
100	01025-50650	BOLT	VIS	SCHRAUBE	2		
110	RD158-6126-2	BRACKET	SUPPORT	HALTER	1		
120	01125-50816	BOLT,W SEMS	VIS	SCHRAUBE	2		

↔ Interchangeable; ≠ not Interchangeable; ← new for old; → old for new

silverhorn.co.uk

C80100 MAGNETIC SOLENOID VALVE (COMPONENT PARTS)
ÉLECTROVANNE MAGNÉTIQUE (PARTIES COMPOSANTES)
MAGNETVENTIL (ENZEL-TEILE)

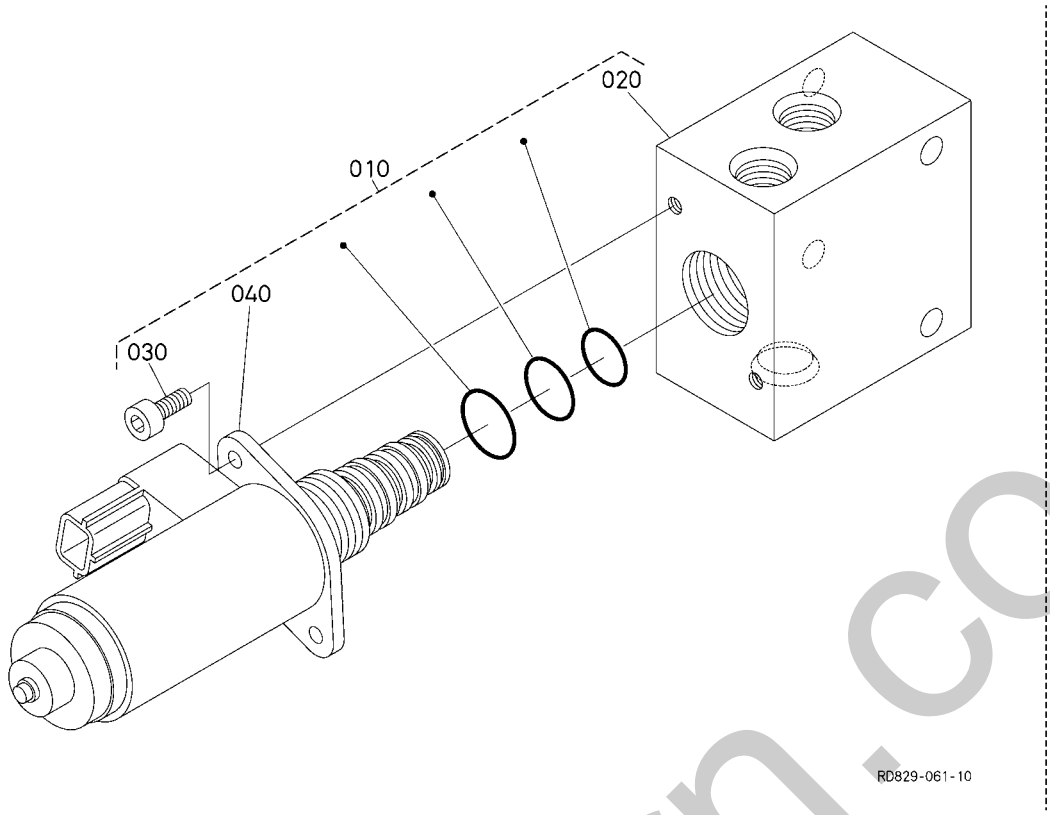

A:KX042-4

REF.No. POS.No. BILD-Nr.	PART No. REFERENCE BESTELL-Nr.	PART NAME	DESIGNATION	BEZEICHNUNG	Q'TY/S.No. Q'TE/No.S. STUECK/S.Nr. A	I.C. I.C. I.C.	REMARKS REMARQUES BEMERKUNGEN
010	RD829-6137-0	ASSY VALVE	SOUPAPE COMPLET	VENTILEINHEIT	1		
020	RD829-6951-0	CASE	CARTER	GEHAEUSE	1		
030	RD809-6952-0	BOLT	VIS	BOLZEN	2		
040	RD829-6953-0	SOLENOID	SOLENOIDE	ABSTELLHUBMAGNET	1		

↔ Interchangeable; ≠ not Interchangeable; ← new for old; → old for new

silverhorn.co.uk

C81001 S/P SOLENOID VALVE
S/P SOUPAPE DE SOLENOIDE
S/P SOLENOIDVENTIL

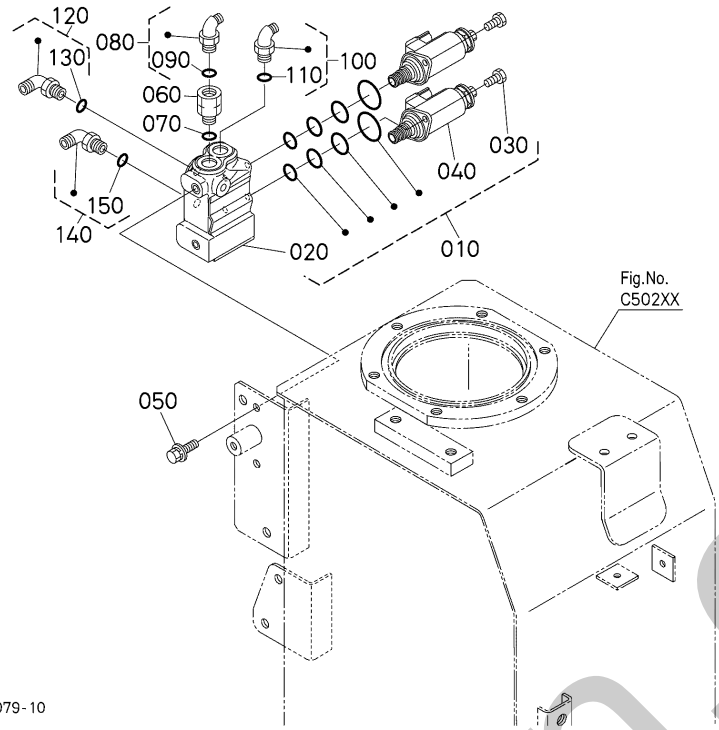

A:KX042-4

REF.No. POS.No. BILD-Nr.	PART No. REFERENCE BESTELL-Nr.	PART NAME	DESIGNATION	BEZEICHNUNG	Q'TY/S.No. Q'TE/No.S. STUECK/S.Nr. A	I.C. I.C. I.C.	REMARKS REMARQUES BEMERKUNGEN
010	RD809-6137-3	ASSY VALVE	SOUPAPE COMPLET	VENTILEINHEIT	1		
020	RD809-6951-2	CASE	CARTER	GEHAEUSE	1		
030	RD809-6952-0	BOLT	VIS	BOLZEN	4		
040	RD809-6953-2	SOLENOID	SOLENOIDE	MAGNETSCHALTER	2		
050	01125-50816	BOLT,W SEMS	VIS	SCHRAUBE	2		
060	RC461-6174-0	FILTER	FILTRE	DRUCKFILTER	1		
070	04817-00110	O RING	JOINT TORIQUE	O RING	1		
080	RB411-6376-0	JOINT	RACCORD DE TUYAU	ADAPTER	1		
090	04817-00110	O RING	JOINT TORIQUE	O RING	1		
100	RB411-6376-0	JOINT	RACCORD DE TUYAU	ADAPTER	1		
110	04817-00110	O RING	JOINT TORIQUE	O RING	1		
120	RB411-6376-0	JOINT	RACCORD DE TUYAU	ADAPTER	1		
130	04817-00110	O RING	JOINT TORIQUE	O RING	1		
140	RB411-6376-0	JOINT	RACCORD DE TUYAU	ADAPTER	1		
150	04817-00110	O RING	JOINT TORIQUE	O RING	1		

simerhorn.co.uk

↔ Interchangeable; ≠ not Interchangeable; ← new for old; → old for new

C81002 S/P SOLENOID VALVE
S/P SOUPAPE DE SOLENOIDE
S/P SOLENOIDVENTIL

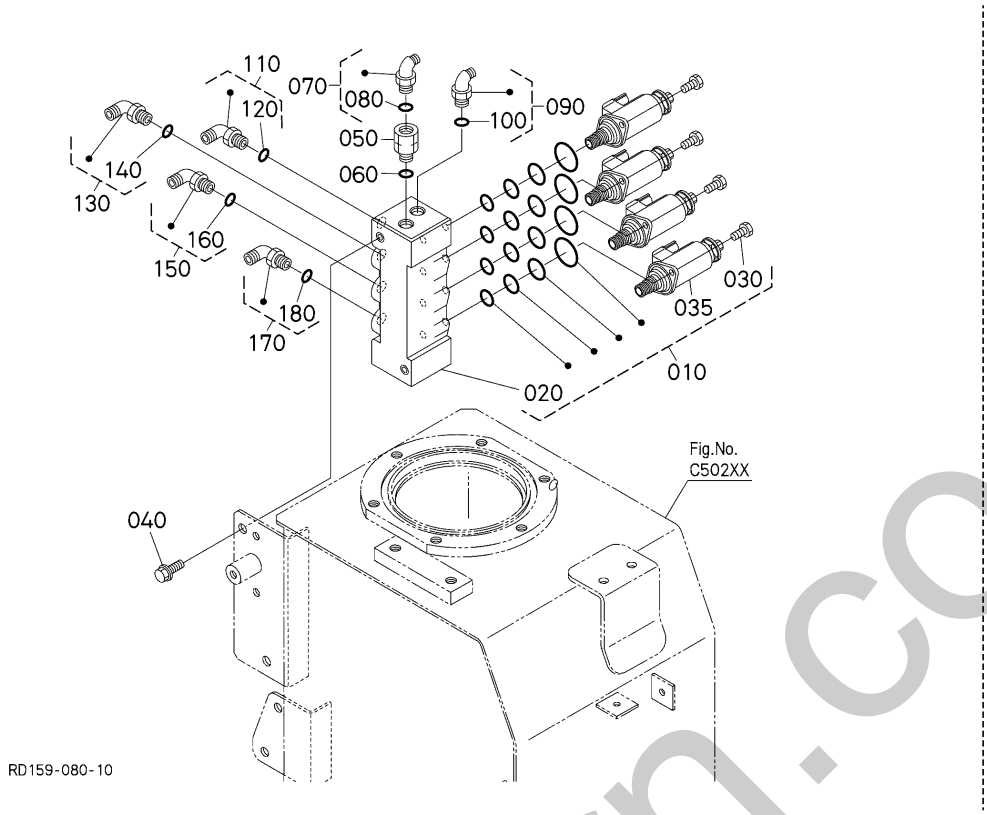

A:KX042-4

REF.No. POS.No. BILD-Nr.	PART No. REFERENCE BESTELL-Nr.	PART NAME	DESIGNATION	BEZEICHNUNG	Q'TY/S.No. Q'TE/No.S. STUECK/S.Nr. A	I.C. I.C. I.C.	REMARKS REMARQUES BEMERKUNGEN
010	RD458-6139-0	ASSY VALVE	SOUPAPE COMPLET	VENTILEINHEIT	1		
020	RD458-7751-0	CASING	CARTER	GEHAEUSE	1		
030	RD809-6952-0	BOLT	VIS	BOLZEN	8		
035	RD809-6953-2	SOLENOID	SOLENOIDE	MAGNETSCHALTER	4		
040	01754-51016	BOLT,FLANGE	VIS DE BUTEE	SCHRAUBE	2		
050	RC461-6174-0	FILTER	FILTRE	DRUCKFILTER	1		
060	04817-00110	O RING	JOINT TORIQUE	O RING	1		
070	RB411-6376-0	JOINT	RACCORD DE TUYAU	ADAPTER	1		
080	04817-00110	O RING	JOINT TORIQUE	O RING	1		
090	RB411-6376-0	JOINT	RACCORD DE TUYAU	ADAPTER	1		
100	04817-00110	O RING	JOINT TORIQUE	O RING	1		
110	RB411-6376-0	JOINT	RACCORD DE TUYAU	ADAPTER	1		
120	04817-00110	O RING	JOINT TORIQUE	O RING	1		
130	RB411-6376-0	JOINT	RACCORD DE TUYAU	ADAPTER	1		
140	04817-00110	O RING	JOINT TORIQUE	O RING	1		
150	RB411-6376-0	JOINT	RACCORD DE TUYAU	ADAPTER	1		
160	04817-00110	O RING	JOINT TORIQUE	O RING	1		
170	RB411-6376-0	JOINT	RACCORD DE TUYAU	ADAPTER	1		
180	04817-00110	O RING	JOINT TORIQUE	O RING	1		

↔ Interchangeable; ≠ not Interchangeable; ⟵ new for old; ⟶ old for new

shernborn.co.uk

D10000 CONTROL LEVER (LEVER LH)
LEVIER DE COMMANDE (LEVIER GAUCHE)
KONTROLLHEBEL (HEBEL LS)

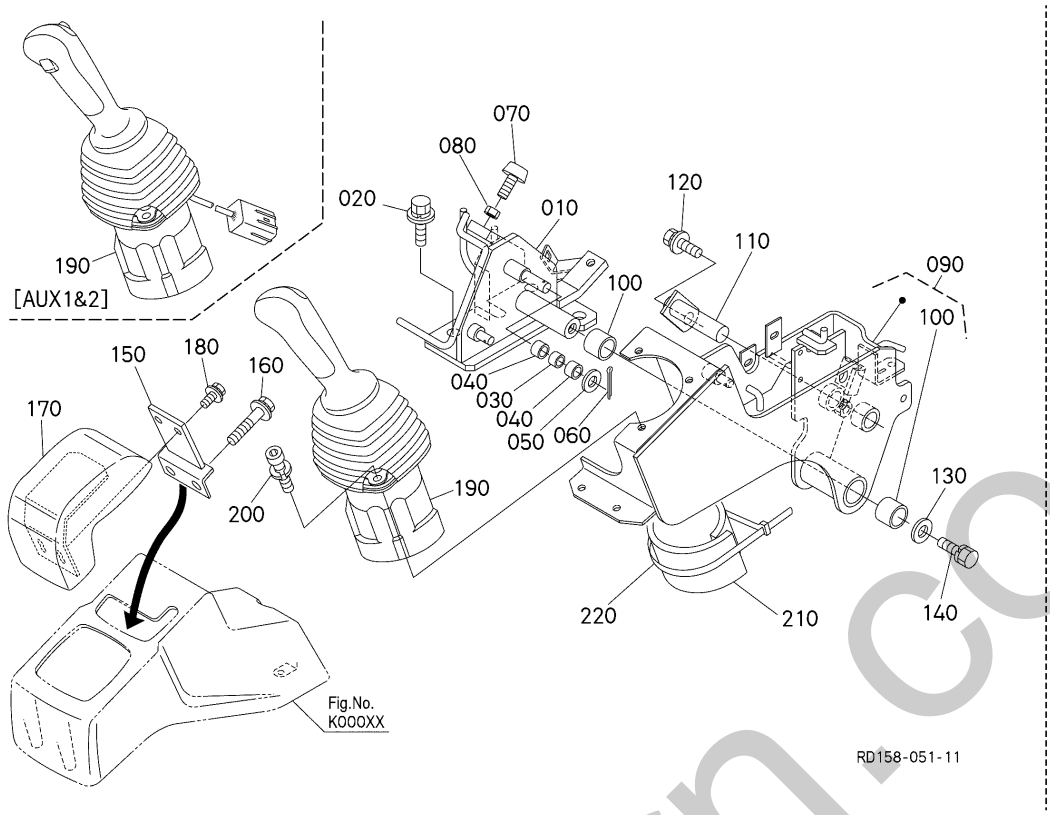

A:KX042-4

REF.No. POS.No. BILD-Nr.	PART No. REFERENCE BESTELL-Nr.	PART NAME	DESIGNATION	BEZEICHNUNG	Q'TY/S.No. Q'TE/No.S. STUECK/S.Nr. A	I.C. I.C. I.C.	REMARKS REMARQUES BEMERKUNGEN
010	RD158-4452-0	BRACKET(OPERATION,L2)	SUPORT GAUCHE	HALTER	1		
020	01135-51025	BOLT,W SEMS	VIS	SCHRAUBE	3		
030	RC101-3816-0	COLLAR	COLLIER	HUELSE	1		
040	08511-01008	BUSH	BAGUE	BUCHSE	2		
050	04011-50100	WASHER,PLAIN	RONDELLE FREIN	SCHEIBE	1		
060	05511-50320	PINSPLIT	GOUPILLE FENDUE	SPLINTSTIFT	1		
070	RD451-3831-0	RUBBER,CUSHION	COUSSIN	KISSEN	1		
080	02114-50080	HEX.NUT	ECROU	MUTTER	1		
090	RD451-4450-3	ASSY BRACKET LH	ENS.SUPPORT GAUCHE	GRP.TRAGPLATTE LS	1		
100	08511-02020	BUSH	BAGUE	BUCHSE	2		
110	RD451-6582-0	SHAFT,CONTROL	ARBRE	WELLE	1		
120	01135-51020	BOLT,W SEMS	VIS	SCHRAUBE	1		
130	04015-50100	WASHER,PLAIN	RONDELLE FREIN	SCHEIBE	1		
140	01133-51020	BOLT,SEMS	VIS	SCHRAUBE	1		
150	RC788-4483-0	BRACKET(WRISTREST)	PALIER,REPOSE POIGNET	HALTER, ARMLEHNE	1		
160	01135-51025	BOLT,W SEMS	VIS	SCHRAUBE	2		
170	RD458-4482-2	CUSHION(WRIST REST,LH)	COUSSIN,REPOSE POIGNET G.	ARMLEHNE LS	1		
180	01125-50816	BOLT,W SEMS	VIS	SCHRAUBE	2		
190	RD158-6171-0	VALVE,ASSY(PILOT,LH)	VANNE,ASSEMBLAGE	VENTIL,KOMP.	1		AUX1
190	RD158-6173-2	VALVE,ASSY(PILOT,LH,)	ENS. VALVE,PILOT LH	GRP. VENTIL, PILOT LH	1		AUX1&2
200	5H730-2629-0	BOLT,SOCKET HEAD	VIS	BOLZEN	3		
210	RC411-6522-0	PLATE,PARTITION	ISOLATION	VERTEILUNGSPLATTE	1		
220	71585-1119-0	BAND,INLET PIPE	COLLIER DE TUYAU	BAND, ANSAUGROHR	1		

silverhorn.co.uk

↔ Interchangeable; ≠ not Interchangeable; ← new for old; → old for new

D10101 PILOT VALVE (LH) (COMPONENT PARTS)
SOUPAPE DE PILOTE (GAUCHE) (PARTIES COMPOSANTES)
VORDUSENVENTIL (LS) (EINZEL-TEILE)

[AUX1]

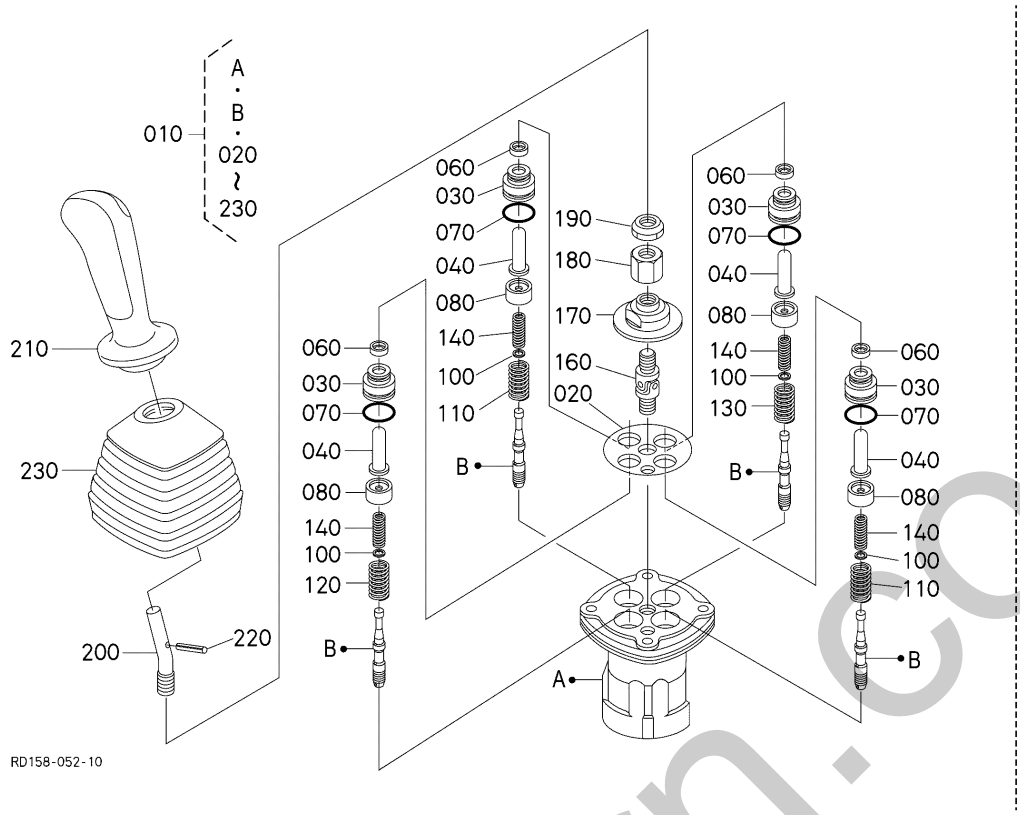

A:KX042-4

REF.No. POS.No. BILD-Nr.	PART No. REFERENCE BESTELL-Nr.	PART NAME	DESIGNATION	BEZEICHNUNG	Q'TY/S.No. Q'TE/No.S. STUECK/S.Nr. A	I.C. I.C. I.C.	REMARKS REMARQUES BEMERKUNGEN
010	RD158-6171-0	VALVE,ASSY(PILOT,LH)	VANNE,ASSEMBLAGE	VENTIL,KOMP.	1		
020	RD118-9759-0	PLATE	PLAQUE	PLATTE	1		
030	68499-8587-0	PLUG	BOUCHON	STOPFEN	4		
040	RD819-9751-0	PUSH ROD	TIGE DE POUSSOIR	STOESSELSTANGE	4		
050	----	BLANK	BLANC	LEERE SPALTE	-		
060	68499-8589-0	SEAL	JOINT ROND	DICHTUNGEN	4		
070	04817-00200	O RING	JOINT TORIQUE	O RING	4		
080	RC411-9763-0	SEAT,SPRING	SIEGE DU RESSORT	SITZFEDER	4		
090	----	BLANK	BLANC	LEERE SPALTE	-		
100	68499-8592-0	WASHER	RONDELLE	SCHEIBE	4		
110	RD458-9765-0	SPRING	RESSORT	FEDER	2		
120	RC448-9765-0	SPRING	RESSORT	FEDER	1		
130	RD819-9752-0	SPRING	RESSORT	FEDER	1		
140	RC411-9767-0	SPRING	RESSORT	FEDER	4		
150	----	BLANK	BLANC	LEERE SPALTE	-		
160	68191-9716-0	JOINT	RACCORD	ADAPTER	1		
170	RC411-9769-0	NUT	ECROU	MUTTER	1		
180	RD118-9771-0	NUT,ADJUSTING	ECROU DE REGLAGE	EINSTELLMUTTER	1		
190	RC417-9781-0	NUT,LOCK	CONTRE-ECROU	MUTTER	1		
200	RC448-9782-0	LEVER	LEVIER	HEBEL	1		
210	RD458-9784-0	KNOB	BOUTON	SCHALTKNOPF	1		
220	RC417-9784-0	PIN	GOUPILLE-RESSORT	STIFT,FEDER	1		
230	RC417-9789-0	BOOT	MALLE	GUMMIBALG	1		

silverhorn.co.uk

↔ Interchangeable; ≠ not Interchangeable; ← new for old; → old for new

D10102 PILOT VALVE (LH) (COMPONENT PARTS)
SOUPAPE DE PILOTE (GAUCHE) (PARTIES COMPOSANTES)
VORDUSENVENTIL (EINZEL-TEILE)

[AUX1&2]

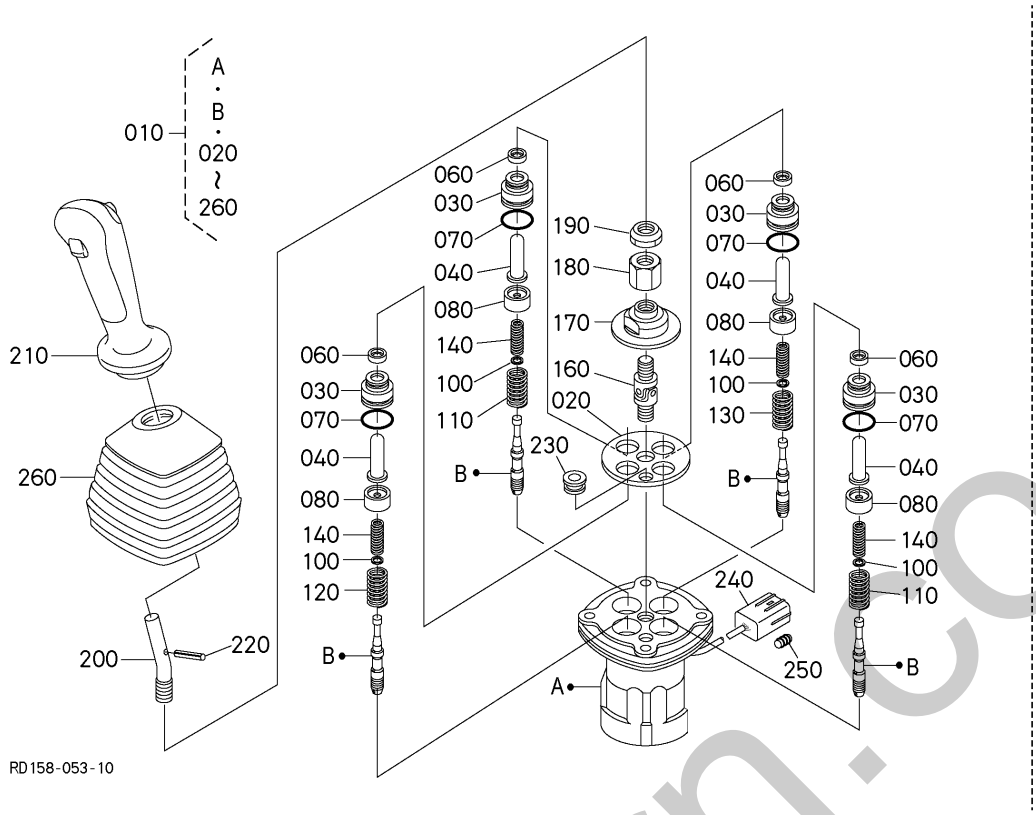

A:KX042-4

REF.No. POS.No. BILD-Nr.	PART No. REFERENCE BESTELL-Nr.	PART NAME	DESIGNATION	BEZEICHNUNG	Q'TY/S.No. Q'TE/No.S. STUECK/S.Nr. A	I.C. I.C. I.C.	REMARKS REMARQUES BEMERKUNGEN
010	RD158-6173-2	VALVE,ASSY(PILOT,LH,)	ENS. VALVE,PILOT LH	GRP. VENTIL, PILOT LH	1		
020	RD118-9759-0	PLATE	PLAQUE	PLATTE	1		
030	68499-8587-0	PLUG	BOUCHON	STOPFEN	4		
040	RD819-9751-0	PUSH ROD	TIGE DE POUSSOIR	STOESSELSTANGE	4		
050	----	BLANK	BLANC	LEERE SPALTE	-		
060	68499-8589-0	SEAL	JOINT ROND	DICHTUNGEN	4		
070	04817-00200	O RING	JOINT TORIQUE	O RING	4		
080	RC411-9763-0	SEAT,SPRING	SIEGE DU RESSORT	SITZFEDER	4		
090	----	BLANK	BLANC	LEERE SPALTE	-		
100	68499-8592-0	WASHER	RONDELLE	SCHEIBE	4		
110	RD458-9765-0	SPRING	RESSORT	FEDER	2		
120	RC448-9765-0	SPRING	RESSORT	FEDER	1		
130	RD819-9752-0	SPRING	RESSORT	FEDER	1		
140	RC411-9767-0	SPRING	RESSORT	FEDER	4		
150	----	BLANK	BLANC	LEERE SPALTE	-		
160	68191-9716-0	JOINT	RACCORD	ADAPTER	1		
170	RC411-9769-0	NUT	ECROU	MUTTER	1		
180	RD118-9771-0	NUT,ADJUSTING	ECROU DE REGLAGE	EINSTELLMUTTER	1		
190	RC411-9781-0	NUT,LOCK	CONTRE-ECROU	MUTTER	1		
200	RC448-9782-0	LEVER	LEVIER	HEBEL	1		
210	RD458-9783-3	KNOB	BOUTON	SCHALTKNOPF	1		
220	RC417-9784-0	PIN	GOUPILLE-RESSORT	STIFT,FEDER	1		
230	RC417-9785-0	BUSH	BAGUE	BUCHSE	1		
240	RD458-9776-0	HOUSING	CARTER	GEHAEUSE	1		
250	RD458-9777-0	PIN	GOUPILLE	STIFT	1		
260	RC417-9789-0	BOOT	MALLE	GUMMIBALG	1		

↔ Interchangeable; ≠ not Interchangeable; ← new for old; → old for new

eiterhorn.co.uk

D20000 CONTROL LEVER (LEVER RH)
LEVIER DE COMMANDE (LEVIER DROITE)
KONTROLLHEBEL (HEBEL RS)

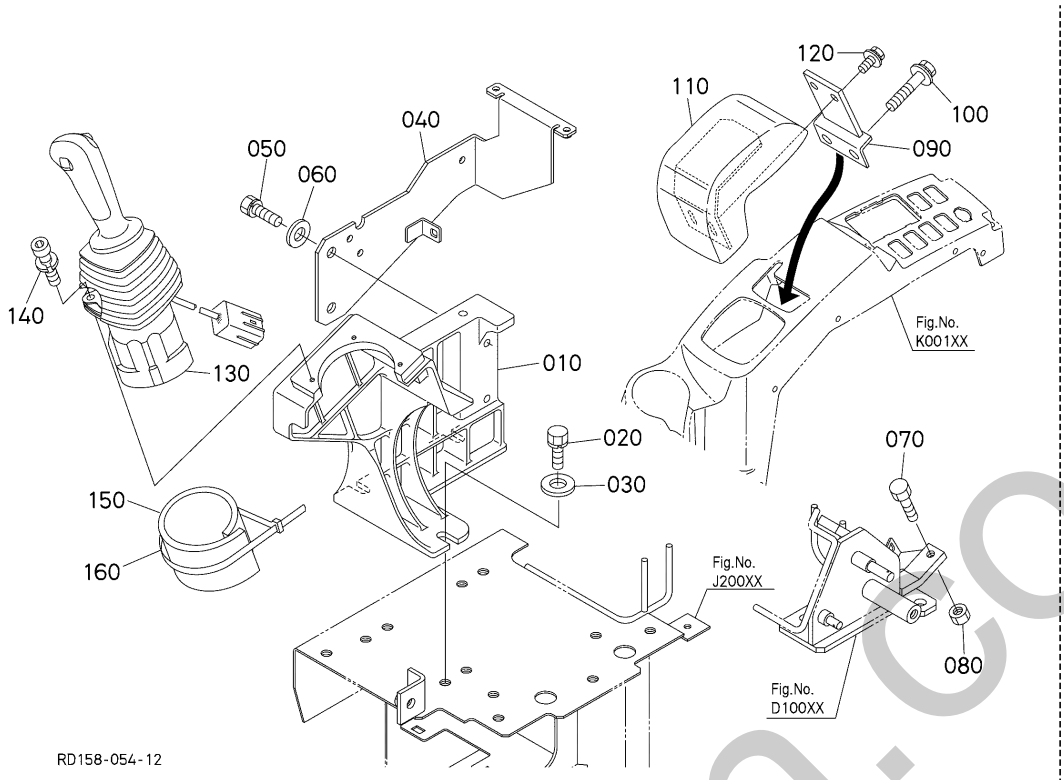

A:KX042-4

REF.No. POS.No. BILD-Nr.	PART No. REFERENCE BESTELL-Nr.	PART NAME	DESIGNATION	BEZEICHNUNG	Q'TY/S.No. Q'TE/No.S. STUECK/S.Nr. A	I.C. I.C. I.C.	REMARKS REMARQUES BEMERKUNGEN
010	RD451-4455-2	BRACKET,CONTROL RH	SUPPORT,COMMANDE D.	HALTER,KONTROLL RS	1		
020	01133-51025	BOLT,SEMS	VIS	SCHRAUBE	3		
030	04015-50100	WASHER,PLAIN	RONDELLE FREIN	SCHEIBE	3		
040	RD158-4456-2	BRACKET(CONTROL RH)	SUPPORT,COMMANDE D.	HALTER	1		
050	01133-51025	BOLT,SEMS	VIS	SCHRAUBE	2		
060	04015-50100	WASHER,PLAIN	RONDELLE FREIN	SCHEIBE	2		
070	01153-50830	HEX.BOLT	BOLT	BOLZEN	1		
080	02114-50080	HEX.NUT	ECROU	MUTTER	1		
090	RC788-4483-0	BRACKET(WRISTREST)	PALIER,REPOSE POIGNET	HALTER, ARMLEHNE	1		
100	01135-51025	BOLT,W SEMS	VIS	SCHRAUBE	2		
110	RD458-4486-2	CUSHION(WRIST REST,RH)	COUSSIN,WRISTREST D.	ARMLEHNE RS	1		
120	01125-50816	BOLT,W SEMS	VIS	SCHRAUBE	2		
130	RD158-6172-2	VALVE,ASSY(PILOT,RH,)	ENS. VALVE,PILOT RH	GRP. VENTIL, PILOT RH	1		
140	5H730-2629-0	BOLT,SOCKET HEAD	VIS	BOLZEN	3		
150	RC411-6522-0	PLATE,PARTITION	ISOLATION	VERTEILUNGSPLATTE	1		
160	71585-1119-0	BAND,INLET PIPE	COLLIER DE TUYAU	BAND, ANSAUGROHR	1		

↔ Interchangeable; ≠ not Interchangeable; ← new for old; → old for new

silverhorn.co.uk

D20100 PILOT VALVE (RH) (COMPONENT PARTS)
SOUPAPE DE PILOTE (DROITE) (PARTIES COMPOSANTES)
VORDUSENVENTIL (RS) (EINZEL-TEILE)

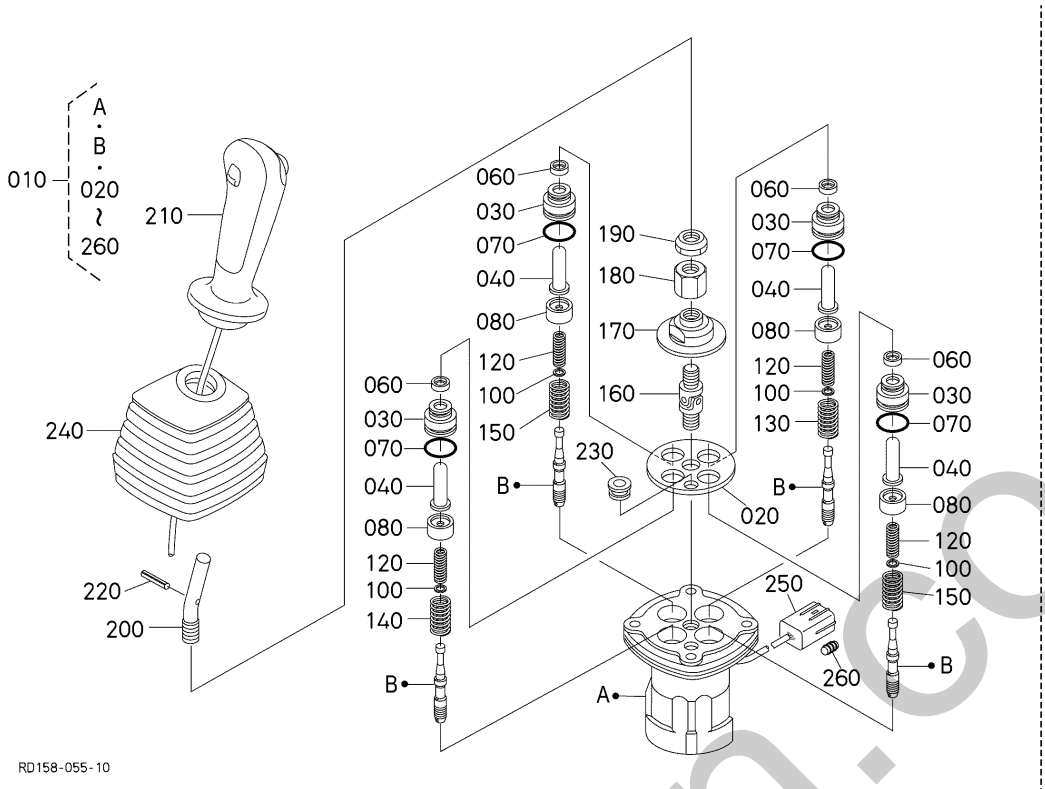

A:KX042-4

REF.No. POS.No. BILD-Nr.	PART No. REFERENCE BESTELL-Nr.	PART NAME	DESIGNATION	BEZEICHNUNG	Q'TY/S.No. Q'TE/No.S. STUECK/S.Nr. A	I.C. I.C. I.C.	REMARKS REMARQUES BEMERKUNGEN
010	RD158-6172-2	VALVE,ASSY(PILOT,RH,)	ENS. VALVE,PILOT RH	GRP. VENTIL, PILOT RH	1		
020	RD118-9759-0	PLATE	PLAQUE	PLATTE	1		
030	68499-8587-0	PLUG	BOUCHON	STOPFEN	4		
040	RD819-9751-0	PUSH ROD	TIGE DE POUSSOIR	STOESSELSTANGE	4		
050	----	BLANK	BLANC	LEERE SPALTE	-		
060	68499-8589-0	SEAL	JOINT ROND	DICHTUNGEN	4		
070	04817-00200	O RING	JOINT TORIQUE	O RING	4		
080	RC411-9763-0	SEAT,SPRING	SIEGE DU RESSORT	SITZFEDER	4		
090	----	BLANK	BLANC	LEERE SPALTE	-		
100	68499-8592-0	WASHER	RONDELLE	SCHEIBE	4		
110	----	BLANK	BLANC	LEERE SPALTE	-		
120	RC411-9767-0	SPRING	RESSORT	FEDER	4		
130	RC448-9765-0	SPRING	RESSORT	FEDER	1		
140	RD819-9752-0	SPRING	RESSORT	FEDER	1		
150	RD458-9765-0	SPRING	RESSORT	FEDER	2		
160	68191-9716-0	JOINT	RACCORD	ADAPTER	1		
170	RC411-9769-0	NUT	ECROU	MUTTER	1		
180	RD118-9771-0	NUT,ADJUSTING	ECROU DE REGLAGE	EINSTELLMUTTER	1		
190	RC411-9781-0	NUT,LOCK	CONTRE-ECROU	MUTTER	1		
200	RC448-9782-0	LEVER	LEVIER	HEBEL	1		
210	RD458-9783-3	KNOB	BOUTON	SCHALTKNOPF	1		
220	RC417-9784-0	PIN	GOUPILLE-RESSORT	STIFT,FEDER	1		
230	RC417-9785-0	BUSH	BAGUE	BUCHSE	1		
240	RC417-9789-0	BOOT	MALLE	GUMMIBALG	1		
250	RD458-9776-0	HOUSING	CARTER	GEHAEUSE	1		
260	RD458-9777-0	PIN	GOUPILLE	STIFT	1		

↔ Interchangeable; ≠ not Interchangeable; ← new for old; → old for new

emerhorn.co.uk

D30000 CONTROL LEVER (TRAVEL)
LEVIER DE COMMANDE (DEPLACEMENT)
KONTROLLRAHMEN (FAHREN)

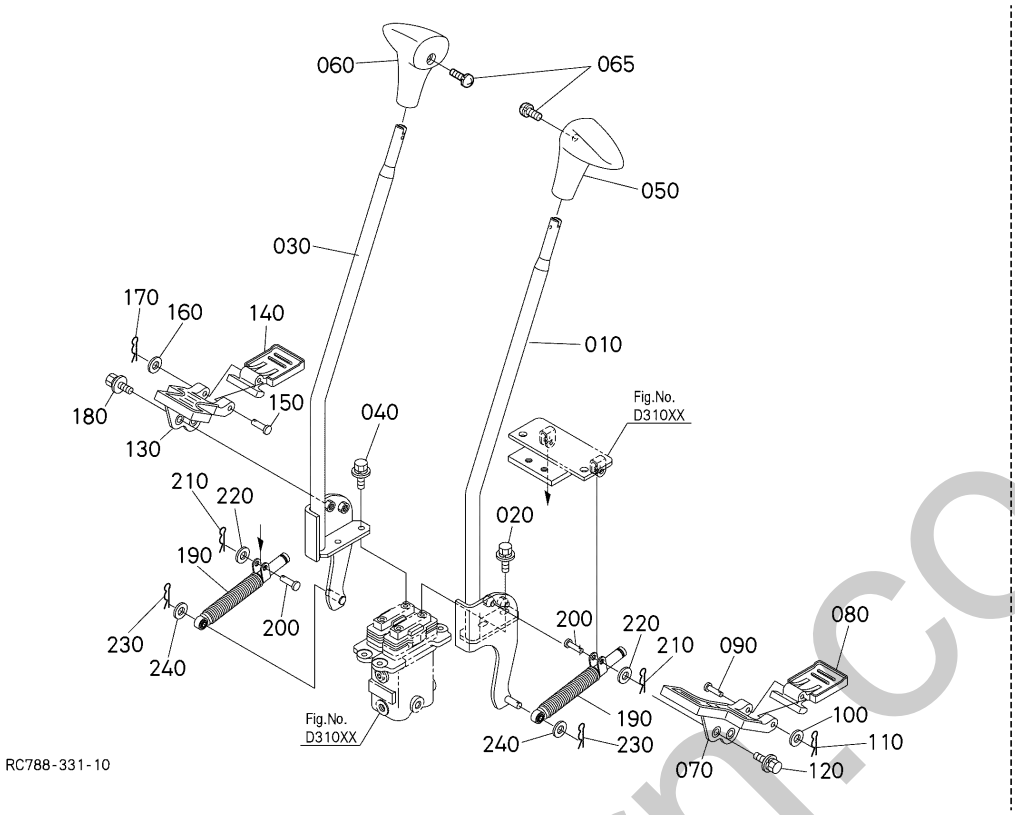

A:KX042-4

REF.No. POS.No. BILD-Nr.	PART No. REFERENCE BESTELL-Nr.	PART NAME	DESIGNATION	BEZEICHNUNG	Q'TY/S.No. Q'TE/No.S. STUECK/S.Nr. A	I.C. I.C. I.C.	REMARKS REMARQUES BEMERKUNGEN
010	RC681-6531-0	LEVER(TRAVEL LH)	LEVIER	HEBEL	1		
020	01125-50820	BOLT,W SEMS	VIS	BOLZEN	2		
030	RC681-6536-0	LEVER(TRAVEL RH)	LEVIER	HEBEL	1		
040	01125-50820	BOLT,W SEMS	VIS	BOLZEN	2		
050	RD606-6528-0	GRIP(TRAVEL)	POIGNÉE	GRIFF	1		
060	RD606-6529-0	GRIP(TRAVEL)	POIGNÉE	GRIFF	1		
065	03024-50512	SCREW,SEMS(PAN HEAD)	VIS	SCHRAUBE	2		
070	RD458-6532-0	PEDAL,DRIVE LH	PEDAL COMMAND GAUCH	ANTRIEBPEDAL LS	1		
080	RD458-6533-0	PEDAL(TRAVEL,2)	PEDAL ENTRAINEM.	PEDALANTRIEB	1		
090	05122-50875	PIN	GOUPILLE	STIFT	1		
100	04012-50080	WASHER,PLAIN	RONDELLE FREIN	SCHEIBE	1		
110	05511-50215	PIN,SPLIT	GOUPILLE FENDUE	SPLINTSTIFT	1		
120	01135-51030	BOLT,W SEMS	VIS	SCHRAUBE	2		
130	RD458-6537-0	PEDAL,DRIVE RH	PEDAL COMMAND DROIT	ANTRIEBPEDAL RS	1		
140	RD458-6533-0	PEDAL(TRAVEL,2)	PEDAL ENTRAINEM.	PEDALANTRIEB	1		
150	05122-50875	PIN	GOUPILLE	STIFT	1		
160	04012-50080	WASHER,PLAIN	RONDELLE FREIN	SCHEIBE	1		
170	05511-50215	PIN,SPLIT	GOUPILLE FENDUE	SPLINTSTIFT	1		
180	01135-51030	BOLT,W SEMS	VIS	SCHRAUBE	2		
190	RD451-6534-0	DAMPER(HST)	AMORTISSEUR	DAEMPFER	2		
200	RD829-6532-2	PIN,CLEVIS	GOUPILLE	STIFT	2		
210	52300-3412-0	PIN,SNAP	GOUPILLE BETA	SICHERUNGSSTIFT	2		
220	04013-50080	WASHER,PLAIN	RONDELLE FREIN	SCHEIBE	2		
230	52300-3412-0	PIN,SNAP	GOUPILLE BETA	SICHERUNGSSTIFT	2		
240	04013-50080	WASHER,PLAIN	RONDELLE FREIN	SCHEIBE	2		

↔ Interchangeable; ≠ not Interchangeable; ← new for old; → old for new

silverhorn.co.uk

D31000 PILOT VALVE (TRAVEL)
SOUPAPE DE PILOTE(DEPLACEMENT)
VORDUSENVENTIL(FAHREN)

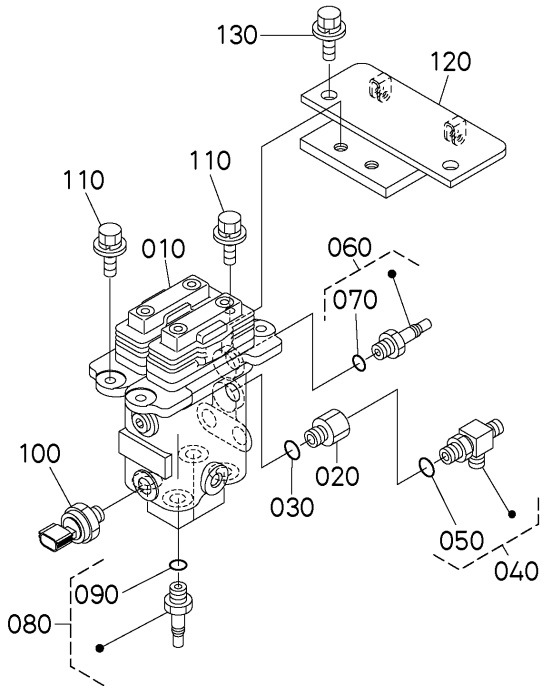

RD158-056-10

A:KX042-4

REF.No. POS.No. BILD-Nr.	PART No. REFERENCE BESTELL-Nr.	PART NAME	DESIGNATION	BEZEICHNUNG	Q'TY/S.No. Q'TE/No.S. STUECK/S.Nr. A	I.C. I.C. I.C.	REMARKS REMARQUES BEMERKUNGEN
010	RD451-6140-5	ASSY VALVE,PV	ENS.SOUPAPE	VENTILEINHEIT	1		
020	RC461-6174-0	FILTER	FILTRE	DRUCKFILTER	1		
030	04817-00110	O RING	JOINT TORIQUE	O RING	1		
040	RD451-6165-0	JOINT	RACCORD DE TUYAU	VERBINDUNGSSTUECK	1		
050	04817-00110	O RING	JOINT TORIQUE	O RING	1		
060	RB411-6386-0	JOINT(S,G1/4-10.5)	RACCORD DE TUYAU	ADAPTER	1		
070	04817-00110	O RING	JOINT TORIQUE	O RING	1		
080	RB411-6386-0	JOINT(S,G1/4-10.5)	RACCORD DE TUYAU	ADAPTER	4		
090	04817-00110	O RING	JOINT TORIQUE	O RING	4		
100	RB257-5382-0	SENSOR(PRESSURE,5MPA)	DETECTOR	SENSOR	1		
110	01135-51025	BOLT,W SEMS	VIS	SCHRAUBE	4		
120	RD158-6539-0	BRACKET,PV	PALIER	HALTER	1		
130	01135-51025	BOLT,W SEMS	VIS	SCHRAUBE	2		

silverhorn.co.uk

D31100 PILOT VALVE (TRAVEL) (COMPONENT PARTS)
SOUPAPE DE PILOTE (DEPLACEMENT) (PARTIES COMPOSANTES)
VORDUSENVENTIL (FAHREN) (ENZEL-TEILE)

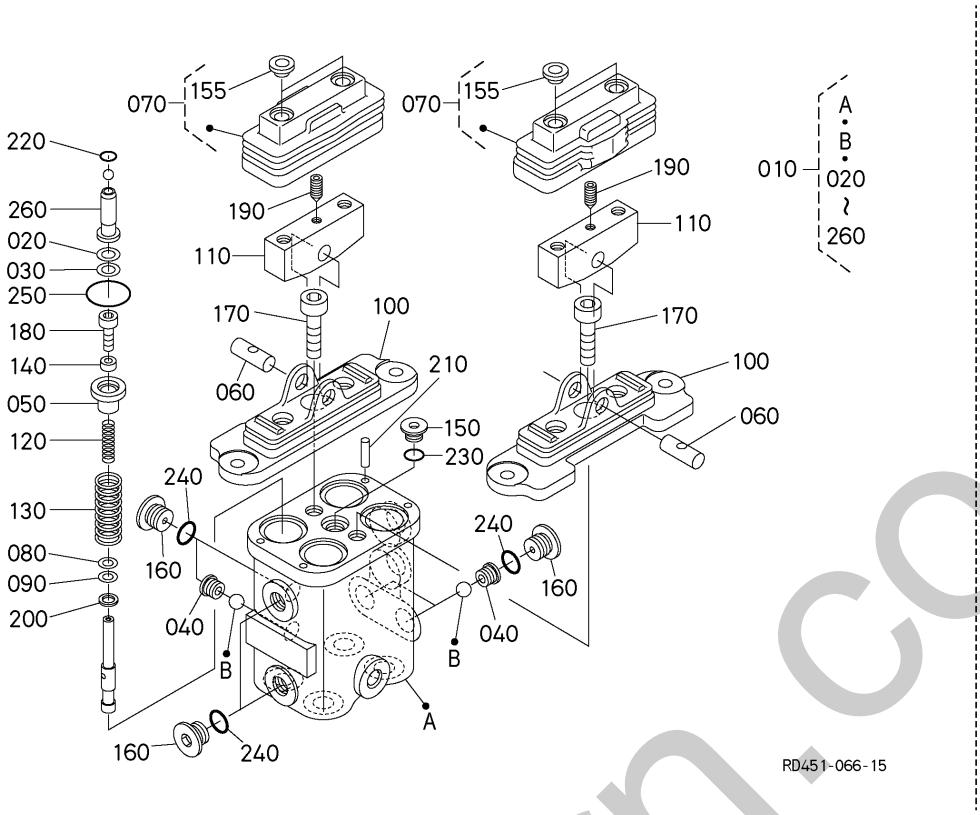

A:KX042-4

REF.No. POS.No. BILD-Nr.	PART No. REFERENCE BESTELL-Nr.	PART NAME	DESIGNATION	BEZEICHNUNG	Q'TY/S.No. Q'TE/No.S. STUECK/S.Nr. A	I.C. I.C. I.C.	REMARKS REMARQUES BEMERKUNGEN
010	RD451-6140-5	ASSY VALVE,PV	ENS.SOUPAPE	VENTILEINHEIT	1		
020	RD451-9781-0	SHIM	CALE	BEILAGE	4		
030	RD451-9782-0	SHIM	CALE	BEILAGE	4		
040	RD451-9783-0	SEAT	SIEGE	SITZFLAECHE	3		
050	RD451-9784-0	SLEEVE	MANCHON	MUFFE	4		
060	RD451-9786-3	PIN	GOUPILLE	STIFT	2		
070	RD451-9787-3	BOOT,ASSY	ENS.BOOT	GUMMIBALG	2		
080	RD451-9788-0	SHIM	CALE	BEILAGE	4		
090	RD451-9789-0	SHIM	CALE	BEILAGE	4		
100	RD451-9790-2	COVER	COUVERCLE	DECKEL	2		
110	RD451-9791-2	CAM	CAME	NOCKEN	2		
120	RD451-9792-0	SPRING	RESSORT	FEDER	4		
130	RD451-9793-0	SPRING	RESSORT	FEDER	4		
140	RD451-9794-0	COLLAR	COLLIER	HUELSE	4		
150	RD451-9795-2	PLUG	BOUCHON	BOLZEN	1		
155	RD451-9741-0	COLLAR	COLLIER	HUELSE	4		
160	RD451-9796-2	PLUG	BOUCHON	STOPFEN	6		
170	RD451-9742-2	BOLT,HEX-SOC-HD	VIS	BOLZEN	2		
180	01350-10412	BOLT,SOCKET HEAD	VIS	BOLZEN	4		
190	RD451-9743-0	SCREW,CONE POINT	VIS D'ARRET	ANSCHLAGSCHRAUBE	2		
200	04012-50060	WASHER,PLAIN	RONDELLE FREIN	SCHEIBE	4		
210	RD451-9797-0	PIN,STRAIGHT	GOUPILLE CYLINDLIQUE	ZYLINDERSTIFT	4		
220	04816-00100	O RING	JOINT TORIQUE	O RING	4		
230	RD451-9799-0	O-RING	BAGUE	O RING	1		
240	04817-00110	O RING	JOINT TORIQUE	O RING	6		
250	RD451-9798-0	O RING	BAGUE	O RING	4		
260	RD451-9785-0	PUSHER,ASSY	ENS.TIGE DE POUSSOIR	STOESSELSTANGE KOMP.	4		

⟷ Interchangeable; ≠ not Interchangeable; ⟵ new for old; ⟶ old for new

emerhorn.co.uk

D51000 SWING PEDAL
PEDALE DE BALANCEMENT
SCHWUNGPEDAL

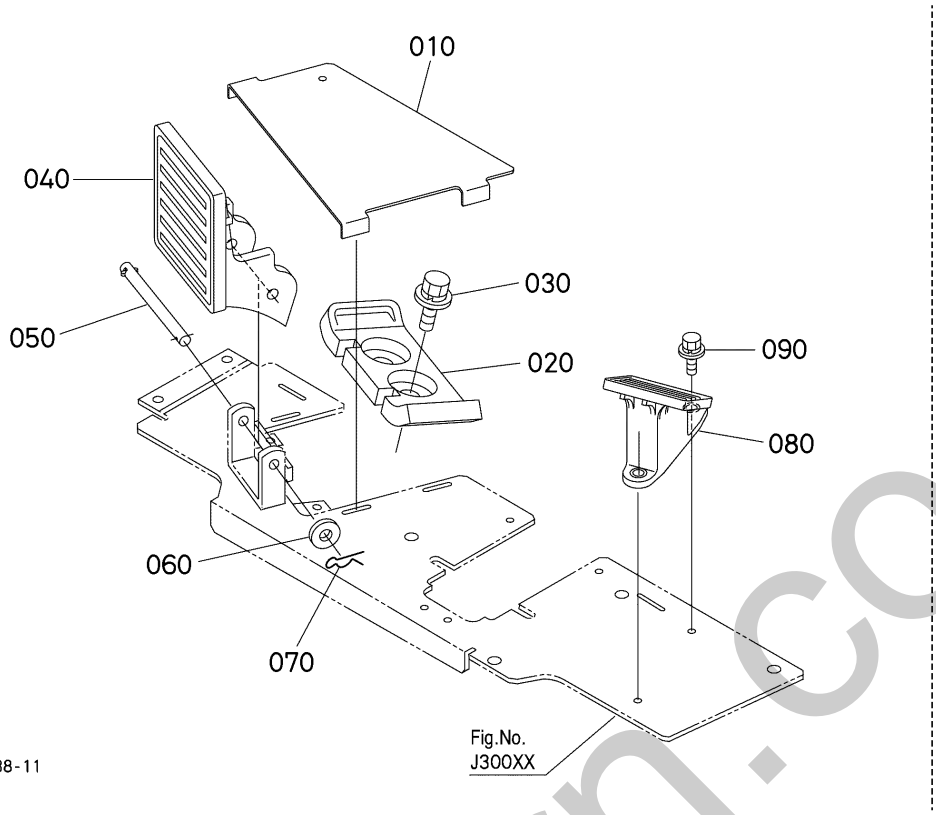

A:KX042-4

REF.No. POS.No. BILD-Nr.	PART No. REFERENCE BESTELL-Nr.	PART NAME	DESIGNATION	BEZEICHNUNG	Q'TY/S.No. Q'TE/No.S. STUECK/S.Nr. A	I.C. I.C. I.C.	REMARKS REMARQUES BEMERKUNGEN
010	RD451-6559-0	PLATE,SWING	PLAQUE,OSCILLATEUR	SCHWUNGSCHEIBE	1		
020	RD451-6551-0	PEDAL, SWING	PEDAL DE BALANCEMENT	PEDAL,SCHWUNG	1		
030	01125-50820	BOLT,W SEMS	VIS	BOLZEN	2		
040	RD451-6556-0	COVER,SP	COUVERCLE DE MOBILE	SCHWINGDECKEL	1		
050	RD451-6557-0	PIN,SWING COVER	GOUPILLE MOBILE COU.	STIFT	1		
060	04013-50080	WASHER,PLAIN	RONDELLE FREIN	SCHEIBE	2		
070	05525-50800	SNAP PIN	GOUPILLE BETA	SICHERUNGSSTIFT	2		
080	RD451-4421-0	SUPPORT	SUPPORT	STUETZE	1		
090	01135-51025	BOLT,W SEMS	VIS	SCHRAUBE	2		

↔ Interchangeable; ≠ not Interchangeable; ⟵ new for old; ⟶ old for new

silverhorn.co.uk

D52000 PILOT VALVE (SWING)
SOUPAPE DE PILOTE (BALANCEMENT)
VORDUSENVENTIL (SCHWUNG)

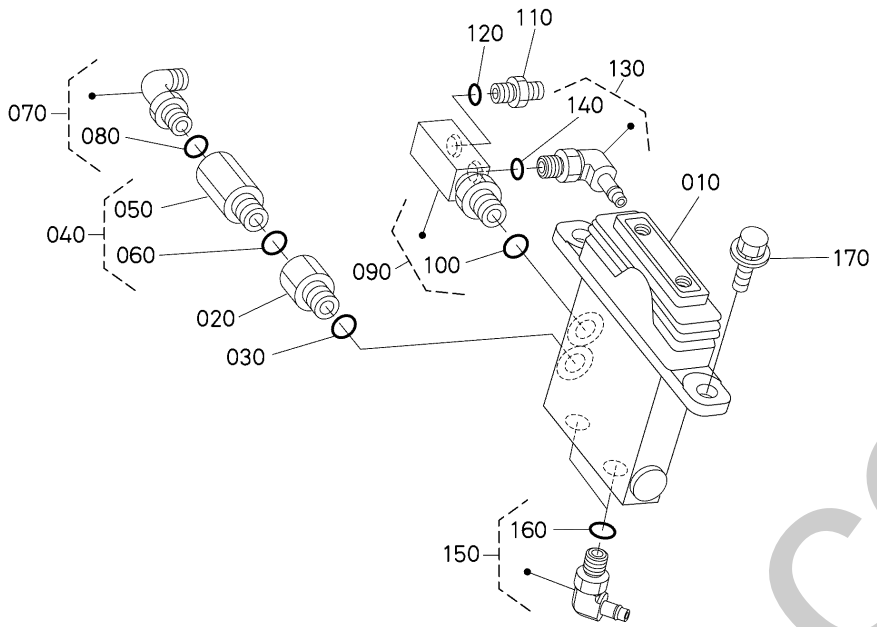

A:KX042-4

REF.No. POS.No. BILD-Nr.	PART No. REFERENCE BESTELL-Nr.	PART NAME	DESIGNATION	BEZEICHNUNG	Q'TY/S.No. Q'TE/No.S. STUECK/S.Nr. A	I.C. I.C. I.C.	REMARKS REMARQUES BEMERKUNGEN
010	RD451-6142-0	VALVE,ASSY	ENS.SOUPAPE DE PILO.	ANZEIGEVENTIL KOMP.	1		
020	RC461-6174-0	FILTER	FILTRE	DRUCKFILTER	1		
030	04817-00110	O RING	JOINT TORIQUE	O RING	1		
040	RC441-6326-0	JOINT,PIPE(G-G)	RACCORD DE TUYAU	VERBINDUNGSSTUECK	1		
050	RC411-6393-0	JOINT,PIPE	RACCORD DE TUYAU	VERBINDUNGSSTUECK	1		
060	04817-00110	O RING	JOINT TORIQUE	O RING	1		
070	RB411-6376-0	JOINT	RACCORD DE TUYAU	ADAPTER	1		
080	04817-00110	O RING	JOINT TORIQUE	O RING	1		
090	RP831-6194-0	JOINT	RACCORD DE TUYAU	VERBINDUNGSSTUECK	1		
100	04817-00110	O RING	JOINT TORIQUE	O RING	1		
110	68728-7615-0	ADAPTER	ADAPTATEUR	ZWISCHENSTUECK	1		
120	04817-00110	O RING	JOINT TORIQUE	O RING	1		
130	RD158-6392-2	JOINT,PIPE	JOINT,TUYAU	ROHRVERBINDUNG	1		
140	04817-00110	O RING	JOINT TORIQUE	O RING	1		
150	RD158-6392-2	JOINT,PIPE	JOINT,TUYAU	ROHRVERBINDUNG	2		
160	04817-00110	O RING	JOINT TORIQUE	O RING	2		
170	01135-51025	BOLT,W SEMS	VIS	SCHRAUBE	2		

↔ Interchangeable; ≠ not Interchangeable; ← new for old; → old for new

sinerhorn.co.uk

D52100 PILOT VALVE (SWING) (COMPONENT PARTS)
SOUPAPE DE PILOTE (BALANCEMENT) (PARTIES COMPOSANTES)
VORDUSENVENTIL (SCHWUNG) (ENZEL-TEILE)

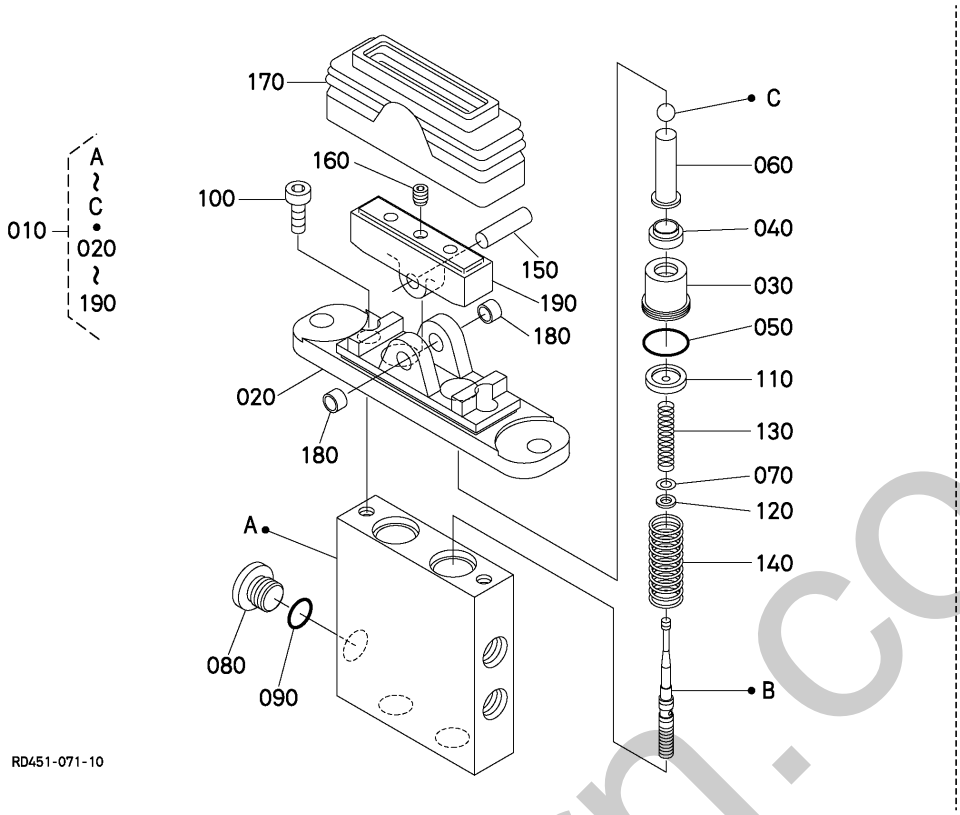

A:KX042-4

REF.No. POS.No. BILD-Nr.	PART No. REFERENCE BESTELL-Nr.	PART NAME	DESIGNATION	BEZEICHNUNG	Q'TY/S.No. Q'TE/No.S. STUECK/S.Nr. A	I.C. I.C. I.C.	REMARKS REMARQUES BEMERKUNGEN
010	RD451-6142-0	VALVE,ASSY	ENS.SOUPAPE DE PILO.	ANZEIGEVENTIL KOMP.	1		
020	RD451-7611-0	COVER	COUVERCLE	DECKEL	1		
030	RP421-7612-0	PLUG	BOUCHON	STOPFEN	2		
040	RP421-7613-0	GASKET	JOINT	DICHTUNGSPLATTE	2		
050	RP421-7614-0	O RING	JOINT TORIQUE	O RING	2		
060	RP421-7615-0	PUSH ROD	TIGE DE POUSSOIR	STOESSELSTANGE	2		
070	RP421-7616-0	SHIM	CALE	BEILAGE	2		
080	RP421-7617-0	PLUG	BOUCHON	STOPFEN	1		
090	04817-00110	O RING	JOINT TORIQUE	O RING	1		
100	RP421-7626-0	BOLT	VIS	BOLZEN	2		
110	RP421-7618-0	SEAT,SPRING	SIEGE DU RESSORT	SITZFEDER	2		
120	RP421-7619-0	WASHER	RONDELLE	SCHEIBE	2		
130	RD451-7612-0	SPRING	RESSORT	FEDER	2		
140	RD451-7613-0	SPRING	RESSORT	FEDER	2		
150	RD451-7614-0	SHAFT,CAM	ARBRE A CAMES	NOCKENWELLE	1		
160	RD809-9787-0	SCREW	VIS	SCHRAUBE	1		
170	RD451-7616-0	BOOT	MALLE	GUMMIBALG	1		
180	RD451-7617-0	BUSH	BAGUE	BUCHSE	2		
190	RP421-7624-0	ASSY CAM	ENS.CAME	NOCKE	1		

↔ Interchangeable; ≠ not Interchangeable; ← new for old; → old for new

shernorn.co.uk

D60000 CONTROL LEVER (SAFETY LOCK LEVER)
LEVIER DE COMMENDE (LEVIER DE VERROUILLAGE)
KONTROLLHEBEL (HEBEL VON SCHLOSS)

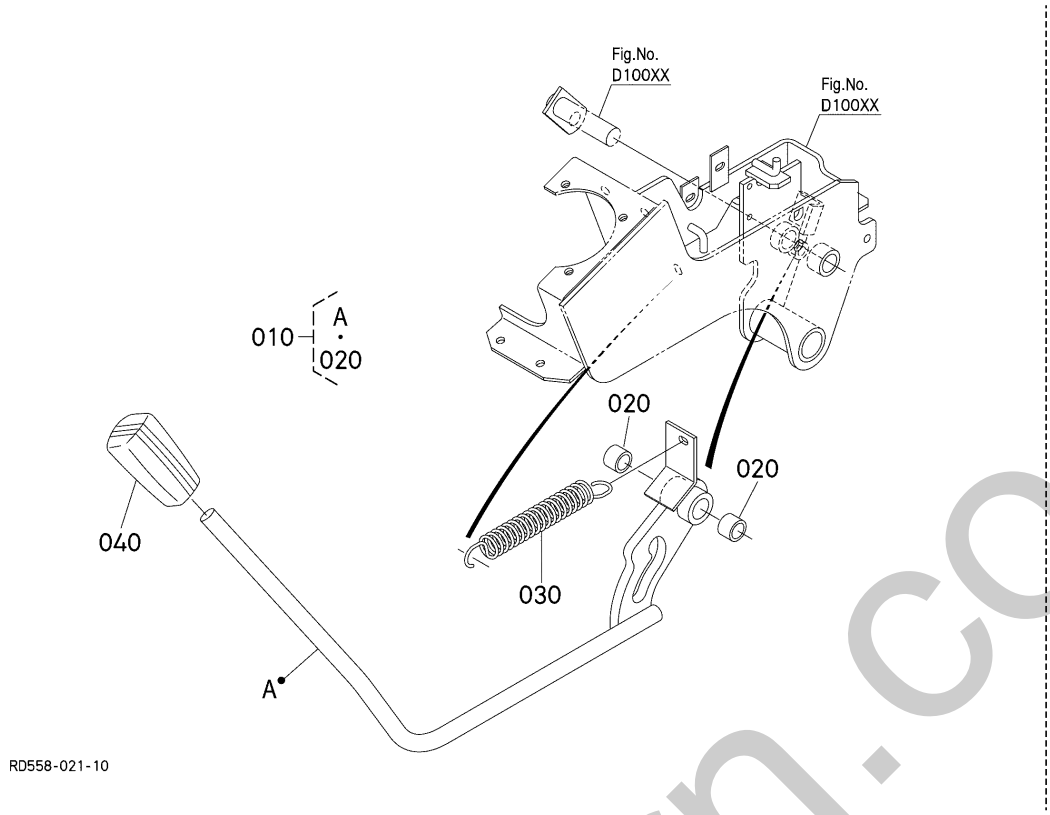

A:KX042-4

REF.No. POS.No. BILD-Nr.	PART No. REFERENCE BESTELL-Nr.	PART NAME	DESIGNATION	BEZEICHNUNG	Q'TY/S.No. Q'TE/No.S. STUECK/S.Nr. A	I.C. I.C. I.C.	REMARKS REMARQUES BEMERKUNGEN
010	RD451-6580-3	LEVER,ASSY(LOCK,L)	ENS. LEVIER,VERROU	GRP. VERSCHLUSSHEBEL	1		
020	08511-01610	BUSH	BAGUE	BUCHSE	2		
030	53696-1323-0	SPRING	RESSORT	FEDER	1		
040	RC101-6576-0	GRIP	POIGNEE DE LEVIER	GRIFF	1		

silvernorn.co.uk

↔ Interchangeable; ≠ not Interchangeable; ← new for old; → old for new

D80000 CONTROL LEVER (BLADE)
LEVIER DE COMMANDE (LAME)
KONTROLLHEBEL (PLANIERSCHILD)

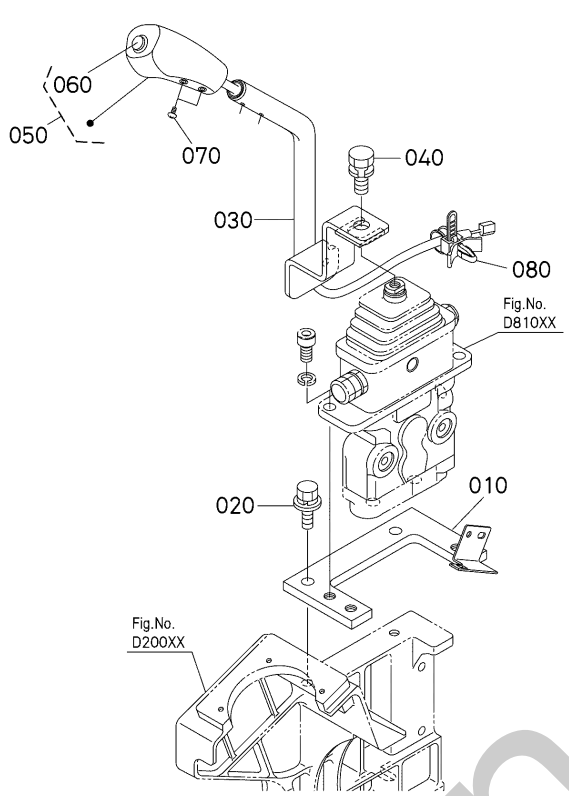

A:KX042-4

REF.No. POS.No. BILD-Nr.	PART No. REFERENCE BESTELL-Nr.	PART NAME	DESIGNATION	BEZEICHNUNG	Q'TY/S.No. Q'TE/No.S. STUECK/S.Nr. A	I.C. I.C. I.C.	REMARKS REMARQUES BEMERKUNGEN
010	RD451-6577-0	PLATE,BLADE	PLAQUE	PLATTE	1		
020	01135-51030	BOLT,W SEMS	VIS	SCHRAUBE	2		
030	RD159-6571-0	LEVER(BLADE)	LEVIER	HEBEL	1		
040	01123-51225	BOLT,SEMS	VIS	SCHRAUBE	1		
050	RD606-6575-2	GRIP(SPEED UP)	POIGNÉE	GRIFF	1		
060	RB237-6576-0	BUTTON(SW,GREEN)	BOUTON	DRUCKKNOPF	1		
070	03054-50406	SCREW,PAN HEAD(PHILLIPS)	VIS	SCHRAUBE	2		
080	RP421-5413-0	CLAMP(7047-3413-30)	ATTACHE	KLAMMER	1		

↔ Interchangeable; ≠ not Interchangeable; ← new for old; → old for new

silverhorn.co.uk

D81000 PILOT VALVE (BLADE)
SOUPAPE DE PILOTE (LAME)
VORDUSENVENTIL (PLANIERSCHILD)

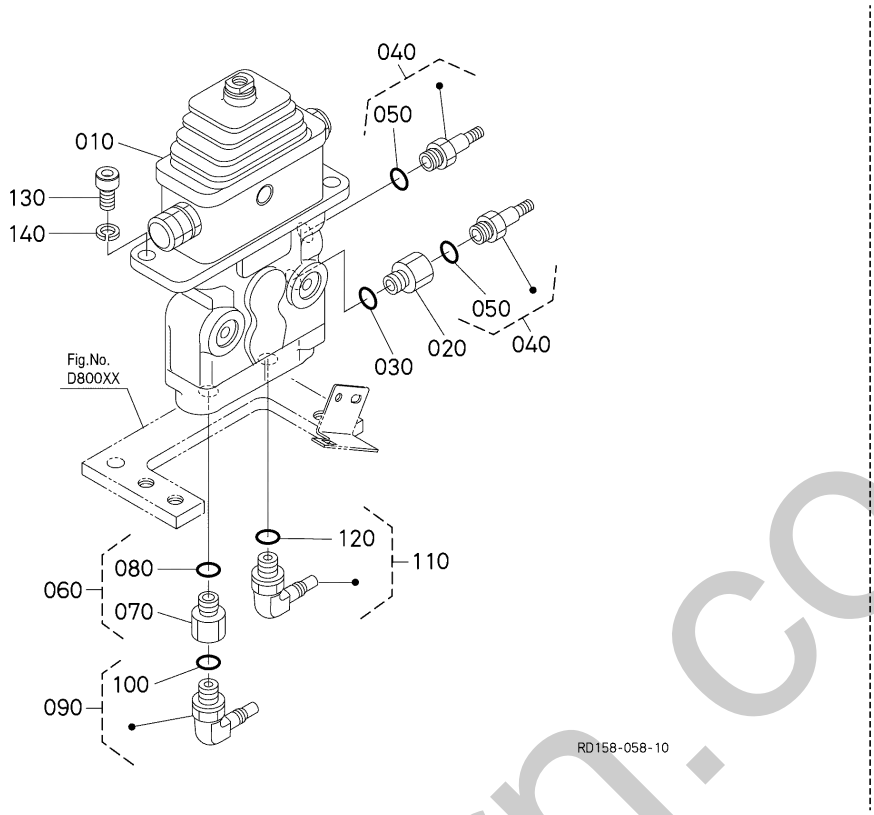

A:KX042-4

REF.No. POS.No. BILD-Nr.	PART No. REFERENCE BESTELL-Nr.	PART NAME	DESIGNATION	BEZEICHNUNG	Q'TY/S.No. Q'TE/No.S. STUECK/S.Nr. A	I.C. I.C. I.C.	REMARKS REMARQUES BEMERKUNGEN
010	RD458-6143-0	VALVE,ASSY	ENS.SOUPAPE DE PILO.	GRP.ANZEIGEVENTIL	1		
020	RC461-6174-0	FILTER	FILTRE	DRUCKFILTER	1		
030	04817-00110	O RING	JOINT TORIQUE	O RING	1		
040	RB411-6386-0	JOINT(S,G1/4-10.5)	RACCORD DE TUYAU	ADAPTER	2		
050	04817-00110	O RING	JOINT TORIQUE	O RING	2		
060	RC441-6325-0	JOINT,PIPE(G-G)	RACCORD DE TUYAU	VERBINDUNGSSTUECK	1		
070	RC411-6388-0	JOINT	RACCORD DE TUYAU	VERBINDUNGSSTUECK	1		
080	04817-00110	O RING	JOINT TORIQUE	O RING	1		
090	RD158-6392-2	JOINT,PIPE	JOINT,TUYAU	ROHRVERBINDUNG	1		
100	04817-00110	O RING	JOINT TORIQUE	O RING	1		
110	RD158-6392-2	JOINT,PIPE	JOINT,TUYAU	ROHRVERBINDUNG	1		
120	04817-00110	O RING	JOINT TORIQUE	O RING	1		
130	RD458-6144-0	BOLT,M10-20	VIS	BOLZEN	2		
140	04512-50100	WASHER,SPRING LOCK	RONDELLE GROWER	FEDERRING	2		

silvernorn.co.uk

↔ Interchangeable; ≠ not Interchangeable; ← new for old; → old for new

D81100 PILOT VALVE (BLADE) (COMPONENT PARTS)
SOUPAPE DE PILOTE (LAME) (PARTIES COMPOSANTES)
VORDUSENVENTIL (PLANIERSCHILD) (EINZEL-TEILE)

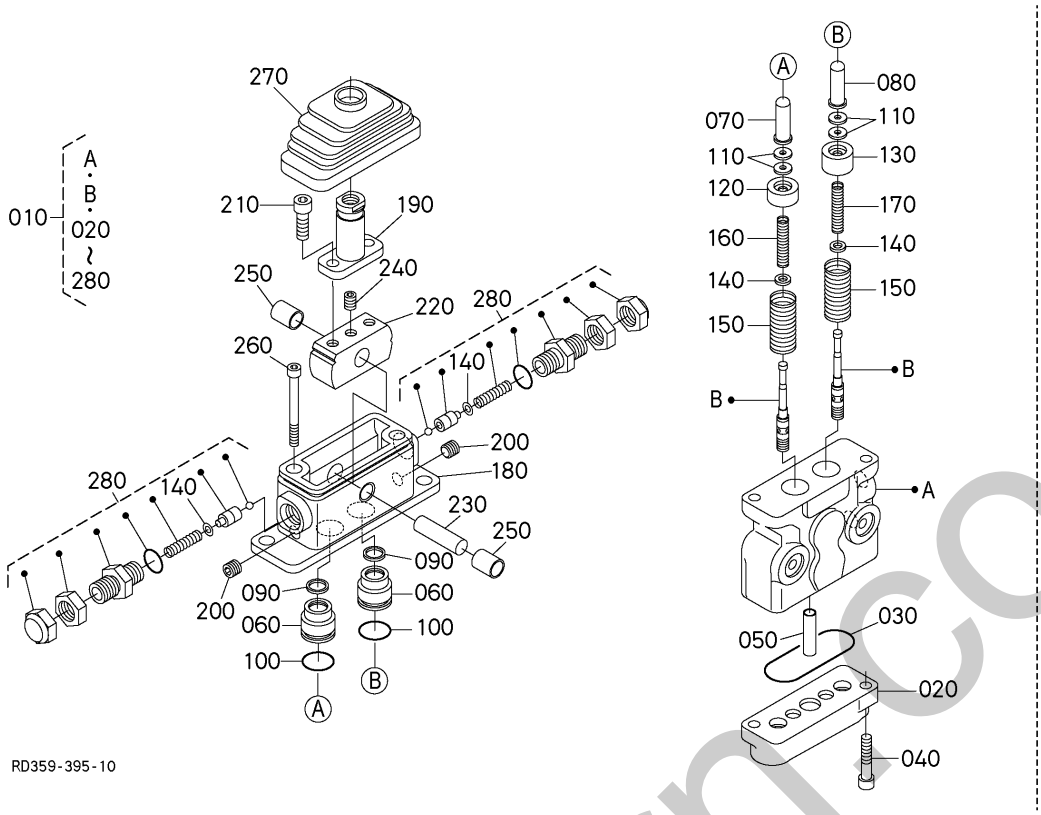

A:KX042-4

REF.No. POS.No. BILD-Nr.	PART No. REFERENCE BESTELL-Nr.	PART NAME	DESIGNATION	BEZEICHNUNG	Q'TY/S.No. Q'TE/No.S. STUECK/S.Nr. A	I.C. I.C. I.C.	REMARKS REMARQUES BEMERKUNGEN
010	RD458-6143-0	VALVE,ASSY	ENS.SOUPAPE DE PILO.	GRP.ANZEIGEVENTIL	1		
020	RD458-9651-0	PLATE(PORT)	PLAQUE	PLATTE	1		
030	04817-50600	O-RING	JOINT TORIQUE	O RING	1		
040	01311-10820	BOLT,SOCKET HEAD	VIS	BOLZEN	2		
050	RD458-9652-0	BUSHING	BAGUE	BUCHSE	1		
060	68499-8587-0	PLUG	BOUCHON	STOPFEN	2		
070	RD458-9653-0	ROD,PUSH	TIGE DE POUSSOIR	STOESSELSTANGE	1		
080	RD458-9654-0	ROD,PUSH	TIGE DE POUSSOIR	STOESSELSTANGE	1		
090	68499-8589-0	SEAL	JOINT ROND	DICHTUNGEN	2		
100	04817-00200	O RING	JOINT TORIQUE	O RING	2		
110	RP402-7214-0	WASHER	RONDELLE	SCHEIBE	4		
120	68499-8591-0	SEAT,SPRING	SIEGE DU RESSORT	SITZFEDER	1		
130	RD458-9656-0	SEAT(SPRING)	SIEGE DU RESSORT	SITZ	1		
140	68499-8592-0	WASHER	RONDELLE	SCHEIBE	6		
150	RD458-9657-0	SPRING	RESSORT	FEDER	2		
160	RD458-9658-0	SPRING	RESSORT	FEDER	1		
170	RD458-9659-0	SPRING	RESSORT	FEDER	1		
180	RD458-9661-0	COVER(UPPER)	COUVERCLE	DECKEL	1		
190	RD819-9831-0	LEVER	LEVIER	HEBEL	1		
200	RD458-9663-0	SCREW,SET(M12)	VIS DE RÉGLAGE	ANSCHLAGSCHRAUBE	2		
210	RD819-9833-0	BOLT,HEX-SOC-HD	VIS	BOLZEN	2		
220	RD458-9664-0	DISC	DISQUE	RADSCHEIBE	1		
230	RD819-9835-0	CAMSHAFT	ARBRE A CAMES	NOCKENWELLE	1		
240	RD819-9836-0	SCREW,SET	VIS D'ARRET	ANSCHLAGSCHRAUBE	1		
250	RD458-9665-0	BUSHING	BAGUE	BUCHSE	2		
260	RD819-9837-0	SCREW,SET	VIS D'ARRET	ANSCHLAGSCHRAUBE	2		
270	RD819-9838-0	BOOT	MALLE	STIEFELSCHAR	1		
280	RD819-9820-0	ASSY SPRING	ENS.RESSORT	FEDER,KOMP.	2		

↔ Interchangeable; ≠ not Interchangeable; ← new for old; → old for new

silverhorn.co.uk

E00000 OIL PIPING (SUCTION)
TUBE (SUCCION)
OEL LEITUNG (ANSAUGEN)

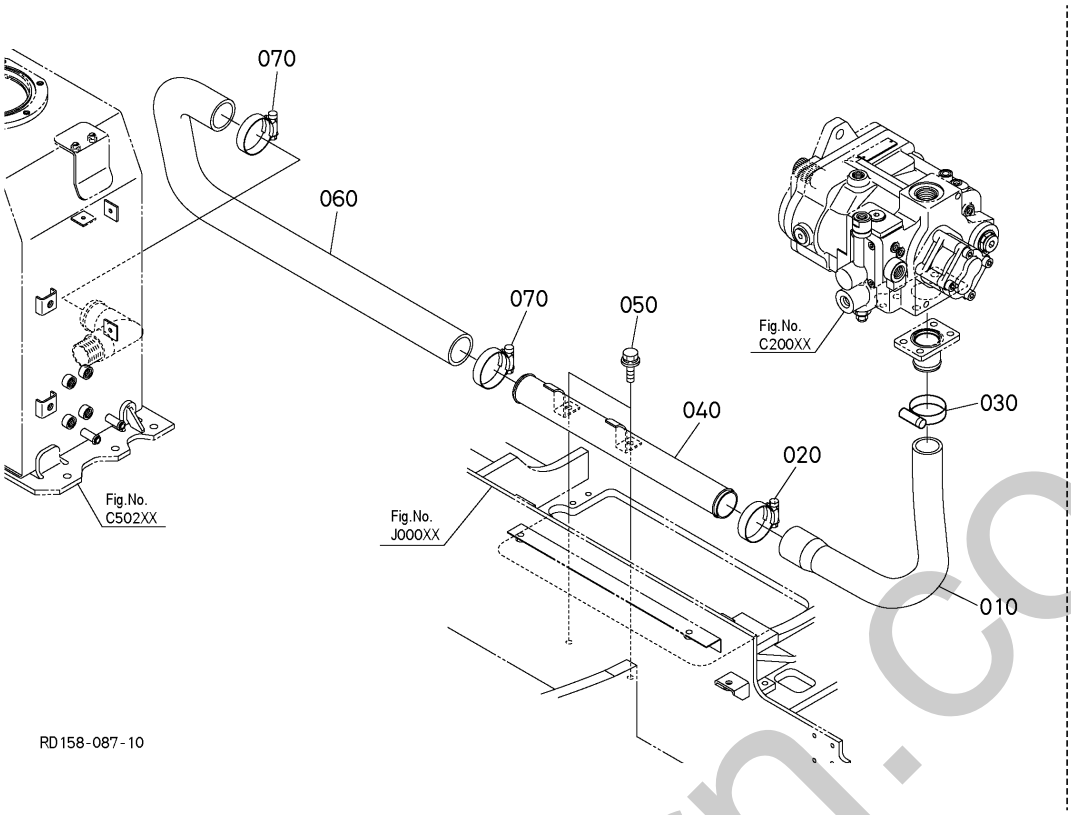

A:KX042-4

REF.No. POS.No. BILD-Nr.	PART No. REFERENCE BESTELL-Nr.	PART NAME	DESIGNATION	BEZEICHNUNG	Q'TY/S.No. Q'TE/No.S. STUECK/S.Nr. A	I.C. I.C. I.C.	REMARKS REMARQUES BEMERKUNGEN
010	RD158-6311-0	HOSE,SUCTION	TUYAU DE SUCCION	SCHLAUCH	1		
020	RC401-6319-0	CLAMP,HOSE	COLLIER DE DURITE	SCHLAUCHKLEMME	1		
030	35820-1518-0	BAND	COLLIER	ROHRBAND	1		
040	RD158-6312-0	PIPE,SUCTION	TUYAU D'ASPIRATION	ANSAUGROHR	1		
050	01135-51020	BOLT,W SEMS	VIS	SCHRAUBE	2		
060	RD158-6313-0	HOSE,SUCTION	TUYAU DE SUCCION	SCHLAUCH	1		
070	RC401-6319-0	CLAMP,HOSE	COLLIER DE DURITE	SCHLAUCHKLEMME	2		

silverhorn.co.uk

↔ Interchangeable; ≠ not Interchangeable; ← new for old; → old for new

E00200 OIL PIPING (DELIVERY)
TUBE (DELIVRANCE)
OEL LEITUNG (BEFREITUNG)

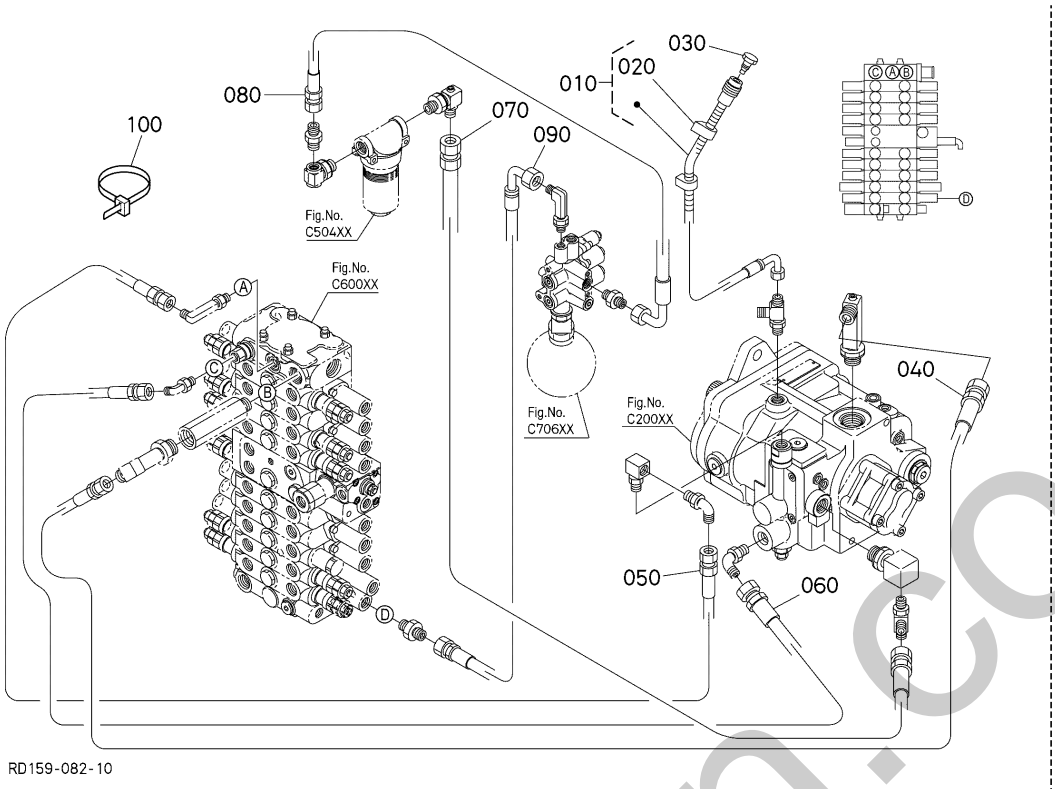

A:KX042-4

REF.No. POS.No. BILD-Nr.	PART No. REFERENCE BESTELL-Nr.	PART NAME	DESIGNATION	BEZEICHNUNG	Q'TY/S.No. Q'TE/No.S. STUECK/S.Nr. A	I.C. I.C. I.C.	REMARKS REMARQUES BEMERKUNGEN
010	RD158-6315-0	HOSE,HYDRAULIC	TUYAU HYDRAULIQUE	HYDRAULIKSCHLAUCH	1		
020	RP421-5416-0	CLAMP(7047-5728-10)	ATTACHE	KLAMMER	2		
030	RD441-6316-0	PLUG	BOUCHON	DICHTUNGSSATZ	1		
040	RD158-6321-0	HYDRAULIC HOSE(3/4,P1)	TUYAU HYDRAULIQUE	HYDRAULIKSCHLAUCH	1		
050	RD158-6326-0	HYDRAULIC HOSE(1/4,PPS)	TUYAU HYDRAULIQUE	HYDRAULIKSCHLAUCH	1		
060	RD158-6327-0	HYDRAULIC HOSE(1/4,PLS)	TUYAU HYDRAULIQUE	HYDRAULIKSCHLAUCH	1		
070	RD158-6324-0	HYDRAULIC HOSE(3/8,P4-L/F)	TUYAU HYDRAULIQUE	HYDRAULIKSCHLAUCH	1		
080	RD158-6325-0	HOSE,HYDRAULIC(3/8,L/F-UN/V)	TUYAU HYDRAULIQUE	HYDRAULIKSCHLAUCH	1		
090	RD158-6339-0	HYDRAULIC HOSE(1/4,AI)	TUYAU HYDRAULIQUE	HYDRAULIKSCHLAUCH	1		
100	55311-4126-0	BAND,CORD	ATTACHE CABLE	KABELBINDER	1		

silvermorn.co.uk

↔ Interchangeable; ≠ not Interchangeable; ← new for old; → old for new

E00400 OIL PIPING (RETURN)
TUBE (RETOUR)
OEL LEITUNG (RUECKSTORM)

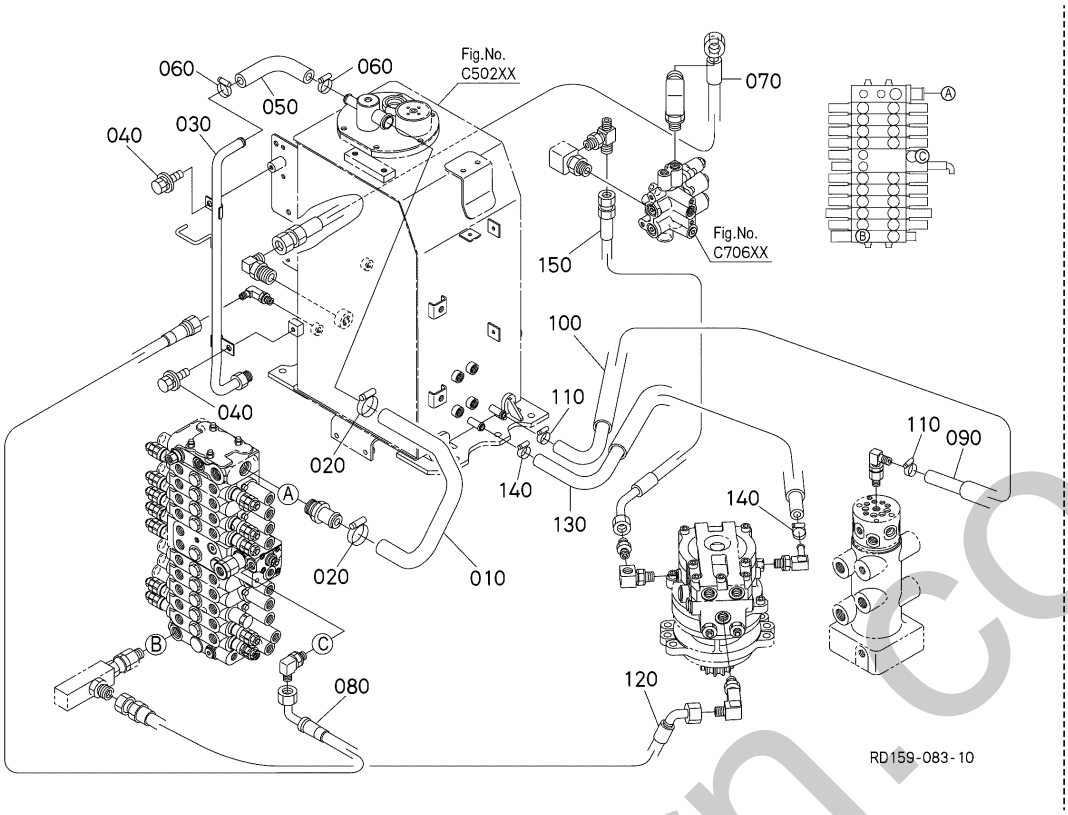

A:KX042-4

REF.No. POS.No. BILD-Nr.	PART No. REFERENCE BESTELL-Nr.	PART NAME	DESIGNATION	BEZEICHNUNG	Q'TY/S.No. Q'TE/No.S. STUECK/S.Nr. A	I.C. I.C. I.C.	REMARKS REMARQUES BEMERKUNGEN
010	RD158-6352-0	HOSE,RETURN	TUYAU DE RETOUR	SCHLAUCH	1		
020	RD411-6382-0	CLAMP,HOSE	COLLIER DE DURITE	SCHLAUCHBINDER	2		
030	RD158-6353-3	PIPE(RETURN,COOLER)	TUYAU DE RETOUR	ROHR	1		
040	01135-51020	BOLT,W SEMS	VIS	SCHRAUBE	2		
050	RD158-6354-3	HOSE(RETURN,COOLER)	TUYAU DE RETOUR	SCHLAUCH	1		
060	R1401-6315-0	CLAMP,HOSE	COLLIER DE DURITE	SCHLAUCHBINDER	2		
070	RD158-6351-0	HYDRAULIC HOSE(1/2,T,ANLODE)	TUYAU HYDRAULIQUE	HYDRAULIKSCHLAUCH	1		
080	RD158-6358-0	HOSE,HYDRAULIC(1/4,LOCKVALVE)	TUYAU HYDRAULIQUE	HYDRAULIKSCHLAUCH	1		
090	RD158-6447-0	HOSE	TUYAU	SCHLAUCH	1		
100	RD158-6448-0	TUBE(850)	TUYAU	ROHR	1		
110	RB101-6363-0	CLAMP,HOSE	COLLIER DE DURITE	SCHLAUCHBINDER	2		
120	RD158-6453-2	HOSE,HYDRAULIC(5/8,MAKE UP)	TUYAU HYDRAULIQUE	HYDRAULIKSCHLAUCH	1		
130	RD158-6455-0	HOSE,DRAIN	TUYAU PURGE	SCHLAUCH	1		
140	RB101-6363-0	CLAMP,HOSE	COLLIER DE DURITE	SCHLAUCHBINDER	2		
150	RD158-6328-2	HOSE,HYDRAULIC(3/8,P,SWIVEL)	TUYAU HYDRAULIQUE	HYDRAULIKSCHLAUCH	1		

↔ Interchangeable; ≠ not Interchangeable; ← new for old; → old for new

simonhorn.co.uk

E00600 OIL PIPING (OIL COOLER)
TUBE (REFROIDISSEUR)
OEL LEITUNG (OELKUEHLER)

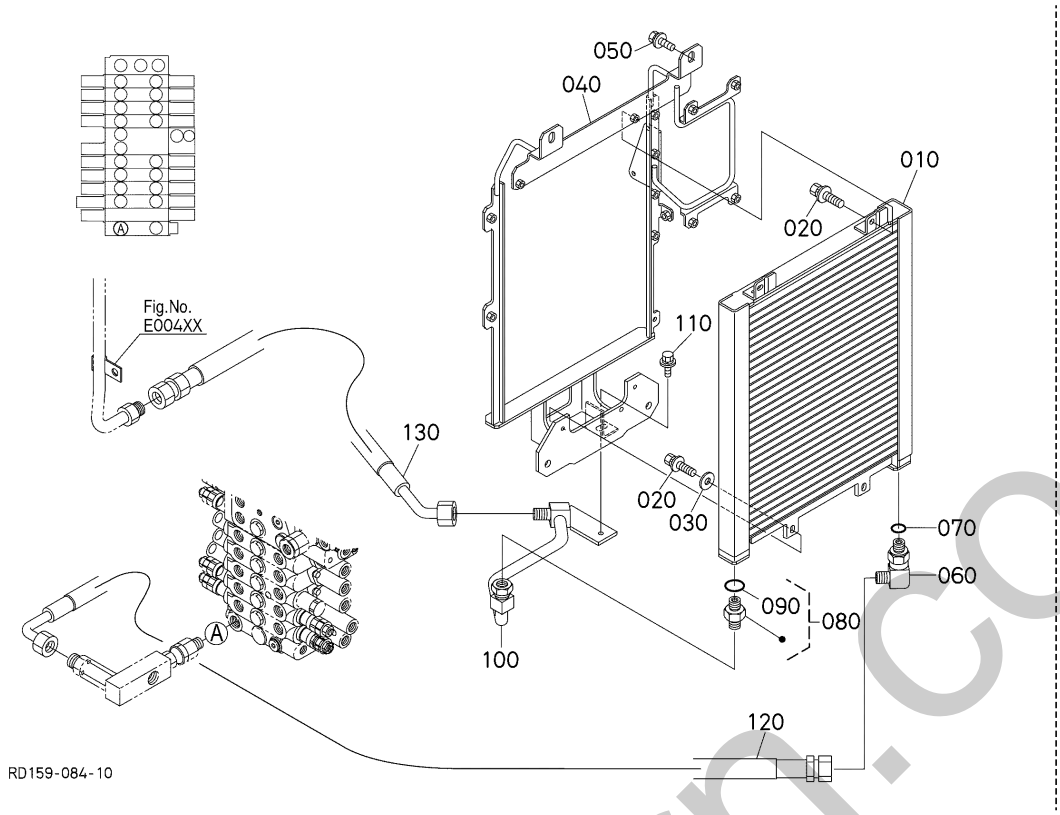

A:KX042-4

REF.No. POS.No. BILD-Nr.	PART No. REFERENCE BESTELL-Nr.	PART NAME	DESIGNATION	BEZEICHNUNG	Q'TY/S.No. Q'TE/No.S. STUECK/S.Nr. A	I.C. I.C. I.C.	REMARKS REMARQUES BEMERKUNGEN
010	RD158-6405-0	COOLER,OIL,ASSY	REFROIDISSEUR D' HUILE,ASSEMBLAGE	OELKUEHLER,KOMP.	1		
020	01025-50616	BOLT	VIS	SCHRAUBE	4		
030	04015-50060	WASHER,PLAIN	RONDELLE	SCHEIBE	2		
040	RD158-4273-2	BRACKET,OIL COOLER	SUPPORT,REFR.D'HUILE	HALTER	1		
050	01135-51025	BOLT,W SEMS	VIS	SCHRAUBE	2		
060	RD158-6408-0	JOINT,PIPE(LG-G)	JOINT,TUYAU	ROHRVERBINDUNG	1		
070	04817-00180	O RING	JOINT TORIQUE	O RING	1		
080	RD451-6164-0	JOINT,PIPE	RACCORD DE TUYAU	VERBINDUNGSSTUECK	1		
090	04817-00180	O RING	JOINT TORIQUE	O RING	1		
100	RD451-6407-3	PIPE,OIL COOLER	TUYAU D'HUILE	OELKUEHLERROHR	1		
110	01125-50825	BOLT,W SEMS	VIS	SCHRAUBE	1		
120	RD158-6361-2	HYDRAULIC HOSE(5/8,OILCOOLER1)	TUYAU HYDRAULIQUE	HYDRAULIKSCHLAUCH	1		
130	RD158-6362-2	HYDRAULIC HOSE(5/8,OILCOOLER2)	TUYAU HYDRAULIQUE	HYDRAULIKSCHLAUCH	1		

silvermorn.co.uk

↔ Interchangeable; ≠ not Interchangeable; ← new for old; → old for new

E10000 OIL PIPING (CONTROL LH)
TUBE (COMMANDE GAUCHE)
OEL LEITUNG (KONTROLL LS)

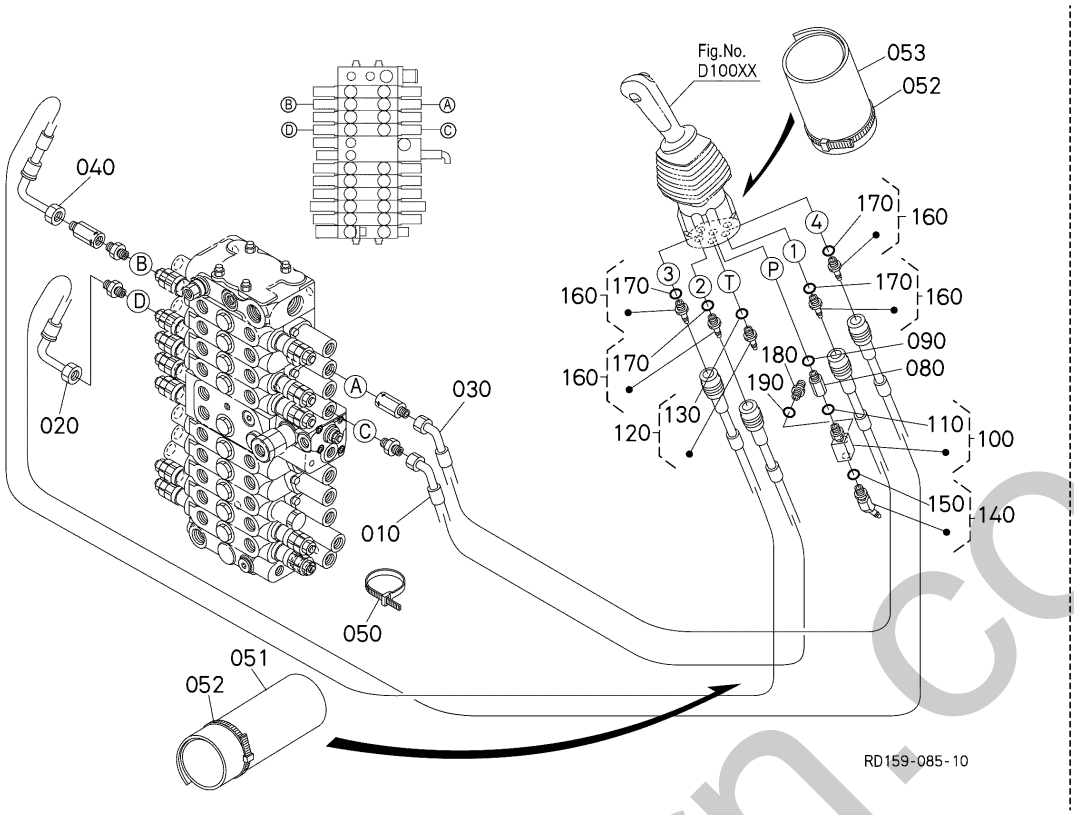

A:KX042-4

REF.No. POS.No. BILD-Nr.	PART No. REFERENCE BESTELL-Nr.	PART NAME	DESIGNATION	BEZEICHNUNG	Q'TY/S.No. Q'TE/No.S. STUECK/S.Nr. A	I.C. I.C. I.C.	REMARKS REMARQUES BEMERKUNGEN
010	RD159-6253-2	HOSE,HYDR(1/4)	TUYAU DE HYD.	SCHLAUCH-HYDRAULISC.	1		
020	RD159-6254-0	HOSE,HYDR(1/4)	TUYAU HYDRAULIQUE	HYDRAULIKSCHLAUCH	1		
030	RD158-6257-0	HOSE,HYDRAULIC	TUYAU HYDRAULIQUE	HYDRAULIKSCHLAUCH	1		
040	RD158-6258-0	HOSE,HYDRAULIC	TUYAU HYDRAULIQUE	HYDRAULIKSCHLAUCH	1		
050	55311-4126-0	BAND,CORD	ATTACHE CABLE	KABELBINDER	3		
051	RD459-6395-0	COVER(HOSE,55-850)	COUVERCLE	DECKEL	1		
052	55311-4126-0	BAND,CORD	ATTACHE CABLE	KABELBINDER	2		
053	RD359-6468-0	COVER(HOSE,3-170)	COUVERCLE	DECKEL	1		
060	----	BLANK	BLANC	LEERE SPALTE	-		
070	----	BLANK	BLANC	LEERE SPALTE	-		
080	RC461-6174-0	FILTER	FILTRE	DRUCKFILTER	1		
090	04817-00110	O RING	JOINT TORIQUE	O RING	1		
100	RD451-6189-0	JOINT,PIPE(T,G2,G2-G	RACCORD DE TUYAU	VERBINDUNGSSTUECK	1		
110	04817-00110	O RING	JOINT TORIQUE	O RING	1		
120	RB411-6386-0	JOINT(S,G1/4-10.5)	RACCORD DE TUYAU	ADAPTER	1		
130	04817-00110	O RING	JOINT TORIQUE	O RING	1		
140	RD158-6393-0	JOINT,PIPE	JOINT,TUYAU	ROHRVERBINDUNG	1		
150	04817-00110	O RING	JOINT TORIQUE	O RING	1		
160	RB411-6386-0	JOINT(S,G1/4-10.5)	RACCORD DE TUYAU	ADAPTER	4		
170	04817-00110	O RING	JOINT TORIQUE	O RING	4		
180	68728-7615-0	ADAPTER	ADAPTATEUR	ZWISCHENSTUECK	1		
190	04817-00110	O RING	JOINT TORIQUE	O RING	1		

↔ Interchangeable; ≠ not Interchangeable; ← new for old; → old for new

enterprn.co.uk

E10200 OIL PIPING (CONTROL RH)
TUBE (COMMANDE DROITE)
OEL LEITUNG (KONTROLL RS)

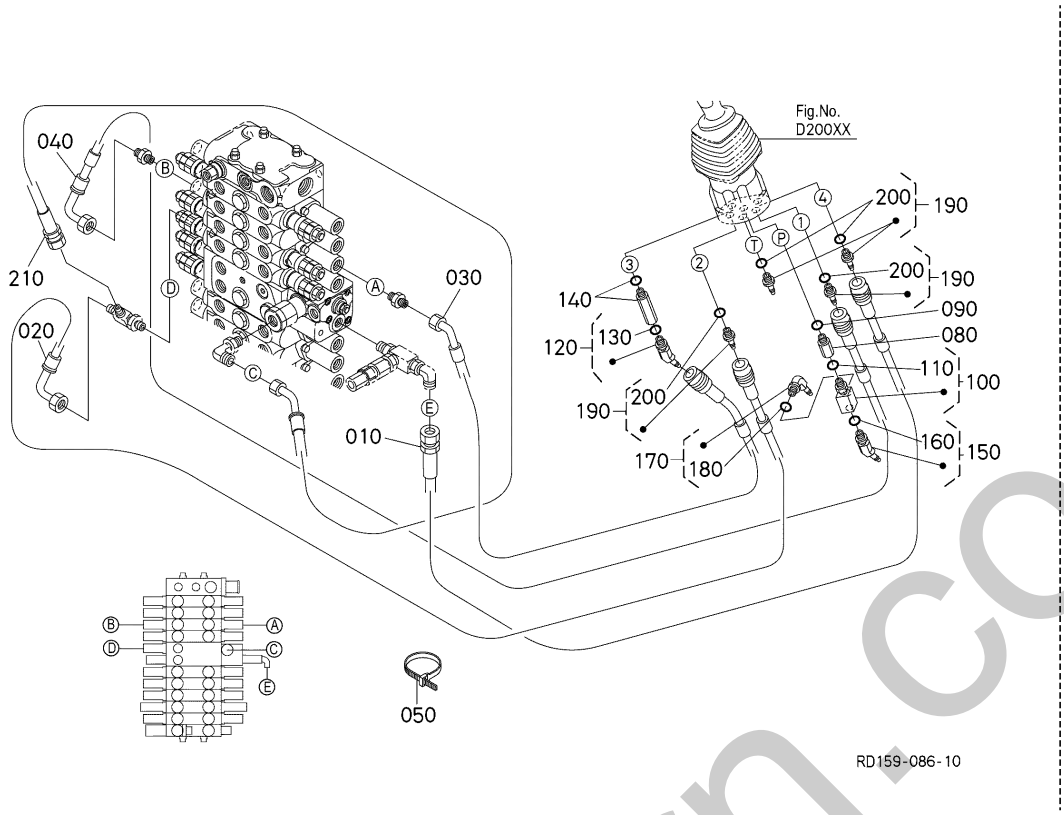

A:KX042-4

REF.No. POS.No. BILD-Nr.	PART No. REFERENCE BESTELL-Nr.	PART NAME	DESIGNATION	BEZEICHNUNG	Q'TY/S.No. Q'TE/No.S. STUECK/S.Nr. A	I.C. I.C. I.C.	REMARKS REMARQUES BEMERKUNGEN
010	RD159-6251-0	HOSE,HYDR(1/4)	TUYAU HYDRAULIQUE	HYDRAULIKSCHLAUCH	1		
020	RD159-6252-0	HOSE,HYDR(1/4)	TUYAU HYDRAULIQUE	HYDRAULIKSCHLAUCH	1		
030	RD158-6255-0	HOSE,HYDRAULIC	TUYAU HYDRAULIQUE	HYDRAULIKSCHLAUCH	1		
040	RD158-6256-0	HOSE,HYDRAULIC	TUYAU HYDRAULIQUE	HYDRAULIKSCHLAUCH	1		
050	55311-4126-0	BAND,CORD	ATTACHE CABLE	KABELBINDER	3		
060	----	BLANK	BLANC	LEERE SPALTE	-		
070	----	BLANK	BLANC	LEERE SPALTE	-		
080	RC461-6174-0	FILTER	FILTRE	DRUCKFILTER	1		
090	04817-00110	O RING	JOINT TORIQUE	O RING	1		
100	RD451-6189-0	JOINT,PIPE(T,G2,G2-G	RACCORD DE TUYAU	VERBINDUNGSSTUECK	1		
110	04817-00110	O RING	JOINT TORIQUE	O RING	1		
120	RD158-6393-0	JOINT,PIPE	JOINT,TUYAU	ROHRVERBINDUNG	1		
130	04817-00110	O RING	JOINT TORIQUE	O RING	1		
140	RP431-7969-0	JOINT,PIPE	RACCORD DE TUYAU	VERBINDUNGSSTUECK	1		
150	RD158-6393-0	JOINT,PIPE	JOINT,TUYAU	ROHRVERBINDUNG	1		
160	04817-00110	O RING	JOINT TORIQUE	O RING	1		
170	RD158-6392-2	JOINT,PIPE	JOINT,TUYAU	ROHRVERBINDUNG	1		
180	04817-00110	O RING	JOINT TORIQUE	O RING	1		
190	RB411-6386-0	JOINT(S,G1/4-10.5)	RACCORD DE TUYAU	ADAPTER	4		
200	04817-00110	O RING	JOINT TORIQUE	O RING	4		
210	RD158-6355-0	HOSE,HYDRAULIC(1/4,LOCKRELEASE	TUYAU HYDRAULIQUE	HYDRAULIKSCHLAUCH	1		

↔ Interchangeable; ≠ not Interchangeable; ← new for old; → old for new

silverhorn.co.uk

E10600 OIL PIPING (PILOT P)
TUBE (PILOTE P)
OEL LEITUNG (PILOT P)

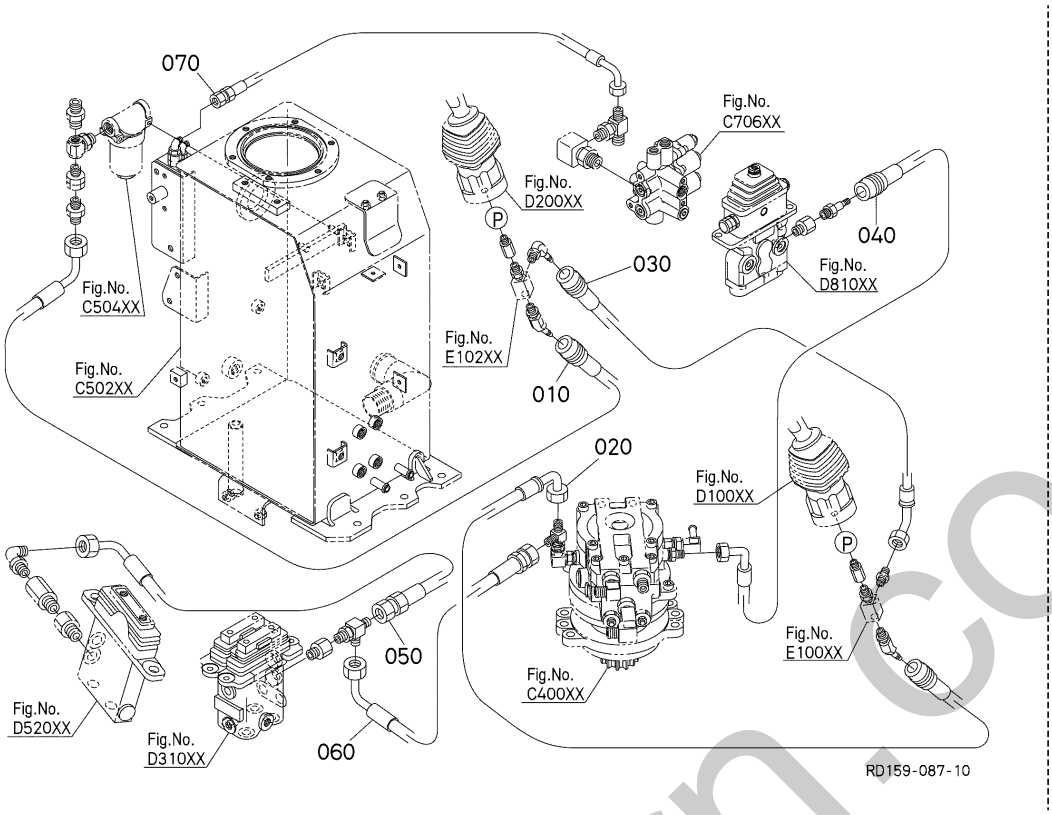

A:KX042-4

REF.No. POS.No. BILD-Nr.	PART No. REFERENCE BESTELL-Nr.	PART NAME	DESIGNATION	BEZEICHNUNG	Q'TY/S.No. Q'TE/No.S. STUECK/S.Nr. A	I.C. I.C. I.C.	REMARKS REMARQUES BEMERKUNGEN
010	RD158-6356-0	HOSE,HYDRAULIC	TUYAU HYDRAULIQUE	HYDRAULIKSCHLAUCH	1		
020	RD158-6331-2	HYDRAULIC HOSE(1/4,P,CONTROL L	TUYAU HYDRAULIQUE	HYDRAULIKSCHLAUCH	1		
030	RD159-6332-0	HOSE,HYDR(DN6)	TUYAU HYDRAULIQUE	HYDRAULIKSCHLAUCH	1		
040	RD158-6333-0	HOSE,HYDRAULIC(1/4,P,BLADE)	TUYAU HYDRAULIQUE	HYDRAULIKSCHLAUCH	1		
050	RD158-6334-0	HOSE,HYDRAULIC(1/4,P,SWING)	TUYAU HYDRAULIQUE	HYDRAULIKSCHLAUCH	1		
060	RD158-6335-2	HYDRAULIC HOSE(3/8,P,TRAVELING	TUYAU HYDRAULIQUE	HYDRAULIKSCHLAUCH	1		
070	RD158-6336-0	HOSE,HYDRAULIC(3/8,P,AX1)	TUYAU HYDRAULIQUE	HYDRAULIKSCHLAUCH	1		

silvermarn.co.uk

↔ Interchangeable; ≠ not Interchangeable; ← new for old; → old for new

E10800 OIL PIPING (PILOT T)
TUBE (PILOTE T)
OEL LEITUNG (PILOT T)

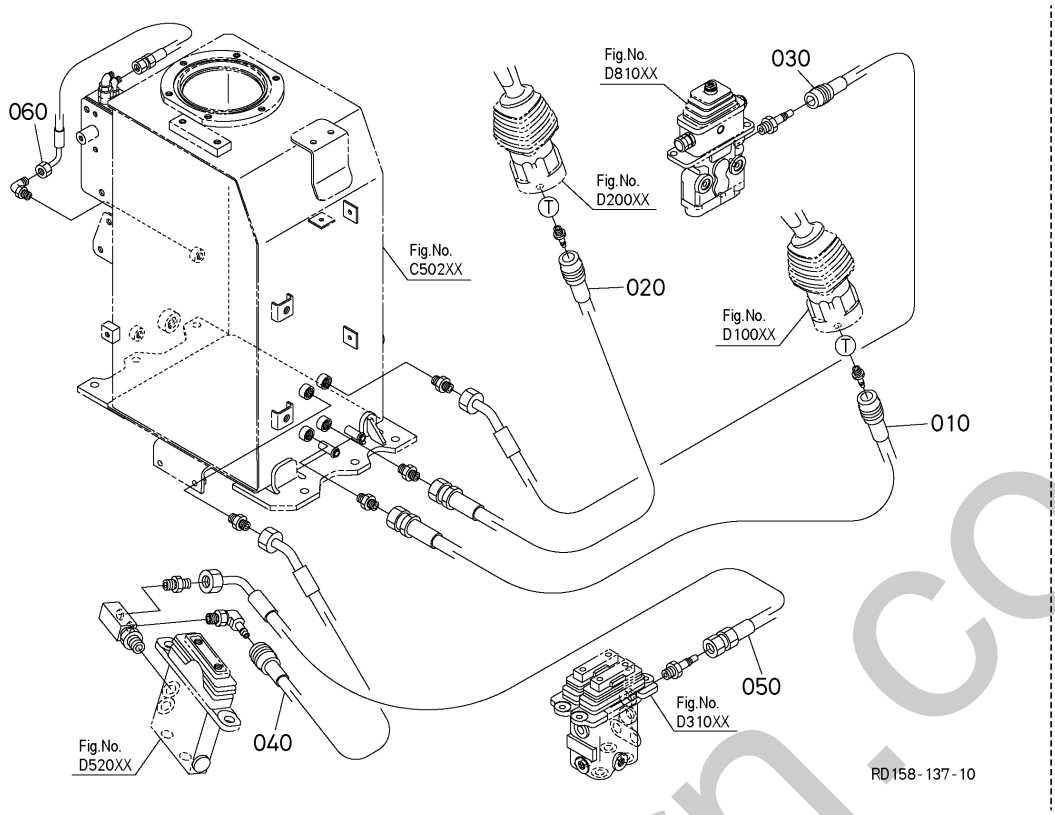

A:KX042-4

REF.No. POS.No. BILD-Nr.	PART No. REFERENCE BESTELL-Nr.	PART NAME	DESIGNATION	BEZEICHNUNG	Q'TY/S.No. Q'TE/No.S. STUECK/S.Nr. A	I.C. I.C. I.C.	REMARKS REMARQUES BEMERKUNGEN
010	RD158-6341-0	HOSE,HYDRAULIC(1/4,T,CONTROLL	TUYAU HYDRAULIQUE	HYDRAULIKSCHLAUCH	1		
020	RD158-6342-0	HOSE,HYDRAULIC(1/4,T,CONTROLR	TUYAU HYDRAULIQUE	HYDRAULIKSCHLAUCH	1		
030	RD158-6343-0	HOSE,HYDRAULIC(1/4,T,BLADE)	TUYAU HYDRAULIQUE	HYDRAULIKSCHLAUCH	1		
040	RD158-6344-0	HOSE,HYDRAULIC(1/4,T,SWING)	TUYAU HYDRAULIQUE	HYDRAULIKSCHLAUCH	1		
050	RD158-6345-0	HOSE,HYDRAULIC(1/4,T,TRAVELING	TUYAU HYDRAULIQUE	HYDRAULIKSCHLAUCH	1		
060	RD158-6346-0	HOSE,HYDRAULIC(1/4,T,AX1)	TUYAU HYDRAULIQUE	HYDRAULIKSCHLAUCH	1		

⟷ Interchangeable; ≠ not Interchangeable; ⟵ new for old; ⟶ old for new

silvermorn.co.uk

E11000 OIL PIPING (ENERGY SAVING)
TUBE (ECONOMIE D'ENERGIE)
OEL LEITUNG (ENERGIE DIE SPART)

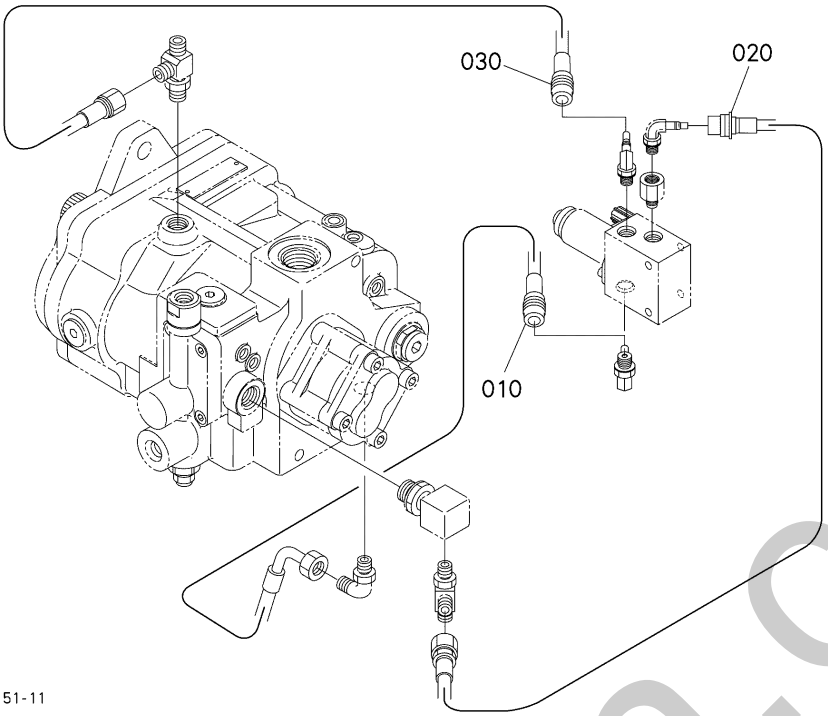

A:KX042-4

REF.No. POS.No. BILD-Nr.	PART No. REFERENCE BESTELL-Nr.	PART NAME	DESIGNATION	BEZEICHNUNG	Q'TY/S.No. Q'TE/No.S. STUECK/S.Nr. A	I.C. I.C. I.C.	REMARKS REMARQUES BEMERKUNGEN
010	RD158-6007-2	HOSE,HYDRAULIC	TUYAU HYDRAULIQUE	HYDRAULIKSCHLAUCH	1		
020	RD158-6008-2	HOSE,HYDRAULIC	TUYAU HYDRAULIQUE	HYDRAULIKSCHLAUCH	1		
030	RD158-6009-2	HOSE,HYDRAULIC	TUYAU HYDRAULIQUE	HYDRAULIKSCHLAUCH	1		

↔ Interchangeable; ≠ not Interchangeable; ← new for old; → old for new

silverhorn.co.uk

E20000 OIL PIPING (TRAVEL LH)
TUBE (DEPLACEMENT GAUCHE)
OEL LEITUNG (FAHREN LS)

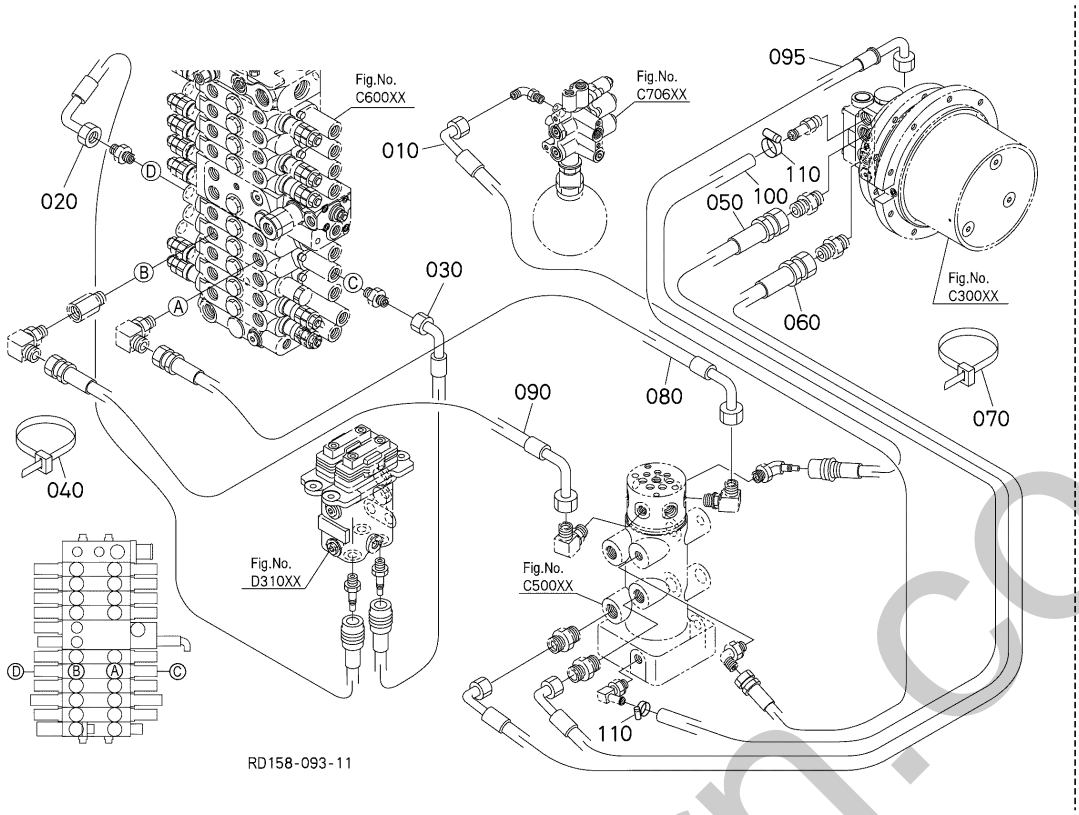

A:KX042-4

REF.No. POS.No. BILD-Nr.	PART No. REFERENCE BESTELL-Nr.	PART NAME	DESIGNATION	BEZEICHNUNG	Q'TY/S.No. Q'TE/No.S. STUECK/S.Nr. A	I.C. I.C. I.C.	REMARKS REMARQUES BEMERKUNGEN
010	RD158-6446-0	HOSE,HYDRAULIC(1/4,2F)	TUYAU HYDRAULIQUE	HYDRAULIKSCHLAUCH	1		
020	RD158-6265-0	HOSE,HYDRAULIC	TUYAU HYDRAULIQUE	HYDRAULIKSCHLAUCH	1		
030	RD158-6266-0	HOSE,HYDRAULIC	TUYAU HYDRAULIQUE	HYDRAULIKSCHLAUCH	1		
040	55311-4126-0	BAND,CORD	ATTACHE CABLE	KABELBINDER	3		
050	RD158-6371-0	HYDRAULIC HOSE(1/2,RJ-WM-LF)	TUYAU HYDRAULIQUE	HYDRAULIKSCHLAUCH	1		
060	RD158-6381-2	HYDRAULIC HOSE(1/2,RJ-WM-LR)	TUYAU HYDRAULIQUE	HYDRAULIKSCHLAUCH	1		
070	55311-4126-0	BAND,CORD	ATTACHE CABLE	KABELBINDER	1		
080	RD158-6441-0	HOSE,HYDRAULIC(1/2,RJ-LH-F)	TUYAU HYDRAULIQUE	HYDRAULIKSCHLAUCH	1		
090	RD158-6442-0	HOSE,HYDRAULIC(1/2,RJ-LH-R)	TUYAU HYDRAULIQUE	HYDRAULIKSCHLAUCH	1		
095	RD158-6373-0	HYDRAULIC HOSE(1/4,RJ-WM,2F)	TUYAU HYDRAULIQUE	HYDRAULIKSCHLAUCH	1		
100	RD158-6374-0	HOSE(DREN,WM,L)	TUYAU (DREN, WM, L)	SCHLAUCH	1		
110	RB101-6363-0	CLAMP,HOSE	COLLIER DE DURITE	SCHLAUCHBINDER	2		

↔ Interchangeable; ≠ not Interchangeable; ← new for old; → old for new

silverborn.co.uk

E20200 OIL PIPING (TRAVEL RH)
TUBE (DEPLACEMENT DROITE)
OEL LEITUNG (FAHREN RS)

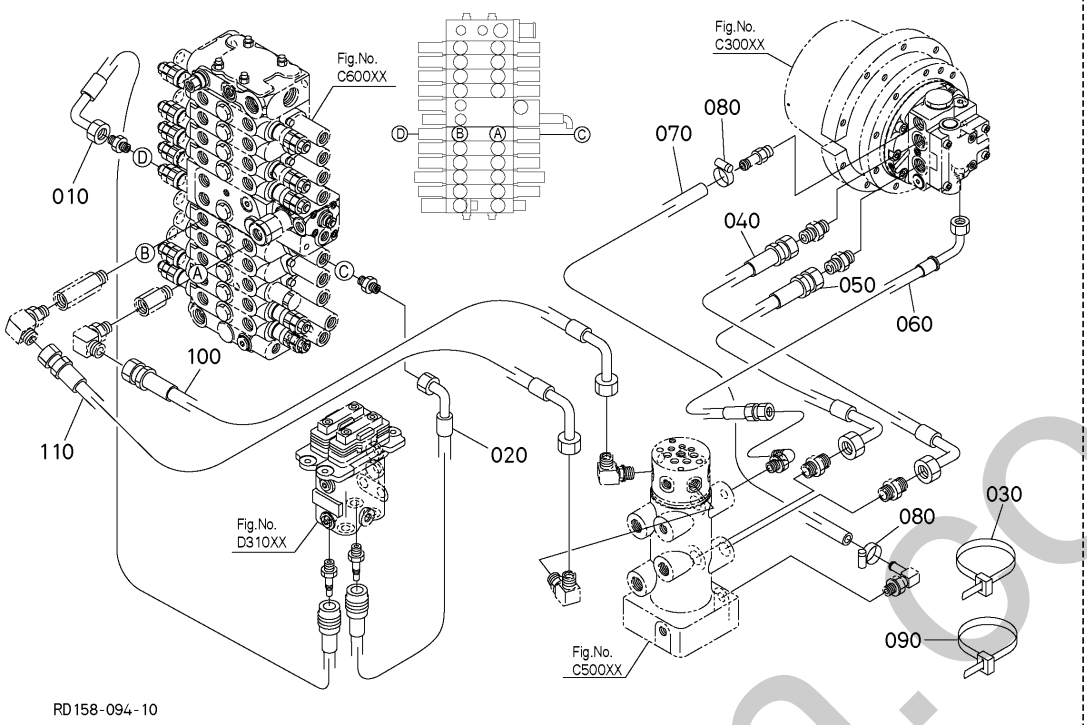

A:KX042-4

REF.No. POS.No. BILD-Nr.	PART No. REFERENCE BESTELL-Nr.	PART NAME	DESIGNATION	BEZEICHNUNG	Q'TY/S.No. Q'TE/No.S. STUECK/S.Nr. A	I.C. I.C. I.C.	REMARKS REMARQUES BEMERKUNGEN
010	RD158-6267-0	HOSE,HYDRAULIC	TUYAU HYDRAULIQUE	HYDRAULIKSCHLAUCH	1		
020	RD158-6268-0	HOSE,HYDRAULIC	TUYAU HYDRAULIQUE	HYDRAULIKSCHLAUCH	1		
030	55311-4126-0	BAND,CORD	ATTACHE CABLE	KABELBINDER	3		
040	RD158-6372-0	HYDRAULIC HOSE(1/2,RJ-WM-RF)	TUYAU HYDRAULIQUE	HYDRAULIKSCHLAUCH	1		
050	RD158-6382-2	HYDRAULIC HOSE(1/2,RJ-WM-RR)	TUYAU HYDRAULIQUE	HYDRAULIKSCHLAUCH	1		
060	RD158-6373-0	HYDRAULIC HOSE(1/4,RJ-WM,2F)	TUYAU HYDRAULIQUE	HYDRAULIKSCHLAUCH	1		
070	RD158-6375-0	HOSE(DREN,WM,R)	TUYAU (DREN, WM, R)	SCHLAUCH	1		
080	RB101-6363-0	CLAMP,HOSE	COLLIER DE DURITE	SCHLAUCHBINDER	2		
090	55311-4126-0	BAND,CORD	ATTACHE CABLE	KABELBINDER	1		
100	RD158-6443-0	HOSE,HYDRAULIC(1/2,RJ-RH-F)	TUYAU HYDRAULIQUE	HYDRAULIKSCHLAUCH	1		
110	RD158-6444-0	HOSE,HYDRAULIC(1/2,RJ-RH-R)	TUYAU HYDRAULIQUE	HYDRAULIKSCHLAUCH	1		

↔ Interchangeable; ≠ not Interchangeable; ← new for old; → old for new

silvermarn.co.uk

E20400 OIL PIPING (SWIVEL) TUBE(PIVOT) OEL LEITUNG(DREHEN)

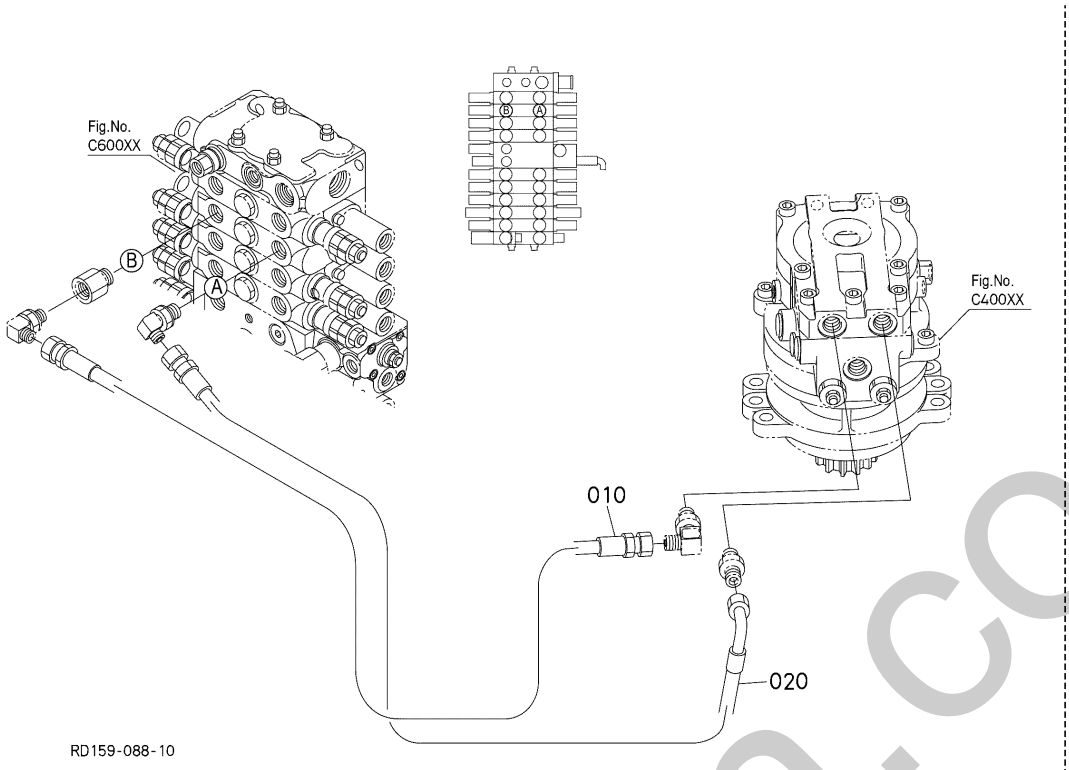

A:KX042-4

REF.No. POS.No. BILD-Nr.	PART No. REFERENCE BESTELL-Nr.	PART NAME	DESIGNATION	BEZEICHNUNG	Q'TY/S.No. Q'TE/No.S. STUECK/S.Nr. A	I.C. I.C. I.C.	REMARKS REMARQUES BEMERKUNGEN
010	RD158-6451-2	HOSE,HYDRAULIC(1/2,SM-LH)	TUYAU HYDRAULIQUE	HYDRAULIKSCHLAUCH	1		
020	RD158-6452-2	HOSE,HYDRAULIC(1/2,SM-RH)	TUYAU HYDRAULIQUE	HYDRAULIKSCHLAUCH	1		

silverhorn.co.uk

↔ Interchangeable; ≠ not Interchangeable; ← new for old; → old for new

E30000 OIL PIPING (SWING)
TUBE (BALANCEMENT)
OEL LEITUNG (SCHWUNG)

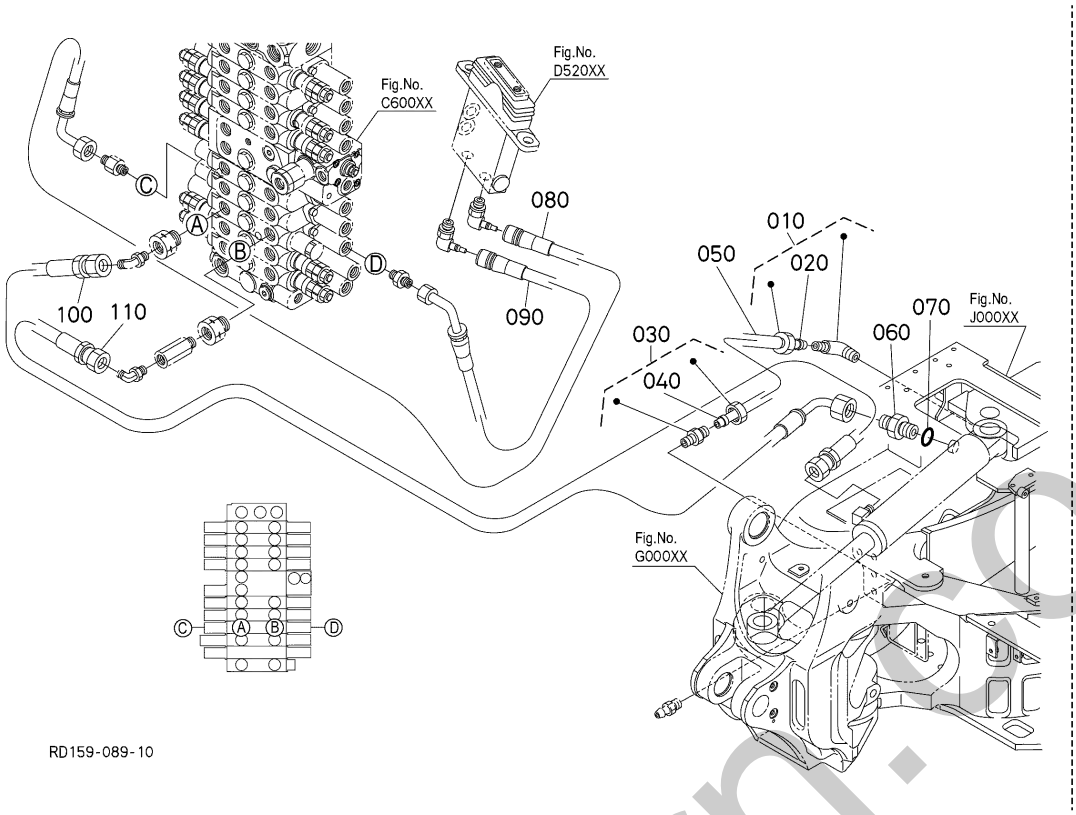

A:KX042-4

REF.No. POS.No. BILD-Nr.	PART No. REFERENCE BESTELL-Nr.	PART NAME	DESIGNATION	BEZEICHNUNG	Q'TY/S.No. Q'TE/No.S. STUECK/S.Nr. A	I.C. I.C. I.C.	REMARKS REMARQUES BEMERKUNGEN
010	68721-6739-0	CONNECTOR	CONNECTEUR	ANSCHLUSS	1		
020	68721-6743-0	SLEEVE	MANCHON	MUFFE	1		
030	68721-6748-0	CONNECTOR	CONNECTEUR	ANSCHLUSS	1		
040	68721-6743-0	SLEEVE	MANCHON	MUFFE	1		
050	RD158-6748-0	TUBE	TUYAU,GRASSEUR	ROHR	1		
060	68728-7615-0	ADAPTER	ADAPTATEUR	ZWISCHENSTUECK	1		
070	04817-00110	O RING	JOINT TORIQUE	O RING	1		
080	RD158-6263-0	HOSE,HYDRAULIC	TUYAU HYDRAULIQUE	HYDRAULIKSCHLAUCH	1		
090	RD158-6264-0	HOSE,HYDRAULIC	TUYAU HYDRAULIQUE	HYDRAULIKSCHLAUCH	1		
100	RD158-6461-2	HOSE,HYDRAULIC(1/4,SW-LH)	TUYAU HYDRAULIQUE	HYDRAULIKSCHLAUCH	1		
110	RD158-6462-0	HOSE,HYDRAULIC(1/4,SW-RH)	TUYAU HYDRAULIQUE	HYDRAULIKSCHLAUCH	1		

silverhorn.co.uk

↔ Interchangeable; ≠ not Interchangeable; ⟵ new for old; ⟶ old for new

E30400 OIL PIPING (BOOM)
TUBE (FLECHE)
OEL LEITUNG (AUSLEGER)

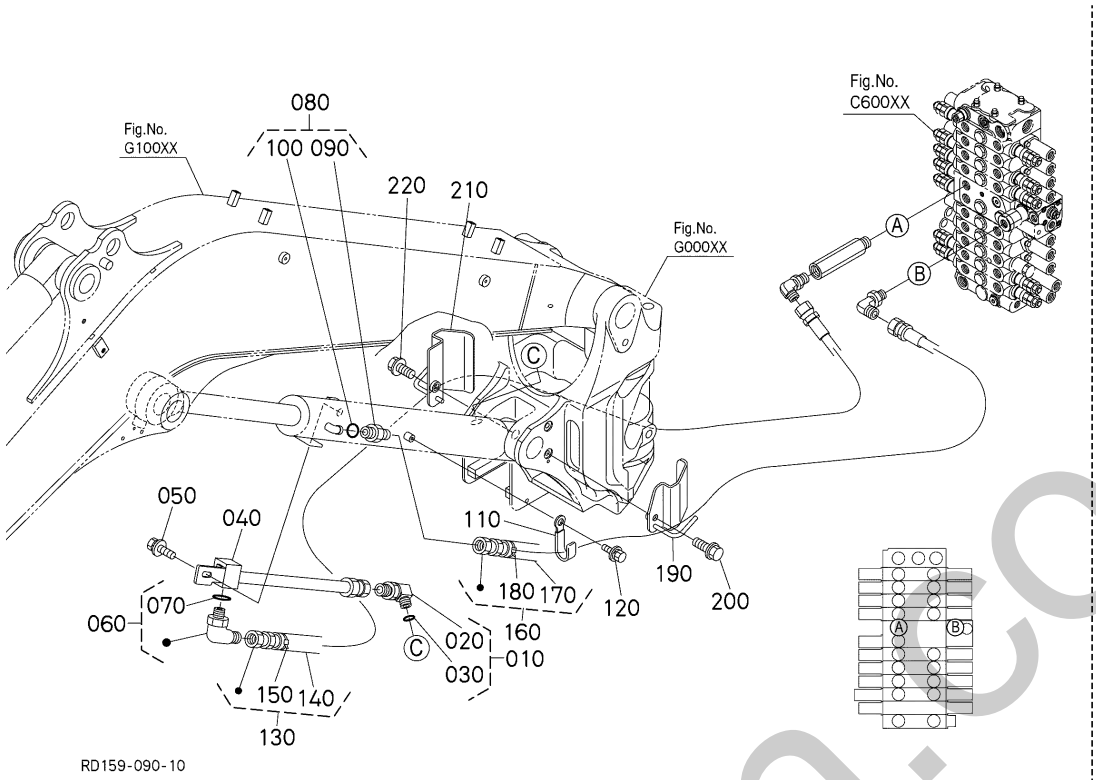

A:KX042-4

REF.No. POS.No. BILD-Nr.	PART No. REFERENCE BESTELL-Nr.	PART NAME	DESIGNATION	BEZEICHNUNG	Q'TY/S.No. Q'TE/No.S. STUECK/S.Nr. A	I.C. I.C. I.C.	REMARKS REMARQUES BEMERKUNGEN
010	RC441-6331-0	JOINT,ELBOW(G-G)	RACCORD DE TUYAU	VERBINDUNGSSTUECK	1		
020	06115-54047	JOINT	RACCORD	ADAPTER	1		
030	04817-00180	O RING	JOINT TORIQUE	O RING	1		
040	RD158-6417-2	PIPE(BOOMCYL,YS)	TUYAU	ROHR	1		
050	01135-51020	BOLT,W SEMS	VIS	SCHRAUBE	1		
060	MR003-3041-0	JOINT,PIPE	COUDE,ADAPTATEUR	KRUEMMER,ANSCHL.ST.	1		
070	04817-00180	O RING	JOINT TORIQUE	O RING	1		
080	RC441-6328-0	JOINT,PIPE(G-G)	RACCORD DE TUYAU DROIT	GERADE ROHRVERBINDUNG	1		
090	68131-6174-0	ADAPTER	ADAPTATEUR	ZWISCHENSTUECK	1		
100	04817-00180	O RING	JOINT TORIQUE	O RING	1		
110	68841-5315-0	CLAMP	ATTACHE	KLAMMER	1		
120	01125-50816	BOLT,W SEMS	VIS	SCHRAUBE	1		
130	RD158-6411-0	HOSE,HYDRAULIC,ASSY(3/8,BM-U)	TUYAU HYDRAULIQUE,ASSEMBLAGE	HYDRAULIKSCHLAUCH,KOMP.	1		
140	RD158-9577-0	COVER(HOSE,27-805)	COUVERCLE	DECKEL	1		
150	RD451-6468-0	CLAMP,HOSE COVER	ATTACHE	HALTER	1		
160	RD158-6412-0	HOSE,HYDRAULIC,ASSY(3/8,BM-D)	TUYAU HYDRAULIQUE,ASSEMBLAGE	HYDRAULIKSCHLAUCH,KOMP.	1		
170	RD158-9552-0	COVER(HOSE,27-1025)	COUVERCLE	DECKEL	1		
180	RD451-6468-0	CLAMP,HOSE COVER	ATTACHE	HALTER	1		
190	RD158-6896-2	STAY(HOSE)	SUPPORT DE TUYAU	AUFENTHALT	1		
200	01774-51220	BOLT,FLANGE	VIS DE BUTEE	SCHRAUBE	1		
210	RD158-6897-2	STAY(HOSE)	SUPPORT DE TUYAU	AUFENTHALT	1		
220	01774-51220	BOLT,FLANGE	VIS DE BUTEE	SCHRAUBE	1		

↔ Interchangeable; ≠ not Interchangeable; ← new for old; → old for new

silverhorn.co.uk

E40000 OIL PIPING (ARM)
TUBE (BRAS)
OEL LEITUNG (ARM)

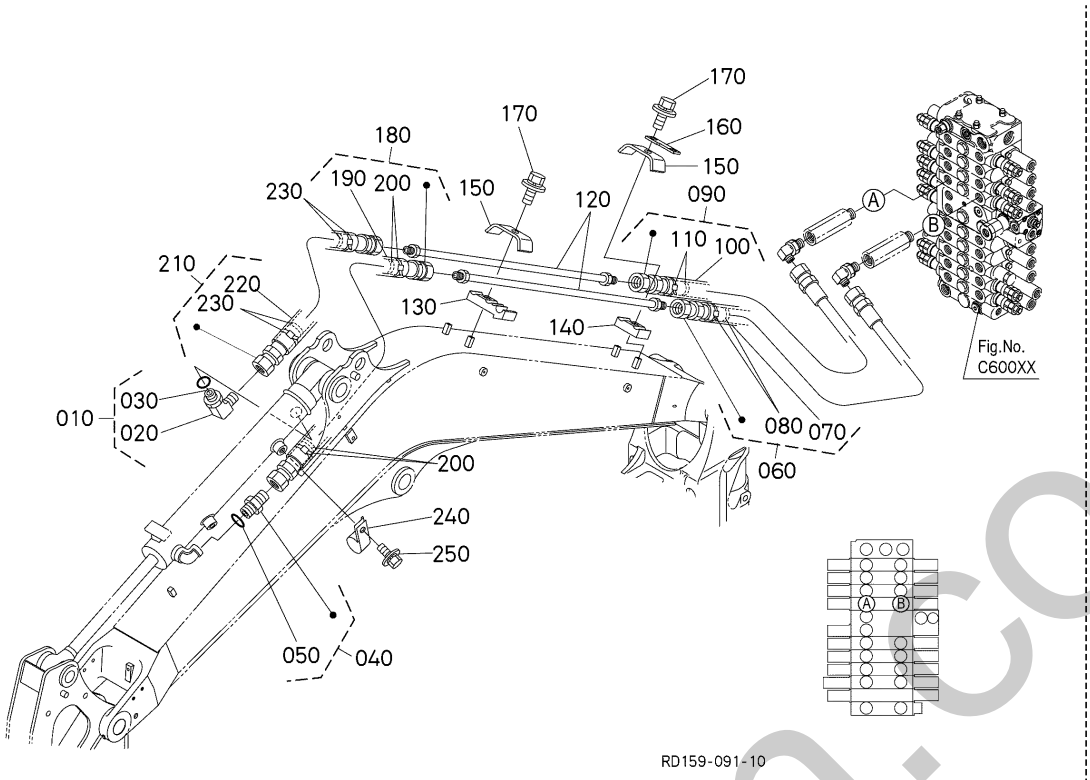

A:KX042-4

REF.No. POS.No. BILD-Nr.	PART No. REFERENCE BESTELL-Nr.	PART NAME	DESIGNATION	BEZEICHNUNG	Q'TY/S.No. Q'TE/No.S. STUECK/S.Nr. A	I.C. I.C. I.C.	REMARKS REMARQUES BEMERKUNGEN
010	RC441-6331-0	JOINT,ELBOW(G-G)	RACCORD DE TUYAU	VERBINDUNGSSTUECK	1		
020	06115-54047	JOINT	RACCORD	ADAPTER	1		
030	04817-00180	O RING	JOINT TORIQUE	O RING	1		
040	RD451-6164-0	JOINT,PIPE	RACCORD DE TUYAU	VERBINDUNGSSTUECK	1		
050	04817-00180	O RING	JOINT TORIQUE	O RING	1		
060	RD158-6413-0	HOSE,HYDRAULIC,ASSY(1/2,AM-D)	TUYAU HYDRAULIQUE,ASSEMBLAGE	HYDRAULIKSCHLAUCH,KOMP.	1		
070	RD451-9553-3	COVER(HOSE,32-560)	COUVERCLE	DECKEL	1		
080	RD451-6468-0	CLAMP,HOSE COVER	ATTACHE	HALTER	2		
090	RD158-6414-0	HOSE,HYDRAULIC,ASSY(1/2,AM-C)	TUYAU HYDRAULIQUE,ASSEMBLAGE	HYDRAULIKSCHLAUCH,KOMP.	1		
100	RD451-9553-3	COVER(HOSE,32-560)	COUVERCLE	DECKEL	1		
110	RD451-6468-0	CLAMP,HOSE COVER	ATTACHE	HALTER	2		
120	RD158-6433-0	PIPE(HYDRAULIC,ARM)	TUYAU DE HYD.	ROHR	2		
130	RD158-6429-0	CLAMP(FRONT,AUX)	PINCE	SCHLAUCHBINDER	1		
140	RD411-6429-0	CLAMP,FRONT	ATTACHE	KLAMMER	1		
150	RD451-6428-2	CLAMP	ATTACHE	KLAMMER	2		
160	RD411-5357-0	STAY,HARNESS CLAMP	SUPPORT	STREBE	1		
170	01135-51020	BOLT,W SEMS	VIS	SCHRAUBE	2		
180	RD158-6434-0	HOSE,HYDRAULIC,ASSY(1/2,F-AMD	TUYAU HYDRAULIQUE,ASSEMBLAGE	HYDRAULIKSCHLAUCH,KOMP.	1		
190	RD158-9557-0	COVER(HOSE,36-1400)	COUVERCLE	DECKEL	1		
200	RD451-6468-0	CLAMP,HOSE COVER	ATTACHE	HALTER	4		
210	RD158-6435-0	HOSE,HYDRAULIC,ASSY(1/2,F-AMC	TUYAU HYDRAULIQUE,ASSEMBLAGE	HYDRAULIKSCHLAUCH,KOMP.	1		
220	RD158-9558-0	COVER(HOSE,36-620)	COUVERCLE	DECKEL	1		
230	RD451-6468-0	CLAMP,HOSE COVER	ATTACHE	HALTER	4		
240	68841-5315-0	CLAMP	ATTACHE	KLAMMER	1		
250	01125-50816	BOLT,W SEMS	VIS	SCHRAUBE	1		

silverhorn.co.uk

↔ Interchangeable; ≠ not Interchangeable; ← new for old; → old for new

E50000 OIL PIPING (BUCKET)
TUBE (GODET)
OEL LEITUNG (KUEBEL)

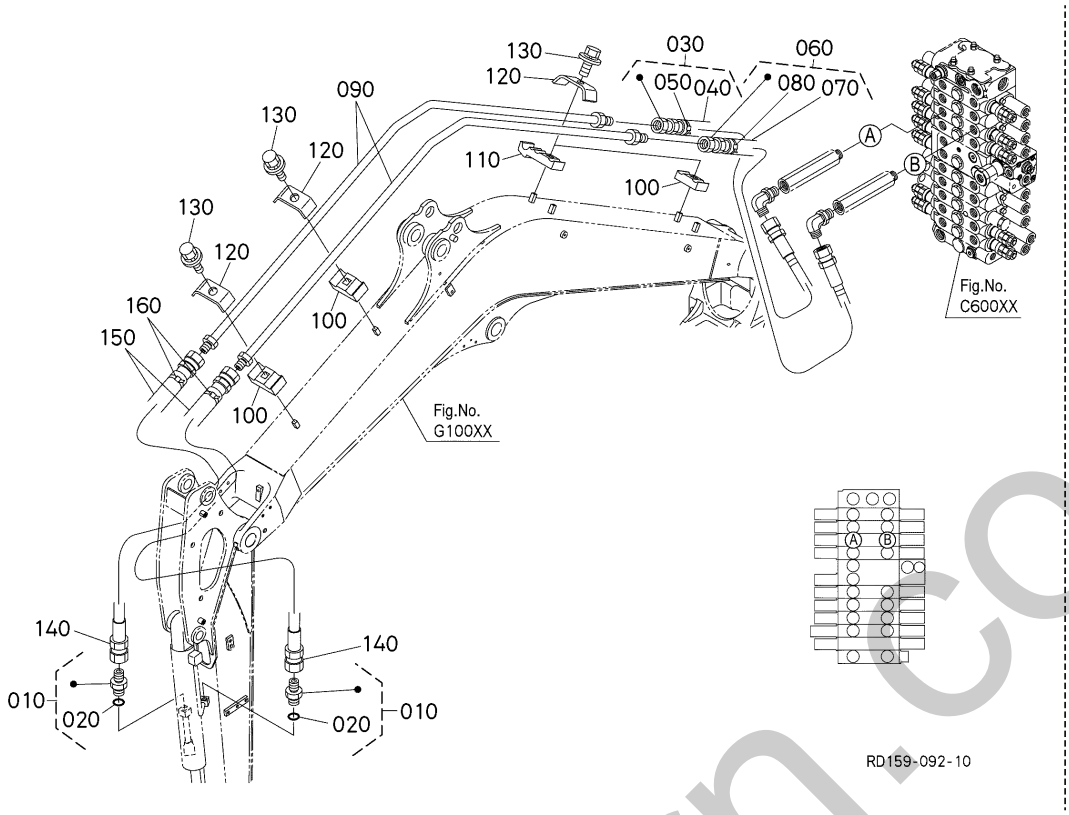

A:KX042-4

REF.No. POS.No. BILD-Nr.	PART No. REFERENCE BESTELL-Nr.	PART NAME	DESIGNATION	BEZEICHNUNG	Q'TY/S.No. Q'TE/No.S. STUECK/S.Nr. A	I.C. I.C. I.C.	REMARKS REMARQUES BEMERKUNGEN
010	RD451-6164-0	JOINT,PIPE	RACCORD DE TUYAU	VERBINDUNGSSTUECK	2		
020	04817-00180	O RING	JOINT TORIQUE	O RING	2		
030	RD158-6415-0	HOSE,HYDRAULIC,ASSY(3/8,BK-D)	TUYAU HYDRAULIQUE,ASSEMBLAGE	HYDRAULIKSCHLAUCH,KOMP.	1		
040	RD158-9554-0	COVER(HOSE,27-565)	COUVERCLE	DECKEL	1		
050	RD451-6468-0	CLAMP,HOSE COVER	ATTACHE	HALTER	1		
060	RD158-6416-0	HOSE,HYDRAULIC,ASSY(3/8,BK-C)	TUYAU HYDRAULIQUE,ASSEMBLAGE	HYDRAULIKSCHLAUCH,KOMP.	1		
070	RD158-9554-0	COVER(HOSE,27-565)	COUVERCLE	DECKEL	1		
080	RD451-6468-0	CLAMP,HOSE COVER	ATTACHE	HALTER	1		
090	RD158-6426-0	PIPE(HYDRAULIC,BUCKET	TUYAU DE HYD.	ROHR	2		
100	RD411-6429-0	CLAMP,FRONT	ATTACHE	KLAMMER	3		
110	RD158-6429-0	CLAMP(FRONT,AUX)	PINCE	SCHLAUCHBINDER	1		
120	RD451-6428-2	CLAMP	ATTACHE	KLAMMER	4		
130	01135-51020	BOLT,W SEMS	VIS	SCHRAUBE	4		
140	RD158-6431-0	HOSE,HYDRAULIC(1/2,F-BK-D)	TUYAU HYDRAULIQUE	HYDRAULIKSCHLAUCH	2		
150	RD158-6467-0	COVER(HOSE,32-970)	COUVERCLE	DECKEL	2		
160	RD451-6468-0	CLAMP,HOSE COVER	ATTACHE	HALTER	4		

↔ Interchangeable; ≠ not Interchangeable; ← new for old; → old for new

simonorn.co.uk

E60000 OIL PIPING (BLADE)
TUBE (LAME)
OEL LEITUNG (PLANIERSCHILD)

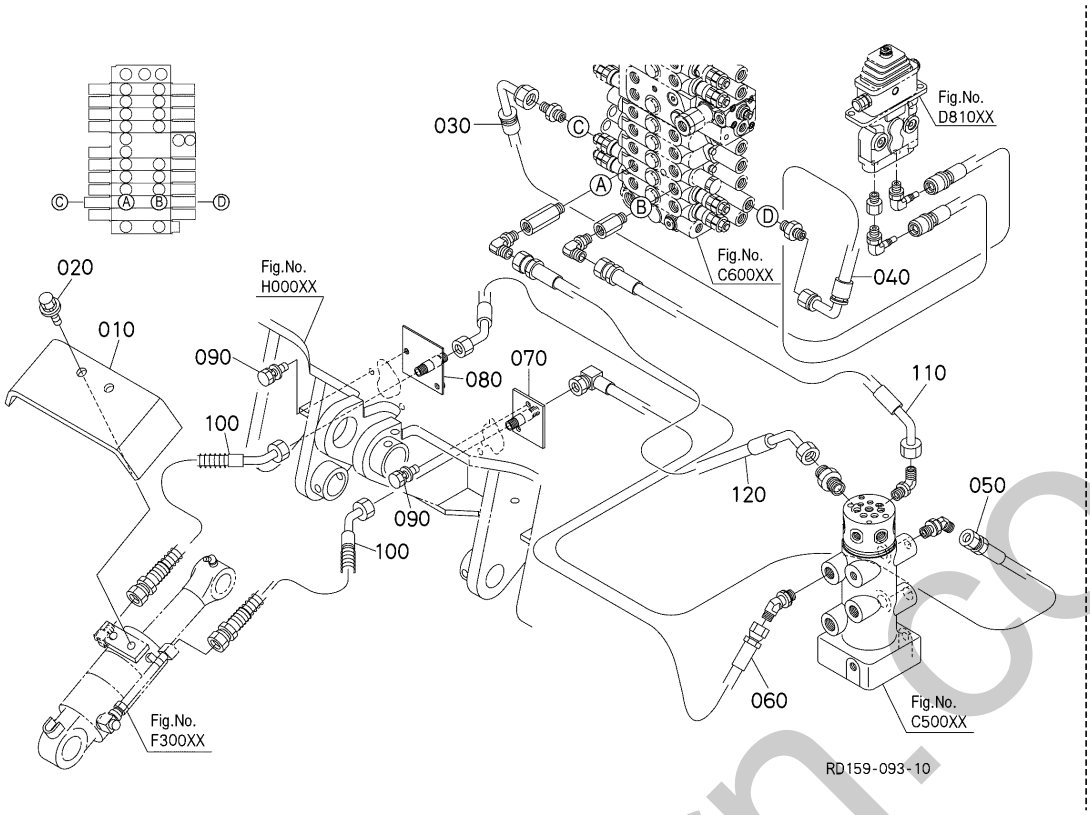

A:KX042-4

REF.No. POS.No. BILD-Nr.	PART No. REFERENCE BESTELL-Nr.	PART NAME	DESIGNATION	BEZEICHNUNG	Q'TY/S.No. Q'TE/No.S. STUECK/S.Nr. A	I.C. I.C. I.C.	REMARKS REMARQUES BEMERKUNGEN
010	RD148-7521-0	COVER(BLADE CYLINDER	COUVERCLE	DECKEL	1		
020	01135-51225	BOLT,W SEMS	VIS	BOLZEN	2		
030	RD158-6261-2	HOSE,HYDRAULIC	TUYAU HYDRAULIQUE	HYDRAULIKSCHLAUCH	1		
040	RD158-6262-0	HOSE,HYDRAULIC	TUYAU HYDRAULIQUE	HYDRAULIKSCHLAUCH	1		
050	RD158-6376-0	HYDRAULIC HOSE(3/8,RJ-BL,U)	TUYAU HYDRAULIQUE	HYDRAULIKSCHLAUCH	1		
060	RD158-6377-0	HYDRAULIC HOSE(3/8,RJ-BL,D)	TUYAU HYDRAULIQUE	HYDRAULIKSCHLAUCH	1		
070	RD148-7495-0	PIPE,HYDRAULIC	SUPPORT	HALTER	1		
080	RD158-6475-0	BRACKET	SUPPORT	HALTER	1		
090	01135-51235	BOLT,W SEMS	VIS	BOLZEN	4		
100	RD158-6378-0	HYDRAULIC HOSE(3/8,BL-CYL)	TUYAU HYDRAULIQUE	HYDRAULIKSCHLAUCH	2		
110	RD158-6471-0	HOSE,HYDRAULIC(3/8,BL-U)	TUYAU HYDRAULIQUE	HYDRAULIKSCHLAUCH	1		
120	RD158-6472-0	HOSE,HYDRAULIC	TUYAU HYDRAULIQUE	HYDRAULIKSCHLAUCH	1		

↔ Interchangeable; ≠ not Interchangeable; ← new for old; → old for new

silverborn.co.uk

E70001 OIL PIPING (CLAMP) TUBE (ATTACHE) OEL LEITUNG (KLAMMER)

[AUX1]

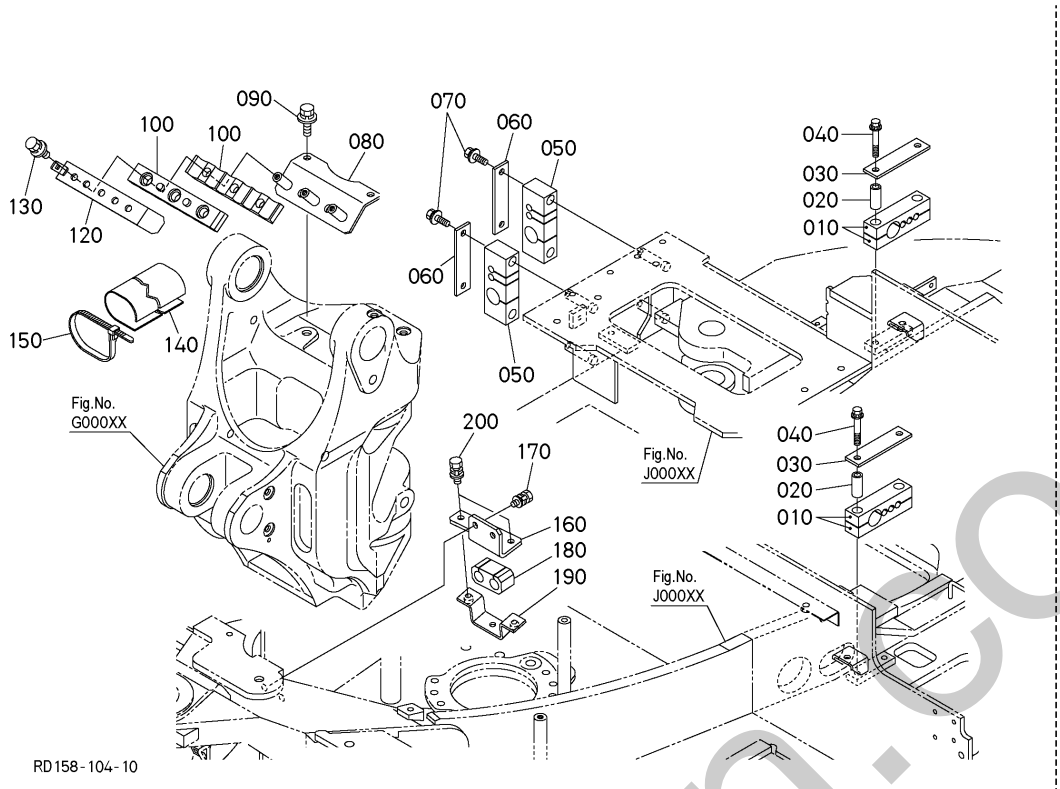

A:KX042-4

REF.No. POS.No. BILD-Nr.	PART No. REFERENCE BESTELL-Nr.	PART NAME	DESIGNATION	BEZEICHNUNG	Q'TY/S.No. Q'TE/No.S. STUECK/S.Nr. A	I.C. I.C. I.C.	REMARKS REMARQUES BEMERKUNGEN
010	RD451-6496-2	CUSHION,HOSE	COUSSIN	KISSEN	4		
020	RD411-6496-0	COLLAR	COLLIER	HUELSE	4		
030	RD451-6495-0	CLAMP,HOSE	COLLIER DE DURITE	SCHLAUCHBINDER	2		
040	01135-51060	BOLT,W SEMS	VIS	BOLZEN	4		
050	RD451-6492-2	CUSHION,HOSE	COUSSIN	KISSEN	2		
060	RD451-6491-0	CLAMP,HOSE	COLLIER DE DURITE	SCHLAUCHBINDER	2		
070	01135-51025	BOLT,W SEMS	VIS	SCHRAUBE	4		
080	RD158-6857-2	BRACKET(HOSE CLAMP)	PALIER	HALTER	1		
090	01135-51025	BOLT,W SEMS	VIS	SCHRAUBE	2		
100	RD158-6853-0	CUSHION(RUBBER)	COUSSIN	KISSEN	2		
110	----	BLANK	BLANC	LEERE SPALTE	-		
120	RD158-6858-0	PLATE(HOSE CLUMP)	PLAQUE	PLATTE	1		
130	01135-51025	BOLT,W SEMS	VIS	SCHRAUBE	3		
140	RD451-6466-3	COVER,HOSE	COUVERCLE	ABDECKUNG	1		
150	32751-9630-0	BAND,WORK LIGHT	ATTACHE CABLE	KLAMMER	3		
160	RD158-6497-0	BRACKET(AUX1)	SUPPORT	HALTER	1		
170	01135-51025	BOLT,W SEMS	VIS	SCHRAUBE	2		
180	RD551-6494-0	CUSHION,HOSE	COUSSIN	KISSEN	1		
190	RD158-6498-0	CLAMP(HOSE,AUX1)	PINCE	SCHLAUCHBINDER	1		
200	01135-51025	BOLT,W SEMS	VIS	SCHRAUBE	2		

shop.hornet.co.uk

↔ Interchangeable; ≠ not Interchangeable; ← new for old; → old for new

E70002 OIL PIPING (CLAMP) TUBE (ATTACHE) OEL LEITUNG (KLAMMER)

[AUX1&2]

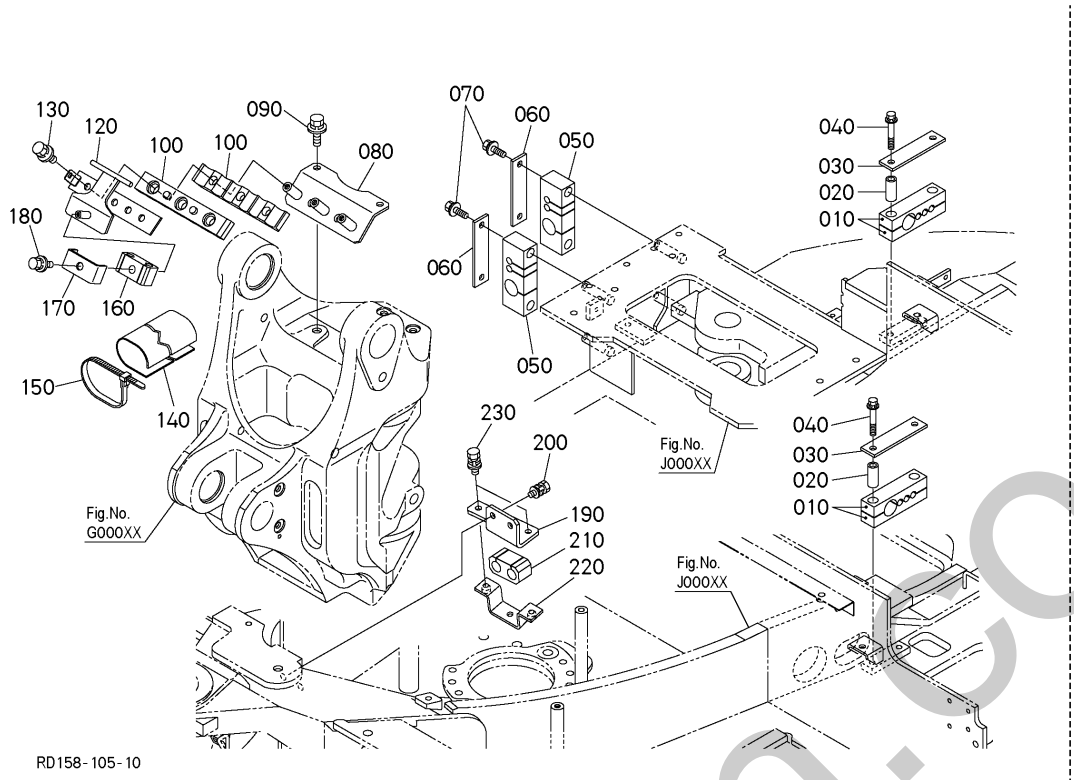

A:KX042-4

REF.No. POS.No. BILD-Nr.	PART No. REFERENCE BESTELL-Nr.	PART NAME	DESIGNATION	BEZEICHNUNG	Q'TY/S.No. Q'TE/No.S. STUECK/S.Nr. A	I.C. I.C. I.C.	REMARKS REMARQUES BEMERKUNGEN
010	RD451-6496-2	CUSHION,HOSE	COUSSIN	KISSEN	4		
020	RD411-6496-0	COLLAR	COLLIER	HUELSE	4		
030	RD451-6495-0	CLAMP,HOSE	COLLIER DE DURITE	SCHLAUCHBINDER	2		
040	01135-51060	BOLT,W SEMS	VIS	BOLZEN	4		
050	RD451-6492-2	CUSHION,HOSE	COUSSIN	KISSEN	2		
060	RD451-6491-0	CLAMP,HOSE	COLLIER DE DURITE	SCHLAUCHBINDER	2		
070	01135-51025	BOLT,W SEMS	VIS	SCHRAUBE	4		
080	RD158-6857-2	BRACKET(HOSE CLAMP)	PALIER	HALTER	1		
090	01135-51025	BOLT,W SEMS	VIS	SCHRAUBE	2		
100	RD158-6853-0	CUSHION(RUBBER)	COUSSIN	KISSEN	2		
110	----	BLANK	BLANC	LEERE SPALTE	-		
120	RD158-7958-0	PLATE(HOSE CLUMP)	PLAQUE	PLATTE	1		
130	01135-51025	BOLT,W SEMS	VIS	SCHRAUBE	3		
140	RD451-6466-3	COVER,HOSE	COUVERCLE	ABDECKUNG	1		
150	32751-9630-0	BAND,WORK LIGHT	ATTACHE CABLE	KLAMMER	3		
160	RD451-9271-2	CUSION(RUBBER,AX2)	COUSSIN	KISSEN	1		
170	RD451-9273-0	CLAMP,HOSE	COLLIER DE DURITE	SCHLAUCHBINDER	1		
180	01125-50816	BOLT,W SEMS	VIS	SCHRAUBE	1		
190	RD158-6497-0	BRACKET(AUX1)	SUPPORT	HALTER	1		
200	01135-51025	BOLT,W SEMS	VIS	SCHRAUBE	2		
210	RD551-6494-0	CUSHION,HOSE	COUSSIN	KISSEN	1		
220	RD158-6498-0	CLAMP(HOSE,AUX1)	PINCE	SCHLAUCHBINDER	1		
230	01135-51025	BOLT,W SEMS	VIS	SCHRAUBE	2		

silverhorn.co.uk

↔ Interchangeable; ≠ not Interchangeable; ← new for old; → old for new

E80000 OIL PIPING (S/P 1)
TUBE (S/P 1)
OEL LEITUNG (S/P 1)

[AUX1]

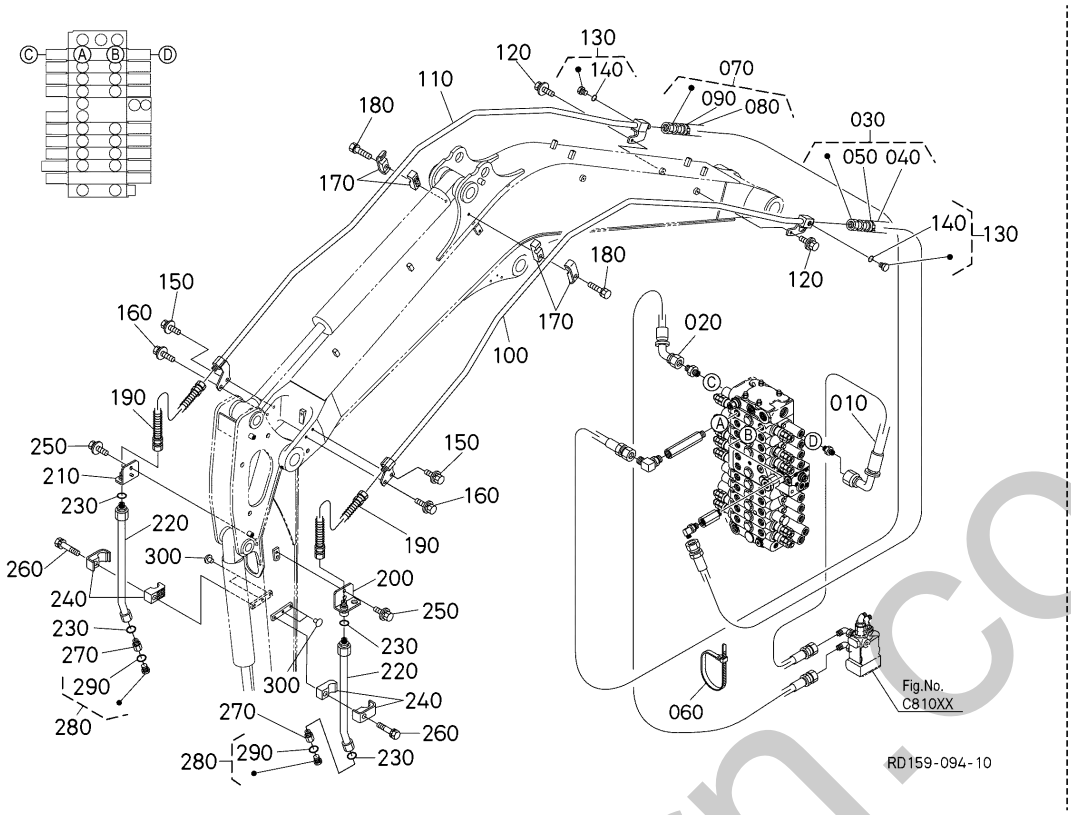

A:KX042-4

REF.No. POS.No. BILD-Nr.	PART No. REFERENCE BESTELL-Nr.	PART NAME	DESIGNATION	BEZEICHNUNG	Q'TY/S.No. Q'TE/No.S. STUECK/S.Nr. A	I.C. I.C. I.C.	REMARKS REMARQUES BEMERKUNGEN
010	RD158-6271-0	HOSE,HYDRAULIC(1/4,AX1,HI)	TUYAU HYDRAULIQUE	HYDRAULIKSCHLAUCH	1		
020	RD158-6272-0	HOSE,HYDRAULIC	TUYAU HYDRAULIQUE	HYDRAULIKSCHLAUCH	1		
030	RD158-9231-0	HOSE,HYDRAULIC,ASSY(1/2,AX1,H	TUYAU HYDRAULIQUE,ASSEMBLAGE	HYDRAULIKSCHLAUCH,KOMP.	1		
040	RD158-9571-0	COVER(HOSE,32-555)	COUVERCLE	DECKEL	1		
050	RD451-6468-0	CLAMP,HOSE COVER	ATTACHE	HALTER	2		
060	55311-4126-0	BAND,CORD	ATTACHE CABLE	KABELBINDER	1		
070	RD158-9232-0	HOSE,HYDRAULIC,ASSY(1/2,AX1,L	TUYAU HYDRAULIQUE,ASSEMBLAGE	HYDRAULIKSCHLAUCH,KOMP.	1		
080	RD158-9571-0	COVER(HOSE,32-555)	COUVERCLE	DECKEL	1		
090	RD451-6468-0	CLAMP,HOSE COVER	ATTACHE	HALTER	1		
100	RD158-9233-2	PIPE(HYDRAULIC,AX1,LH)	TUYAU	ROHR	1		
110	RD158-9234-2	PIPE(HYDRAULIC,AX1,RH)	TUYAU	ROHR	1		
120	01135-51020	BOLT,W SEMS	VIS	SCHRAUBE	2		
130	RD819-6181-0	PLUG	BOUCHON	STOPFEN	2		
140	04817-00180	O RING	JOINT TORIQUE	O RING	2		
150	01135-51035	BOLT,W SEMS	VIS	BOLZEN	2		
160	01135-51035	BOLT,W SEMS	VIS	BOLZEN	2		
170	RD441-9230-2	ASSY CLAMP	ENS.ATTACHE	GRP.HALTER	2		
180	01133-51055	BOLT,SEMS	VIS	BOLZEN	2		
190	RD158-9251-0	HOSE,HYDRAULIC(5/8,AX1,3)	TUYAU HYDRAULIQUE	HYDRAULIKSCHLAUCH	2		
200	RD159-9293-0	JOINT(AUX1,LH)	JOINT	VERBINDUNG	1		
210	RD159-9294-0	JOINT(AUX1,RH)	JOINT	VERBINDUNG	1		
220	RD158-9297-0	PIPE(HYDRAULIC,AUX1)	TUYAU	ROHR	2		
230	04817-00180	O RING	JOINT TORIQUE	O RING	4		
240	RD441-9230-2	ASSY CLAMP	ENS.ATTACHE	GRP.HALTER	2		
250	01135-51020	BOLT,W SEMS	VIS	SCHRAUBE	2		
260	01133-51055	BOLT,SEMS	VIS	BOLZEN	2		
270	RD358-9295-0	W-PLUG + FA	RACCORD DE TUYAU	ADAPTER	2		
280	RD819-6181-0	PLUG	BOUCHON	STOPFEN	2		
290	04817-00180	O RING	JOINT TORIQUE	O RING	2		
300	68741-6656-0	CAP	BOUCHON	KAPPE	4		

↔ Interchangeable; ≠ not Interchangeable; ← new for old; → old for new

silverhorn.co.uk

E80201 OIL PIPING (S/P 1)
TUBU(S/P 1)
OEL LEITUNG(S/P1)

[AUX1&2]

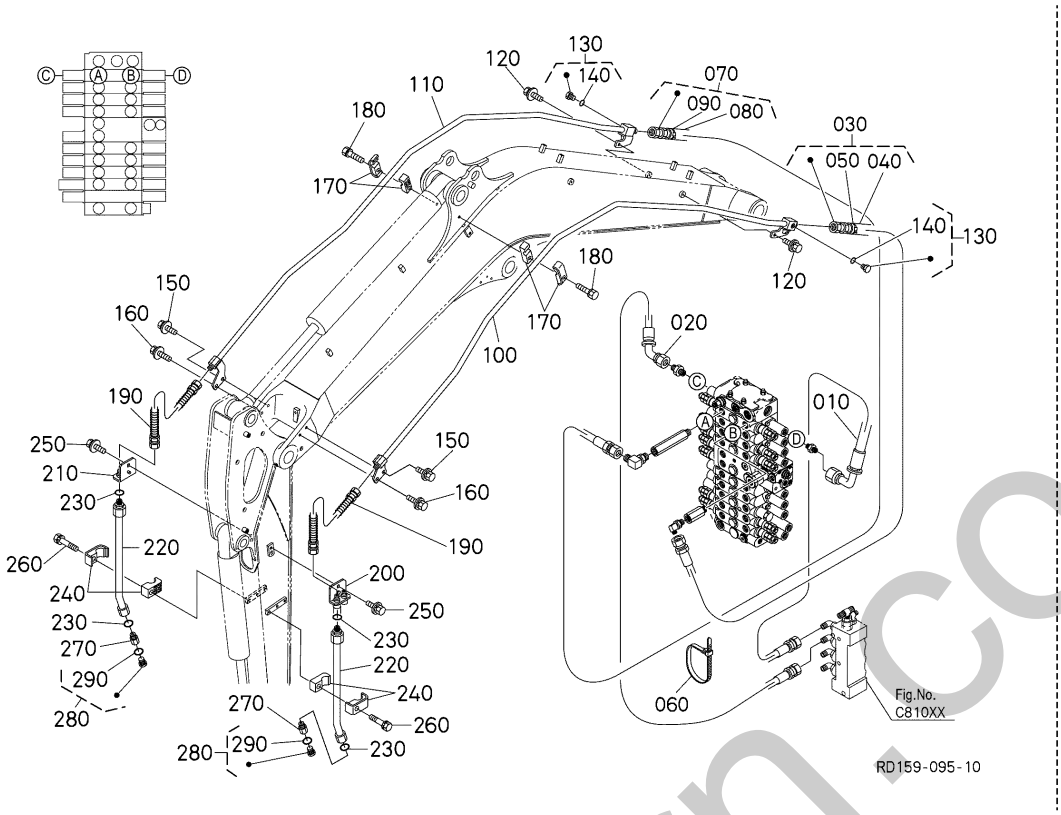

A:KX042-4

REF.No. POS.No. BILD-Nr.	PART No. REFERENCE BESTELL-Nr.	PART NAME	DESIGNATION	BEZEICHNUNG	Q'TY/S.No. Q'TE/No.S. STUECK/S.Nr. A	I.C. I.C. I.C.	REMARKS REMARQUES BEMERKUNGEN
010	RD158-6271-0	HOSE,HYDRAULIC(1/4,AX1,HI)	TUYAU HYDRAULIQUE	HYDRAULIKSCHLAUCH	1		
020	RD158-6272-0	HOSE,HYDRAULIC	TUYAU HYDRAULIQUE	HYDRAULIKSCHLAUCH	1		
030	RD158-9231-0	HOSE,HYDRAULIC,ASSY(1/2,AX1,H	TUYAU HYDRAULIQUE,ASSEMBLAGE	HYDRAULIKSCHLAUCH,KOMP.	1		
040	RD158-9571-0	COVER(HOSE,32-555)	COUVERCLE	DECKEL	1		
050	RD451-6468-0	CLAMP,HOSE COVER	ATTACHE	HALTER	2		
060	55311-4126-0	BAND,CORD	ATTACHE CABLE	KABELBINDER	1		
070	RD158-9232-0	HOSE,HYDRAULIC,ASSY(1/2,AX1,L	TUYAU HYDRAULIQUE,ASSEMBLAGE	HYDRAULIKSCHLAUCH,KOMP.	1		
080	RD158-9571-0	COVER(HOSE,32-555)	COUVERCLE	DECKEL	1		
090	RD451-6468-0	CLAMP,HOSE COVER	ATTACHE	HALTER	1		
100	RD158-9233-2	PIPE(HYDRAULIC,AX1,LH)	TUYAU	ROHR	1		
110	RD158-9234-2	PIPE(HYDRAULIC,AX1,RH)	TUYAU	ROHR	1		
120	01135-51020	BOLT,W SEMS	VIS	SCHRAUBE	2		
130	RD819-6181-0	PLUG	BOUCHON	STOPFEN	2		
140	04817-00180	O RING	JOINT TORIQUE	O RING	2		
150	01135-51035	BOLT,W SEMS	VIS	BOLZEN	2		
160	01135-51035	BOLT,W SEMS	VIS	BOLZEN	2		
170	RD441-9230-2	ASSY CLAMP	ENS.ATTACHE	GRP.HALTER	2		
180	01133-51055	BOLT,SEMS	VIS	BOLZEN	2		
190	RD158-9251-0	HOSE,HYDRAULIC(5/8,AX1,3)	TUYAU HYDRAULIQUE	HYDRAULIKSCHLAUCH	2		
200	RD158-9295-0	JOINT(AUX2,LH)	JOINT (AUX2, GAUCHE)	VERBINDUNG	1		
210	RD158-9296-0	JOINT(AUX2,RH)	JOINT (AUX2, DROITE)	VERBINDUNG	1		
220	RD158-9297-0	PIPE(HYDRAULIC,AUX1)	TUYAU	ROHR	2		
230	04817-00180	O RING	JOINT TORIQUE	O RING	4		
240	RD441-9230-2	ASSY CLAMP	ENS.ATTACHE	GRP.HALTER	2		
250	01135-51020	BOLT,W SEMS	VIS	SCHRAUBE	2		
260	01133-51055	BOLT,SEMS	VIS	BOLZEN	2		
270	RD358-9295-0	W-PLUG + FA	RACCORD DE TUYAU	ADAPTER	2		
280	RD819-6181-0	PLUG	BOUCHON	STOPFEN	2		
290	04817-00180	O RING	JOINT TORIQUE	O RING	2		

↔ Interchangeable; ≠ not Interchangeable; ← new for old; → old for new

silverhorn.co.uk

E80202 OIL PIPING (S/P 2)
TUBU(S/P 2)
OEL LEITUNG(S/P 2)

[AUX1&2]

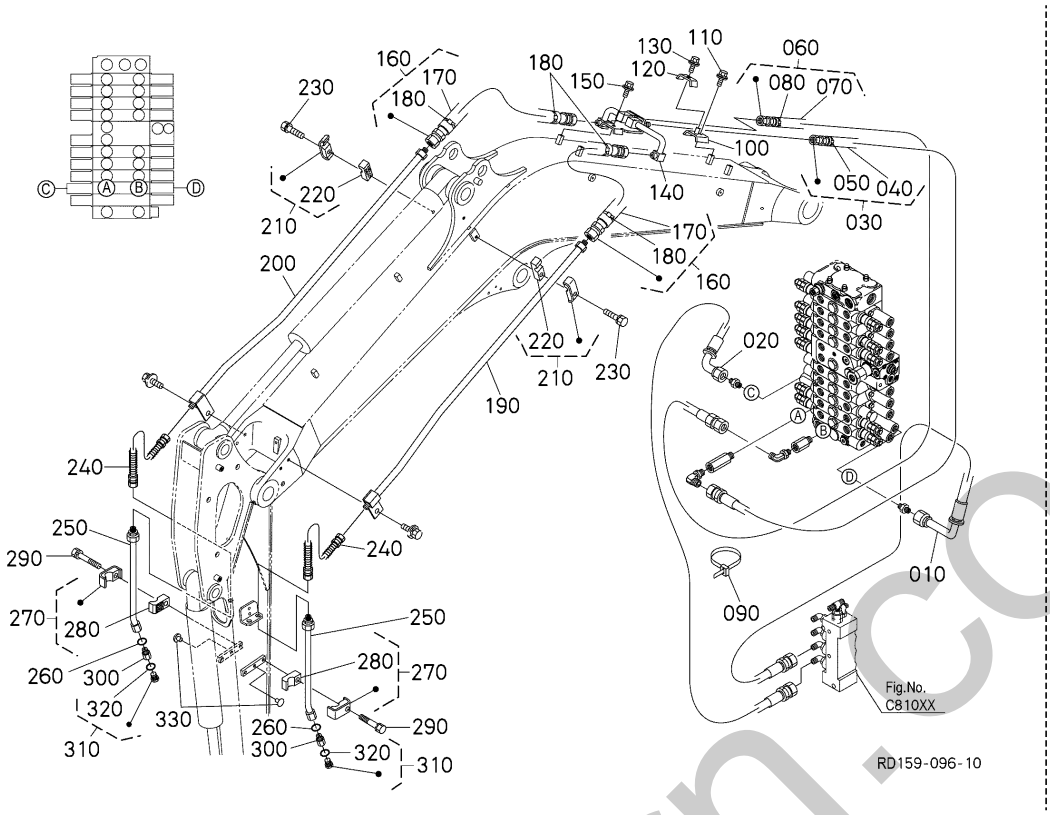

A:KX042-4

REF.No. POS.No. BILD-Nr.	PART No. REFERENCE BESTELL-Nr.	PART NAME	DESIGNATION	BEZEICHNUNG	Q'TY/S.No. Q'TE/No.S. STUECK/S.Nr. A	I.C. I.C. I.C.	REMARKS REMARQUES BEMERKUNGEN
010	RD158-6273-0	HOSE,HYDRAULIC(1/4,A	TUYAU HYDRAULIQUE	HYDRAULIKSCHLAUCH	1		
020	RD158-6274-0	HOSE,HYDRAULIC(1/4,A	TUYAU HYDRAULIQUE	HYDRAULIKSCHLAUCH	1		
030	RD158-9261-0	HOSE,HYDRAULIC,ASSY(3/8,AX2,H	TUYAU HYDRAULIQUE,ASSEMBLAGE	HYDRAULIKSCHLAUCH,KOMP.	1		
040	RD158-9574-0	COVER(HOSE,27-1345)	COUVERCLE	DECKEL	1		
050	RD451-6468-0	CLAMP,HOSE COVER	ATTACHE	HALTER	1		
060	RD158-9262-0	HOSE,HYDRAULIC,ASSY(3/8,AX2,L	TUYAU HYDRAULIQUE,ASSEMBLAGE	HYDRAULIKSCHLAUCH,KOMP.	1		
070	RD158-9574-0	COVER(HOSE,27-1345)	COUVERCLE	DECKEL	1		
080	RD451-6468-0	CLAMP,HOSE COVER	ATTACHE	HALTER	1		
090	55311-4126-0	BAND,CORD	ATTACHE CABLE	KABELBINDER	4		
100	RD451-9269-0	BRACKET(AX2,CR)	PALIER	HALTER	1		
110	01135-51020	BOLT,W SEMS	VIS	SCHRAUBE	1		
120	RD451-9272-0	CLAMP(AX2)	ATTACHE	HALTER	1		
130	01125-50816	BOLT,W SEMS	VIS	SCHRAUBE	1		
140	RD158-9263-0	PIPE(HYDRAULIC,AUX2)	TUYAU	ROHR	1		
150	01135-51020	BOLT,W SEMS	VIS	SCHRAUBE	1		
160	RD158-9265-0	HOSE,HYDRAULIC,ASSY(3/8,AX2,2	TUYAU HYDRAULIQUE,ASSEMBLAGE	HYDRAULIKSCHLAUCH,KOMP.	2		
170	RD158-9576-0	COVER(HOSE,32-620)	COUVERCLE	DECKEL	2		
180	RD451-6468-0	CLAMP,HOSE COVER	ATTACHE	HALTER	4		
190	RD158-9266-0	PIPE(HYDRAULIC,AX2,F-LH)	ENS.TUYAU DE HYD.	ROHR	1		
200	RD158-9267-0	PIPE(HYDRAULIC,AX2,F-RH)	ENS.TUYAU DE HYD.	ROHR	1		
210	RD441-9234-0	CLAMP ASSY	ENS.ATTACHE	GRP.HALTER	2		
220	RD441-9235-0	CLAMP	ATTACHE	KLAMMER	2		
230	01133-51055	BOLT,SEMS	VIS	BOLZEN	2		
240	RD158-9268-2	HOSE,HYDRAULIC(3/8,AX2,3)	TUYAU HYDRAULIQUE	HYDRAULIKSCHLAUCH	2		
250	RD158-9298-0	PIPE(HYDRAULIC,AUX2)	TUYAU	ROHR	2		
260	04817-00180	O RING	JOINT TORIQUE	O RING	2		
270	RD441-9234-0	CLAMP ASSY	ENS.ATTACHE	GRP.HALTER	2		
280	RD441-9235-0	CLAMP	ATTACHE	KLAMMER	2		
290	01133-51055	BOLT,SEMS	VIS	BOLZEN	2		
300	RD358-9295-0	W-PLUG + FA	RACCORD DE TUYAU	ADAPTER	2		

↔ Interchangeable; ≠ not Interchangeable; ← new for old; → old for new

silverhorn.co.uk

E80202 OIL PIPING (S/P 2)
TUBU(S/P 2)
OEL LEITUNG(S/P 2)

[AUX1&2]

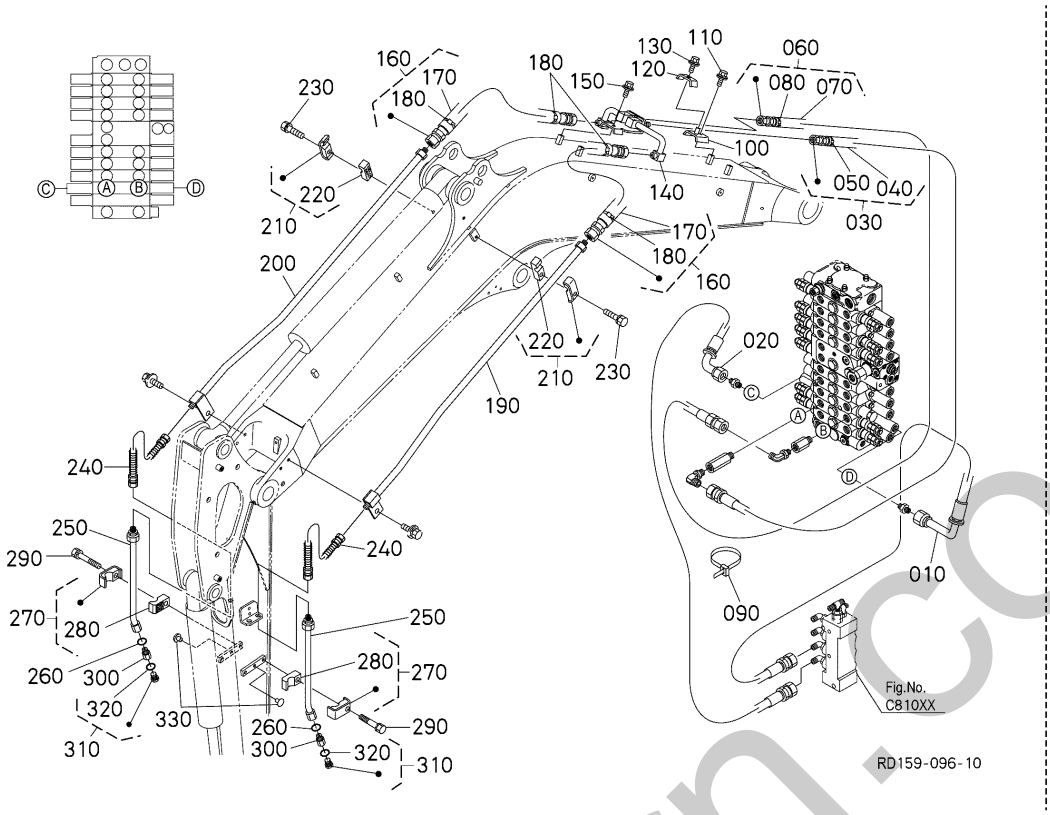

A:KX042-4

REF.No. POS.No. BILD-Nr.	PART No. REFERENCE BESTELL-Nr.	PART NAME	DESIGNATION	BEZEICHNUNG	Q'TY/S.No. Q'TE/No.S. STUECK/S.Nr. A	I.C. I.C. I.C.	REMARKS REMARQUES BEMERKUNGEN
310	RD819-6181-0	PLUG	BOUCHON	STOPFEN	2		
320	04817-00180	O RING	JOINT TORIQUE	O RING	2		
330	68741-6656-0	CAP	BOUCHON	KAPPE	2		

↔ Interchangeable; ≠ not Interchangeable; ← new for old; → old for new

silverhorn.co.uk

E82000 OIL PIPING (THIRD LINE HYDRAULIC RETURN)
TUBE (RETOUR DIRECT AU RESERVOIR HYDRAULIQUE)
OEL LEITUNG (DRITTE RUECKLAUFLEITUNG)

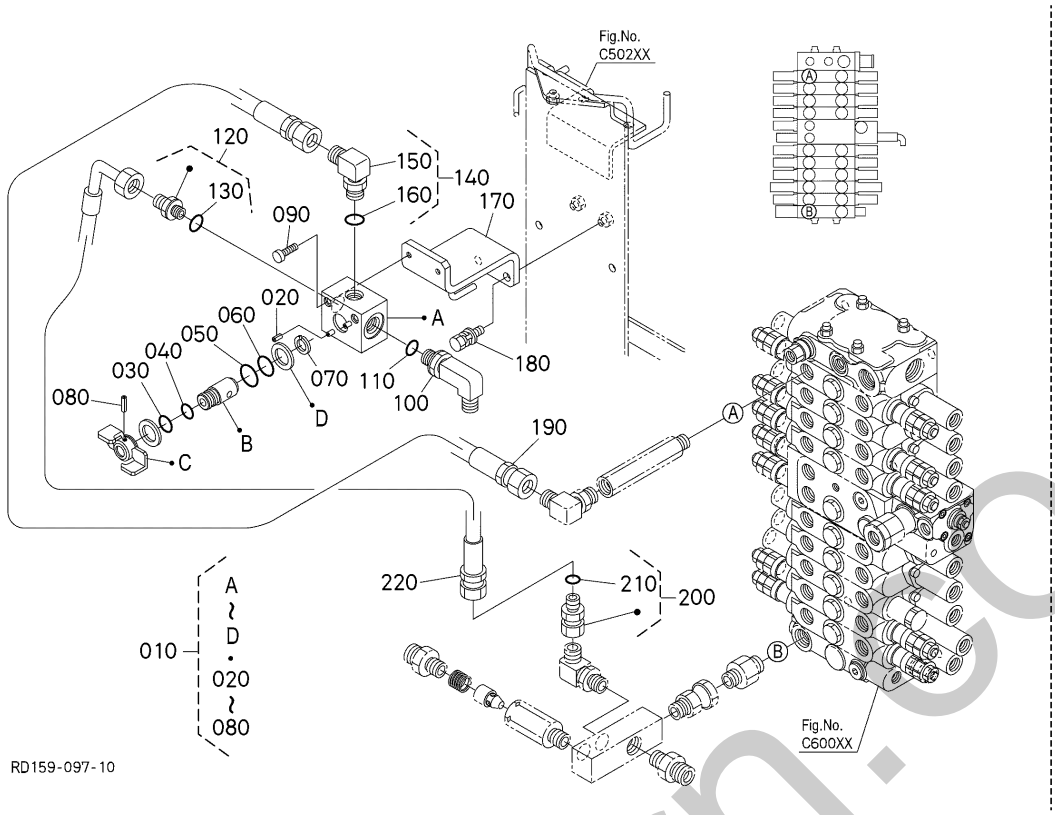

A:KX042-4

REF.No. POS.No. BILD-Nr.	PART No. REFERENCE BESTELL-Nr.	PART NAME	DESIGNATION	BEZEICHNUNG	Q'TY/S.No. Q'TE/No.S. STUECK/S.Nr. A	I.C. I.C. I.C.	REMARKS REMARQUES BEMERKUNGEN
010	RD451-9640-0	ASSY VALVE	ENS.SOUPAPE	GRP.VENTIL	1		
020	05411-00516	PIN,SPRING	GOUPILLE-RESSORT	STIFT	2		
030	04811-10180	O RING	JOINT TORIQUE	O RING	1		
040	04817-00160	O RING	JOINT TORIQUE	O RING	1		
050	04817-00200	O RING	JOINT TORIQUE	O RING	1		
060	04811-10200	O - RING	JOINT TORIQUE	O RING	1		
070	04612-00180	CIR-CLIP, EXTERNAL	CIRCLIP	SPRENGRING,AUSSEN	1		
080	05411-00530	PIN,SPRING	GOUPILLE-RESSORT	STIFT	1		
090	01311-10850	BOLT,SOCKET HEAD	VIS	BOLZEN	2		
100	68311-6186-0	JOINT,PIPE(LF/-F/)	RACCORD DE TUYAU	VERBINDUNGSSTUECK	1		
110	04817-00180	O RING	JOINT TORIQUE	O RING	1		
120	RD451-6164-0	JOINT,PIPE	RACCORD DE TUYAU	VERBINDUNGSSTUECK	1		
130	04817-00180	O RING	JOINT TORIQUE	O RING	1		
140	RC441-6331-0	JOINT,ELBOW(G-G)	RACCORD DE TUYAU	VERBINDUNGSSTUECK	1		
150	06115-54047	JOINT	RACCORD	ADAPTER	1		
160	04817-00180	O RING	JOINT TORIQUE	O RING	1		
170	RD158-6117-0	BRACKET	PALIER	HALTER	1		
180	01135-51030	BOLT,W SEMS	VIS	SCHRAUBE	2		
190	RD158-6163-0	HOSE,HYDRAULIC	TUYAU HYDRAULIQUE	HYDRAULIKSCHLAUCH	1		
200	RD451-6198-0	JOINT,PIPE	RACCORD DE TUYAU	VERBINDUNGSSTUECK	1		
210	04817-00180	O RING	JOINT TORIQUE	O RING	1		
220	RD158-9253-0	HYDRAULIC HOSE(5/8,TLV-T3)	TUYAU HYDRAULIQUE	HYDRAULIKSCHLAUCH	1		

↔ Interchangeable; ≠ not Interchangeable; ⟵ new for old; ⟶ old for new

partsform.co.uk

F00000 BOOM CYLINDER
FLECHE CYLINDRE
AUSLEGERZYLINDER

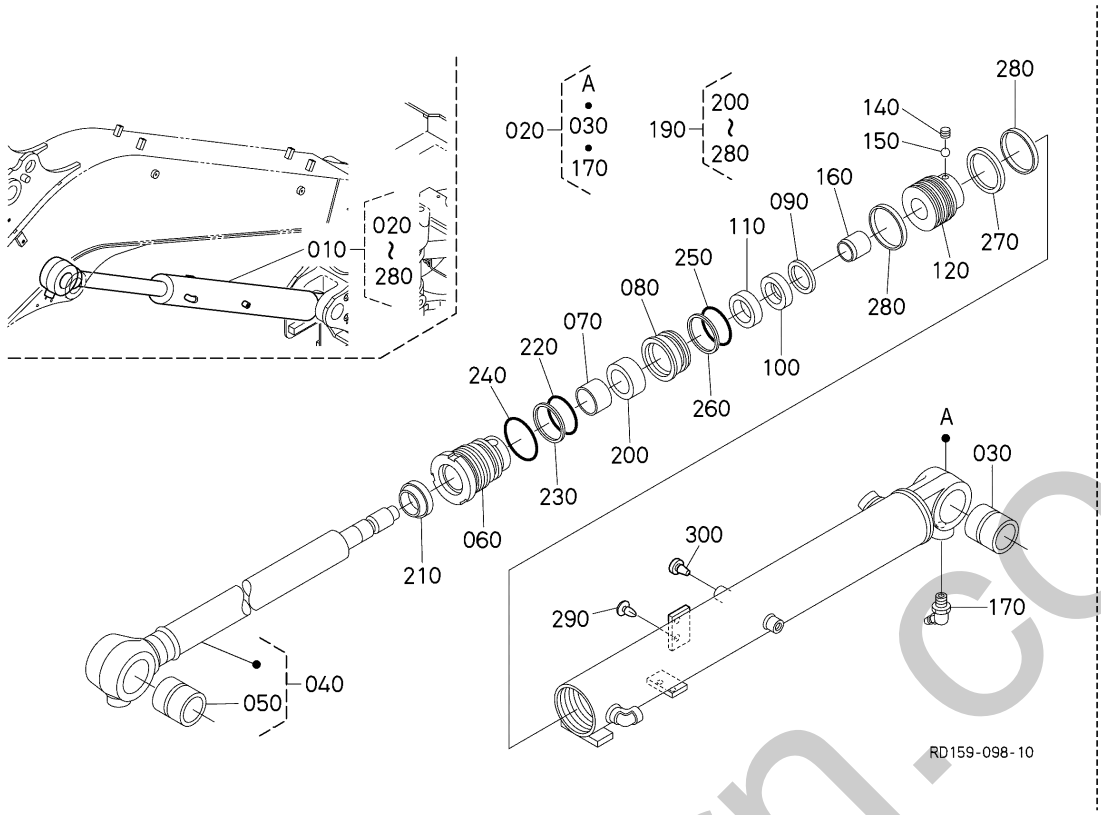

A:KX042-4

REF.No. POS.No. BILD-Nr.	PART No. REFERENCE BESTELL-Nr.	PART NAME	DESIGNATION	BEZEICHNUNG	Q'TY/S.No. Q'TE/No.S. STUECK/S.Nr. A	I.C. I.C. I.C.	REMARKS REMARQUES BEMERKUNGEN
010	RD158-6750-2	CYL.,HYDR,ASSY(BOOM)	VÉRIN HYDRAULIQUE,ASSEMBLAGE	HYDRAULIKZYLINDER,KOMP.	1		
020	RD158-7150-0	TUBE,KIT(BOOM)	ENS.TUYAU CYLINDRE	ROHR,KIT	1		
030	RP621-6733-0	BUSH	BAGUE	BUCHSE	1		
040	RD158-7152-2	ROD,ASSY(BOOM,CYL)	TIGE,ASSEMBLAGE	STANGE,KOMP.	1		
050	RP621-6733-0	BUSH	BAGUE	BUCHSE	1		
060	RP471-7145-0	CYLINDER HEAD	CULASSE	ZYLINDERKOPF	1		
070	RC561-7137-0	BUSH	BAGUE	BUCHSE	1		
080	RC561-7138-0	HOLDER	SUPPORT	HALTER	1		
090	RC561-7139-0	SPACER	ENTRETOISE	DISTANZSCHEIBE	1		
100	RC561-7140-0	SEAL,CUSHION	JOINT D'ÉTANCHÉITÉ	DICHTUNG	1		
110	RC561-7146-0	COLLAR	COLLIER	HUELSE	1		
120	RC561-7144-0	PISTON	PISTON	KOLBEN	1		
130	----	BLANK	BLANC	LEERE SPALTE	-		
140	RP321-7145-0	SET SCREW	VIS	SCHRAUBE	1		
150	RP321-7146-0	BALL,STEEL	BILLE	KUGEL	1		
160	RD158-7157-0	BEARING(CUSSION)	COUSSION DE PLALIER	LAGERBUECHSEKISSEN	1		
170	06616-25010	NIPPLE GREASE	GRAISSEUR	SCHMIERNIPPEL	1		
180	----	BLANK	BLANC	LEERE SPALTE	-		
190	RC561-7132-0	KIT SEAL	JOINT D'ÉTANCHÉITÉ,KIT	DICHTUNG,KIT	1		
200	RC561-7148-0	U RING	ANNEAU	RING	1		
210	RC561-7149-0	RING,WIPER	ANNEAU,MAINTIEN	VERBINDUNGESTUECK	1		
220	RP321-7158-0	O RING	JOINT TORIQUE	O RING	1		
230	RC561-7157-0	RING,BACK UP	JOINT TEFLON	STUETZRING	1		
240	RC561-7158-0	O RING	JOINT TORIQUE	O RING	1		
250	RP321-7158-0	O RING	JOINT TORIQUE	O RING	1		
260	RC561-7160-0	RING,BACK UP	JOINT TEFLON	STUETZRING	1		
270	RC561-7163-0	ASSY RING,SEAL	ENSEMBLE DE JOINT	DICHTUNG,KOMP.	1		
280	RC561-7164-0	RING,SLIDE	BAGUE CURSEUR	SCHIEBERRING	2		
290	RB411-9289-0	CAP	BOUCHON	KAPPE	1		
300	90545-1134-0	PLUG	BOUCHON	STOPFEN	1		

↔ Interchangeable; ≠ not Interchangeable; ← new for old; → old for new

silverhorn.co.uk

F10000 ARM CYLINDER
BRAS CYLINDRE
ARMZYLINDER

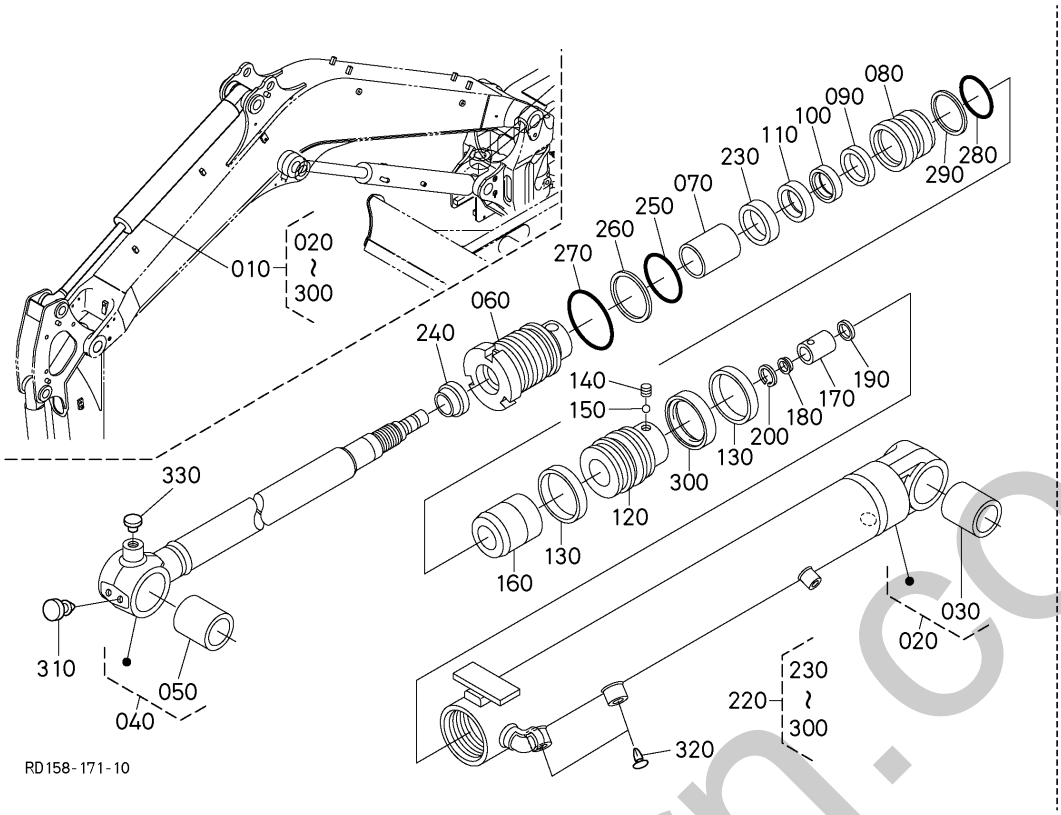

A:KX042-4

REF.No. POS.No. BILD-Nr.	PART No. REFERENCE BESTELL-Nr.	PART NAME	DESIGNATION	BEZEICHNUNG	Q'TY/S.No. Q'TE/No.S. STUECK/S.Nr. A	I.C. I.C. I.C.	REMARKS REMARQUES BEMERKUNGEN
010	RD158-6760-0	CYL.,HYDR,ASSY(ARM)	VÉRIN HYDRAULIQUE,ASSEMBLAGE	HYDRAULIKZYLINDER,KOMP.	1		
020	RD158-7161-0	TUBE,ASSY(ARM,CYL)	ENS.TUYAU CYLINDRE	ROHR,KOMP.	1		
030	RD158-7164-0	BUSHING(455560)	DOUILLE	BUCHSE	1		
040	RD158-7162-0	ROD,ASSY(ARM,CYL)	TIGE,ASSEMBLAGE	STANGE,KOMP.	1		
050	RD158-7164-0	BUSHING(455560)	DOUILLE	BUCHSE	1		
060	RC461-7138-0	CYLINDER HEAD	CULASSE	ZYLINDERKOPF	1		
070	RC461-7137-0	BUSH	BAGUE	BUCHSE	1		
080	RD158-7171-0	HOLDER	SUPPORT	HALTER	1		
090	RD158-7172-0	SPACER	ENTRETOISE	DISTANZSCHEIBE	1		
100	RD158-7173-0	SEAL(CUSION)	JOINT	DICHTUNGEN	1		
110	RD158-7174-0	COLLAR	COLLIER	HUELSE	1		
120	RP461-7153-0	PISTON	PISTON	KOLBEN	1		
130	RC461-7164-0	RING,SLIDE	BAGUE CURSEUR	SCHIEBERRING	2		
140	RP321-7145-0	SET SCREW	VIS	SCHRAUBE	1		
150	RP321-7146-0	BALL,STEEL	BILLE	KUGEL	1		
160	RD158-7167-0	BEARING(CUSSION)	COUSSION DE PLALIER	LAGERBUECHSEKISSEN	1		
170	RD158-7168-0	BEARING(CUSSION)	COUSSION DE PLALIER	LAGERBUECHSEKISSEN	1		
180	V0511-7342-0	SEAL	JOINT	DICHTUNGEN	1		
190	V0511-7343-0	STOPPER	BOUCHON	STOPPER	2		
200	V0511-7344-0	RING	BAGUE	RING	1		
210	----	BLANK	BLANC	LEERE SPALTE	-		
220	RD158-7169-0	SEAL,KIT(ARM,KX040-4)	JOINT D'ÉTANCHÉITÉ,KIT	DICHTUNG,KIT	1		
230	RP321-7148-0	U RING	ANNEAU	RING	1		
240	RP321-7149-0	WIPER RING	ANNEAU,MAINTIEN	VERBINDUNGESTUECK	1		
250	RC461-7159-0	O RING	JOINT TORIQUE	O RING	1		
260	RP461-7169-0	BACK UP RING	JOINT TEFLON	STUETZRING	1		
270	RP321-7159-0	O RING	JOINT TORIQUE	O RING	1		
280	RC461-7159-0	O RING	JOINT TORIQUE	O RING	1		
290	RD158-7175-0	RING(BACK UP)	JOINT TEFLON	STUETZRING	1		
300	RC461-7163-0	ASSY RING,SEAL	ENSEMBLE DE JOINT	GRP.AGEDICHTUNG	1		

↔ Interchangeable; ≠ not Interchangeable; ← new for old; → old for new

smithorn.co.uk

F10000 ARM CYLINDER
BRAS CYLINDRE
ARMZYLINDER

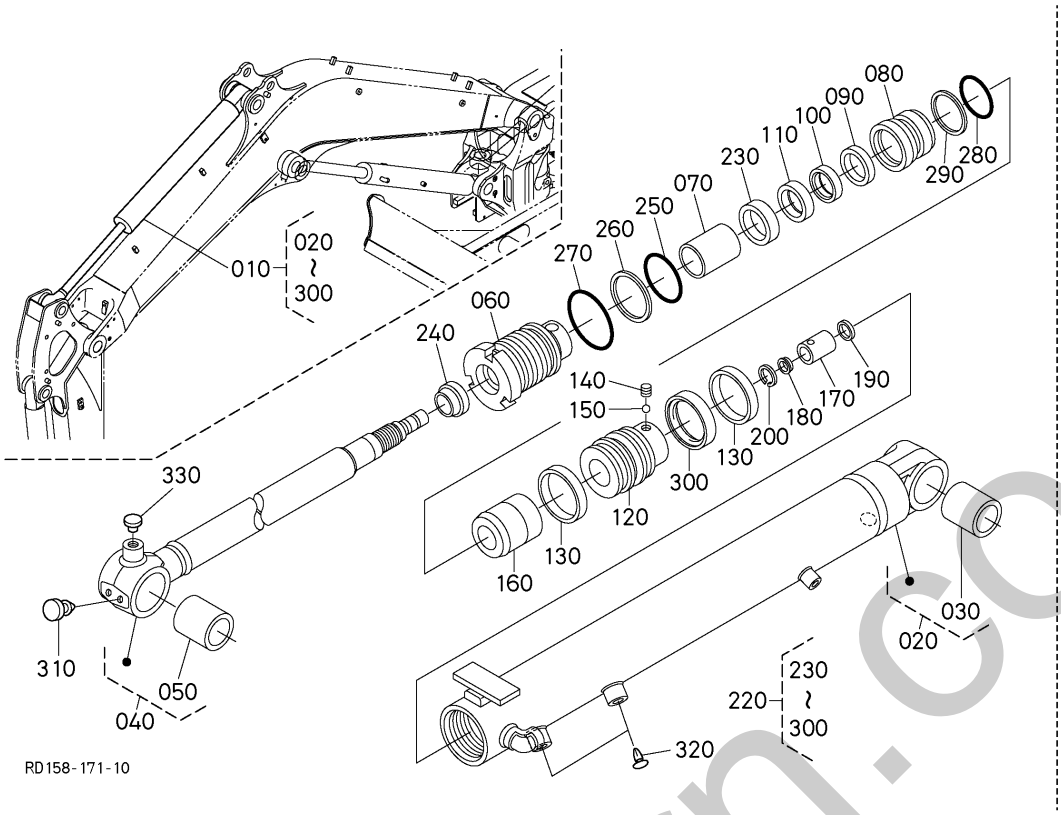

A:KX042-4

REF.No. POS.No. BILD-Nr.	PART No. REFERENCE BESTELL-Nr.	PART NAME	DESIGNATION	BEZEICHNUNG	Q'TY/S.No. Q'TE/No.S. STUECK/S.Nr. A	I.C. I.C. I.C.	REMARKS REMARQUES BEMERKUNGEN
310	RB411-9289-0	CAP	BOUCHON	KAPPE	2		
320	90545-1134-0	PLUG	BOUCHON	STOPFEN	2		
330	67111-5187-0	PLUG	BOUCHON	STOPFEN	1		

silverhorn.co.uk

↔ Interchangeable; ≠ not Interchangeable; ← new for old; → old for new

F20000 BUCKET CYLINDER
GODET CYLIENDRE
KUEBELZYLINDER

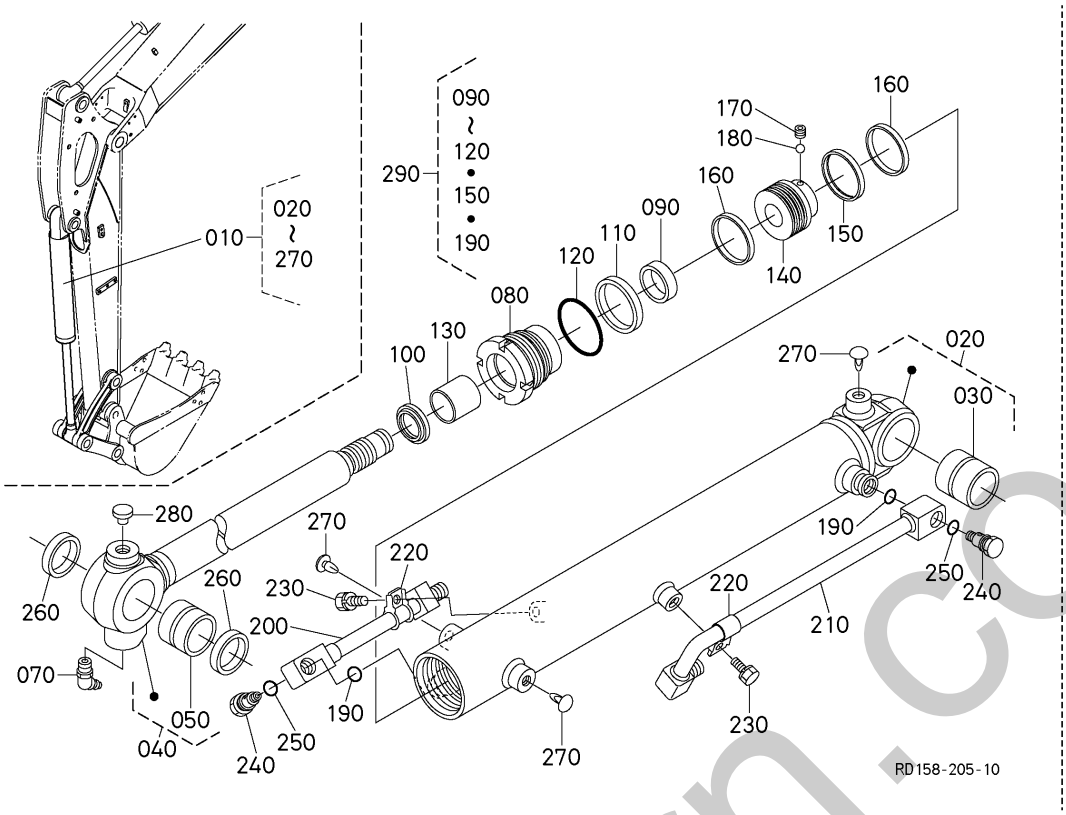

A:KX042-4

REF.No. POS.No. BILD-Nr.	PART No. REFERENCE BESTELL-Nr.	PART NAME	DESIGNATION	BEZEICHNUNG	Q'TY/S.No. Q'TE/No.S. STUECK/S.Nr. A	I.C. I.C. I.C.	REMARKS REMARQUES BEMERKUNGEN
010	RD158-6780-3	CYL.,HYDR,ASSY(BUCKET)	ENS.CYLINDRE GODET	GRP.ZYL.KUEBEL	1		
020	MT310-2296-2	TUBE,KIT(BUCKET,CYL)	TUBE DE CYL.COMP.	ROHR,KIT	1		
030	MT310-2229-0	BUSHING	DOUILLE	BUCHSE	1		
040	MT310-2297-2	ROD,KIT(BUCKET,CYL)	PISTON ET TIGE COMP.	STANGE,KIT	1		
050	MT310-2239-0	BUSHING	DOUILLE	BUCHSE	1		
060	----	BLANK	BLANC	LEERE SPALTE	-		
070	06616-25010	NIPPLE GREASE	GRAISSEUR	SCHMIERNIPPEL	1		
080	MT310-2240-0	HEAD,CYLINDER	CULASSE	ZYLINDERKOPF	1		
090	MT310-1041-0	PACKING	JOINT	DICHTUNGSPLATTE	1		
100	MT310-1042-0	SEAL,DUST	BAGUE JOINT	STAUBDICHTUNG	1		
110	MT310-2243-0	PACKING	JOINT	DICHTUNGSPLATTE	1		
120	04811-10700	RING	JOINT TORIQUE	O RING	1		
130	MT310-1044-0	BUSHING	DOUILLE	BUCHSE	1		
140	MT310-2250-0	PISTON	PISTON	KOLBEN	1		
150	MT310-2251-0	PACKING	GARNITURE D'ÉTANCHÉITÉ	DICHTUNGSPLATTE	1		
160	MT310-2252-0	BUSHING	DOUILLE	BUCHSE	2		
170	03650-50606	SCREW,SOCKET HEAD	VIS D'ARRET	ANSCHLAGSCHRAUBE	1		
180	07715-01603	BALL	BILLE	KUGEL	1		
190	04817-00220	O RING	JOINT TORIQUE	O RING	2		
200	MT310-2281-0	COMP.PIPE,BUCKET	TUYAU	ROHR,KOMP.	1		
210	MT310-2284-0	COMP.PIPE,BUCKET	TUYAU	ROHR,KOMP.	1		
220	MT310-2187-0	HOLDER(PIPE)	DEMI COLLIER	HALTER,ROHR	2		
230	01125-50816	BOLT,W SEMS	VIS	SCHRAUBE	2		
240	MT310-2180-2	PLUG	CLAPET	STECKER	2		
250	04817-00220	O RING	JOINT TORIQUE	O RING	2		
260	RD158-6676-2	SEAL,DUST(405040)	JOINT ANTI-POUSSIÈRE	STAUBDICHTUNG	2		
270	90545-1134-0	PLUG	BOUCHON	STOPFEN	3		
280	67111-5187-0	PLUG	BOUCHON	STOPFEN	1		
290	MT310-2295-0	SEAL,KIT	JOINT D'ÉTANCHÉITÉ,KIT	DICHTUNG,KIT	1		

↔ Interchangeable; ≠ not Interchangeable; ← new for old; → old for new

mcfarlanes.co.uk

F30000 BLADE CYLINDER
LAME CYLINDRE
PLANIERSCHILDZYLINDER

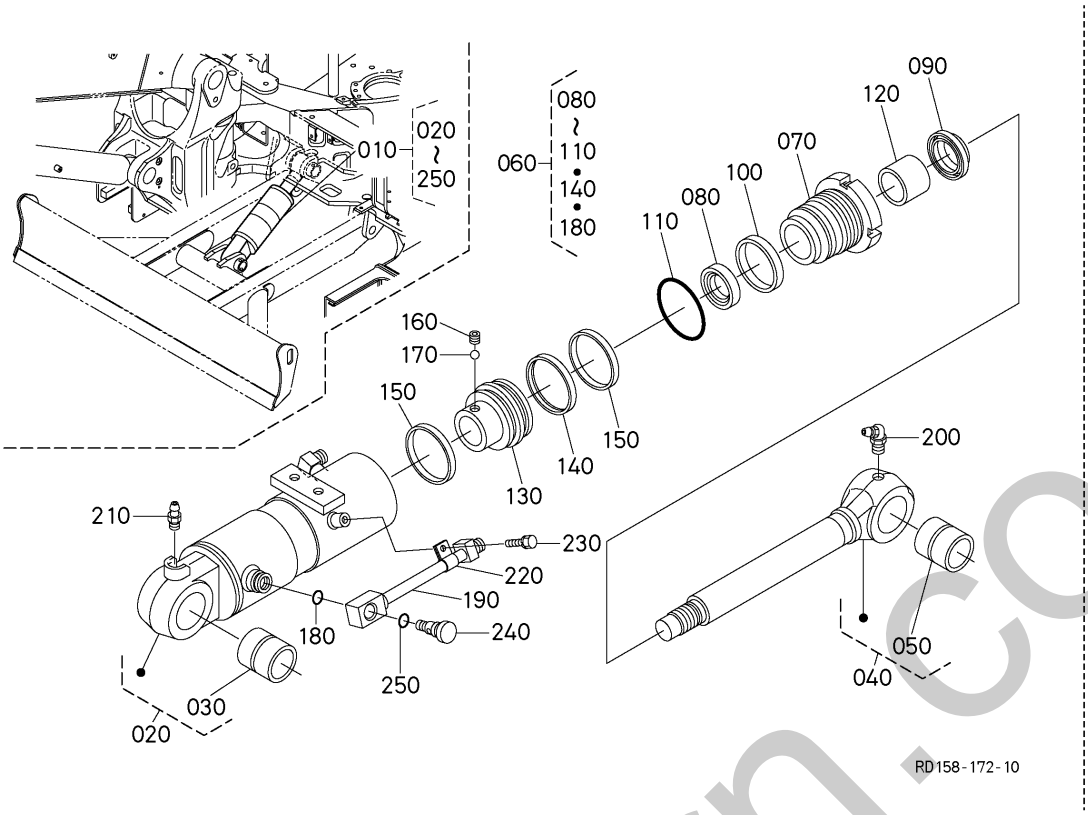

A:KX042-4

REF.No. POS.No. BILD-Nr.	PART No. REFERENCE BESTELL-Nr.	PART NAME	DESIGNATION	BEZEICHNUNG	Q'TY/S.No. Q'TE/No.S. STUECK/S.Nr. A	I.C. I.C. I.C.	REMARKS REMARQUES BEMERKUNGEN
010	RD158-7510-3	CYL.,HYDR,ASSY(BLADE	VÉRIN HYDRAULIQUE,ASSEMBLAGE	HYDRAULIKZYLINDER,KOMP.	1		
020	MT310-2196-2	TUBE,KIT(BLADE,CYL)	TUBE DE CYL.COMP.	ROHR,KIT	1		
030	MT310-2129-0	BUSHING	DOUILLE	BUCHSE	1		
040	MT310-2197-2	ROD,KIT(BLADE,CYL)	PISTON ET TIGE COMP.	STANGE,KIT	1		
050	MT310-2129-0	BUSHING	DOUILLE	BUCHSE	1		
060	MT310-2195-0	SEAL,KIT	JOINT D' ÉTANCHÉITÉ,KIT	DICHTUNG,KIT	1		
070	MT310-2140-0	HEAD,CYLINDER	CULASSE	ZYLINDERKOPF	1		
080	MT310-2141-0	PACKING	JOINT	DICHTUNGSPLATTE	1		
090	MT310-2142-0	SEAL,DUST	BAGUE JOINT	STAUBDICHTUNG	1		
100	YW401-5946-0	SEAL DUAL91	JOINT	DICHTUNG	1		
110	04811-10900	O RING	JOINT TORIQUE	O RING	1		
120	MT310-2144-0	BUSHING	DOUILLE	BUCHSE	1		
130	MT310-2150-0	PISTON	PISTON	KOLBEN	1		
140	MT310-2151-0	PACKING	GARNITURE D' ÉTANCHÉITÉ	DICHTUNGSPLATTE	1		
150	YW415-0073-0	BUSH	BAGUE	BUCHSE	2		
160	MT310-2153-0	SCREW,SET	VIS D'ARRET	ANSCHLAGSCHRAUBE	1		
170	07715-01603	BALL	BILLE	KUGEL	1		
180	04817-00220	O RING	JOINT TORIQUE	O RING	1		
190	MT310-2181-0	PIPE,COMP	TUYAU, COMP	ROHR,KOMP.	1		
200	06616-25010	NIPPLE GREASE	GRAISSEUR	SCHMIERNIPPEL	1		
210	06611-15010	NIPPLE GREASE	GRAISSEUR	SCHMIERNIPPEL	1		
220	MT310-2187-0	HOLDER(PIPE)	DEMI COLLIER	HALTER,ROHR	1		
230	01125-50816	BOLT,W SEMS	VIS	SCHRAUBE	1		
240	MT310-2180-2	PLUG	CLAPET	STECKER	1		
250	04817-00220	O RING	JOINT TORIQUE	O RING	1		

↔ Interchangeable; ≠ not Interchangeable; ← new for old; → old for new

silverhorn.co.uk

F40000 SWING CYLINDER
BALANCEMENT CYLINDRE
SCHWENKZYLINDER

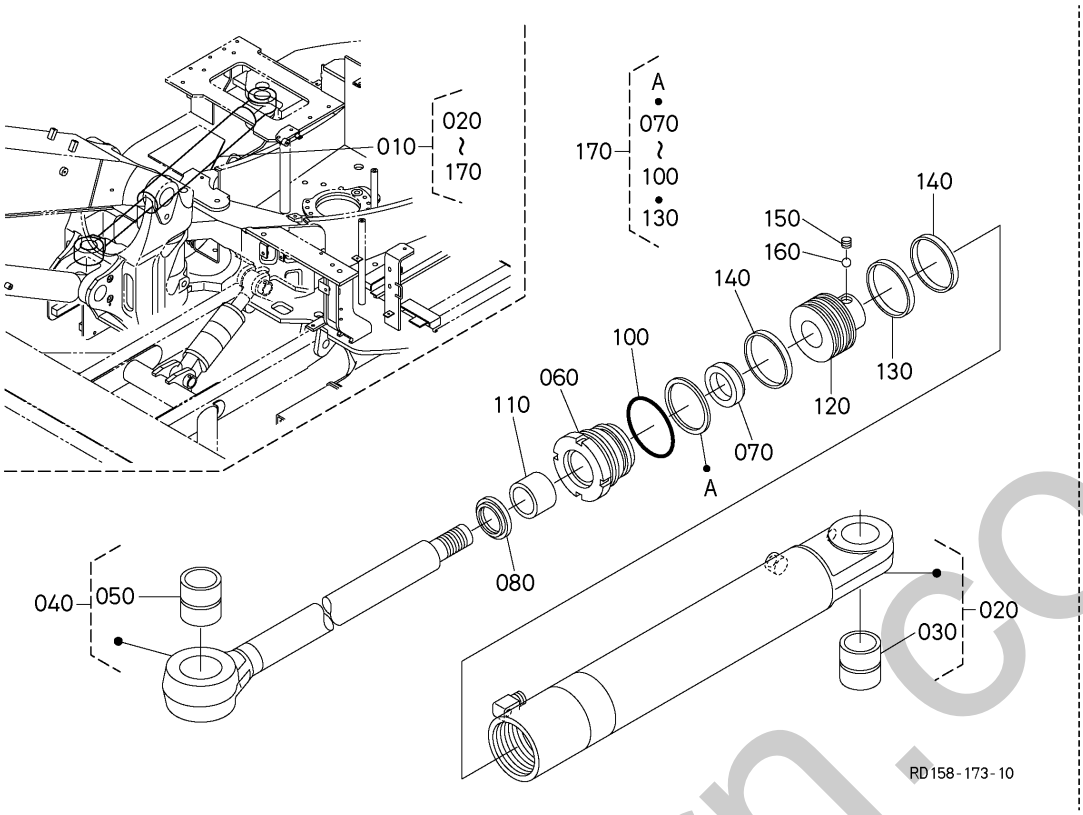

A:KX042-4

REF.No. POS.No. BILD-Nr.	PART No. REFERENCE BESTELL-Nr.	PART NAME	DESIGNATION	BEZEICHNUNG	Q'TY/S.No. Q'TE/No.S. STUECK/S.Nr. A	I.C. I.C. I.C.	REMARKS REMARQUES BEMERKUNGEN
010	RD158-6740-3	CYL.,HYDR,ASSY(SWING	VÉRIN HYDRAULIQUE,ASSEMBLAGE	HYDRAULIKZYLINDER,KOMP.	1		
020	MT310-2096-2	TUBE,KIT	TUBE DE CYL.COMP.	ROHR,KIT	1		
030	RP821-6745-0	BUSH	BAGUE	BUCHSE	1		
040	MT310-2097-2	ROD,KIT	TIGE,KIT	STANGE,KIT	1		
050	RP821-6745-0	BUSH	BAGUE	BUCHSE	1		
060	MT310-2040-0	HEAD,CYLINDER	CULASSE	ZYLINDERKOPF	1		
070	MT310-2041-0	PACKING	JOINT	DICHTUNGSPLATTE	1		
080	MT310-2042-0	SEAL,DUST	BAGUE JOINT	STAUBDICHTUNG	1		
090	----	BLANK	BLANC	LEERE SPALTE	-		
100	04811-10800	O RING	JOINT TORIQUE	O RING	1		
110	MT310-2044-0	BUSHING	DOUILLE	BUCHSE	1		
120	MT310-2050-2	PISTON	PISTON	KOLBEN	1		
130	MT310-1055-0	PACKING	GARNITURE D'ÉTANCHÉITÉ	DICHTUNGSPLATTE	1		
140	MT310-1052-0	BUSHING	DOUILLE	BUCHSE	2		
150	03650-50606	SCREW,SOCKET HEAD	VIS D'ARRET	ANSCHLAGSCHRAUBE	1		
160	07715-01603	BALL	BILLE	KUGEL	1		
170	MT310-2095-2	SEAL,KIT	JOINT D'ÉTANCHÉITÉ,KIT	DICHTUNG,KIT	1		

⟷ Interchangeable; ≠ not Interchangeable; ⟵ new for old; ⟶ old for new

smerhorn.co.uk

G00000 SWING BRACKET
PLATINE OSCILLANTE
SCHWENKHAL TERUNG

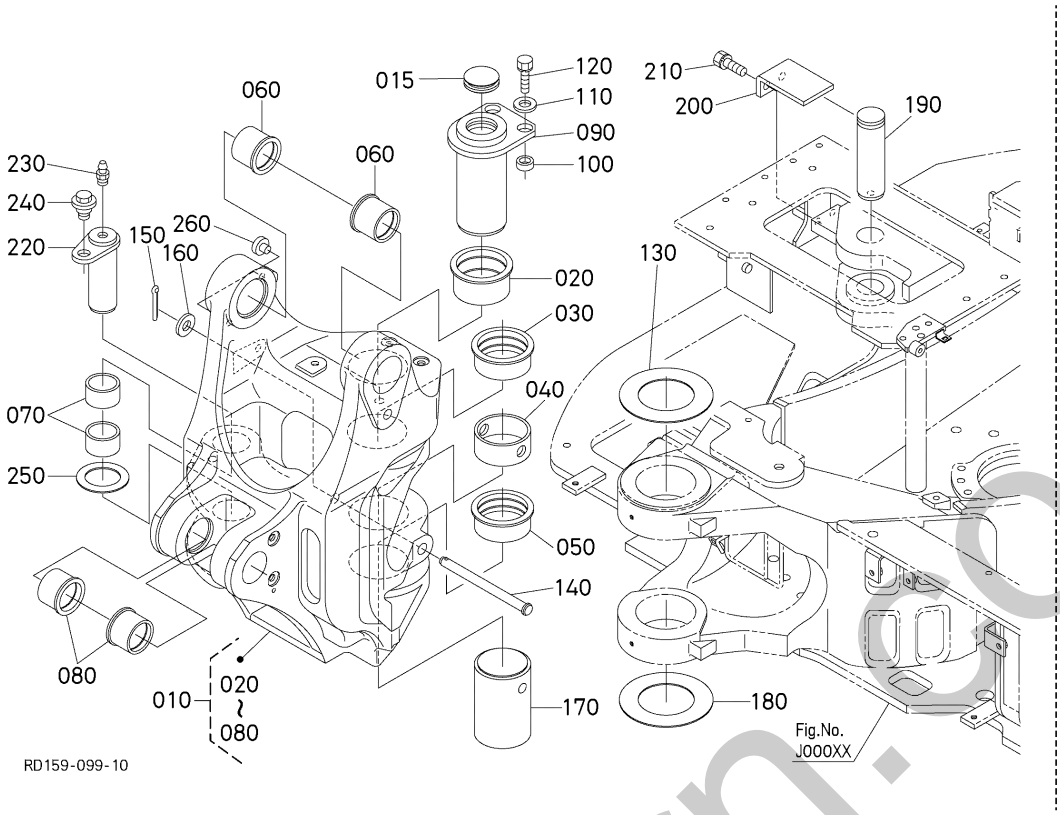

A:KX042-4

REF.No. POS.No. BILD-Nr.	PART No. REFERENCE BESTELL-Nr.	PART NAME	DESIGNATION	BEZEICHNUNG	Q'TY/S.No. Q'TE/No.S. STUECK/S.Nr. A	I.C. I.C. I.C.	REMARKS REMARQUES BEMERKUNGEN
010	RD461-6640-0	BRACKET,ASSY(SWING)	SUPPORT,ASSEMBLAGE	HALTER,KOMP.	1		
015	RD451-6648-0	GROMMET(FILM-COATED,52)	GRUMMET	GUMMITUELLE	1		
020	RD451-6632-0	BUSH(879950)	BAGUE	BUCHSE	1		
030	RD451-6633-0	BUSH(879937)	BAGUE	BUCHSE	1		
040	RD451-6634-0	BUSH(879940)	BAGUE	BUCHSE	1		
050	RD451-6635-0	BUSH(879934)	BAGUE	BUCHSE	1		
060	RD451-6636-0	BUSH(506049)	BAGUE	BUCHSE	2		
070	RD451-6637-0	BUSH(455530)	BAGUE	BUCHSE	2		
080	RD451-6638-0	BUSH(506045)	BAGUE	BUCHSE	2		
090	RD451-6645-0	PIN	GOUPILLE	STIFT	1		
100	RD411-6647-2	SPACER	ENTRETOISE	DISTANZSCHEIBE	2		
110	04015-50120	WASHER,PLAIN	RONDELLE FREIN	SCHEIBE	2		
120	01133-51240	BOLT,SEMS	VIS	BOLZEN	2		
130	RD431-6644-0	COLLAR,THRUST	RONDELLE DE BUTEE	DRUCKRING	1		3.5mm
140	RD451-6647-0	PIN,JOINT	GOUPILLE	STIFT	1		
150	05511-50425	PIN,SPLIT	GOUPILLE FENDUE	SPLINTSTIFT	1		
160	04011-50160	WASHER,PLAIN	RONDELLE FREIN	SCHEIBE	1		
170	RD451-6646-0	PIN	GOUPILLE	STIFT	1		
180	RD411-6634-0	COLLAR,THRUST	RONDELLE DE BUTEE	DRUCKRING	1		3.2mm AS REQUIRED
180	RD411-6635-2	COLLAR,THRUST	RONDELLE DE BUTEE	DRUCKRING	1		3.5mm AS REQUIRED
190	RD451-6744-0	PIN	GOUPILLE	STIFT	1		
200	RD451-6745-0	PLATE,KEY	PLAQUE CLEF	PLATTE,SCHLUESSEL	1		
210	01133-51225	BOLT,SEMS	VIS	BOLZEN	2		
220	RD451-6643-0	PIN	GOUPILLE	STIFT	1		
230	06611-15010	NIPPLE GREASE	GRAISSEUR	SCHMIERNIPPEL	1		
240	RD451-6749-0	BOLT	VIS	BOLZEN	1		
250	68241-6692-3	SHIM (RL)	CALE	BEILAGE	2		1.0mm AS REQUIRED
250	RC601-6739-2	SHIM	CALE	BEILAGE	2		0.5mm AS REQUIRED
260	90545-1134-0	PLUG	BOUCHON	STOPFEN	2		

↔ Interchangeable; ≠ not Interchangeable; ← new for old; → old for new

partshorn.co.uk

G10000 BOOM FLECHE AUSLEGER

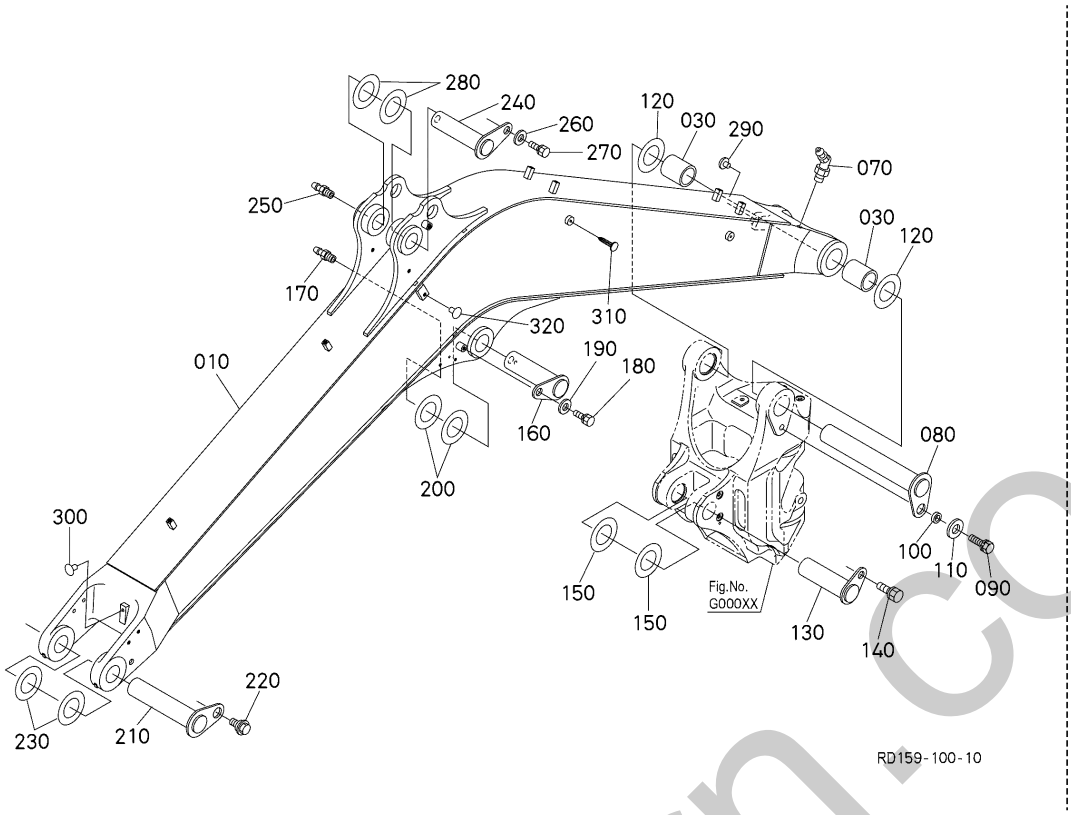

A:KX042-4

REF.No. POS.No. BILD-Nr.	PART No. REFERENCE BESTELL-Nr.	PART NAME	DESIGNATION	BEZEICHNUNG	Q'TY/S.No. Q'TE/No.S. STUECK/S.Nr. A	I.C. I.C. I.C.	REMARKS REMARQUES BEMERKUNGEN
010	RD158-6651-3	BOOM(2600)	FLÈCHE	AUSLEGER	1		2600mm
020	----	BLANK	BLANC	LEERE SPALTE	-		
030	RD451-6653-2	BUSHING	BAGUE	BUCHSE	2		
040	----	BLANK	BLANC	LEERE SPALTE	-		
050	----	BLANK	BLANC	LEERE SPALTE	-		
060	----	BLANK	BLANC	LEERE SPALTE	-		
070	06616-25010	NIPPLE GREASE	GRAISSEUR	SCHMIERNIPPEL	1		
080	RD451-6654-0	PIN	GOUPILLE	STIFT	1		
090	01173-51630	HEX.BOLT	VIS	BOLZEN	1		
100	RD411-6697-0	SPACER	ENTRETOISE	DISTANZSCHEIBE	1		
110	04015-50160	WASHER,PLAIN	RONDELLE FREIN	FEDERRING	1		
120	RD411-6698-0	SHIM	CALE	BEILAGE	1		1.0mm AS REQUIRED
120	RD411-6699-0	SHIM	CALE	BEILAGE	1		0.5mm AS REQUIRED
130	RD451-6658-3	PIN	GOUPILLE	STIFT	1		
140	RD451-6749-0	BOLT	VIS	BOLZEN	1		
150	RP421-6692-0	SHIM	CALE	BEILAGE	1		1.0mm AS REQUIRED
150	RP421-6693-0	SHIM	CALE	BEILAGE	1		0.5mm AS REQUIRED
160	RD451-6754-2	PIN(50-176)	GOUPILLE	STIFT	1		
170	06611-15010	NIPPLE GREASE	GRAISSEUR	SCHMIERNIPPEL	1		
180	01133-51220	BOLT,SEMS	VIS	BOLZEN	1		
190	04015-50120	WASHER,PLAIN	RONDELLE FREIN	SCHEIBE	1		
200	RP421-6692-0	SHIM	CALE	BEILAGE	1		1.0mm AS REQUIRED
200	RP421-6693-0	SHIM	CALE	BEILAGE	1		0.5mm AS REQUIRED
210	RD451-6656-0	PIN	GOUPILLE	STIFT	1		
220	RD451-6655-2	BOLT	VIS	BOLZEN	1		
230	RP421-6692-0	SHIM	CALE	BEILAGE	1		1.0mm AS REQUIRED
230	RP421-6693-0	SHIM	CALE	BEILAGE	1		0.5mm AS REQUIRED
240	RD451-6668-2	PIN(45-176)	GOUPILLE	STIFT	1		
250	06611-15010	NIPPLE GREASE	GRAISSEUR	SCHMIERNIPPEL	1		
260	04015-50120	WASHER,PLAIN	RONDELLE FREIN	SCHEIBE	1		

↔ Interchangeable; ≠ not Interchangeable; ← new for old; → old for new

emerhorn.co.uk

G10000 BOOM FLECHE AUSLEGER

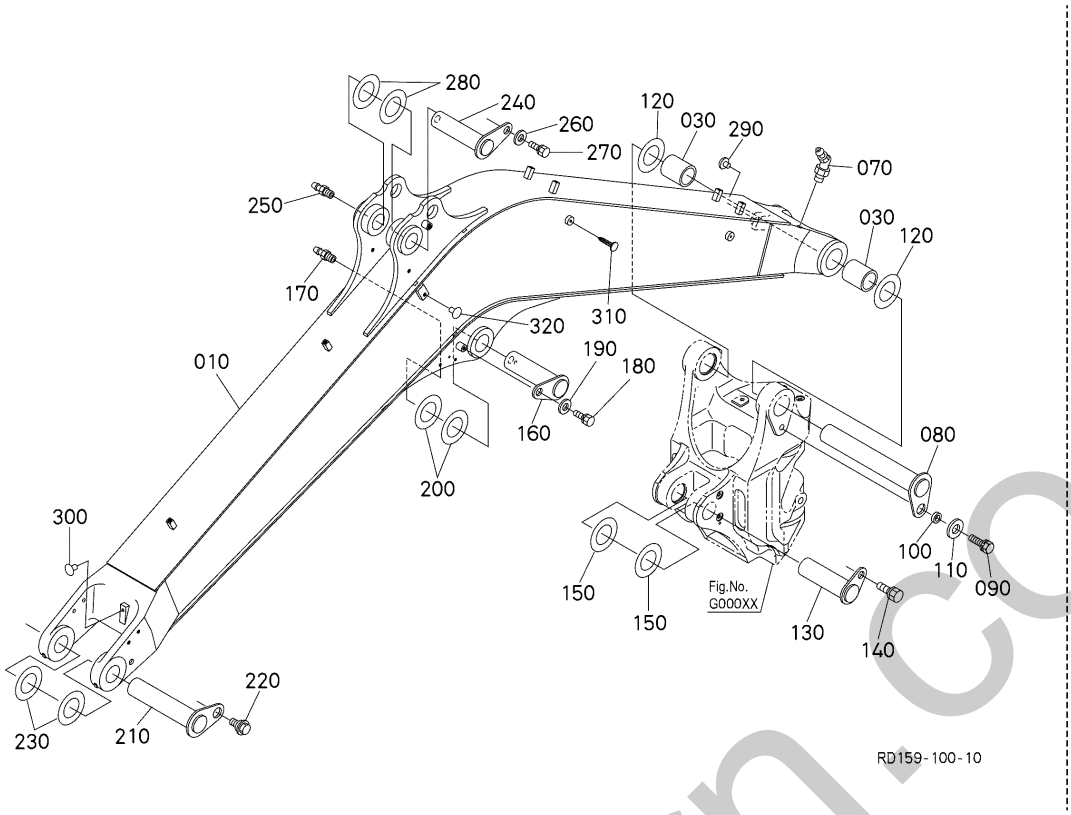

A:KX042-4

REF.No. POS.No. BILD-Nr.	PART No. REFERENCE BESTELL-Nr.	PART NAME	DESIGNATION	BEZEICHNUNG	Q'TY/S.No. Q'TE/No.S. STUECK/S.Nr. A	I.C. I.C. I.C.	REMARKS REMARQUES BEMERKUNGEN
270	01133-51220	BOLT,SEMS	VIS	BOLZEN	1		
280	68241-6692-3	SHIM (RL)	CALE	BEILAGE	1		1.0mm AS REQUIRED
280	RC601-6739-2	SHIM	CALE	BEILAGE	1		0.5mm AS REQUIRED
290	68741-6656-0	CAP	BOUCHON	KAPPE	1		
300	67111-5187-0	PLUG	BOUCHON	STOPFEN	1		
310	RA228-4477-0	PLUG	BOUCHON	STOPFEN	1		
320	68741-6656-0	CAP	BOUCHON	KAPPE	2		AUX1

silverhorn.co.uk

↔ Interchangeable; ≠ not Interchangeable; ← new for old; → old for new

G10400 CYLINDER COVER (BOOM)
COUVERCLE DE CYLINDRE (FLECHE)
ABDECKUNG (AUSLEGER)

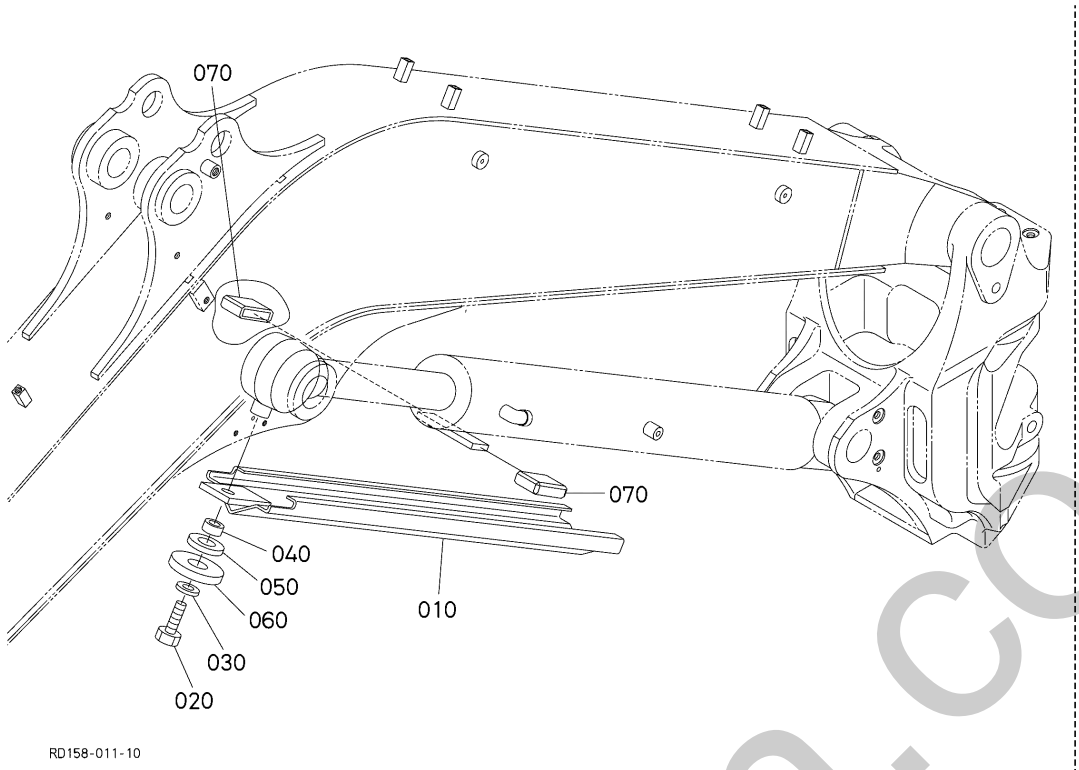

A:KX042-4

REF.No. POS.No. BILD-Nr.	PART No. REFERENCE BESTELL-Nr.	PART NAME	DESIGNATION	BEZEICHNUNG	Q'TY/S.No. Q'TE/No.S. STUECK/S.Nr. A	I.C. I.C. I.C.	REMARKS REMARQUES BEMERKUNGEN
010	RD458-6751-0	COVER,CYLINDER	COUVERCLE DE CYL.	ABDECKUNG	1		
020	01173-51230	HEX.BOLT	VIS	BOLZEN	1		
030	04013-50120	WASHER,PLAIN	RONDELLE FREIN	SCHEIBE	1		
040	RD118-6759-2	COLLAR	COLLIER	HUELSE	1		
050	68541-6656-2	RUBBER CUSHION	COUSSIN	GUMMIPUFFER	1		
060	04015-50160	WASHER,PLAIN	RONDELLE FREIN	FEDERRING	1		
070	RC411-6755-0	CAPCYLINDER COVER	BOUCHON	KAPPE	2		

↔ Interchangeable; ≠ not Interchangeable; ← new for old; → old for new

silverhorn.co.uk

G20000 ARM BRAS ARM

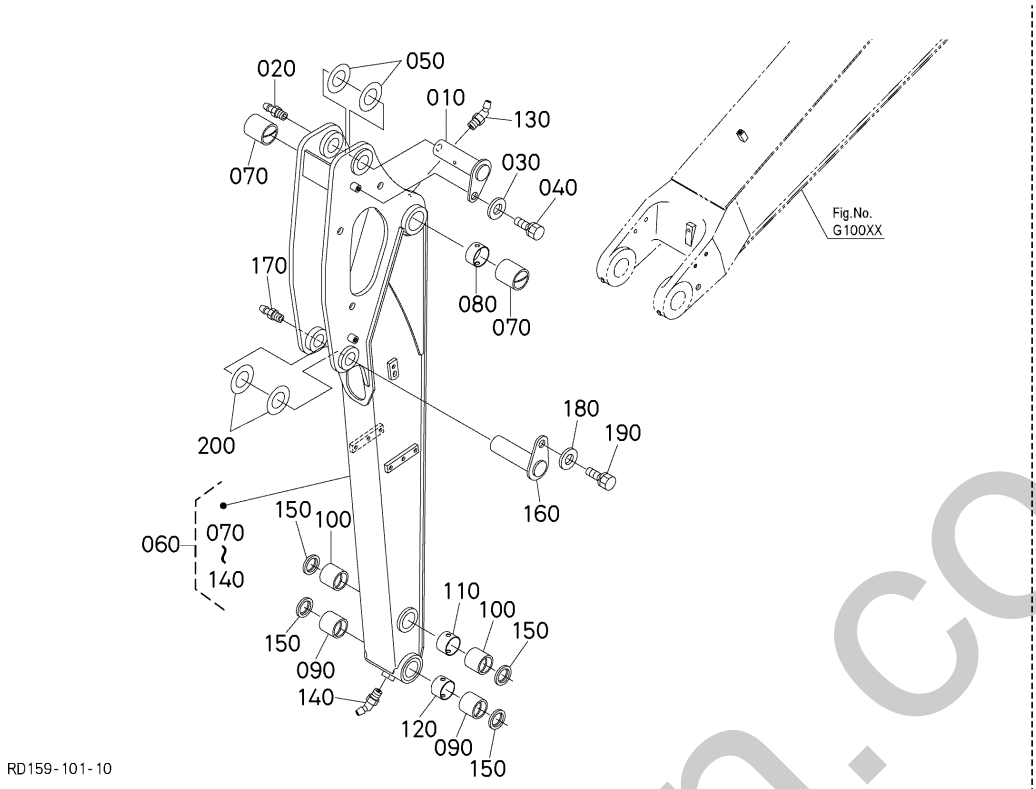

A:KX042-4

REF.No. POS.No. BILD-Nr.	PART No. REFERENCE BESTELL-Nr.	PART NAME	DESIGNATION	BEZEICHNUNG	Q'TY/S.No. Q'TE/No.S. STUECK/S.Nr. A	I.C. I.C. I.C.	REMARKS REMARQUES BEMERKUNGEN
010	RD451-6765-2	PIN(45-152)	GOUPILLE	STIFT	1		
020	06611-15010	NIPPLE GREASE	GRAISSEUR	SCHMIERNIPPEL	1		
030	04015-50120	WASHER,PLAIN	RONDELLE FREIN	SCHEIBE	1		
040	01133-51220	BOLT,SEMS	VIS	BOLZEN	1		
050	RC411-6689-0	SHIM	CALE	BEILAGE	1		1.0mm AS REQUIRED
050	RC411-6688-0	SHIM	CALE	BEILAGE	1		0.5mm AS REQUIRED
060	RD159-6710-0	ARM,ASSY(1600)	BRAS,ASSEMBLAGE	ARM,KOMP.	1		1600mm
070	RD158-6653-0	BUSH(506065)	DOUILLE	BUCHSE	2		
080	RD451-6667-0	COLLAR	COLLIER	HUELSE	1		
090	RC348-7615-0	BUSH	BAGUE	BUCHSE	2		
100	RC348-7615-0	BUSH	BAGUE	BUCHSE	2		
110	RD158-6665-2	COLLAR(48.6-23)	COLLIER	HUELSE	1		
120	RD158-6665-2	COLLAR(48.6-23)	COLLIER	HUELSE	1		
130	06616-25010	NIPPLE GREASE	GRAISSEUR	SCHMIERNIPPEL	1		
140	06616-25010	NIPPLE GREASE	GRAISSEUR	SCHMIERNIPPEL	1		
150	RD158-6676-2	SEAL,DUST(405040)	JOINT ANTI-POUSSIÈRE	STAUBDICHTUNG	4		
160	RD158-6768-0	PIN(40-152)	BROCHE	STIFT	1		
170	06611-15010	NIPPLE GREASE	GRAISSEUR	SCHMIERNIPPEL	1		
180	04015-50120	WASHER,PLAIN	RONDELLE FREIN	SCHEIBE	1		
190	01133-51220	BOLT,SEMS	VIS	BOLZEN	1		
200	68761-6686-0	SHIM	CALE	BEILAGE	1		1.0mm AS REQUIRED
200	68721-6698-0	SHIM	CALE	BEILAGE	1		0.5mm AS REQUIRED

↔ Interchangeable; ≠ not Interchangeable; ← new for old; → old for new

silverhorn.co.uk

G30000 BUCKET LINK
TRINGLERIE DE GODET
KUEBEL GESTANGE

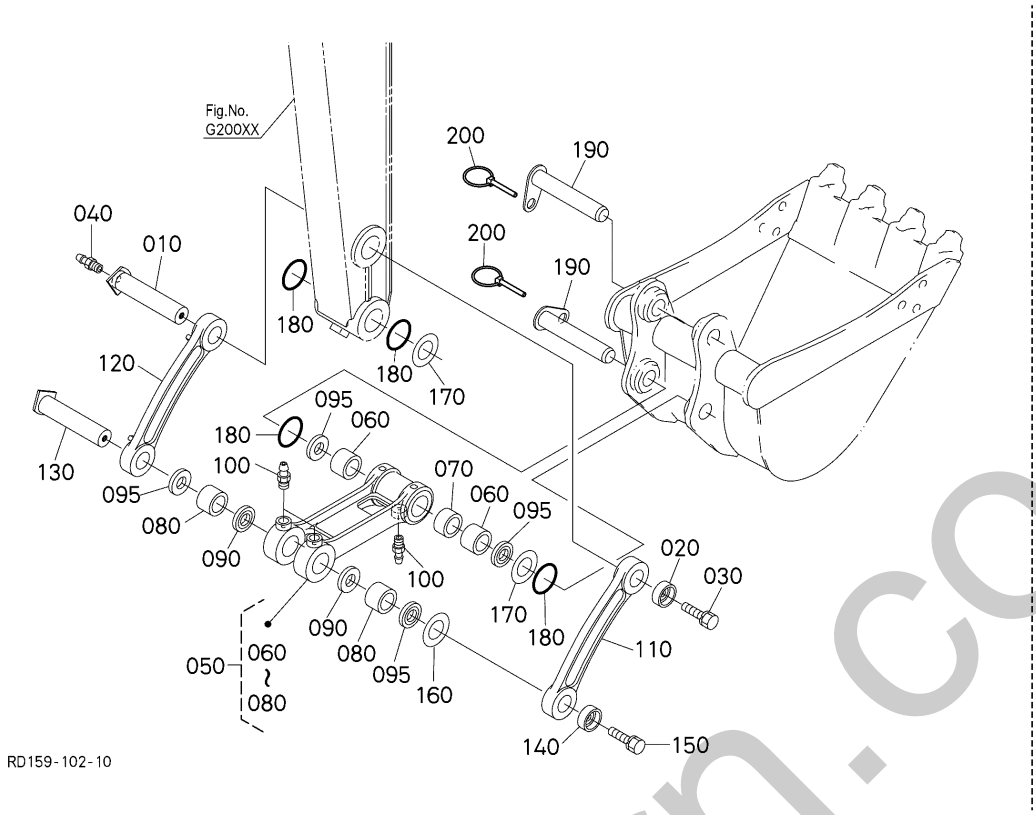

A:KX042-4

REF.No. POS.No. BILD-Nr.	PART No. REFERENCE BESTELL-Nr.	PART NAME	DESIGNATION	BEZEICHNUNG	Q'TY/S.No. Q'TE/No.S. STUECK/S.Nr. A	I.C. I.C. I.C.	REMARKS REMARQUES BEMERKUNGEN
010	RC788-6675-0	PIN(40-193)	BROCHE	STIFT	1		
020	RD451-6678-0	WASHER	RONDELLE	SCHEIBE	1		
030	01133-51630	BOLT,SEMS	VIS	BOLZEN	1		
040	06611-15010	NIPPLE GREASE	GRAISSEUR	SCHMIERNIPPEL	1		
050	RC788-6670-0	ASSY,LINK,1,BUCKET	MAILLON,ASSEMBLAGE	VERBINDUNGESTUECK,KOMP.	1		
060	68741-6662-5	BUSH	BAGUE	BUCHSE	2		
070	RC788-6665-0	COLLAR,48.6-1.6-42	COLLIER	HUELSE	1		
080	RC788-6677-0	BUSHING(405032)	DOUILLE	BUCHSE	2		
090	RD158-6676-2	SEAL,DUST(405040)	JOINT ANTI-POUSSIÈRE	STAUBDICHTUNG	2		
095	RD158-6676-2	SEAL,DUST(405040)	JOINT ANTI-POUSSIÈRE	STAUBDICHTUNG	4		
100	06611-15010	NIPPLE GREASE	GRAISSEUR	SCHMIERNIPPEL	3		
110	RC788-6672-2	LINK,2,BUCKET	MAILLON,GODET	VERBINDUNGESTUECK	1		
120	RC788-6673-2	LINK,3,BUCKET	MAILLON,GODET	VERBINDUNGESTUECK	1		
130	RC788-6674-0	PIN(40-193)	BROCHE	STIFT	1		
140	RD451-6678-0	WASHER	RONDELLE	SCHEIBE	1		
150	01133-51630	BOLT,SEMS	VIS	BOLZEN	1		
160	RC411-6693-0	SHIM(1.0,75-41)	CALE	BEILAGE	1		1.0mm AS REQUIRED
160	RC411-6692-2	SHIM	CALE	BEILAGE	1		0.5mm AS REQUIRED
170	RC411-6693-0	SHIM(1.0,75-41)	CALE	BEILAGE	2		1.0mm AS REQUIRED
170	RC411-6692-2	SHIM	CALE	BEILAGE	2		0.5mm AS REQUIRED
180	68761-6685-0	O-RING	JOINT TORIQUE	O RING	4		
190	RC788-6679-0	PIN(40-228)	BROCHE	STIFT	2		
200	RB419-6693-0	SET PIN	GOUPILLE DE REGLAGE	HALTESTIFT	2		

↔ Interchangeable; ≠ not Interchangeable; ← new for old; → old for new

ottothorn.co.uk

G50000 BLADE
LAME
PLANIERSCHILD

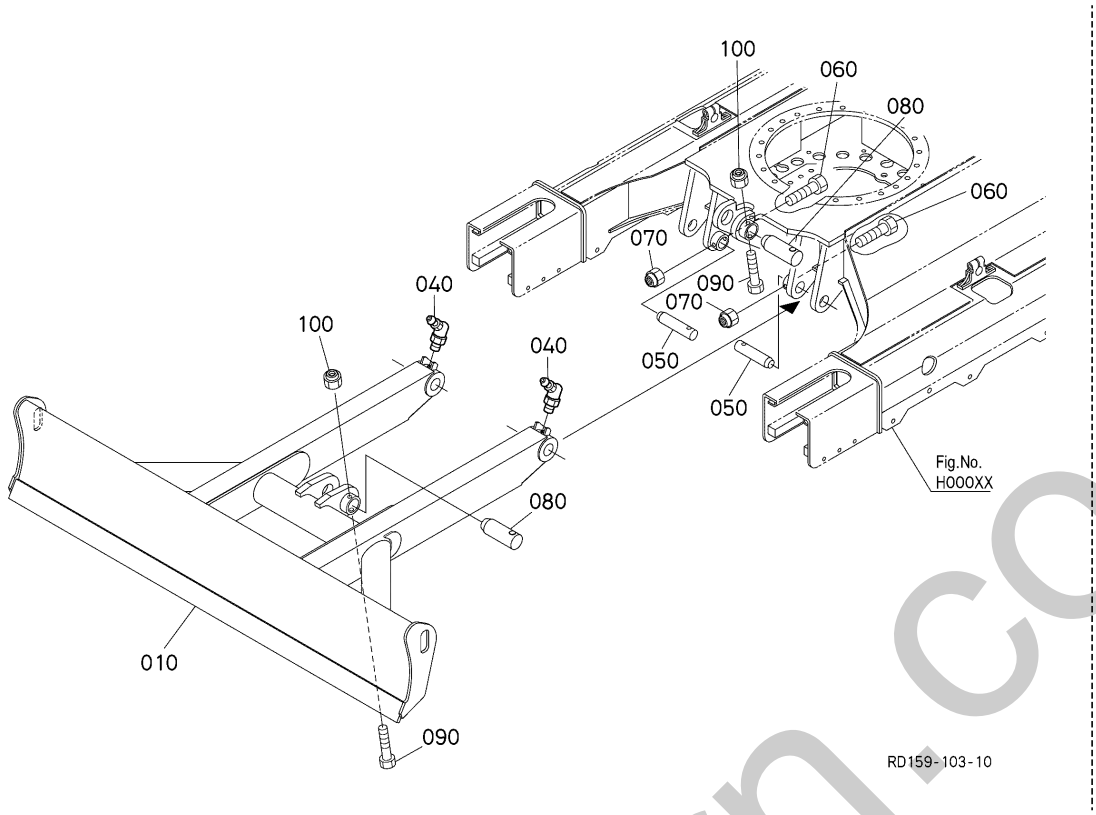

A:KX042-4

REF.No. POS.No. BILD-Nr.	PART No. REFERENCE BESTELL-Nr.	PART NAME	DESIGNATION	BEZEICHNUNG	Q'TY/S.No. Q'TE/No.S. STUECK/S.Nr. A	I.C. I.C. I.C.	REMARKS REMARQUES BEMERKUNGEN
010	RD148-7421-7	BLADE(L)	LAME	MESSER	1		1700mm
020	----	BLANK	BLANC	LEERE SPALTE	-		
030	----	BLANK	BLANC	LEERE SPALTE	-		
040	06616-25010	NIPPLE GREASE	GRAISSEUR	SCHMIERNIPPEL	2		
050	RC661-7443-0	PIN(40-161)	BROCHE	STIFT	2		
060	01173-51270	HEX.BOLT	VIS	BOLZEN	2		
070	02572-50120	NUT,LOCKING	CONTRE-ECROU	MUTTER	2		
080	RD158-7516-0	PIN(45-138)	BROCHE	STIFT	2		
090	01173-51280	HEX.BOLT	VIS	BOLZEN	2		
100	02572-50120	NUT,LOCKING	CONTRE-ECROU	MUTTER	2		

silverhorn.co.uk

↔ Interchangeable; ≠ not Interchangeable; ← new for old; → old for new

H00000 TRACK FRAME
CADRE DE PISTE
SPURRAHMEN

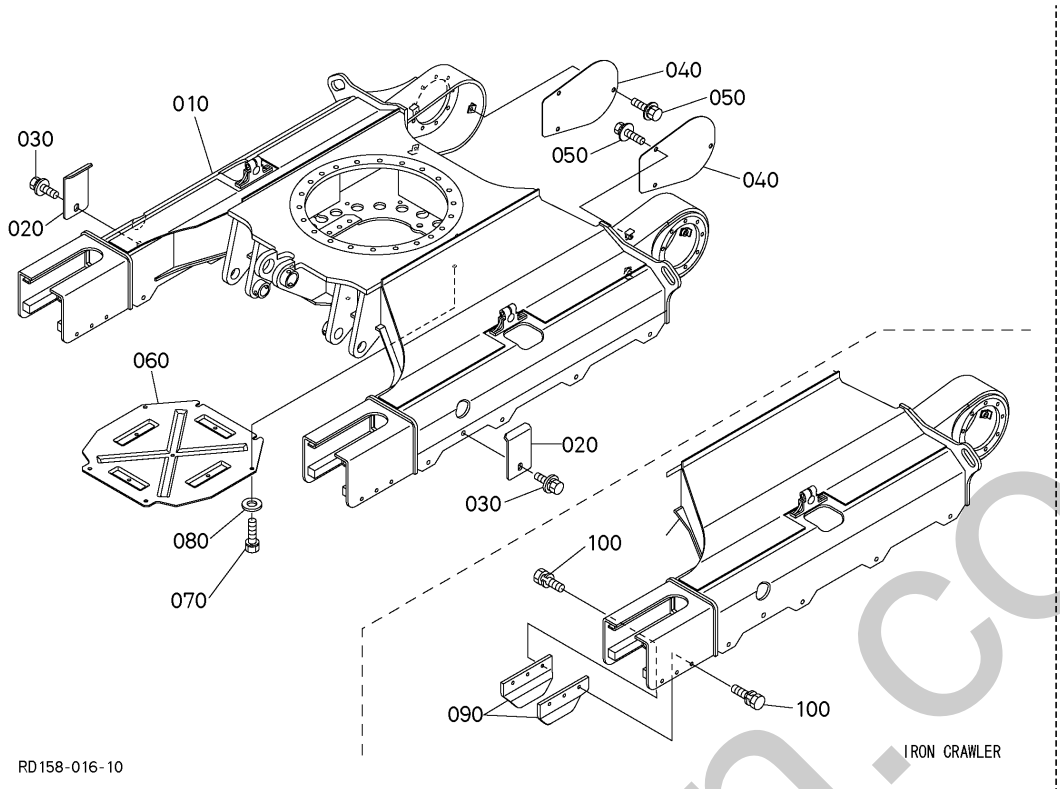

A:KX042-4

REF.No. POS.No. BILD-Nr.	PART No. REFERENCE BESTELL-Nr.	PART NAME	DESIGNATION	BEZEICHNUNG	Q'TY/S.No. Q'TE/No.S. STUECK/S.Nr. A	I.C. I.C. I.C.	REMARKS REMARQUES BEMERKUNGEN
010	RD158-2111-3	FRAME,TRUCK	CADRE A CHENILLES	SPURRAHMEN	1		
020	RC788-2115-0	COVER	COUVERCLE	DECKEL	2		
030	01135-51020	BOLT,W SEMS	VIS	SCHRAUBE	2		
040	RD148-2118-0	COVER(MOTOR)	COUVERCLE(MOTEUR)	DECKEL(MOTOR)	2		
050	01135-51020	BOLT,W SEMS	VIS	SCHRAUBE	6		
060	RD158-2117-2	COVER(BOTTOM)	COUVERCLE	DECKEL	1		
070	01138-51020	BOLT,SEMS	VIS	BOLZEN	6		
080	04015-50100	WASHER,PLAIN	RONDELLE FREIN	SCHEIBE	6		
090	RD148-2182-0	GUIDE	GUIDE	FUEHRUNG	4		IRON CRAWLER
100	01133-51225	BOLT,SEMS	VIS	BOLZEN	12		IRON CRAWLER

silverhorn.co.uk

↔ Interchangeable; ≠ not Interchangeable; ← new for old; → old for new

H10000 IDLER INTERMEDIAIRE SPANNRAD

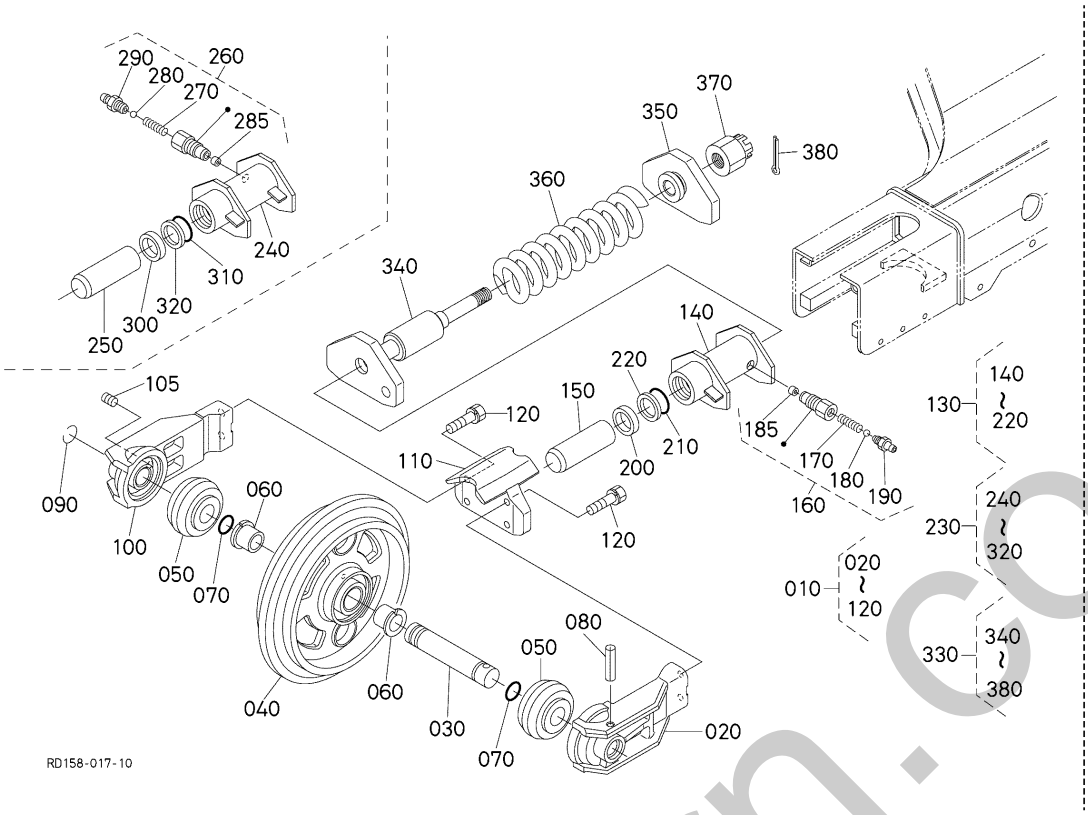

A:KX042-4

REF.No. POS.No. BILD-Nr.	PART No. REFERENCE BESTELL-Nr.	PART NAME	DESIGNATION	BEZEICHNUNG	Q'TY/S.No. Q'TE/No.S. STUECK/S.Nr. A	I.C. I.C. I.C.	REMARKS REMARQUES BEMERKUNGEN
010	RD158-2130-2	IDLER,ASSY	ENSEMBLE DE LA POULI	ZWISCHENRAD,KOMP.	2		
020	RD158-2132-0	BRACKET(LH)	SUPPORT G.	HALTER LS	2		
030	RC411-2133-0	SHAFT IDLER	ARBRE DE POULIE	WELLE, SPANNRAD	2		
040	RD158-2134-0	IDLER	INTERMEDIAIRE	SPANNRAD	2		
050	68221-1463-0	SEAL,FLOATING	JOINT MARCHE	DICHTUNG	4		
060	RD148-2136-0	BUSH	BAGUE	BUCHSE	4		
070	04816-50300	O RING	JOINT TORIQUE	O RING	4		
080	05411-01080	PIN SPRING	GOUPILLE-RESSORT	STIFT	2		
090	RC411-2139-0	WIRE	FIL	ZUG	2		
100	RD158-2137-0	BRACKET(RH)	SUPPORT D.	HALTER RS	2		
105	15521-9602-0	PLUG	BOUCHON	STOPFEN	2		
110	RD158-2138-2	PLATE(IDLER)	PLAQUE DE POULI	SPANNRADPLATTE	2		
120	01133-51255	BOLT,SEMS	VIS	BOLZEN	8		
130	RC411-2150-6	ASSY CYLINDER LH	ENS.CYLINDER GAUCH	MONT.ZYLINDER LS	1		
140	RC411-2151-6	TUBE,CYLINDER LH	CYLINDRE,GODET G.	ZYLINDERSCHLAUCH LS	1		
150	RC501-2157-0	ROD	BIELLETTE	STANGEN	1		
160	RC461-2155-0	ASSY NIPPLE	ENS.MANCHON	GRP.HUELSE	1		
170	68371-2157-2	SPRING	RESSORT	FEDER	1		
180	RC101-2159-0	BALL	BILLE	KUGEL	1		
185	68541-2161-0	PLUG	BOUCHON	STOPFEN	1		
190	06611-15010	NIPPLE GREASE	GRAISSEUR	SCHMIERNIPPEL	1		
200	44312-2346-0	ROD SEAL	BAGUE JOINT	STAUBDICHTUNG	1		
210	04817-08500	O RING	JOINT TORIQUE	O RING	1		
220	48100-1584-0	RING	JOINT TEFLON	STUETZRING	1		
230	RC411-2160-6	ASSY CYLINDER RH	ENS.CYLINDER DROIT	MONT.ZYLINDER RS	1		
240	RC411-2161-6	TUBE,CYLINDER RH	CYLINDRE,GODET D.	ZYLINDERSCHLAUCH RS	1		
250	RC501-2157-0	ROD	BIELLETTE	STANGEN	1		
260	RC461-2155-0	ASSY NIPPLE	ENS.MANCHON	GRP.HUELSE	1		
270	68371-2157-2	SPRING	RESSORT	FEDER	1		
280	RC101-2159-0	BALL	BILLE	KUGEL	1		

↔ Interchangeable; ≠ not Interchangeable; ← new for old; → old for new

umborn.co.uk

H10000 IDLER INTERMEDIAIRE SPANNRAD

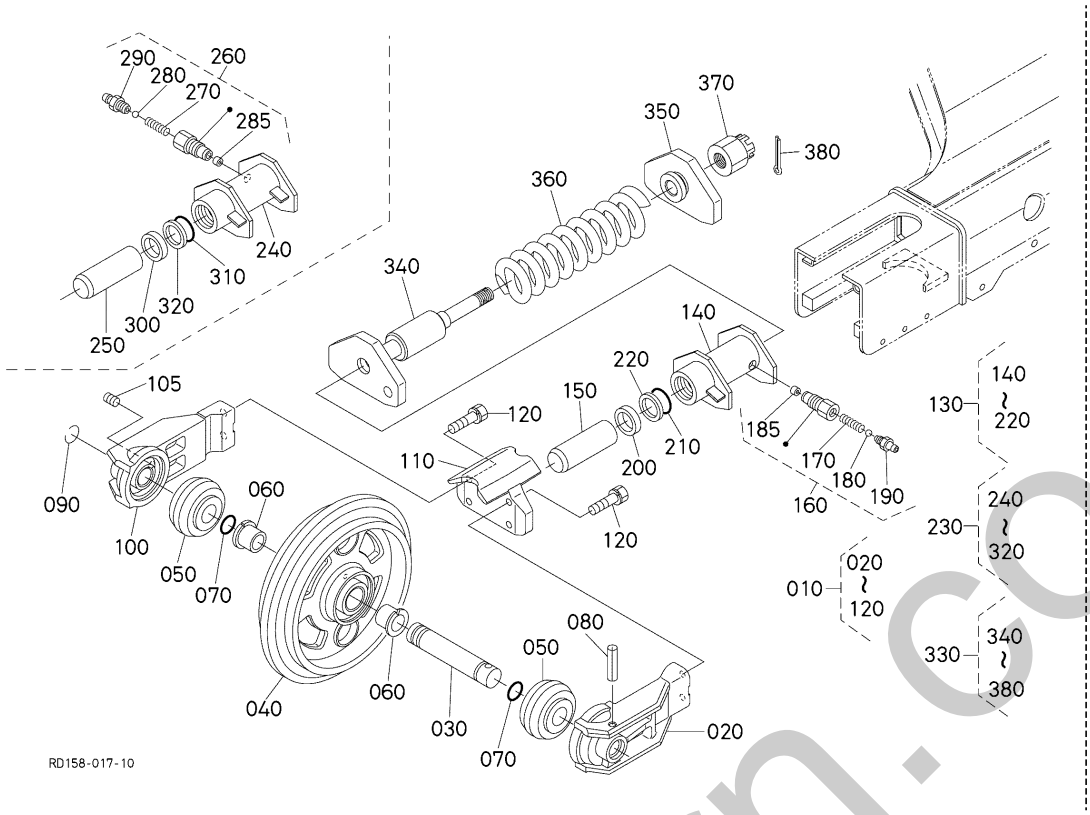

A:KX042-4

REF.No. POS.No. BILD-Nr.	PART No. REFERENCE BESTELL-Nr.	PART NAME	DESIGNATION	BEZEICHNUNG	Q'TY/S.No. Q'TE/No.S. STUECK/S.Nr. A	I.C. I.C. I.C.	REMARKS REMARQUES BEMERKUNGEN
285	68541-2161-0	PLUG	BOUCHON	STOPFEN	1		
290	06611-15010	NIPPLE GREASE	GRAISSEUR	SCHMIERNIPPEL	1		
300	44312-2346-0	ROD SEAL	BAGUE JOINT	STAUBDICHTUNG	1		
310	04817-08500	O RING	JOINT TORIQUE	O RING	1		
320	48100-1584-0	RING	JOINT TEFLON	STUETZRING	1		
330	RD118-2140-3	ASSY SPRING	ENS.RESSORT	GRP.FEDER	2		
340	RD118-2144-3	BOLT,SPRING	VIS	BOLZEN	2		
350	RD118-2143-3	RETAINER,SPRING	ARRETOIR DE RESSORT	HALTBUEGEL,FEDER	2		
360	RD411-2142-0	SPRING	RESSORT	FEDER	2		
370	68111-2153-0	NUT	ECROU	MUTTER	2		
380	05511-50645	PIN SPLIT	GOUPILLE FENDUE	SPLINTSTIFT	2		

↔ Interchangeable; ≠ not Interchangeable; ← new for old; → old for new

silverhorn.co.uk

H20000 TRACK ROLLER
GALET DE CHENILLE
LAUFROLLEN

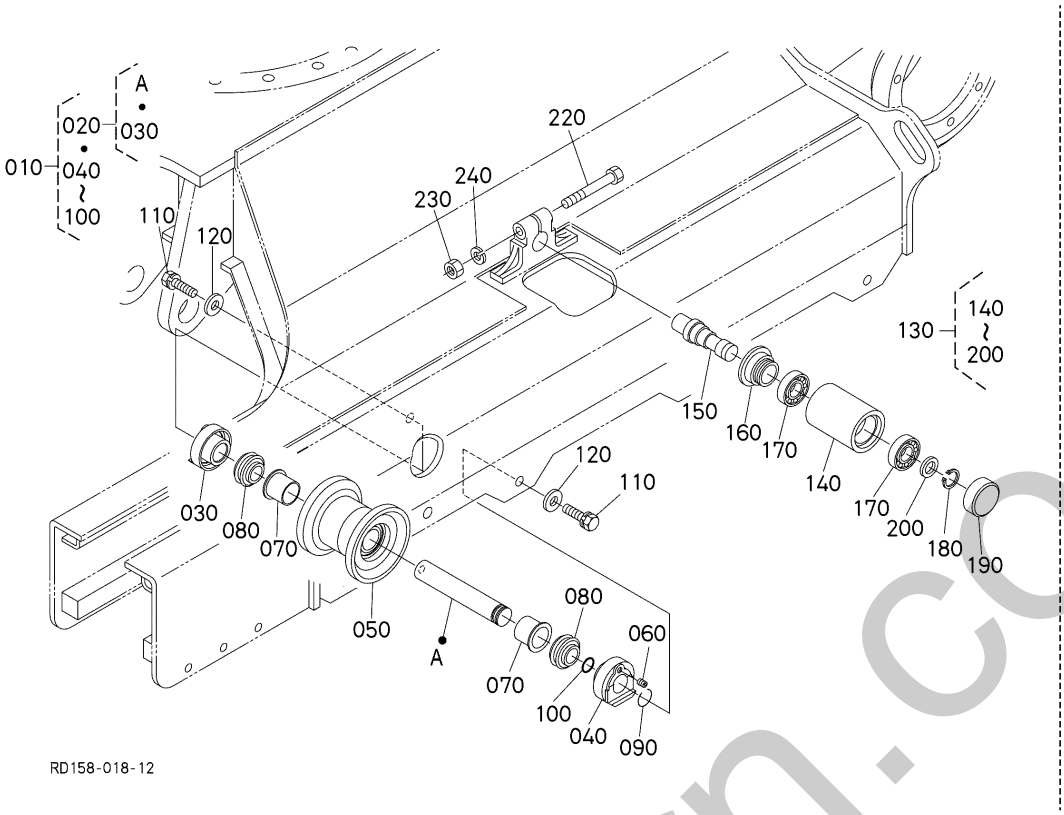

A:KX042-4

REF.No. POS.No. BILD-Nr.	PART No. REFERENCE BESTELL-Nr.	PART NAME	DESIGNATION	BEZEICHNUNG	Q'TY/S.No. Q'TE/No.S. STUECK/S.Nr. A	I.C. I.C. I.C.	REMARKS REMARQUES BEMERKUNGEN
010	RD148-2170-0	ASSY ROLLER,TRUCK	ROULEAU DE VOIE,ASSEMBLAGE	LAUFROLLE,KOMP.	8		
020	RD118-2176-0	ASSY SHAFT	ENS.ARBRE	GRP.WELLE	8		
030	RB511-2178-0	BRACKET	PALIER	HALTER	8		
040	RB511-2171-0	BRACKET	PALIER	HALTER	8		
050	RD118-2175-0	TRUCK ROLLER	ROULEAU	ROLLE	8		
060	15521-9602-0	PLUG	BOUCHON	STOPFEN	8		
070	RD148-2196-0	BUSH	BAGUE	BUCHSE	16		
080	RC301-2173-0	BUSH	JOINT	DICHTUNGEN	16		
090	RC301-2186-0	WIRE	FIL	KABEL	8		
100	04816-50250	O RING	JOINT TORIQUE	O RING	8		
110	01138-51640	BOLT,SEMS	VIS	BOLZEN	16		
120	RD451-1918-0	WASHER,PLAIN	RONDELLE FREIN	FEDERRING	16		
130	RD461-2190-0	ROLLER,CARRIER,ASSY	ENS.GALET CARRYER	TRAGROLLE KOMP.	2		
140	RD461-2195-0	ROLLER,CARRIER	GALET DE CONVOYEUR	CARRIERROLLE	2		
150	RD547-2292-0	SHAFT	ARBRE	WELLE	2		
160	RD401-2193-0	SEAL,OIL	BAGUE JOINT	OELDICHTRING	2		
170	08101-06206	BEARING,BALL	ROULEMENT A BILLES	KUGELLAGER	4		
180	38430-2554-0	SAFETY RING	CIRCLIP	SICHERUNGSRING	2		
190	RD401-2194-0	PLUG	BOUCHON	STOPFEN	2		
200	RC601-2196-0	SPACER	ENTRETOISE	DISTANZSCHEIBE	2		
210	----	BLANK	BLANC	LEERE SPALTE	-		
220	01173-51270	HEX.BOLT	VIS	BOLZEN	2		
230	02174-50120	HEX.NUT	ECROU	MUTTER	2		
240	04512-50120	WASHER,SPRING LOCK	RONDELLE GROWER	FEDERRING	2		

↔ Interchangeable; ≠ not Interchangeable; ← new for old; → old for new

sherborn.co.uk

H30000 CRAWLER CHENILLE LAUFKETTEN

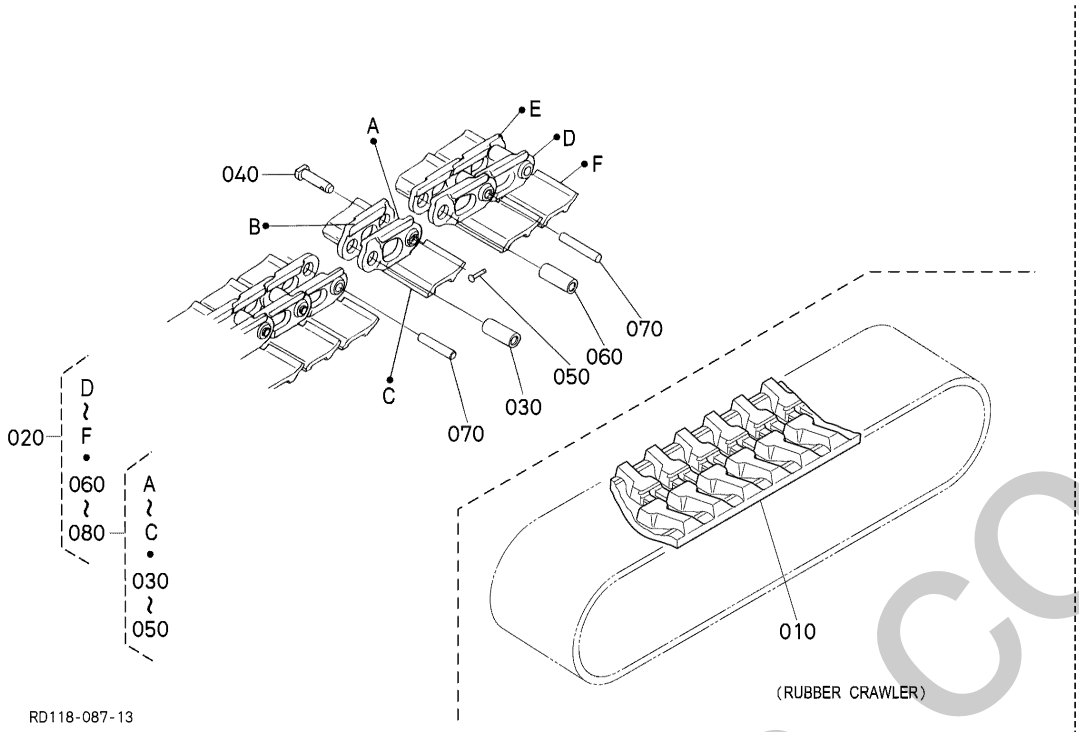

A:KX042-4

REF.No. POS.No. BILD-Nr.	PART No. REFERENCE BESTELL-Nr.	PART NAME	DESIGNATION	BEZEICHNUNG	Q'TY/S.No. Q'TE/No.S. STUECK/S.Nr. A	I.C. I.C. I.C.	REMARKS REMARQUES BEMERKUNGEN
010	RD158-2231-0	CRAWLER(RUBBER)	CHENILLE DE CAOUTCH.	LAUFKETTEN	2		RUBBER CRAWLER
020	RD108-2210-0	ASSY CRAWLER	ENSEMBLE DE LA CHENI	STAHLKETTE	2		IRON CRAWLER
030	68351-2216-2	BUSH	BAGUE	BUCHSE	2		IRON CRAWLER
040	68351-2218-2	PIN CRAWLER	BROCHE PRINCIPALE	HAUPTBOLZEN	2		IRON CRAWLER
050	68351-2219-0	PIN	GOUPILLE DE REGLAGE	HALTESTIFT	2		IRON CRAWLER
060	68351-2216-2	BUSH	BAGUE	BUCHSE	88		IRON CRAWLER
070	68351-2217-4	PIN,LINK	GOUPILLE DE MAILLON	BOLZEN,KETTENGLIED	88		IRON CRAWLER
080	68651-2225-2	ASSY LINK,MASTER	COULISSE D'ASS.PRINC	HAUPTKETTENGLIED	2		IRON CRAWLER

↔ Interchangeable; ≠ not Interchangeable; ← new for old; → old for new

silverhorn.co.uk

J00001 SWIVEL FRAME (1)
CHASSIS PIVOT (1)
RAHMEN VON DREHEN (1)

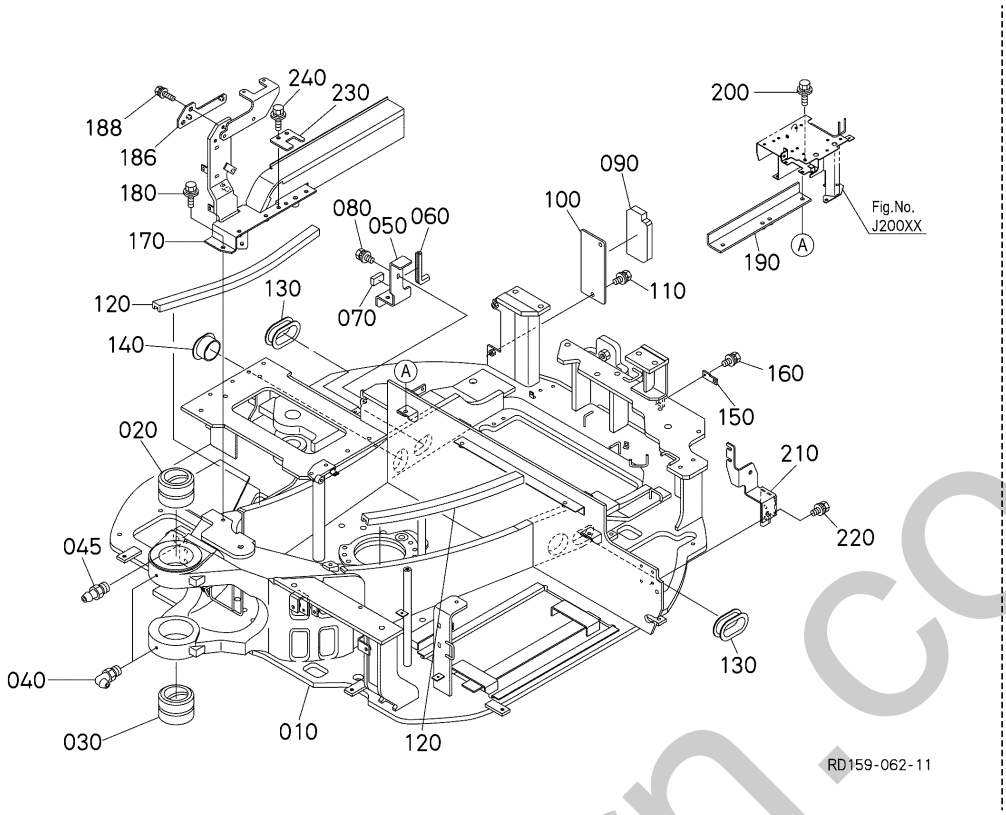

A:KX042-4

REF.No. POS.No. BILD-Nr.	PART No. REFERENCE BESTELL-Nr.	PART NAME	DESIGNATION	BEZEICHNUNG	Q'TY/S.No. Q'TE/No.S. STUECK/S.Nr. A	I.C. I.C. I.C.	REMARKS REMARQUES BEMERKUNGEN
010	RD158-4111-9	FRAME,SWING	CHASSIS OSCILLANT	RAHMEN,SCHWENK	1		
020	RD451-4113-2	BUSH	BAGUE	BUCHSE	1		
030	RD451-4114-2	BUSH	BAGUE	BUCHSE	1		
040	06616-35010	NIPPLE GREASE	GRAISSEUR	SCHMIERNIPPEL	2		
045	06611-15010	NIPPLE GREASE	GRAISSEUR	SCHMIERNIPPEL	3		
050	RD158-4146-2	PLATE	PLAQUE	PLATTE	1		
060	68311-4148-0	TRIM	EQUILIBRAGE	KANTENSCHUTZ	1		
070	RD158-4183-0	ABSORBER,SOUND	SILENCIEUX	SCHALLDAEMPFER	1		
080	01135-51020	BOLT,W SEMS	VIS	SCHRAUBE	2		
090	RD158-4184-0	ABSORBER,SOUND	SILENCIEUX	SCHALLDAEMPFER	1		
100	RD158-4149-0	PLATE(2,PARTITION,SWIVEL)	PLAQUE	PLATTE	1		
110	01135-51020	BOLT,W SEMS	VIS	SCHRAUBE	2		
120	RD451-4124-2	TRIM	EQUILIBRAGE	KANTENSCHUTZ	2		
130	RD451-4126-0	GROMMET,SWIVEL	GRUMMET	GUMMITUELLE	2		
140	RD158-4125-0	GROMMET(SWIVEL)	GRUMMET	GUMMITUELLE	1		
150	RD411-5357-0	STAY,HARNESS CLAMP	SUPPORT	STREBE	1		
160	01135-51020	BOLT,W SEMS	VIS	SCHRAUBE	1		
170	RD159-4117-2	SUPPORT	SUPPORT	STUETZE	1		
180	01135-51025	BOLT,W SEMS	VIS	SCHRAUBE	1		
186	RD159-4153-0	STAY(SBF)	SUPPORT	AUFENTHALT	1		
188	01135-51025	BOLT,W SEMS	VIS	SCHRAUBE	2		
190	RD158-4119-0	SUPPORT(STEP)	SUPPORT DE MARCHE	STUETZE	1		
200	01135-51025	BOLT,W SEMS	VIS	SCHRAUBE	2		
210	RD158-4129-0	STAY(COVER,SWING,LEFT)	SUPPORT	AUFENTHALT	1		
220	01135-51020	BOLT,W SEMS	VIS	SCHRAUBE	2		
230	RD158-4412-3	SUPPORT	SUPPORT	STUETZE	1		
240	01135-51025	BOLT,W SEMS	VIS	SCHRAUBE	2		

↔ Interchangeable; ≠ not Interchangeable; ← new for old; → old for new

silverhorn.co.uk

J00002 SWIVEL FRAME (2)
CHASSIS PIVOT (2)
RAHMEN VON DREHEN (2)

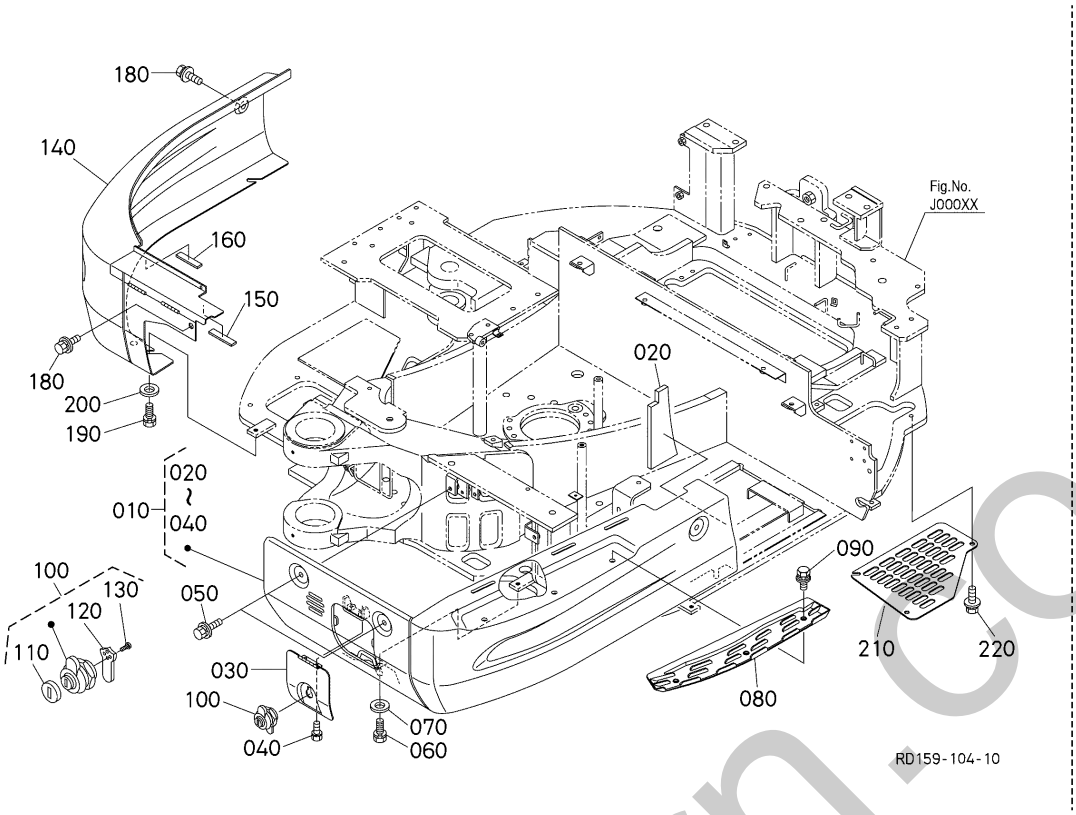

A:KX042-4

REF.No. POS.No. BILD-Nr.	PART No. REFERENCE BESTELL-Nr.	PART NAME	DESIGNATION	BEZEICHNUNG	Q'TY/S.No. Q'TE/No.S. STUECK/S.Nr. A	I.C. I.C. I.C.	REMARKS REMARQUES BEMERKUNGEN
010	RD158-4150-0	ASSY COVER,LH	ENS.COUVERCLE G.	DECKEL,KOMP.	1		
020	RD356-4144-0	SPONGE	SILENCIEUX	SCHALLDAEMPFER	1		
030	RD158-4128-0	COVER(FRONT)	COUVERCLE D'AVANT	VORDERDECKEL	1		
040	01023-50616	BOLT,SEMS	VIS	BOLZEN	2		
050	01135-51025	BOLT,W SEMS	VIS	SCHRAUBE	3		
060	01133-51025	BOLT,SEMS	VIS	SCHRAUBE	3		
070	04015-50100	WASHER,PLAIN	RONDELLE FREIN	SCHEIBE	3		
080	RD158-4145-2	STEP(SWIVEL,LEFT)	MARCHE	STUFE	1		
090	01125-50820	BOLT,W SEMS	VIS	BOLZEN	3		
100	RC411-4354-4	ASSY LOCK CYLINDER	ENS.VERROU DE CYLIN.	GRP.RIEGELZYLINDER	1		
110	RC411-4355-0	COVER	COUVERCLE	DECKEL	1		
120	RC411-4358-0	PLATE	PLAQUE	PLATTE	1		
130	RC411-4360-0	TAPPING SCREW	VIS	SCHRAUBE	2		
140	RD158-4115-0	COVER,LH	COUVERCLE GAUCHE	DECKEL LS	1		
150	RD158-5362-2	CUSHION(BATTERY)	COUSSIN	KISSEN	1		
160	RD158-5363-2	CUSHION(1,COVER)	AMORTISSEUR	PUFFER	1		
170	----	BLANK	BLANC	LEERE SPALTE	-		
180	01135-51025	BOLT,W SEMS	VIS	SCHRAUBE	2		
190	01133-51025	BOLT,SEMS	VIS	SCHRAUBE	2		
200	04015-50100	WASHER,PLAIN	RONDELLE FREIN	SCHEIBE	2		
210	RD451-4172-0	COVER	COUVERCLE	ABDECKUNG	1		
220	01135-51020	BOLT,W SEMS	VIS	SCHRAUBE	3		

orehorn.co.uk

↔ Interchangeable; ≠ not Interchangeable; ← new for old; → old for new

J00100 ARCH FRAME (1)
CHASSIS DE CAPOTE (1)
BOGENRAHMEN (1)

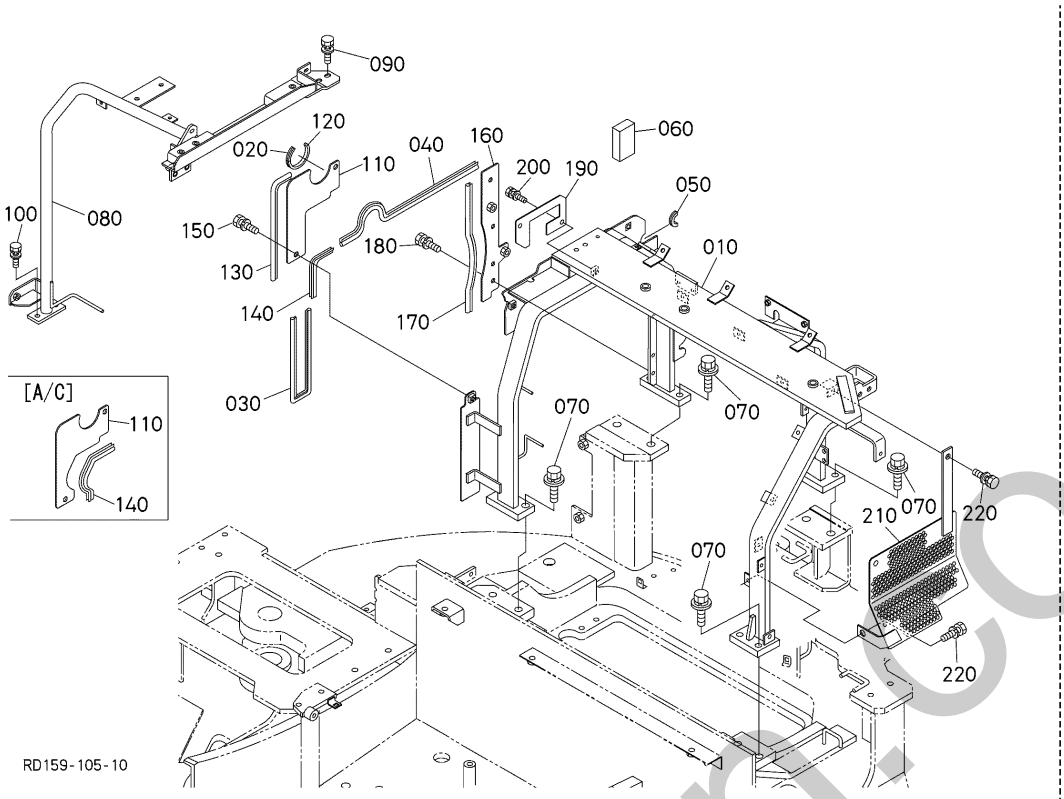

A:KX042-4

REF.No. POS.No. BILD-Nr.	PART No. REFERENCE BESTELL-Nr.	PART NAME	DESIGNATION	BEZEICHNUNG	Q'TY/S.No. Q'TE/No.S. STUECK/S.Nr. A	I.C. I.C. I.C.	REMARKS REMARQUES BEMERKUNGEN
010	RD158-4121-5	FRAME,ARCH	CADRE	RAHMEN	1		
020	RD451-4134-0	TRIM	EQUILIBRAGE	KANTENSCHUTZ	1		
030	RC461-6222-0	TRIM(570)	EQUILIBRAGE	KANTENSCHUTZ	1		
040	RP471-4287-0	TRIM,FRONT	EQUILIBRAGE	STUTZEN	1		
050	68311-4236-0	GROMMET	GRUMMET	GUMMITUELLE	1		
060	RD158-4139-0	ABSORBER,SOUND	SILENCIEUX	SCHALLDAEMPFER	1		
070	RD451-4127-0	BOLT,ARCH	VIS	BOLZEN	8		
080	RD158-4131-4	FRAME(ARCH)	CHASSIS DE CAPOTE	RAHMEN	1		
090	01135-51230	BOLT,W SEMS	VIS	BOLZEN	2		
100	01135-51025	BOLT,W SEMS	VIS	SCHRAUBE	2		
110	RD158-4133-3	PLATE(1,ARCH)	PLAQUE,ARC	PLATTE	1		EXCEPT A/C
110	RD158-4769-3	PLATE(1,ARCH,AC)	PLAQUE	PLATTE	1		A/C
120	68493-4275-0	GROMMET	GRUMMET	GUMMITUELLE	1		
130	RD158-4138-0	TRIM(SIDE,290)	EQUILIBRAGE	STUTZEN	1		
140	RC461-4186-0	TRIM(205)	EQUILIBRAGE	TRIMM	1		EXCEPT A/C
140	RD819-4559-0	TRIM	EQUILIBRAGE	KANTENSCHUTZ	1		A/C
150	01135-51025	BOLT,W SEMS	VIS	SCHRAUBE	2		
160	RD158-4134-5	PLATE(2,ARCH)	PLAQUE,ARC	PLATTE	1		
170	RP321-7812-0	TRIM	EQUILIBRAGE	STUTZEN	1		
180	01135-51020	BOLT,W SEMS	VIS	SCHRAUBE	3		
190	RD158-4148-2	PLATE(GROMMET)	PLAQUE	PLATTE	1		
200	01135-51020	BOLT,W SEMS	VIS	SCHRAUBE	2		
210	RD158-4248-0	GUARD(DPF)	DISPOSITIF DE PROTECTION (DPF)	SCHUTZ	1		
220	01135-51020	BOLT,W SEMS	VIS	SCHRAUBE	3		

↔ Interchangeable; ≠ not Interchangeable; ← new for old; → old for new

silverhorn.co.uk

J00200 ARCH FRAME (2)
CHASSIS DE CAPOTE (2)
BOGENRAHMEN (2)

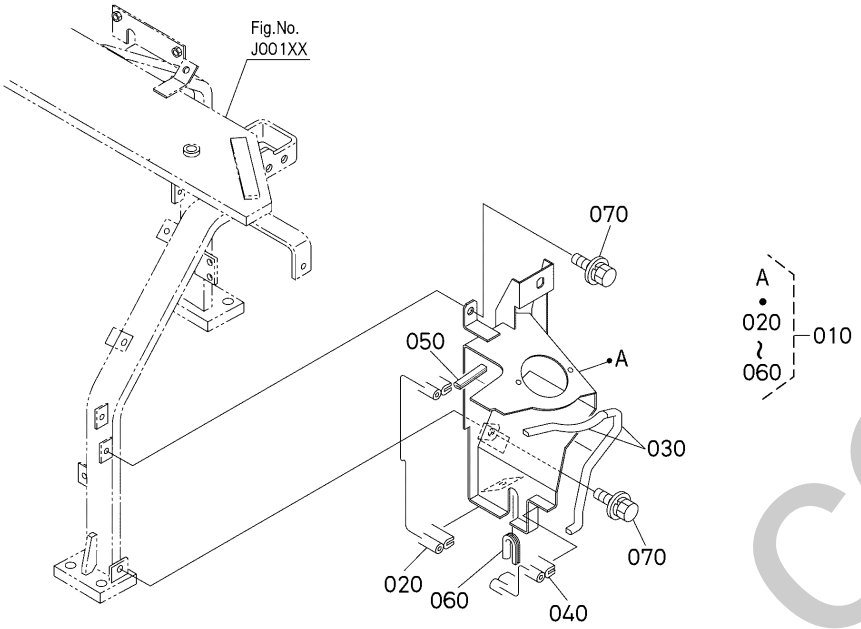

A:KX042-4

REF.No. POS.No. BILD-Nr.	PART No. REFERENCE BESTELL-Nr.	PART NAME	DESIGNATION	BEZEICHNUNG	Q'TY/S.No. Q'TE/No.S. STUECK/S.Nr. A	I.C. I.C. I.C.	REMARKS REMARQUES BEMERKUNGEN
010	RD158-4191-2	SUPPORT,ASSY	ENS.SUPPORT	STUETZE,KOMP.	1		
020	RD441-6218-0	TRIM	EQUILIBRAGE	KANTENSCHUTZ	1		
030	RB238-4144-2	TRIM	EQUILIBRAGE	KANTENSCHUTZ	2		
040	RB441-4334-0	TRIM	EQUILIBRAGE	KANTENSCHUTZ	1		
050	RD411-4149-0	TRIM	EQUILIBRAGE	KANTENSCHUTZ	1		
060	RD568-4149-0	TRIM	EQUILIBRAGE	STUTZEN	1		
070	01135-51020	BOLT,W SEMS	VIS	SCHRAUBE	4		

silverhorn.co.uk

J10000 SWIVEL BEARING
ROULEMENT DE BASCULE
LAGER, DREHEN

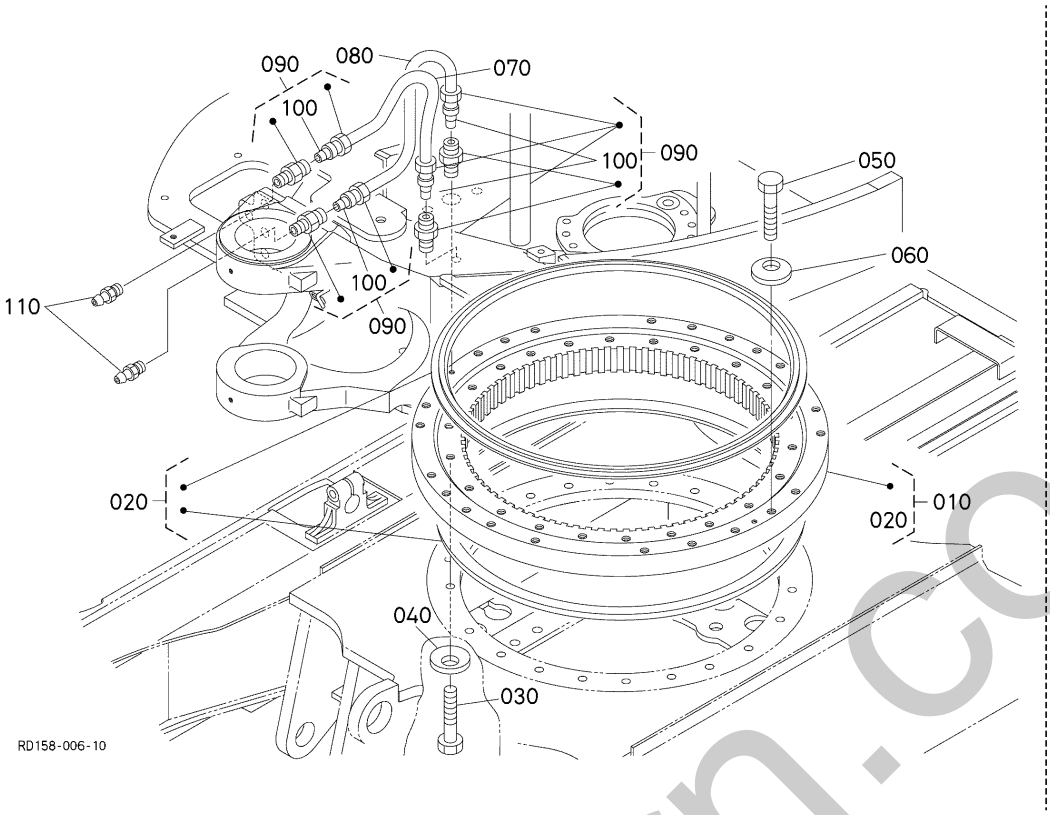

A:KX042-4

REF.No. POS.No. BILD-Nr.	PART No. REFERENCE BESTELL-Nr.	PART NAME	DESIGNATION	BEZEICHNUNG	Q'TY/S.No. Q'TE/No.S. STUECK/S.Nr. A	I.C. I.C. I.C.	REMARKS REMARQUES BEMERKUNGEN
010	RD152-1911-0	BEARING(SWIVEL)	ROULEMENT DE PIVOT	LAGERPANDEL	1		
020	RD118-1931-0	KIT SEAL	TROUSSED'JOINT	DICHTUNGBAUSATZ	1		
030	01176-51660	HEX.BOLT	VIS	BOLZEN	22		
040	RD451-1914-0	SPRING,PLATE	RONDELLE BELLEVILLE	FEDER-PLATTE	22		
050	01176-51655	HEX.BOLT	VIS	BOLZEN	22		
060	RD451-1914-0	SPRING,PLATE	RONDELLE BELLEVILLE	FEDER-PLATTE	22		
070	RD809-6768-0	TUBE,GREASE	TUYAU,GRASSEUR	ABSCHMIERSCHLAUCH	1		
080	RD158-1922-0	TUBE	TUYAU,GRASSEUR	ROHR	1		
090	68721-6748-0	CONNECTOR	CONNECTEUR	ANSCHLUSS	4		
100	68721-6743-0	SLEEVE	MANCHON	MUFFE	4		
110	06611-15010	NIPPLE GREASE	GRAISSEUR	SCHMIERNIPPEL	2		

silverhorn.co.uk

↔ Interchangeable; ≠ not Interchangeable; ⟵ new for old; ⟶ old for new

J20000 SEAT SUPPORT
SUPPORT DE SIÈGE
SITZ TRAEGER

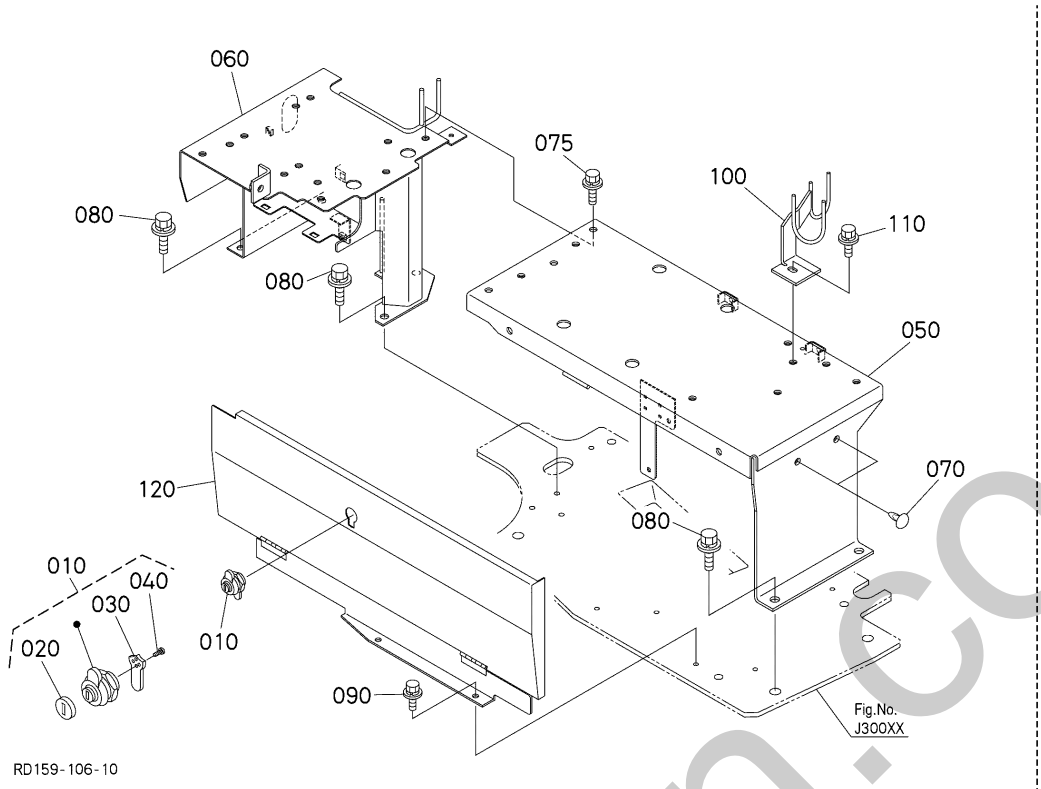

A:KX042-4

REF.No. POS.No. BILD-Nr.	PART No. REFERENCE BESTELL-Nr.	PART NAME	DESIGNATION	BEZEICHNUNG	Q'TY/S.No. Q'TE/No.S. STUECK/S.Nr. A	I.C. I.C. I.C.	REMARKS REMARQUES BEMERKUNGEN
010	RC411-4354-4	ASSY LOCK CYLINDER	ENS.VERROU DE CYLIN.	GRP.RIEGELZYLINDER	1		
020	RC411-4355-0	COVER	COUVERCLE	DECKEL	1		
030	RC411-4358-0	PLATE	PLAQUE	PLATTE	1		
040	RC411-4360-0	TAPPING SCREW	VIS	SCHRAUBE	2		
050	RD158-3814-0	SUPPORT(SEAT,L)	SUPPORT DE SIEGE	STUETZE	1		
060	RD158-3815-0	SUPPORT(SEAT,R)	SUPPORT DE SIEGE	STUETZE	1		
070	RC411-6684-0	PLUG	BOUCHON	STOPFEN	2		
075	01135-51020	BOLT,W SEMS	VIS	SCHRAUBE	3		
080	01135-51025	BOLT,W SEMS	VIS	SCHRAUBE	6		
090	01125-50816	BOLT,W SEMS	VIS	SCHRAUBE	2		
100	RD451-4453-3	GUIDE(HOSE,PV,LH)	GUIDE DE DURITE	ROHRFUEHRUNGSHUELSE	1		
110	01135-51020	BOLT,W SEMS	VIS	SCHRAUBE	1		
120	RD458-4719-0	COVER,SEAT SUPPORT	COUVERCLE SUP.SIEGE	SITZTRAGERDECKEL	1		

silverhorn.co.uk

↔ Interchangeable; ≠ not Interchangeable; ← new for old; → old for new

J30000 STEP MARCHEPIED TRITT

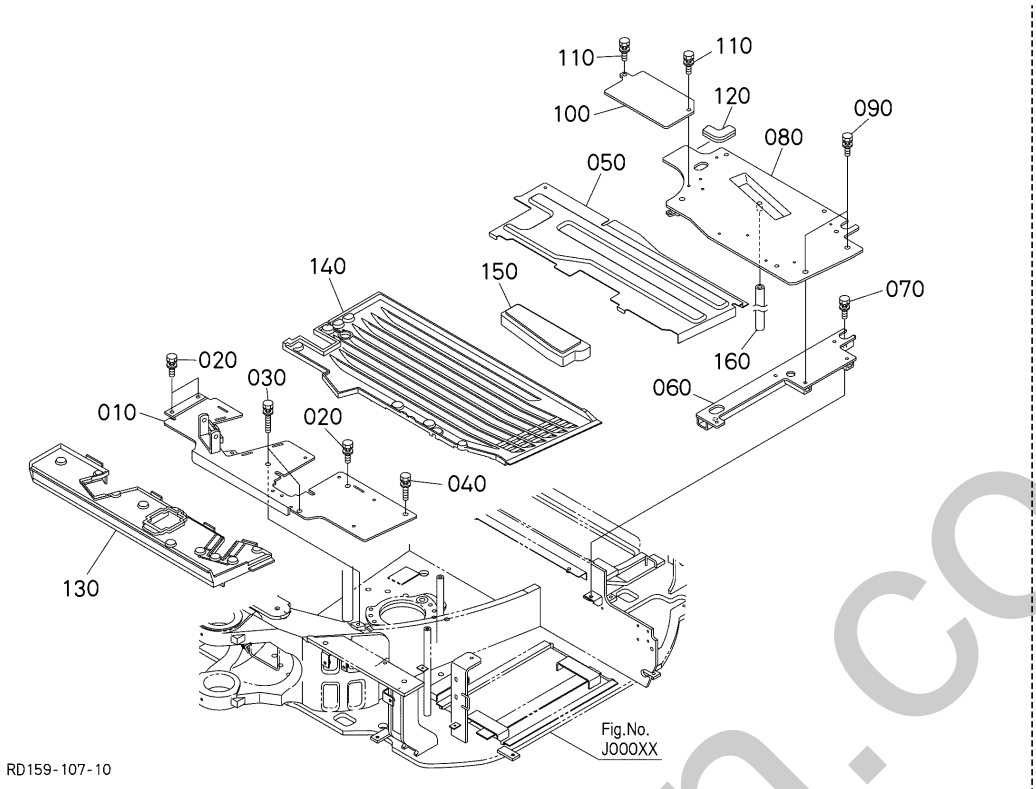

A:KX042-4

REF.No. POS.No. BILD-Nr.	PART No. REFERENCE BESTELL-Nr.	PART NAME	DESIGNATION	BEZEICHNUNG	Q'TY/S.No. Q'TE/No.S. STUECK/S.Nr. A	I.C. I.C. I.C.	REMARKS REMARQUES BEMERKUNGEN
010	RD451-4411-2	STEP	MARCHE	TRITT	1		
020	01135-51025	BOLT,W SEMS	VIS	SCHRAUBE	3		
030	01135-51065	BOLT,W SEMS	VIS	BOLZEN	2		
040	01135-51040	BOLT,W SEMS	VIS	BOLZEN	1		
050	RD158-4413-0	STEP	MARCHE	STUFE	1		
060	RD451-4416-3	SUPPORT,STEP	SUPPORT DE MARCHE	STUETZE, TRITT	1		
070	01135-51025	BOLT,W SEMS	VIS	SCHRAUBE	2		
080	RD451-4714-3	STEP(4,AC)	MARCHE	TRITT	1		
090	01135-51025	BOLT,W SEMS	VIS	SCHRAUBE	5		
100	RD451-4415-3	STEP	MARCHE	TRITT	1		
110	01135-51020	BOLT,W SEMS	VIS	SCHRAUBE	2		
120	RD568-4147-0	TRIM	EQUILIBRAGE	KANTENSCHUTZ	1		
130	RD451-4871-0	MAT,CABIN	TAPIS DE CABINE	MATTE, KABINE	1		
140	RD158-4448-2	MAT(2,CAB)	TAPIS DE CABINE	MATTE	1		
150	RD451-4875-0	MAT,CABIN	TAPIS DE CABINE	MATTE, KABINE	1		
160	RC348-5149-0	TUBE	TUYAU	SCHLAUCH	1		

simerhorn.co.uk

↔ Interchangeable; ≠ not Interchangeable; ← new for old; → old for new

K00000 COVER (LH) COUVERCLE (GAUCHE) DECKEL (LS)

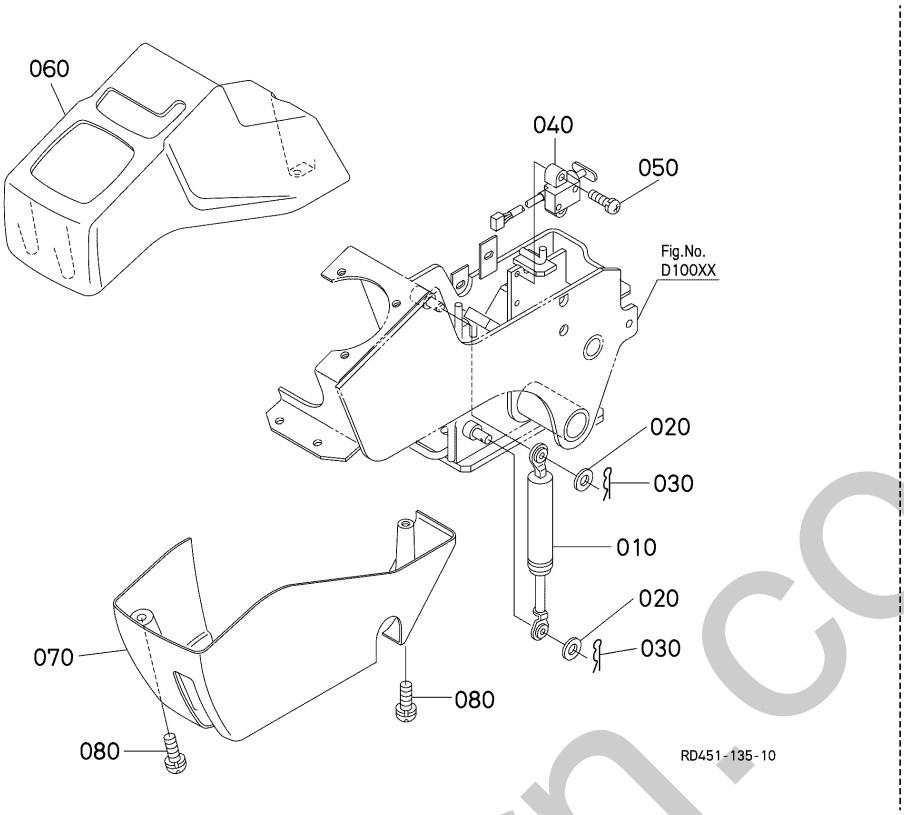

A:KX042-4

REF.No. POS.No. BILD-Nr.	PART No. REFERENCE BESTELL-Nr.	PART NAME	DESIGNATION	BEZEICHNUNG	Q'TY/S.No. Q'TE/No.S. STUECK/S.Nr. A	I.C. I.C. I.C.	REMARKS REMARQUES BEMERKUNGEN
010	RC601-4454-0	DAMPER,GAS	AMORTISSEUR DE GAZ	STOSSDAEMPFER	1		
020	04013-50080	WASHER,PLAIN	RONDELLE FREIN	SCHEIBE	2		
030	52300-3412-0	PIN,SNAP	GOUPILLE BETA	SICHERUNGSSTIFT	2		
040	RD411-5347-0	SWITCH,LIMIT	INTERRUPTEUR	SCHALTER	1		
050	03024-50516	SCREW,SEMS(PAN HEAD)	VIS	SCHRAUBE	2		
060	RD451-4471-4	COVER,LH UPPER	COUVERCLE	DECKEL OBEN LS	1		
070	RD451-4472-2	COVER,LH LOWER	COUVERCLE G.	DECKEL UNTEN LS	1		
080	03034-50620	SCREW,W SEMS(PAN HEAD)	VIS	SCHRAUBE	3		

silverhorn.co.uk

↔ Interchangeable; ≠ not Interchangeable; ← new for old; → old for new

K00100 COVER (RH) COUVERCLE (DROITE) DECKEL (RS)

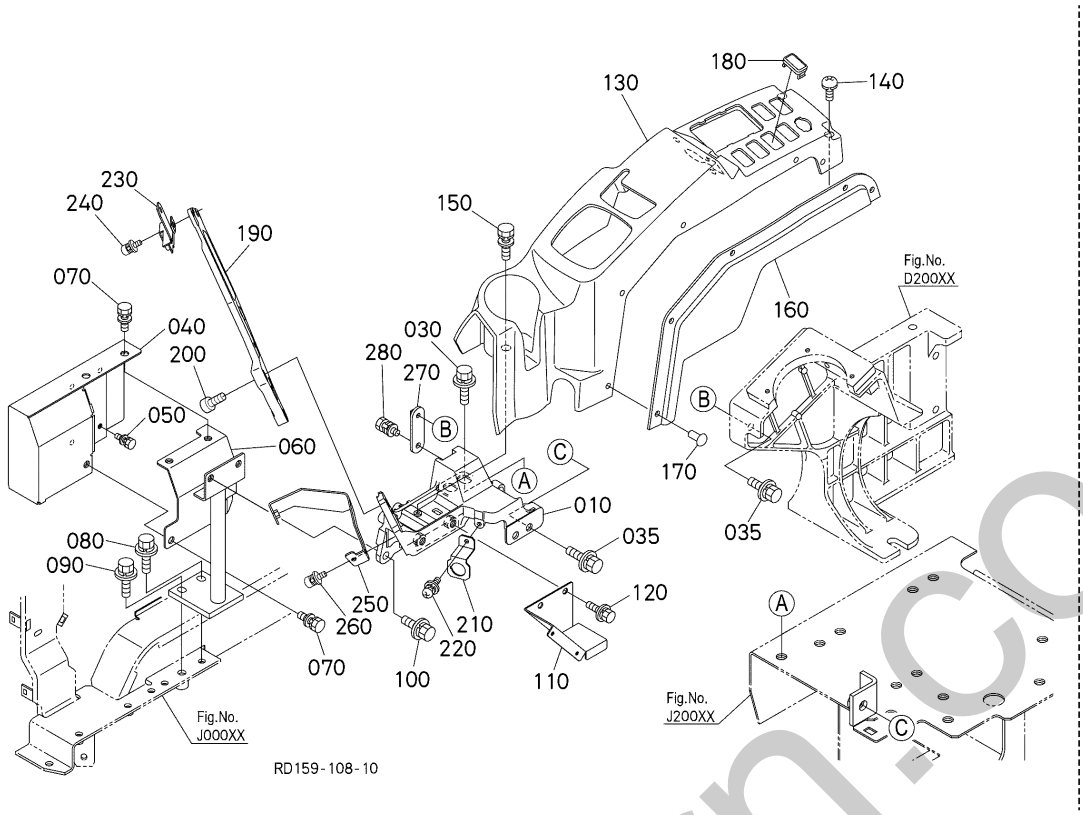

A:KX042-4

REF.No. POS.No. BILD-Nr.	PART No. REFERENCE BESTELL-Nr.	PART NAME	DESIGNATION	BEZEICHNUNG	Q'TY/S.No. Q'TE/No.S. STUECK/S.Nr. A	I.C. I.C. I.C.	REMARKS REMARQUES BEMERKUNGEN
010	RD158-4465-2	BRACKET	PALIER	HALTER	1		
020	----	BLANK	BLANC	LEERE SPALTE	-		
030	01135-51030	BOLT,W SEMS	VIS	SCHRAUBE	1		
035	01135-51025	BOLT,W SEMS	VIS	SCHRAUBE	2		
040	RD158-4492-0	COVER(ECU,ENGINE)	CAPOT (BLOC DE COMMANDE ÉLECTRONIQUE MOTEUR)	DECKEL	1		
050	01025-50625	BOLT	VIS	BOLZEN	4		
060	RD158-4459-2	BRACKET(METER,2)	SUPPORT	HALTER	1		
070	01135-51020	BOLT,W SEMS	VIS	SCHRAUBE	3		
080	01135-51030	BOLT,W SEMS	VIS	SCHRAUBE	1		
090	01135-51050	BOLT,W SEMS	VIS	SCHRAUBE	1		
100	01135-51025	BOLT,W SEMS	VIS	SCHRAUBE	2		
110	RD451-4956-0	BRACKET	PALIER,CONDUIT	HALTER, KANAL	1		
120	01135-51020	BOLT,W SEMS	VIS	SCHRAUBE	2		
130	RD158-4478-2	COVER(RH,REAR)	COUVERCLE ARRIERE D.	DECKEL HINTEN RS	1		
140	03034-50616	SCREW,W SEMS(PAN HEAD)	VIS A RONDELLE	SCHRAUBE	2		
150	RD451-4473-0	BOLT	VIS	BOLZEN	1		
160	RD451-4476-3	COVER,RH LOWER	COUVERCLE	DECKEL	1		
170	3G910-7424-0	RIVET(31E4)	RIVET	NIETE	5		
180	RD451-4464-2	CAP,SWITCH	BOUCHON	SCHALTER-ABDECKUNG	1		
190	RD158-4466-2	PANEL(METER)	PANNEAU DE METRE	WANDPLATTE	1		
200	01315-11020	BOLT,SOCKET HEAD	VIS	BOLZEN	3		
210	RD158-4467-0	BRACKET	PALIER	HALTER	1		
220	03034-50612	SCREW,W SEMS(PAN HEAD)	VIS	SCHRAUBE	1		
230	RD158-4767-2	BRACKET	PALIER	HALTER	1		
240	03034-50612	SCREW,W SEMS(PAN HEAD)	VIS	SCHRAUBE	2		
250	RD158-4754-0	BRACKET	SUPPORT	HALTER	1		
260	03034-50612	SCREW,W SEMS(PAN HEAD)	VIS	SCHRAUBE	2		
270	RD158-4474-0	BRACKET(SUPPORT)	EQUERRE (SUPPORT)	HALTER	1		
280	01135-51025	BOLT,W SEMS	VIS	SCHRAUBE	1		

↔ Interchangeable; ≠ not Interchangeable; ← new for old; → old for new

orchorn.co.uk

K10100 BONNET (LH) CAPOT (GAUCHE) MOTORHAUBE (LS)

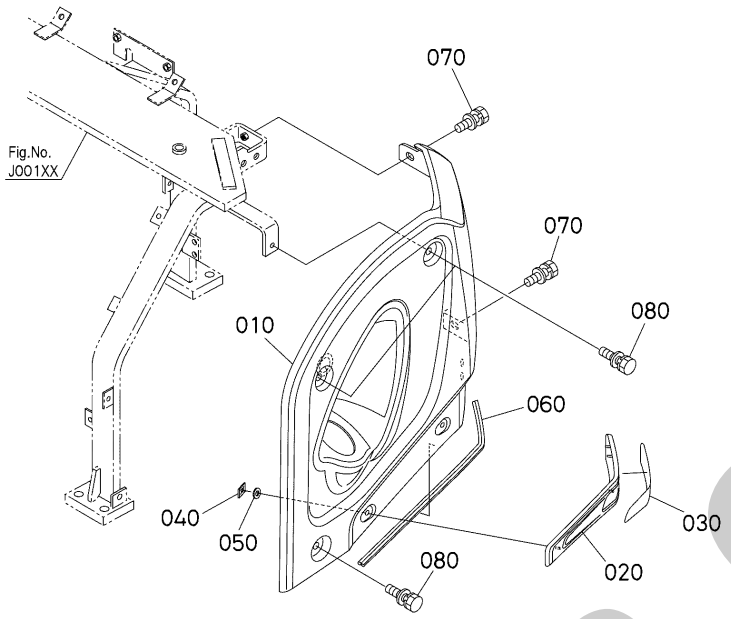

A:KX042-4

REF.No. POS.No. BILD-Nr.	PART No. REFERENCE BESTELL-Nr.	PART NAME	DESIGNATION	BEZEICHNUNG	Q'TY/S.No. Q'TE/No.S. STUECK/S.Nr. A	I.C. I.C. I.C.	REMARKS REMARQUES BEMERKUNGEN
010	RD458-4315-2	BONNET LH	CAPOT	KUEHLERHAUBE	1		
020	RD451-5766-0	HOLDER(REFLECTOR,LH)	SUPPORT,CATADIOPTRE	HALTER, REFLEKTOR	1		
030	RD451-5768-2	REFLECTOR(LH)	CATADIOPTRE,LH	REFLEKTOR, LH	1		
040	RA111-4369-0	NUT	ECROU	MUTTER	4		
050	55611-4421-0	PLATE, WASHER	RONDELLE	SCHEIBENPLATTE	4		
060	RD441-4147-0	TRIM	EQUILIBRAGE	KANTENSCHUTZ	1		
070	01135-51020	BOLT,W SEMS	VIS	SCHRAUBE	2		
080	01135-51030	BOLT,W SEMS	VIS	SCHRAUBE	3		

silverhorn.co.uk

↔ Interchangeable; ≠ not Interchangeable; ← new for old; → old for new

K10201 BONNET (RH 1) CAPOT (DROITE 1) MOTORHAUBE (RS 1)

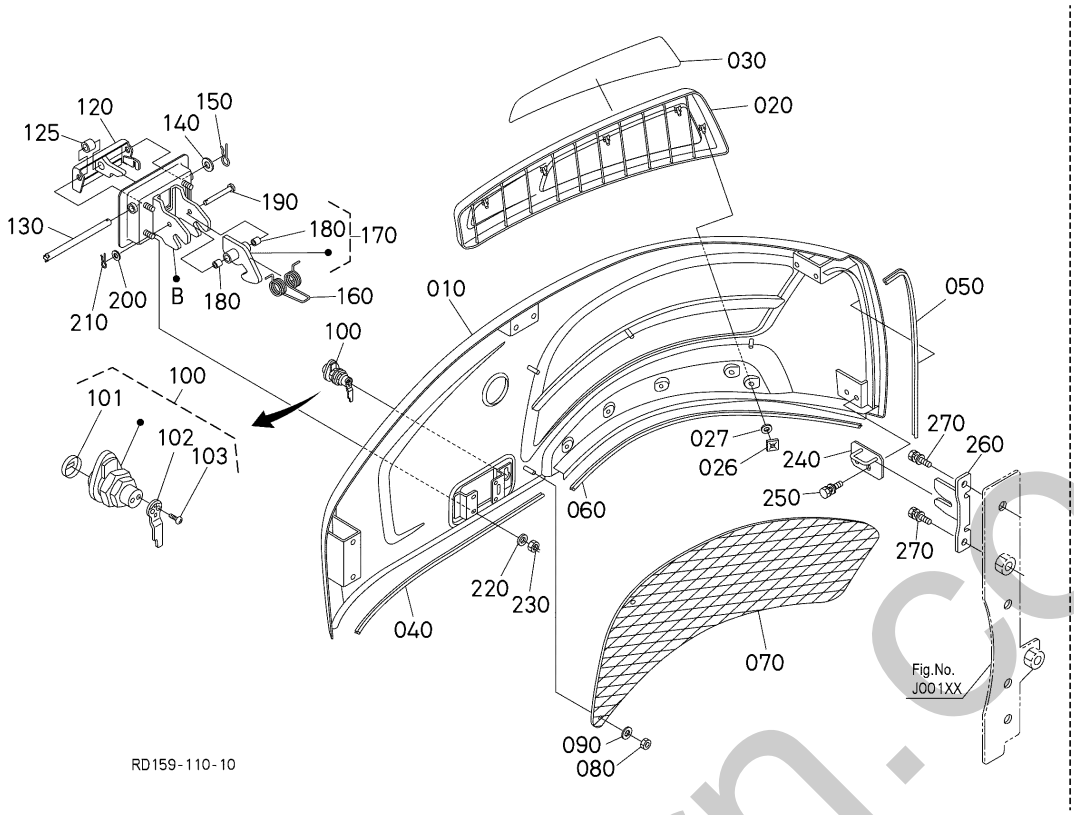

A:KX042-4

REF.No. POS.No. BILD-Nr.	PART No. REFERENCE BESTELL-Nr.	PART NAME	DESIGNATION	BEZEICHNUNG	Q'TY/S.No. Q'TE/No.S. STUECK/S.Nr. A	I.C. I.C. I.C.	REMARKS REMARQUES BEMERKUNGEN
010	RD158-4321-3	BONNET(RH)	CAPOT	KUEHLERHAUBE	1		
020	RD158-5767-0	HOLDER(REFLECTOR,RH)	SUPPORT,CATADIOPTRE	HALTER	1		
026	RA111-4369-0	NUT	ECROU	MUTTER	6		
027	55611-4421-0	PLATE, WASHER	RONDELLE	SCHEIBENPLATTE	6		
030	RD158-5769-0	REFLECTOR(RH)	CATADIOPTRE,RH	REFLEKTOR, RH	1		
040	RP471-4286-2	TRIM	EQUILIBRAGE	STUTZEN	1		
050	RD441-4137-0	TRIM	EQUILIBRAGE	KANTENSCHUTZ	1		
060	RP471-4286-2	TRIM	EQUILIBRAGE	STUTZEN	1		
070	RD158-4323-2	COVER(INTAKE)	COUVERCLE	DECKEL	1		
080	02552-50060	NUT,LOCKING	ECROU	MUTTER	6		
090	04015-50060	WASHER,PLAIN	RONDELLE	SCHEIBE	6		
100	RD451-3911-0	ASSY LOCK,CYLINDER	ENS.VERROU DE CYLIN.	SCHLOSS	1		
101	RC411-4355-0	COVER	COUVERCLE	DECKEL	1		
102	RD451-3917-0	PLATE	PLAQUE	BLECH,SCHLOSS	1		
103	RC411-4360-0	TAPPING SCREW	VIS	SCHRAUBE	2		
110	RD158-3920-3	HANDLE,ASSY(BONNET,RH)	ENS.MANCHE	GRP.HANDGRIFF	1		
120	RD458-3923-5	HANDLE(BONNET RH)	VOLANT,CAPOT RH	GRIFF, HAUBE RH	1		
125	08511-00808	BUSH	BAGUE	BUCHSE	1		
130	RD451-3912-2	PIN(HANDLE)	GOUPILLE,VOLANT	STIFT, GRIFF	1		
140	04013-50080	WASHER,PLAIN	RONDELLE FREIN	SCHEIBE	1		
150	05515-50800	PIN,SNAP	GOUPILLE BETA	SICHERUNGSSTIFT	1		
160	RD451-3924-2	SPRING	RESSORT	FEDER	1		
170	RD158-3930-3	HOOK,ASSY(BONNET,RH)	ENS. CROCHET	GRP. HAKEN	1		
180	08511-00610	BUSH	BAGUE	BUCHSE	2		
190	05122-50650	PIN,JOINT	GOUPILLE	STIFT	1		
200	04013-50060	WASHER, PLAIN	RONDELLE FREIN	SCHEIBE	1		
210	05525-50600	PIN,SNAP	GOUPILLE BETA	SICHERUNGSSTIFT	1		
220	04013-50060	WASHER, PLAIN	RONDELLE FREIN	SCHEIBE	4		
230	02552-50060	NUT,LOCKING	ECROU	MUTTER	4		
240	RD158-3985-2	GUIDE(BONNET RH)	GUIDE	FUEHRUNG	1		

↔ Interchangeable; ≠ not Interchangeable; ← new for old; → old for new

silverhorn.co.uk

K10201 BONNET (RH 1) CAPOT (DROITE 1) MOTORHAUBE (RS 1)

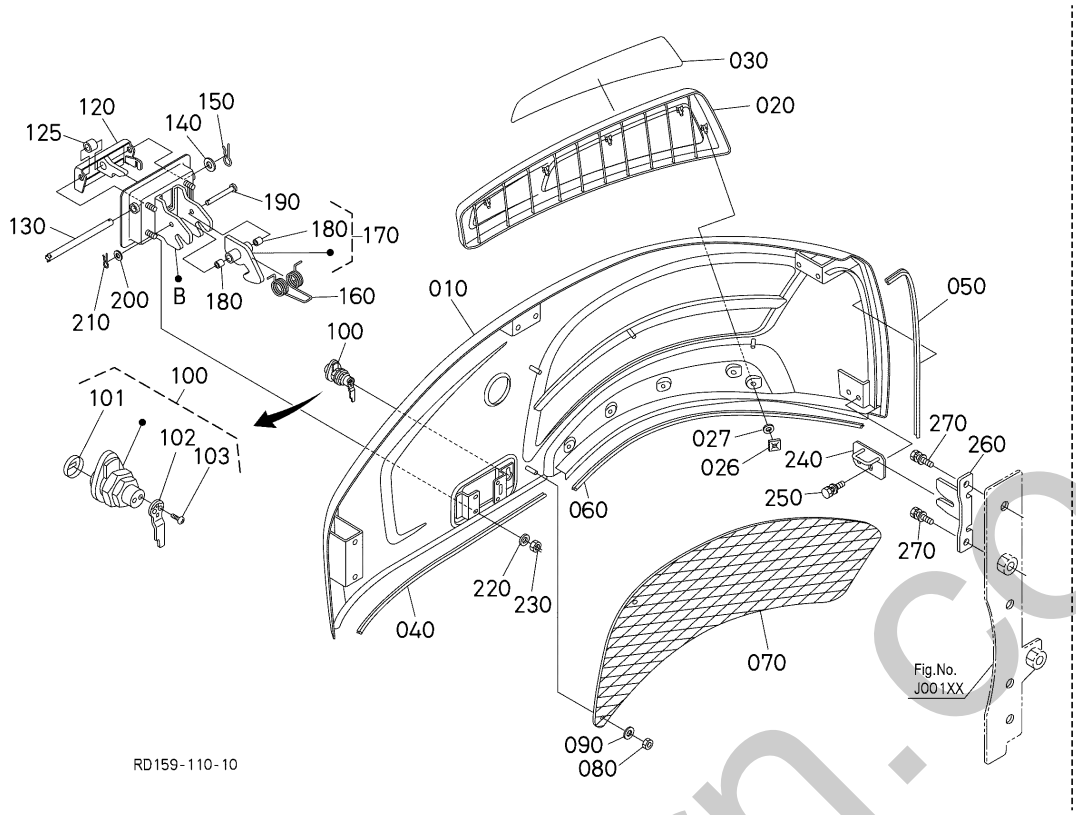

A:KX042-4

REF.No. POS.No. BILD-Nr.	PART No. REFERENCE BESTELL-Nr.	PART NAME	DESIGNATION	BEZEICHNUNG	Q'TY/S.No. Q'TE/No.S. STUECK/S.Nr. A	I.C. I.C. I.C.	REMARKS REMARQUES BEMERKUNGEN
250	01125-50820	BOLT,W SEMS	VIS	BOLZEN	2		
260	RD158-3986-2	STAY(GUIDE,RIGHT)	SUPPORT	AUFENTHALT	1		
270	01135-51025	BOLT,W SEMS	VIS	SCHRAUBE	2		

↔ Interchangeable; ≠ not Interchangeable; ← new for old; → old for new

silverhorn.co.uk

K10202 BONNET (RH 2) CAPOT (DROITE 2) MOTORHAUBE (RS 2)

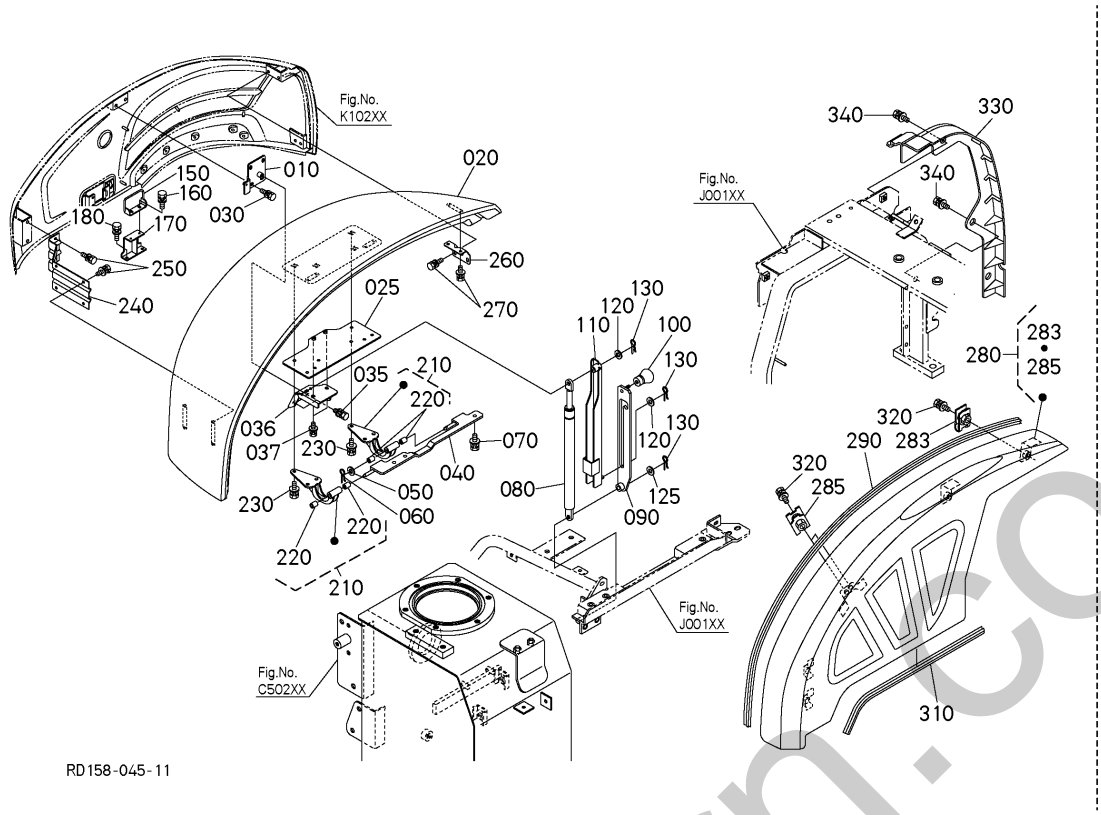

A:KX042-4

REF.No. POS.No. BILD-Nr.	PART No. REFERENCE BESTELL-Nr.	PART NAME	DESIGNATION	BEZEICHNUNG	Q'TY/S.No. Q'TE/No.S. STUECK/S.Nr. A	I.C. I.C. I.C.	REMARKS REMARQUES BEMERKUNGEN
010	RD158-4325-2	BRACKET(BONNET,RIGHT)	SUPPORT DE CAPOT D.	KUEHLEHAUBESTIFT R.	1		
020	RD158-4326-2	COVER(BONNET,RH)	COUVERCLE	DECKEL	1		
025	RD158-3951-2	PLATE(BONNET RH)	PLAQUE DE CAPOT D.	PLATTE	1		
030	01125-50820	BOLT,W SEMS	VIS	BOLZEN	4		
035	01135-51025	BOLT,W SEMS	VIS	SCHRAUBE	2		
036	RD158-4324-2	HOLDER(BONNET,RIGHT)	SUPPORT DE CAPOT D.	HALTER	1		
037	01125-50820	BOLT,W SEMS	VIS	BOLZEN	4		
040	RD158-4332-2	SUPPORT(BONNET RH)	SUPPORT	STAENDER	1		
050	04013-50120	WASHER,PLAIN	RONDELLE FREIN	SCHEIBE	1		
060	05515-51200	PIN SNAP	GOUPILLE BETA	SICHERUNGSSTIFT	1		
070	01135-51025	BOLT,W SEMS	VIS	SCHRAUBE	3		
080	RD158-4331-0	DAMPER,BONNET	AMORTISSEUR DE CAPOT	DAEMPFER	1		
090	RD158-4394-3	STAY(LOCK)	SUPPORT	AUFENTHALT	1		
100	67156-5515-0	GRIP	POIGNEE	GRIFF	1		
110	RD158-4395-2	STAY(LOCK)	SUPPORT	AUFENTHALT	1		
120	04013-50080	WASHER,PLAIN	RONDELLE FREIN	SCHEIBE	2		
125	04015-50080	WASHER,PLAIN	RONDELLE FREIN	SCHEIBE	1		
130	05515-50800	PIN,SNAP	GOUPILLE BETA	SICHERUNGSSTIFT	3		
140	----	BLANK	BLANC	LEERE SPALTE	-		
150	RD451-4333-3	STAY(LOCK)	SUPPORT,VERROU	STREBE, VERSCHLUSS	1		
160	01135-51025	BOLT,W SEMS	VIS	SCHRAUBE	2		
170	RD158-4328-0	STAND(BONNET LOCK)	PLATEFORME	SOCKEL	1		
180	01135-51025	BOLT,W SEMS	VIS	SCHRAUBE	2		
190	----	BLANK	BLANC	LEERE SPALTE	-		
200	----	BLANK	BLANC	LEERE SPALTE	-		
210	RD451-4330-0	ASSY SUPPORT,BONNET	ENS. SUPPORT,CAPOT	GRP. HAUBENSTAENDER	2		
220	08511-01215	BUSH	BAGUE	BUCHSE	4		
230	01135-51025	BOLT,W SEMS	VIS	SCHRAUBE	6		
240	RD451-4338-2	STAY	SUPPORT	STREBE	1		
250	01125-50816	BOLT,W SEMS	VIS	SCHRAUBE	6		

↔ Interchangeable; ≠ not Interchangeable; ← new for old; → old for new

shethorn.co.uk

K10202 BONNET (RH 2) CAPOT (DROITE 2) MOTORHAUBE (RS 2)

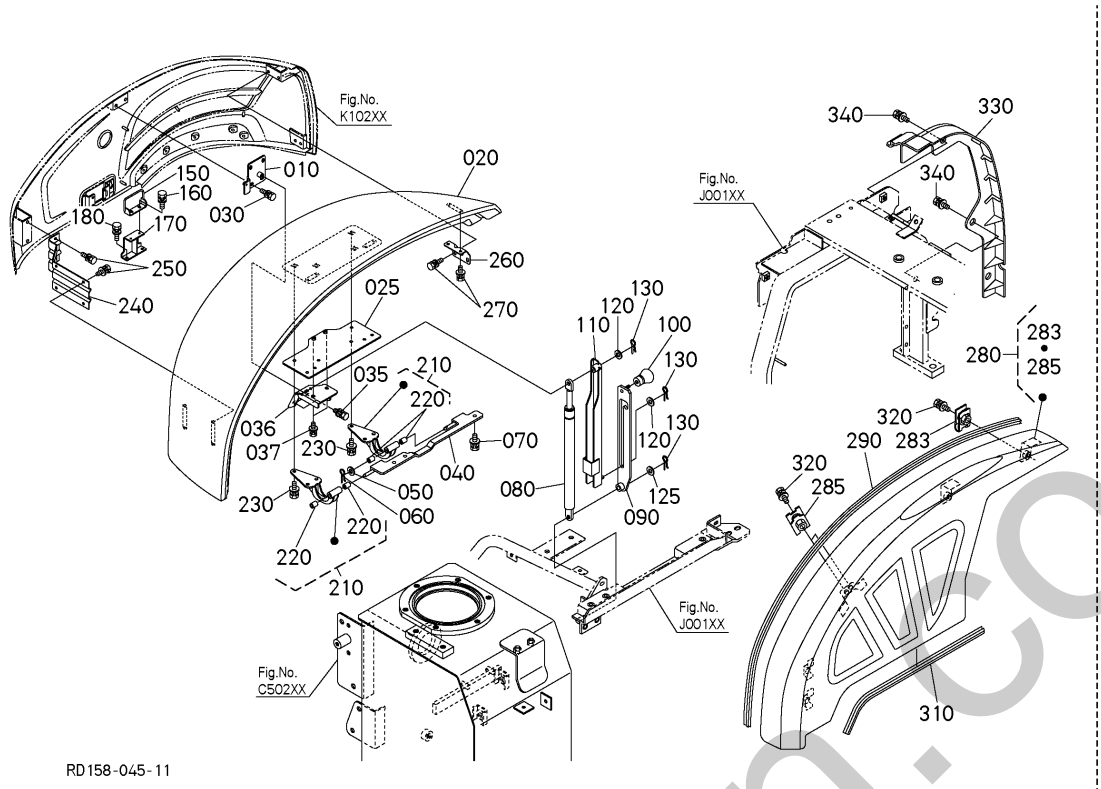

A:KX042-4

REF.No. POS.No. BILD-Nr.	PART No. REFERENCE BESTELL-Nr.	PART NAME	DESIGNATION	BEZEICHNUNG	Q'TY/S.No. Q'TE/No.S. STUECK/S.Nr. A	I.C. I.C. I.C.	REMARKS REMARQUES BEMERKUNGEN
260	RD451-4339-0	STAY,BONNET RH	SUPPORT DE CAPOT D.	STAENDER, HAUBE	1		
270	01125-50816	BOLT,W SEMS	VIS	SCHRAUBE	4		
280	RD158-4350-2	PANEL,ASSY	ENS.PANNEAU	ARMATUR	1		
283	T0270-9916-0	NUT,SPRING	ECROU PRISONNIER	MUTTER	4		
285	RD158-4352-0	NUT	ECROU PRISONNIER	MUTTER	2		
290	RD158-4356-0	TRIM,PANEL	EQUILIBRAGE	KANTENSCHUTZ	1		
300	----	BLANK	BLANC	LEERE SPALTE	-		
310	RD158-4358-0	TRIM,PANEL	EQUILIBRAGE	KANTENSCHUTZ	1		
320	01027-50630	BOLT,W SEMS(LARGE WASHER)	VIS	BOLZEN	4		
330	RD158-4335-2	SUPPORT(BONNET,R)	SUPPORT DE CAPOT	STUETZE	1		
340	01135-51020	BOLT,W SEMS	VIS	SCHRAUBE	2		

silverhorn.co.uk

↔ Interchangeable; ≠ not Interchangeable; ← new for old; → old for new

K10300 BONNET (REAR) CAPOT (ARRIERE) MOTORHAUBE (HINTEN)

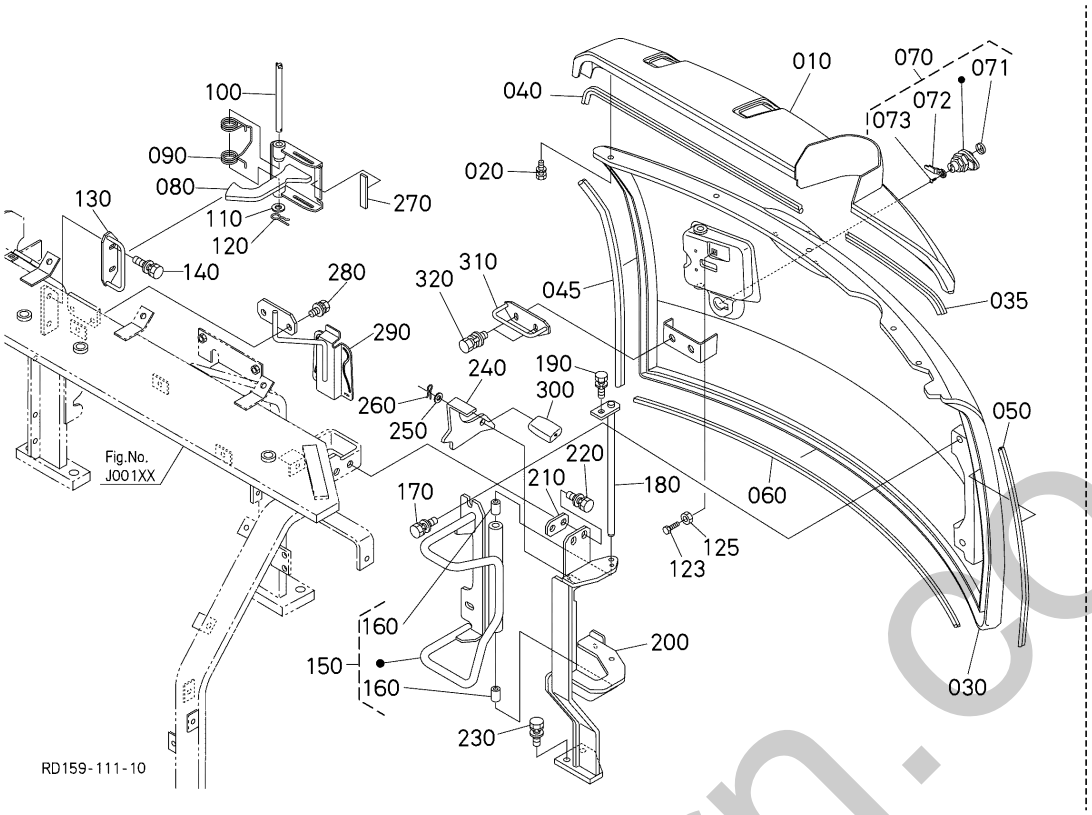

A:KX042-4

REF.No. POS.No. BILD-Nr.	PART No. REFERENCE BESTELL-Nr.	PART NAME	DESIGNATION	BEZEICHNUNG	Q'TY/S.No. Q'TE/No.S. STUECK/S.Nr. A	I.C. I.C. I.C.	REMARKS REMARQUES BEMERKUNGEN
010	RD158-4349-0	COVER,BONNET REAR	COUVERCLE	DECKEL	1		
020	01025-50616	BOLT	VIS	SCHRAUBE	5		
030	RD568-4341-0	BONNET(REAR)	CAPOT (ARRIERE)	MOTORHAUBE (HINTEN)	1		
035	RD158-4199-0	TRIM	EQUILIBRAGE	STUTZEN	1		
040	RD158-4391-2	TRIM	EQUILIBRAGE	STUTZEN	1		
045	RD441-4147-0	TRIM	EQUILIBRAGE	KANTENSCHUTZ	1		
050	RD441-4388-0	TRIM	EQUILIBRAGE	KANTENSCHUTZ	1		
060	R1421-4317-0	TRIM	EQUILIBRAGE	KANTENSCHUTZ	1		
070	RD451-3911-0	ASSY LOCK,CYLINDER	ENS.VERROU DE CYLIN.	SCHLOSS	1		
071	RC411-4355-0	COVER	COUVERCLE	DECKEL	1		
072	RD451-3917-0	PLATE	PLAQUE	BLECH,SCHLOSS	1		
073	RC411-4360-0	TAPPING SCREW	VIS	SCHRAUBE	2		
080	RD458-3913-3	HANDLE(BONNET REAR)	VOLANT,CAPOT ARRIERE	GRIFF, HAUBE HINTEN	1		
090	RD451-3914-4	SPRING(HANDLE)	RESSORT,VOLANT	FEDER, GRIFF	1		
100	RD451-3912-2	PIN(HANDLE)	GOUPILLE,VOLANT	STIFT, GRIFF	1		
110	04013-50080	WASHER,PLAIN	RONDELLE FREIN	SCHEIBE	1		
120	05515-50800	PIN,SNAP	GOUPILLE BETA	SICHERUNGSSTIFT	1		
123	01055-50640	HEX.BOLT	VIS	BOLZEN	1		
125	02014-50060	HEX.NUT	ECROU	MUTTER	1		
130	RD158-4346-0	STAY(LOCK BONNET REAR)	SUPPORT	AUFENTHALT	1		
140	01135-51020	BOLT,W SEMS	VIS	SCHRAUBE	2		
150	RD158-4340-3	STAY,BONNET REAR	ENS.SUPPORT DE CAPOT	AUFENTHALT,KOMP.	1		
160	08511-01020	BUSH	BAGUE	BUCHSE	2		
170	01135-51020	BOLT,W SEMS	VIS	SCHRAUBE	2		
180	RD451-4345-2	PIN,BONNET REAR	GOUPILLE DE CAPOT AR	STIFT, MOTORHAUBE HINTEN	1		
190	01123-50816	BOLT,SEMS	VIS	BOLZEN	1		
200	RD158-4348-3	SUPPORT	SUPPORT	STUETZE	1		
210	RD158-4343-0	PLATE	PLAQUE	PLATTE	1		
220	01135-51030	BOLT,W SEMS	VIS	SCHRAUBE	2		
230	01133-51230	BOLT,SEMS	VIS	BOLZEN	2		

↔ Interchangeable; ≠ not Interchangeable; ← new for old; → old for new

shop.kubohorn.co.uk

K10300 BONNET (REAR) CAPOT (ARRIERE) MOTORHAUBE (HINTEN)

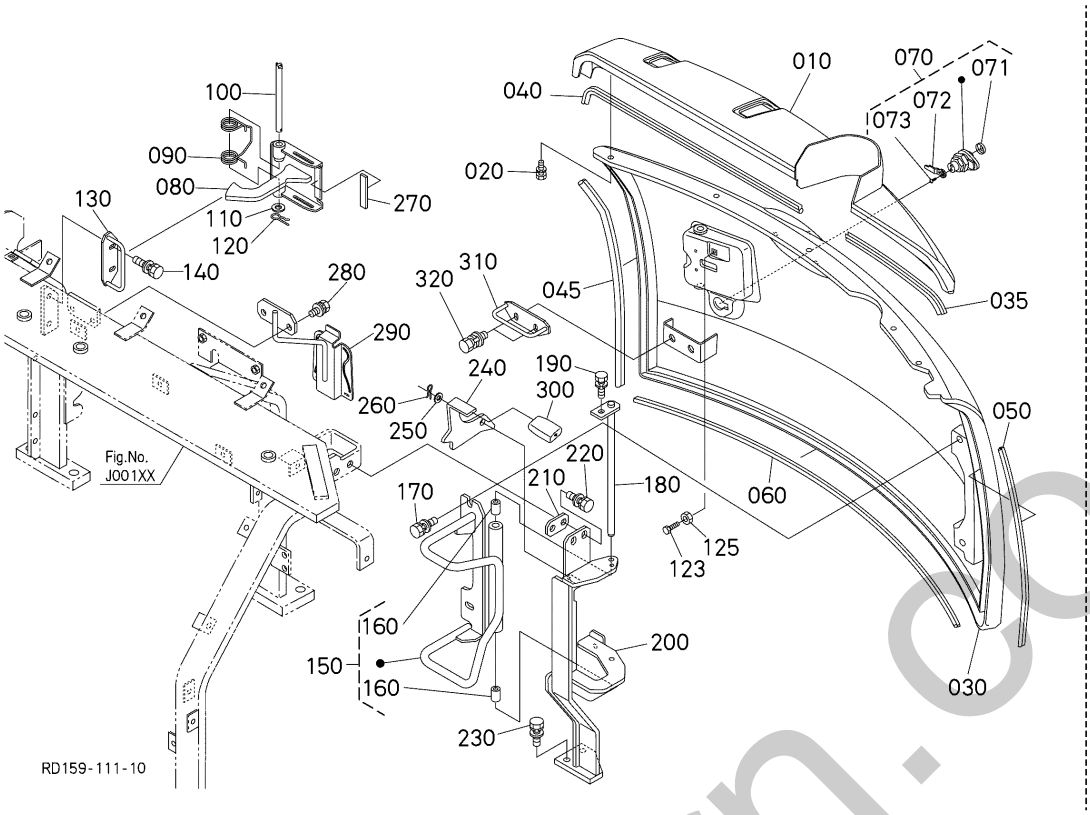

A:KX042-4

REF.No. POS.No. BILD-Nr.	PART No. REFERENCE BESTELL-Nr.	PART NAME	DESIGNATION	BEZEICHNUNG	Q'TY/S.No. Q'TE/No.S. STUECK/S.Nr. A	I.C. I.C. I.C.	REMARKS REMARQUES BEMERKUNGEN
240	RD158-4342-0	LOCK(BONNET SUPPORT)	CADENAS,SUPPORT CAPOT	SCHLOSS	1		
250	04011-50100	WASHER,PLAIN	RONDELLE FREIN	SCHEIBE	1		
260	05515-51000	PIN,SNAP	GOUPILLE BETA	SICHERUNGSSTIFT	1		
270	RD451-3916-0	INSULATION,HEAT	ISOLANT THERMIQUE	HITZE, ISOLIERUNG	1		
280	RD158-4267-0	STAY,RESERVE TANK	SUPPORT DE VASE D'E.	STEREBE	1		
290	01135-51025	BOLT,W SEMS	VIS	SCHRAUBE	2		
300	6A320-4263-0	GRIP,LEVER	POIGNEE DE LEVIER	GRIFF	1		
310	RD158-4346-0	STAY(LOCK BONNET REAR)	SUPPORT	AUFENTHALT	1		
320	01135-51020	BOLT,W SEMS	VIS	SCHRAUBE	2		

silvermarn.co.uk

↔ Interchangeable; ≠ not Interchangeable; ⟵ new for old; ⟶ old for new

K10400 BONNET (CENTER) CAPOT (CENTRE) MOTORHAUBE (ZENTRUM)

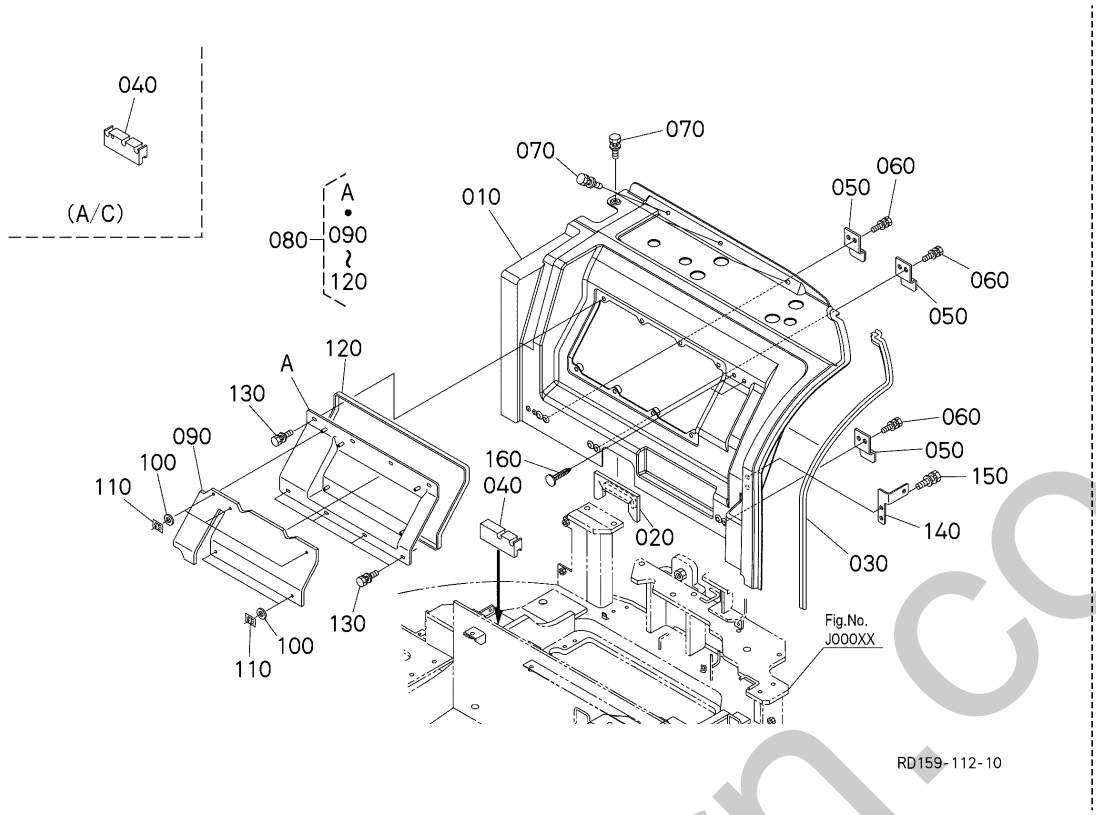

A:KX042-4

REF.No. POS.No. BILD-Nr.	PART No. REFERENCE BESTELL-Nr.	PART NAME	DESIGNATION	BEZEICHNUNG	Q'TY/S.No. Q'TE/No.S. STUECK/S.Nr. A	I.C. I.C. I.C.	REMARKS REMARQUES BEMERKUNGEN
010	RD451-4311-3	BONNET,CENTER	CAPOT CENTRE	MOTORHAUBE ZENTRUM	1		
020	RD451-4747-0	GROMMET	GRUMMET	GUMMITUELLE	1		
030	RD451-4312-0	TRIM	EQUILIBRAGE	TRIMM	1		
040	RD451-4745-0	GROMMET	GRUMMET	GUMMITUELLE	1		EXCEPT A/C
040	RD451-4746-0	GROMMET	GRUMMET	GUMMITUELLE	1		A/C
050	RD451-3988-0	SPRING,LEAF	RONDELLE BELLEVILLE	FEDER-PLATTE	3		
060	01025-50616	BOLT	VIS	SCHRAUBE	6		
070	01125-50820	BOLT,W SEMS	VIS	BOLZEN	4		
080	RD158-4305-0	COVER,ASSY(BONNETCENTER)	ENS. COUVERCLE, CAPOT	DECKEL,KOMP.	1		
090	RD158-4397-0	INSULATION(COVER,CENTER)	ISOLATION (CAPOT, CENTRE)	ISOLATION	1		
100	55611-4421-0	PLATE, WASHER	RONDELLE	SCHEIBENPLATTE	6		
110	RA111-4369-0	NUT	ECROU	MUTTER	6		
120	RD451-4389-0	TRIM,BONNET REAR	BANDE DE JOINT	DICHTBAND	1		
130	RD451-4473-0	BOLT	VIS	BOLZEN	8		
140	RD451-4316-0	STAY,BONNET LH	SUPPORT DE CAPOT G.	STREBE LS	1		
150	01025-50616	BOLT	VIS	SCHRAUBE	2		
160	RA228-4477-0	PLUG	BOUCHON	STOPFEN	1		EXCEPT A/C

↔ Interchangeable; ≠ not Interchangeable; ⟵ new for old; ⟶ old for new

sinerhorn.co.uk

K20000 SPONGE (1) EPONGE (1) SCHAUMGUMMI (1)

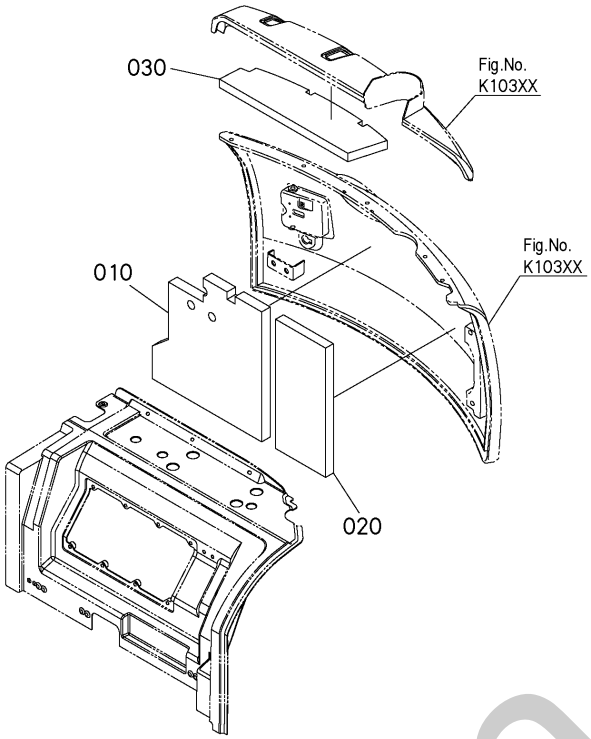

A:KX042-4

REF.No. POS.No. BILD-Nr.	PART No. REFERENCE BESTELL-Nr.	PART NAME	DESIGNATION	BEZEICHNUNG	Q'TY/S.No. Q'TE/No.S. STUECK/S.Nr. A	I.C. I.C. I.C.	REMARKS REMARQUES BEMERKUNGEN
010	RD158-4381-0	ABSORBER,SOUND(1,BONNET REAR)	SILENCIEUX	SCHALLDAEMPFER	1		
020	RD158-4382-0	INSULATION(2,BONNET,REAR)	ISOLANT THERMIQUE	ISOLATION	1		
030	RD158-4383-2	ABSORBER,SOUND(3,BONNET,REAR)	SILENCIEUX	SCHALLDAEMPFER	1		

silverhorn.co.uk

↔ Interchangeable; ≠ not Interchangeable; ← new for old; → old for new

K20100 SPONGE (2) EPONGE (2) SCHAUMGUMMI (2)

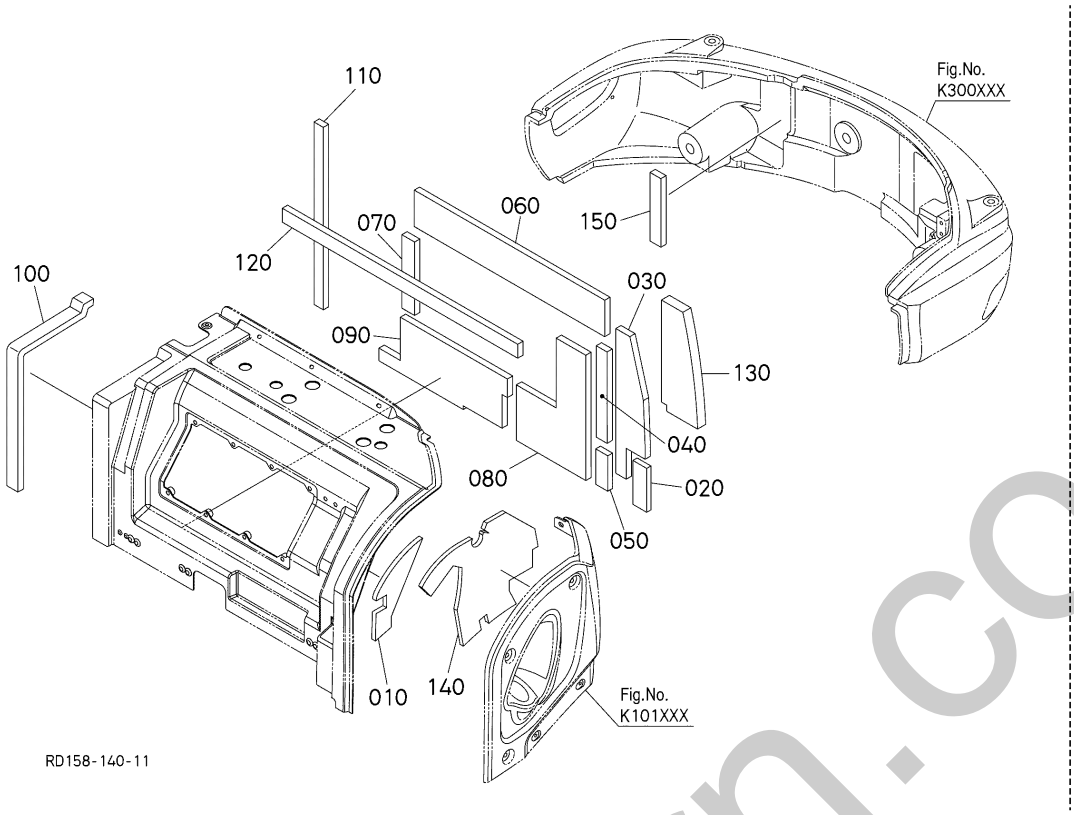

A:KX042-4

REF.No. POS.No. BILD-Nr.	PART No. REFERENCE BESTELL-Nr.	PART NAME	DESIGNATION	BEZEICHNUNG	Q'TY/S.No. Q'TE/No.S. STUECK/S.Nr. A	I.C. I.C. I.C.	REMARKS REMARQUES BEMERKUNGEN
010	RD451-4361-0	SPONGE	EPONGE	DAEMMSTOFF	1		
020	RD451-4362-2	SPONGE	EPONGE	DAEMMSTOFF	1		
030	RD451-4363-0	CUSHION	COUSSIN	KISSEN	1		
040	RD451-4364-0	CUSHION	COUSSIN	KISSEN	1		
050	RD451-4365-0	SPONGE	EPONGE	DAEMMSTOFF	1		
060	RD451-4366-0	SPONGE	EPONGE	DAEMMSTOFF	1		
070	RD451-4384-0	SPONGE	EPONGE	DAEMMSTOFF	1		
080	RD158-4355-0	ABSORBER,SOUND(8,BONNET CENTER	SILENCIEUX	SCHALLDAEMPFER	1		
090	RD451-4392-2	ABSORBER,SOUND	EPONGE	LAERMDAEMMUNG	1		
100	RD451-4388-0	SPONGE	EPONGE	DAEMMSTOFF	1		
110	RD451-3962-0	SPONGE	EPONGE	DAEMMSTOFF	1		
120	RD451-3963-0	SPONGE	EPONGE	DAEMMSTOFF	1		
130	RD451-3964-0	SPONGE	EPONGE	SCHWAMM	1		
140	RD451-4367-0	SPONGE,BONNET	EPONGE	SCHAUMGUMMI	1		
150	RD158-4839-0	ABSORBER,SOUND(5,WEIGHT)	SILENCIEUX	SCHALLDAEMPFER	1		

↔ Interchangeable; ≠ not Interchangeable; ← new for old; → old for new

simerhorn.co.uk

K30000 WEIGHT CONTREPOIDS GEWICHT

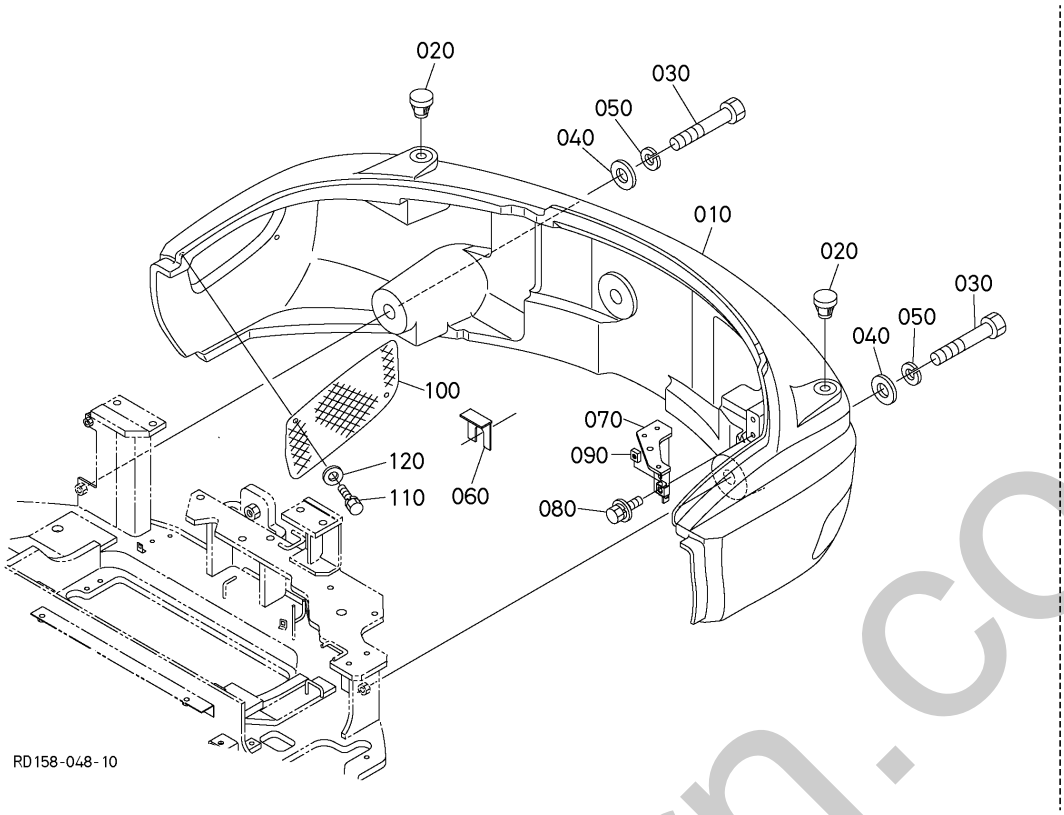

A:KX042-4

REF.No. POS.No. BILD-Nr.	PART No. REFERENCE BESTELL-Nr.	PART NAME	DESIGNATION	BEZEICHNUNG	Q'TY/S.No. Q'TE/No.S. STUECK/S.Nr. A	I.C. I.C. I.C.	REMARKS REMARQUES BEMERKUNGEN
010	RD158-4811-3	WEIGHT(470)	CONTREPOIDS	GEWICHT	1		
020	RD118-4818-0	PLUG	BOUCHON	STOPFEN	2		
030	RD451-4841-0	BOLT	VIS	BOLZEN	3		
040	RD451-4812-0	WASHER	RONDELLE	SCHEIBE	3		
050	04512-50200	WASHER,SPRING LOCK	RONDELLE GROWER	FEDERRING	3		
060	RD411-4816-0	SHIM	CALE	BEILAGE	1		
070	RD451-4347-0	PLATE,BONNET LH	SUPPORT	STUETZE	1		
080	RA028-4544-0	BOLT,SEMS	VIS	BOLZEN	1		
090	RD411-4358-0	PLATE,NUT	PLAQUE	MUTTER	1		
100	RD158-4817-2	COVER(INLET,WAIT)	COUVERCLE	DECKEL	1		
110	01133-51020	BOLT,SEMS	VIS	SCHRAUBE	2		
120	04015-50100	WASHER,PLAIN	RONDELLE FREIN	SCHEIBE	2		

↔ Interchangeable; ≠ not Interchangeable; ⟵ new for old; ⟶ old for new

silverhorn.co.uk

K40000 SEAT SIÈGE SITZ

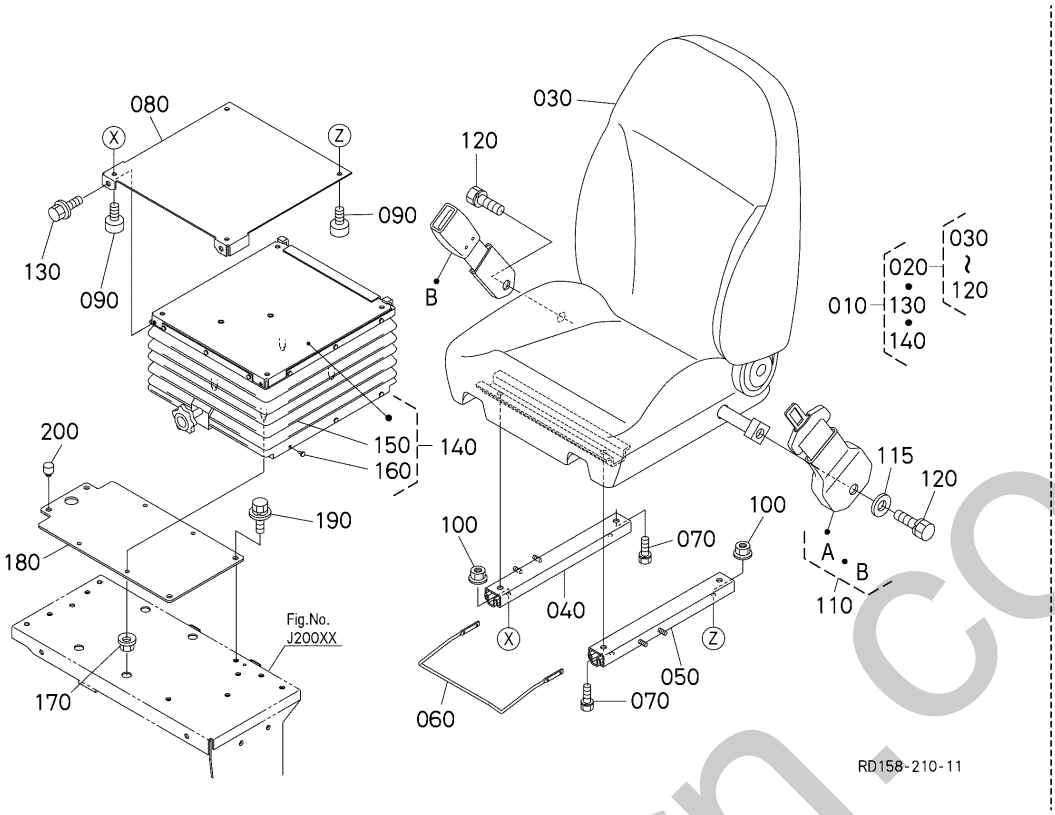

A:KX042-4

REF.No. POS.No. BILD-Nr.	PART No. REFERENCE BESTELL-Nr.	PART NAME	DESIGNATION	BEZEICHNUNG	Q'TY/S.No. Q'TE/No.S. STUECK/S.Nr. A	I.C. I.C. I.C.	REMARKS REMARQUES BEMERKUNGEN
010	REJ59-3800-4	SEAT,ASSY	ENS.SIEGE	SITZEINHEIT	1		
020	REJ59-3850-4	SEAT,ASSY	ENS.SIEGE	GRP.SITZ	1		
030	REJ59-3860-0	SEAT	SIEGE	SITZ	1		
040	REJ59-3892-0	RAIL(SEAT R)	RAIL SIEGE DROITE	SITZ, VERSTELLSCHIENE RS	1		
050	REJ59-3893-0	RAIL(SEAT L)	RAIL SIEGE GAUCHE	SITZ, VERSTELLSCHIENE LS	1		
060	REJ59-3894-0	LEVER(SEAT)	LEVIER	HEBEL	1		
070	01128-50820	BOLT,SEMS	VIS	BOLZEN	4		
080	REJ59-3881-0	PLATE(SEAT)	PLAQUE,SIEGE	PLATTE,DICHTUNG	1		
090	RD458-3882-0	BOLT	VIS	BOLZEN	4		
100	02751-50060	NUT,FLANGE	ECROU A EMBASE	MUTTER	4		
110	RD451-3897-0	BELT,SEAT	COURROIE DE SIEGE	SICHERHEITSGURT	1		
115	04013-50120	WASHER,PLAIN	RONDELLE FREIN	SCHEIBE	1		
120	REJ59-3898-0	BOLT(SEAT BELT)	VIS	BOLZEN	2		
130	01775-51020	BOLT,FLANGE	VIS	BOLZEN	2		
140	REJ58-3840-0	SUSPENSION	SUSPENSION	AUFHAENGUNG	1		
150	REJ58-3843-0	BOOTS(SUSPENSION)	SOUFFLET DE SUSPENSION	GUMMIBALG	1		
160	REJ58-3842-0	PLUG(6)	BOUCHON	STOPFEN	25		
170	02751-50080	NUT,FLANGE	ECROU A EMBASE	MUTTER	4		
180	RD458-3813-0	BRACKET,SEAT	SUPPORT DE SIEGE	SITZTRAGER	1		
190	01135-51025	BOLT,W SEMS	VIS	SCHRAUBE	4		
200	RD451-3821-0	CUSHION	COUSSIN	KISSEN	2		

↔ Interchangeable; ≠ not Interchangeable; ← new for old; → old for new

silverhorn.co.uk

L10000 CABIN (BODY) CABINE (CORPS) KABINE (KOERPER)

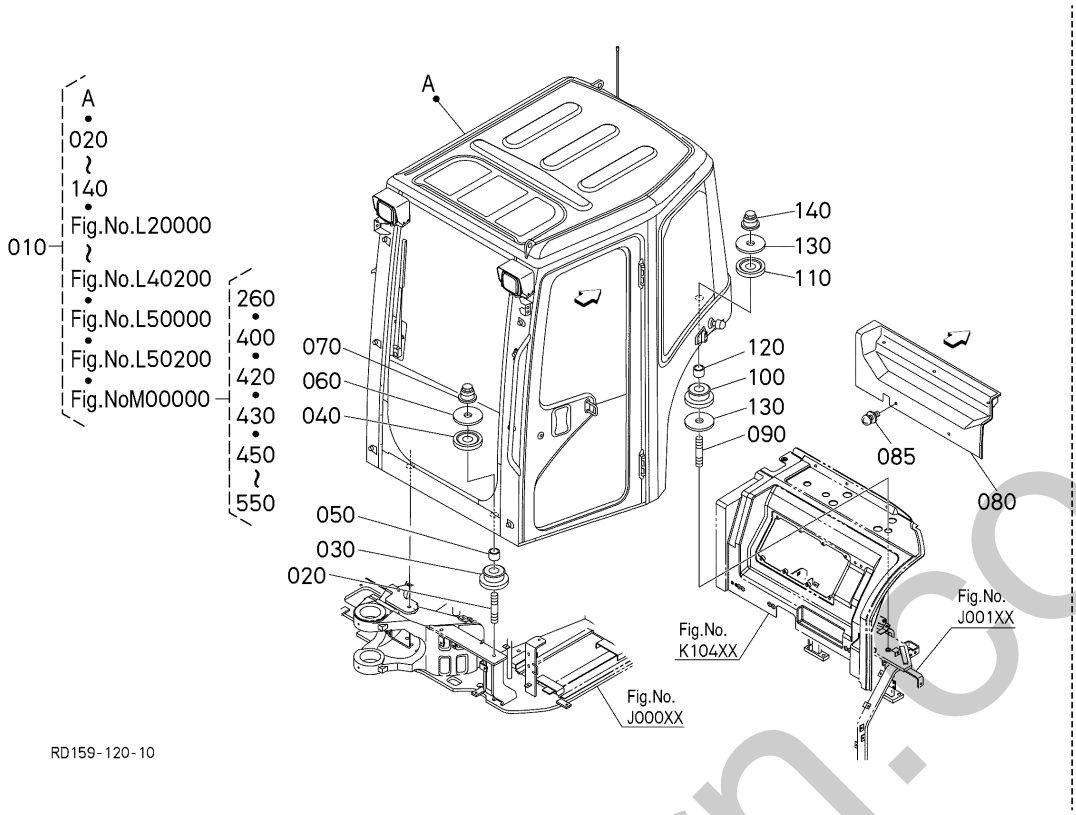

A:KX042-4

REF.No. POS.No. BILD-Nr.	PART No. REFERENCE BESTELL-Nr.	PART NAME	DESIGNATION	BEZEICHNUNG	Q'TY/S.No. Q'TE/No.S. STUECK/S.Nr. A	I.C. I.C. I.C.	REMARKS REMARQUES BEMERKUNGEN
010	RD159-9461-2	CAB,KIT	ENSEMBLE DE LA CABIN	MONTAGE KABINE	1		
020	RD451-4851-2	STUD	GOUJON	STEHBOLZEN	2		
030	RD451-4852-2	RUBBER,CAB	COUSSIN	GUMMIKISSEN	2		
040	RD451-4856-2	RUBBER,ANTIVIB	COUSSIN	GUMMIKISSEN	2		
050	RD451-4853-2	COLLAR(CAB)	COLLIER	HUELSE	2		
060	RD451-4854-2	WASHER(CAB)	RONDELLE	SCHEIBE	2		
070	RD451-4859-0	NUT(CAB)	ECROU	MUTTER	2		
080	RD451-4858-2	COVER	COUVERCLE	ABDECKUNG	1		
085	03034-50616	SCREW,W SEMS(PAN HEAD)	VIS A RONDELLE	SCHRAUBE	5		
090	RD451-4855-2	STUD	GOUJON	STEHBOLZEN	2		
100	RD451-4852-2	RUBBER,CAB	COUSSIN	GUMMIKISSEN	2		
110	RD451-4856-2	RUBBER,ANTIVIB	COUSSIN	GUMMIKISSEN	2		
120	RD451-4853-2	COLLAR(CAB)	COLLIER	HUELSE	2		
130	RD451-4854-2	WASHER(CAB)	RONDELLE	SCHEIBE	4		
140	RD451-4859-0	NUT(CAB)	ECROU	MUTTER	2		

↔ Interchangeable; ≠ not Interchangeable; ⟵ new for old; ⟶ old for new

simerborn.co.uk

L20000 CABIN (DOOR) CABINE (PORTE) KABINE (TUER)

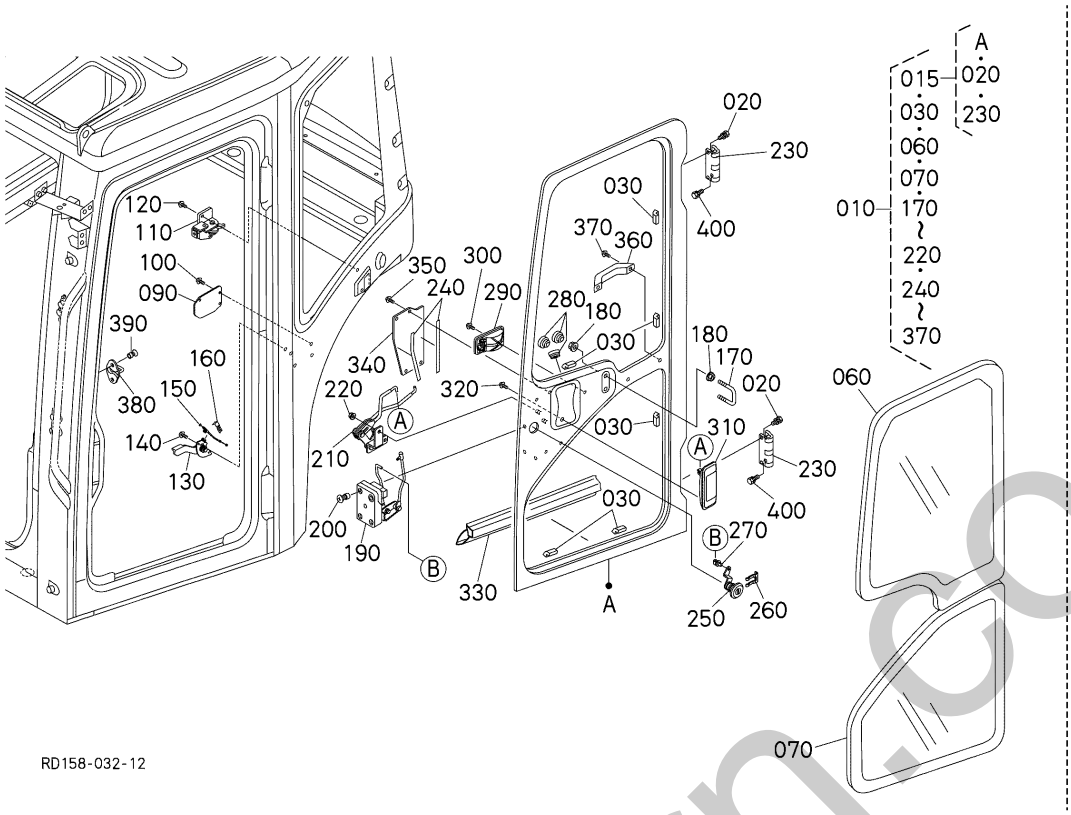

A:KX042-4

REF.No. POS.No. BILD-Nr.	PART No. REFERENCE BESTELL-Nr.	PART NAME	DESIGNATION	BEZEICHNUNG	Q'TY/S.No. Q'TE/No.S. STUECK/S.Nr. A	I.C. I.C. I.C.	REMARKS REMARQUES BEMERKUNGEN
010	RP851-4605-0	DOOR,ASSY	PORTE,ASSEMBLAGE	GRP.TUER	1		
015	RD451-4603-2	DOOR,COMP	ENS.PORTE	GRP.TUER	1		
020	RD451-9839-0	BOLT	VIS	BOLZEN	4		
030	RD451-9840-0	SPACER,GLASS	ESPACEUR(VITRE)	ABSTANDHALTER(GLAS)	6		
040	----	BLANK	BLANC	LEERE SPALTE	-		
050	----	BLANK	BLANC	LEERE SPALTE	-		
060	RD158-4656-0	GLASS(DOOR,UPPER)	GLACE DE PORTE	GLAS	1		
070	RD158-4657-0	GLASS(DOOR,LOWER)	GLACE DE PORTE	GLAS	1		
080	----	BLANK	BLANC	LEERE SPALTE	-		
090	RD451-4658-0	COVER,PILLER,LH	COUVERCLE(PILIER)	ABDECKUNG	1		
100	RD451-9843-0	SCREW	VIS	SCHRAUBE	3		
110	RD451-4659-2	LOCK,ASSY,DOOR	ENSEMBLE SERRURE	MONTAGE SCHLOSS	1		
120	RD451-9813-0	SCREW	VIS	SCHRAUBE	2		
130	RD451-4660-0	LEVER,ASSY(DOOR)	ENS.LEVIER(PORTE)	HEBEL,ZSB(TUER)	1		
140	RD451-9813-0	SCREW	VIS	SCHRAUBE	2		
150	RD451-4661-0	CABLE,ASSY,DOOR	ENS.CABLE	GRP.KABEL	1		
160	RD451-9844-0	CLIP	ATTACHE	SICHERUNGSRING	1		
170	RD451-4662-0	STRIKER,OPEN_LOCK	STRIKER	ANSCHLAG	1		
180	RD451-9845-0	NUT	ECROU	MUTTER	4		
190	RD451-4663-0	LOCK,ASSY,DOOR	ENSEMBLE SERRURE	MONTAGE SCHLOSS	1		
200	RD451-9846-0	SCREW	VIS	SCHRAUBE	3		
210	RD451-4664-0	LINK,ASSY,DOOR	ENS.LIEN(PORTE)	VERBINDUNG,ZSB(TUER)	1		
220	RD451-9847-0	NUT	ECROU	MUTTER	2		
230	RD451-4686-0	HINGE,ASSY,DOOR	ENS.CHARNIERE(PORTE)	GELENK,ZSB(TUER)	2		
240	RD451-4687-0	TAPE(COVER,DOOR)	RUBAN	BAND	2		
250	RD451-4666-0	LOCK,ASSY CYLINDER	ENS.VERROU DE CYLIN.	GRP.RIEGELZYLINDER	1		
260	RD451-9849-0	CLIP	ATTACHE	SICHERUNGSRING	1		
270	RD451-9850-0	BUSH	BAGUE	BUCHSE	1		
280	RD451-9851-0	PLUG	BOUCHON	BOLZEN	3		
290	RD451-4667-0	LEVER,ASSY,DOOR,INNER	ENS.LEVIER(PORTE)	HEBEL,ZSB(TUER,INNEN)	1		

↔ Interchangeable; ≠ not Interchangeable; ← new for old; → old for new

ohnhorn.co.uk

L20000 CABIN (DOOR) CABINE (PORTE) KABINE (TUER)

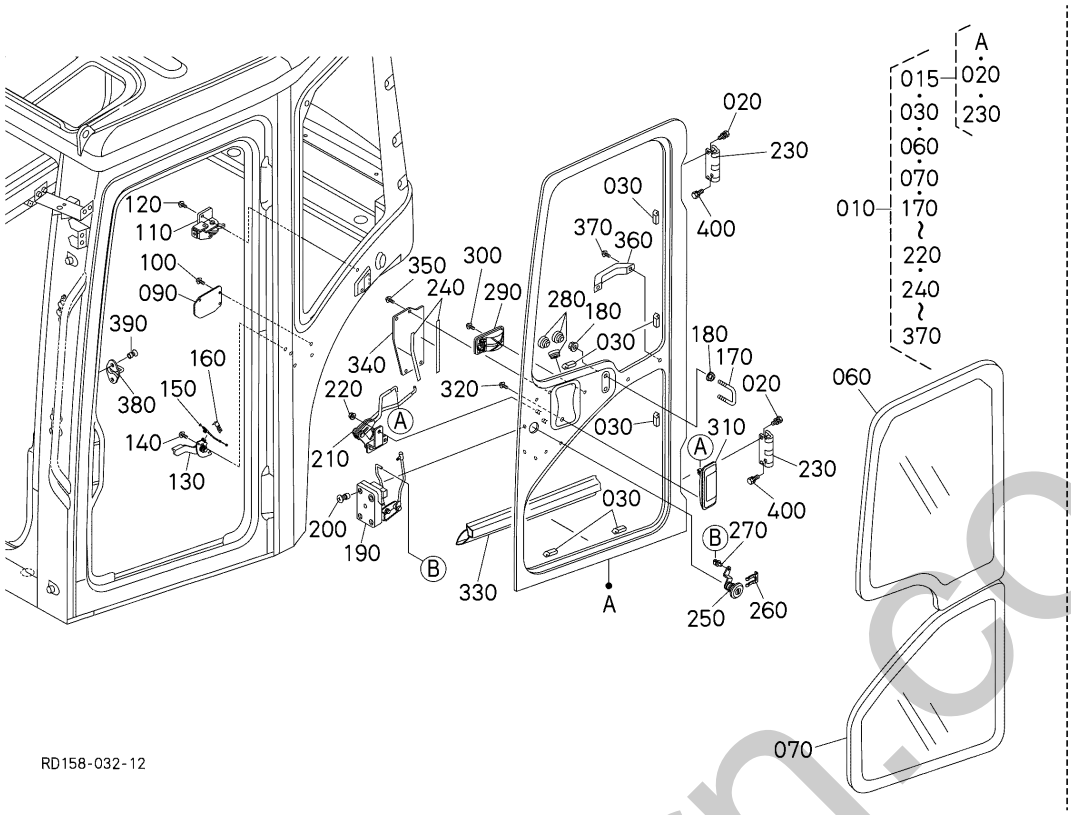

A:KX042-4

REF.No. POS.No. BILD-Nr.	PART No. REFERENCE BESTELL-Nr.	PART NAME	DESIGNATION	BEZEICHNUNG	Q'TY/S.No. Q'TE/No.S. STUECK/S.Nr. A	I.C. I.C. I.C.	REMARKS REMARQUES BEMERKUNGEN
300	RD451-9852-0	SCREW	VIS	SCHRAUBE	1		
310	RD451-4668-0	LEVER,ASSY,DOOR,OUTER	ENS.LEVIER(PORTE)	HEBEL,ZSB(TUER,AUSS.	1		
320	RD451-9853-0	SCREW	VIS	SCHRAUBE	2		
330	RD451-9854-0	TRIM,DOOR	EQUILIBRAGE	KANTENSCHUTZ	1		
340	RD451-4669-0	COVER,DOOR	COUVERCLE DEPORTE	DECKEL,TUER	1		
350	RD451-9855-0	SCREW	VIS	SCHRAUBE	4		
360	RD451-4674-0	HANDEL,PULL	POIGNEE	HANDLAUF	1		
370	RD451-9813-0	SCREW	VIS	SCHRAUBE	2		
380	RD451-4665-0	STRIKER,DOOR	STRIKER(PORTE)	ANSCHLAG(TUER)	1		
390	RD451-9848-0	SCREW	VIS	SCHRAUBE	2		
400	RD451-9839-0	BOLT	VIS	BOLZEN	4		

↔ Interchangeable; ≠ not Interchangeable; ⟵ new for old; ⟶ old for new

silverhorn.co.uk

L30000 CABIN (WINDOW 1)
CABINE (GLACE 1)
KABINE (FENSTER 1)

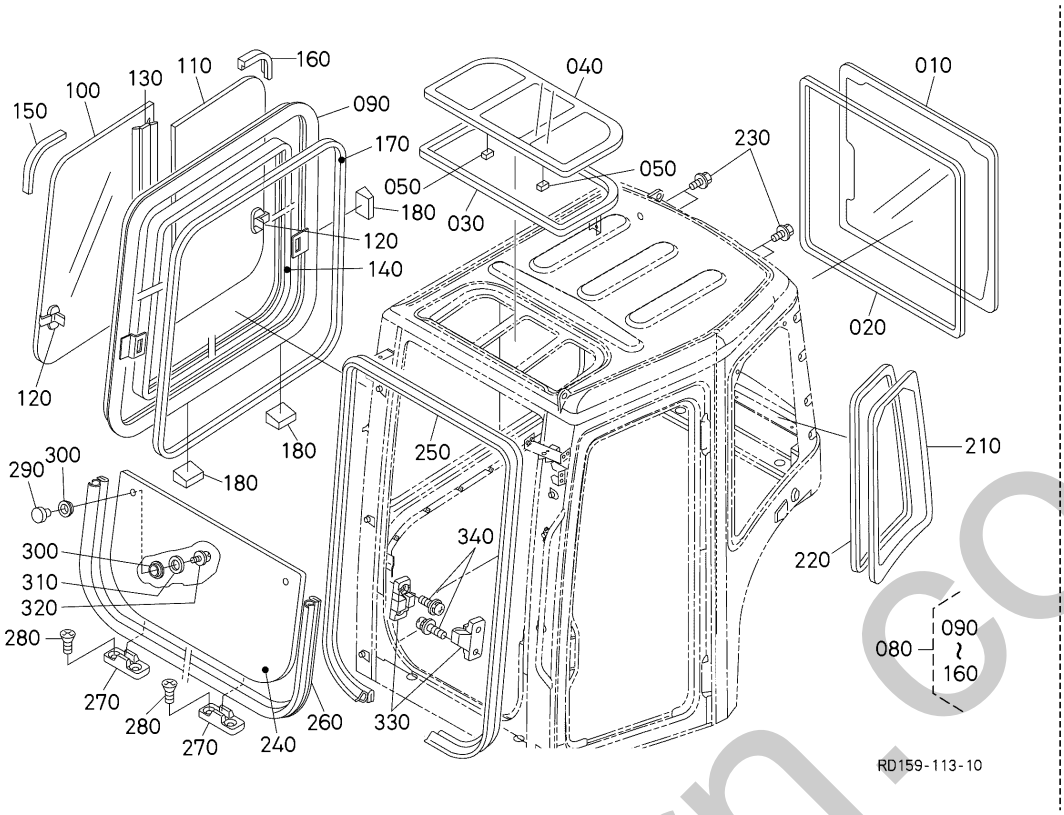

A:KX042-4

REF.No. POS.No. BILD-Nr.	PART No. REFERENCE BESTELL-Nr.	PART NAME	DESIGNATION	BEZEICHNUNG	Q'TY/S.No. Q'TE/No.S. STUECK/S.Nr. A	I.C. I.C. I.C.	REMARKS REMARQUES BEMERKUNGEN
010	RD158-4645-0	GLASS(REAR)	VITRE ARRIERE	HECKSCHEIBE	1		
020	RD451-9832-0	SEAL,DAM,REARWD	JOINT(DAME)	DICHTUNG	1		
030	RD451-9833-0	SEAL,DAM	JOINT(DAME)	DICHTUNG	1		
040	RP851-4646-0	ROOF(POLICARBONATE)	TOIT(POLYCARBONATE)	DACH(POLYKARBONAT)	1		
050	RD451-4692-0	SPACER,GLASS	ESPACEUR(VITRE)	ABSTANDHALTER	2		
060	----	BLANK	BLANC	LEERE SPALTE	-		
070	----	BLANK	BLANC	LEERE SPALTE	-		
080	RD451-4604-0	ASSY SASH	ENS.CADRE	RAHMEN KOMP.	1		
090	RD451-4670-0	SASH,FRAME	CARDE DE CHASSIS	ELUEGELRAHMEN	1		
100	RD451-4671-0	GLASS,SASH,FRONT	VERRE	GLAS	1		
110	RD451-4672-0	GLASS,SHASH,REAR	VERRE	GLAS	1		
120	RD451-9876-0	HOOK,ASSY	ENS.CROCHET	MONT.LASTHAKEN	2		
130	RD451-9877-0	SEAL,SASH,CENTER	JOINT DE CENTER	DICHTUNG	1		
140	RD451-9878-0	SEAL,GLASS,RUN	JOINT	DICHTUNGEN	1		
150	RD451-9879-0	STOPPER,RUBBER,IN	BONDE(CAOUTCHOUC)	STOEPSEL(GUMMI)	1		
160	RD451-9880-0	STOPPER,RUBBER,OUT	BONDE(CAOUTCHOUC)	STOEPSEL(GUMMI)	1		
170	RD451-9856-0	SEAL,DAM	JOINT	DICHTUNGEN	1		
180	RD451-9857-0	SPACER	ENTRETOISE	DISTANZSCHEIBE	3		
190	----	BLANK	BLANC	LEERE SPALTE	-		
200	----	BLANK	BLANC	LEERE SPALTE	-		
210	RD158-4677-0	GLASS(ASSY,LH)	GLACE	GLAS	1		
220	RD451-9862-0	SEAL,DAM	JOINT	DICHTUNGEN	1		
230	RD451-9863-0	BOLT	VIS	BOLZEN	4		
240	RD451-4644-0	GLASS,FRONT,BTM	VERRE AVANT	UNTERE FRONTSCHEIBE	1		
250	RD451-9828-2	TRIM,FWD	EQUILIBRAGE(FWD)	VERKLEIDUNG	1		
260	RD451-9829-0	TRIM,FWD,BTM	EQUILIBRAGE(FWD,BAS)	VERKLEIDUNG	1		
270	RD451-9870-0	SPACER	ENTRETOISE	DISTANZSCHEIBE	2		
280	RD451-9871-0	SCREW	VIS	SCHRAUBE	4		
290	RD451-9867-0	NUT	ECROU	MUTTER	2		
300	RD451-4682-0	SEAL,SUNROOF	JOINT(TOIT OUVRANT)	DICHTUNG	4		

↔ Interchangeable; ≠ not Interchangeable; ← new for old; → old for new

Simpson.co.uk

L30000 CABIN (WINDOW 1)
CABINE (GLACE 1)
KABINE (FENSTER 1)

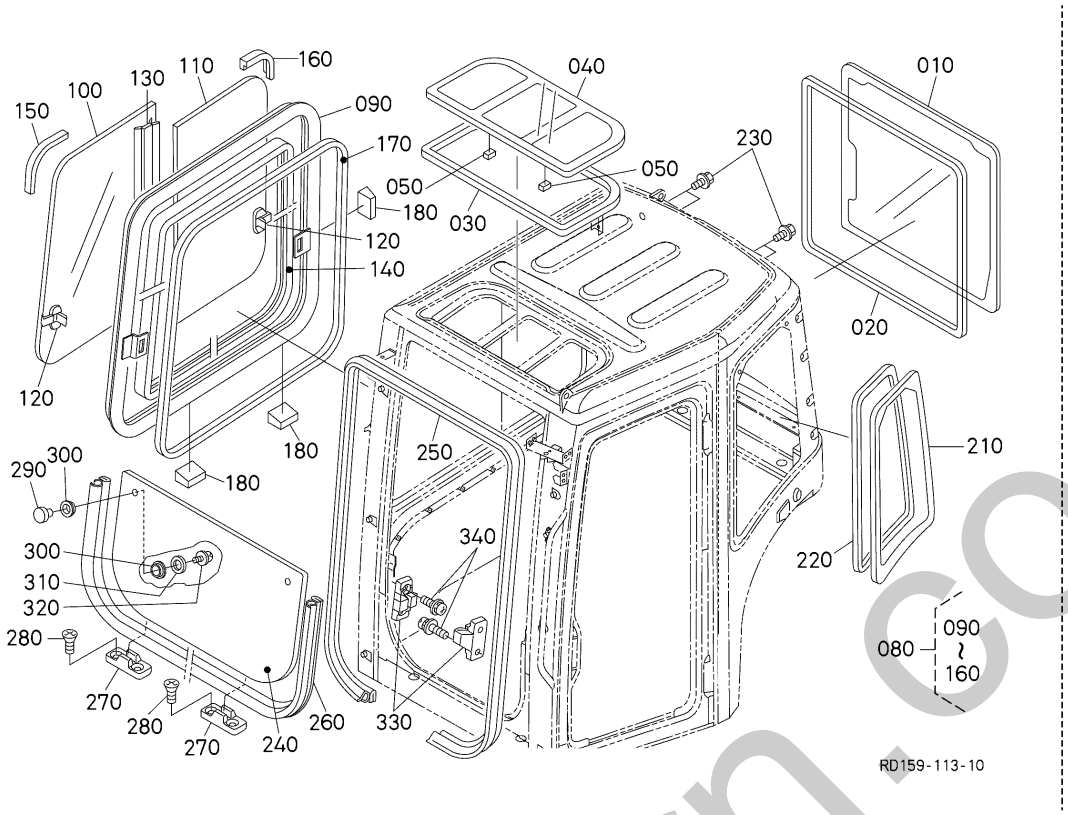

A:KX042-4

REF.No. POS.No. BILD-Nr.	PART No. REFERENCE BESTELL-Nr.	PART NAME	DESIGNATION	BEZEICHNUNG	Q'TY/S.No. Q'TE/No.S. STUECK/S.Nr. A	I.C. I.C. I.C.	REMARKS REMARQUES BEMERKUNGEN
310	RD451-9868-0	WASHER,PLAIN	RONDELLE FREIN	FEDERRING	2		
320	RD451-9869-0	SCREW	VIS	SCHRAUBE	2		
330	RD451-9830-0	SPACER	ENTRETOISE	DISTANZSCHEIBE	2		
340	RD451-9831-0	SCREW	VIS	SCHRAUBE	4		

↔ Interchangeable; ≠ not Interchangeable; ← new for old; → old for new

silverthorn.co.uk

L30100 CABIN (WINDOW 2)
CABINE (GLACE 2)
KABINE (FENSTER 2)

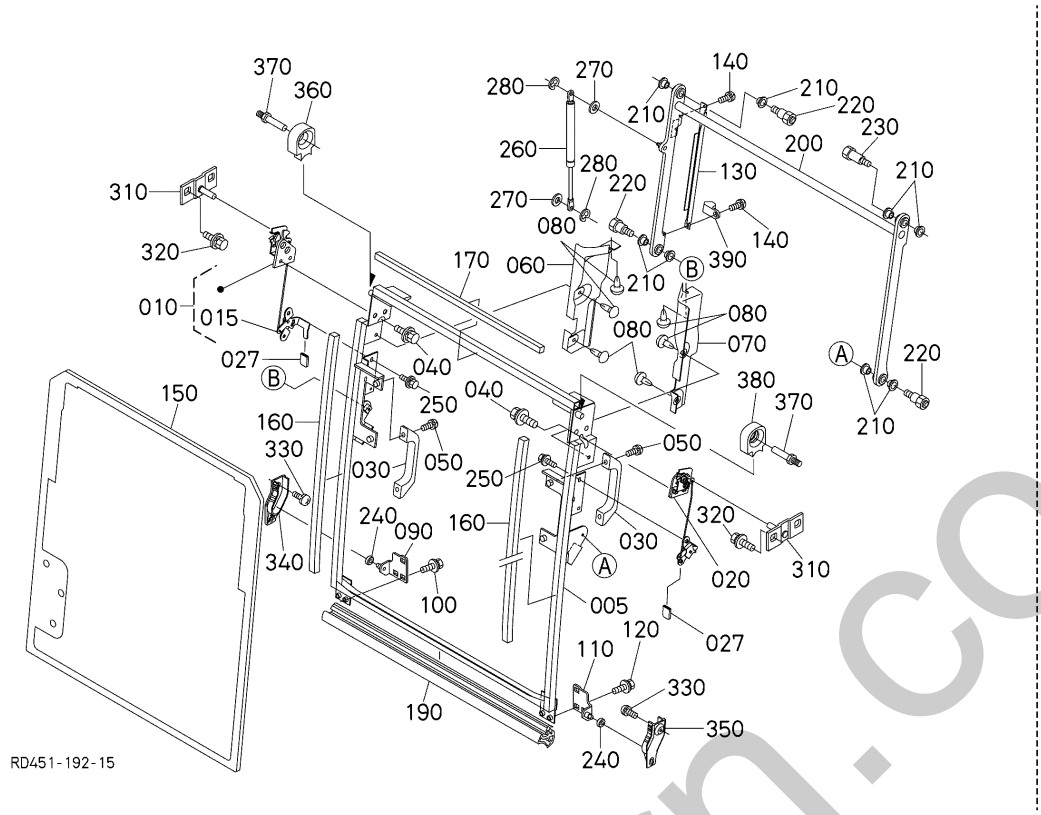

A:KX042-4

REF.No. POS.No. BILD-Nr.	PART No. REFERENCE BESTELL-Nr.	PART NAME	DESIGNATION	BEZEICHNUNG	Q'TY/S.No. Q'TE/No.S. STUECK/S.Nr. A	I.C. I.C. I.C.	REMARKS REMARQUES BEMERKUNGEN
005	RD451-4602-2	FRAME,COMP,SWD	CADRE,COMPLET	RAHMEN,KOMPLETT	1		
010	RP851-4627-0	LOCK,ASSY(SWD)	VERROU,ENSEMBLE(SWD)	SCHLOSS,ZSB(SWD)	1		
015	RP851-4693-0	LEVER(SWD,LOCK,RH)	LEVIER	HEBEL	1		
020	RD461-4628-0	LOCK,ASSY(SWD)	VERROU,ENSEMBLE(SWD)	SCHLOSS,ZSB(SWD)	1		
027	RP851-4699-0	COVER	COUVERCLE	DECKEL	2		
030	RD451-4629-0	GRIP,ASSY,SWD	GRIP,ENSEMBLE(SWD)	GRIFF,ZSB(SWD)	2		
040	RD451-9812-0	BOLT	VIS	BOLZEN	4		
050	RD451-9813-0	SCREW	VIS	SCHRAUBE	4		
060	RD451-4630-0	COVER,SWD,RH	COUVERCLE(SWD,DROITE	ABDECKUNG(SWD)	1		
070	RD451-4631-0	COVER,SWD,LH	COUVERCLE(SWD,GAUCHE	ABDECKUNG(SWD)	1		
080	RD451-9814-0	CLIP	ATTACHE	SICHERUNGSRING	6		
090	RD451-4632-0	BRACKET,SWD,BTM,RH	PALIER(SWD,BAS,DROITE)	HALTERUNG(SWD)	1		
100	RD451-9815-0	BOLT	VIS	BOLZEN	3		
110	RD451-4633-0	BRACKET,SWD,BTM,LH	PALIER(SWD,BAS)	HALTERUNG(SWD)	1		
120	RD451-9815-0	BOLT	VIS	BOLZEN	3		
130	RD451-4634-2	COVER,WIPER,WH	COUVERCLE	DECKEL	1		
140	RD451-9816-0	SCREW	VIS	SCHRAUBE	2		
150	RD451-4635-0	GLASS,FRONT,UPPER	VERRE AVANT	OBERE FRONTSCHEIBE	1		
160	RD451-9817-0	SEAL,DAM,SWD,1	JOINT(DAME,SWD,1)	DICHTUNG	2		
170	RD451-9818-0	SEL,DAM,SWD,2	JOINT(DAME,SWD,2)	DICHTUNG	1		
180	----	BLANK	BLANC	LEERE SPALTE	-		
190	RD451-9820-0	TRIM,SWD,BTM	EQUILIBRAGE(SWD,BAS)	VERKLEIDUNG	1		
200	RD451-4636-0	LINK,COMP,SWD	LIEN COMPLET(SWD)	VERBINDUNG,KOMP.	1		
210	RD451-9821-0	BUSH	BAGUE	BUCHSE	8		
220	RD451-9822-0	BOLT	VIS	BOLZEN	3		
230	RD451-9823-0	BOLT	VIS	BOLZEN	1		
240	RD451-4637-0	ROLLER	ROULEAU	ROLLE	2		
250	RD451-9805-0	BOLT	VIS	BOLZEN	4		
260	RD451-4638-0	DUMPER,GAS,SWD	AMORTISSEUR(GAZ,SWD)	STOSSDAEMPFER	1		
270	RD451-9824-0	WASHER	RONDELLE FREIN	FEDERRING	2		

↔ Interchangeable; ≠ not Interchangeable; ← new for old; → old for new

shernorn.co.uk

L30100 CABIN (WINDOW 2)
CABINE (GLACE 2)
KABINE (FENSTER 2)

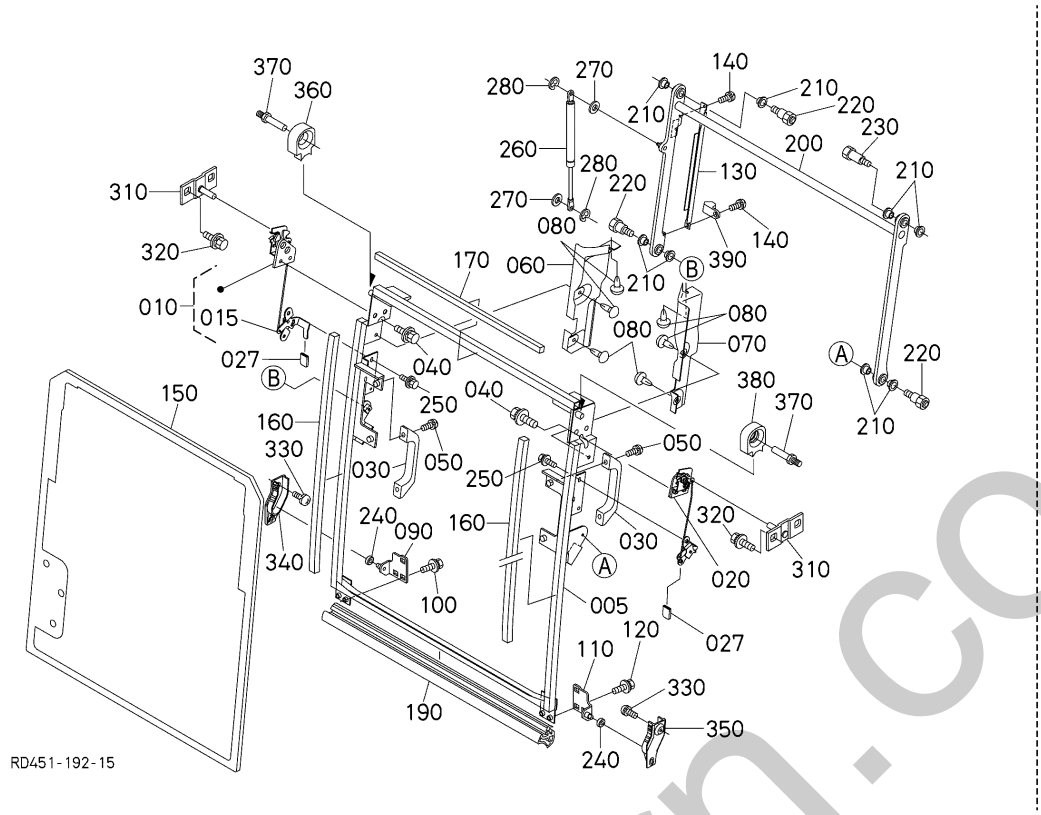

A:KX042-4

REF.No. POS.No. BILD-Nr.	PART No. REFERENCE BESTELL-Nr.	PART NAME	DESIGNATION	BEZEICHNUNG	Q'TY/S.No. Q'TE/No.S. STUECK/S.Nr. A	I.C. I.C. I.C.	REMARKS REMARQUES BEMERKUNGEN
280	RD451-4639-0	PIN	GOUPILLE	STIFT	2		
290	----	BLANK	BLANC	LEERE SPALTE	-		
300	----	BLANK	BLANC	LEERE SPALTE	-		
310	RD451-4641-2	STRIKER,SWD,REAR	STRIKER(SWD,ARRIERE)	ANSCHLAG(SWD,HINTEN)	2		
320	RD451-9815-0	BOLT	VIS	BOLZEN	4		
330	RD451-9827-0	SCREW	VIS	SCHRAUBE	4		
340	RD451-4642-0	GUIDE,FRONT,BTM,RH	GUIDE(AVANT,BAS)	FUEHRUNG(VORNE.)	1		
350	RD451-4643-0	GUIDE,FRONT,BTM,LH	GUIDE(AVANT,BAS)	FUEHRUNG(VORNE)	1		
360	RD451-4678-0	STOPPER,RUBBER	POINTEAU D'ARRET	STOPFEN	1		
370	RD451-4680-0	STRIKER,SWD,RH	STRIKER(SWD,DROITE)	ANSCHLAG(SWD)	2		
380	RD451-4681-0	STOPPER,RUBBER	POINTEAU D'ARRET	STOPFEN	1		
390	RD451-9875-0	CLIP	ATTACHE	SICHERUNGSRING	1		

silverhorn.co.uk

↔ Interchangeable; ≠ not Interchangeable; ← new for old; → old for new

L40000 CABIN (SPONGE) CABINE (EPONGE) KABINE (SCHAUMGUMMI)

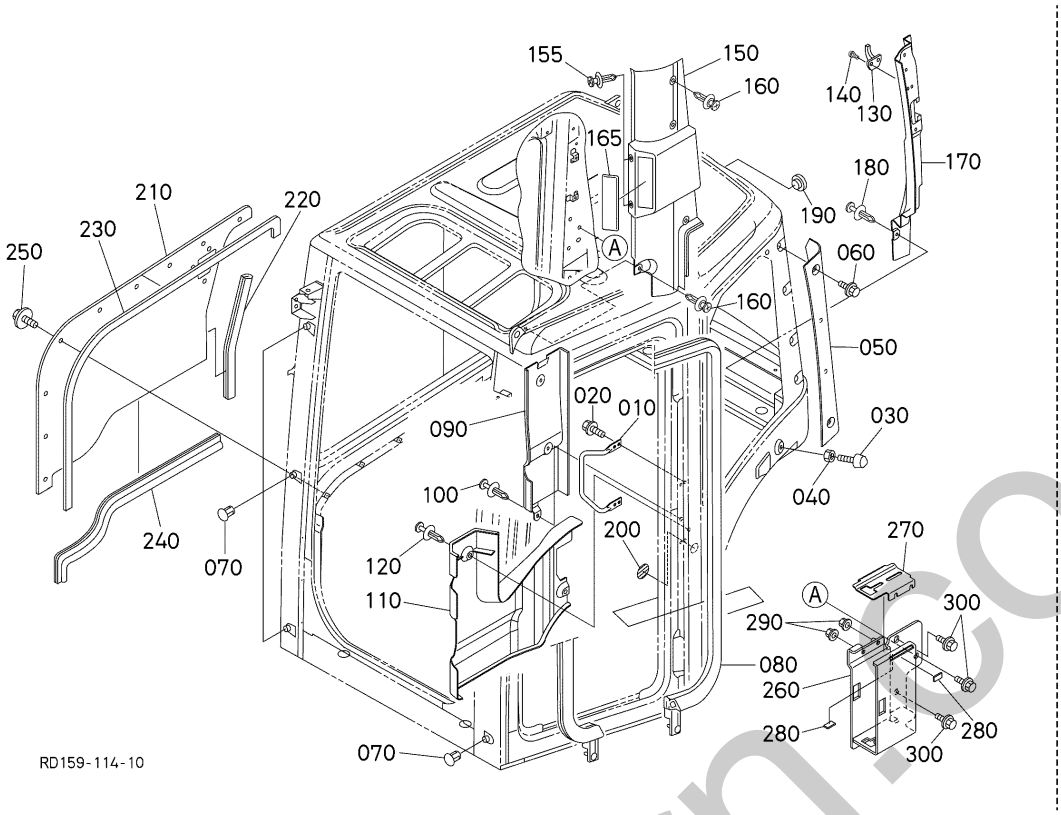

A:KX042-4

REF.No. POS.No. BILD-Nr.	PART No. REFERENCE BESTELL-Nr.	PART NAME	DESIGNATION	BEZEICHNUNG	Q'TY/S.No. Q'TE/No.S. STUECK/S.Nr. A	I.C. I.C. I.C.	REMARKS REMARQUES BEMERKUNGEN
010	RP851-4648-0	HANDRAIL(CENTER,PILL)	RAIL(PILIER CENTRAL)	SCHIENE	1		
020	RD451-9826-0	BOLT	VIS	BOLZEN	4		
030	RD451-4649-0	CUSHION	COUSSIN	KISSEN	1		
040	RD451-9834-0	NUT	ECROU	MUTTER	1		
050	RD451-4650-2	COVER,REAR,SIDE,LH	COUVERCLE(ARRIERE)	ABDECKUNG	1		
060	RD451-9883-0	BOLT	VIS	BOLZEN	2		
070	RD451-9835-0	CAP	BOUCHON	KAPPE	6		
080	RP851-9836-0	TRIM(BODY,DOOR)	EQUILIBRAGE	KANTENSCHUTZ	1		
090	RD451-4651-0	COVER,CENTERPILLAR,UPPER	COUVERCLE(PILIER)	ABDECKUNG	1		
100	RD451-9814-0	CLIP	ATTACHE	SICHERUNGSRING	3		
110	RD451-4652-0	COVER,CENTERPILLAR,BTM	COUVERCLE	DECKEL	1		
120	RD451-9814-0	CLIP	ATTACHE	SICHERUNGSRING	4		
130	RD451-4653-0	HOOK	CROCHET	HAKEN	1		
140	RD451-9837-0	SCREW	VIS	SCHRAUBE	2		
150	RD451-4654-2	COVER,REARPILLAR,RH	COUVERCLE(PILIER)	ABDECKUNG	1		
155	RP851-9890-0	CLIP	ATTACHE	SCHELLE	2		
160	RD451-9814-0	CLIP	ATTACHE	SICHERUNGSRING	4		
165	3C581-7261-0	COVER,RADIO CASSETTE	COUVERCLE	DECKEL	1		
170	RD451-4655-0	COVER,REARPILLAR,LH	COUVERCLE(PILIER)	ABDECKUNG	1		
180	RD451-9814-0	CLIP	ATTACHE	SICHERUNGSRING	2		
190	RD451-9806-2	GROMMET	GRUMMET	GUMMITUELLE	2		
200	RD158-9889-0	LABEL	ETIQUETTE	AUFKLEBER	1		
210	RD556-4675-0	PANEL(RH)	PANNEAU	FUELLUNG	1		
220	RD451-9858-0	TRIM,SIDEPANEL	EQUILIBRAGE	VERKLEIDUNG(SEITE)	1		
230	RD451-9859-0	SEAL,SIDEPANEL	JOINT	DICHTUNGEN	1		
240	RD451-9861-0	TRIM,SIDEPANEL,BTM	EQUILIBRAGE	VERKLEIDUNG(SEITE)	1		
250	RD451-9804-0	BOLT	VIS	BOLZEN	9		
260	RD451-9411-4	BRACKET,RADIO,M-PLATE	SUPPORT(RADIO,M PLAQUE)	HALTER(RADIO,M PLATTE)	1		
270	RD451-9412-2	BRACKET,RADIO,S-PLATE	SUPPORT(RADIO,S PLAQUE)	HALTER(RADIO,S PLATTE)	1		
280	RD451-9413-0	SEAL SIDE PLATE	JOINT(LATERALE PLAQUE)	DICHTUNG(SEITE PLATTE)	2		

↔ Interchangeable; ≠ not Interchangeable; ← new for old; → old for new

silverhorn.co.uk

L40000 CABIN (SPONGE)
CABINE (EPONGE)
KABINE (SCHAUMGUMMI)

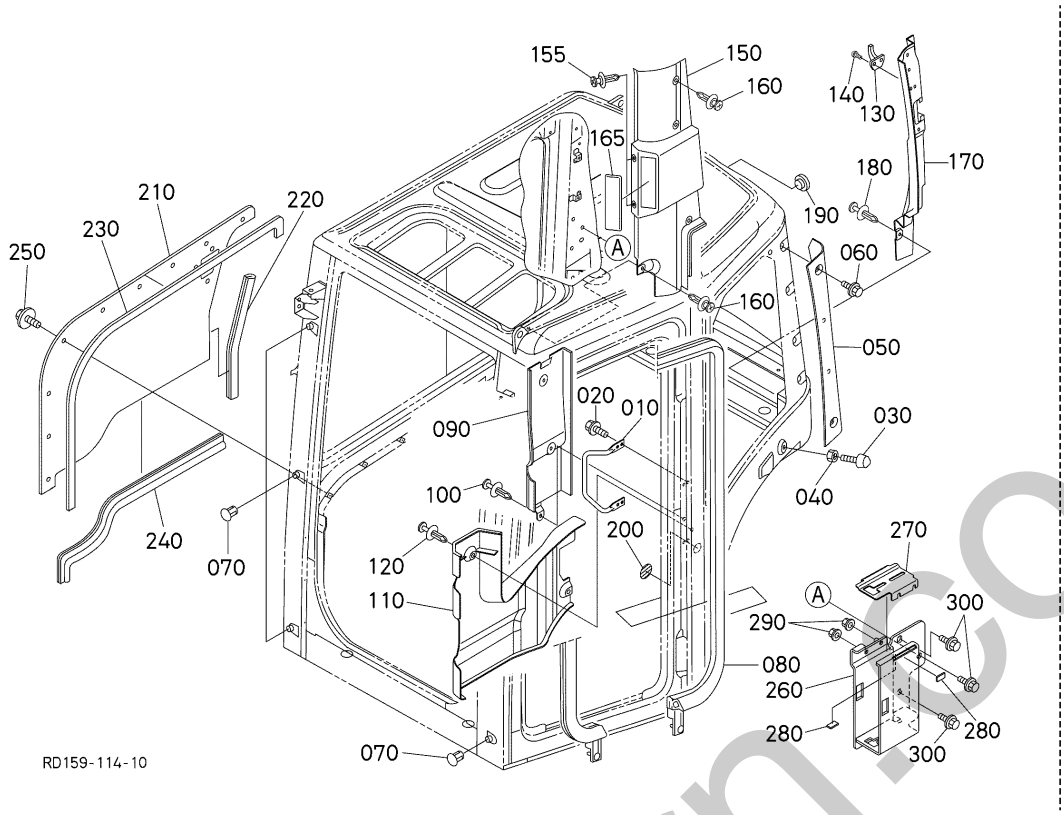

A:KX042-4

REF.No. POS.No. BILD-Nr.	PART No. REFERENCE BESTELL-Nr.	PART NAME	DESIGNATION	BEZEICHNUNG	Q'TY/S.No. Q'TE/No.S. STUECK/S.Nr. A	I.C. I.C. I.C.	REMARKS REMARQUES BEMERKUNGEN
290	RD451-9888-0	FLANGE NUT	ECROU A EMBASE	MUTTER	2		
300	RD451-9863-0	BOLT	VIS	BOLZEN	3		

silverhorn.co.uk

↔ Interchangeable; ≠ not Interchangeable; ← new for old; → old for new

L40100 CABIN (LINING)
CABINE (DOUBLURE)
KABINE (FUTTER)

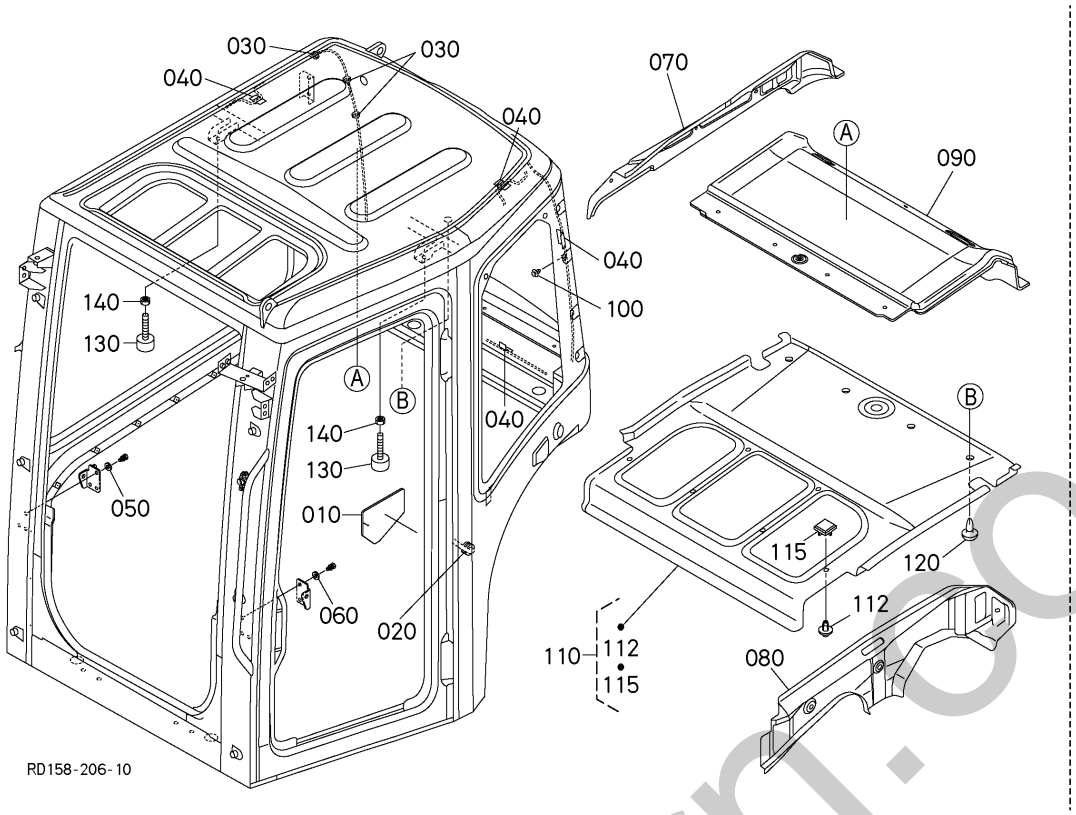

A:KX042-4

REF.No. POS.No. BILD-Nr.	PART No. REFERENCE BESTELL-Nr.	PART NAME	DESIGNATION	BEZEICHNUNG	Q'TY/S.No. Q'TE/No.S. STUECK/S.Nr. A	I.C. I.C. I.C.	REMARKS REMARQUES BEMERKUNGEN
010	RD451-9864-0	SEAL,OPENLOCK	JOINT	DICHTUNGEN	1		
020	RD451-9801-0	GROMMET	GRUMMET	GUMMITUELLE	1		
030	RD451-9882-0	CLAMP	ATTACHE	KLAMMER	3		
040	RD451-4679-0	COVER,WIRE	COUVERCLE(CABLE)	ABDECKUNG(KABEL)	4		
050	RD451-9866-0	WASHER,PLAIN	RONDELLE FREIN	FEDERRING	3		
060	RP851-9866-0	WASHER,PLAIN	RONDELLE FREIN	SCHEIBE	3		
070	RD451-4683-0	LINING	DOUBLURE	FUTTER	1		
080	RD451-4684-0	LINING	DOUBLURE	FUTTER	1		
090	RD451-4685-0	LINING	DOUBLURE	FUTTER	1		
100	RD451-9873-0	CLIP	ATTACHE	SICHERUNGSRING	2		
110	RD451-4647-2	LINNING,ASSY	ENS.DOUBLURE	GRP.FUTTER	1		
112	RD451-9892-0	CLIP(BASE)	ATTACHE (BASE)	KLAMMER (SOCKEL)	6		
115	RD451-9891-0	CLIP	ATTACHE	SICHERUNGSRING	6		
120	RD451-9814-0	CLIP	ATTACHE	SICHERUNGSRING	13		
130	RD451-4640-0	CUSHION	COUSSIN	KISSEN	2		
140	RD451-9825-0	NUT	ECROU	MUTTER	2		

↔ Interchangeable; ≠ not Interchangeable; ⟵ new for old; ⟶ old for new

sinerhorn.co.uk

L40200 CABIN (SEAL RUBBER)
CABINE (CAOUTCHOUC JOINT)
KABINE (GUMMIABDICHTUNG)

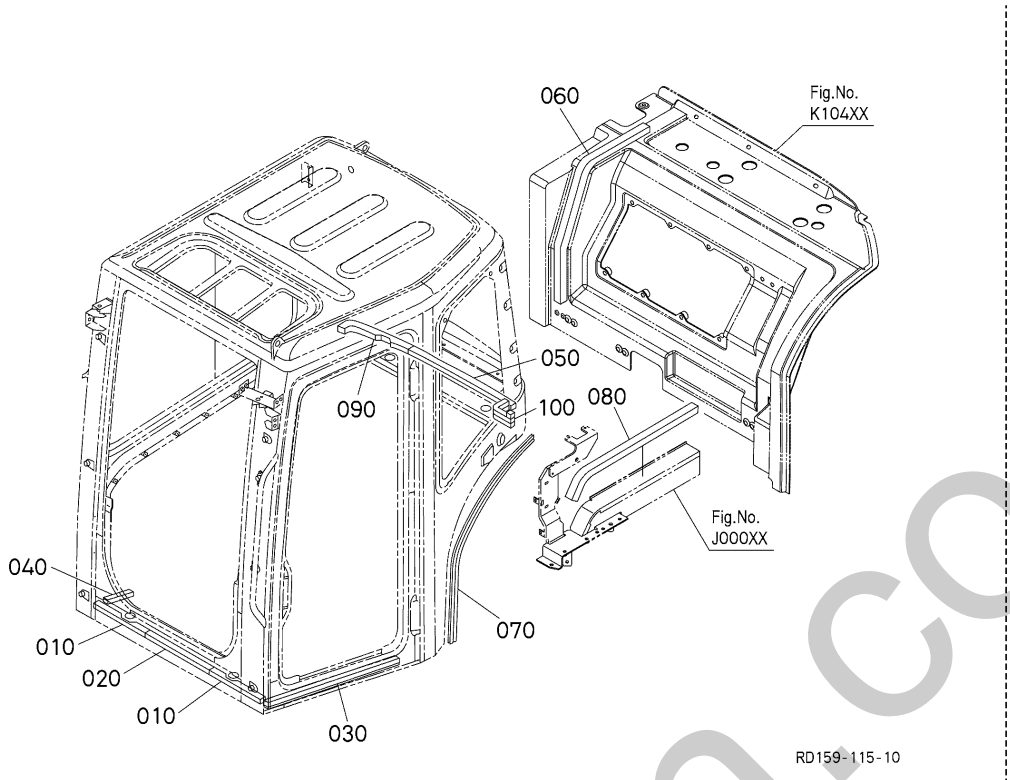

A:KX042-4

REF.No. POS.No. BILD-Nr.	PART No. REFERENCE BESTELL-Nr.	PART NAME	DESIGNATION	BEZEICHNUNG	Q'TY/S.No. Q'TE/No.S. STUECK/S.Nr. A	I.C. I.C. I.C.	REMARKS REMARQUES BEMERKUNGEN
010	RD451-4861-0	SEAL RUBBER	CAOUTCHOUC JOINT	GUMMIABDICHTUNG	2		
020	RD451-4862-0	SEAL RUBBER	CAOUTCHOUC JOINT	GUMMIABDICHTUNG	1		
030	RD451-4863-0	SEAL RUBBER	CAOUTCHOUC JOINT	GUMMIABDICHTUNG	1		
040	RD451-4864-0	SEAL RUBBER	CAOUTCHOUC JOINT	GUMMIABDICHTUNG	1		
050	RD451-4865-2	SEAL RUBBER	CAOUTCHOUC JOINT	GUMMIABDICHTUNG	1		
060	RD451-4866-2	SEAL RUBBER	CAOUTCHOUC JOINT	GUMMIABDICHTUNG	1		
070	RD451-4867-2	TRIM	EQUILIBRAGE	KANTENSCHUTZ	1		
080	RD451-4868-0	SEAL RUBBER (7)	CAOUTCHOUC JOINT	GUMMIABDICHTUNG	1		
090	RD451-4869-0	SEAL RUBBER (8)	CAOUTCHOUC JOINT	GUMMIABDICHTUNG	1		
100	RD451-4891-0	SEAL,RUBBER,9	CAOUTCHOUC JOINT	GUMMIABDICHTUNG	1		

silverhorn.co.uk

↔ Interchangeable; ≠ not Interchangeable; ← new for old; → old for new

L42000 CABIN (REARVIEW MIRROR)
CABIN (RET ROVISEUR)
KABINE (RUECKSPIEGEL)

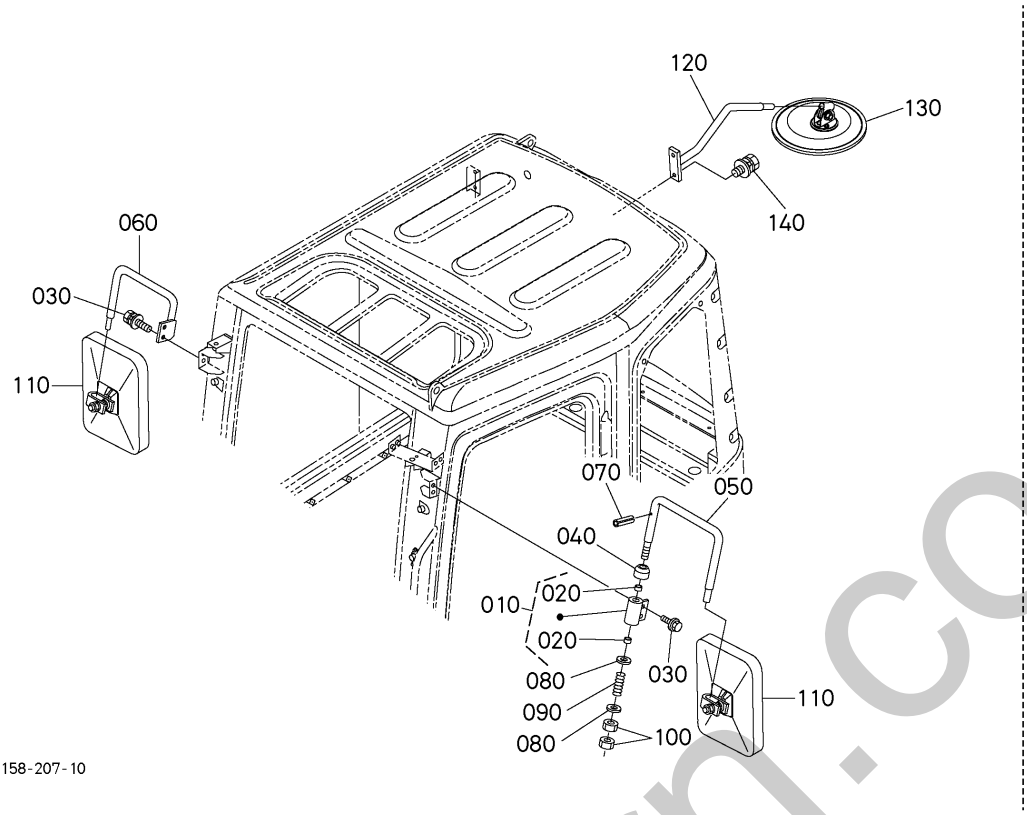

A:KX042-4

REF.No. POS.No. BILD-Nr.	PART No. REFERENCE BESTELL-Nr.	PART NAME	DESIGNATION	BEZEICHNUNG	Q'TY/S.No. Q'TE/No.S. STUECK/S.Nr. A	I.C. I.C. I.C.	REMARKS REMARQUES BEMERKUNGEN
010	RD809-4830-0	ASSY BRACKET,MIRROR	ENS.PALIER	HALTER KOMP.	1		
020	08511-01610	BUSH	BAGUE	BUCHSE	2		
030	30810-1887-0	BOLT,FLANGE	VIS DE BUTEE	SCHRAUBE	4		
040	T0270-7169-0	PLUG	BOUCHON	STOPFEN	1		
050	RD458-4831-0	STAY,REARVIEW MIRROR	SUPPORT	STREBE	1		
060	RD458-4832-0	STAY,REARVIEW MIRROR	SUPPORT	STREBE	1		
070	05411-00630	PIN,SPRING	GOUPILLE-RESSORT	STIFT	1		
080	34070-7163-0	WASHER	RONDELLE	SCHEIBE	2		
090	3F760-5388-0	SPRING	RESSORT	FEDER	1		
100	34070-7162-0	NUT	ECROU	MUTTER	2		
110	36919-5334-0	MIRROR,ASSY(REARVIEW)	ENS.RETROVISEUR	GRP.RUECKSPIEGEL	2		
120	RD809-4834-0	STAY,REARVIEW MIRROR	SUPPORT	STREBE	1		
130	RD809-4132-0	MIRROR,UNDER	RETROVISEUR	RUECKSPIEGEL	1		
140	01125-50825	BOLT,W SEMS	VIS	SCHRAUBE	2		

silverhorn.co.uk

↔ Interchangeable; ≠ not Interchangeable; ← new for old; → old for new

L50000 CABIN (WIPER MOTOR)
CABIN (MOTEUR, ESSUIE-GLACE)
KABINE (SCHEIBENWISCHERMOTOR)

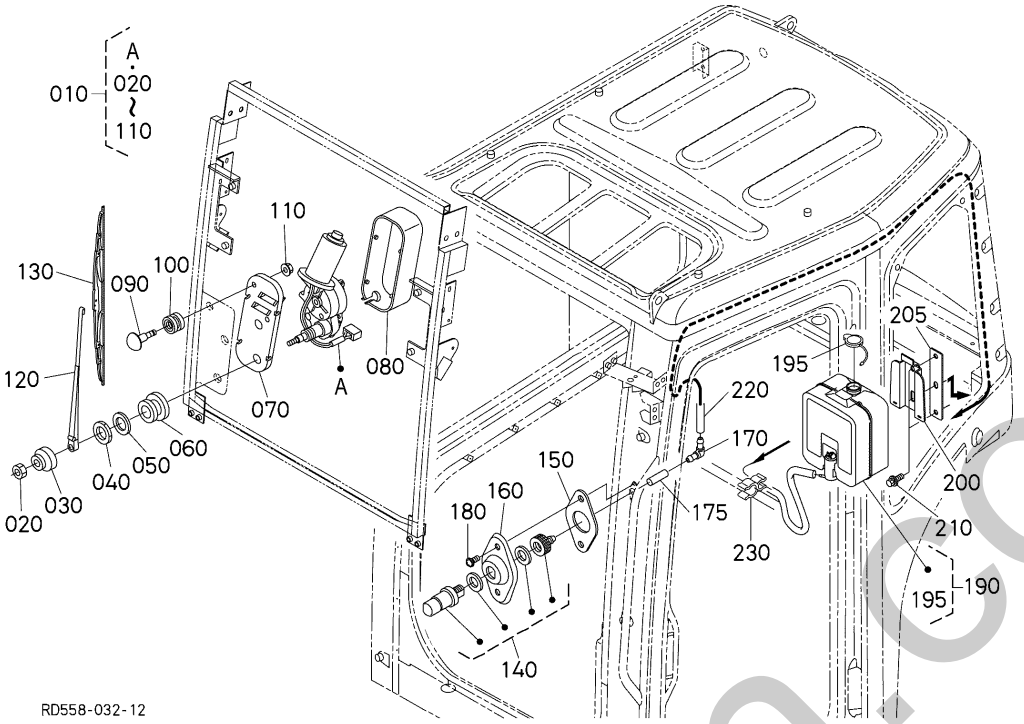

A:KX042-4

REF.No. POS.No. BILD-Nr.	PART No. REFERENCE BESTELL-Nr.	PART NAME	DESIGNATION	BEZEICHNUNG	Q'TY/S.No. Q'TE/No.S. STUECK/S.Nr. A	I.C. I.C. I.C.	REMARKS REMARQUES BEMERKUNGEN
010	RD809-4710-4	ASSY MOTOR,WIPER	ENS.MOTEUR	SCHEIBENWISCHERMOTOR	1		
020	3P300-5751-0	NUT,REAR WIPER	ECROU	MUTTER	1		
030	3P300-5747-0	CAP,REAR WIPER	BOUCHON	KAPPE	1		
040	3P300-5745-0	NUT,REAR WIPER	ECROU	MUTTER	1		
050	3P300-5744-0	WASHER,REAR WIPER	RONDELLE	SCHEIBE	1		
060	3P300-5743-0	SEAL,REAR WIPER	JOINT	DICHTUNGEN	1		
070	3P300-5746-2	PLATE,REAR WIPER	PLATEAU	PLATTE	1		
080	3P300-5750-0	COVER,REAR WIPER	COUVERCLE	DECKEL	1		
090	3P300-5749-2	BOLT,REAR WIPER	VIS	BOLZEN	2		
100	3P300-5748-0	CUSHION,REAR WIPER	COUSSIN	KISSEN	2		
110	02751-50060	NUT,FLANGE	ECROU A EMBASE	MUTTER	2		
120	RC101-5342-0	ASSY ARM,WIPER	ENS.BRAS,ESSUIE-GLA.	WISCHERARM KOMP.	1		
130	RD809-4712-0	BLADE,WIPER	LAME,ESSUIE-GLACE	WISCHERBLATT	1		
140	RD451-4612-0	NOZZLE,ASSY	INJECTEUR COMPLET	GRUPPE DUESE	1		
150	RD451-4613-0	PACKING,NOZZLE	JOINT	DICHTUNGSPLATTE	1		
160	RD451-4614-0	BRACKET,NOZZLE	PALIER(EMBOUT)	HALTERUNG(DUESE)	1		
170	RD451-4615-0	ADAPTER,ELBO,NOZZLE	JOINT	VERBINDUNGSSTUECK	1		
175	RD451-9865-0	TUBE,JOINT	JOINT(TUBE)	VERBINDUNGSSTUECK	1		
180	RD451-9803-0	SCREW	VIS	SCHRAUBE	2		
190	RD451-4616-2	TANK,WASHER	CUVE DE LAVAGE	TANK	1		
195	RD451-4621-0	CAP	BOUCHON	KAPPE	1		
200	RD451-4617-0	BRACKET,WASHER	PALIER(RONDELLE)	HALTERUNG	1		
205	RD558-4687-0	BRACKET,WT	PALIER(RONDELLE)	HALTER	1		
210	RD451-9838-0	BOLT	VIS	BOLZEN	3		
220	RD451-4618-0	TUBE,WASHER	TUYAU	SCHLAUCH	1		
230	RD451-9881-0	CLAMP	ATTACHE	KLAMMER	1		

↔ Interchangeable; ≠ not Interchangeable; ← new for old; → old for new

silverhorn.co.uk

L50200 CABIN (ELECTRICAL WIRING)
CABIN (FAISCEAU DE CABLES)
KABINE (KABELGESCHIRR)

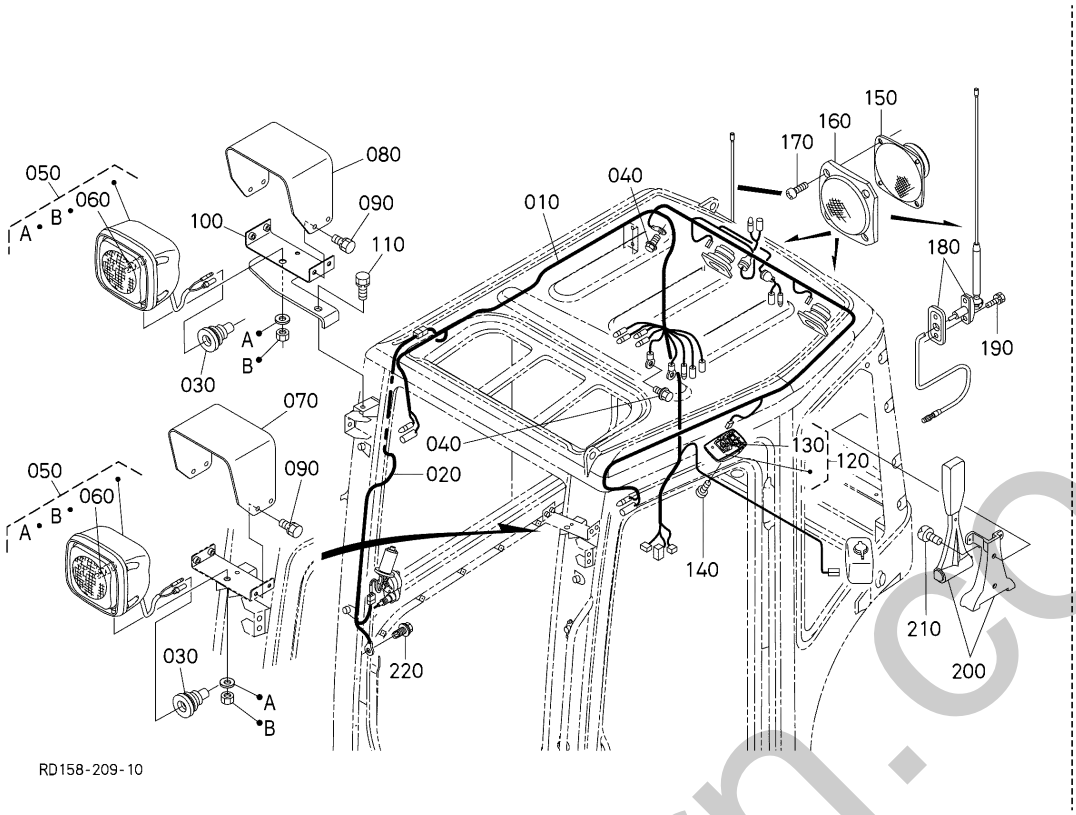

A:KX042-4

REF.No. POS.No. BILD-Nr.	PART No. REFERENCE BESTELL-Nr.	PART NAME	DESIGNATION	BEZEICHNUNG	Q'TY/S.No. Q'TE/No.S. STUECK/S.Nr. A	I.C. I.C. I.C.	REMARKS REMARQUES BEMERKUNGEN
010	RD451-4690-2	WH,MAIN,CAB	HARNESS DE FIL	KABELGESCHIRR	1		
020	RD451-4691-3	WH,WIPERCODE	HARNESS DE FIL	KABELGESCHIRR	1		
030	RD451-9807-0	GROMMET	GRUMMET	GUMMITUELLE	2		
040	RD451-9802-0	BOLT,EARTH	VIS(TERRE)	BOLZEN(ERDUNG)	2		
050	RD451-4619-0	LIGHT,WORK	PHARE DE TRAVAIL	LAMPE	2		
060	RD451-9884-0	BULB,WORKING,LAMP	AMPOULE	GLUEHBIRNE	2		
070	RD558-4620-0	COVER,LAMP	COUVERCLE	ABDECKUNG (LAMPE)	1		
080	RD558-4620-0	COVER,LAMP	COUVERCLE	ABDECKUNG (LAMPE)	1		
090	RD451-9805-0	BOLT	VIS	BOLZEN	8		
100	RD558-4621-0	BRACKET,ASSY,LAMP	ENS.PALIER	GRP.HALTER	1		
110	RD358-9884-0	BOLT	VIS	BOLZEN	1		
120	RD451-4622-0	LAMP,ASSY,ROOM	PLAFONNIER	INNENBELEUCHTUNG	1		
130	RD451-9885-0	VALVE,ROOM,LAMP	AMPOULE	GLUEHBIRNE	1		
140	RD451-9808-0	SCREW	VIS	SCHRAUBE	1		
150	3R600-5413-0	SPEAKER	ANNONCEUR	LAUTSPRECHER	2		
160	T1895-7263-0	COVER,SPEAKER	COUVERCLE	DECKEL	2		
170	RD451-9809-0	SCREW	VIS	SCHRAUBE	8		
180	RD451-4625-0	ANTENNA,ASSY	ENS.ANTENNE	GRP.ANTENNE	1		
190	RD451-9810-0	BOLT	VIS	BOLZEN	2		
200	RD451-4626-0	EMERGENCY,HAMMER	OUTIL(MARTEAU)	WERKZEUG(HAMMER)	1		
210	RD451-9811-0	SCREW	VIS	SCHRAUBE	2		
220	RD451-9886-0	BOLT,EARTH	VIS(TERRE)	BOLZEN(ERDUNG)	1		

↔ Interchangeable; ≠ not Interchangeable; ← new for old; → old for new

silverhorn.co.uk

L60000 CABIN (HEATER)
CABIN (CHAUFFAGE)
KABINE (HEIZKOERPER)

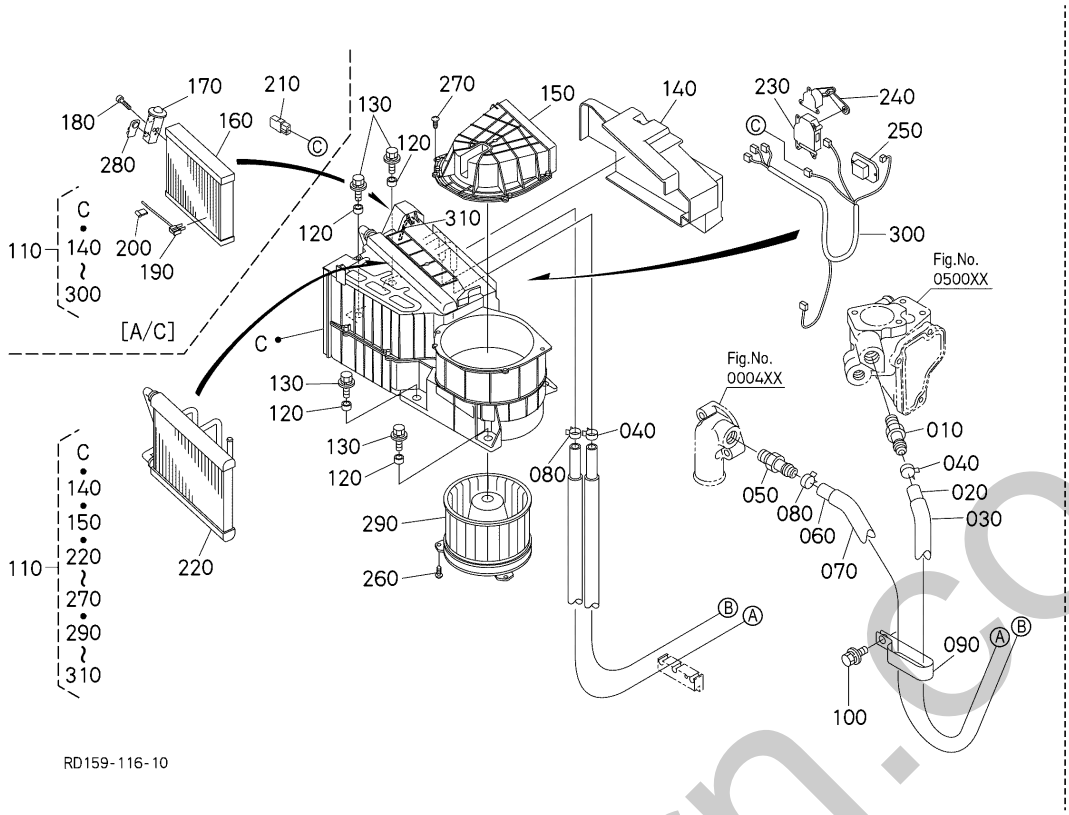

A:KX042-4

REF.No. POS.No. BILD-Nr.	PART No. REFERENCE BESTELL-Nr.	PART NAME	DESIGNATION	BEZEICHNUNG	Q'TY/S.No. Q'TE/No.S. STUECK/S.Nr. A	I.C. I.C. I.C.	REMARKS REMARQUES BEMERKUNGEN
010	T1065-7281-0	JOINT,WATER PIPE	JOINT DE TUYAU	ADAPTER	1		
020	RD158-4741-0	HOSE(HEATER)	TUYAU DE CHAUFFAGE	SCHLAUCH	1		
030	RD158-4743-2	TUBE	TUBE,CHAUFFAGE	ROHR	1		
040	09318-88185	CLAMP,HOSE	COLLIER DE DURITE	SCHLAUCHBINDER	2		
050	T1065-7281-0	JOINT,WATER PIPE	JOINT DE TUYAU	ADAPTER	1		
060	RD158-4742-2	HOSE	TUYAU DE CHAUFFAGE	SCHLAUCH	1		
070	RD158-4744-2	TUBE	TUBE,CHAUFFAGE	ROHR	1		
080	09318-88185	CLAMP,HOSE	COLLIER DE DURITE	SCHLAUCHBINDER	2		
090	RC411-6367-0	CLAMPHOSE	COLLIER DE DURITE	SCHLAUCHBINDER	1		
100	01135-51020	BOLT,W SEMS	VIS	SCHRAUBE	1		
110	RD451-5351-2	ASSY HEATER	CHAUFFAGE,ASSEMBL.	MONT.HEIZKOERPER	1		EXCEPT A/C
110	RD451-5370-2	UNIT AIR-CONDITION	AIR-CONDITIONNEMENT	KLIMAANLAGE-AGGREGAT	1		A/C
120	RD451-5371-0	COLLAR(AIR CODITIONER)	COLLIER	HUELSE	5		
130	01127-50825	BOLT,W SEMS(LARGE WASHER)	VIS	BOLZEN	5		
140	RD451-9371-0	COVER(LINK)	COUVERCLE	DECKEL	1		
150	RD451-9372-0	COVER	COUVERCLE	ABDECKUNG	1		
160	RD451-9373-0	EVAPORATOR,ASSY	ENS.EVAPORATEUR	VERDAMPFER KOMP.	1		A/C
170	RD451-9374-0	VALVE(EXPANSION)	SOUPAPE	VENTIL	1		A/C
180	RD451-9375-0	BOLT(EXPANSION)	VIS	SCHRAUBE (DEHNSCHRAUBE)	2		A/C
190	T1855-7216-0	THERMISTOR	THERMISTANCE	THERMISTOR	1		A/C
200	RD451-9376-0	CLAMP	ATTACHE	HALTEKLAMMER	1		A/C
210	3C581-7216-0	THERMOSTAT	THERMOSTAT	THERMOSTAT	1		A/C
220	RD451-9377-0	CORE,SUB-ASSY(HEATER)	ENS.NOYAU	KERN (HEIZUNG)	1		
230	T1275-7219-0	MOTER,SERVO THERMO.	MOTEUR DE SERVO	MOTOR	1		
240	RD451-9378-0	LINK,ASSY(LEVER)	ENS.MAILLON	GESTAENGEEINHEIT (HEBEL)	1		
250	3A851-7218-0	RESISTOR,BLOWER	RESISTANCE	GEBLAESEEINSTELLUNG	1		
260	RD451-9379-0	SCREW	VIS	SCHRAUBE	3		
270	RD451-9381-0	SCREW	VIS	SCHRAUBE	25		
280	RD451-9382-0	PLUG	BOUCHON	BOLZEN	1		A/C
290	RD451-9383-0	MOTOR,ASSY	ENS.MOTEUR	MOTOR KOMP.	1		

↔ Interchangeable; ≠ not Interchangeable; ← new for old; → old for new

partsform.co.uk

L60000 CABIN (HEATER)
CABIN (CHAUFFAGE)
KABINE (HEIZKOERPER)

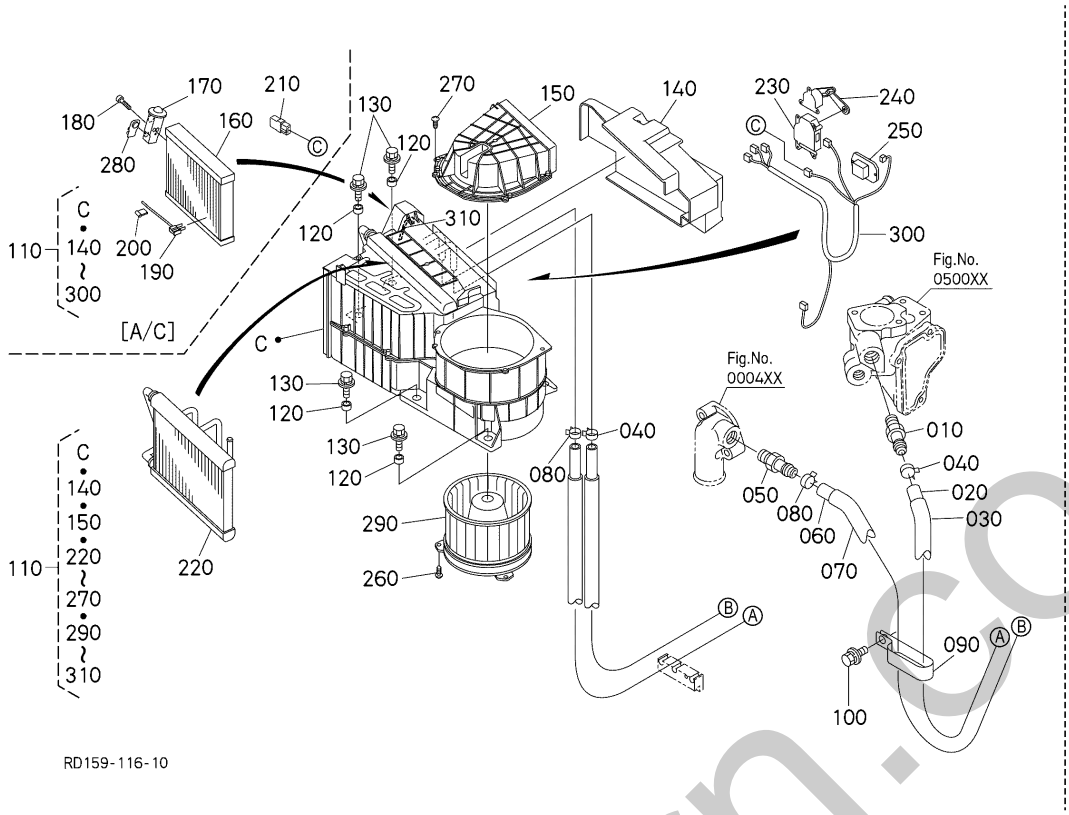

A:KX042-4

REF.No. POS.No. BILD-Nr.	PART No. REFERENCE BESTELL-Nr.	PART NAME	DESIGNATION	BEZEICHNUNG	Q'TY/S.No. Q'TE/No.S. STUECK/S.Nr. A	I.C. I.C. I.C.	REMARKS REMARQUES BEMERKUNGEN
300	RD451-9384-0	W/H(A/C)	HARNESS DE FIL	KABELSATZ (KLIMAANLAGE)	1		
310	RD451-9385-0	PACKING	JOINT	DICHTUNG	1		EXCEPT A/C

silverhorn.co.uk

↔ Interchangeable; ≠ not Interchangeable; ← new for old; → old for new

L60201 CABIN (AIR CONDITIONER 1)
CABIN(AIR CONDITIONNEUR 1)
KABINE (KLIMAANLAGE 1)

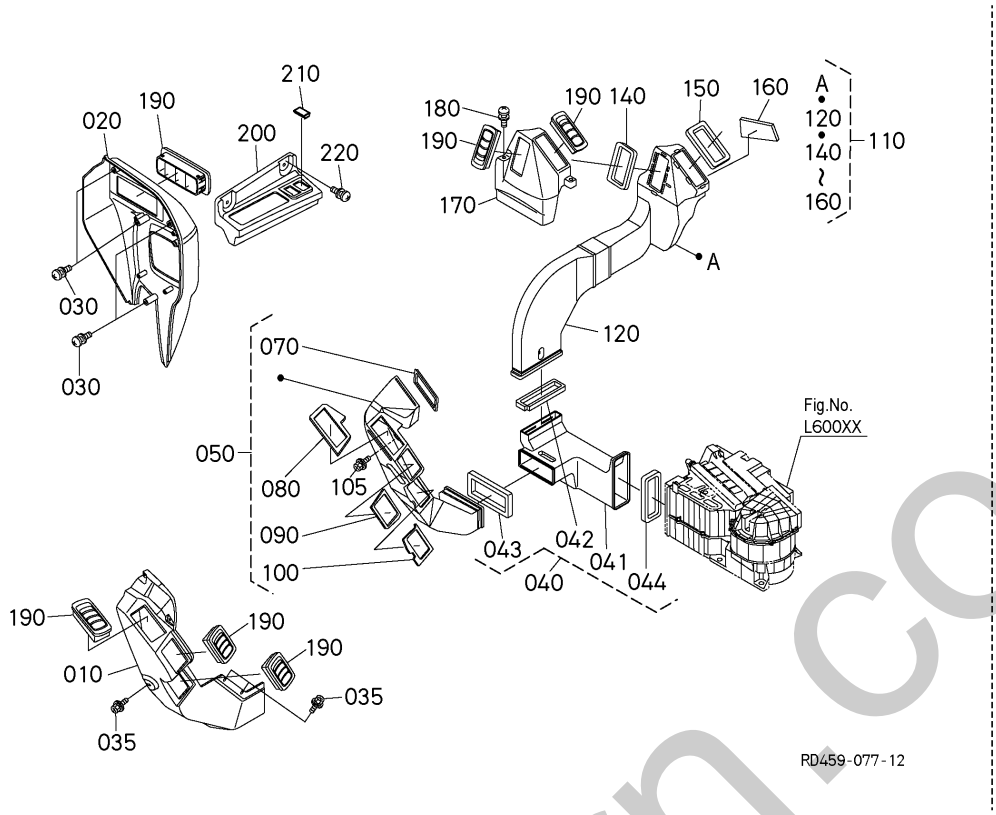

A:KX042-4

REF.No. POS.No. BILD-Nr.	PART No. REFERENCE BESTELL-Nr.	PART NAME	DESIGNATION	BEZEICHNUNG	Q'TY/S.No. Q'TE/No.S. STUECK/S.Nr. A	I.C. I.C. I.C.	REMARKS REMARQUES BEMERKUNGEN
010	RD451-4951-3	COVER,1,DUCT,A/C	COUVERCLE	DECKEL	1		
020	RD451-4952-3	COVER(2,DUCT,A/C)	COUVERCLE	DECKEL	1		
030	03034-50616	SCREW,W SEMS(PAN HEAD)	VIS A RONDELLE	SCHRAUBE	4		
035	RD451-4473-0	BOLT	VIS	BOLZEN	3		
040	RD451-4953-4	DUCT,ASSY,1,A/C	ENS.CONDUIT	GRP.KANAL	1		
041	RD451-4931-2	DUCT,1,A/C	CONDUIT	KANAL	1		
042	RD451-4932-0	SEAL,DUCT1,1	JOINT	DICHTUNGEN	1		
043	RD451-4933-0	SEAL,DUCT1,2	JOINT	DICHTUNGEN	1		
044	RD451-4934-0	SEAL,DUCT1,3	JOINT	DICHTUNGEN	1		
050	RD451-4942-0	ASSY DUCT	ENS.CONDUIT	GRP.KANAL	1		
060	----	BLANK	BLANC	LEERE SPALTE	-		
070	RD451-4971-0	SEAL(1,DUCT,A/C)	JOINT	DICHTUNG	1		
080	RD451-4972-0	SEAL(2,DUCT,A/C)	JOINT	DICHTUNG	1		
090	RD451-4973-0	SEAL(3,DUCT,A/C)	JOINT	DICHTUNG	1		
100	RD451-4974-0	SEAL(4,DUCT,A/C)	JOINT	DICHTUNG	1		
105	RD451-4473-0	BOLT	VIS	BOLZEN	1		
110	RD451-4943-2	ASSY DUCT	ENS.CONDUIT	GRP.KANAL	1		
120	RD451-4944-0	DUCT,3,A/C,IN	CONDUIT	KANAL	1		
130	----	BLANK	BLANC	LEERE SPALTE	-		
140	RD451-4975-0	SEAL(5,DUCT,A/C)	JOINT	DICHTUNG	1		
150	RD451-4975-0	SEAL(5,DUCT,A/C)	JOINT	DICHTUNG	1		
160	RD451-4982-2	PLATE,PARTITION	ISOLATION THERMIQUE	HITZE-ISOLATION	1		
170	RD451-4958-3	COVER(3,DUCT,A/C)	COUVERCLE	DECKEL	1		
180	03034-50616	SCREW,W SEMS(PAN HEAD)	VIS A RONDELLE	SCHRAUBE	2		
190	RD451-4957-0	GRIL(A/C)	CALANDRE	GITTER	6		
200	RD451-4959-3	COVER,SW,A/C	COUVERCLE	DECKEL	1		
210	RD451-4464-2	CAP,SWITCH	BOUCHON	SCHALTER-ABDECKUNG	1		
220	03034-50616	SCREW,W SEMS(PAN HEAD)	VIS A RONDELLE	SCHRAUBE	2		

silverhorn.co.uk

↔ Interchangeable; ≠ not Interchangeable; ← new for old; → old for new

L60202 CABIN (AIR CONDITIONER 1)
CABIN(AIR CONDITIONNEUR 1)
KABINE (KLIMAANLAGE 1)

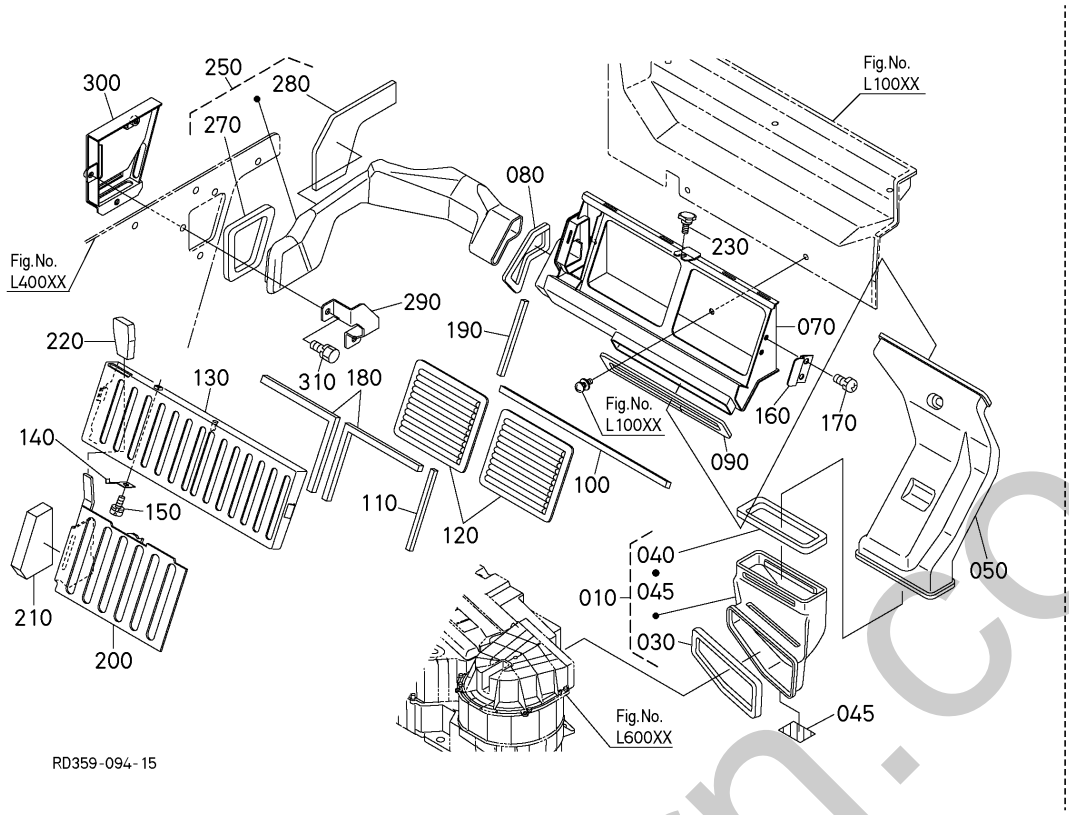

A:KX042-4

REF.No. POS.No. BILD-Nr.	PART No. REFERENCE BESTELL-Nr.	PART NAME	DESIGNATION	BEZEICHNUNG	Q'TY/S.No. Q'TE/No.S. STUECK/S.Nr. A	I.C. I.C. I.C.	REMARKS REMARQUES BEMERKUNGEN
010	RD358-4963-2	DUCT,1,VTL,A/C	ENS.CONDUIT	GRP.KANAL	1		
020	----	BLANK	BLANC	LEERE SPALTE	-		
030	RD358-4948-0	SEAL,1,DUCT1,VTL	JOINT	DICHTUNG	1		
040	RD358-4949-2	SEAL,2,DUCT1,VTL	JOINT	DICHTUNG	1		
045	RD358-4946-0	SPONGE,1,DUCT1	EPONGE	DAEMMSTOFF	1		
050	RD358-4925-4	DUCT,2,VTL,A/C	CONDUIT	KANAL	1		
060	----	BLANK	BLANC	LEERE SPALTE	-		
070	RD358-4945-5	DUCT,VTL,BASE,FILTER	CONDUIT	KANAL	1		
080	RD358-4936-2	SEAL,1,BASE,FILTER	JOINT	DICHTUNG	1		
090	RD358-4937-2	SEAL,2,BASE,FILTER	JOINT	DICHTUNG	1		
100	RD358-4938-0	SEAL,3,BASE,FILTER	JOINT	DICHTUNG	1		
110	RD358-4969-2	SEAL,FILTER,SIDE	JOINT	DICHTUNG	1		
120	6A671-7509-0	FILTER	FILTRE	DRUCKFILTER	2		
130	RD358-4961-3	COVER,VTL	COUVERCLE	DECKEL	1		
140	RD358-4992-2	SPRING,VTL,PLATE	RONDELLE BELLEVILLE	FEDER-PLATTE	1		
150	03034-50612	SCREW,W SEMS(PAN HEAD)	VIS	SCHRAUBE	1		
160	RD451-3988-0	SPRING,LEAF	RONDELLE BELLEVILLE	FEDER-PLATTE	1		
170	03034-50612	SCREW,W SEMS(PAN HEAD)	VIS	SCHRAUBE	2		
180	RD358-4968-2	SEAL,COVER,VTL	JOINT	DICHTUNG	2		
190	RD358-4969-2	SEAL,FILTER,SIDE	JOINT	DICHTUNG	1		
200	RD358-4966-2	PLATE,VTL,SWITCH	PLAQUE	PLATTE	1		
210	RD358-4991-2	SEAL,VTL,SWITCH	JOINT	DICHTUNG	1		
220	31355-8229-0	GRIP,LEVER	POIGNEE DE LEVIER	GRIFF	1		
230	01820-50615	BOLT,KNOB	VIS	BOLZEN	1		
240	----	BLANK	BLANC	LEERE SPALTE	-		
250	RD358-4921-3	DUCT,ASSY,3,VTL,A/C	ENS.CONDUIT	GRP.KANAL	1		
260	----	BLANK	BLANC	LEERE SPALTE	-		
270	RD358-4923-0	SEAL,DUCT3,VTL	JOINT	DICHTUNG	1		
280	RD358-4924-0	SPONGE,DUCT3,VTL	ISOLANT THERMIQUE	HITZE, ISOLIERUNG	1		
290	RD358-4694-2	BRACKET,DUCT3,VTL	SUPPORT	HALTER	1		

↔ Interchangeable; ≠ not Interchangeable; ← new for old; → old for new

silverhorn.co.uk

L60202 CABIN (AIR CONDITIONER 1)
CABIN(AIR CONDITIONNEUR 1)
KABINE (KLIMAANLAGE 1)

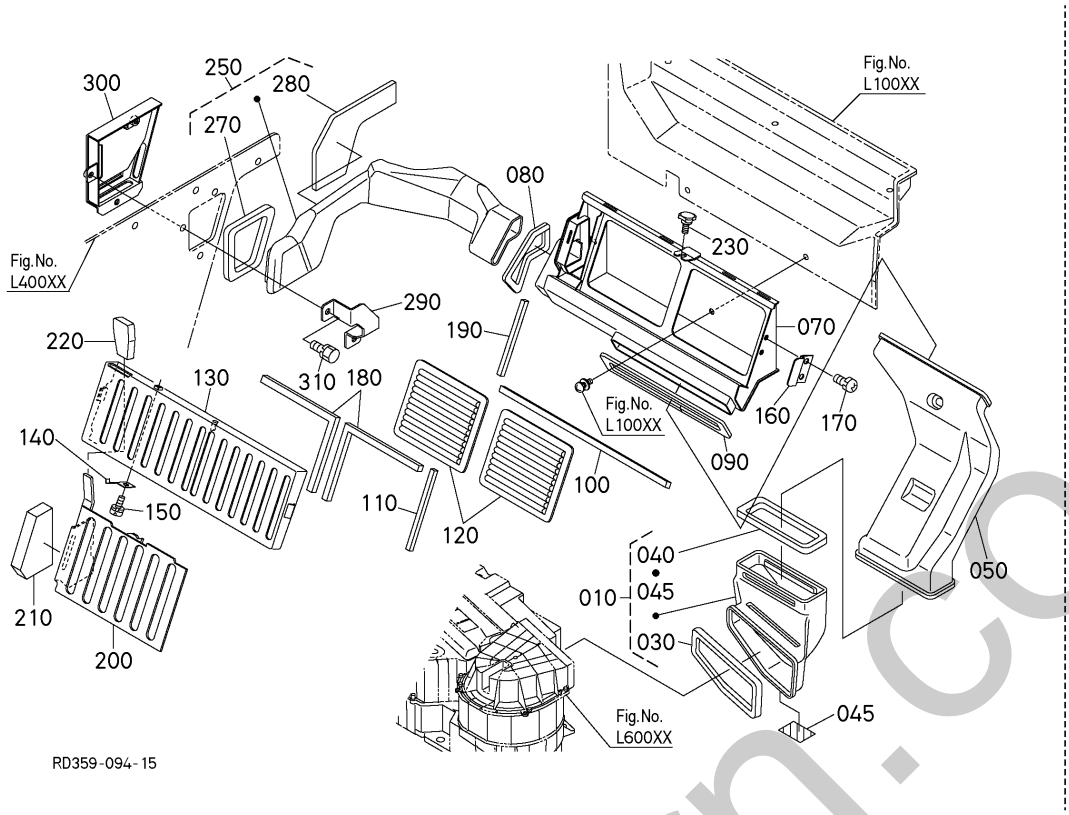

A:KX042-4

REF.No. POS.No. BILD-Nr.	PART No. REFERENCE BESTELL-Nr.	PART NAME	DESIGNATION	BEZEICHNUNG	Q'TY/S.No. Q'TE/No.S. STUECK/S.Nr. A	I.C. I.C. I.C.	REMARKS REMARQUES BEMERKUNGEN
300	RD358-4693-2	COVER,OUTER,VTL	COUVERCLE	DECKEL	1		
310	01023-50612	BOLT,SEMS	VIS	BOLZEN	3		

↔ Interchangeable; ≠ not Interchangeable; ← new for old; → old for new

silverhorn.co.uk

L60300 CABIN (AIR CONDITIONER 2)
CABIN(AIR CONDITIONNEUR 2)
KABINE (KLIMAANLAGE 2)

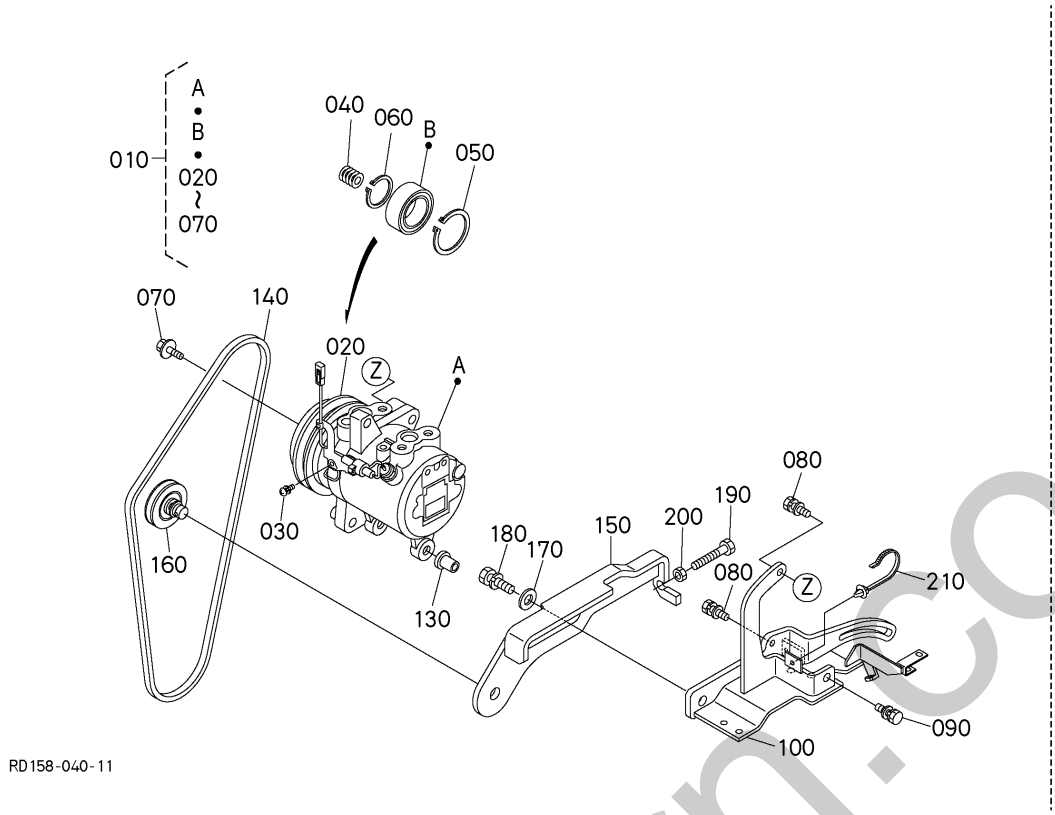

A:KX042-4

REF.No. POS.No. BILD-Nr.	PART No. REFERENCE BESTELL-Nr.	PART NAME	DESIGNATION	BEZEICHNUNG	Q'TY/S.No. Q'TE/No.S. STUECK/S.Nr. A	I.C. I.C. I.C.	REMARKS REMARQUES BEMERKUNGEN
010	RD451-9390-0	COMPRESSOR,ASSY	ENS.COMPRESSEUR	GRP.KOMPRESSOR	1		
020	RD451-4791-0	CLUTCH,ASSY.MAGNET	EMBRAYAGE COMPLET	GRP.KUPPLUNG	1		
030	T0070-8732-0	SCREW,WITH WASHER	VIS	SCHRAUBE	1		
040	T1065-8734-0	SHIM,0.1 LS30	CALE	BEILAGE	1		0.10mm
040	T1065-8735-0	SHIM,0.15 LS30	CALE	BEILAGE	1		0.15mm
040	T1065-8736-0	SHIM,0.4 LS30	CALE	BEILAGE	1		0.40mm
040	T1065-8737-0	SHIM,0.6 LS30	CALE	BEILAGE	1		0.60mm
040	T1065-8738-0	SHIM,1.0 LS30	CALE	BEILAGE	1		1.00mm
050	T1065-8744-0	CIR-CLIP,1 LS30	CIRCLIP	SPRENGRING	1		
060	T1065-8745-0	CIR-CLIP,2 LS30	CIRCLIP	SPRENGRING	1		
070	T1065-8746-0	BOLT,CLUTCH	VIS DE EMBRAYAGE	BOLZEN	1		
080	01125-50825	BOLT,W SEMS	VIS	SCHRAUBE	2		
090	01125-50835	BOLT,W SEMS	VIS	BOLZEN	1		
100	RD158-4798-4	BRACKET(COMPRESSOR)	SUPPORT DE COMPRESS.	HALTER	1		
110	----	BLANK	BLANC	LEERE SPALTE	-		
120	----	BLANK	BLANC	LEERE SPALTE	-		
130	T0270-7232-0	BUSHING(COMPRESSOR)	BAGUE	BUCHSE	1		
140	RD158-5381-0	BELT,COGGED	COURROIE DENTÉE	ZAHNRIEMEN	1		
150	RD158-4797-2	STAY	SUPPORT	STUETZE	1		
160	3C581-5009-0	PULLEY,TENSION	POULIE DE TENSION	SPANNROLLE	1		
170	04015-50120	WASHER,PLAIN	RONDELLE FREIN	SCHEIBE	1		
180	01133-51225	BOLT,SEMS	VIS	BOLZEN	1		
190	6A671-7534-2	BOLT	BOULON	BOLZEN	1		
200	02114-50080	HEX.NUT	ECROU	MUTTER	1		
210	T1065-3054-0	CLIP	ATTACHE	SCHELLE	1		

↔ Interchangeable; ≠ not Interchangeable; ← new for old; → old for new

ellerhorn.co.uk

L60400 CABIN (AIR CONDITIONER 3)
CABIN(AIR CONDITIONNEUR 3)
KABINE (KLIMAANLAGE 3)

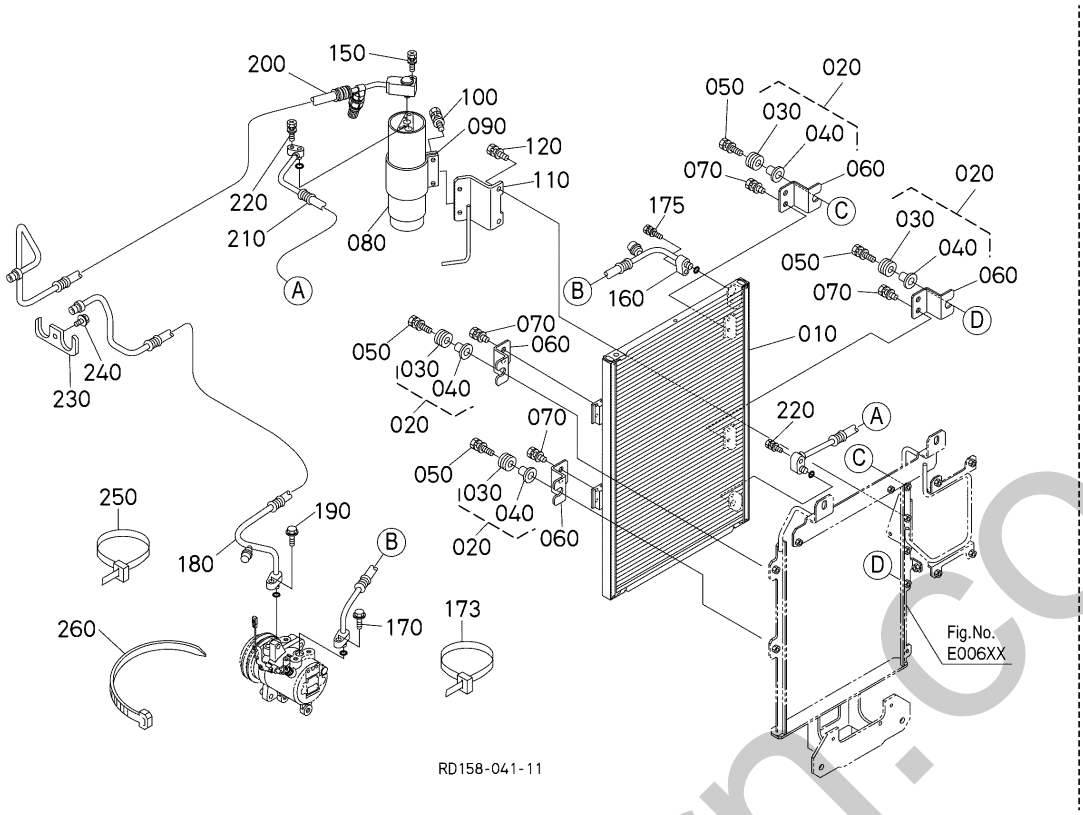

A:KX042-4

REF.No. POS.No. BILD-Nr.	PART No. REFERENCE BESTELL-Nr.	PART NAME	DESIGNATION	BEZEICHNUNG	Q'TY/S.No. Q'TE/No.S. STUECK/S.Nr. A	I.C. I.C. I.C.	REMARKS REMARQUES BEMERKUNGEN
010	RD451-4765-0	CONDENSER	CONDENSATEUR	KONDENSATOR	1		
020	RD451-4768-0	CUSHION(CONDENSER)	AMORTISSEUR	PUFFER	4		
030	K7711-8964-0	GROMMET,CONDENSER	BAGUE ISOLANTE	GUMMIDICHTUNG	4		
040	K7711-8965-0	THRUST COLLAR,CONDENSER	COLLET DE BUTÉE	DRUCKRING	4		
050	01125-50835	BOLT,W SEMS	VIS	BOLZEN	4		
060	RD451-4767-0	PLATE,CONDENSER	PLAQUE	SCHEIBE, KONDENSATOR	4		
070	01023-50612	BOLT,SEMS	VIS	BOLZEN	8		
080	T0070-7927-0	TANK,RECEIVER	RESERVOIR	TROCKNERFLASCHE	1		
090	RD839-4762-0	HOLDER	SUPPORT DE RECIPIENT	HALTER	1		
100	01125-50825	BOLT,W SEMS	VIS	SCHRAUBE	2		
110	RD158-4761-0	BRACKET	PALIER	HALTER	1		
120	01125-50820	BOLT,W SEMS	VIS	BOLZEN	2		
130	----	BLANK	BLANC	LEERE SPALTE	-		
140	----	BLANK	BLANC	LEERE SPALTE	-		
150	01025-50625	BOLT	VIS	BOLZEN	2		
160	RD158-4751-2	HOSE,DISCHARGE	TUYAU DE REFOULEMENT	SCHLAUCH	1		
170	01754-50625	BOLT,FLANGE	VIS DE BUTEE	SCHRAUBE	1		
173	55311-4126-0	BAND,CORD	ATTACHE CABLE	KABELBINDER	1		
175	01025-50625	BOLT	VIS	BOLZEN	1		
180	RD158-4752-2	HOSE,SUCTION	TUYAU DE SUCCION	SCHLAUCH	1		
190	01754-50625	BOLT,FLANGE	VIS DE BUTEE	SCHRAUBE	1		
200	RD158-4759-0	HOSE(LIQUID,PRESSURE)	TUYAU	SCHLAUCH	1		
210	RD451-4754-0	HOSE,LIQUID	TUYAU	SCHLAUCH	1		
220	01025-50625	BOLT	VIS	BOLZEN	2		
230	T1275-7235-0	JOINT,HOSE AIR CONDITIONER	RACCORD	ADAPTER	1		
240	01754-50620	BOLT,FLANGE	VIS DE BUTEE	SCHRAUBE	1		
250	55311-4126-0	BAND,CORD	ATTACHE CABLE	KABELBINDER	5		
260	71585-1119-0	BAND,INLET PIPE	COLLIER DE TUYAU	BAND, ANSAUGROHR	1		

↔ Interchangeable; ≠ not Interchangeable; ← new for old; → old for new

silverpm.co.uk

M00000 LABEL ETIQUETA AUFKLEBER

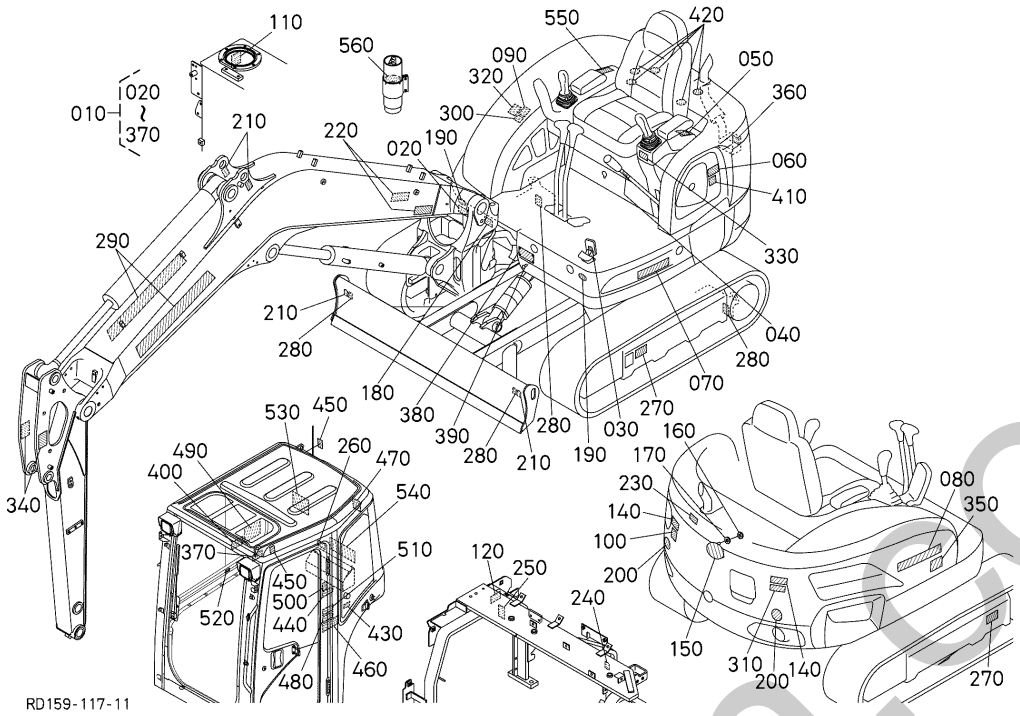

A:KX042-4

REF.No. POS.No. BILD-Nr.	PART No. REFERENCE BESTELL-Nr.	PART NAME	DESIGNATION	BEZEICHNUNG	Q'TY/S.No. Q'TE/No.S. STUECK/S.Nr. A	I.C. I.C. I.C.	REMARKS REMARQUES BEMERKUNGEN
010	RD159-5720-0	LABEL,KIT(1,EU)	ÉTIQUETTE,KIT	AUFKLEBER,KIT	1		
020	RA228-9338-0	LABEL(ANTI THEFT)	ETIQUETTE	AUFKLEBER	1		
030	RA228-5757-0	LABEL,SWING	ETIQUETTE	AUFKLEBER	1		
040	RC101-5753-0	LABEL,LEVER LOCK	ETIQUETTE	AUFKLEBER	1		
050	68328-5741-0	LABEL	ETIQUETTE	AUFKLEBER	1		
060	RB238-5736-0	LABEL,FILLER	ETIQUETTE	AUFKLEBER	1		
070	RD159-5712-0	MARKING	MARQUAGE	KENNZEICHNUNG	1		
080	RD159-5713-0	MARKING	MARQUAGE	KENNZEICHNUNG	1		
090	RD451-5787-2	LABEL(THIRD LINE)	ETIQUETTE	AUFKLEBER	1		
100	RD159-5739-0	MARKING	MARQUE	MARKIERUNG	1		
110	RC108-5747-0	LABEL	ETIQUETTE	AUFKLEBER	1		
120	RD829-5723-0	LABEL(CAUTION)	ETIQUETTE	AUFKLEBER	1		
130	----	BLANK	BLANC	LEERE SPALTE	-		
140	RC788-5727-2	LABEL(KEEP OUT)	ETIQUETTE	AUFKLEBER	2		
150	3M740-8319-0	MARK EMBLEM K	MARQUE EMBLEME	EMBELM "K"	1		
160	RA111-4369-0	NUT	ECROU	MUTTER	3		
170	55611-4421-0	PLATE, WASHER	RONDELLE	SCHEIBENPLATTE	3		
180	RB419-5745-0	LABEL(GREASE,EU)	ETIQUETTE	AUFKLEBER	1		
190	RB419-5767-0	LABEL	ETIQUETTE	AUFKLEBER	2		
200	RD809-4838-0	LABEL	ETIQUETTE	AUFKLEBER	2		
210	RC108-5796-0	LABEL	ETIQUETTE	AUFKLEBER	4		
220	RA228-5722-0	LABEL	ETIQUETTE	AUFKLEBER	2		
230	RD809-5745-0	LABEL,MUFFLER	ETIQUETTE	AUFKLEBER	1		
240	RB449-5738-0	LABEL(MUFFLER)	ETIQUETTE	AUFKLEBER, AUSPUFF	1		
250	RC418-5737-5	LABEL,FAN WARNING	ETIQUETTE	AUFKLEBER	1		
260	RD809-5715-0	LABEL	ETIQUETTE	AUFKLEBER	1		
270	RD809-5795-0	LABEL,PLUG	ETIQUETTE	AUFKLEBER	2		
280	RD809-5733-0	LABEL	ETIQUETTE	AUFKLEBER	4		
290	RC461-5726-0	MARK,KUBOTA	MARQUE DE KUBOTA	AUFKLEBER, KUBOTA	2		
300	RD359-5784-0	LABEL(BATTERY DISCONNECT)	ETIQUETTE	AUFKLEBER	1		

↔ Interchangeable; ≠ not Interchangeable; ← new for old; → old for new

cyberparts.co.uk

M00000 LABEL ETIQUETA AUFKLEBER

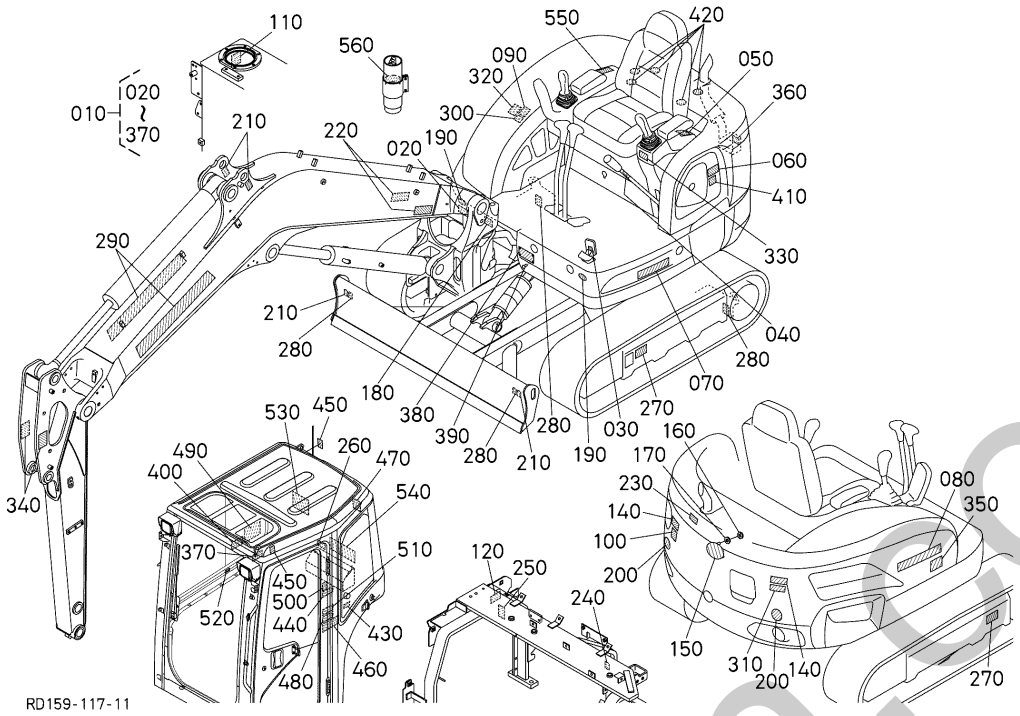

A:KX042-4

REF.No. POS.No. BILD-Nr.	PART No. REFERENCE BESTELL-Nr.	PART NAME	DESIGNATION	BEZEICHNUNG	Q'TY/S.No. Q'TE/No.S. STUECK/S.Nr. A	I.C. I.C. I.C.	REMARKS REMARQUES BEMERKUNGEN
310	RA228-5739-0	LABEL	ÉTIQUETTE	AUFKLEBER	1		
320	RD517-5786-0	LABEL,ELECTRIC SHOCK	ETIQUETTE	AUFKLEBER	1		
330	RD517-5783-2	LABEL,LOCK	ETIQUETTE	AUFKLEBER	1		
340	RD517-5789-3	LABEL	ETIQUETTE	AUFKLEBER	2		
350	RD158-5796-0	LABEL(ECO,PLUS)	ETIQUETTE	AUFKLEBER	1		
360	RD158-5745-0	LABEL(MUFFLER)	ETIQUETTE	AUFKLEBER	1		
370	RD159-5764-0	LABEL(OPERATION)	ETIQUETTE	AUFKLEBER	1		
380	----	NAMEPLATE	PLAQUE-MARQUE	NAMENSSCHILD	1		
390	RB451-5786-0	RIVET	RIVET	NIETE	4		
400	RD558-5745-0	LABEL	ETIQUETTE	AUFKLEBER	1		AUX1
400	RD558-5746-0	LABEL(OPERATION,AUX2)	ETIQUETTE	AUFKLEBER	1		AUX1&2
410	RD451-5748-0	LABEL	ETIQUETTE	AUFKLEBER	1		
420	RD451-5753-0	LABEL	ETIQUETTE	AUFKLEBER	5		
430	RA228-9338-0	LABEL(ANTI THEFT)	ETIQUETTE	AUFKLEBER	1		
440	RD517-5788-0	LABEL,ELECTRIC SHOCK	ETIQUETTE	AUFKLEBER	1		
450	RB419-5796-0	LABEL	ETIQUETTE	AUFKLEBER	2		
460	69198-5784-2	LABEL	ETIQUETTE	AUFKLEBER	1		
470	RD809-5714-0	LABEL,EXIT	ETIQUETTE	AUFKLEBER	1		
480	RD809-5743-0	LABEL,SEAT BELT	ETIQUETTE	AUFKLEBER	1		
490	RD159-5747-0	LABEL(LIFTING CAPACITY)	ÉTIQUETTE	AUFKLEBER	1		
500	RD839-5739-0	LABEL(ATTACHMENT,EU)	ETIQUETTE	AUFKLEBER	1		
510	RB419-5793-2	LABEL	ETIQUETTE	AUFKLEBER	1		
520	RD839-5758-0	LABEL	ETIQUETTE	AUFKLEBER	1		
530	RD159-5746-0	LABEL(OPERATION)	ETIQUETTE	AUFKLEBER	1		
540	RC461-5726-0	MARK,KUBOTA	MARQUE DE KUBOTA	AUFKLEBER, KUBOTA	1		
550	RD138-5355-0	LABEL(ACCEL)	ETIQUETTE	AUFKLEBER	1		
560	RD559-5791-0	LABEL(F-GAS,EU,0.7)	ETIQUETTE	AUFKLEBER	1		

↔ Interchangeable; ≠ not Interchangeable; ← new for old; → old for new

mehorn.co.uk

N00000 ACCESSORIES ACCESSOIRES ZUBEHOER

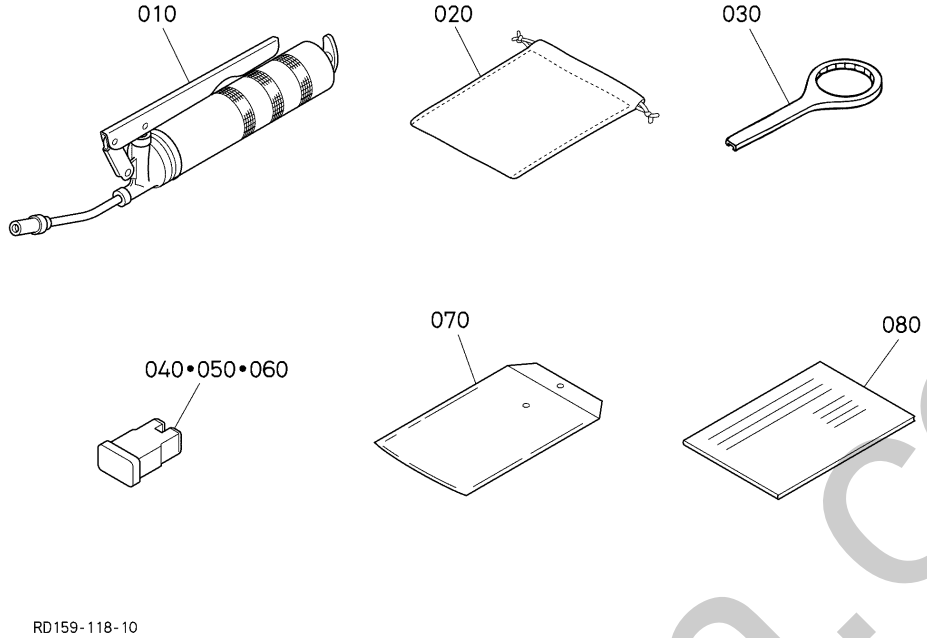

A:KX042-4

REF.No. POS.No. BILD-Nr.	PART No. REFERENCE BESTELL-Nr.	PART NAME	DESIGNATION	BEZEICHNUNG	Q'TY/S.No. Q'TE/No.S. STUECK/S.Nr. A	I.C. I.C. I.C.	REMARKS REMARQUES BEMERKUNGEN
010	RB208-8111-2	SQUEEZER,GREASE	CINGLEUR DE GRAISSE	FETTPRESSE	1		
020	RD138-8113-0	BAG,TOOLS	SAC A OUTILS	WERKZEUGTASCHE	1		
030	1G390-8661-0	WRENCH(FILTER)	CLE	SCHLUESSEL	1		
040	R1411-5398-0	FUSE	FUSIBLE	SICHERUNG	1		80A
050	RC411-5398-0	FUSE	FUSIBLES	SICHERUNG	1		50A
060	3N340-7556-0	FUSE	FUSIBLE	SICHERUNG	1		30A
070	R1421-8131-0	BAG,INSTRUCTION MAN.	SAC A MANUEL D'INST.	PLASTIKTASCHE	1		
080	RD159-8129-0	LIST,PARTS	LISTE DE PIECES	TEILLISTE	1		

↔ Interchangeable; ≠ not Interchangeable; ← new for old; → old for new

silverhorn.co.uk

NUMERICAL INDEX
INDEX NUMERIQUE
NUMERISCHEN INDEX

PART No. REFERENCE BESTELL-Nr.	PAGE PAGE SEITE	REF.No. POS.No. BILD-Nr.
E9151-3314-0	86	110
EG543-1621-0	16	090
HH164-3243-0	9	010
K6073-6499-0	52	280
	53	440
	54	090
	54	210
K7561-3312-0	49	020
K7711-8964-0	214	030
K7711-8965-0	214	040
MR003-3041-0	144	060
MT310-1041-0	158	090
MT310-1042-0	158	100
MT310-1044-0	158	130
MT310-1052-0	160	140
MT310-1055-0	160	130
MT310-2040-0	160	060
MT310-2041-0	160	070
MT310-2042-0	160	080
MT310-2044-0	160	110
MT310-2050-2	160	120
MT310-2095-2	160	170
MT310-2096-2	160	020
MT310-2097-2	160	040
MT310-2129-0	159	030
	159	050
MT310-2140-0	159	070
MT310-2141-0	159	080
MT310-2142-0	159	090
MT310-2144-0	159	120
MT310-2150-0	159	130
MT310-2151-0	159	140
MT310-2153-0	159	160
MT310-2180-2	158	240
	159	240
MT310-2181-0	159	190
MT310-2187-0	158	220
	159	220
MT310-2195-0	159	060
MT310-2196-2	159	020
MT310-2197-2	159	040
MT310-2229-0	158	030
MT310-2239-0	158	050
MT310-2240-0	158	080
MT310-2243-0	158	110
MT310-2250-0	158	140
MT310-2251-0	158	150
MT310-2252-0	158	160
MT310-2281-0	158	200
MT310-2284-0	158	210
MT310-2295-0	158	290
MT310-2296-2	158	020
MT310-2297-2	158	040
R1401-6315-0	133	060
R1411-4288-0	31	050
R1411-5398-0	67	260
	217	040
R1411-6492-0	89	010
R1411-6493-0	89	020
R1411-6494-0	89	030
R1421-4317-0	187	060
R1421-8131-0	217	070
RA028-4544-0	192	080
RA111-4369-0	182	040
	183	026
	189	110
	215	160
RA228-4477-0	163	310
	189	160
RA228-5722-0	215	220
RA228-5739-0	216	310
RA228-5757-0	215	030
RA228-9338-0	215	020
	216	430
RA231-6281-0	110	200
RB101-6363-0	133	110
	133	140
	140	110
	141	080
RB101-6395-0	80	160
RB208-8111-2	217	010
RB237-6576-0	128	060
RB238-4144-2	176	030
RB238-5136-0	52	120
	53	420
	53	450
	54	100
RB238-5736-0	215	060
RB238-6717-0	84	210
RB257-5382-0	122	100
RB411-6376-0	71	140
	71	180
	71	200
	84	170
	88	030
	91	550
	93	330
	93	410
	94	030
	94	070
RB411-6376-0	110	140
	114	080
	114	100
	114	120
	114	140
	115	070
	115	090
	115	110
	115	130
	115	150
RB411-6376-0	115	170
	125	070
RB411-6386-0	122	060
	122	080
	129	040
	135	120
	135	160
	136	190
RB411-6403-0	90	110
	92	170
RB411-6403-0	92	270
	94	090
RB411-6408-0	91	430
	92	090
	95	500
RB411-7031-0	103	240
RB411-7032-0	104	320
RB411-7051-0	104	310
RB411-9289-0	155	290
	157	310
RB419-5745-0	215	180
RB419-5767-0	215	190
RB419-5793-2	216	510
RB419-5796-0	216	450
RB419-6693-0	166	200
RB441-4334-0	176	040
RB449-5738-0	215	240
RB451-5786-0	216	390
RB511-2171-0	171	040
RB511-2178-0	171	030
RC101-2159-0	169	180
	169	280
RC101-3816-0	116	030
RC101-5326-0	61	060
RC101-5342-0	206	120
RC101-5753-0	215	040
RC101-6318-0	93	370
RC101-6383-0	71	220
	93	460
RC101-6397-0	74	070
RC101-6576-0	127	040
RC101-7039-0	102	150
RC101-7054-0	102	170
RC101-7057-0	102	190
RC101-7061-0	103	270
RC101-7068-0	96	200
	99	100
	100	100
	101	100
	102	100
RC101-7068-0	103	090
	105	100
	106	100
	107	100
	108	100
	109	100
RC101-7255-0	78	090
RC101-7256-0	78	100
RC101-7257-0	78	120
RC101-7263-0	81	200
RC108-5747-0	215	110
RC108-5796-0	215	210
RC301-2173-0	171	080
RC301-2186-0	171	090
RC301-7224-4	81	180
RC301-7228-0	81	190
RC348-5149-0	52	190
	54	070
	179	160
RC348-7269-0	78	060
RC348-7615-0	165	090
	165	100
RC401-6319-0	43	040
	131	020
	131	070
RC401-6383-0	89	040
RC401-7268-0	78	040
	79	050
RC401-7363-2	77	020
RC411-1335-0	75	070
RC411-1344-0	75	110
RC411-1363-0	75	030
	78	050
	78	240
RC411-1710-3	83	130
RC411-1711-0	83	010
RC411-1713-3	83	050
RC411-1714-2	83	070
RC411-1717-0	83	080
RC411-1719-0	83	100
RC411-1720-2	83	120
RC411-1721-0	83	030
RC411-2133-0	169	030
RC411-2139-0	169	090
RC411-2150-6	169	130
RC411-2151-6	169	140
RC411-2160-6	169	230
RC411-2161-6	169	240
RC411-4290-0	31	090
RC411-4354-4	174	100
RC411-4354-4	178	010
RC411-4355-0	174	110
	178	020
	183	101
	187	071
RC411-4358-0	174	120
	178	030
RC411-4360-0	174	130
	178	040
	183	103
RC411-4360-0	187	073
RC411-5307-0	63	060
RC411-5326-0	24	060
RC411-5327-0	24	100
RC411-5329-0	24	140
RC411-5368-0	93	450
	95	310
RC411-5398-0	66	240
	217	050
RC411-6232-0	85	040
RC411-6233-0	85	090
RC411-6234-3	85	050
RC411-6236-2	85	130
RC411-6237-0	85	060
RC411-6238-0	85	030
RC411-6241-0	85	020
RC411-6317-5	71	030
RC411-6367-0	208	090
RC411-6384-2	110	120
RC411-6388-0	84	090

Silverhorn.co.uk

NUMERICAL INDEX
INDEX NUMERIQUE
NUMERISCHEN INDEX

PART No. REFERENCE BESTELL-Nr.	PAGE PAGE SEITE	REF.No. POS.No. BILD-Nr.
RC411-6388-0	129	070
RC411-6391-0	84	040
RC411-6393-0	125	050
RC411-6522-0	116	210
	119	150
RC411-6684-0	178	070
RC411-6688-0	165	050
RC411-6689-0	165	050
RC411-6692-2	166	160
	166	170
RC411-6693-0	166	160
	166	170
RC411-6755-0	164	070
RC411-7263-0	75	280
RC411-7266-0	79	170
	82	470
RC411-7322-0	81	140
RC411-7327-0	81	170
RC411-7332-4	81	030
RC411-7342-3	77	140
RC411-7342-3	81	120
RC411-7351-0	82	410
RC411-7352-0	82	420
RC411-9763-0	117	080
	118	080
	120	080
RC411-9767-0	117	140
	118	140
	120	120
RC411-9769-0	117	170
RC411-9769-0	118	170
	120	170
RC411-9781-0	118	190
	120	190
RC417-9781-0	117	190
RC417-9784-0	117	220
	118	220
	120	220
RC417-9785-0	118	230
	120	230
RC417-9789-0	117	230
	118	260
	120	240
RC418-5345-0	63	130
RC418-5737-5	215	250
RC431-5415-0	67	390
RC441-5145-2	54	260
RC441-5354-0	63	170
RC441-5416-0	66	220
RC441-5417-0	67	290
RC441-5423-0	67	320
RC441-5427-0	67	330
RC441-6325-0	84	080
	129	060
RC441-6326-0	125	040
RC441-6328-0	144	080
RC441-6331-0	80	030
	88	050
	95	370
	144	010
RC441-6331-0	145	010
	154	140
RC441-7229-0	81	220
	82	450
RC441-7333-0	81	020
RC441-7371-0	77	120
	81	100
RC441-9325-0	69	020
RC441-9326-0	69	040
RC441-9327-0	69	030
RC441-9833-0	78	230
RC448-9765-0	117	120
	118	120
	120	130
RC448-9782-0	117	200
	118	200
	120	200
RC461-2155-0	169	160
	169	260
RC461-4186-0	175	140
RC461-5394-0	63	100
RC461-5396-2	63	090
RC461-5726-0	215	290
	216	540
RC461-6174-0	112	020
	114	060
	115	050
	122	020
	125	020
	129	020
RC461-6174-0	135	080
	136	080
RC461-6222-0	175	030
RC461-7137-0	156	070
RC461-7138-0	156	060
RC461-7159-0	156	250
	156	280
RC461-7163-0	156	300
RC461-7164-0	156	130
RC461-9321-2	69	010
RC501-2157-0	169	150
	169	250
RC561-7132-0	155	190
RC561-7137-0	155	070
RC561-7138-0	155	080
RC561-7139-0	155	090
RC561-7140-0	155	100
RC561-7144-0	155	120
RC561-7146-0	155	110
RC561-7148-0	155	200
RC561-7149-0	155	210
RC561-7157-0	155	230
RC561-7158-0	155	240
RC561-7160-0	155	260
RC561-7163-0	155	270
RC561-7164-0	155	280
RC601-1712-0	83	020
RC601-2196-0	171	200
RC601-4454-0	180	010
RC601-4707-0	63	220
RC601-6192-0	111	050
RC601-6739-2	161	250
	163	280
RC631-7904-0	66	150
RC631-9234-0	92	010
	92	050
	92	210
	94	130
RC641-5145-2	52	070
RC661-7443-0	167	050
RC681-1332-0	75	040
RC681-6531-0	121	010
RC681-6536-0	121	030
RC681-7321-0	81	130
RC777-6924-0	72	150
RC777-7029-0	72	270
	98	050
RC777-7036-0	99	030
	100	030
	101	030
RC777-7036-0	102	030
	103	020
	105	030
	106	030
	107	030
	109	030
RC777-7057-0	98	030
RC788-2115-0	168	020
RC788-4483-0	116	150
	119	090
RC788-5384-0	63	110
RC788-5727-2	215	140
RC788-6665-0	166	070
RC788-6670-0	166	050
RC788-6672-2	166	110
RC788-6673-2	166	120
RC788-6674-0	166	130
RC788-6675-0	166	010
RC788-6677-0	166	080
RC788-6679-0	166	190
RD101-6956-0	72	130
RD108-2210-0	172	020
RD118-1931-0	177	020
RD118-2140-3	170	330
RD118-2143-3	170	350
RD118-2144-3	170	340
RD118-2175-0	171	050
RD118-2176-0	171	020
RD118-4818-0	192	020
RD118-6759-2	164	040
RD118-6920-0	72	040
RD118-6923-0	73	490
RD118-6926-0	72	170
RD118-6927-2	72	180
RD118-6938-0	73	440
RD118-6939-0	73	400
RD118-6942-0	72	060
RD118-6943-0	73	460
RD118-6944-0	73	370
RD118-7015-0	96	160
RD118-7020-0	96	190
RD118-7021-0	96	210
RD118-7033-0	98	080
	99	110
	100	110
	101	110
	102	110
	103	100
	105	110
	106	110
RD118-7033-0	107	110
	108	110
	109	110
RD118-7037-0	98	060
RD118-7038-0	99	090
	100	090
	101	090
	102	090
	103	080
	105	090
RD118-7038-0	106	090
	107	090
	108	090
	109	090
RD118-7039-0	99	040
	100	040
	101	040
	102	040
	103	030
	105	040
RD118-7039-0	106	040
	107	040
	108	040
	109	040
RD118-7043-0	99	050
	100	050
	101	050
	102	050
	103	040
	105	050
RD118-7043-0	106	050
	107	050
	108	050
	109	050
RD118-7044-0	99	080
	100	080
	101	080
	102	080
	103	070
	105	080
RD118-7044-0	106	080
	107	080
	108	080
	109	080
RD118-7046-0	103	150
RD118-7047-0	103	170
RD118-7048-0	96	220
RD118-7049-0	96	230
RD118-7051-0	96	240
RD118-7052-0	96	250

Silverhorn.co.uk

NUMERICAL INDEX
INDEX NUMERIQUE
NUMERISCHEN INDEX

PART No. REFERENCE BESTELL-Nr.	PAGE PAGE SEITE	REF.No. POS.No. BILD-Nr.
RD118-7053-0	103	160
RD118-7054-0	96	260
RD118-7055-0	103	180
RD118-7058-0	98	020
RD118-9489-0	90	090
	90	130
	91	450
	91	480
	92	030
	92	070
RD118-9489-0	92	190
	92	230
	92	250
	92	290
	110	070
RD118-9759-0	117	020
	118	020
	120	020
RD118-9771-0	117	180
	118	180
RD118-9771-0	120	180
RD138-5351-3	63	160
RD138-5355-0	63	175
	216	550
RD138-7064-0	96	040
RD138-7066-0	97	320
RD138-7230-3	81	240
RD138-8113-0	217	020
RD148-1443-0	74	010
RD148-2118-0	168	040
RD148-2136-0	169	060
RD148-2170-0	171	010
RD148-2182-0	168	090
RD148-2196-0	171	070
RD148-6235-0	85	150
RD148-7421-7	167	010
RD148-7495-0	147	070
RD148-7521-0	147	010
RD152-1911-0	177	010
RD158-1333-0	75	050
RD158-1336-0	75	080
RD158-1339-0	75	140
RD158-1342-0	75	120
RD158-1343-0	75	150
RD158-1346-0	75	170
RD158-1347-0	76	310
RD158-1348-0	75	190
RD158-1349-0	75	230
RD158-1353-0	75	200
RD158-1354-0	75	240
RD158-1355-0	75	250
RD158-1356-0	75	250
RD158-1357-0	75	250
RD158-1358-0	75	260
RD158-1922-0	177	080
RD158-2111-3	168	010
RD158-2117-2	168	060
RD158-2130-2	169	010
RD158-2132-0	169	020
RD158-2134-0	169	040
RD158-2137-0	169	100
RD158-2138-2	169	110
RD158-2231-0	172	010
RD158-3814-0	178	050
RD158-3815-0	178	060
RD158-3920-3	183	110
RD158-3930-3	183	170
RD158-3951-2	185	025
RD158-3985-2	183	240
RD158-3986-2	184	260
RD158-4111-9	173	010
RD158-4115-0	174	140
RD158-4119-0	173	190
RD158-4121-5	175	010
RD158-4125-0	173	140
RD158-4128-0	174	030
RD158-4129-0	173	210
RD158-4131-4	175	080
RD158-4133-3	175	110
RD158-4134-5	175	160
RD158-4138-0	175	130
RD158-4139-0	175	060
RD158-4145-2	174	080
RD158-4146-2	173	050
RD158-4148-2	175	190
RD158-4149-0	173	100
RD158-4150-0	174	010
RD158-4183-0	173	070
RD158-4184-0	173	090
RD158-4191-2	176	010
RD158-4199-0	187	035
RD158-4206-0	38	080
RD158-4207-0	38	020
RD158-4208-0	38	030
RD158-4209-0	38	090
RD158-4211-2	51	010
RD158-4212-0	51	030
RD158-4215-0	51	050
RD158-4216-0	51	060
RD158-4217-2	51	100
RD158-4218-0	51	080
	51	090
RD158-4219-0	51	110
RD158-4220-0	38	010
RD158-4222-0	38	110
RD158-4223-3	38	170
RD158-4224-0	38	200
RD158-4225-0	38	140
RD158-4227-0	38	060
RD158-4228-0	38	070
RD158-4232-0	30	100
RD158-4233-0	29	010
RD158-4234-0	29	030
RD158-4236-0	29	090
RD158-4247-2	44	040
RD158-4248-0	175	210
RD158-4249-3	30	130
RD158-4252-0	44	110
RD158-4253-2	44	050
RD158-4256-2	21	060
RD158-4261-3	70	010
RD158-4267-0	188	280
RD158-4271-0	30	040
RD158-4272-3	30	080
RD158-4273-2	134	040
RD158-4275-0	30	050
RD158-4281-2	53	380
RD158-4291-3	21	050
RD158-4292-0	21	040
RD158-4294-2	50	070
RD158-4296-3	50	010
RD158-4298-2	50	030
RD158-4299-0	50	050
RD158-4305-0	189	080
RD158-4321-3	183	010
RD158-4323-2	183	070
RD158-4324-2	185	036
RD158-4325-2	185	010
RD158-4326-2	185	020
RD158-4328-0	185	170
RD158-4331-0	185	080
RD158-4332-2	185	040
RD158-4335-2	186	330
RD158-4340-3	187	150
RD158-4342-0	188	240
RD158-4343-0	187	210
RD158-4346-0	187	130
	188	310
RD158-4348-3	187	200
RD158-4349-0	187	010
RD158-4350-2	186	280
RD158-4352-0	186	285
RD158-4355-0	191	080
RD158-4356-0	186	290
RD158-4358-0	186	310
RD158-4381-0	190	010
RD158-4382-0	190	020
RD158-4383-2	190	030
RD158-4391-2	187	040
RD158-4394-3	185	090
RD158-4395-2	185	110
RD158-4397-0	189	090
RD158-4412-3	173	230
RD158-4413-0	179	050
RD158-4448-2	179	140
RD158-4452-0	116	010
RD158-4456-2	119	040
RD158-4459-2	181	060
RD158-4465-2	181	010
RD158-4466-2	181	190
RD158-4467-0	181	210
RD158-4474-0	181	270
RD158-4478-2	181	130
RD158-4492-0	181	040
RD158-4645-0	197	010
RD158-4656-0	195	060
RD158-4657-0	195	070
RD158-4677-0	197	210
RD158-4741-0	208	020
RD158-4742-2	208	060
RD158-4743-2	208	030
RD158-4744-2	208	070
RD158-4751-2	214	160
RD158-4752-2	214	180
RD158-4754-0	181	250
RD158-4759-0	214	200
RD158-4761-0	214	110
RD158-4767-2	181	230
RD158-4769-3	175	110
RD158-4792-0	21	040
RD158-4797-2	213	150
RD158-4798-4	213	100
RD158-4811-3	192	010
RD158-4817-2	192	100
RD158-4839-0	191	150
RD158-5111-0	60	010
RD158-5119-0	60	130
RD158-5120-0	60	120
RD158-5141-2	52	160
RD158-5142-0	52	260
RD158-5143-3	53	360
RD158-5145-0	54	240
RD158-5162-2	55	340
RD158-5163-0	55	350
RD158-5164-0	54	180
RD158-5165-0	56	260
RD158-5166-0	56	120
RD158-5171-2	56	010
RD158-5172-4	56	070
RD158-5174-0	53	500
RD158-5174-0	56	180
	56	240
RD158-5175-2	56	200
RD158-5176-0	55	320
RD158-5336-0	65	030
RD158-5338-0	68	530
RD158-5357-0	86	150
RD158-5362-2	174	150
RD158-5363-2	174	160
RD158-5381-0	213	140
RD158-5447-0	68	540
RD158-5745-0	216	360
RD158-5767-0	183	020
RD158-5769-0	183	030
RD158-5796-0	216	350
RD158-6007-2	139	010
RD158-6008-2	139	020
RD158-6009-2	139	030
RD158-6111-0	71	010
	72	010
RD158-6116-4	86	010
RD158-6117-0	154	170
RD158-6126-2	112	110
RD158-6155-0	90	050
RD158-6156-0	71	060
RD158-6160-6	74	030
	75	010
	77	010
	78	010
	79	010

Silverhorn.co.uk

NUMERICAL INDEX
INDEX NUMERIQUE
NUMERISCHEN INDEX

PART No. REFERENCE BESTELL-Nr.	PAGE PAGE SEITE	REF.No. POS.No. BILD-Nr.
RD158-6163-0	154	190
RD158-6170-0	80	010
	81	010
RD158-6171-0	116	190
	117	010
RD158-6172-2	119	130
	120	010
RD158-6173-2	116	190
	118	010
RD158-6175-0	95	270
RD158-6176-0	89	110
RD158-6177-0	89	070
RD158-6185-0	90	230
RD158-6189-0	71	120
RD158-6191-0	90	150
	90	190
	91	500
	92	130
	95	460
RD158-6194-2	95	400
RD158-6195-0	94	010
RD158-6196-0	94	050
RD158-6211-3	86	050
RD158-6212-0	86	080
RD158-6213-0	86	060
RD158-6217-0	86	300
RD158-6230-2	84	010
	85	010
RD158-6255-0	136	030
RD158-6256-0	136	040
RD158-6257-0	135	030
RD158-6258-0	135	040
RD158-6261-2	147	030
RD158-6262-0	147	040
RD158-6263-0	143	080
RD158-6264-0	143	090
RD158-6265-0	140	020
RD158-6266-0	140	030
RD158-6267-0	141	010
RD158-6268-0	141	020
RD158-6271-0	150	010
	151	010
RD158-6272-0	150	020
	151	020
RD158-6273-0	152	010
RD158-6274-0	152	020
RD158-6311-0	131	010
RD158-6312-0	131	040
RD158-6313-0	131	060
RD158-6315-0	132	010
RD158-6321-0	132	040
RD158-6324-0	132	070
RD158-6325-0	132	080
RD158-6326-0	132	050
RD158-6327-0	132	060
RD158-6328-2	133	150
RD158-6331-2	137	020
RD158-6333-0	137	040
RD158-6334-0	137	050
RD158-6335-2	137	060
RD158-6336-0	137	070
RD158-6339-0	132	090
RD158-6341-0	138	010
RD158-6342-0	138	020
RD158-6343-0	138	030
RD158-6344-0	138	040
RD158-6345-0	138	050
RD158-6346-0	138	060
RD158-6351-0	133	070
RD158-6352-0	133	010
RD158-6353-3	133	030
RD158-6354-3	133	050
RD158-6355-0	136	210
RD158-6356-0	137	010
RD158-6358-0	133	080
RD158-6361-2	134	120
RD158-6362-2	134	130
RD158-6371-0	140	050
RD158-6372-0	141	040
RD158-6373-0	140	095
RD158-6373-0	141	060
RD158-6374-0	140	100
RD158-6375-0	141	070
RD158-6376-0	147	050
RD158-6377-0	147	060
RD158-6378-0	147	100
RD158-6381-2	140	060
RD158-6382-2	141	050
RD158-6392-2	112	040
	112	060
RD158-6392-2	112	080
	125	130
	125	150
	129	090
	129	110
	136	170
RD158-6393-0	84	060
	135	140
	136	120
	136	150
RD158-6405-0	134	010
RD158-6408-0	134	060
RD158-6411-0	144	130
RD158-6412-0	144	160
RD158-6413-0	145	060
RD158-6414-0	145	090
RD158-6415-0	146	030
RD158-6416-0	146	060
RD158-6417-2	144	040
RD158-6426-0	146	090
RD158-6429-0	145	130
	146	110
RD158-6431-0	146	140
RD158-6433-0	145	120
RD158-6434-0	145	180
RD158-6435-0	145	210
RD158-6441-0	140	080
RD158-6442-0	140	090
RD158-6443-0	141	100
RD158-6444-0	141	110
RD158-6446-0	140	010
RD158-6447-0	133	090
RD158-6448-0	133	100
RD158-6451-2	142	010
RD158-6452-2	142	020
RD158-6453-2	133	120
RD158-6455-0	133	130
RD158-6461-2	143	100
RD158-6462-0	143	110
RD158-6467-0	146	150
RD158-6471-0	147	110
RD158-6472-0	147	120
RD158-6475-0	147	080
RD158-6497-0	148	160
	149	190
RD158-6498-0	148	190
	149	220
RD158-6539-0	122	120
RD158-6651-3	162	010
RD158-6653-0	165	070
RD158-6665-2	165	110
	165	120
RD158-6676-2	158	260
	165	150
	166	090
	166	095
RD158-6740-3	160	010
RD158-6748-0	143	050
RD158-6750-2	155	010
RD158-6760-0	156	010
RD158-6768-0	165	160
RD158-6780-3	158	010
RD158-6853-0	148	100
	149	100
RD158-6857-2	148	080
	149	080
RD158-6858-0	148	120
RD158-6896-2	144	190
RD158-6897-2	144	210
RD158-6910-0	72	020
RD158-6922-0	72	110
RD158-6930-0	72	050
RD158-6932-0	72	210
RD158-6933-0	72	220
RD158-6936-0	73	390
RD158-6937-0	72	200
RD158-6950-0	73	300
RD158-6970-0	73	470
RD158-7001-2	96	100
	103	010
RD158-7002-0	96	080
	101	010
RD158-7003-0	96	090
	102	010
RD158-7004-2	96	120
	106	010
RD158-7005-2	96	140
	108	010
RD158-7006-2	96	110
	105	010
RD158-7007-0	96	130
	107	010
RD158-7010-0	96	060
	99	010
RD158-7011-0	96	070
	100	010
RD158-7014-0	96	050
	98	010
RD158-7019-0	96	150
	109	010
RD158-7022-0	97	310
RD158-7035-0	98	130
RD158-7036-0	108	030
RD158-7044-0	108	170
RD158-7045-0	103	190
RD158-7047-0	108	150
RD158-7150-0	155	020
RD158-7152-2	155	040
RD158-7157-0	155	160
RD158-7161-0	156	020
RD158-7162-0	156	040
RD158-7164-0	156	030
	156	050
RD158-7167-0	156	160
RD158-7168-0	156	170
RD158-7169-0	156	220
RD158-7171-0	156	080
RD158-7172-0	156	090
RD158-7173-0	156	100
RD158-7174-0	156	110
RD158-7175-0	156	290
RD158-7250-3	78	020
RD158-7259-0	78	130
RD158-7270-0	79	030
RD158-7281-0	79	080
RD158-7320-0	81	015
RD158-7355-0	82	490
RD158-7361-0	77	040
RD158-7364-0	77	060
RD158-7382-0	77	050
RD158-7389-0	77	150
RD158-7390-3	75	020
RD158-7392-2	78	280
RD158-7396-0	77	160
RD158-7397-0	77	190
RD158-7510-3	159	010
RD158-7516-0	167	080
RD158-7958-0	149	120
RD158-9231-0	150	030
	151	030
RD158-9232-0	150	070
	151	070
RD158-9233-2	150	100
	151	100
RD158-9234-2	150	110
	151	110
RD158-9251-0	150	190
	151	190
RD158-9253-0	154	220
RD158-9261-0	152	030

silverhorn.co.uk

NUMERICAL INDEX
INDEX NUMERIQUE
NUMERISCHEN INDEX

PART No. REFERENCE BESTELL-Nr.	PAGE PAGE SEITE	REF.No. POS.No. BILD-Nr.
RD158-9262-0	152	060
RD158-9263-0	152	140
RD158-9265-0	152	160
RD158-9266-0	152	190
RD158-9267-0	152	200
RD158-9268-2	152	240
RD158-9295-0	151	200
RD158-9296-0	151	210
RD158-9297-0	150	220
	151	220
RD158-9298-0	152	250
RD158-9552-0	144	170
RD158-9554-0	146	040
	146	070
RD158-9557-0	145	190
RD158-9558-0	145	220
RD158-9571-0	150	040
	150	080
	151	040
	151	080
RD158-9574-0	152	040
	152	070
RD158-9576-0	152	170
RD158-9577-0	144	140
RD158-9889-0	201	200
RD159-4117-2	173	170
RD159-4153-0	173	186
RD159-5328-0	61	050
RD159-5329-0	61	020
RD159-5341-0	65	010
RD159-5342-0	65	010
RD159-5391-0	61	100
RD159-5392-0	61	210
RD159-5441-0	67	515
RD159-5442-0	67	520
RD159-5712-0	215	070
RD159-5713-0	215	080
RD159-5720-0	215	010
RD159-5739-0	215	100
RD159-5746-0	216	530
RD159-5747-0	216	490
RD159-5764-0	216	370
RD159-6118-0	90	010
	96	010
RD159-6251-0	136	010
RD159-6252-0	136	020
RD159-6253-2	135	010
RD159-6254-0	135	020
RD159-6332-0	137	030
RD159-6571-0	128	030
RD159-6710-0	165	060
RD159-8129-0	217	080
RD159-9293-0	150	200
RD159-9294-0	150	210
RD159-9461-2	194	010
RD201-6921-0	72	120
RD356-4144-0	174	020
RD358-4693-2	212	300
RD358-4694-2	211	290
RD358-4921-3	211	250
RD358-4923-0	211	270
RD358-4924-0	211	280
RD358-4925-4	211	050
RD358-4936-2	211	080
RD358-4937-2	211	090
RD358-4938-0	211	100
RD358-4945-5	211	070
RD358-4946-0	211	045
RD358-4948-0	211	030
RD358-4949-2	211	040
RD358-4961-3	211	130
RD358-4963-2	211	010
RD358-4966-2	211	200
RD358-4968-2	211	180
RD358-4969-2	211	110
	211	190
RD358-4991-2	211	210
RD358-4992-2	211	140
RD358-9295-0	150	270
	151	270
RD358-9295-0	152	300
RD358-9884-0	207	110
RD359-5784-0	215	300
RD359-6468-0	135	053
RD401-2193-0	171	160
RD401-2194-0	171	190
RD401-6377-0	90	300
	91	340
RD401-6395-0	80	100
	84	110
RD401-6395-0	84	190
RD411-2142-0	170	360
RD411-4149-0	176	050
RD411-4358-0	192	090
RD411-4816-0	192	060
RD411-5112-2	60	020
RD411-5113-0	60	030
RD411-5124-0	60	240
RD411-5135-3	53	320
RD411-5347-0	180	040
RD411-5357-0	65	040
	145	160
	173	150
RD411-5412-0	66	170
RD411-5414-0	66	120
RD411-6179-0	86	180
RD411-6191-0	95	330
RD411-6192-0	95	340
RD411-6195-0	90	250
RD411-6196-0	90	260
RD411-6214-0	86	090
RD411-6215-0	86	220
RD411-6221-0	86	140
RD411-6229-0	86	230
RD411-6382-0	133	020
RD411-6429-0	145	140
	146	100
RD411-6496-0	148	020
	149	020
RD411-6634-0	161	180
RD411-6635-2	161	180
RD411-6647-2	161	100
RD411-6697-0	162	100
RD411-6698-0	162	120
RD411-6699-0	162	120
RD411-6921-0	72	090
RD411-6925-0	72	160
RD411-6934-0	72	230
RD411-6935-0	72	240
RD411-7028-0	96	170
RD411-7034-0	98	110
RD411-7048-0	104	390
RD411-7049-0	104	380
RD411-7052-0	104	360
RD411-7053-0	104	350
RD411-7054-0	104	340
RD411-7056-0	104	330
RD411-7057-0	96	270
	96	290
	97	330
RD411-7057-0	103	280
RD411-7058-0	103	260
RD431-5135-0	53	310
RD431-5139-0	53	330
RD431-5415-0	67	410
RD431-6644-0	161	130
RD431-6943-0	73	450
RD431-6944-0	73	350
RD431-6960-0	73	410
RD431-6980-2	73	310
RD441-4137-0	183	050
RD441-4147-0	182	060
	187	045
RD441-4388-0	187	050
RD441-6218-0	176	020
RD441-6316-0	132	030
RD441-9230-2	150	170
	150	240
	151	170
	151	240
RD441-9234-0	152	210
	152	270
RD441-9235-0	152	220
	152	280
RD451-1352-0	75	210
RD451-1914-0	177	040
	177	060
RD451-1918-0	171	120
RD451-3821-0	193	200
RD451-3831-0	116	070
RD451-3897-0	193	110
RD451-3911-0	183	100
	187	070
RD451-3912-2	183	130
	187	100
RD451-3914-4	187	090
RD451-3916-0	188	270
RD451-3917-0	183	102
	187	072
RD451-3924-2	183	160
RD451-3962-0	191	110
RD451-3963-0	191	120
RD451-3964-0	191	130
RD451-3988-0	189	050
	211	160
RD451-4113-2	173	020
RD451-4114-2	173	030
RD451-4124-2	173	120
RD451-4126-0	173	130
RD451-4127-0	175	070
RD451-4134-0	175	020
RD451-4172-0	174	210
RD451-4237-0	30	020
RD451-4263-0	70	040
RD451-4264-0	70	050
RD451-4265-0	29	050
RD451-4268-0	31	010
RD451-4269-0	31	020
RD451-4282-0	51	120
RD451-4311-3	189	010
RD451-4312-0	189	030
RD451-4316-0	189	140
RD451-4330-0	185	210
RD451-4333-3	185	150
RD451-4338-2	185	240
RD451-4339-0	186	260
RD451-4345-2	187	180
RD451-4347-0	192	070
RD451-4361-0	191	010
RD451-4362-2	191	020
RD451-4363-0	191	030
RD451-4364-0	191	040
RD451-4365-0	191	050
RD451-4366-0	191	060
RD451-4367-0	191	140
RD451-4384-0	191	070
RD451-4388-0	191	100
RD451-4389-0	189	120
RD451-4392-2	191	090
RD451-4411-2	179	010
RD451-4415-3	179	100
RD451-4416-3	179	060
RD451-4421-0	124	080
RD451-4450-3	116	090
RD451-4453-3	178	100
RD451-4455-2	119	010
RD451-4464-2	181	180
	210	210
RD451-4471-4	180	060
RD451-4472-2	180	070
RD451-4473-0	181	150
	189	130
	210	035
	210	105
RD451-4476-3	181	160
RD451-4602-2	199	005
RD451-4603-2	195	015
RD451-4604-0	197	080
RD451-4612-0	206	140
RD451-4613-0	206	150

Silverhom.co.uk

NUMERICAL INDEX
INDEX NUMERIQUE
NUMERISCHEN INDEX

PART No. REFERENCE BESTELL-Nr.	PAGE PAGE SEITE	REF.No. POS.No. BILD-Nr.
RD451-4614-0	206	160
RD451-4615-0	206	170
RD451-4616-2	206	190
RD451-4617-0	206	200
RD451-4618-0	206	220
RD451-4619-0	207	050
RD451-4621-0	206	195
RD451-4622-0	207	120
RD451-4625-0	207	180
RD451-4626-0	207	200
RD451-4629-0	199	030
RD451-4630-0	199	060
RD451-4631-0	199	070
RD451-4632-0	199	090
RD451-4633-0	199	110
RD451-4634-2	199	130
RD451-4635-0	199	150
RD451-4636-0	199	200
RD451-4637-0	199	240
RD451-4638-0	199	260
RD451-4639-0	200	280
RD451-4640-0	203	130
RD451-4641-2	200	310
RD451-4642-0	200	340
RD451-4643-0	200	350
RD451-4644-0	197	240
RD451-4647-2	203	110
RD451-4649-0	201	030
RD451-4650-2	201	050
RD451-4651-0	201	090
RD451-4652-0	201	110
RD451-4653-0	201	130
RD451-4654-2	201	150
RD451-4655-0	201	170
RD451-4658-0	195	090
RD451-4659-2	195	110
RD451-4660-0	195	130
RD451-4661-0	195	150
RD451-4662-0	195	170
RD451-4663-0	195	190
RD451-4664-0	195	210
RD451-4665-0	196	380
RD451-4666-0	195	250
RD451-4667-0	195	290
RD451-4668-0	196	310
RD451-4669-0	196	340
RD451-4670-0	197	090
RD451-4671-0	197	100
RD451-4672-0	197	110
RD451-4674-0	196	360
RD451-4678-0	200	360
RD451-4679-0	203	040
RD451-4680-0	200	370
RD451-4681-0	200	380
RD451-4682-0	197	300
RD451-4683-0	203	070
RD451-4684-0	203	080
RD451-4685-0	203	090
RD451-4686-0	195	230
RD451-4687-0	195	240
RD451-4690-2	207	010
RD451-4691-3	207	020
RD451-4692-0	197	050
RD451-4714-3	179	080
RD451-4745-0	189	040
RD451-4746-0	189	040
RD451-4747-0	189	020
RD451-4754-0	214	210
RD451-4765-0	214	010
RD451-4767-0	214	060
RD451-4768-0	214	020
RD451-4791-0	213	020
RD451-4812-0	192	040
RD451-4841-0	192	030
RD451-4851-2	194	020
RD451-4852-2	194	030
	194	100
RD451-4853-2	194	050
	194	120
RD451-4854-2	194	060
RD451-4854-2	194	130
RD451-4855-2	194	090
RD451-4856-2	194	040
	194	110
RD451-4858-2	194	080
RD451-4859-0	194	070
	194	140
RD451-4861-0	204	010
RD451-4862-0	204	020
RD451-4863-0	204	030
RD451-4864-0	204	040
RD451-4865-2	204	050
RD451-4866-2	204	060
RD451-4867-2	204	070
RD451-4868-0	204	080
RD451-4869-0	204	090
RD451-4871-0	179	130
RD451-4875-0	179	150
RD451-4891-0	204	100
RD451-4931-2	210	041
RD451-4932-0	210	042
RD451-4933-0	210	043
RD451-4934-0	210	044
RD451-4942-0	210	050
RD451-4943-2	210	110
RD451-4944-0	210	120
RD451-4951-3	210	010
RD451-4952-3	210	020
RD451-4953-4	210	040
RD451-4956-0	181	110
RD451-4957-0	210	190
RD451-4958-3	210	170
RD451-4959-3	210	200
RD451-4971-0	210	070
RD451-4972-0	210	080
RD451-4973-0	210	090
RD451-4974-0	210	100
RD451-4975-0	210	140
	210	150
RD451-4982-2	210	160
RD451-5102-0	60	160
RD451-5114-0	60	080
RD451-5117-3	60	050
RD451-5118-0	60	060
RD451-5124-0	60	170
	60	210
RD451-5126-0	60	250
RD451-5130-0	60	200
RD451-5132-0	52	050
RD451-5133-2	52	010
RD451-5134-3	52	020
RD451-5138-0	56	100
	56	160
RD451-5191-0	59	020
RD451-5193-0	59	070
RD451-5196-0	59	110
RD451-5314-0	63	030
RD451-5315-0	63	040
RD451-5316-0	63	050
RD451-5323-2	61	130
RD451-5324-2	61	150
RD451-5351-2	208	110
RD451-5354-2	63	190
RD451-5370-2	208	110
RD451-5371-0	208	120
RD451-5383-3	63	190
RD451-5388-0	63	200
RD451-5389-0	63	210
RD451-5410-0	66	010
RD451-5412-0	66	020
RD451-5413-0	66	030
RD451-5414-0	66	040
RD451-5416-0	66	050
RD451-5421-0	67	510
RD451-5423-0	66	130
RD451-5424-0	66	160
RD451-5425-0	66	180
RD451-5426-0	66	190
RD451-5427-0	66	200
RD451-5428-0	66	235
RD451-5429-0	67	470
RD451-5431-0	67	420
RD451-5432-0	67	430
RD451-5433-0	67	440
RD451-5434-0	67	450
RD451-5435-0	67	460
RD451-5437-0	67	480
RD451-5438-0	67	500
RD451-5748-0	216	410
RD451-5753-0	216	420
RD451-5766-0	182	020
RD451-5768-2	182	030
RD451-5787-2	215	090
RD451-6127-3	110	020
RD451-6131-0	110	010
	111	010
RD451-6140-5	122	010
	123	010
RD451-6142-0	125	010
	126	010
RD451-6162-0	95	420
RD451-6164-0	74	050
	80	060
	84	150
	94	170
	95	440
	134	080
	145	040
	146	010
	154	120
RD451-6165-0	80	180
	122	040
RD451-6179-2	93	430
	95	290
RD451-6181-0	90	290
	91	330
RD451-6184-0	95	350
RD451-6186-0	90	270
RD451-6188-3	95	320
RD451-6189-0	93	390
RD451-6189-0	135	100
	136	100
RD451-6198-0	154	200
RD451-6225-0	86	260
RD451-6407-3	134	100
RD451-6428-2	145	150
	146	120
RD451-6466-3	148	140
	149	140
RD451-6468-0	144	150
RD451-6468-0	144	180
	145	080
	145	110
	145	200
	145	230
	146	050
	146	080
	146	160
	150	050
	150	090
RD451-6468-0	151	050
	151	090
	152	050
	152	080
	152	180
RD451-6491-0	148	060
	149	060
RD451-6492-2	148	050
	149	050
RD451-6495-0	148	030
RD451-6495-0	149	030
RD451-6496-2	148	010
	149	010
RD451-6534-0	121	190
RD451-6551-0	124	020
RD451-6556-0	124	040
RD451-6557-0	124	050
RD451-6559-0	124	010
RD451-6577-0	128	010
RD451-6580-3	127	010

Sivethom.co.uk

NUMERICAL INDEX
INDEX NUMERIQUE
NUMERISCHEN INDEX

PART No. / REFERENCE / BESTELL-Nr.	PAGE / PAGE / SEITE	REF.No. / POS.No. / BILD-Nr.
RD451-6582-0	116	110
RD451-6632-0	161	020
RD451-6633-0	161	030
RD451-6634-0	161	040
RD451-6635-0	161	050
RD451-6636-0	161	060
RD451-6637-0	161	070
RD451-6638-0	161	080
RD451-6643-0	161	220
RD451-6645-0	161	090
RD451-6646-0	161	170
RD451-6647-0	161	140
RD451-6648-0	161	015
RD451-6653-2	162	030
RD451-6654-0	162	080
RD451-6655-2	162	220
RD451-6656-0	162	210
RD451-6658-3	162	130
RD451-6667-0	165	080
RD451-6668-2	162	240
RD451-6678-0	166	020
	166	140
RD451-6744-0	161	190
RD451-6745-0	161	200
RD451-6749-0	161	240
	162	140
RD451-6754-2	162	160
RD451-6765-2	165	010
RD451-6940-0	72	250
RD451-7032-0	96	030
RD451-7221-0	82	300
RD451-7254-0	78	080
RD451-7262-0	78	160
RD451-7273-0	79	040
RD451-7282-0	79	090
RD451-7346-0	81	070
RD451-7353-0	82	430
RD451-7356-0	77	210
	82	500
RD451-7357-0	82	510
RD451-7373-0	77	130
	81	110
RD451-7375-0	78	210
	82	330
RD451-7376-0	77	090
RD451-7378-0	77	080
	77	100
	81	060
	81	080
RD451-7611-0	126	020
RD451-7612-0	126	130
RD451-7613-0	126	140
RD451-7614-0	126	150
RD451-7616-0	126	170
RD451-7617-0	126	180
RD451-9269-0	152	100
RD451-9271-2	149	160
RD451-9272-0	152	120
RD451-9273-0	149	170
RD451-9371-0	208	140
RD451-9372-0	208	150
RD451-9373-0	208	160
RD451-9374-0	208	170
RD451-9375-0	208	180
RD451-9376-0	208	200
RD451-9377-0	208	220
RD451-9378-0	208	240
RD451-9379-0	208	260
RD451-9381-0	208	270
RD451-9382-0	208	280
RD451-9383-0	208	290
RD451-9384-0	209	300
RD451-9385-0	209	310
RD451-9390-0	213	010
RD451-9411-4	201	260
RD451-9412-2	201	270
RD451-9413-0	201	280
RD451-9553-3	145	070
	145	100
RD451-9611-0	111	030
RD451-9613-0	111	080
RD451-9617-0	111	130
RD451-9626-0	111	060
RD451-9627-0	111	120
RD451-9628-0	111	140
RD451-9629-0	111	190
RD451-9640-0	154	010
RD451-9649-0	111	040
RD451-9741-0	123	155
RD451-9742-2	123	170
RD451-9743-0	123	190
RD451-9781-0	123	020
RD451-9782-0	123	030
RD451-9783-0	123	040
RD451-9784-0	123	050
RD451-9785-0	123	260
RD451-9786-3	123	060
RD451-9787-3	123	070
RD451-9788-0	123	080
RD451-9789-0	123	090
RD451-9790-2	123	100
RD451-9791-2	123	110
RD451-9792-0	123	120
RD451-9793-0	123	130
RD451-9794-0	123	140
RD451-9795-2	123	150
RD451-9796-2	111	110
	123	160
RD451-9797-0	123	210
RD451-9798-0	123	250
RD451-9799-0	123	230
RD451-9801-0	203	020
RD451-9802-0	207	040
RD451-9803-0	206	180
RD451-9804-0	201	250
RD451-9805-0	199	250
	207	090
RD451-9806-2	201	190
RD451-9807-0	207	030
RD451-9808-0	207	140
RD451-9809-0	207	170
RD451-9810-0	207	190
RD451-9811-0	207	210
RD451-9812-0	199	040
RD451-9813-0	195	120
	195	140
	196	370
	199	050
RD451-9814-0	199	080
	201	100
RD451-9814-0	201	120
	201	160
	201	180
	203	120
RD451-9815-0	199	100
	199	120
	200	320
RD451-9816-0	199	140
RD451-9817-0	199	160
RD451-9818-0	199	170
RD451-9820-0	199	190
RD451-9821-0	199	210
RD451-9822-0	199	220
RD451-9823-0	199	230
RD451-9824-0	199	270
RD451-9825-0	203	140
RD451-9826-0	201	020
RD451-9827-0	200	330
RD451-9828-2	197	250
RD451-9829-0	197	260
RD451-9830-0	198	330
RD451-9831-0	198	340
RD451-9832-0	197	020
RD451-9833-0	197	030
RD451-9834-0	201	040
RD451-9835-0	201	070
RD451-9837-0	201	140
RD451-9838-0	206	210
RD451-9839-0	195	020
	196	400
RD451-9840-0	195	030
RD451-9843-0	195	100
RD451-9844-0	195	160
RD451-9845-0	195	180
RD451-9846-0	195	200
RD451-9847-0	195	220
RD451-9848-0	196	390
RD451-9849-0	195	260
RD451-9850-0	195	270
RD451-9851-0	195	280
RD451-9852-0	196	300
RD451-9853-0	196	320
RD451-9854-0	196	330
RD451-9855-0	196	350
RD451-9856-0	197	170
RD451-9857-0	197	180
RD451-9858-0	201	220
RD451-9859-0	201	230
RD451-9861-0	201	240
RD451-9862-0	197	220
RD451-9863-0	197	230
	202	300
RD451-9864-0	203	010
RD451-9865-0	206	175
RD451-9866-0	203	050
RD451-9867-0	197	290
RD451-9868-0	198	310
RD451-9869-0	198	320
RD451-9870-0	197	270
RD451-9871-0	197	280
RD451-9873-0	203	100
RD451-9875-0	200	390
RD451-9876-0	197	120
RD451-9877-0	197	130
RD451-9878-0	197	140
RD451-9879-0	197	150
RD451-9880-0	197	160
RD451-9881-0	206	230
RD451-9882-0	203	030
RD451-9883-0	201	060
RD451-9884-0	207	060
RD451-9885-0	207	130
RD451-9886-0	207	220
RD451-9888-0	202	290
RD451-9891-0	203	115
RD451-9892-0	203	112
RD458-3813-0	193	180
RD458-3882-0	193	090
RD458-3913-3	187	080
RD458-3923-5	183	120
RD458-4315-2	182	010
RD458-4482-2	116	170
RD458-4486-2	119	110
RD458-4719-0	178	120
RD458-4831-0	205	050
RD458-4832-0	205	060
RD458-5313-0	63	020
RD458-5358-0	64	030
RD458-6139-0	115	010
RD458-6143-0	129	010
RD458-6143-0	130	010
RD458-6144-0	129	130
RD458-6532-0	121	070
RD458-6533-0	121	080
	121	140
RD458-6537-0	121	130
RD458-6751-0	164	010
RD458-7751-0	115	020
RD458-9651-0	130	020
RD458-9652-0	130	050
RD458-9653-0	130	070
RD458-9654-0	130	080
RD458-9656-0	130	130
RD458-9657-0	130	150
RD458-9658-0	130	160
RD458-9659-0	130	170
RD458-9661-0	130	180
RD458-9663-0	130	200
RD458-9664-0	130	220
RD458-9665-0	130	250

silverhom.co.uk

NUMERICAL INDEX
INDEX NUMERIQUE
NUMERISCHEN INDEX

PART No. / REFERENCE / BESTELL-Nr.	PAGE / PAGE / SEITE	REF.No. / POS.No. / BILD-Nr.
RD458-9765-0	117	110
	118	110
	120	150
RD458-9776-0	118	240
	120	250
RD458-9777-0	118	250
	120	260
RD458-9783-3	118	210
	120	210
RD458-9784-0	117	210
RD459-5393-0	61	230
RD459-5395-0	63	250
RD459-5397-0	61	220
RD459-6195-0	110	180
RD459-6395-0	135	051
RD459-9320-2	69	050
RD461-2190-0	171	130
RD461-2195-0	171	140
RD461-4243-0	44	030
RD461-4244-0	44	010
RD461-4245-4	44	080
RD461-4628-0	199	020
RD461-5135-0	53	470
RD461-5364-0	63	230
RD461-6640-0	161	010
RD517-5783-2	216	330
RD517-5786-0	216	320
RD517-5788-0	216	440
RD517-5789-3	216	340
RD518-7051-0	104	370
RD547-2292-0	171	150
RD551-6494-0	148	180
	149	210
RD556-4675-0	201	210
RD558-4620-0	207	070
	207	080
RD558-4621-0	207	100
RD558-4687-0	206	205
RD558-5745-0	216	400
RD558-5746-0	216	400
RD559-5791-0	216	560
RD561-4246-0	44	100
RD568-4147-0	179	120
RD568-4149-0	176	060
RD568-4230-0	30	010
RD568-4341-0	187	030
RD568-5411-0	66	095
RD568-5412-0	66	205
RD568-5413-0	67	405
RD568-5414-0	68	550
RD568-5415-0	68	560
RD568-5416-0	68	570
RD568-5418-0	68	580
RD568-6935-0	72	075
RD606-6528-0	121	050
RD606-6529-0	121	060
RD606-6575-2	128	050
RD809-4132-0	205	130
RD809-4710-4	206	010
RD809-4712-0	206	130
RD809-4830-0	205	010
RD809-4834-0	205	120
RD809-4838-0	215	200
RD809-5125-0	52	040
RD809-5371-0	62	010
RD809-5382-0	33	110
	50	090
RD809-5391-0	67	270
RD809-5714-0	216	470
RD809-5715-0	215	260
RD809-5733-0	215	280
RD809-5743-0	216	480
RD809-5745-0	215	230
RD809-5795-0	215	270
RD809-6137-3	114	010
RD809-6187-0	90	030
RD809-6768-0	177	070
RD809-6951-2	114	020
RD809-6952-0	113	030
	114	030
RD809-6952-0	115	030
RD809-6953-2	114	040
	115	035
RD809-6961-0	111	020
RD809-6966-0	111	090
RD809-6967-0	111	100
RD809-6968-0	111	070
RD809-7033-0	100	150
	101	150
	103	220
RD809-7092-0	96	180
	97	400
	98	090
	103	200
RD809-7718-0	98	070
RD809-9787-0	126	160
RD819-4559-0	175	140
RD819-5338-0	61	040
RD819-6181-0	150	130
	150	280
RD819-6181-0	151	130
	151	280
	153	310
RD819-7075-0	108	160
RD819-7723-0	73	360
RD819-9751-0	117	040
	118	040
	120	040
RD819-9752-0	117	130
	118	130
RD819-9752-0	120	140
RD819-9820-0	130	280
RD819-9831-0	130	190
RD819-9833-0	130	210
RD819-9835-0	130	230
RD819-9836-0	130	240
RD819-9837-0	130	260
RD819-9838-0	130	270
RD829-5159-0	57	300
RD829-5311-2	63	010
RD829-5387-0	63	120
RD829-5723-0	215	120
RD829-6137-0	112	010
	113	010
RD829-6532-2	121	200
RD829-6951-0	113	020
RD829-6953-0	113	040
RD839-4762-0	214	090
RD839-5739-0	216	500
RD839-5758-0	216	520
REJ58-3840-0	193	140
REJ58-3842-0	193	160
REJ58-3843-0	193	150
REJ59-3800-4	193	010
REJ59-3850-4	193	020
REJ59-3860-0	193	030
REJ59-3881-0	193	080
REJ59-3892-0	193	040
REJ59-3893-0	193	050
REJ59-3894-0	193	060
REJ59-3898-0	193	120
RG908-8644-6	71	080
	89	060
RP201-6189-0	80	140
RP201-7092-0	102	160
RP321-5122-2	52	100
RP321-5411-0	66	110
RP321-7145-0	155	140
	156	140
RP321-7146-0	155	150
RP321-7146-0	156	150
RP321-7148-0	156	230
RP321-7149-0	156	240
RP321-7158-0	155	220
	155	250
RP321-7159-0	156	270
RP321-7812-0	175	170
RP401-7909-0	73	480
RP402-6192-0	71	160
RP402-7061-0	97	410
RP402-7214-0	130	110
RP421-5411-0	45	070
	66	070
RP421-5412-0	66	080
RP421-5413-0	54	200
	54	280
	55	330
	57	320
	66	090
	128	080
RP421-5415-0	66	100
	66	100
RP421-5416-0	66	140
	132	020
RP421-5417-0	66	210
RP421-5421-0	67	300
	67	300
RP421-5422-0	67	310
RP421-5425-0	66	060
RP421-6692-0	162	150
RP421-6692-0	162	200
	162	230
RP421-6693-0	162	150
	162	200
	162	230
RP421-7612-0	126	030
RP421-7613-0	126	040
RP421-7614-0	126	050
RP421-7615-0	126	060
RP421-7616-0	126	070
RP421-7617-0	126	080
RP421-7618-0	126	110
RP421-7619-0	126	120
RP421-7624-0	126	190
RP421-7626-0	126	100
RP421-9204-0	67	280
RP421-9206-0	66	230
RP431-7969-0	136	140
RP441-5413-0	67	400
RP461-7153-0	156	120
RP461-7169-0	156	260
RP471-1722-0	83	110
RP471-4286-2	183	040
	183	060
RP471-4287-0	175	040
RP471-7145-0	155	060
RP621-6733-0	155	030
	155	050
RP671-7266-0	78	180
RP801-7908-0	72	080
RP802-6363-3	71	100
	110	100
RP811-6148-0	78	140
RP811-7056-0	103	290
RP811-7057-0	104	300
RP821-6745-0	160	030
	160	050
RP821-7011-0	105	130
	106	130
RP821-7023-0	96	280
RP831-6194-0	125	090
RP831-6363-0	71	090
	110	090
RP851-4605-0	195	010
RP851-4627-0	199	010
RP851-4646-0	197	040
RP851-4648-0	201	010
RP851-4693-0	199	015
RP851-4699-0	199	027
RP851-9836-0	201	080
RP851-9866-0	203	060
RP851-9890-0	201	155
T0070-1642-0	40	100
	44	020
T0070-7927-0	214	080
T0070-8732-0	213	030
T0070-9316-0	38	050
T0270-7169-0	205	040
T0270-7232-0	213	130
T0270-9319-0	38	040

Sverhom.co.uk

NUMERICAL INDEX
INDEX NUMERIQUE
NUMERISCHEN INDEX

PART No. REFERENCE BESTELL-Nr.	PAGE PAGE SEITE	REF.No. POS.No. BILD-Nr.
T0270-9916-0	186	283
T1060-3037-0	61	140
	61	160
	65	020
T1060-3043-0	67	340
T1060-3044-0	67	350
T1060-3045-0	67	360
T1060-3046-0	67	370
T1060-3047-0	67	380
T1060-3054-0	8	240
T1065-3054-0	64	050
	213	210
T1065-7281-0	208	010
	208	050
T1065-8734-0	213	040
T1065-8735-0	213	040
T1065-8736-0	213	040
T1065-8737-0	213	040
T1065-8738-0	213	040
T1065-8744-0	213	050
T1065-8745-0	213	060
T1065-8746-0	213	070
T1150-3050-0	66	250
T1275-7219-0	208	230
T1275-7235-0	214	230
T1850-3901-0	25	100
T1855-7216-0	208	190
T1895-7263-0	207	160
TA043-6404-0	22	090
TA043-6485-0	22	130
TC232-1673-0	31	060
V0511-6857-0	90	170
	90	210
	92	110
	92	150
	94	110
	94	150
	95	480
	95	520
V0511-7342-0	156	180
V0511-7343-0	156	190
V0511-7344-0	156	200
V0521-5186-5	52	210
	59	010
V0521-5194-0	59	075
V0521-5195-0	59	090
V0521-5198-0	59	065
V0621-5388-3	63	240
YW401-5946-0	159	100
YW415-0073-0	159	150
01023-50612	212	310
	214	070
01023-50616	174	040
01023-50620	8	140
01023-50650	1	170
01025-50612	50	060
	50	100
	63	150
01025-50616	30	110
	50	020
01025-50616	50	080
	53	340
	134	020
	187	020
	189	060
	189	150
01025-50620	61	240
01025-50625	181	050
	214	150
	214	175
01025-50625	214	220
01025-50650	112	100
01025-50655	89	150
01027-50630	186	320
01055-50640	187	123
01123-50814	16	080
01123-50816	4	020
	86	100
	187	190
01123-50820	26	060
01123-50825	10	060
01123-50828	10	070
	27	090
01123-50835	26	130
	37	070
01123-50875	26	080
	52	230
01123-51225	71	050
	128	040
01125-50816	52	170
01125-50816	53	350
	53	410
	53	510
	61	200
	62	020
	112	120
	114	050
	116	180
	119	120
	144	120
01125-50816	145	250
	149	180
	152	130
	158	230
	159	230
	178	090
	185	250
	186	270
01125-50820	53	480
	54	130
01125-50820	54	165
	56	060
	56	080
	56	190
	56	205
	56	250
	86	160
	121	020
	121	040
	124	030
01125-50820	174	090
	184	250
	185	030
	185	037
	189	070
	214	120
01125-50825	21	070
	38	100
	134	110
	205	140
01125-50825	213	080
	214	100
01125-50835	213	090
	214	050
01125-50880	44	120
01127-50825	208	130
01127-50830	21	030
01128-50820	193	070
01128-51235	74	020
	74	040
01133-51016	86	130
01133-51020	60	180
	85	160
	116	140
	192	110
01133-51025	60	220
	119	020
	119	050
	174	060
	174	190
01133-51030	23	030
01133-51055	150	180
	150	260
	151	180
	151	260
	152	230
	152	290
01133-51220	61	170
	162	180
	163	270
01133-51220	165	040
	165	190
01133-51225	85	140
	161	210
	168	100
	213	180
01133-51230	86	020
	187	230
01133-51235	71	020
01133-51240	161	120
01133-51255	169	120
01133-51630	166	030
	166	150
01133-51670	51	130
01135-51020	29	060
	30	120
	50	040
	52	150
	61	030
	64	040
01135-51020	65	050
	110	040
	116	120
	131	050
	133	040
	144	050
	145	170
	146	130
	150	120
	150	250
01135-51020	151	120
	151	250
	152	110
	152	150
	168	030
	168	050
	173	080
	173	110
	173	160
	173	220
01135-51020	174	220
	175	180
	175	200
	175	220
	176	070
	178	075
	178	110
	179	110
	181	070
	181	120
01135-51020	182	070
	186	340
	187	140
	187	170
	188	320
	208	100
01135-51025	30	070
	30	090
	44	090
	70	020
01135-51025	116	020
	116	160
	119	100
	122	110
	122	130
	124	090
	125	170
	134	050
	148	070
	148	090
01135-51025	148	130
	148	170
	148	200
	149	070
	149	090
	149	130
	149	200
	149	230
	173	180
	173	188

silverhorn.co.uk

NUMERICAL INDEX
INDEX NUMERIQUE
NUMERISCHEN INDEX

PART No. REFERENCE BESTELL-Nr.	PAGE PAGE SEITE	REF.No. POS.No. BILD-Nr.
01135-51025	173	200
	173	240
	174	050
	174	180
	175	100
	175	150
	178	080
	179	020
	179	070
	179	090
01135-51025	181	035
	181	100
	181	280
	184	270
	185	035
	185	070
	185	160
	185	180
	185	230
	188	290
01135-51025	193	190
01135-51030	53	370
	87	310
	121	120
	121	180
	128	020
	154	180
	181	030
	181	080
	182	080
01135-51030	187	220
01135-51035	54	050
	150	150
	150	160
	151	150
	151	160
01135-51040	179	040
01135-51050	181	090
01135-51060	148	040
	149	040
01135-51065	179	030
01135-51225	86	040
	147	020
01135-51230	86	270
	175	090
01135-51235	51	020
	51	040
	51	070
	147	090
01138-51020	168	070
01138-51440	80	020
01138-51640	171	110
01153-50812	6	080
01153-50830	119	070
01173-51230	164	020
01173-51270	167	060
	171	220
01173-51280	167	090
01173-51630	162	090
01176-51450	85	180
01176-51655	177	050
01176-51660	177	030
01311-10616	73	380
01311-10660	103	210
01311-10820	130	040
01311-10835	79	160
01311-10850	154	090
01311-10865	72	260
01311-11235	72	280
01315-11020	181	200
01315-11022	79	020
01350-10412	123	180
01370-11240	82	400
01513-50820	40	090
01517-51030	23	020
01518-50822	27	100
01754-50610	13	120
01754-50612	3	040
	28	100
	33	100
01754-50612	33	120
	35	080
	39	090
	40	065
	42	050
	47	080
	48	080
	49	100
01754-50616	8	230
	15	060
01754-50616	25	020
	25	040
	27	110
	45	030
01754-50620	25	060
	42	020
	214	240
01754-50625	35	060
	214	170
	214	190
01754-50640	32	040
01754-50660	26	030
01754-50665	26	040
	33	070
01754-50800	8	070
01754-50812	2	060
	86	250
01754-50816	13	080
	13	140
	16	120
01754-50816	20	060
	36	025
01754-50820	8	200
	8	220
	14	060
	33	030
	35	030
	36	040
	44	070
01754-50825	20	050
01754-50825	40	060
01754-50830	8	050
01754-50840	8	180
01754-50855	6	120
01754-50865	33	040
01754-50885	8	080
01754-51016	90	020
	110	030
	115	040
01755-50612	7	140
01755-50612	7	160
01774-51016	40	050
01774-51045	21	020
01774-51220	144	200
	144	220
01774-51225	45	080
01775-51020	45	090
	193	130
01820-50615	211	230
02014-50060	61	090
02014-50060	187	125
02054-50050	60	110
02056-50060	65	060
02114-50080	23	040
	61	120
	116	080
	119	080
	213	200
02156-50080	26	090
	27	130
02174-50120	171	230
02552-50060	183	080
	183	230
02572-50100	60	150
02572-50120	167	070
	167	100
02751-50060	193	100
	206	110
02751-50080	17	080
	40	110
02751-50080	193	170
02761-50040	18	100
03024-50412	38	160
03024-50512	121	065
03024-50516	180	050
03024-50520	19	050
	19	100
03034-50412	63	070
03034-50612	69	060
	181	220
03034-50612	181	240
	181	260
	211	150
	211	170
03034-50616	181	140
	194	085
	210	030
	210	180
	210	220
03034-50620	180	080
03054-50406	128	070
03054-50535	7	070
03650-50606	158	170
	160	150
04011-50100	116	050
	188	250
04011-50160	51	140
	161	160
04012-50060	123	200
04012-50080	121	100
04012-50080	121	160
04013-50060	61	080
	183	200
	183	220
04013-50080	6	060
	52	240
	121	220
	121	240
	124	060
	180	020
04013-50080	183	140
	185	120
	187	110
04013-50100	60	140
04013-50120	61	180
	164	030
	185	050
	193	115
04015-50060	134	030
	183	090
04015-50080	185	125
04015-50100	60	190
	60	230
	116	130
	119	030
	119	060
	168	080
	174	070
	174	200
	192	120
04015-50120	86	030
	161	110
	162	190
	162	260
	165	030
	165	180
	213	170
04015-50160	162	110
	164	060
04512-50050	7	080
04512-50050	60	100
04512-50060	65	070
04512-50080	6	070
	23	050
	26	100
	27	120
	61	110
04512-50100	129	140
04512-50120	171	240
04512-50200	192	050

silverhorn.co.uk

NUMERICAL INDEX
INDEX NUMERIQUE
NUMERISCHEN INDEX

PART No. REFERENCE BESTELL-Nr.	PAGE PAGE SEITE	REF.No. POS.No. BILD-Nr.
04611-00240	90	280
04611-00370	77	110
	81	090
04611-00420	72	100
04611-00800	85	100
04612-00180	154	070
04612-00220	81	040
04612-00250	16	110
04612-00350	75	180
04612-00400	83	060
04612-00500	85	070
04717-00810	86	240
04717-01000	4	170
	29	080
04717-01610	86	210
04810-50800	85	080
04810-51050	77	170
04810-51200	77	180
04810-51500	86	070
04811-10180	154	030
04811-10200	154	060
04811-10220	99	060
	100	060
	101	060
	102	060
	103	050
	105	060
	106	060
	107	060
	108	060
04811-10220	109	060
04811-10300	11	160
04811-10440	71	040
04811-10700	158	120
04811-10800	160	100
04811-10900	159	110
04811-51100	81	150
04811-51300	81	160
04811-51450	82	370
04814-00090	3	025
04816-00100	123	220
04816-00120	98	040
04816-00160	99	140
	100	140
	101	140
	102	140
	103	130
	105	120
	106	120
	107	140
04816-00160	108	140
	109	140
	111	150
04816-05150	36	110
04816-50250	171	100
04816-50300	86	120
	169	070
04817-00030	73	500
	102	180
04817-00060	59	050
04817-00060	81	280
04817-00070	78	070
	78	270
	79	150
	82	390
04817-00080	72	190
	73	320
	73	420
04817-00090	59	100
04817-00100	25	090
04817-00100	78	110
	96	300
	111	160
04817-00110	71	150
	71	170
	71	190
	71	210
	71	230
	73	340
	73	430
04817-00110	74	080
	79	180
	80	110
	80	130
	80	150
	80	170
	80	190
	82	480
	84	070
	84	100
04817-00110	84	120
	84	180
	84	200
	86	190
	88	020
	88	040
	88	090
	88	110
	88	130
	88	150
04817-00110	89	120
	89	140
	90	080
	91	320
	91	360
	91	380
	91	400
	91	420
	91	540
	91	560
04817-00110	93	320
	93	340
	93	360
	93	400
	93	420
	93	440
	93	470
	93	490
	93	510
	93	530
04817-00110	93	560
	93	590
	94	040
	94	080
	94	195
	94	205
	94	215
	94	230
	94	250
	94	265
04817-00110	95	280
	95	300
	110	060
	110	150
	111	170
	112	030
	112	050
	112	070
	112	090
	114	070
04817-00110	114	090
	114	110
	114	130
	114	150
	115	060
	115	080
	115	100
	115	120
	115	140
	115	160
04817-00110	115	180
	122	030
	122	050
	122	070
	122	090
	123	240
	125	030
	125	060
	125	080
	125	100
04817-00110	125	120
	125	140
	125	160
	126	090
	129	030
	129	050
	129	080
	129	100
	129	120
	135	090
04817-00110	135	110
	135	130
	135	150
	135	170
	135	190
	136	090
	136	110
	136	130
	136	160
	136	180
04817-00110	136	200
	143	070
04817-00120	79	140
04817-00140	71	110
	71	130
	76	290
	78	190
	79	070
	79	110
	81	210
04817-00140	81	260
	84	140
	89	100
	90	100
	90	120
	90	140
	90	160
	90	180
	90	200
	90	220
04817-00140	91	440
	91	460
	91	490
	91	510
	92	020
	92	040
	92	060
	92	080
	92	100
	92	120
04817-00140	92	140
	92	160
	92	180
	92	200
	92	220
	92	240
	92	260
	92	280
	92	300
	94	020
04817-00140	94	060
	94	100
	94	120
	94	140
	94	160
	95	470
	95	490
	95	510
	95	530
	110	080
04817-00140	110	110
	110	130
	110	170
	110	195
04817-00160	2	070
	59	080
	73	330
	98	100
	154	040
04817-00180	74	060

silverhorn.co.uk

NUMERICAL INDEX
INDEX NUMERIQUE
NUMERISCHEN INDEX

PART No. REFERENCE BESTELL-Nr.	PAGE PAGE SEITE	REF.No. POS.No. BILD-Nr.
04817-00180	80	050
	80	070
	80	090
	81	230
	81	250
	82	440
	82	460
	84	160
	88	070
	89	050
04817-00180	89	080
	94	180
	95	360
	95	390
	95	430
	95	450
	110	190
	134	070
	134	090
	144	030
04817-00180	144	070
	144	100
	145	030
	145	050
	146	020
	150	140
	150	230
	150	290
	151	140
	151	230
04817-00180	151	290
	152	260
	153	320
	154	110
	154	130
	154	160
	154	210
04817-00200	111	180
	117	070
	118	070
04817-00200	120	070
	130	100
	154	050
04817-00220	82	380
	158	190
	158	250
	159	180
	159	250
04817-00240	71	070
	90	040
04817-00240	90	060
	90	240
04817-00290	78	150
04817-08500	169	210
	170	310
04817-50300	7	120
04817-50600	130	030
05012-00410	78	030
	82	340
05012-00609	1	090
05012-00612	1	100
	8	030
	82	350
05012-00614	78	220
05012-00620	78	260
05012-00818	82	360
05012-01018	1	110
05012-01020	70	030
05122-50650	183	190
05122-50875	121	090
05122-50875	121	150
05411-00414	76	300
05411-00516	154	020
05411-00528	6	040
05411-00530	154	080
05411-00630	205	070
05411-01080	169	080
05511-50215	121	110
	121	170
05511-50320	116	060
05511-50425	161	150
05511-50645	170	380
05515-50800	183	150
	185	130
	187	120
05515-51000	188	260
05515-51200	185	060
05525-50600	183	210
05525-50800	124	070
05712-00410	1	190
05712-00535	16	040
05712-00720	13	060
	32	060
05712-00730	11	130
06115-54047	80	040
	88	060
	95	380
	144	020
	145	020
	154	150
06311-55010	4	160
06331-45010	29	070
06331-45016	86	200
06611-15010	159	210
	161	230
	162	170
	162	250
	165	020
	165	170
	166	040
06611-15010	166	100
	169	190
	170	290
	173	045
	177	110
06616-25010	155	170
	158	070
	159	200
	162	070
	165	130
06616-25010	165	140
	167	040
06616-35010	173	040
07715-00401	13	040
07715-01603	158	180
	159	170
	160	160
07715-03205	75	090
07715-03213	8	110
07715-03221	77	070
08101-06203	78	200
	82	320
08101-06206	171	170
08101-06308	83	040
08103-06005	77	030
08511-00610	183	180
08511-00808	183	125
08511-01008	116	040
08511-01020	187	160
08511-01215	185	220
08511-01610	127	020
	205	020
08511-02020	116	100
09318-88068	18	020
09318-88100	42	080
09318-88115	42	090
09318-88125	29	100
09318-88130	28	090
	35	110
	45	050
09318-88130	52	030
09318-88155	28	040
	28	080
	47	030
09318-88180	28	060
	35	100
	36	060
	49	040
	49	090
09318-88185	208	040
09318-88185	208	080
09318-88200	36	070
	47	020
	47	050
	48	110
09318-88260	47	060
09318-89045	29	020
	29	040
09318-89066	38	130
	38	180
09318-89066	38	190
09318-89069	38	120
	38	210
09661-60420	52	220
09661-70050	57	330
09661-70080	56	020
09664-80050	54	140
	55	300
	56	210
09664-80060	52	300
09664-80080	53	520
09664-80100	54	220
09664-80130	53	390
09664-80150	54	170
09664-80280	56	150
09664-80300	56	090
09664-80460	52	180
09664-80480	54	060
09664-80550	56	290
09664-80600	52	250
09664-81300	52	090
09664-81650	52	060
09664-81800	54	250
11151-4135-0	60	040
11173-6313-0	24	230
11197-6307-0	24	030
11197-6308-0	24	020
11197-6332-0	24	170
11460-6311-0	24	080
11460-6312-0	24	190
11460-6327-0	24	090
11460-6350-0	24	040
11460-6353-0	24	050
11460-9331-0	24	160
13963-9201-0	24	220
14182-9203-0	22	260
14911-4275-0	52	080
	52	110
	52	130
	52	200
14911-4275-0	52	270
	52	290
	53	400
	53	430
	53	460
	53	530
	54	080
	54	110
	54	150
	54	190
14911-4275-0	54	230
	54	270
	55	310
	56	030
	56	110
	56	130
	56	170
	56	220
	56	280
	57	310
14911-4275-0	57	340
15021-1424-0	6	110
15221-0337-0	4	070
15221-0338-0	1	060
15221-0339-0	1	080
15221-0349-0	4	080
15221-1315-3	5	060
15221-1333-0	5	040
15221-1398-0	5	050
15221-1431-0	6	030

silverhorn.co.uk

NUMERICAL INDEX
INDEX NUMERIQUE
NUMERISCHEN INDEX

PART No. REFERENCE BESTELL-Nr.	PAGE PAGE SEITE	REF.No. POS.No. BILD-Nr.
15221-1435-3	6	020
15221-1443-0	6	050
15221-1627-0	13	070
15221-2336-0	11	170
15221-3365-0	1	120
15221-3568-2	1	200
15221-9153-0	26	070
15241-3695-0	8	090
15261-9601-0	4	090
15321-7326-0	26	110
15321-7334-0	1	130
15401-6339-0	24	130
15401-9569-0	54	040
15451-9407-0	85	170
15451-9667-0	2	040
15471-2331-2	11	140
15471-9153-0	4	040
15501-7247-0	31	040
15511-6376-0	24	150
15511-9666-0	24	200
15521-3693-0	8	100
15521-7332-0	8	120
15521-9602-0	1	020
	75	100
	78	250
	79	120
	79	130
	169	105
	171	060
15521-9603-0	1	030
15521-9603-0	82	310
15531-7243-2	31	070
15601-0456-0	10	130
15601-1555-3	13	010
15601-9665-0	39	100
15621-1403-0	6	090
15628-3211-0	2	050
15707-3375-0	2	030
15841-5385-0	19	030
	19	080
15841-5386-0	19	040
	19	090
15852-3314-0	7	110
15881-6415-0	22	280
15881-6426-0	22	080
15881-6471-0	22	060
15881-6480-0	22	100
15881-6490-0	22	240
15881-9104-0	22	200
15881-9105-0	22	220
15881-9201-0	22	030
15881-9202-0	22	250
15881-9301-0	22	070
15881-9302-0	22	210
15881-9303-0	22	180
15881-9304-0	22	190
16221-7327-0	26	120
16241-1172-0	43	070
16241-7336-0	49	080
	55	360
16241-7337-0	27	070
16241-9602-0	8	020
16271-9616-0	1	050
16285-6357-0	24	210
16285-9201-0	24	240
16427-6411-0	22	020
16427-9101-0	14	070
16429-9201-0	4	050
16433-0446-0	10	080
16483-1710-0	37	020
16483-1711-0	37	060
16483-7411-0	32	020
16541-9579-0	54	020
16652-6477-0	22	110
16652-6478-2	22	050
16661-7305-0	27	050
16661-7355-0	27	030
17077-0161-5	2	010
17111-1361-2	4	130
17111-1362-0	4	120
17123-6326-0	24	085
17311-2231-2	11	080
17311-2297-0	11	080
17311-2298-0	11	080
17331-7334-2	1	071
	7	020
17333-9101-3	2	020
17341-6320-0	24	110
17365-7425-2	32	010
17369-6423-0	22	230
17381-6338-0	24	120
17391-9616-0	1	040
19013-0345-0	4	140
19013-9685-0	15	050
19129-0235-0	77	200
19202-2325-0	11	150
19202-2328-0	11	110
19202-9683-0	9	040
19212-6310-0	24	070
19212-9713-0	24	180
1A021-1172-0	28	030
	36	100
1A021-1426-0	6	010
1A021-1452-3	7	090
1A021-2131-0	11	030
1A021-2319-2	11	115
1A021-2411-0	11	120
1A021-2425-4	13	130
1A021-3515-0	1	160
1A021-6382-0	14	020
1A021-7292-0	26	050
1A021-7333-2	8	130
1A021-7351-0	27	040
1A021-7352-0	27	060
1A021-9103-0	8	060
1A021-9602-0	8	160
	26	020
1A024-3323-0	48	090
1A051-7343-0	27	080
1A053-7284-0	8	170
1A071-0704-4	10	090
1A071-0705-4	10	110
1A085-7280-0	8	150
1A091-0436-2	10	030
1A091-0454-0	10	020
	10	100
	10	120
1A091-0482-0	10	050
1A091-0709-5	10	010
1A091-1511-0	13	020
1A091-1651-3	13	050
1A091-2347-2	11	180
1A091-2348-2	10	015
	10	095
	10	115
1A091-2353-2	11	200
1A091-2354-2	11	210
1A091-2391-0	11	180
1A091-2392-0	11	180
1A091-2393-0	10	015
1A091-2393-0	10	095
	10	115
1A091-2394-0	10	015
	10	095
	10	115
1A091-2395-0	11	200
1A091-2396-0	11	200
1A091-2397-0	12	210
1A091-2398-0	12	210
1A460-1870-0	40	010
1A460-2501-2	14	010
1C010-1356-0	4	110
1C040-3367-0	48	070
1E013-3501-3	1	150
1E196-3261-0	9	030
1E518-4207-0	17	090
1E518-4209-0	17	095
1E518-4222-0	17	100
1G279-2133-0	11	040
1G390-8661-0	217	030
1G492-1622-0	16	100
1G513-3655-0	3	030
1G557-9665-0	48	030
1G730-7303-5	27	010
1G730-7341-2	27	020
1G742-0512-0	7	030
1G750-0331-2	4	150
1G750-0360-2	4	150
1G750-0361-2	4	150
1G750-0362-2	4	150
1G750-0363-2	4	150
1G772-3701-2	49	010
1G776-0565-0	43	020
1G777-9665-0	48	050
1G791-2401-3	13	090
1G796-5362-0	18	050
1G830-1601-0	13	030
1G840-2302-0	11	090
1G842-2375-2	12	220
1G842-2376-0	12	220
1G842-2377-0	12	220
1G848-7428-0	32	050
1G851-0481-3	10	040
1G852-1311-2	5	010
1G852-1312-2	5	020
1G852-6551-2	18	080
1G861-9730-0	16	060
1G896-1324-0	5	030
1G896-1328-0	5	070
1G896-1358-0	4	100
1G896-1423-0	6	100
1G896-3566-0	1	180
1G911-4246-0	53	490
	56	140
	56	230
1G911-9102-2	7	100
1G916-2516-0	14	030
1G924-0543-0	7	040
1G924-1720-0	37	015
1G924-2198-0	11	060
1G924-2201-4	11	050
1G924-5175-0	16	020
1G924-9580-2	48	040
1G927-7415-0	32	030
1G928-3324-0	48	100
1H092-6030-0	25	110
1J455-3905-0	25	070
1J500-1850-0	41	010
1J500-1851-0	41	020
1J520-1070-0	38	150
1J520-1860-0	42	010
1J530-9150-0	37	030
1J542-9250-0	34	040
	37	040
1J574-1371-0	35	070
1J700-2214-0	11	070
1J730-6401-2	21	010
	22	010
1J730-6402-2	22	040
1J730-6406-0	22	120
1J730-6431-0	22	140
1J730-6757-0	22	270
1J770-0513-0	46	030
1J770-0581-0	46	020
1J800-0570-0	33	060
1J800-1632-0	16	070
1J800-1691-0	16	050
1J800-4267-0	54	160
	56	040
1J800-4269-0	54	163
1J800-4269-0	56	050
1J800-4275-0	18	035
1J800-4302-0	54	010
	58	010
1J800-4317-0	58	050
1J800-4322-0	58	020
1J800-4341-0	58	040
1J800-4365-0	15	040
	54	030
1J800-4397-0	58	030

Silverhorn.co.uk

NUMERICAL INDEX
INDEX NUMERIQUE
NUMERISCHEN INDEX

PART No. REFERENCE BESTELL-Nr.	PAGE PAGE SEITE	REF.No. POS.No. BILD-Nr.
1J800-5052-0	17	040
	20	030
1J800-5115-0	16	030
1J800-5213-0	17	050
1J800-5315-0	18	060
1J800-5320-0	18	070
1J800-5349-0	18	040
1J800-5371-0	19	020
1J800-5372-0	19	060
1J800-5373-0	19	070
1J800-5966-0	25	010
1J800-9101-0	17	060
1J800-9143-0	17	140
1J800-9149-0	17	070
1J800-9578-0	20	020
1J800-9579-0	17	020
1J800-9580-0	17	030
1J800-9581-0	15	020
1J800-9582-0	15	030
1J800-9678-0	17	120
1J800-9679-0	17	130
1J801-0413-0	8	040
1J801-0584-0	1	140
1J801-1841-2	39	020
	39	050
1J801-1852-0	41	030
1J801-1862-0	42	030
1J801-1863-2	42	040
1J801-1864-2	42	060
1J801-1865-0	42	070
1J801-1873-0	40	040
1J801-5050-0	17	010
1J801-5054-0	17	110
1J801-5203-0	15	010
1J801-5305-2	18	030
1J801-5375-0	19	010
1J801-5971-0	25	030
1J801-5974-0	14	050
1J801-7270-0	26	010
1J801-7301-0	26	140
1J801-9149-0	34	030
1J801-9755-0	17	150
1J802-0566-0	33	050
1J802-0573-0	33	090
1J802-1060-0	33	080
1J802-1162-4	43	010
1J802-1468-0	7	050
1J802-1872-0	40	030
1J802-2105-0	11	020
1J802-2109-0	11	020
1J802-2111-0	11	010
1J802-2190-0	11	010
1J803-1741-0	35	050
1J803-1743-0	35	020
	36	030
1J803-5967-0	25	050
1J803-7147-0	36	080
1J803-7148-0	36	090
1J803-7334-0	28	020
1J803-7335-0	28	050
1J804-0304-0	4	060
1J804-1176-2	33	010
1J804-1182-0	33	020
1J804-1235-0	34	020
1J804-1602-0	16	010
1J804-1732-0	35	010
1J804-4250-2	18	010
1J804-4285-2	20	010
1J804-5060-2	20	040
1J804-6556-0	18	090
1J804-7141-0	36	010
1J804-7143-2	36	020
1J804-7146-0	36	050
1J804-7181-0	35	090
1J804-7182-0	28	070
1J805-0101-3	1	010
1J805-1164-0	43	050
1J805-1450-0	7	010
1J805-1701-2	37	010
1J805-1871-0	40	020
1J805-1894-0	39	040
1J805-3304-0	48	010
1J805-3305-0	48	060
1J805-3352-0	48	120
1J805-7159-0	47	070
1J805-9728-0	41	050
1J813-0174-3	4	030
1J813-0175-2	4	010
1J813-0402-0	8	010
1J813-0460-2	14	040
1J813-0503-0	45	010
	46	010
1J813-0530-0	47	045
1J813-0582-2	45	020
1J813-0583-2	45	040
1J813-0585-3	47	010
1J813-0586-3	47	040
1J813-1231-2	34	010
1J813-1232-0	37	050
1J813-1845-0	39	070
1J813-1846-0	39	080
1J813-1880-0	39	030
1J813-1895-0	39	060
1J813-3641-4	3	010
1J813-3650-0	3	020
1J813-3708-0	9	020
1J813-3715-0	49	030
1J813-3716-2	49	050
1J813-3717-0	49	060
1J813-3718-0	49	070
1J813-4221-0	45	060
1J813-6270-3	35	040
1J813-6301-0	23	010
	24	010
1J813-6435-0	8	190
1J813-6445-0	8	210
1J813-6509-2	25	120
1J813-6511-2	7	130
1J813-6517-0	7	150
1J813-7331-2	28	010
1J813-7428-0	32	050
1J813-9569-0	15	070
1J813-9728-0	41	040
1J821-1891-0	39	010
1J821-1893-0	39	010
1J826-0414-0	11	190
1J854-2437-0	13	110
1J860-2498-2	13	100
1J860-7101-0	1	070
1J860-9579-0	48	020
1K531-6460-2	22	170
1K976-9101-2	40	070
30810-1887-0	205	030
31351-2193-0	75	160
31355-8229-0	211	220
32350-3329-0	61	070
32751-9630-0	148	150
	149	150
33860-3163-0	83	090
34070-1603-0	30	030
34070-7162-0	205	100
34070-7163-0	205	080
34076-6625-0	81	270
35820-1518-0	131	030
36919-5334-0	205	110
38430-2554-0	171	180
3A851-7218-0	208	250
3C081-7531-0	60	090
3C131-4246-0	52	140
	56	270
3C581-5009-0	213	160
3C581-7216-0	208	210
3C581-7261-0	201	165
3F760-5388-0	205	090
3G704-1739-0	31	080
3G710-7590-0	64	020
3G710-7591-0	64	010
3G910-7424-0	181	170
3M740-8319-0	215	150
3N340-7556-0	66	237
3N340-7556-0	217	060
3P300-5743-0	206	060
3P300-5744-0	206	050
3P300-5745-0	206	040
3P300-5746-2	206	070
3P300-5747-0	206	030
3P300-5748-0	206	100
3P300-5749-2	206	090
3P300-5750-0	206	080
3P300-5751-0	206	020
3P300-9517-0	63	180
3P903-0460-0	54	120
3R600-5413-0	207	150
44312-2346-0	169	200
	170	300
48100-1584-0	169	220
	170	320
51601-2224-0	43	030
52300-3412-0	121	210
	121	230
52300-3412-0	180	030
53660-5381-0	63	140
53696-1323-0	127	030
55311-4126-0	55	290
	67	490
	132	100
	135	050
	135	052
	136	050
	140	040
55311-4126-0	140	070
	141	030
	141	090
	150	060
	151	060
	152	090
	214	173
	214	250
55611-4421-0	182	050
	183	027
55611-4421-0	189	100
	215	170
58700-1107-0	81	050
59700-2564-0	31	030
5H600-1262-0	78	170
	79	060
	79	100
5H601-4194-0	25	080
5H730-2629-0	116	200
	119	140
67111-5187-0	157	330
	158	280
	163	300
67156-5515-0	185	100
68011-6222-0	84	050
68021-8137-0	96	020
68111-2153-0	170	370
68131-6174-0	144	090
68191-7045-0	99	070
	100	070
68191-7045-0	101	070
	102	070
	103	060
	105	070
	106	070
	107	070
	109	070
68191-7093-0	99	020
	100	020
	101	020
68191-7093-0	102	020
	103	015
	105	020
	106	020
	107	020
	108	020
	109	020
68191-9716-0	117	160
	118	160
	120	160

Sivelhom.co.uk

NUMERICAL INDEX
INDEX NUMERIQUE
NUMERISCHEN INDEX

PART No. REFERENCE BESTELL-Nr.	PAGE PAGE SEITE	REF.No. POS.No. BILD-Nr.
68221-1463-0	169	050
68241-6692-3	161	250
	163	280
68311-1334-0	75	060
68311-1335-0	85	110
68311-1338-0	85	120
68311-1359-0	75	270
68311-4148-0	173	060
68311-4236-0	175	050
68311-6186-0	80	080
68311-6186-0	154	100
68311-6213-0	86	280
68311-6432-0	84	130
	89	090
	110	160
68311-7239-0	98	140
	103	140
68311-7283-0	43	060
68328-5741-0	215	050
68351-2216-2	172	030
68351-2216-2	172	060
68351-2217-4	172	070
68351-2218-2	172	040
68351-2219-0	172	050
68371-2157-2	169	170
	169	270
68493-4275-0	175	120
68493-7145-0	72	140
68499-8587-0	117	030
	118	030
68499-8587-0	120	030
	130	060
68499-8589-0	117	060
	118	060
	120	060
	130	090
68499-8591-0	130	120
68499-8592-0	117	100
	118	100
	120	100
68499-8592-0	130	140
68541-2161-0	169	185
	170	285
68541-6656-2	164	050
68551-6142-0	81	290
68591-6323-0	88	010
68651-1341-0	75	130
68651-1351-0	75	220
68651-2225-2	172	080
68651-7238-0	72	290
68651-7249-0	98	150
	103	250
68701-6657-0	30	060
68701-7178-0	99	120
	100	120
	101	120
	102	120
	103	110
	107	120
	108	120
68701-7178-0	109	120
68701-7179-0	99	130
	100	130
	101	130
	102	130
	103	120
	107	130
	108	130
	109	130
68721-6698-0	165	200
68721-6739-0	143	010
68721-6743-0	143	020
	143	040
	177	100
68721-6748-0	143	030
	177	090
68728-7615-0	80	120
	88	080
	88	100
	88	120
68728-7615-0	88	140
	89	130
	91	370
	91	390
	91	410
	91	530
	93	310
	93	350
	93	480
	93	500
68728-7615-0	93	520
	93	550
	93	580
	94	190
	94	200
	94	210
	94	220
	94	240
	94	260
	125	110
68728-7615-0	135	180
	143	060
68741-6656-0	150	300
	153	330
	163	290
	163	320
68741-6662-5	166	060
68741-7056-0	97	440
68761-6685-0	166	180
68761-6686-0	165	200
68811-9395-2	97	420
68811-9420-0	97	390
68811-9534-0	97	430
68841-5315-0	144	110
	145	240
68841-7026-0	108	070
68841-7071-0	72	070
68861-7012-0	97	340
	103	230
68861-7033-0	97	350
68861-7034-0	97	360
68861-7035-0	97	370
68861-7036-0	97	380
68881-9643-0	98	120
69191-6387-0	90	070
69198-5784-2	216	460
69251-4127-0	61	190
69254-7845-0	91	310
	91	350
69254-7849-0	110	050
69284-6317-0	60	070
6A320-4263-0	188	300
6A671-7509-0	211	120
6A671-7534-2	213	190
71585-1119-0	116	220
	119	160
	214	260
90545-1134-0	155	300
	157	320
	158	270
90545-1134-0	161	260

silverhorn.co.uk

silverhorn.co.uk

KALPIS No.	KBA1000052
LINE / No.	A
01	1J813-01000 D1803-CR-TE4-BH5
02	1J813-11000 D1803-CR-TE4-BH6
03	RD159-10080 KX042-4EU GX1L
04	RD159-11080 KX042-4EU X1L
05	RD159-30080 KX042-4EU GX2L
06	RD159-31080 KX042-4EU X2L
07	RD159-50080 KX042-4EU KGX1L
08	RD159-51080 KX042-4EU KX1L
09	RD159-70080 KX042-4EU KGX2L
10	RD159-71080 KX042-4EU KX2L

210. 270. 274. KXAK. 0. AK PRINTED in JAPAN

Kubota®

www.kubota.co.jp

silverhorn.co.uk

Copyright © 2011-2017 by Kubota Corporation. All rights reserved