ILLUSTRATED PARTS LIST
LISTE DES PIECES
STÜCK LISTE

KUBOTA

MODEL
MODELE
MODELL

KX057-4

EXCAVATOR
PELLETEUSE
BAGGER

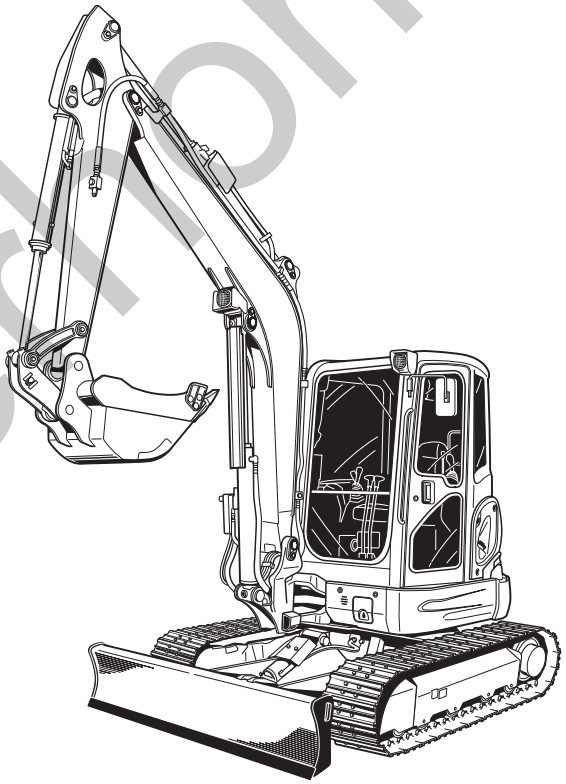

Kubota

97899-10920
SEPT.
SEPTEMBRE 2009
SEPT.

silverthorn.co.uk

NOTICE

This Parts List is for the following purposes.

1. When ordering parts, check with this Parts List to confirm the part number and the name of parts.
2. When making repairs, refer to the illustrations in this Parts List.
3. This Parts List is subject to change without notice.

NOTE

Utilisation de ce livre

1. A la commande d'une pièce, chercher la référence et le nom de la pièce.
2. Pour les rèparations, employez les illustrations.
3. La liste des pièces peut-être modifiè sans préavis.

ACHTUNG

Die vorliegende Stückliste ist zur Verwendung der folgenden Fälle aufzubewahren:

1. Bei Bestellung der Teile anhand dieser Liste die Kennzahl und die Bezeichnung der Teile feststellen.
2. Bei Reparatur auf die Figur in der Stückliste Bezug nehmen.
3. Änderungen dieser Bestandteilliste vorbehalten.

silverhorn.co.uk

INSTRUCTIONS
INSTRUCTION
ERKLÄRUNG

① ②

010200 PISTON AND CRANKSHAFT 〔B〕
PISTON ET VILEBREQUIN 〔B〕
KOLBEN UND KURBELWELLE 〔B〕

⑩ → S.No. ; A:<=15000, B:14000 to 15000

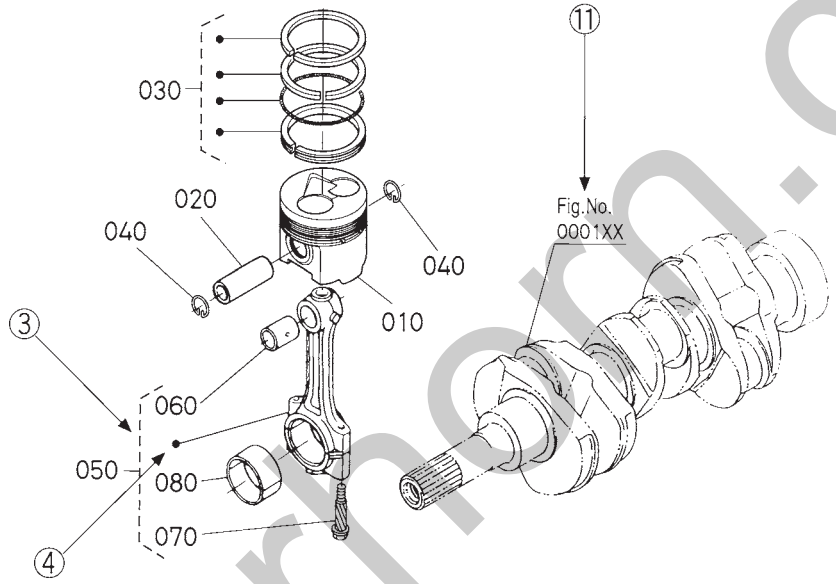

⑤ ⑥ ⑦ ⑧ ⑥ ⑨

A:XXXX, B:XXXX

REF. No. POS.No. BILD-Nr.	PART No. REFERENCE BESTELL-Nr.	PART NAME	DESIGNATION	BEZEICHNUNG	Q'TY/S.No. QTE/No.S. STUECK/S.Nr. A	Q'TY/S.No. QTE/No.S. STUECK/S.Nr. B	I.C.	REMARKS REMARQUES BEMERKUNGEN
010	15800-0000-0	PISTON	PISTON	KOLBEN	1 <=15000	1 <=15000		〔Example—1〕
010	15800-0000-2	PISTON	PISTON	KOLBEN	1 >=15001	1 >=15001	←	〔Exemple—1〕
020	15800-1000-0	PIN,PISTON	AXE DE PISTON	KOLBENBOLZEN	1 <=15000	1 <=15000		〔Beispiel—1〕
020	15800-1000-2	PIN,PISTON	AXE DE PISTON	KOLBENBOLZEN	1 >=15001	1 >=15001	≠ ←	〔Example—2〕
030	15800-2000-0	ASSY PISTON RING	ENS.JEU DE SEGMENTS	KOLBENRINGE	1 <=15000	1 <=15000		〔Exemple—2〕
030	15830-2000-0	ASSY PISTON RING	ENS.JEU DE SEGMENTS	KOLBENRINGE	1 >=15001	1 >=15001	↔	〔Beispiel—2〕
								〔Example—3〕
								〔Exemple—3〕
								〔Beispiel—3〕

silverhorn.co.uk

① Fig. No. ..... Represents No. corresponding to each group name.

② Specifications ..... The types and destinations of sister models are indicated. These indications are given to tell their relevant pages in this book.
(for sister models)

③ Components ..... The components of an assembly are identified by a bracket of dotted lines.

④ Point ..... Indicates that the parts is not sold independently.
The assembly (Ref.No.050) containing the part needs to be ordered.

⑤ REF. No. ..... Reference numbers are assigned to parts in the illustration.The code number of a part in the illustration can be identified by referring to the same reference number in the parts list.

⑥ Model name ..... The name of the basic model is indicated in this column. Other applicable models are indicated on the "REMARKS" column ⑨.

⑦ S. No. ..... Indicates a group of serial numbers to which a design change is applied.
(serial No.)

Engine Serial No.

7 J 0001
7 K A001

Lower 4 digits in Numerals or Alphabetical letter (A to Z) and Numerals (start 0001 to max Z999).

5th digit ····· Alphabetical letter (Month of manufacture).

Month	1	2	3	4	5	6	7	8	9	10	11	12
	A,B	C,D	E,F	G,H	J,K	L,M	N,P	Q,R	S,T	U,V	W,X	Y,Z

6th digit ····· Numerals or Alphabetical letter (Year of manufacture).

Year	1998	1999	2000	01	02	03	04	05	06	07	08	09	10	11
	W	X	Y	1	2	3	4	5	6	7	8	9	A	B

⑧ I. C. ..... Indicates the interchangeability of parts due to design change.
(interchangeability)

Example-1 ..... ← indicates that a new part can replace an old part, but not vice versa.
15800-0000-0 is applicable to the first serial number to S. No. 15000.
15800-0000-2 is applicable to the first serial number and above.

Example-2 ..... ≠ indicates that the new and old parts are not interchangeable.
15800-1000-0 is applicable to the first serial number to S. No. 15000.
15800-1000-2 is applicable to S. No. 15001 and above.

Example-3 ..... ↔ indicates that the new and old parts are interchangeable. Both 15800-2000-0 and 15830-2000-0 are applicable to the first serial number and above.

⑨ REMARKS 1 ..... In this column, enter other applicable model names, dimensions and other special items. The following symbols and abbreviations are used throughout this book.
29∗12.00-15 ... Tire size sq.m .... m^2 sq.mm .... mm^2
cu.m .... m^3 cu.mm ... mm^3 D ... Diameter L .... Length

⑩ REMARKS 2 ..... The following expressions are used in NOTE for each group.
Machines' serial numbers are indicated as follows.
<=15000 ..... Serial number below 15000.
>=15001 ..... Serial number above 15001.
14000 to 15000 ..... Serial number 14000 to 15000.
For some models, the above expressions may also be used REMARKS 1 ⑨.

⑪ Fig. No. ..... Indicates the numbers of figures for the parts that are shown in virtual images.
(virtual images)
A figure number with XX means that there are two or more figures depending on the sister models.

silverhorn.co.uk

① No. de Fig. ..... Représente le No. de chaque nom de groupe.

② Spécifications (pour modèles soeurs) ..... Les types et les destinations des modèles soeurs sont indiqués. Ces indications sont données pour donner leurs pages relatives dans ce livre.

③ Composantes ..... Les composantes d'un ensemble sont identifiées par des parenthèses en pointillé.

④ Point ..... Indique que la pièce n'est pas à vendre toute seule.
Elle doit être commandée avec l'ensemble (POS.No. 050) qui la contient.

⑤ POS.No. ..... Des numéros de position sont donnés aux pièces représentées dans l'illustration.
Le référence d'une pièce de l'illustration peut être identifié en se reportant au même numéro de position indiqué dans la liste des pièces détachées.

⑥ Nom de type ..... Le nom du type de base est indiqué dans cette colonne. Les autres modèles sont indiqués dans la colonne des "REMARQUES" ⑨.

⑦ No. S. (No. de série) ..... Indique un groupe de numéros de série qui a subit des modifications de modèle.

No. de série de moteur

7 J 0001
7 K A001

4 chiffres inférieurs en lettres numérals ou alphabétiques (de A à Z) et numérals (de 0001 jusqu'à Z999 au maximum).

5ème chiffre ····· Lettre alphabétique (Mois de fabrication).

Mois	1	2	3	4	5	6	7	8	9	10	11	12
	A,B	C,D	E,F	G,H	J,K	L,M	N,P	Q,R	S,T	U,V	W,X	Y,Z

6ème chiffre ····· Numeral ou lettre alphabétique (Année de fabrication).

Année	1998	1999	2000	01	02	03	04	05	06	07	08	09	10	11
	W	X	Y	1	2	3	4	5	6	7	8	9	A	B

⑧ I. C. (permutabilité) ..... Indique la permutabilité des pièces due à un changement dans le modèle.

Exemple-1 ..... ← indique que la nouvelle pièce peut remplacer la vieille, mais pas vice versa.
Le 15800-0000-0 s'applique au premier numéro de série jusqu'au No.S. 15000.
Le 15800-0000-2 s'applique au premier numéro de série et à ceux ci-dessus.

Exemple-2 ..... ≠ indique que la nouvelle et vielle pièces sont permutables.
Le 15800-1000-0 s'applique au premier numéro de série jusqu'au No.S. 15000.
Le 15800-1000-2 s'applique au No.S. 15001 et à ceuxci-dessus.

Exemple-3 ..... ↔ indique que la nouvelle pièce et la vielle pièce sont interchangeable. Toules deux numéros 15800-2000-0 et 15830-2000-0 sont applicables a premier numéro de cette depuis.

⑨ REMARQUES 1 ... Cette colonne renferme d'autres noms de modèles applicables, les dimensions et autres éléments spéciaux.
Les symboles abréviations suivants sont utilisés dans l'ensemble de ce manuel.
29∗12.00-15 ... Dimension des pneus sq.m ... m^2 sq.mm ... mm^2
cu.m ... m^3 cu.mm .. mm^3 D ... Diamètre L ... Longueur

⑩ REMARQUES 2 ... Les expressions suivantes sont utilisées dans la NOTE de chaque groupe.
Les numéros de série des machines sont indiqués de la manière suivante.
<=15000 ..... Numéros de série au-dessous de 15000.
>=15001 ..... Numéros de série au-dessus de 15001.
14000 to 15000 ..... Numéros de série 14000 á 15000.
Pour certaines modèles, les expressions ci-dessus peuvent aussi être utilisées dans la rubrique des REMARQUES 1 ⑨.

⑪ No. de Fig. (images virtuelles) ..... Indique les numéros de figures pour les pièces qui sont illustrées dans les images virtuelles. Un numéro de figure avec XX signifie qu'il y a plus de deux figures selon les modèles soeurs.

silvernorm.co.uk

① Abb. Nr. ..... Diese Nummer bezieht sich auf die jeweilige Gruppenbezeichnung.

② Spezifikationen .... (für Schwestermodelle) Die Typen und Bestimmungsorte der Schwestermodelle sind angegeben. Die Angaben beziehen sich auf die entsprechenden Seiten in diesen Handbuch.

③ Einzelteile ..... Die Einzelteile einer Baugruppe sind durch eine Klammer aus gestrichelten Linien gekennzeichnet.

④ Punkte ..... Punktierung zeigt an, daß das entsprechende Teil nicht einzeln erhältlich ist. Die gesammte Baugruppe, die dieses Teil beinhaltet muß bestellt werden. (BILD-Nr. 050).

⑤ BILD-Nr. ..... Die Teile in den Abbildungen sind mit Bezugsnummern versehen. Die Kennummer eines der abgebildeten Teile erhalten Sie, wenn Sie unter der Bezugsnummer in der Ersatzteilliste nachsehen.

⑥ Typenbezeichnung ... In dieser Spalte wird die Bezeichnung des Grundtype aufgeführt. Weiter Modelle, die verwendet werden können werden unter "BEMERKUNGEN" in Spalte ⑨ angegeben.

⑦ S. Nr. ..... (Serien Nr.) Bezeichnet eine Gruppe Seriennummern, bei der Änderungen in der Ausführung vorgenommen wurden.

Motor-Serien-Nr.

7 J 0001
7 K A001

Untere 4 Stellen mit Ziffern oder mit Buchstabe (A bis Z) und Ziffern (von 0001 bis max. Z999).

5. Stelle ····· Buchstabe (Herstellungsmonat).

Monat	1	2	3	4	5	6	7	8	9	10	11	12
	A,B	C,D	E,F	G,H	J,K	L,M	N,P	Q,R	S,T	U,V	W,X	Y,Z

6. Stelle ····· Buchstabe oder Ziffer (Herstellungsjahr).

Jahr	1998	1999	2000	01	02	03	04	05	06	07	08	09	10	11
	W	X	Y	1	2	3	4	5	6	7	8	9	A	B

⑧ I. C. ..... (Austauschmöglichkeit) Bezeichnet die Austauschmöglichkeit der Teile untereinander bei einer Änderung in der Ausführung.

Beispiel- 1 ..... ← besagt, daß das alte Teil durch ein neues ersetzt werden kann, nicht jedoch umgekehrt. 15800-0000-0 bezieht sich auf die erste Serien Nr.bis S.Nr. 15000.
15800-0000-2 bezieht sich auf die erste Serien Nr.und darüber.

Beispiel- 2 ..... ≠ besagt, daß alte und neue Teile nicht austauschbar sind.
15800-1000-0 bezieht sich auf die erste Serien Nr.bis S.Nr. 15000.
15800-1000-2 bezieht sich auf S.Nr. 15001 und darüber.

Beispiel- 3 ..... ↔ besagt, daß alte und neue Teile austauschbar sind. Beiderseitig 15800-2000-0 und 15830-2000-0 bezieht sich auf die erste Serien Nr. und darüber.

⑨ BEMERKUNGEN 1 .. In dieser Spalte finden Sie weitere verwendbare Modellbezeichnungen, Abmessungen und andere besondere Angaben.
Die folgenden Symbole und Abkürzungen werden im Gesamettext des Buches benutzt : 29∗12.00-15 ..... Reifengrößen sq.m ..... m^2 sq.mm ..... mm^2
cu.m ..... m^3 cu.mm ..... mm^3 D ..... Durchmesser L ..... Länge

⑩ BEMERKUNGEN 2 .. Die folgenden Ausdrücke werden in "NOTE" für jede Gruppe verwendet.
Seriennummern von Maschinen werden wie folgt angezeigt :
<=15000 ... Seriennummern unter 15000.
>=15001 ..... Seriennummern über 15001.
14000 to 15000 ..... Seriennummern 14000 bis 15000.
Bei einigen Modellen können die oben genannten Ausdrücke auch in "ANMERKUNGEN 1 ⑨" verwendet werden.

⑪ Abb. Nr. ..... (virtuellen Bildern illustriert sind) Bezeichnet die Nummern der Abbildungen für die Teile, die in virtuellen Bildern illustriert sind. Ein Abbildungsnummer mit XX bedeutet, daß sich zwei oder mehre Abbildungen gemäß den Schwestermodellen befinden.

silverhorn.co.uk

SERIAL NUMBER

The model name, machine number and engine number of this product are described in their respective positions, as shown below. Note that their positions may be different depending on the specifications. Check the specifications of the product.

	Model	Serial No.
Excavator	_____	_____
Engine	_____	_____

Date of Purchase _____

Name of Dealer _____
(To be filled in by purchaser)

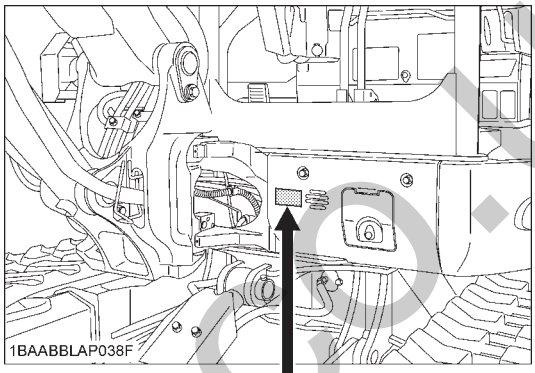

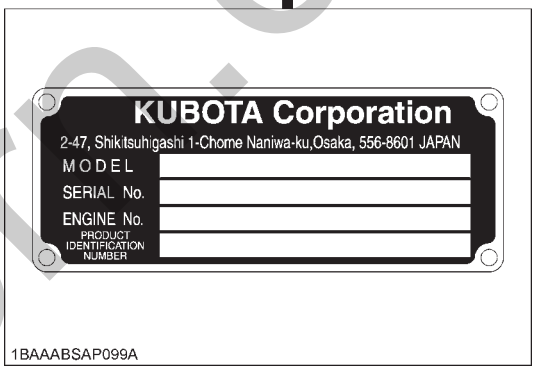

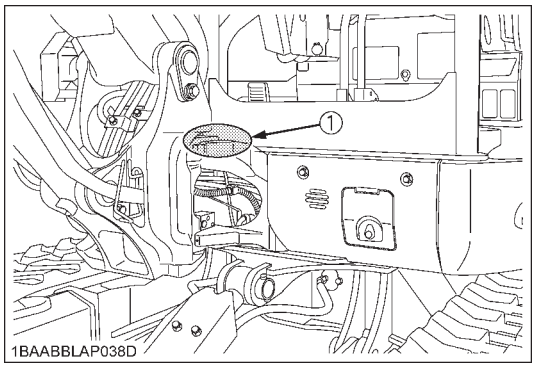

(1) Serial No.

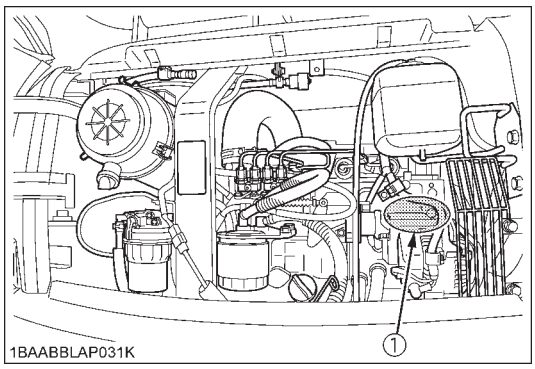

(2) Engine serial No.

silverhorn.co.uk

NUMERO DE SERIE

Le nom du modèle, le numéro de la machine et le numéro du moteur de ce produit sont décrits dans leur position respective, comme il est montré ci-dessous. Il est à noter que ces positionnements peuvent étre différents selon les données techniques. Vérifier les données techniques du produit.

	MODELE	No. DE SERIE
Pelleteuse	_____	_____
Moteur	_____	_____

Date d'achat _____

Nom du concessionnaire _____
(A remplir par le client)

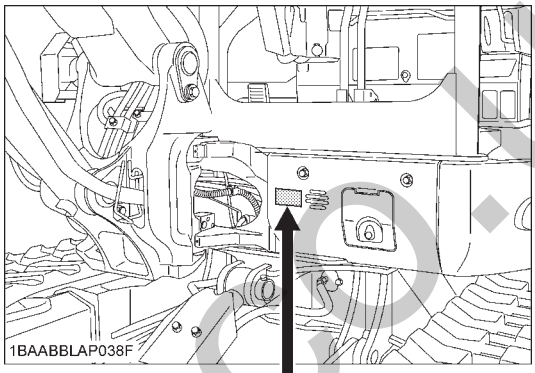

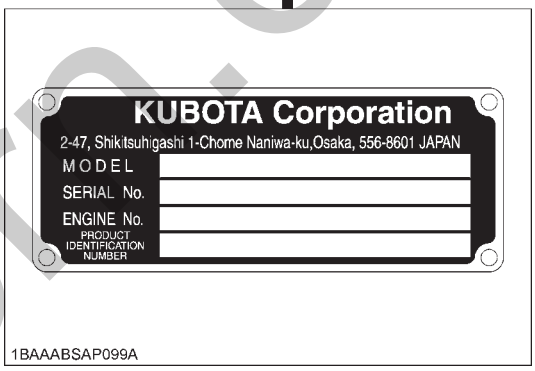

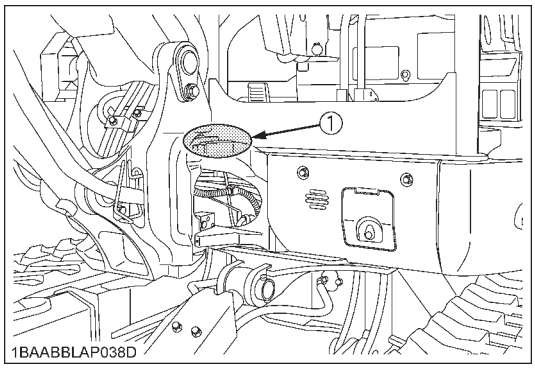

(1) No. DE SERIE

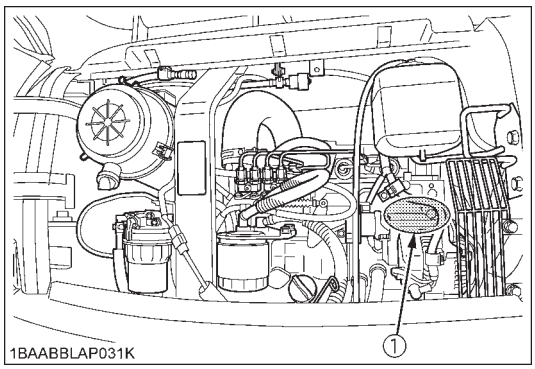

(2) No. DE SERIE DU MOTEUR

silverhorn.co.uk

SERIENNUMMER

Die Modellbezeichnung, die Maschinen-und die Motornummer dieses Produkts werden in ihren entsprechenden Positionen beschrieben (siehe unten). Wir weisen darauf hin, daß sich ihre Positionen je nach Spezifikation verändern können. Lesen Sie die produktspezifiationen.

	Modell	Nummer
Bagger	_____	_____
Motor	_____	_____

Datum des Kaufs _____

Name des Händlers _____
(durch den Eigentümer auszufüllen)

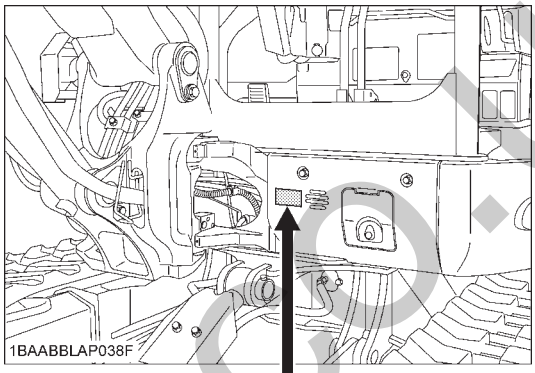

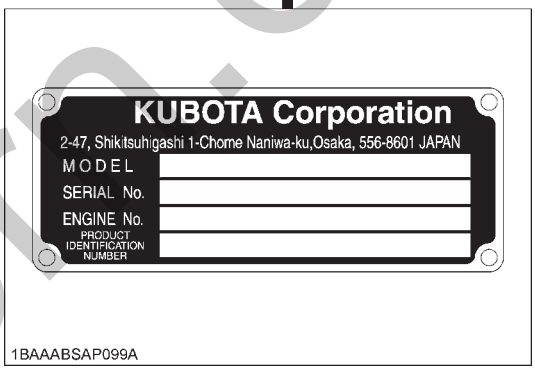

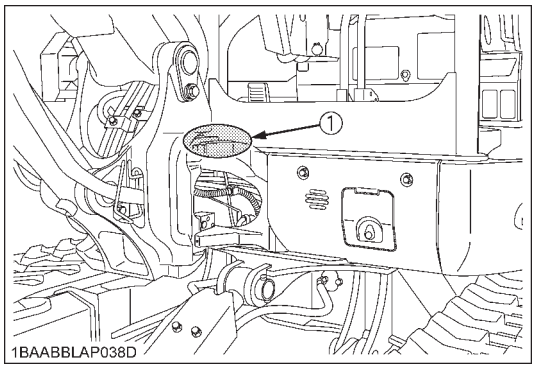

(1) Nummer

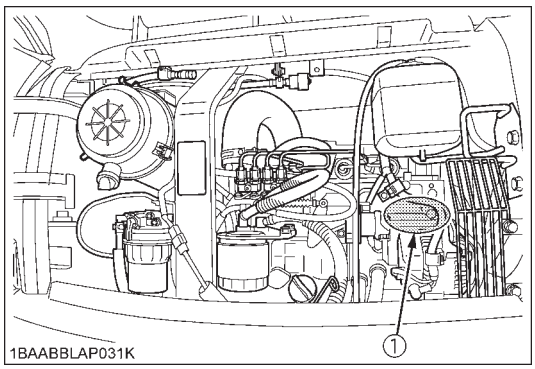

(2) Motor-Seriennummer

silverhorn.co.uk

SECTION CONTENTS

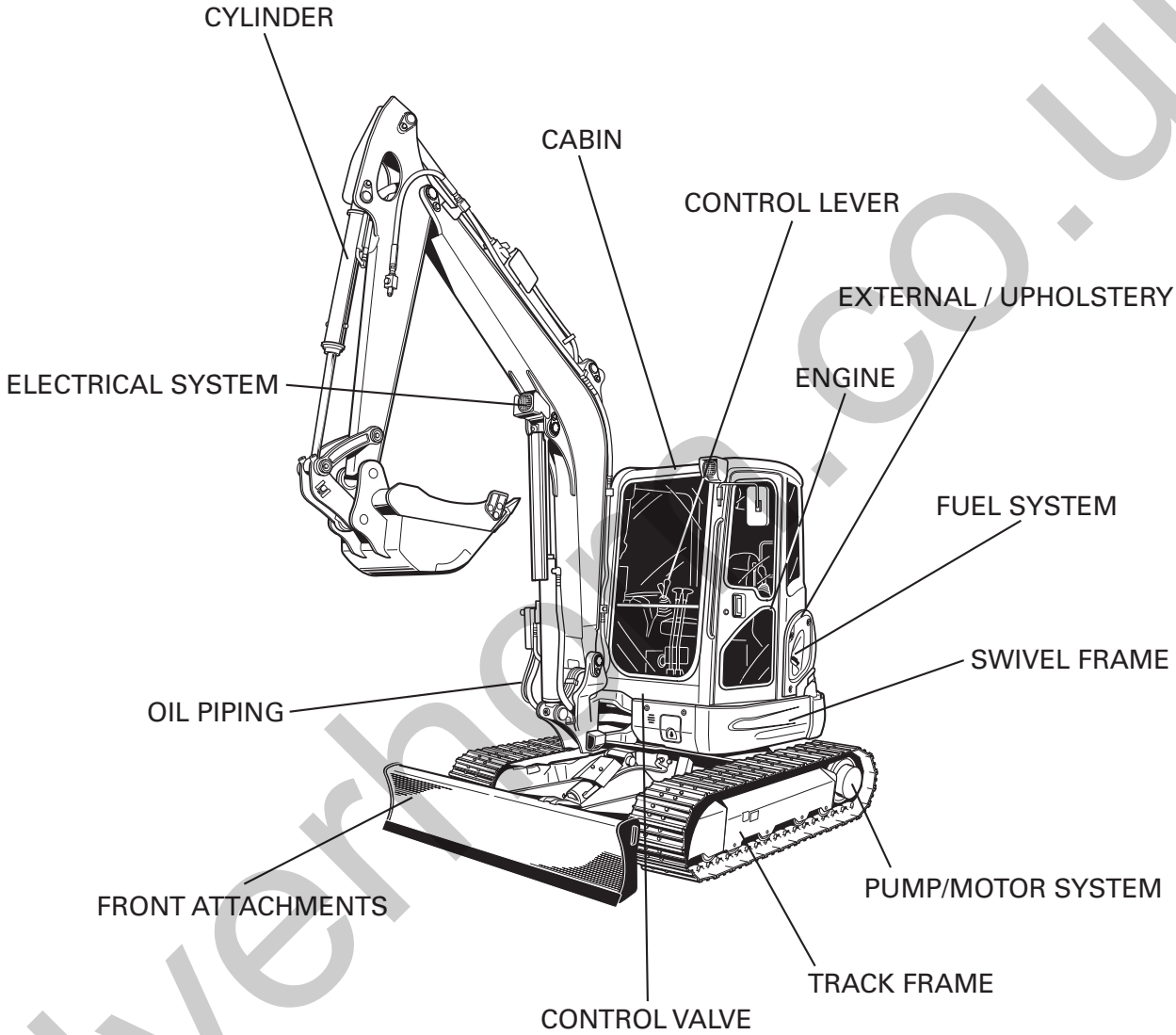

LABELS

ACCESSORIES AND SERVICE PARTS

silverhorn.co.uk

CONTENUS DE LA SECTION

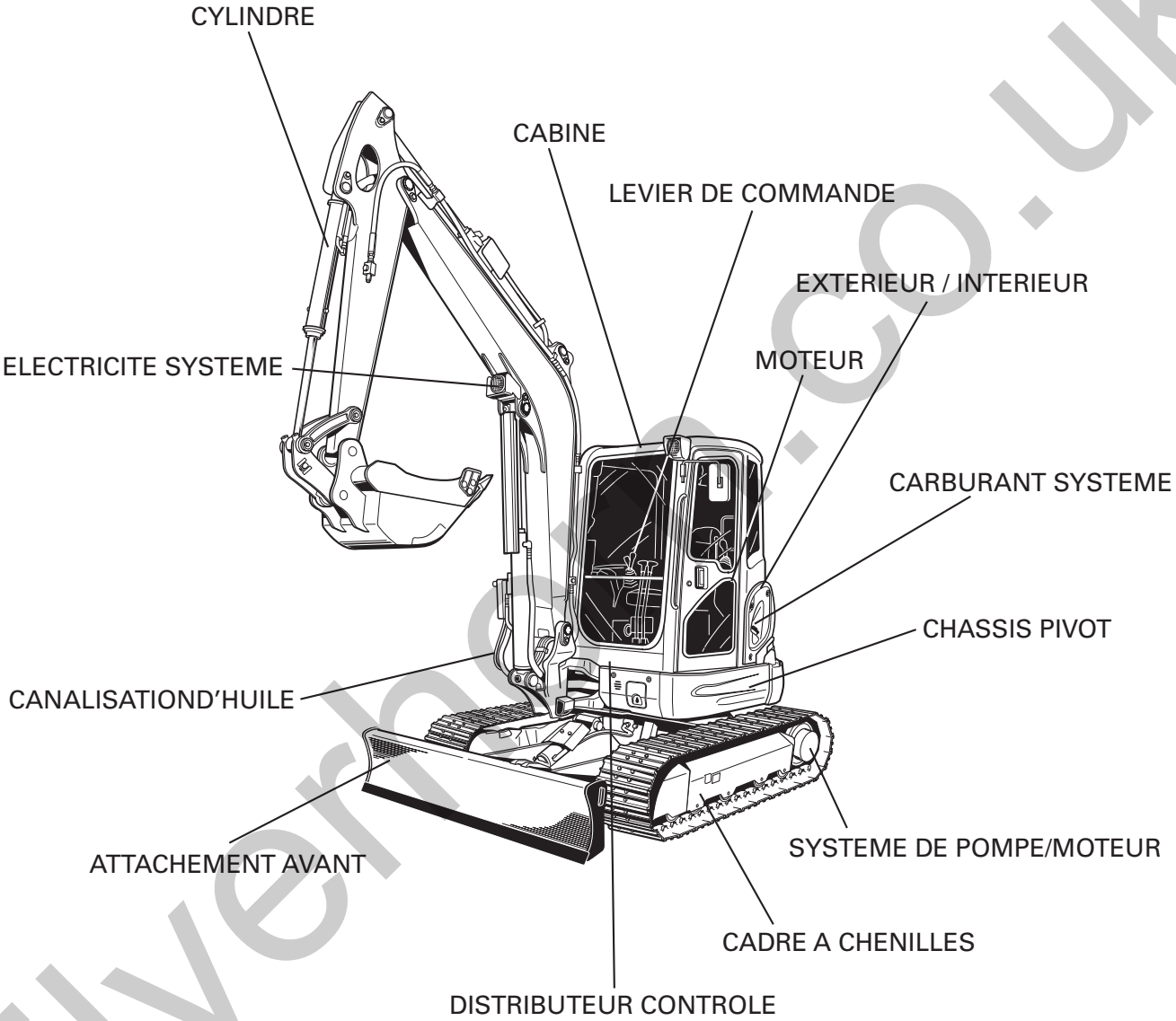

ETIQUETTES

ACCESSOIRES ET PIECES DE SERVICE

silverhorn.co.uk

ABSCHNITTSINHALT

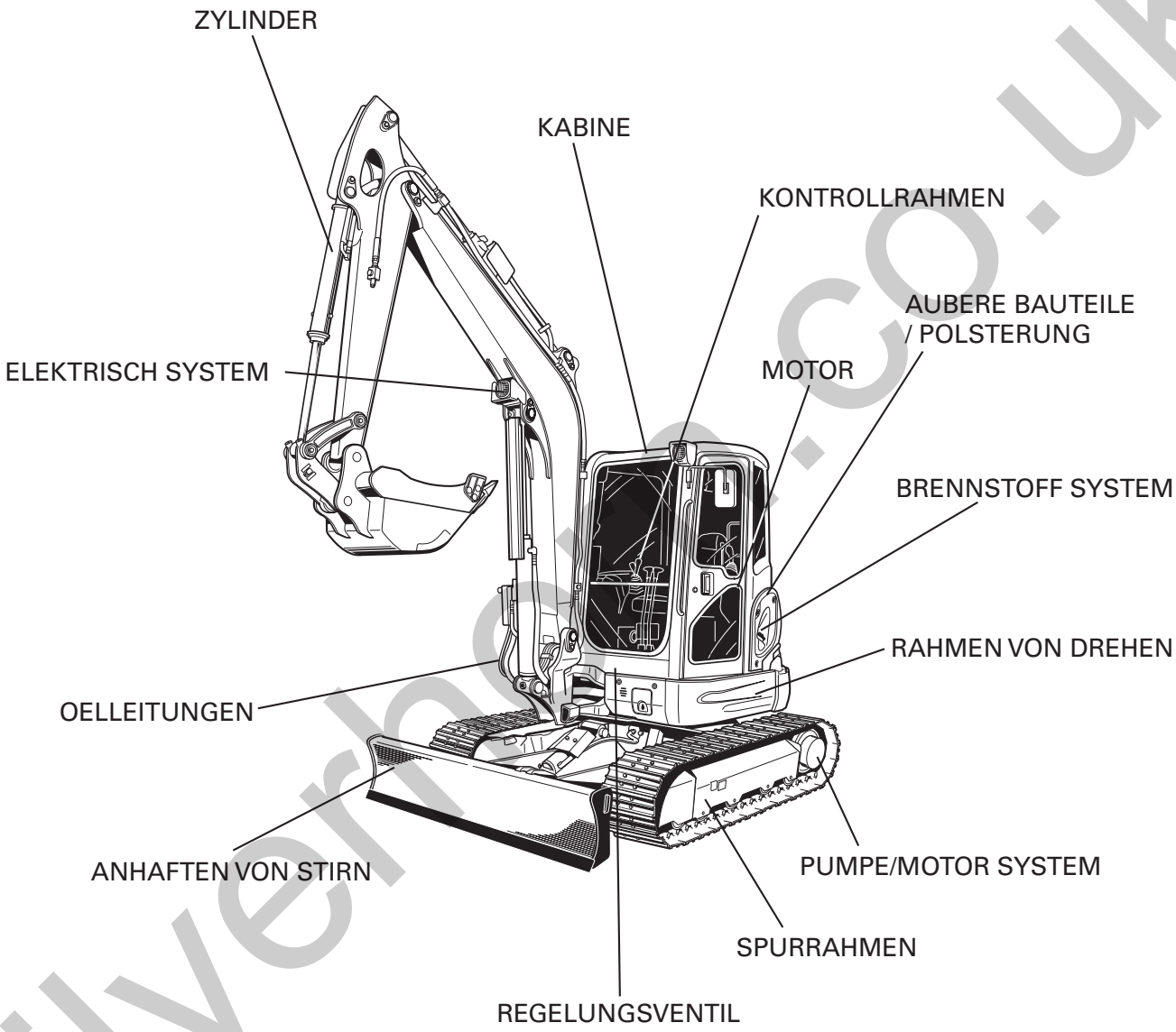

AUFKLEBER

ZUBEHOER

silverhorn.co.uk

[How to read contents with illustrations]

Illustration example

ENGINE ← STEP1			
000100	000200	000300	← STEP2
CRANKCASE	OIL PAN	CYLINDER HEAD	← STEP3
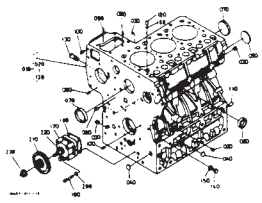	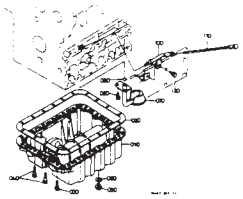	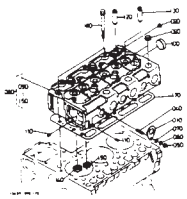	← STEP4
000500	010000	010100	010200
HEAD COVER	MAIN BEARING CASE	CAMSHAFT AND IDLE GEAR SHAFT	PISTON AND CRANK SHAFT

STEP1; This indicates the items listed in SECTION CONTENTS.

STEP2; These indicate the figure number given in the text.

(Fig. No...000300)

STEP3; This indicates the group name in the text.

STEP4; This indicates the illustrations of the group in the text.

How to retrieve:

Look at SECTION CONTENTS to select an item you are looking for. In STEP1, find the same item. In STEP4, find the part you are searching. In STEP2 and STEP3, refer to the page of the group and retrieve the part number.

silverhorn.co.uk

[Comment lire les contenus avec les illustrations]

Exemple d´illustration

MOTEUR ← ETAPE1			
000100	000200	000300	← ETAPE2
BLOC MOTEUR	CARTER D´HUILE	CULASSE	← ETAPE3
			← ETAPE4
000500	010000	010100	010200
COUVRE-CULASSE	PALIERS DE VILEBREQUIN	ARBRE A CAMES ET ARBRE DE PIGNON FOU	PISTON ET VILEBREQUIN

ETAPE1: Ceci indique les articles répertories dans les CONTENUS DE LA SECTION.

ETAPE2: Ceci indique le numéro de l´illustration donnés dans le texte.

(No. de Fig...000300)

ETAPE3: Ceci indique le nom du groupe dans le texte.

ETAPE4: Ceci indique les illustrations du groupe dans le texte.

Comment retrouver:

Regarder aux CONTENUS DE LA SECTION pour choisir l´article que l´on désire chercher. A l´ETAPE 1, trouver le méme article. A l´ETAPE 4, trouver la piéce que l´on est en train de chercher. A l´ETAPE 2 et à l´ETAPE 3, se référer à la page du groupe et retrouver le numéro de la pièce.

silverhorn.co.uk

[Lesens des Inhalts der Abbildungen]

Bildbeispiel

MOTOR ← SCHRITT1			
000100	000200	000300	← SCHRITT2
KURBELGEHAEUSE	OELWANNE	ZYLINDERKOPF	← SCHRITT3
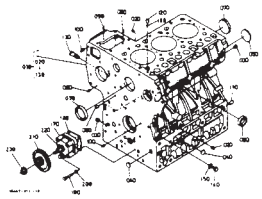	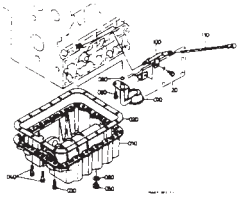	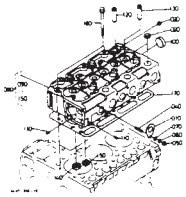	← SCHRITT4
000500	010000	010100	010200
ZYLINDERKOPFHAUBE	HAUPTLAGERGEHAEUSE	NOCKENWELLE UND WELLE, FREILAUFGETR	KOLBEN UND KURBELWELLE

SCHRITT1: Zeigt die Posten im ABSCHNITTSINHALT an.

SCHRITT2: Zeigt die Abbildungsnummer im Text an.

(Abb. -Nr...000300)

SCHRITT3: Zeigt den Gruppennamen im Text an.

SCHRITT4: Zeigt die Abbildungen der Gruppe im Text an.

Abrufen:

Sehen Sie den ABSCHNITTSINHALT und wählen Sie den Posten an, der gewünscht wird, Im SCHRITT 1 suchen Sie für den gleichen Posten. Im Schritt 4 suchen Sie den aufzufindenden Teil, In den SCHRITTEN 2 und 3 beziehen Sie sich bitte die Ssite der Gruppe und rufen Sie die Teilenummer ab.

silverhorn.co.uk

ENGINE
MOTEUR
MOTOR

Fig.No. 500000

CRANK CASE

BLOC MOTEUR

KURBELGEHAEUSE

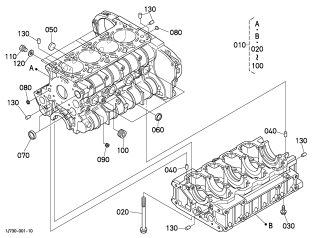

Fig.No. 501000

OIL PAN

CARTER D'HUILE

OELWANNE

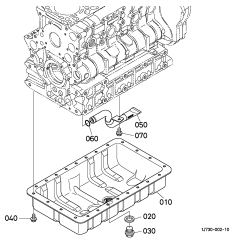

Fig.No. 501200

DIPSTICK AND GUIDE

JAUGE D'HUILE ET GUIDE

OELMESSSTAB UND FUEHRUNG

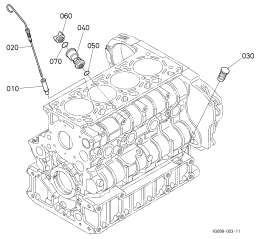

Fig.No. 502000

CYLINDER HEAD

CULASSE

ZYLINDERKOPF

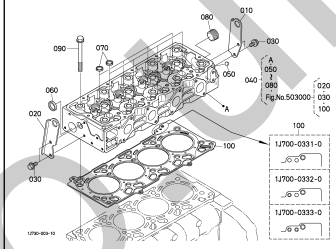

Fig.No. 503000

INLET VALVE AND EXHAUST VALVE

SOUPAPES D'ADMISSION ET SOUPAPES D'ECHAPPEMENT

EINLASSVENTIL UND AUSLASSVENTIL

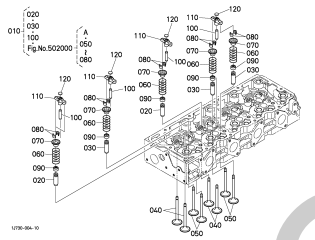

Fig.No. 504000

ROCKER ARM SHAFT

ARBRE DE CULBUTEUR

KIPPENARMWELLE

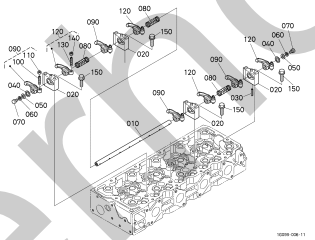

Fig.No. 505000

HEAD COVER

COUVRE-CULASSE

ZYLINDERKOPF-DECKEL

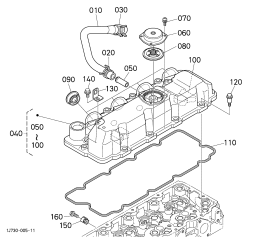

Fig.No. 510000

FRONT COVER

COUVERCLE AVANT

VORDERSEITEDECKEL

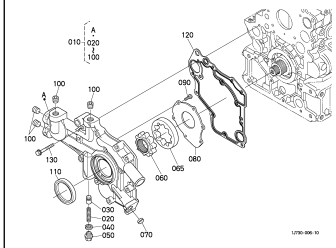

Fig.No. 511000

PISTON AND CRANKSHAFT

PISTON ET VILEBREQUIN

KOLBEN UND KURBELWELLE

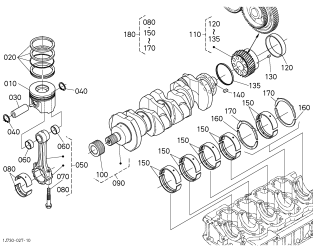

Fig.No. 512000

CAMSHAFT AND IDLE GEAR SHAFT

ARBRE A CAMES ET ARBRE DE PIGNON FOU

NOCKENWELLE UND FREILAUFGETRIEBEWELLE

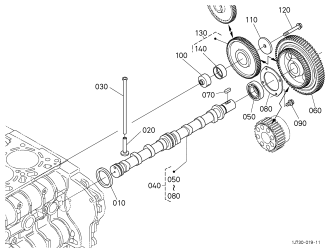

Fig.No. 515000

FLYWHEEL

VOLANT MOTEUR

SCHWUNGRAD

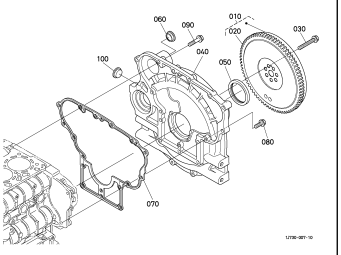

Fig.No. 520000

INJECTION PUMP UNIT

UNITE DE POMPE D'INJECTION

EINSPRITZPUMPE-MASSEINHEIT

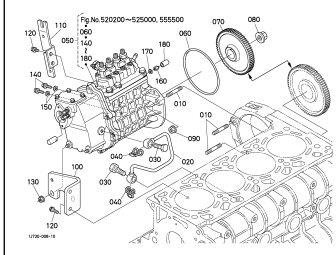

silvermorn.co.uk

Fig.No. 520200

INJECTION PUMP HOUSING

CARTER DE POMPE D'INJECTION

GEHAEUSE EINSPRITZENPUMPE

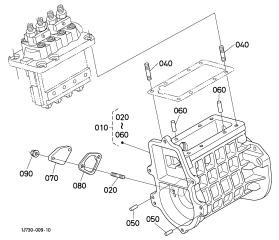

Fig.No. 521000

INJECTION PUMP

POMPE D'INJECTION

EINSPRITZENPUMPE

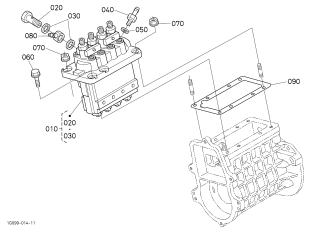

Fig.No. 522000

FUEL CAMSHAFT

ARBRE A CAMES DE CARBURANT

KRAFTSTOFF-NOCKENWELLE

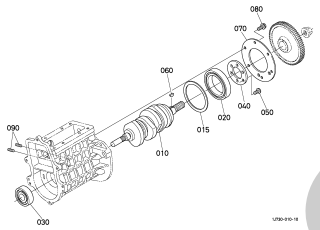

Fig.No. 523000

GOVERNOR

REGULATEUR DE VITESSES

REGLER

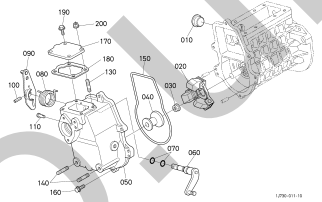

Fig.No. 524000

FORK LEVER (GOVERNOR)

LEVIER A FOURCHE(REGULATEUR DE VITESSES)

HEIBEL-GABEL(REGLER)

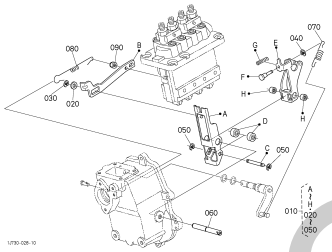

Fig.No. 525000

RESTRICTION ADJUSTING BOLT

BOULON D'AJUSTEMENT DE RESTRICTION

BESCHRAENKUNG SCHRAUBBOLZEN

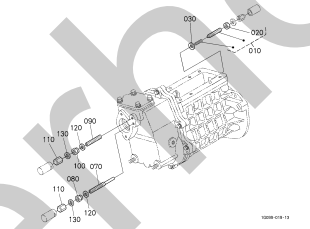

Fig.No. 531000

FUEL PIPING

A CARBURANT

KRAFTSTOFFROHR

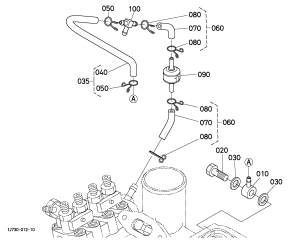

Fig.No. 540000

NOZZLE HOLDER AND GLOW PLUG

PORTE-INJECTEUR ET BOUGIE DE PRECHAUFFAGE

DUESENHALTER UND GLUEHKERZE

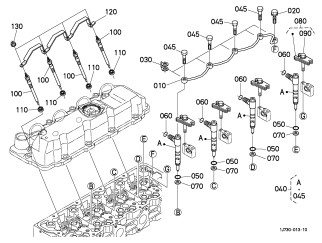

Fig.No. 545000

INJECTION PIPE

TUYAU D'INJECTEUR

EINSPRITZUNG-ROHR

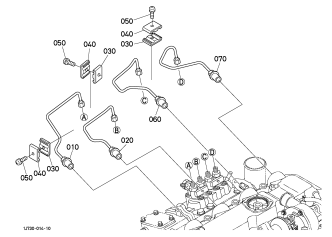

Fig.No. 550000

ALTERNATOR

ALTERNATEUR

WECHSELSTROMMASCHINE

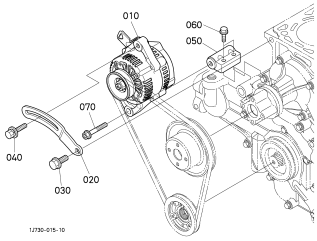

Fig.No. 551000

ALTERNATOR (COMPONENT PARTS)

ALTERNATEUR (PARTIES COMPOSANTES)

WECHSELSTROMMASCHINE (EINZEL-TEIL)

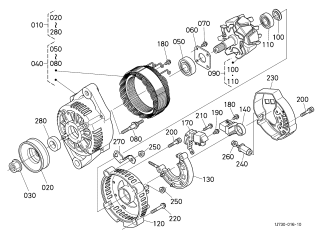

Fig.No. 554000

STARTER

DEMARREUR

ANLASSER

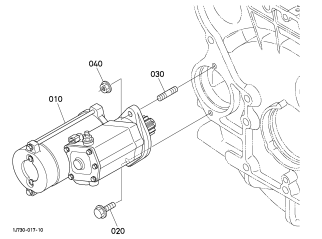

silverhorn.co.uk

Fig.No. 555000

STARTER (COMPONENT PARTS)

DEMARREUR (PARTIES COMPOSANTES)

ANLASSER (EINZEL-TEIL)

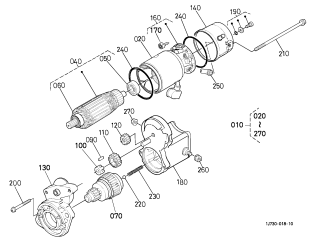

Fig.No. 555500

STOP SOLENOID

SOLENOIDE D'ARRET

ABSTELLSOLENOID

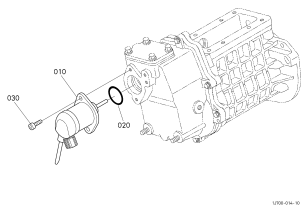

Fig.No. 556000

OIL SWITCH/ THERMOMETER

CONTACT AHUILE THERMOMETRE ET OBTURATEUR

OLSCHALTER THERMOMETER UND VERSCHILUSSSTOPFEN

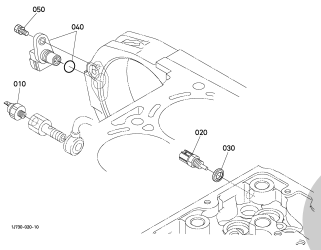

Fig.No. 560000

WATER FLANGE AND THERMOSTAT

BRIDE A EAU ET THERMOSTAT

WASSERFLANSCH UND THERMOSTAT

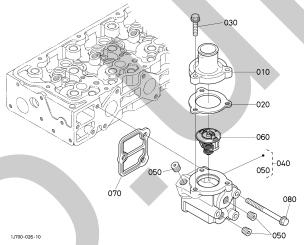

Fig.No. 561000

WATER PUMP

POMPE A EAU

WASSERPUMPE

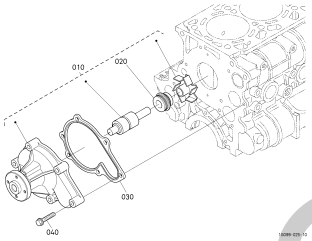

Fig.No. 561500

WATER PIPE (BODY)

TUYAU D'EAU (CARROSSERIE)

WASSERROHR (CARROSSERIE)

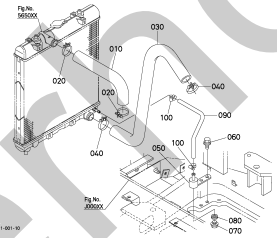

Fig.No. 565000

RADIATOR

RADIATEUR

KUEHLER

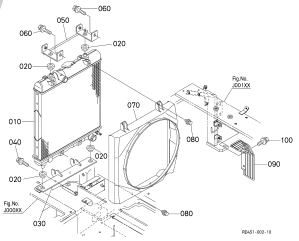

Fig.No. 565500

RESERVE TANK

VASE D'EXPANSION

RESERVEBEHAELTER

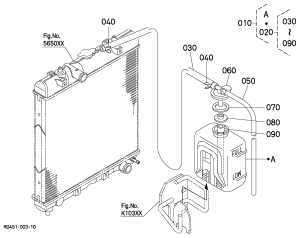

Fig.No. 567000

FAN

VENTILATEUR

VENTILATOR

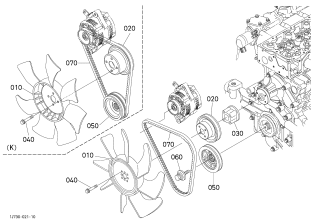

Fig.No. 571000

INLET MANIFOLD

COLLECTEUR D'ADMISSION

ANSAUGENLEITUNG

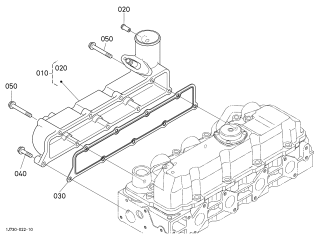

Fig.No. 572000

EXHAUST MANIFOLD

COLLECTEUR D'ECHAPPEMENT

AUSPUFFRUEMMER

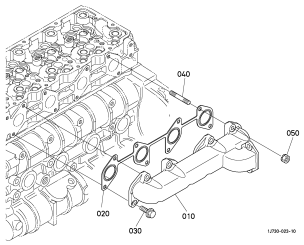

Fig.No. 573000

AIR CLEANER

FILTRE A AIR

LUFTREINHEIT

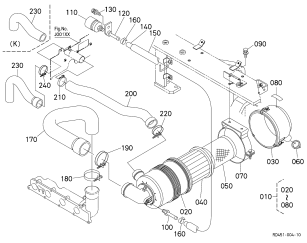

silvernorn.co.uk

Fig.No. 575000

MUFFLER

SILENCIEUX

AUSPUFFTOPF

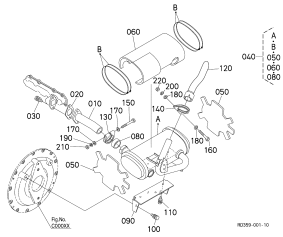

Fig.No. 582000

OIL COOLER

REFROIDISSEMENT

OELKUEHLER

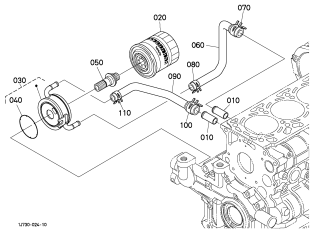

Fig.No. 586000

ENGINE BRACKET

SUPPORT DE MOTEUR

STAENDER,MOTOR

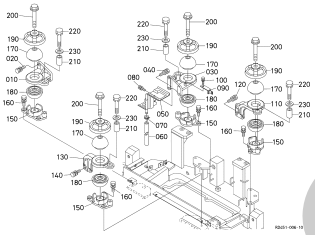

Fig.No. 591000

UPPER GASKET KIT [OPTION]

JEU DE JOINT SUPERIEUR [OPTION]

DICHTUNGSSATZ ZYLINDERKOPF [OPTION]

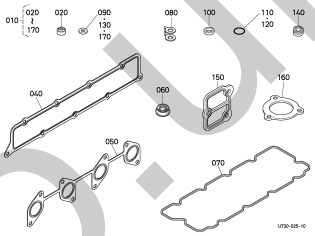

Fig.No. 592000

LOWER GASKET KIT [OPTION]

JEU DE JOINT INFERIEUR [OPTION]

DICHTUNGSSATZ MOTORBLOCK [OPTION]

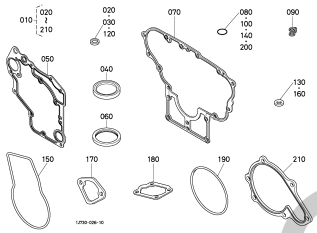

FUEL SYSTEM
CARBURANT SYSTEME
BRENNSTOFF SYSTEM

Fig.No. A20100

AUTO IDLE MOTOR

MOTEUR DE RALENTISSEUR EN AUTO

AUTOFREILAUF MOTOR

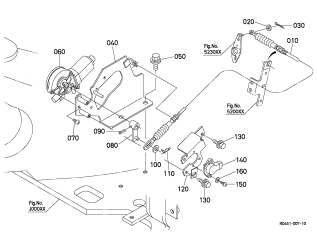

Fig.No. A30000

FUEL PUMP AND PIPING

TAYAU DE CARBURANT

KRAFTSTOFFLEITUNGEN

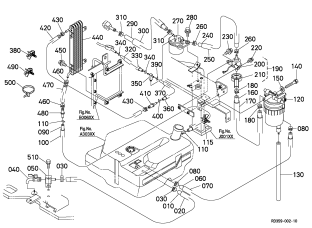

Fig.No. A30100

FUEL FILTER (COMPONENT PARTS)

FILTRE A CARBURANT (PARTIES COMPOSANTES)

KRAFTSTOFF FOLTER (EINZEL-TEIL)

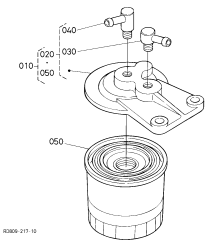

Fig.No. A30200

WATER SEPARATOR (COMPONENT PARTS)

SEPARATEUR D'EAU (PARTIES COMPOSANTES)

WASSERSEPARATOR (EINZEL-TEIL)

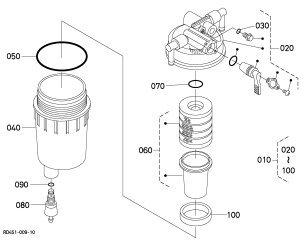

silverhorn.co.uk

Fig.No. A30301

FUEL TANK [EXCEPT FP]

RESERVOIR [EXCEPTE FP]

KRAFTSTOFFTANK [AUSNEHMEN FP]

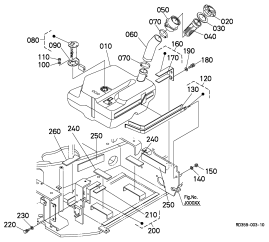

Fig.No. A30302

FUEL TANK [FP]

RESERVOIR [FP]

KRAFTSTOFFTANK [FP]

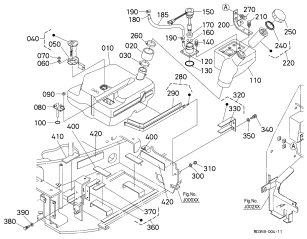

Fig.No. A30500

FUEL SUPPLY PUMP [FP]

POMPE D'ALIMENTATION PROVISION [FP]

KRAFTSTOFFVERSORGUNGPUMPE [FP]

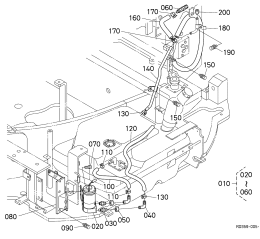

ELECTRICAL SYSTEM
ELECTRICITE SYSTEME
ELEKTRISCH SYSTEM

Fig.No. B40000

BATTERY

BATTERIE

BATTERIE

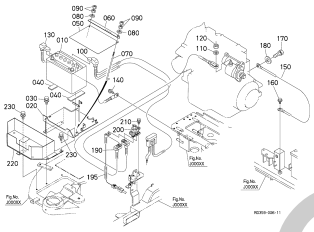

Fig.No. B40200

RELAY AND HORN

TRELAIS,AVERTISSEUR

ZEITZEICHENGEBER,RELAIS

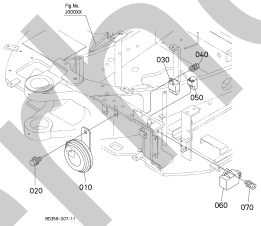

Fig.No. B40400

SWITCH AND METER

INTERRUPTEUR,METRE

SCHALTER,ZAEHLER

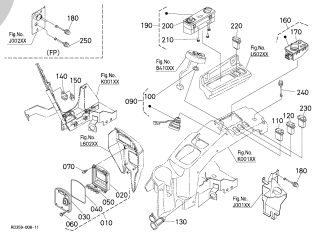

Fig.No. B40600

LIGHT

LAMPE

LAMPE

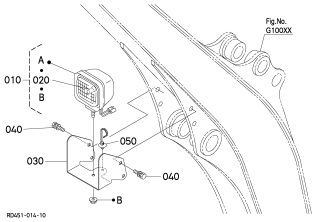

Fig.No. B40801

ELECTRICAL WIRING

FAISCEAU ELECTRIQUE

ELEKTRISCHE AUSRUSTUNG

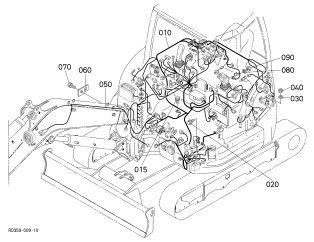

Fig.No. B40802

ELECTRICAL WIRING

FAISCEAU ELECTRIQUE

ELEKTRISCHE AUSRUSTUNG

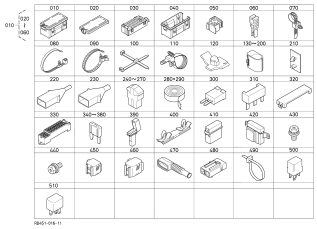

Fig.No. B41000

ANTI-THEFT ALARM SYSTEM

DISPOSITIF D'ALARM ANTIVOL

DIEBSTAHLWARNANLAGE

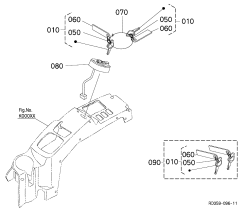

silverhorn.co.uk

PUMP/MOTOR SYSTEM
SYSTEME DE POMPE/MOTEUR
PUMPE/MOTOR SYSTEM

Fig.No. C00000

PUMP HOUSING

CARTER DE POMPE

PUMPEGEHAEUSE

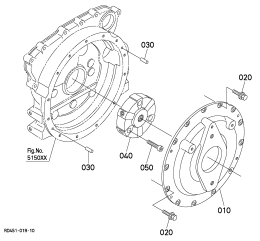

Fig.No. C20000

PISTON PUMP

POMPE DE PISTONS

KOLBENPUMPE

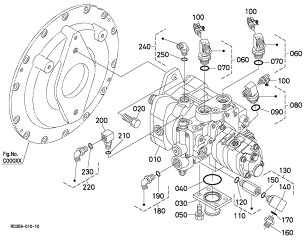

Fig.No. C20100

PISTON PUMP (COMPONENT PARTS)

POMPE DE PISTONS (PARTIES COMPOSANTES)

KOLBENPUMPE (EINZEL-TEIL)

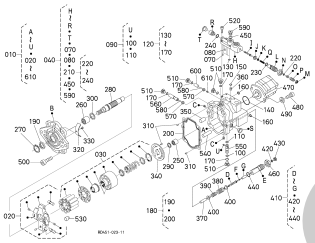

Fig.No. C30000

DRIVE MOTER

MOTEUR DE VOYAGE

MOTOR

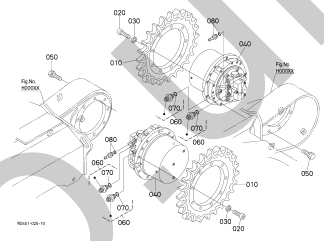

Fig.No. C30101

DRIVE MOTER (COMPONENT PARTS)

MOTEUR DE VOYAGE (PARTIES COMPOSANTES)

MOTOR (EINZEL-TEIL)

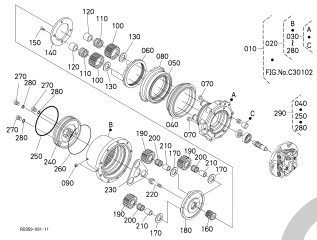

Fig.No. C30102

DRIVE MOTER (COMPONENT PARTS)

MOTEUR DE VOYAGE (PARTIES COMPOSANTES)

MOTOR (EINZEL-TEIL)

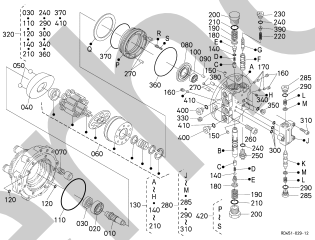

Fig.No. C40000

SWIVEL MOTOR

MOTEUR DE BASCULE

SCHWINGUNGMOTOR

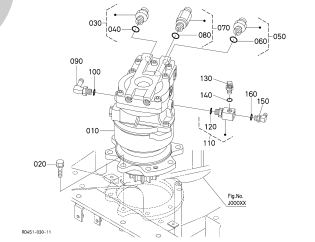

Fig.No. C40101

SWIVEL MOTOR (COMPONENT PARTS)

MOTEUR DE BASCULE (PARTIES COMPOSANTES)

SCHWINGUNGMOTOR (EINZEL-TEIL)

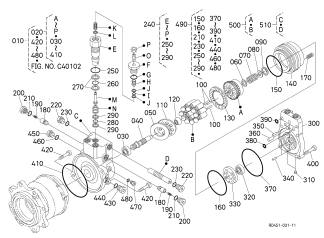

Fig.No. C40102

SWIVEL MOTOR (COMPONENT PARTS)

MOTEUR DE BASCULE (PARTIES COMPOSANTES)

SCHWINGUNGMOTOR (EINZEL-TEIL)

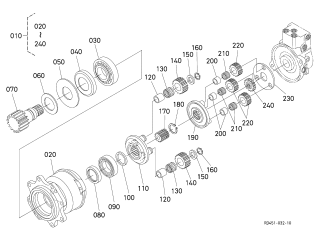

Fig.No. C50000

ROTARY JOINT

JOINT ROTATIF

DREHGELENKSTUECK

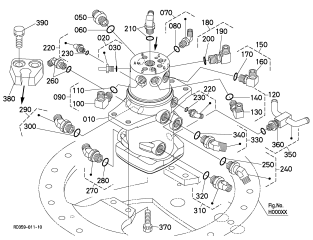

Fig.No. C50100

ROTARY JOINT (COMPONENT PARTS)

JOINT ROTATIF (PARTIES COMPOSANTES)

DREHGELENKSTUECK (EINZEL-TEIL)

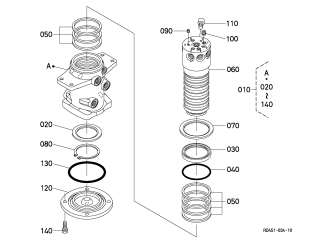

Fig.No. C50200

OIL TANK (1)

RESERVOIR DE HUILE (1)

OELTANK (1)

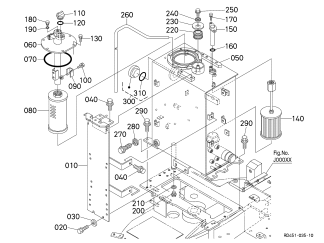

silverhorn.co.uk

Fig.No. C50300

OIL TANK (2)

RESERVOIR DE HUILE (2)

OELTANK (2)

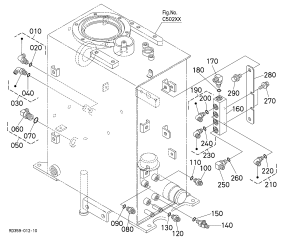

Fig.No. C50400

OIL FILTER

FILTRE D'HUILE

OELFILTER

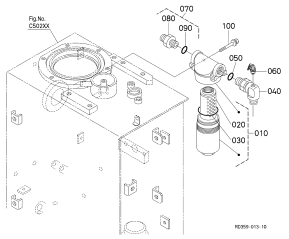

CONTROL VALVE
DISTRIBUTEUR CONTROLE
REGELUNGSVENTIL

Fig.No. C60001

CONTROL VALVE (1)

DISTRIBUTEUR CONTROLE (1)

REGELUNGSVENTIL (1)

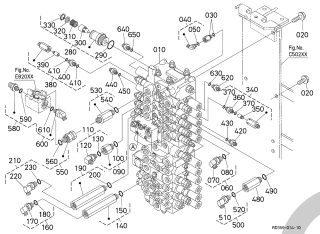

Fig.No. C60002

CONTROL VALVE (2)

DISTRIBUTEUR CONTROLE (2)

REGELUNGSVENTIL (2)

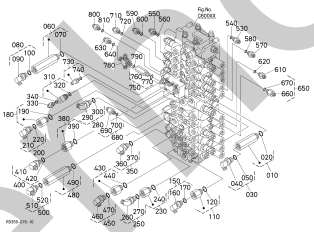

Fig.No. C60003

CONTROL VALVE (3)

DISTRIBUTEUR CONTROLE (3)

REGELUNGSVENTIL (3)

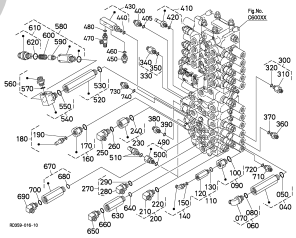

Fig.No. C60100

CONTROL VALVE (COMPONENT PARTS)

DISTRIBUTEUR CONTROLE (PARTIES COMPOSANTES)

REGELUNGSVENTIL (EINZEL-TEIL)

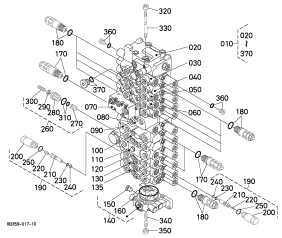

Fig.No. C60201

SPOOL SECTION (OUTLET)

SECTION DE TIRROIR (ISSUE)

SPULENSEKTION (AUSFLUSS)

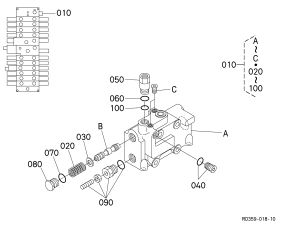

Fig.No. C60202

SPOOL SECTION (AX1)

SECTION DE TIRROIR (AX1)

SPULENSEKTION (AX1)

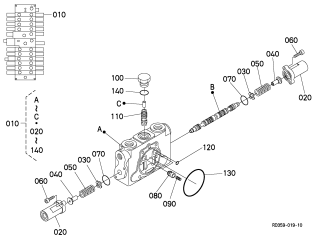

Fig.No. C60203

SPOOL SECTION (SWIVEL)

SECTION DE TIRROIR (PIVOT)

SPULENSEKTION (DREHEN)

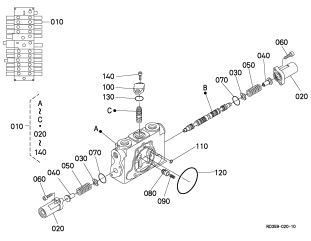

Fig.No. C60204

SPOOL SECTION (BUCKET)

SECTION DE TIRROIR (GODET)

SPULENSEKTION (KUEBEL)

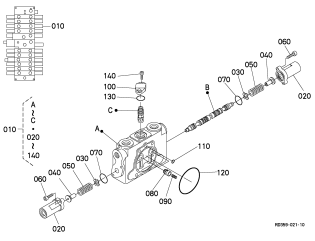

silverthorn.co.uk

Fig.No. C60205

SPOOL SECTION (ARM)

SECTION DE TIRROIR (BRAS)

SPULENSEKTION (ARM)

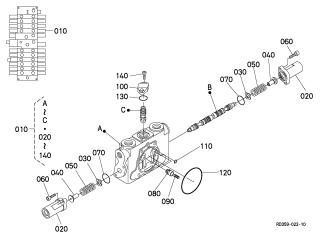

Fig.No. C60206

SPOOL SECTION (BOOM)

SECTION DE TIRROIR (FLECHE)

SPULENSEKTION (AUSLEGER)

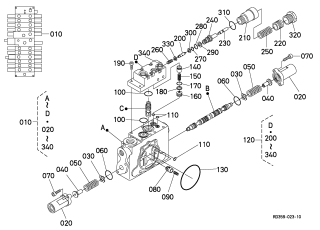

Fig.No. C60207

SPOOL SECTION (TRAVEL INDEPENDENCE)

SECTION DE TIRROIR (DEPLACEMENT INDEPENDANCE)

SPULENSEKTION (FAHREN UNABHANGIGKEIT)

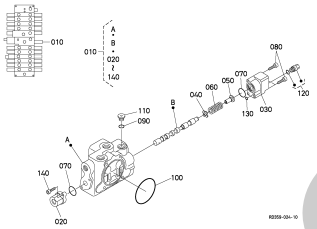

Fig.No. C60208

SPOOL SECTION (TRAVEL RH)

SECTION DE TIRROIR (DEPLACEMENT DROITE)

SPULENSEKTION (FAHREN RS)

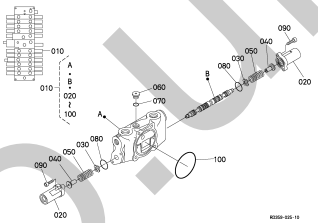

Fig.No. C60209

SPOOL SECTION (TRAVEL LH)

SECTION DE TIRROIR (DEPLACEMENT GAUCHE)

SPULENSEKTION (FAHREN LS)

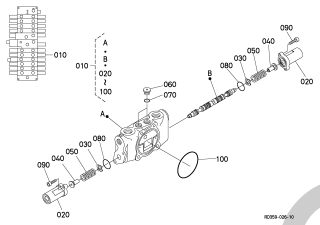

Fig.No. C60210

SPOOL SECTION (LEAD)

SECTION DE TIRROIR (ROELE PRINCIPAL)

SPULENSEKTION (BLEI)

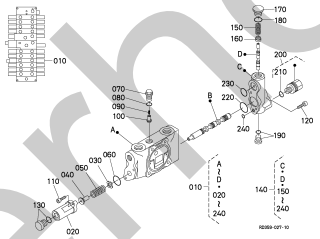

Fig.No. C60211

SPOOL SECTION (SWING)

SECTION DE TIRROIR (BALANCEMENT)

SPULENSEKTION (SCHWUNG)

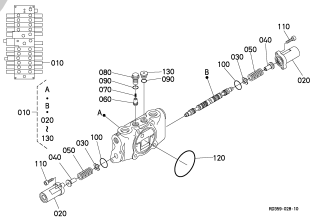

Fig.No. C60212

SPOOL SECTION (BLADE)

SECTION DE TIRROIR (LAME)

SPULENSEKTION (PLANIERSCHILD)

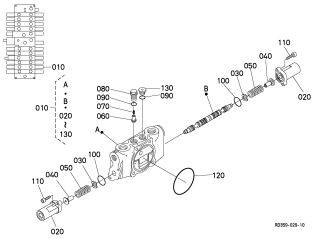

Fig.No. C60213

SPOOL SECTION (AX2)

SECTION DE TIRROIR (AX2)

SPULENSEKTION (AX2)

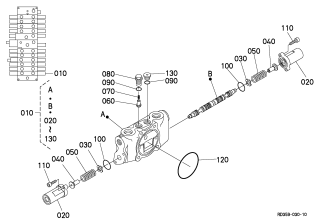

Fig.No. C70600

UNLOAD VALVE

SOUPAPE DE DECHARGE

ENTLADERVENTIL

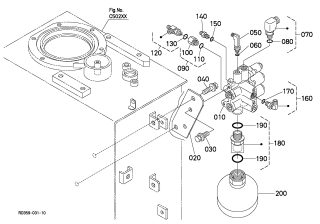

Fig.No. C81001

S/P SOLENOID VALVE [X1]

S/P SOUPAPE DE SOLENOIDE [X1]

S/P SOLENOIDVENTIL [X1]

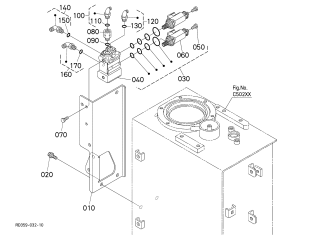

Fig.No. C81002

S/P SOLENOID VALVE [X2]

S/P SOUPAPE DE SOLENOIDE [X2]

S/P SOLENOIDVENTIL [X2]

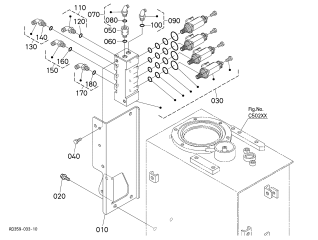

silverhorn.co.uk

CONTROL LEVER
LEVIER DE COMMANDE
KONTROLLRAHMEN

Fig.No. D10000

CONTROL LEVER (LEVER LH)

LEVIER DE COMMANDE (LEVIER GAUCHE)

KONTROLLHEBEL (HEBEL LS)

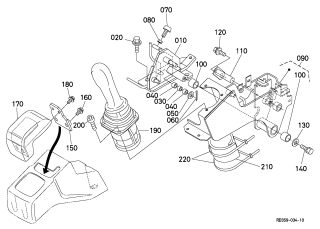

Fig.No. D20000

CONTROL LEVER (LEVER RH)

LEVIER DE COMMANDE (LEVIER DROITE)

KONTROLLHEBEL (HEBEL RS)

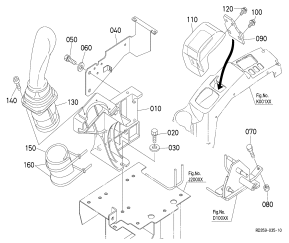

Fig.No. D30000

CONTROL LEVER (TRAVEL)

LEVIER DE COMMANDE (DEPLACEMENT)

KONTROLLHEBEL (FAHREN)

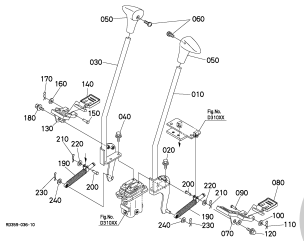

Fig.No. D31000

PILOT VALVE (TRAVEL)

SOUPAPE DE PILOTE (DEPLACEMENT)

VORDUSENVENTIL (FAHREN)

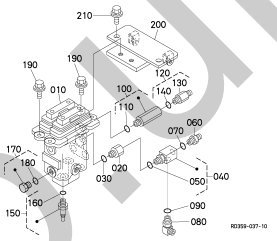

Fig.No. D31100

PILOT VALVE (TRAVEL) (COMPONENT PARTS)

SOUPAPE DE PILOTE (DEPLACEMENT) (PARTIES COMPOSANTES)

VORDUSENVENTIL (FAHREN) (EINZEL-TEIL)

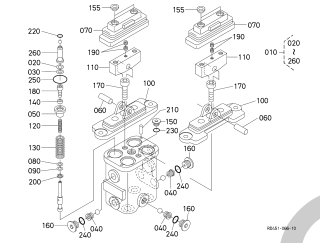

Fig.No. D51000

SWING PEDAL

PEDALE DE BALANCEMENT

SCHWUNGPEDAL

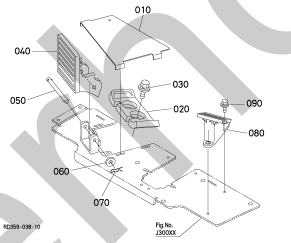

Fig.No. D52000

PILOT VALVE (SWING)

SOUPAPE DE PILOTE (BALANCEMENT)

VORDUSENVENTIL (SCHWUNG)

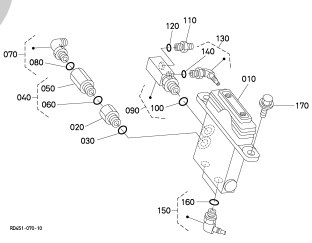

Fig.No. D52100

PILOT VALVE (SWING) (COMPONENT PARTS)

SOUPAPE DE PILOTE (BALANCEMENT) (PARTIES COMPOSANTES)

VORDUSENVENTIL (SCHWUNG) (EINZEL-TEIL)

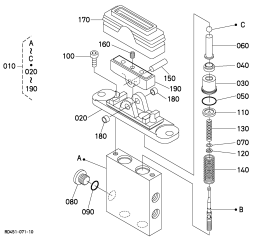

Fig.No. D60000

CONTROL LEVER(SAFETY LOCK LEVER)

LEVIER DE COMMANDE (LEVIER DE VERROUILLAGE)

KONTROLLRAHMEN (HEBEL VON SCHLOSS)

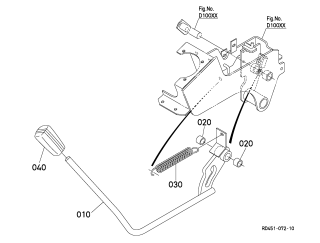

Fig.No. D80000

CONTROL LEVER (BLADE)

LEVIER DE COMMANDE (LAME)

KONTROLLHEBEL (PLANIERSCHILD)

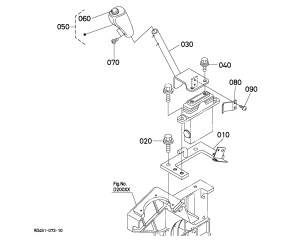

Fig.No. D81000

PILOT VALVE (BLADE)

SOUPAPE DE PILOTE (LAME)

VORDUSENVENTIL (PLANIERSCHILD)

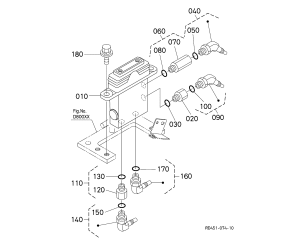

Fig.No. D81100

PILOT VALVE (BLADE) (COMPONENT PARTS)

SOUPAPE DE PILOTE (LAME) (PARTIES COMPOSANTES)

VORDUSENVENTIL (PLANIERSCHILD) (EINZEL-TEIL)

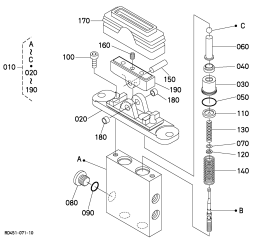

silvernorn.co.uk

OIL PIPING
CANALISATIOND'HUILE
OELLEITUNGEN

Fig.No. E00000

OIL PIPING (SUCTION)

TUBE (SUCCION)

OEL LEITUNG (ANSAUGEN)

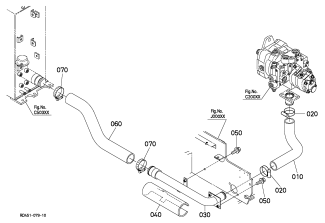

Fig.No. E00200

OIL PIPING (DELIVERY)

TUBE (DELIVRANCE)

OEL LEITUNG (BEFREITUNG)

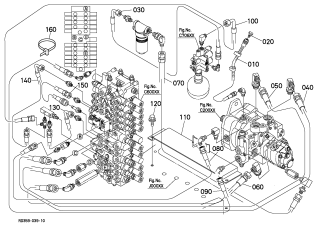

Fig.No. E00400

OIL PIPING (RETURN)

TUBE (RETOUR)

OEL LEITUNG (RUECKSTORM)

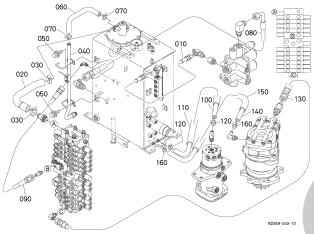

Fig.No. E00600

OIL PIPING (OIL COOLER)

TUBE (REFROIDISSEUR)

OEL LEITUNG (OELKUEHLER)

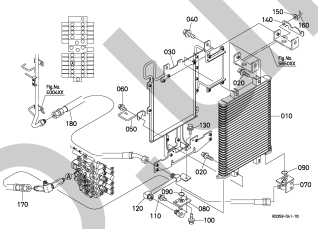

Fig.No. E10000

OIL PIPING (CONTROL LH)

TUBE (COMMANDE GAUCHE)

OEL LEITUNG (KONTROLL LS)

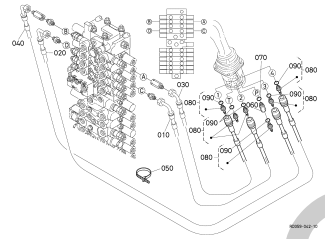

Fig.No. E10200

OIL PIPING (CONTROL RH)

TUBE (COMMANDE DROITE)

OEL LEITUNG (KONTROLL RS)

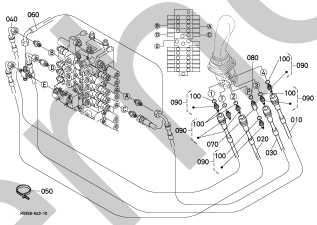

Fig.No. E10600

OIL PIPING (PILOT P)

TUBE (PILOTE P)

OEL LEITUNG (PILOT P)

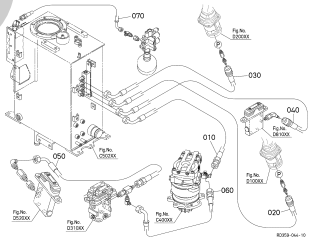

Fig.No. E10800

OIL PIPING (PILOT T)

TUBE (PILOTE T)

OEL LEITUNG (PILOT T)

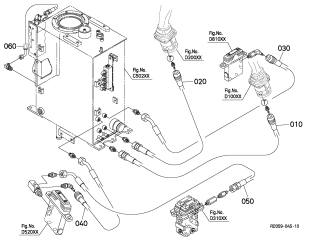

Fig.No. E20000

OIL PIPING (TRAVEL LH)

TUBE (DEPLACEMENT GAUCHE)

OEL LEITUNG (FAHREN LS)

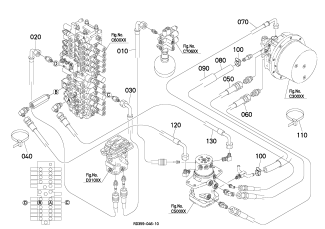

Fig.No. E20200

OIL PIPING (TRAVEL RH)

TUBE (DEPLACEMENT DROITE)

OEL LEITUNG (FAHREN RS)

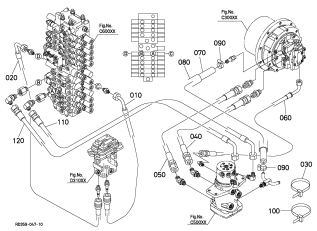

Fig.No. E20400

OIL PIPING (SWIVEL)

TUBE (PIVOT)

OEL LEITUNG (DREHEN)

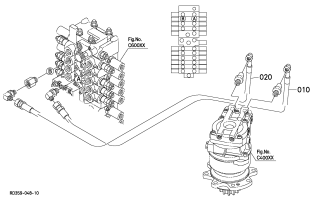

Fig.No. E30000

OIL PIPING (SWING)

TUBE (BALANCEMENT)

OEL LEITUNG (SCHWUNG)

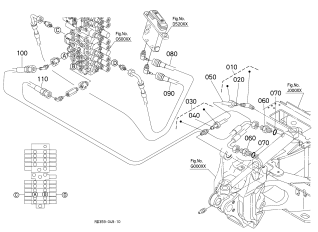

silvernorn.co.uk

Fig.No. E30400

OIL PIPING (BOOM)

TUBE (FLECHE)

OEL LEITUNG (AUSLEGER)

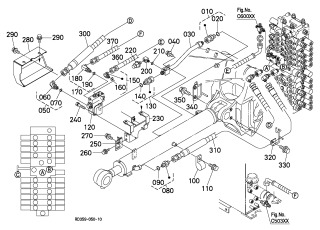

Fig.No. E30500

HOLDING VALVE (COMPONENT PARTS)

SOUPAPE DE TENIR (PARTIES COMPOSANTES)

ENTHUELSUNGVENTIL (EINZEL-TEIL)

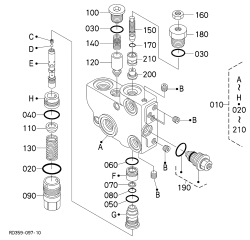

Fig.No. E40000

OIL PIPING (ARM)

TUBE (BRAS)

OEL LEITUNG (ARM)

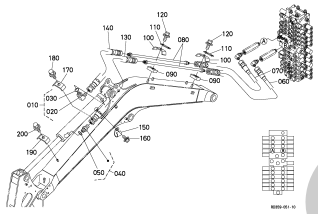

Fig.No. E50000

OIL PIPING (BUCKET)

TUBE (GODET)

OEL LEITUNG (KUEBEL)

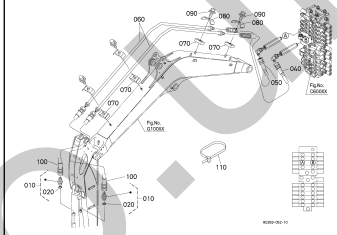

Fig.No. E60000

OIL PIPING (BLADE)

TUBE (LAME)

OEL LEITUNG (PLANIERSCHILD)

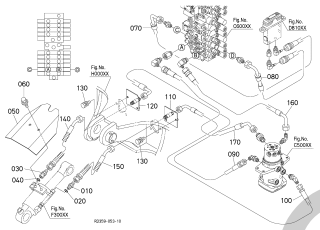

Fig.No. E70000

OIL PIPING (CLAMP)

TUBE (ATTACHE)

OEL LEITUNG (KLAMMER)

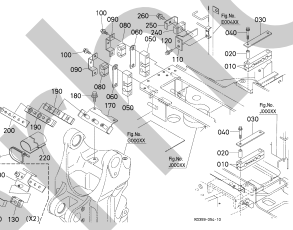

Fig.No. E80000

OIL PIPING (S/P 1)

TUBE (S/P 1)

OEL LEITUNG (S/P 1)

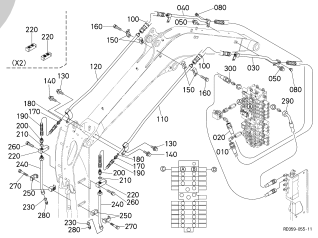

Fig.No. E80200

OIL PIPING (S/P 2) [X2]

TUBU(S/P 2) [X2]

OEL LEITUNG (S/P 2) [X2]

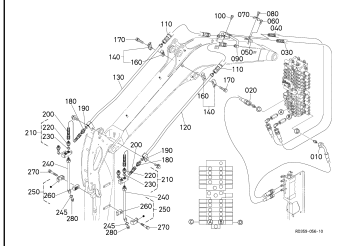

Fig.No. E82000

OIL PIPING (THIRD LINE HYDRAULIC RETURN)

TUBE (RETOUR DIRECT AU RESERVOIR HYDRAULIQUE)

OEL LEITUNG (DRITTE RUECKLAUFLEITUNG)

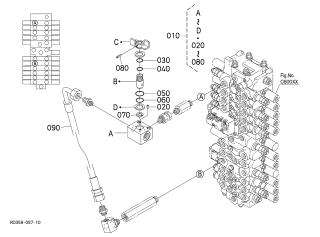

silverthorn.co.uk

CYLINDER
CYLINDRE
ZYLINDER

Fig.No. F00000

BOOM CYLINDER

VERIN DE FLECHE

AUSLEGERZYLINDER

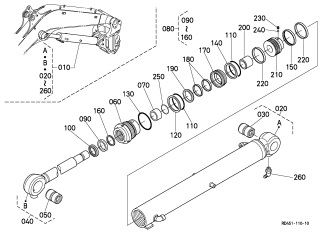

Fig.No. F10000

ARM CYLINDER

BRAS DE VERIN

ARMZYLINDER

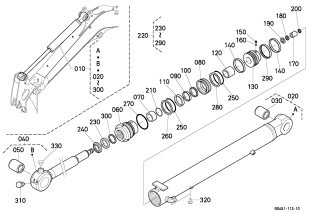

Fig.No. F20000

BUCKET CYLINDER

CYLINDRE DE GODET

KUEBELZYLINDER

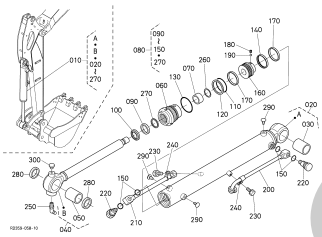

Fig.No. F30000

BLADE CYLINDER

LAME CYLINDRE

PLANIERSCHILD ZYLINDER

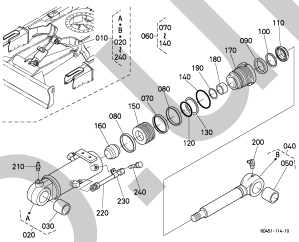

Fig.No. F40000

SWING CYLINDER

CYLINDRE DE PIVOT

SCHWUNG ZYLINDER

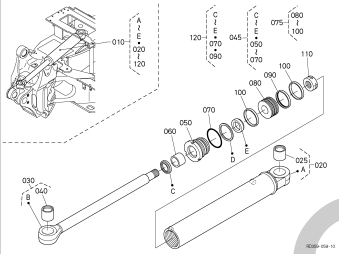

FRONT ATTACHMENTS
ATTACHEMENT AVANT
ANHAFTEN VON STIRN

Fig.No. G00000

SWING BRACKET

PLATINE OSCILLANTE

SCHWENKHAL TERUNG

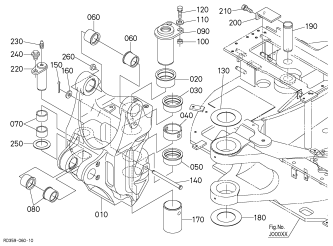

Fig.No. G10000

BOOM

FLECHE

AUSLEGER

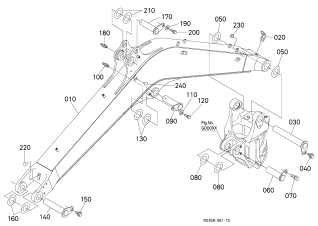

Fig.No. G10400

CYLINDER COVER (BOOM)

COUVERCLE DE CYLINDRE (FLECHE)

ABDECKUNG (AUSLEGER)

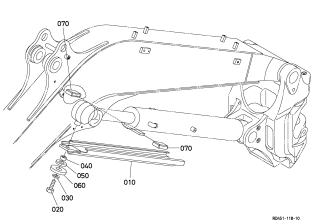

Fig.No. G20000

ARM

BRAS

ARM

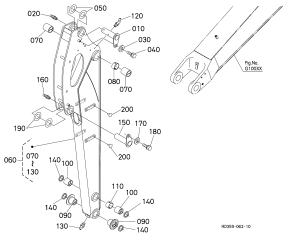

silverhorn.co.uk

Fig.No. G30000

BUCKET LINK

TRINGLERIE DE GODET

KUEBEL GESTANGE

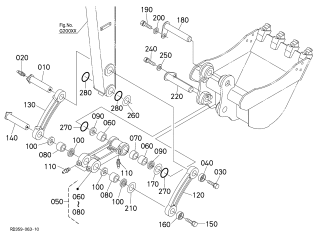

Fig.No. G50000

BLADE

LAME

PLANIERSCHILD

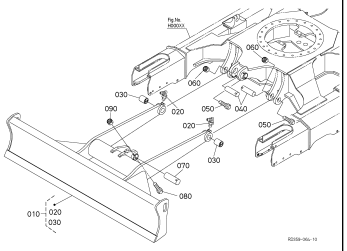

TRACK FRAME
CADRE A CHENILLES
SPURRAHMEN

Fig.No. H00000

TRACK FRAME

CADRE DE PISTE

SPURRAHMEN

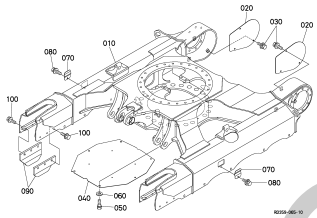

Fig.No. H10000

IDLER

INTERMEDIAIRE

SPANNRAD

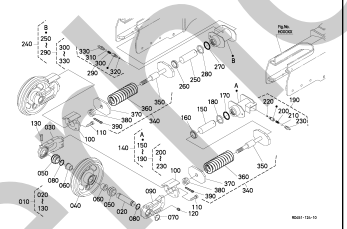

Fig.No. H20000

TRACK ROLLER

GALET BDE CHENILLE

LAUFROLLEN

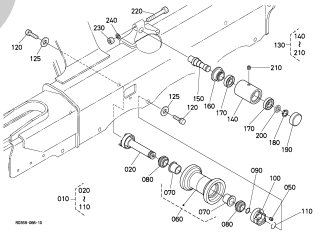

Fig.No. H30000

CRAWLER

CHENILLE

LAUFKETTEN

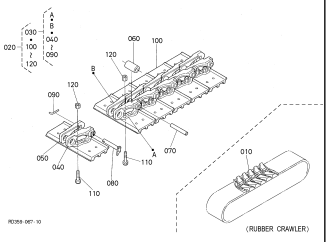

SWIVEL FRAME
CHASSIS PIVOT
RAHMEN VON DREHEN

Fig.No. J00001

SWIVEL FRAME (1)

CHASSIS PIVOT (1)

RAHMEN VON DREHEN (1)

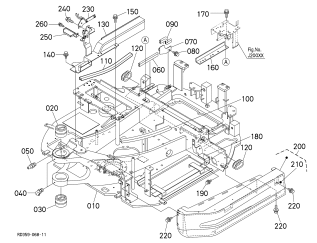

Fig.No. J00002

SWIVEL FRAME (2)

CHASSIS PIVOT (2)

RAHMEN VON DREHEN (2)

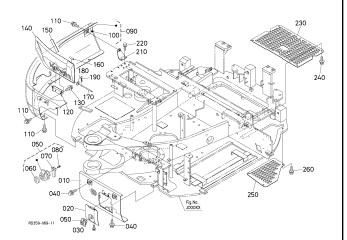

Fig.No. J00101

ARCH FRAME (1) [EXCEPT K]

CHASSIS DE CAPOTE (1) [EXCEPTE K]

BOGENRAHMEN (1) [AUSNEHMEN K]

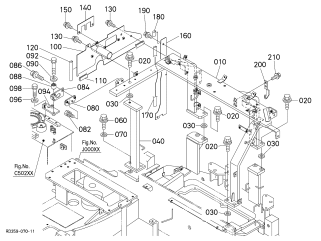

Fig.No. J00102

ARCH FRAME (1) [K]

CHASSIS DE CAPOTE (1) [K]

BOGENRAHMEN (1) [K]

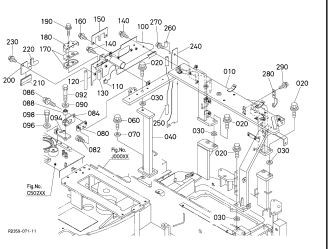

silverthorn.co.uk

Fig.No. J00201

ARCH FRAME (2) [EXCEPT FP]

CHASSIS DE CAPOTE (2) [EXCEPTE FP]

BOGENRAHMEN (2) [AUSNEHMEN FP]

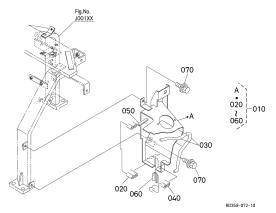

Fig.No. J00202

ARCH FRAME (2) [FP]

CHASSIS DE CAPOTE (2) [FP]

BOGENRAHMEN (2) [FP]

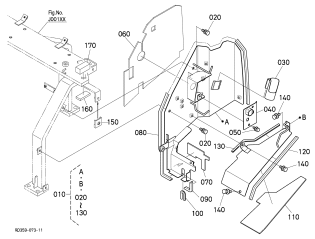

Fig.No. J10000

SWIVEL BEARING

ROULEMENT DE BASCULE

LAGER,DREHEN

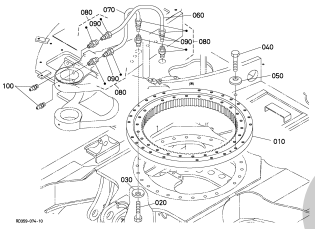

Fig.No. J20000

SEAT SUPPORT

SUPPORT DE SIEGE

SITZ TRAEGER

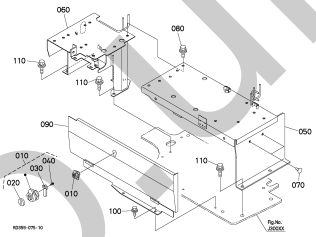

Fig.No. J30000

STEP

MARCHEPIED

TRITT

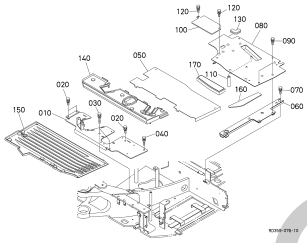

EXTERNAL/UPHOLSTERY
EXTERIEUR/INTERIEUR
AUBERE BAUTEILE/POLSTERUNG

Fig.No. K00000

COVER (LH)

COUVERCLE (GAUCHE)

DECKEL (LS)

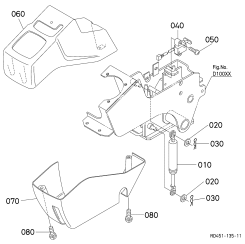

Fig.No. K00100

COVER (RH)

COUVERCLE (DROITE)

DECKEL (RS)

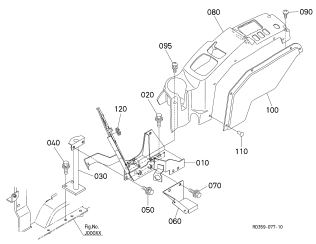

Fig.No. K10101

BONNET (LH) [EXCEPT FP]

CAPOT (GAUCHE) [EXCEPTE FP]

MOTORHAUBE (LS) [AUSNEHMEN FP]

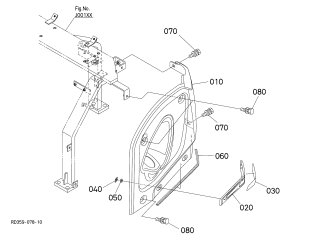

Fig.No. K10102

BONNET (LH) [FP]

CAPOT (GAUCHE) [FP]

MOTORHAUBE (LS) [FP]

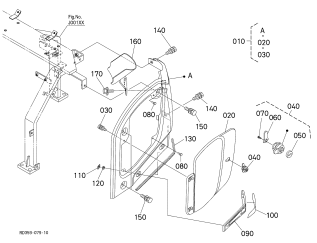

silverhorn.co.uk

Fig.No. K10201

BONNET (RH 1)

CAPOT (DROITE 1)

MOTORHAUBE (RS 1)

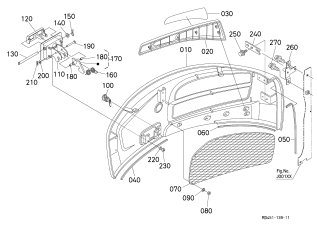

Fig.No. K10202

BONNET (RH 2)

CAPOT (DROITE 2)

MOTORHAUBE (RS 2)

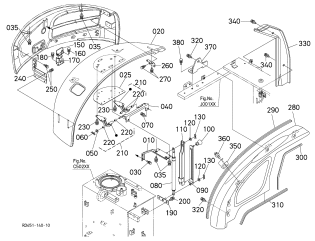

Fig.No. K10300

BONNET (REAR)

CAPOT (ARRIERE)

MOTORHAUBE (HINTER)

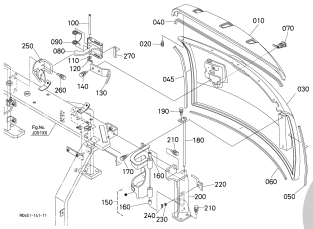

Fig.No. K10400

BONNET (CENTER)

CAPOT (CENTRE)

MOTORHAUBE (ZENTRUM)

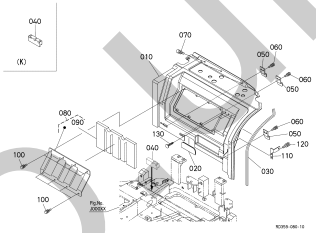

Fig.No. K20000

SPONGE (1)

EPONGE (1)

SCHAUMGUMMI (1)

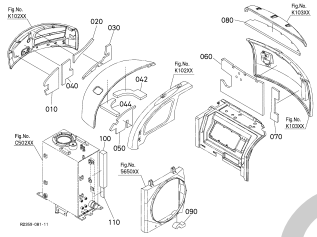

Fig.No. K20100

SPONGE (2)

EPONGE (2)

SCHAUMGUMMI (2)

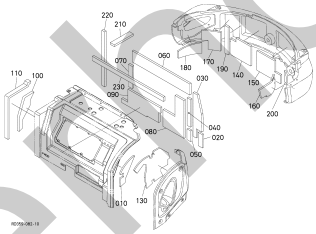

Fig.No. K20200

SPONGE (3)

EPONGE (3)

SCHAUMGUMMI (3)

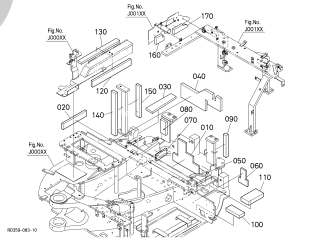

Fig.No. K30000

WEIGHT

CONTREPOIDS

GEWICHT

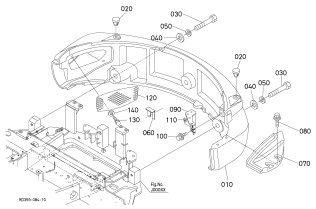

Fig.No. K40000

SEAT

SIEGE

SITZ

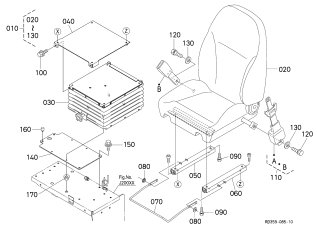

silverhorn.co.uk

CABIN
CABINE
KABINE

Fig.No. L10000

CABIN (BODY)

CABINE (CORPS)

KABINE (KOERPER)

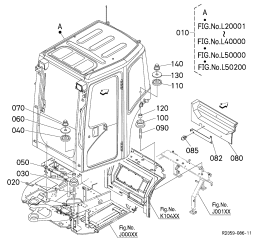

Fig.No. L20001

CABIN (DOOR 1)

CABINE (PORTE 1)

KABINE (TUER 1)

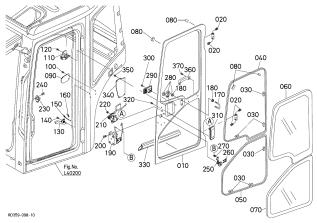

Fig.No. L20002

CABIN (DOOR 2)

CABINE (PORTE 2)

KABINE (TUER 2)

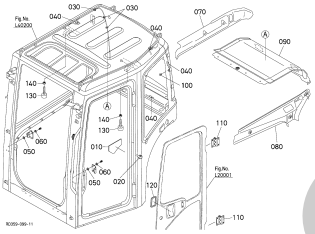

Fig.No. L30000

CABIN (WINDOW 1)

CABINE (GLACE 1)

KABINE (FENSTER 1)

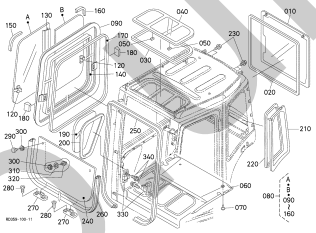

Fig.No. L30100

CABIN (WINDOW 2)

CABINE (GLACE 2)

KABINE (FENSTER 2)

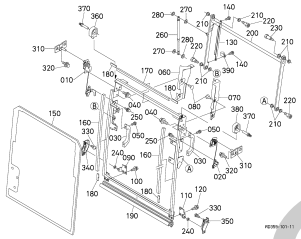

Fig.No. L40000

CABIN (SPONGE)

CABINE (EQUILIBRAGE)

KABINE (TRIMM)

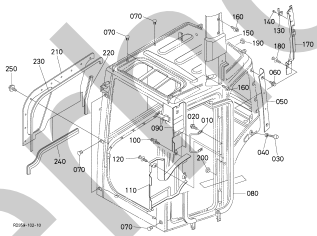

Fig.No. L40200

CABIN (SEAL RUBBER)

CABINE (CAOUTCHOUC JOINT)

KABINE (GUMMIABDICHTUNG)

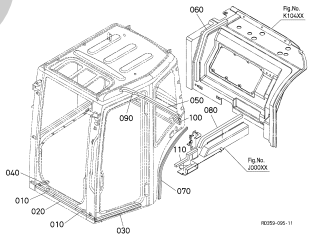

Fig.No. L42000

CABIN (REARVIEW MIRROR)

CABINE (RET ROVISEUR)

KABINE (RUECKSPIEGEL)

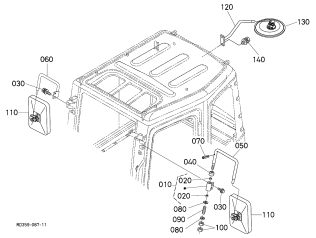

Fig.No. L50000

CABIN (WIPER MOTOR)

CABINE (MOTEUR, ESSUIE-GLACE)

KABINE (SCHEIBENWISCHERMOTOR)

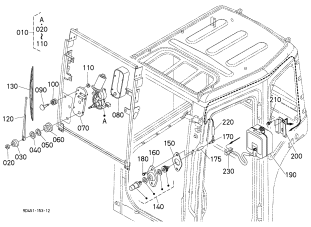

Fig.No. L50200

CABIN (ELECTRICAL WIRING)

CABINE (FAISCEAU DE CABLES)

KABINE (KABELGESCHIRR)

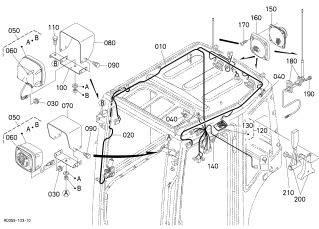

Fig.No. L60000

CABIN (HEATER)

CABINE (CHAUFFAGE)

KABINE (HEIZKOERPER)

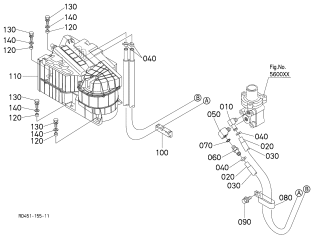

Fig.No. L60201

CABIN (AIR CONDITIONER 1)

CABINE (AIR CONDITIONNEUR 1)

KABINE (KLIMAANLAGE 1)

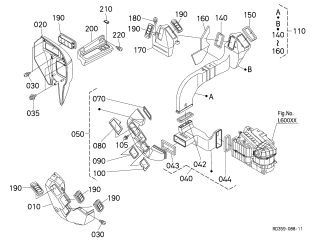

silverhorn.co.uk

Fig.No. L60202

CABIN (AIR CONDITIONER 1)

CABINE (AIR CONDITIONNEUR 1)

KABINE (KLIMAANLAGE 1)

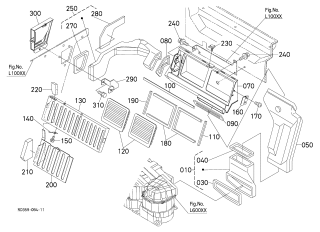

Fig.No. L60300

CABIN (AIR CONDITIONER 2)

CABINE (AIR CONDITIONNEUR 2)

KABINE (KLIMAANLAGE 2)

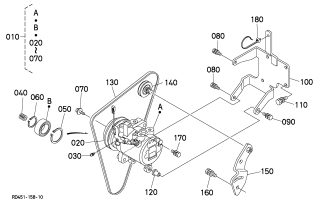

Fig.No. L60400

CABIN (AIR CONDITIONER 3)

CABINE (AIR CONDITIONNEUR 3)

KABINE (KLIMAANLAGE 3)

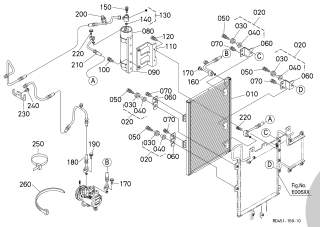

LABELS
ETIQUETTES
AUFKLEBER

Fig.No. M00000

LABEL

ETIQUETTE

AUFKLEBER

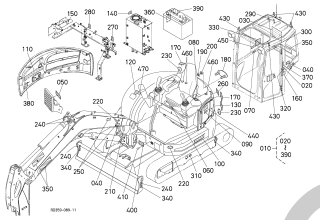

ACCESSORIES AND SERVICE PARTS
ACCESSOIRES ET PIECES DE SERVICE
ZUBEHOER

Fig.No. N00000

ACCESSORIES

ACCESSOIRES

ZUBEHOER

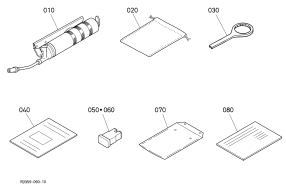

silverhorn.co.uk

ALPHABETICAL INDEX

MODEL:KX057-4

PART NAME	PAGE
-A-	
ACCELERATOR SENSOR	43
ACCUMULATOR	106
ADAPTER	74
	79
	80
	82
	83
	85
	86
	88
	89
	106
	112
	115
	142
AIR CONDITIONER	199
AIR-CON.COMPRESSOR	203
AIR-CON.DISCHARGE HOSE	204
AIR-CON.LIQUID HOSE	204
AIR-CON.RECEIVER TANK	204
AIR-CON.SUCTION HOSE	204
ALTERNATOR	23
ALTERNATOR[COMPONENT PARTS]	24
ANTENNA	59
ARCH FRAME	164
	165
ARM	153
ARM CYLINDER	145
ARM VALVE	90
	96
-B-	
BACK BUZZER	54
BATTERY CABLE	52
BATTERY COVER	52
BATTERY GROUND CABLE	52
BEARING(SWIVEL)	169
BELT	34
	203
BLADE	156
BLADE CYLINDER	148
BLADE VALVE	90
	104
BODY EARTH CORD	52
BONNET CENTER	180
BONNET COVER	179
BONNET LH	174
	175
BONNET RH	176
BONNET SUPPORT	178
BONNET,REAR	179
BOOM	151
BOOM CYLINDER	144
BOOM VALVE	90
	97
BOOT	57
BRACKET LH	109
BRACKET SEAT	185
BREATHER PIPE	51
BREATHER TUBE	7
	49
	77
BRETHER ELEMENT	7
BUCKET	151
BUCKET CYLINDER	147
BUCKET LINK	154
BUCKET VALVE	90
	95
BULB	54
	55
	198
-C-	
CABIN (HEATER)	199
CABIN (SEAL RUBBER)	195
CABIN(ELECTRICAL WIRING)	198
CABLE,ACCEL	43
CAM GEAR	11
CAMSHAFT	11
CAMSHAFT IDLE GEAR	11
CHECK VALVE	81
	82
	88
CHECK VALVE,FUEL	20
CLAMP,HYDRAULIC HOSE	139
COMPRESSOR	203
COMPRESSOR BRACKET	203
CONDENSER	204
CONNECTING ROD	9
CONNECTING ROD BEARING	9
CONNECTING ROD METAL	9
CONNECTOR	39
	58
	132
	169
CONTROL LEVER RH	110
CONTROL LEVER(LEVER LH)	109
CONTROL SHAFT	109
CONTROL VALVE	81
CONTROL VALVE[COMPONENT PARTS]	90
COOLER,FUEL	45
COVER LH	172
COVER RH	173
CRANKCASE	1
CRANKPIN METAL	9
CRANKSHAFT	9
CRANKSHAFT METAL	9
CRAWLER	161
CUSHION	182
CYLINDER COVER	152
CYLINDER HEAD	4
CYLINDER HEAD COVER	7
CYLINDER HEAD GASKET	4
-D-	
DAMPER,HST	111
DIODE	57
	58
DIPSTICK	3

silverhorn.co.uk

ALPHABETICAL INDEX

MODEL:KX057-4

PART NAME	PAGE
DIPSTICK	77
DOOR GLASS	187
DOOR LOCK	187
DOZER VALVE	90
	104
DRAIN HOSE	31
	123
	129
	130
DRIVE LEVER LH	111
DRIVE MOTOR	67
DRIVE SPROCKET	65
DRIVE VALVE LH	90
	101
DRIVE VALVE RH	90
	100
DUCT	201
-E-	
ECU	53
ENGINE BRACKET	40
ENGINE HOOK	4
ENGINE SUPPORT	40
EXHAUST MANIFOLD	36
EXHAUST MANIFOLD GASKET	36
EXHAUST VALVE	5
-F-	
FAN	34
FAN BELT DRIVE PULLEY	34
FAN COVER	32
FAN PULLEY	34
FAN SHROUD	32
FILTER ELEMENT	46
	80
FILTER WRENCH	207
FLOAT	47
FLYWHEEL	12
FLYWHEEL HOUSING	12
FORK LEVER	18
FRONT COVER	8
	163
FRONT COVER GASKET	8
FRONT GLASS	192
FUEL CAMSHAFT	16
FUEL CHECK VALVE	20
FUEL COOLER	45
FUEL FILTER	44
	49
FUEL FILTER [COMPONENT PARTS]	46
FUEL GAUGE SENSOR	48
	49
FUEL HOSE	20
	48
	49
FUEL PIPE	20
FUEL PUMP	44
FUEL PUMP COVER	14
FUEL TANK	48
	49
FUEL TANK CAP	48
	49
FUEL TANK STAY	49
FUEL TUBE	20
	37
	44
	45
FUSE	57
	58
	207
-G-	
GASKET KIT,LOWER	42
GASKET KIT,UPPER	41
GASKET,EXHAUST MANIFOLD	36
GASKET,FRONT COVER	8
GASKET,INTAKE MANIFOLD	35
GASKET,WATER PUMP	30
GEAR CASE	72
GLASS,DOOR	187
GLOW PLUG	21
GLOW PLUG CORD	21
GOVERNOR	18
GOVERNOR ADJUSTING BOLT	19
GOVERNOR WEIGHT	17
GREASE SQUEEZER	207
GRILLE	200
GRIP	118
-H-	
HANDRAIL	188
HEAD COVER GASKET	7
HEATER	199
HOOD COVER	179
HOOD,REAR	179
HORN	53
HOSE CLAMP	139
HYDRALIC OIL LINE(RETURN)	123
HYDRAULIC CONTROL VALVE[COMPONENT PARTS]	81
	82
HYDRAULIC FILTER	80
HYDRAULIC HOSE	125
	126
	127
	128
	129
	130
	131
	133
	134
	136
	138
	140
	141
	142
	143
HYDRAULIC HOSE(BUCKET)	137
HYDRAULIC HOSE(DELIVERY)	122
HYDRAULIC HOSE(OIL COOLER)	124
HYDRAULIC HOSE(RETURN)	123

silverhorn.co.uk

ALPHABETICAL INDEX

MODEL:KX057-4

PART NAME	PAGE
HYDRAULIC HOSE(SWING)	132
HYDRAULIC OIL COOLER	124
HYDRAULIC OIL LINE(SUCTION)	121
-I-	
IDLE GEAR	11
IDLE GEAR SHAFT	11
IDLER	158
INJECTION PIPE	22
INJECTION PUMP	15
INJECTION PUMP GEAR	13
INJECTION PUMP HOUSING	14
INJECTION PUMP UNIT	13
INLET VALVE	5
INSTRUMENT PANEL	173
INSULATION	38
	109
	110
	121
	200
	201
INTAKE HOSE	37
INTAKE MANIFOLD	35
-J-	
JOINT,BLOCK	79
-K-	
KEY	59
-L-	
LABELS	205
LEVER GRIP	117
LIGHT BRACKET	55
LIGHT,WORK	55
	198
LIMIT SWITCH	172
LOCK LEVER	117
-M-	
MAGNETIC SWITCH	26
MANIFOLD GASKET,INTAKE	35
MANIFOLD,EXHAUST	36
MANIFOLD,INLET	35
MARK	206
METAL KIT,ENGINE	10
METER	54
MUFFLER	38
MUFFLER BRACKET	38
MUFFLER GASKET	38
MUFFLER PIPE	38
-N-	
NOZZLE	197
NOZZLE HOLDER	21

PART NAME	PAGE
-O-	
OIL COOLER	39
OIL COOLER PIPE	39
	124
OIL DRAIN PLUG	2
OIL FILLER FLANGE	3
OIL FILLER PLUG	3
	77
OIL FILTER	2
OIL FILTER CARTRIDGE	39
OIL GAUGE	3
	77
OIL GAUGE GUIDE	3
OIL PAN	2
OIL PIPING CLAMP	136
	137
	142
OIL PIPING HOSE (CLAMP)	139
OIL PIPING(ACCUMULATOR)	122
OIL PIPING(ARM)	136
OIL PIPING(BLADE)	138
OIL PIPING(BOOM)	133
	134
OIL PIPING(BUCKET)	137
OIL PIPING(CONTROL LH)	125
OIL PIPING(CONTROL RH)	126
OIL PIPING(DELIVERY)	122
OIL PIPING(OIL COOLER)	124
OIL PIPING(PILOT)	127
	128
OIL PIPING(RETURN)	123
OIL PIPING(S/P)	140
	141
	142
OIL PIPING(SUCTION)	121
OIL PIPING(SWING)	132
OIL PIPING(SWIVEL)	131
OIL PIPING(THIRD LINE HYDRAULIC RETURN)	143
OIL PIPING(TRAVEL LH)	129
OIL PIPING(TRAVEL RH)	130
OIL SEAL	8
OIL SWITCH	28
OIL TANK	77
OUTLET VALVE	90
	92
-P-	
PARTS LIST	207
PILOT VALVE	115
	116
	119
	120
PILOT VALVE(TRAVEL)	112
PILOT VALVE(TRAVEL)[COMPONENT PARTS]	113
PISTON	9
PISTON PIN	9
PISTON PIN BUSH	9
PISTON PUMP	61
PISTON PUMP[COMPONENT PARTS]	62
PISTON RING	9

silverhorn.co.uk

ALPHABETICAL INDEX

MODEL:KX057-4

PART NAME	PAGE
PULLEY,TENSION	203
PUMP HOUSING	60
PUSH ROD	11
-R-	
RADIATOR	32
REARVIEW MIRROR	196
REGULATOR	24
RELAY	58
RELIEF VALVE	8 90
RESERVE TANK	33
RETURN HOSE	123
RETURN PIPE	123
REVOLUTION SENSOR	28
RING GEAR	12
ROCKER ARM	6
ROCKER ARM SHAFT	6
ROOM LIGHT	198
ROTARY JOINT	74 76
RUBBER CRAWLER	161
-S-	
SEAL RUBBER	195
SEAT	185
SEAT SUPPORT	170
SENSOR	133
SENSOR,WATER TEMPERATURE	28
SOLENOID	27 107
SPEED CONTROL LEVER	17
SPONGE	181 182 183
SPOOL SECTION	92
SPOOL SECTION(ARM)	96
SPOOL SECTION(BLADE)	104
SPOOL SECTION(BOOM)	97
SPOOL SECTION(BUCKET)	95
SPOOL SECTION(DOZER)	104
SPOOL SECTION(SWING)	103
SPOOL SECTION(SWIVEL)	94
SPOOL SECTION(TRAVEL LH)	101
SPOOL SECTION(TRAVEL RH)	100
STARTER	25
STARTER RELAY	53
STARTER SWITCH	54
STARTER[COMPONENT PARTS]	26
STEP	171
STEP SUPPORT	162 171
SUCTION FILTER	51
SUCTION PIPE	121
SWING BRACKET	150
SWING CHANGE PEDAL	114
SWING CYLINDER	149
SWING FRAME	162
SWING VALVE	90 103

PART NAME	PAGE
SWITCH	52 54
SWITCH,WORK LIGHT	54
SWIVEL BEARING	169
SWIVEL JOINT	74 76
SWIVEL JOINT SHAFT	76
SWIVEL MOTOR	69
SWIVEL MOTOR[COMPONENT PARTS]	70
SWIVEL VALVE	90
SWIVEL VALVE[COMPONENT PARTS]	94
-T-	
TANK COVER	77
TAPPET	11
TENSION PULLEY	203
THERMOSTAT	29
THERMOSTAT COVER	29
TIE ROD	91
TOOLS CASE	52
TRACK FRAME	157
TRACK ROLLER	160
TRAVEL CONTROL LEVER LH	111
TRAVEL CONTROL LEVER RH	111
-U-	
UNLOADER VALVE	106
-V-	
VALVE COVER	7
VALVE PILOT LH	109
VALVE PILOT RH	110
VALVE SPRING	5
-W-	
WASHER TANK	197
WATER FLANGE	29
WATER FLANGE GASKET	29
WATER PIPE	31 33
WATER PUMP	30
WATER TEMPERATURE SENSOR	28
WEIGHT	184
WHEEL MOTOR	65 66
WIPER	197
WIPER MOTOR	197
WIRE HARNESS(CABIN)	198
WIRE HARNESS(MAIN)	56
WIRING HARNESS (MAIN)	56
WORK LIGHT	55 198
WORK LIGHT SWITCH	54

sherborn.co.uk

INDEX ALPHABETIQUE

MODELE:KX057-4

DESIGNATION	PAGE
-A-	
ACCUMULATEUR	106
ADAPTATEUR	74
	79
	80
	82
	83
	85
	86
	88
	89
	106
	112
	115
	142
AIR-CON.COMPRESSEUR	203
AIR-CON.RESERVOIR	204
ALTERNATEUR	23
ALTERNATEUR[PARTIES COMPOSANTES]	24
AMORTISSEUR	111
AMPOULE	54
	55
	198
ANNEAU DE LEVAGE	4
ANTENNE	59
ARBRE A CAMES	11
	16
ARBRE A ROTULE	76
ARBRE DE COMMANDE	109
ARBRE DE PIGNON FOU	11
AVERTISSEUR	53
AXE DE CULBUTEUR	6
AXE DE PISTON	9
-B-	
BAGUE DE BIELLE	9
BAGUE JOINT	8
BALANCEMENT CYLINDRE	149
BARRE D'ACCOUPLEMENT	91
BIELLE	9
BIELLE METAL	9
BIELLE PALIER	9
BLOC MOTEUR	1
BOITE DU PANNEAU	173
BOITE OUTILS	52
BOUCHON DE RESERVOIR A CARBURANT	48
	49
BOUCHON DE VIDANGE	2
BOUCHON REMPLIS HUILE	3
	77
BOUGIE DE PRECHAUFFAGE	21
BRAS	153
BRAS CYLINDRE	145
BRID DE TUBE	136
	137
	142
BRIDE	3
BRIDE A EAU	29

DESIGNATION	PAGE
-C-	
CABINE (CAOUTCHOUC)	195
CABINE (CHAUFFAGE)	199
CABINE(FAISCEAU DE CABLES)	198
CABLE DE BATTERIE	52
CABLE DE L'ACCELERAT	43
CABLE DE TERRE	52
CABLE PRISE DE TERRE	52
CADRE DE PISTE	157
CALANDRE	200
CAOUTCHOUC JOINT	195
CAPOT ARRIERE	179
CAPOT CENTRE	180
CAPOT DROITE	176
CAPOT GAUCHE	174
	175
CARTER DE DISTRIBUTION	72
CARTER DE POMPE	60
CARTER DE VOLANT MOTEUR	12
CARTER D'HUILE	2
CARTOUCHE FILTRANTE	39
CHASSIS DE CAPOTE	164
	165
CHASSIS PIVOT	162
CHAUFFAGE	199
CHENILLE	161
CHENILLE DE CAOUTCHOUC	161
CINGLEUR DE GRAISSE	207
CIRCUIT HYDRAULIQUE(ACCUMULATEUR)	122
CIRCUIT HYDRAULIQUE(BALANCEMENT)	132
CIRCUIT HYDRAULIQUE(BRAS)	136
CIRCUIT HYDRAULIQUE(COMMANDE DROITE)	126
CIRCUIT HYDRAULIQUE(COMMANDE GAUCHE)	125
CIRCUIT HYDRAULIQUE(DELIVRANCE)	122
CIRCUIT HYDRAULIQUE(DEPLACEMENT DROITE)	130
CIRCUIT HYDRAULIQUE(DEPLACEMENT GAUCHE)	129
CIRCUIT HYDRAULIQUE(FLECHE)	133
	134
CIRCUIT HYDRAULIQUE(GODET)	137
CIRCUIT HYDRAULIQUE(LAME)	138
CIRCUIT HYDRAULIQUE(PILOTE)	127
	128
CIRCUIT HYDRAULIQUE(PIVOT)	131
CIRCUIT HYDRAULIQUE(REFROIDISSEUR)	124
CIRCUIT HYDRAULIQUE(RETOUR DIRECT)	143
CIRCUIT HYDRAULIQUE(RETOUR)	123
CIRCUIT HYDRAULIQUE(S/P)	140
	141
	142
CIRCUIT HYDRAULIQUE(SUCCION)	121
CLAPET ANTI-RETOUR	81
	82
	88
CLAPET DE DECHARGE	8
	90
CLE POUR FILTRE	207
CLEF	59
CLIMATISEUR D'AIR	199
COLLECTEUR D'ADMISSION	35
COLLECTEUR D'ECHAPP.	36
COLLECTEUR D'ECHAPPEMENT	36

silverhan.co.uk

INDEX ALPHABETIQUE

MODELE:KX057-4

DESIGNATION	PAGE
COLLIER DE DURITE	139
COMBUSTIBLE DE UNITE	48
	49
COMPRESSEUR	203
CONDENSATEUR	204
CONDUIT	201
CONNECTEUR	39
	58
	132
	169
CONTACTEUR A CLE	54
CONTREPOIDS	184
COURONNE DE DEMARREUR	12
COURROIE	34
	203
COUSSIN	182
COUSSINET DE BIELLE	9
COUSSINET DE VILEBREQUIN	9
COUV.THERMOSTAT	29
COUVERCLE AVANT	8
	163
COUVERCLE BATTERIE	52
COUVERCLE D.	173
COUVERCLE DE CAPOT	179
COUVERCLE DE CULASSE	7
COUVERCLE DE CYLINDRE	152
COUVERCLE DE POMPE D'ALIMENTATION	14
COUVERCLE DE RESERVOIR	77
COUVERCLE G.	172
COVERCLE,VENTILATEUR	32
CULASSE	4
CULBUTEUR	6
CUVE DE LAVAGE	197
-D-	
DECHAPPENENT	90
	92
DEFLECTEUR	32
DEMARREUR	25
DEMARREUR[PARTIES COMPOSANTES]	26
DETECTEUR	28
	133
DETECTEUR D'ACCELERATEUR	43
DETECTEUR DE ROTATION	28
DIODE	57
	58
DISTRIBUTEUR	81
DISTRIBUTEUR[PARTIES COMPOSANTES]	90
DURIT DE RETOUR	123
DURITE DE HYDRAULIC	125
	126
	127
	128
	129
	130
	131
	133
	134
	136
	138
	140
DURITE DE HYDRAULIC	141
	142
	143
-E-	
ECLAIRAGE DE TRAVAIL	55
	198
ECU	53
ELEMENT FILTRANT	46
	80
ENGRE,POMPE D'INJECTION	13
ENS.CLAPET DE DECHA.	92
ENS.COLLECTEUR D'AD.	35
ENS.FILTRE DE HYDRA.	80
ENS.FILTRE,COMBUST	46
ENS.LEVIER DE BLOC	117
ENS.RACCORD DE PIVOT	74
	76
ENS.SOUPAPE DE RETE.	81
	82
EPONGE	181
	182
	183
ESSUIE-GLASE	197
ETIQUETTE	205
-F-	
FIL DE BOUGIE PRECHAUFFAGE	21
FILTRE A CARBURANT	44
	49
FILTRE DE ASPIRATION	51
FILTRE D'HUILE	2
FLECHE	151
FLECHE CYLINDRE	144
FLOTTEUR	47
FUSIBLE	57
	58
	207
-G-	
GALTE DE CHENILLE	160
GLACE AVANT	192
GLACE DE PARE-BRISE	187
GLACE DE PORTIERE	187
GODET	151
GODET CYLINDRE	147
GUIDE DE JAUGE A HUI	3
-H-	
HARNESS DE FIL	56
HARNESS DE FIL(CABINE)	198
HARNESS DE FIL(PRINCIPAL)	56
-I-	
INJECTEUR COMPLET	197
INTERMEDIAIRE	158
INTERRUPTEUR	52

silverhorn.co.uk

INDEX ALPHABETIQUE

MODELE:KX057-4

DESIGNATION	PAGE
INTERRUPTEUR	54
INTERRUPTEUR DE LUMIERE DE TRAVAIL	54
INTERRUPTEUR LIMITEUR	172
ISOLATION	38
	109
	110
	121
	200
	201
-J-	
JAUGE DE NIVEAU	3
	77
JAUGE D'HUILE	3
	77
JEU DE COUSSINET	10
JEU DE JOINTS INFER.	42
JEU DE JOINTS SUPER.	41
JOINT COUVRE-CULASSE	7
JOINT DE BRIDE	29
JOINT DE COLL.ADM.	35
JOINT DE COLL.ECHAP.	36
JOINT DE COLLECTEUR ECHAPMENT	36
JOINT DE COUVERCLE	8
JOINT DE CULASSE	4
JOINT DE POMPE A EAU	30
JOINT DE SILENCIEUX	38
JOINT ROTATIF	74
	76
JUE DE SEGMENTS	9
-L-	
LAME	156
LAME CYLINDRE	148
LEVIER A FOURCHE	18
LEVIER DE COMMANDE DROITE	110
LEVIER DE COMMANDE GAUCHE	111
LEVIER DE COMMANDE(LEVIER GAUCHE)	109
LEVIER DE DEPLACEMENT D.	111
LEVIER DE DEPLACEMENT GAUCHE	111
LEVIER DE VIT-CONTROL	17
LISTE DES PIECES	207
LOGEMET POMPE	14
LUMIERE DE TRAVAIL	55
	198
-M-	
MAGNETIQUE DE INTERRUPLEUR	26
MAILLON,GODET	154
MALLE	57
MANO CONTACT D'HUILE	28
MARCHEPIED	171
MARQUE	206
MASSELOTTE CENTRIFUGE DE REGULATEUR	17
METRE	54
MOTEUR DE BASCULE	69
MOTEUR DE BASCULE[PARTIES COMPOSANTES]	70
MOTEUR DE ESSUIE-GLACE	197
MOTEUR DE ROUE	65
MOTEUR DE ROUE	66
MOTEUR DE VOYAGE	67
-P-	
PALIER GAUCHE	109
PEDAL DE MOBILE	114
PIGNON DE CAMES	11
PIGNON DE FOU	11
PIGNON FOU COMP.	11
PISTON	9
PLAFONNTER	198
POIGNEE	118
	188
POIGNEE DE LEVIER	117
POMPE A EAU	30
POMPE D'ALIMENTATION	44
POMPE DE PISTONS	61
POMPE DE PISTONS[PARTIES COMPOSANTES]	62
POMPE D'INJECTION	15
PORTE-INJECTEUR	21
POULIE DE ENTRAIN VENTILATEUR	34
POULIE DE TENSION	203
POULIE DE VENTILATEUR	34
POUSSOIR	11
-R-	
RACCORD	79
RADIATEUR	32
REFROIDISSEUR	39
	124
REFROIDISSEUR CARBURANT	45
REGULATEUR	24
REGULATEUR DE VITESSES	18
RELAIS	58
RELAIS DE DEMARREUR	53
RESERVOIP A HUILE	77
RESERVOIR A CARBURANT	48
	49
RESSORT DE SOUPAPE	5
RETROVISEUR	196
ROBINET CRAQUELRE	20
ROULEMENT DE BASCULE	169
ROULEMENT DE PIVOT	169
-S-	
SECTION DE TIROIR(BALANCEMENT)	103
SECTION DE TIROIR(BRAS)	96
SECTION DE TIROIR(DEPLACEMENT DROITE)	100
SECTION DE TIROIR(DEPLACEMENT GAUCHE)	101
SECTION DE TIROIR(FLECHE)	97
SECTION DE TIROIR(GODET)	95
SECTION DE TIROIR(LAME)	104
SECTION DE TIROIR(PIVOT)	94
SECTION DE TIROIR(TRACTEUR)	104
SENSOR DE TEMPERATURE DE L'EAU	28
SIEGE	185
SILENCIEUX	38
SOLENOIDE	27
	107

silverhorn.co.uk

INDEX ALPHABETIQUE

MODELE:KX057-4

DESIGNATION	PAGE
SOUPAPE COUVERCLE	7
SOUPAPE D'ADMISSION	5
SOUPAPE DE BASCULE	90
SOUPAPE DE BASCULE[PARTIES COMPOSANTES]	94
SOUPAPE DE BLANCEMENT	90
	103
SOUPAPE DE BRAS	90
	96
SOUPAPE DE DECHARGER	106
SOUPAPE DE DEPLACEMENT D.	90
	100
SOUPAPE DE DEPLACEMENT G.	90
	101
SOUPAPE DE FLECHE	90
	97
SOUPAPE DE GODET	90
	95
SOUPAPE DE LAME	90
	104
SOUPAPE DE PILOTE	115
	116
	119
	120
SOUPAPE DE PILOTE DROITE	110
SOUPAPE DE PILOTE GAUCHE	109
SOUPAPE DE PILOTE(DEPLA.)[PARTIES COMP.]	113
SOUPAPE DE PILOTE(DEPLACEMENT)	112
SOUPAPE DE TRACTEUR	90
	104
SOUPAPE D'ECHAPMENT	5
SUPPORT DE AMPOULE	55
SUPPORT DE BALANCEMENT	150
SUPPORT DE CAPOT	178
SUPPORT DE COMPRESSEUR	203
SUPPORT DE MARCHE	162
	171
SUPPORT DE MOTEUR	40
SUPPORT DE RESERVOIR	49
SUPPORT DE SIEGE	170
	185
SUPPORT DE SILENCIEUX	38
-T-	
TAMIS DU REINFLARD	7
THERMOSTAT	29
TIGE DE POUSSOIR	11
TUBE (ATTACHE)	139
TUBE D'ASPIRATEUR	7
	49
	77
TUBE DE CARBURANT	20
	37
	44
	45
TUYAU CARBURANT	20
TUYAU D'ADMISSION	37
TUYAU D'ASPIRATION	121
TUYAU DE CARBURANT	48
	49
TUYAU DE LA SUCCION	204
TUYAU DE REFOULEMENT	204

DESIGNATION	PAGE
TUYAU DE REFROIDISSEUR	39
	124
TUYAU DE REINFLARD	51
TUYAU DE SILENCIEUX	38
TUYAU DE VIDANGE	31
	123
	129
	130
TUYAU D'EAU	31
	33
TUYAU D'INJECTEUR	22
TUYAU HYDRAULIQUE(BALANCEMENT)	132
TUYAU HYDRAULIQUE(DELIVRANCE)	122
TUYAU HYDRAULIQUE(GODET)	137
TUYAU HYDRAULIQUE(REFROIDISSEUR)	124
TUYAU HYDRAULIQUE(RETOUR)	123
TUYAU LIQUIDE	204
-U-	
UNITE DE POMPE D'INJECTION	13
-V-	
VASE D'EXPANSION	33
VENTILATEUR	34
VERROUILLAGE DE PORTE	187
VIBRFUR AR	54
VILEBREQUIN	9
VIS DE REGLAGE DE VITESSE	19
VITESSES DE BARBOTIN	65
VOLANT MOTEUR	12

silverhom.co.uk

ALPHABETISCH INDEX

MODELL:KX057-4

BEZEICHNUNG	SEITE
-A-	
ABDECKUNG	152
ABLASSSCHRAUBE	2
ABLAUFVENTIL	8
	90
ABLEITUNG	52
ABZWFIGVENTIL	106
ANLASSER[EINZEL-TEIL]	26
ANLASSERRELAIS	53
ANLASSERSCHALTER	54
ANSAUGROHR	35
	121
ANSCHLUSSTEIL	39
	58
	132
	169
ANTENNE	59
ARBEITSSCHINWERFER	55
	198
ARM	153
ARM ZYLINDER	145
ARMVENTIL	90
	96
AUFKLEBER	205
AUFNAHME-SCHLAUCH	37
AUFSTEIGETRITT	162
	171
AUSAUGEFILTER	51
AUSLASSVENTIL	5
	90
	92
AUSLEGER	151
AUSLEGER ZYLINDER	144
AUSLEGERVENTIL	90
	97
AUSLOESEPEDAL	114
AUSPUFFROHR	36
AUSPUFFROHRDICHTUNG	36
AUSPUFFTOPF	38
AUSPUFFTOPFROHR	38
-B-	
BATTERIEDECKEL	52
BATTERIEKABEL	52
BIRNE	54
	55
	198
BOGENRAHMEN	164
	165
BUEGEL	188
-D-	
DAEMPFER	111
DECKEL	173
DECKEL LS	172
DECKELBEHALTER	77
DECKELTHERMOSTAT	29
DICHTUNG ANSAUGROHR	35
DICHTUNG,AUSPUFFTOPF	38

BEZEICHNUNG	SEITE
DICHTUNG,WASSERPUMPE	30
DICHTUNGKOPFDECKEL	7
DICHTUNGSPLATTE	8
DICHTUNGWASSERFLANSCH	29
DIHTUNG,AUSPUFFROHR	36
DIODE	57
	58
DREHENVENTIL	90
DREHENVENTIL[EINZEL-TEIL]	94
DREHGELENKSTUCK	74
	76
DREHZAHLVERSTELHEBEL	17
DRUCKOELTANK	77
DUESENHALTER	21
-E-	
ECU	53
EINHEIT	28
	43
	133
EINLASSVENTIL	5
EINSPRITZLEITUNG	22
EINSPRITZPUMPE	15
EINSPRITZPUMPE-GEHAEUSE	14
EINSPRITZPUMPE-MASSEINHEIT	13
EINSTELLBOLZEN	19
ENTLUEFTUNGSELEMENT	7
ENTLUFTUNGSROHR	7
	49
	51
	77
-F-	
FAHBEWEGUNGHEBEL LS	111
FAHRBEWEGUNGHEBEL RS	111
FAHREN VENTIL RS	90
	100
FAHRENVENTIL LS	90
	101
FEDERSPEICHER	106
FEUERWAFFEQUETSCHE	207
FILTEREINSATZ	46
	80
FLIEHGEWICHT	17
-G-	
GABELHEBEL	18
GEHAEUSE,ARMATURENBRETT	173
GERAETEKASTEN	52
GETRIEBEGEHAEUSE	72
GETRIEBEZAHNRAD	13
GEWICHT	184
GITTER	200
GLAS	187
GLAS,VORDER	192
GLUEHKERZE	21
GLUEHKERZEKORD	21
GOSSEN-SCHLAUCH	31
	123

silvernon.co.uk

ALPHABETISCH INDEX

MODELL:KX057-4

BEZEICHNUNG	SEITE
GOSSEN-SCHLAUCH	129
	130
GRIFF	118
GRIFFBESCHLEUNIGER	117
GRP.ANLASSER	25
GRP.ANSAUG-ROHRKRUE.	35
GRP.FILTERHYDRAULIS.	80
GRP.FRAESMESSERVEN.	90
	104
GRP.KNOCHENGELENK	74
	76
GRP.KRAFTSTOFFILTE	46
GRP.REGELUNGSVENTIL	81
	82
GRP.TRAGPLATTE LS	109
GRP.UEBERDRUCKVENTIL	92
GRP.VERSCHLUSS,TANK	48
	49
GRUPPE DUESE	197
GUMMIABDICHTUNG	195
GUMMILAUFKETTEN	161
-H-	
HANDGASKABEL	43
HAUBEN-DECKEL	179
HEBEL	117
HEBELANTRIED LS	111
HEHLER TANK	204
HEIZKOERPER	199
HUPE	53
HYDRAULIK-KREISLAUF(BEFREITUNG)	122
HYDRAULIK-KREISLAUF(KUEBEL)	137
HYDRAULIK-KREISLAUF(OELKUEHLER)	124
HYDRAULIK-KREISLAUF(RUECKSTORM)	123
HYDRAULIK-KREISLAUF(SCHWUNG)	132
HYDRAULIKLEITUNG(AKKUMULATOR)	122
HYDRAULIKLEITUNG(ARM)	136
HYDRAULIKLEITUNG(AUSLEGER)	133
	134
HYDRAULIKLEITUNG(BEFREITUNG)	122
HYDRAULIKLEITUNG(DREHEN)	131
HYDRAULIKLEITUNG(FAHREN LS)	129
HYDRAULIKLEITUNG(FAHREN RS)	130
HYDRAULIKLEITUNG(KONTROLL LS)	125
HYDRAULIKLEITUNG(KONTROLL RS)	126
HYDRAULIKLEITUNG(KUEBEL)	137
HYDRAULIKLEITUNG(OELKUEHLER)	124
HYDRAULIKLEITUNG(PILOT)	127
	128
HYDRAULIKLEITUNG(PLANIERSCHILD)	138
HYDRAULIKLEITUNG(RUECKLAUFLEITUNG)	143
HYDRAULIKLEITUNG(S/P)	140
	141
	142
HYDRAULIKLEITUNG(SCHWUNG)	132
-I-	
INNENBELEUCHTUNG	198

BEZEICHNUNG	SEITE
-K-	
KABELERDUNG	52
KABELGESCHIRR	56
KABELGESCHIRR(HAUPT)	56
KABELGESCHIRR(KABINE)	198
KABINE (GUMMIABDICHTUNG)	195
KABINE (HEIZKOERPER)	199
KABINE(KABELGESCHIRR)	198
KANAL	201
KARAFTSTOFF-KUEHVORRICHTUNG	45
KIPPENARM	6
KIPPHEBELACHSE	6
KISSEN	139
	182
KOLBEN	9
KOLBENBOLZEN	9
KOLBENBOLZENBUCHSE	9
KOLBENPUMPE	61
KOLBENPUMPE[EINZEL-TEIL]	62
KOLBENRING	9
KOMP.LEERLAUFGETRIEB	11
KOMPRESSOR	203
KOMPRESSOR-KLAMMER	203
KONDENSATOR	204
KONTROLLHEBEL RS	110
KONTROLLVENTIL[EINZEL-TEIL]	90
KRAFTSOFFPUMPEDECKEL	14
KRAFTSTOFFBEHAELTER	48
	49
KRAFTSTOFFILTER	44
	49
KRAFTSTOFFPUMPE	44
KRAFTSTOFFROHR	20
	37
	44
	45
	48
	49
KRAFTSTOFFTANK-TRAEGER	49
KRFTSTOFF-RUECKSCHLAGVENTIL	20
KUBEL ZYLINDER	147
KUEBELVENTIL	90
	95
KUEHLER	32
KUEHLERHAUBE	179
KURBELGEHAEUSE	1
KURBELWELLE	9
-L-	
LAGER,DREHEN	169
LAGERPANDEL	169
LAGERSATZ	10
LAGERSCHALE	9
LAMPE	55
	198
LAUFKETTEN	161
LAUFROLLEN	160
LEERLAUFGETRIEB	11
LICHTSCHALTER	54
LUFT-KONTRA,KOMPRESSOR	203

silverhorn.co.uk

ALPHABETISCH INDEX

MODELL:KX057-4

BEZEICHNUNG	SEITE
LUFTLEITBLECH	32
-M-	
MAGNETZUENDSCHALTER	26
MARKIERUNG	206
MESSER	156
METALLTEIL	9
METALLTEIL KUBELZAPFENLAGER	9
METALLTILE,KUBELZAP.	9
MONTAGE RADMOTOR	65
	66
MOTOR	67
MOTOR-ANKERHAKEN	4
MOTORHAUBE LS	174
	175
MOTORHAUBE RS	176
MOTORHAUBE ZENTRUM	180
MOTORHAUBESTAENDER	178
MOTORSTAENDER	40
MOTORTRAEGER	40
-N-	
NO CKENZAHNRAD	11
NOCKENWELLE	11
	16
-O-	
OBERDICHTUNGENTASCHE	41
OEL LEITUNG (KLAMMER)	139
OEL LEITUNG KLAMMER	136
	137
	142
OEL LEITUNG(ANSAUGEN)	121
OEL LEITUNG(RUECKSTORM)	123
OEL MISST FUEHRER	3
OELDICHTUNGSRING	8
OELDRUCKSCHALTER	28
OELEINFUELLSSTOPFEN	3
	77
OELFILTER	2
OELFILTERFLANSCH	3
OELFILTERPATRONE	39
OELKUEHLER	124
OELKUEHLERROHR	39
	124
OELKUHLER	39
OELMESSER	3
	77
OELWANNE	2
OLMESSSTAB	3
	77
-P-	
PLANIERSCHILD ZYLINDER	148
PLANIERSCHILDVENTIL	90
	104
PLEUELSTANGE	9
PUMPENGEHAEUSE	60

BEZEICHNUNG	SEITE
-R-	
RAHMEN VON DREHEN	162
REGELUNGSVENTIL	81
REGELUNGSVENTIL[EINZEL-TEIL]	90
REGELUNGSVENTILFEDER	65
REGLER	18
REGULATOR	24
RELAIS	58
RESERVEBEHAELTER	33
RIEMEN	34
	203
RIEMNSCHEIBE	34
ROHR-HYDRAULISCHER	125
	126
	127
	128
	129
	130
	131
	133
	134
	136
	138
	140
	141
	142
	143
RUECKLEITUNG	123
RUECKLENKURBEL	123
RUECKSEITIGER SUMMER	54
RUECKSPIEGEL	196
-S-	
SAUGEN-SCHLAUCH	204
SCHALLDAEMPFER	38
	109
	110
	121
	200
	201
SCHALTER	52
	54
SCHALTUNG	79
SCHEIBENWISCHER-BEHAELTER	197
SCHEIBENWISCHERMOTOR	197
SCHIRRBALKEN	55
SCHLAUCH	204
SCHLAUCHBINDER	139
SCHLEUSSEL	59
SCHLUESSEL, FILTER	207
SCHWAMM	181
	182
	183
SCHWIMMER	47
SCHWINGUNGMOTOR	69
SCHWINGUNGMOTOR[EINZEL-TEIL]	70
SCHWUNG ZYLINDER	149
SCHWUNGAUSLEGER	150
SCHWUNGRAD	12
SCHWUNGRADGEHAEUSE	12

silverhorn.co.uk

ALPHABETISCH INDEX

MODELL:KX057-4

BEZEICHNUNG	SEITE
SCHWUNGVENTIL	90, 103
SENSOR	48, 49
SICHERUNG	57, 58, 207
SITZ	185
SITZTRAEGER	170
SITZTRAGER	185
SOLENOID	27, 107
SPANNRAD	158
SPANNROLLE	203
SPANNSTANGE	91
SPERRVENTIL	81, 82, 88
SPULENSEKTION(ARM)	96
SPULENSEKTION(AUSLEGER)	97
SPULENSEKTION(DREHEN)	94
SPULENSEKTION(FAHREN LS)	101
SPULENSEKTION(FAHREN RS)	100
SPULENSEKTION(KUEBEL)	95
SPULENSEKTION(PLANIERSCHILD)	104
SPULENSEKTION(SCHWUNG)	103
SPURRAHMEN	157
STEUERWELLE	109
STIEFEL	57
STIFT	151
STOSSEL	11
STOSSELSTANGE	11
-T-	
TEILLISTE	207
THERMOSTAT	29
TRAEGERAUSPUFFTOPF	38
TRITT	171
TUERGLAS	187
TUERSCHLOSS	187
-U-	
UNTERDICHTUNGENTASCH	42
-V-	
VENTILATOR	34
VENTILATORDISTANZROHR	32
VENTILATORSCHEIBE	34
VENTIL-FEDER	5
VERBINDUNGSSTUECK	154
VORDERDECKEL	163
VORDERSEITEDECKEL	8
VORDUSENVENTIL	115, 116, 119, 120
VORDUSENVENTIL LS	109
VORDUSENVENTIL RS	110
VORDUSENVENTIL(FAHREN)	112
VORDUSENVENTIL(FAHREN)[EINZEL-TEIL]	113
-W-	
WASSERFLANSCH	29
WASSERPUMPE	30
WASSERROHR	31, 33
WASSERTEMPERATUR-SENSOR	28
WECHSELSTROMMASCHINE	23, 24
WELLE,FREILAUFGETRIEBE	11
WELLE,KNOCHENGELENK	76
WISCHER	197
-Z-	
ZAEHLER	54
ZAHNKRANZ	12
ZUENDSCHALTERAREIT.	54
ZWISCHENSTUECK	74, 79, 80, 82, 83, 85, 86, 88, 89, 106, 112, 115, 142
ZYLINDERKOPE	4
ZYLINDERKOPFDECKEL	7
ZYLINDERKOPFDICHTUNG	4
ZYLINDERKOPFHAUBE	7

silverhorn.co.uk

500000 CRANK CASE
BLOC MOTEUR
KURBELGEHAEUSE

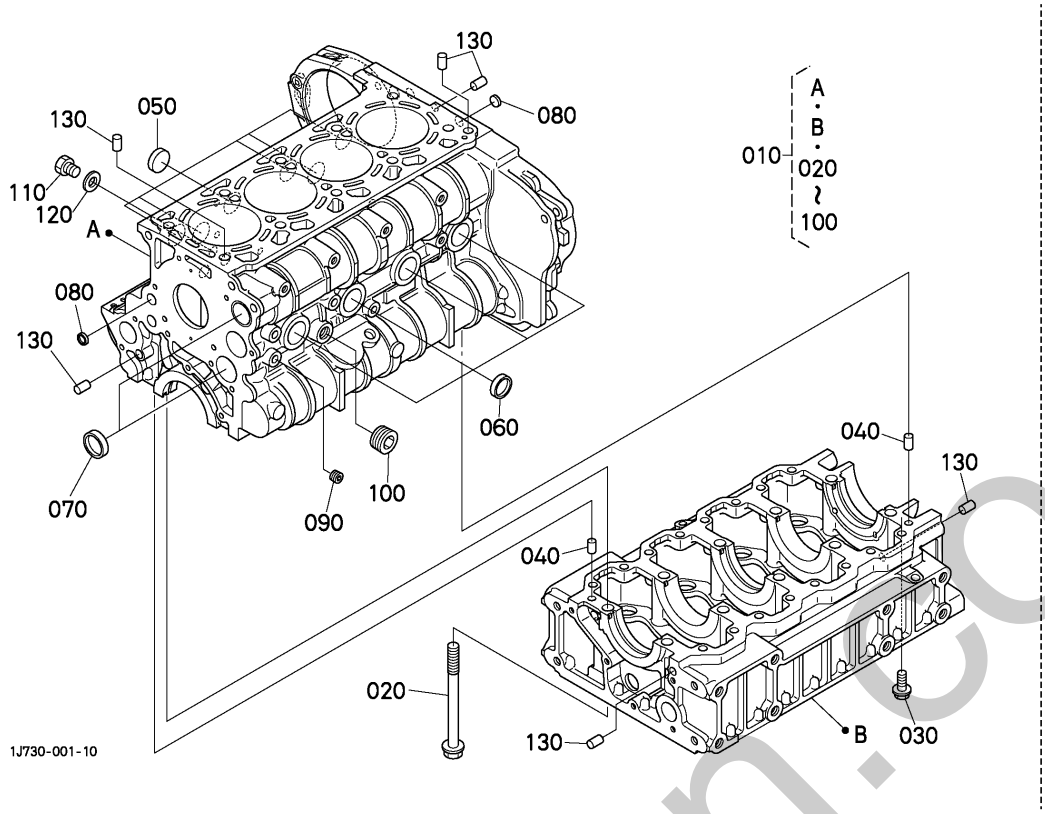

A:V2607-DI-E3-BH-5 B:V2607-DI-E3-BH-3

REF.No. POS.No. BILD-Nr.	PART No. REFERENCE BESELL-Nr.	PART NAME	DESIGNATION	BEZEICHNUNG	Q'TY/S.No. Q'TE/No.S. STUECK/S.Nr. A	B	I.C. I.C. I.C.	REMARKS REMARQUES BEMERKUNGEN
010	1J710-0102-0	ASSY CRANKCASE	ENS.BLOC MOTEUR	GRP. KURBELGEHAEUSE	1	1		
020	1J700-0456-0	BOLT,CRANKCASE	VIS	BOLZEN	10	10		
030	01775-51035	BOLT,FLANGE	VIS DE BUTEE	FLANSCHEN-BOLZEN	16	16		
040	05012-01016	PIN,STRAIGHT	GOUPILLE CYLINDLIQUE	ZYLINDERSTIFT	2	2		
050	06311-85025	CAP,SEALING	PASTILLE	STOEPSEL,ABDICHTUNG	6	6		
060	15321-9626-0	CAP,SEALING	PASTILLE	STOEPSEL,ABDICHTUNG	4	4		
070	15221-0349-0	CAP,SEALING	PASTILLE	STOEPSEL,ABDICHTUNG	2	2		
080	06311-85016	CAP,SEALING	PASTILLE	STOEPSEL,ABDICHTUNG	2	2		
090	15521-9602-0	PLUG	BOUCHON	STOPFEN	1	1		
100	1A021-9602-0	PLUG	BOUCHON	STOPFEN	1	1		
110	1G896-3361-0	PLUG	BOUCHON	BOLZEN	1	1		
120	15021-3366-0	GASKET	JOINT	DICHTUNGSPLATTE	1	1		
130	05012-01016	PIN,STRAIGHT	GOUPILLE CYLINDLIQUE	ZYLINDERSTIFT	6	6		

↔ Interchangeable; ≠ not Interchangeable; ← new for old; → old for new

silverhorn.co.uk

501000 OIL PAN
CARTER D'HUILE
OELWANNE

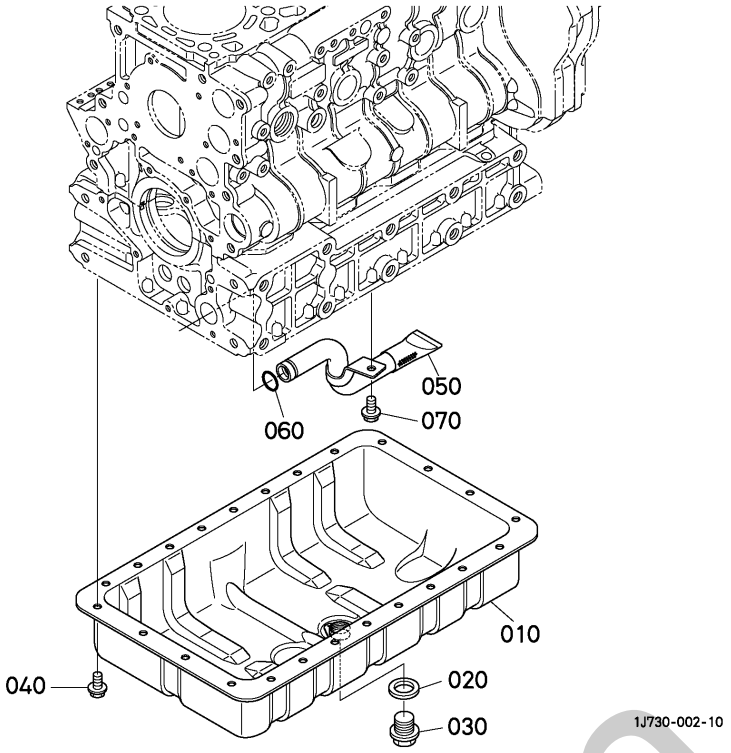

A:V2607-DI-E3-BH-5 B:V2607-DI-E3-BH-3

REF.No. POS.No. BILD-Nr.	PART No. REFERENCE BESELL-Nr.	PART NAME	DESIGNATION	BEZEICHNUNG	Q'TY/S.No. Q'TE/No.S. STUECK/S.Nr. A	B	I.C. I.C. I.C.	REMARKS REMARQUES BEMERKUNGEN
010	1J730-0150-0	COMP.OIL PAN	CARTER D'HUILE COMP.	KOMP.OELWANNE	1	1		
020	16265-9667-0	GASKET	JOINT	DICHTUNGSPLATTE	1	1		
030	15707-3375-0	PLUG,DRAIN	BOUCHON DE VIDANGE	ENTLEERUNGSSTOPFEN	1	1		
040	01755-50816	BOLT,FLANGE	VIS DE BUTEE	FLANSCHEN-BOLZEN	24	24		
050	1J700-3211-0	FILTER,OIL	FILTRE D'HUILE	OELFILTER	1	1		
060	04817-00180	O RING	JOINT TORIQUE	O RING	1	1		
070	01755-50816	BOLT,FLANGE	VIS DE BUTEE	FLANSCHEN-BOLZEN	1	1		

↔ Interchangeable; ≠ not Interchangeable; ← new for old; → old for new

silverhorn.co.uk

501200 DIPSTICK AND GUIDE
JAUGE D'HUILE ET GUIDE
OELMESSSTAB UND FUEHRUNG

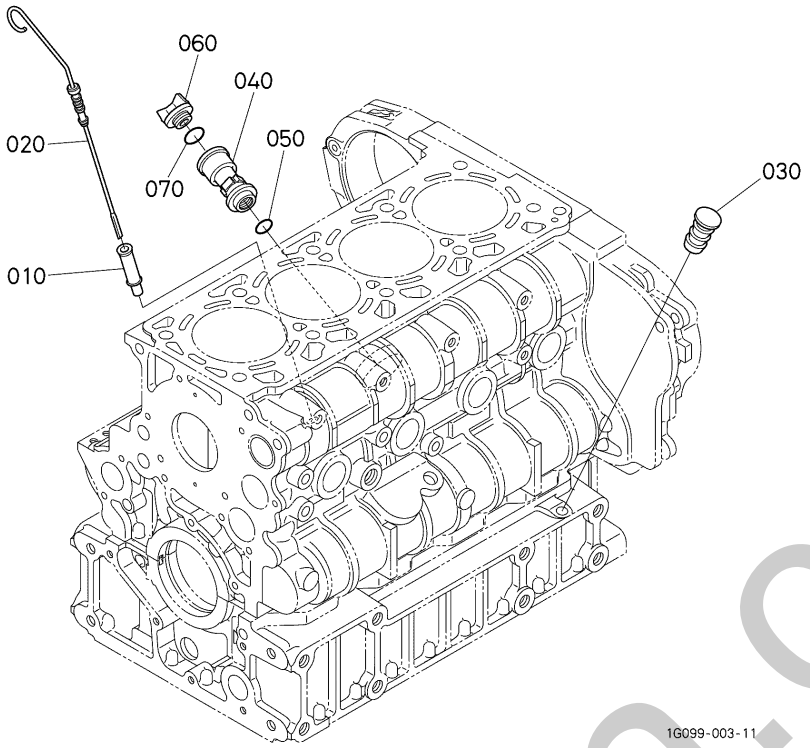

A:V2607-DI-E3-BH-5 B:V2607-DI-E3-BH-3

REF.No. POS.No. BILD-Nr.	PART No. REFERENCE BESELL-Nr.	PART NAME	DESIGNATION	BEZEICHNUNG	Q'TY/S.No. Q'TE/No.S. STUECK/S.Nr. A	B	I.C. I.C. I.C.	REMARKS REMARQUES BEMERKUNGEN
010	16809-3642-0	GUIDE,OIL GAUGE	GUIDE	FUEHRUNG,OEL-MEBSTAB	1	1		
020	1J700-3641-0	GAUGE,OIL	JAUGE D'HUILE	OELMESSSTAB	1	1		
030	1G513-3655-0	PLUG,OIL GAUGE	BOUCHON DE JAUGE	STOPFENOELMESSSTAB	1	1		
040	15224-3311-0	FLANGE,OIL FILLER	BRIDE	OELFILTERFLANSCH	1	1		
050	04814-50300	O RING	JOINT TORIQUE	O RING	1	1		
060	E9151-3314-0	PLUG,OIL FILLER	BOUCHON,REMPLIS.H/L	OELEINFUELLSSTOPFEN	1	1		
070	04814-50300	O RING	JOINT TORIQUE	O RING	1	1		

↔ Interchangeable; ≠ not Interchangeable; ← new for old; → old for new

silverhorn.co.uk

502000 CYLINDER HEAD
CULASSE
ZYLINDERKOPF

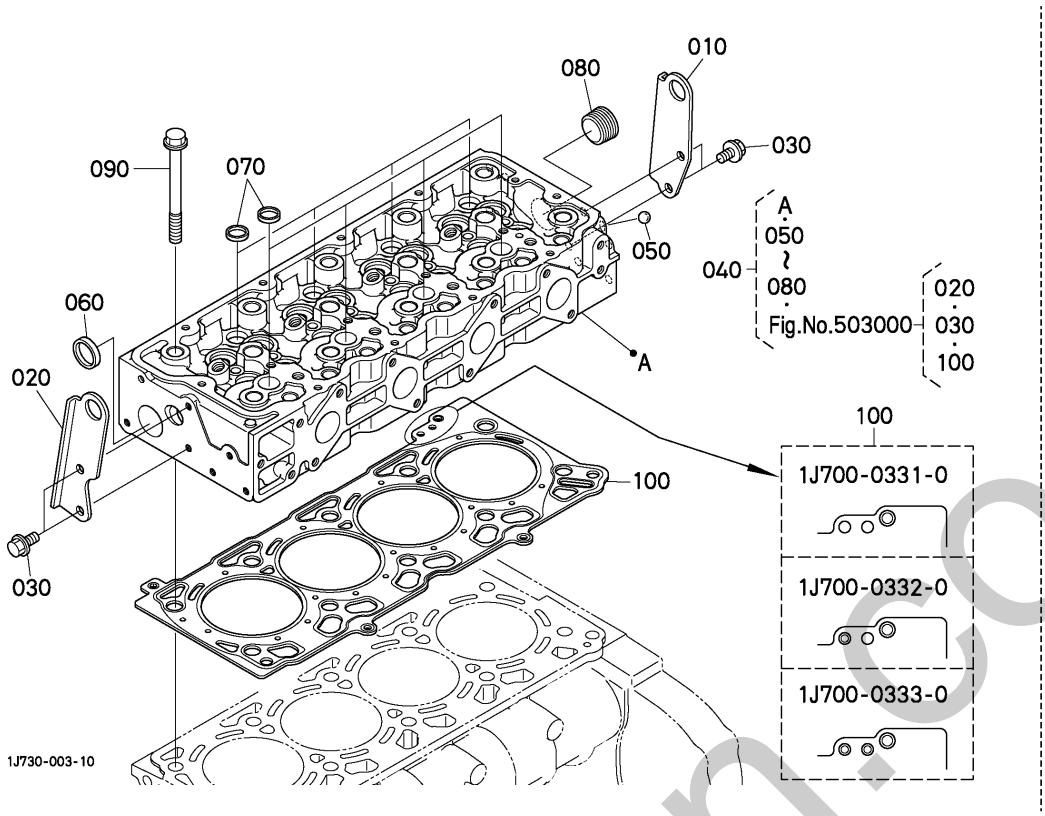

A:V2607-DI-E3-BH-5 B:V2607-DI-E3-BH-3

REF.No. POS.No. BILD-Nr.	PART No. REFERENCE BESELL-Nr.	PART NAME	DESIGNATION	BEZEICHNUNG	Q'TY/S.No. Q'TE/No.S. STUECK/S.Nr. A	B	I.C. I.C. I.C.	REMARKS REMARQUES BEMERKUNGEN
010	1J730-0174-0	HOOK,ENGINE	ANNEAU DE LEVAGE	MOTOR-ANKERHAKEN	1	1		
020	1J730-0175-0	HOOK,ENGINE	ANNEAU DE LEVAGE	MOTOR-ANKERHAKEN	1	1		
030	01755-50816	BOLT,FLANGE	VIS DE BUTEE	FLANSCHEN-BOLZEN	4	4		
040	1J701-0303-0	ASSY CYLINDER HEAD	ENS.CULASSE	GRP.ZYLINDERKOPF	1	1		
050	07715-00401	BALL	BILLE	KUGEL	1	1		
060	15321-9626-0	CAP,SEALING	PASTILLE	STOEPSEL,ABDICHTUNG	1	1		
070	16851-9627-0	CAP,SEALING	PASTILLE	STOEPSEL,ABDICHTUNG	8	8		
080	16683-9602-0	PLUG	BOUCHON	STOPFEN	1	1		
090	1J700-0456-0	BOLT,CRANKCASE	VIS	BOLZEN	10	10		
100	1J700-0331-0	GASKET,CYLINDER HEAD	JOINT DE CULASSE	ZYLINDERKOPFDICHTUNG	1	1		0.1mm
100	1J700-0332-0	GASKET,CYLINDER HEAD	JOINT DE CULASSE	ZYLINDERKOPFDICHTUNG	1	1		0.2mm
100	1J700-0333-0	GASKET,CYLINDER HEAD	JOINT DE CULASSE	ZYLINDERKOPFDICHTUNG	1	1		0.3mm

↔ Interchangeable; ≠ not Interchangeable; ← new for old; → old for new

silverthorn.co.uk

503000 INLET VALVE AND EXHAUST VALVE
SOUPAPES D'ADMISSION ET SOUPAPES D'ECHAPPEMENT
EINLASSVENTIL UND AUSLASSVENTIL

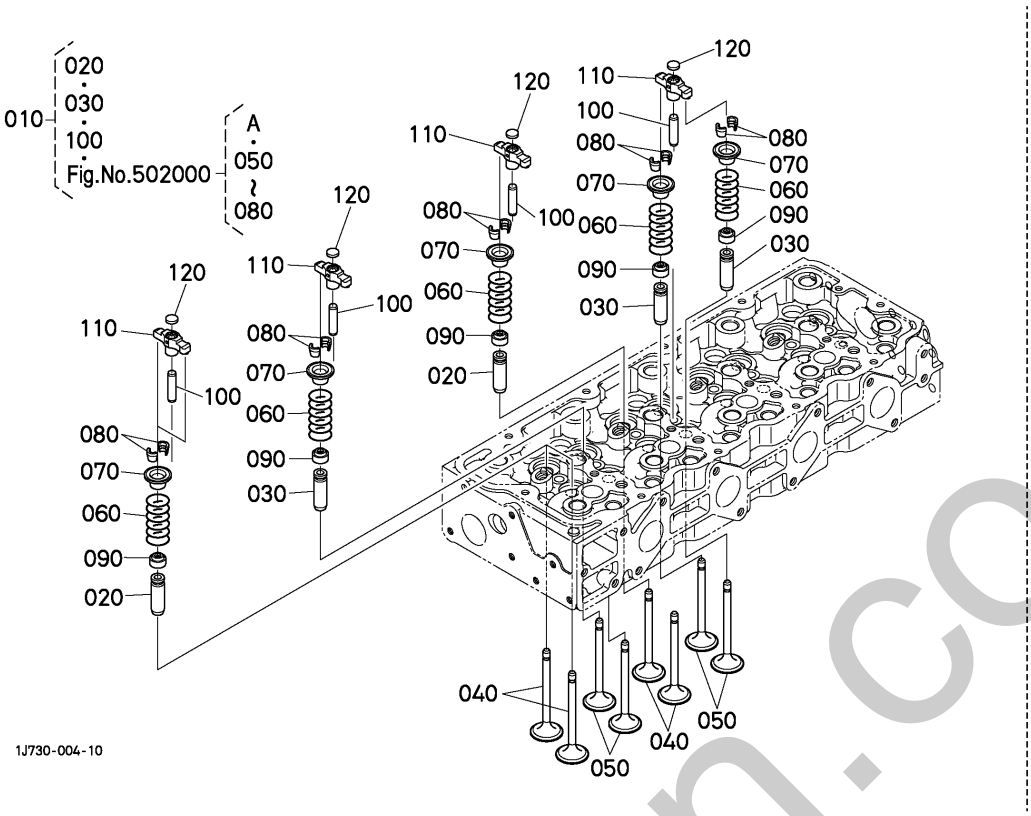

A:V2607-DI-E3-BH-5 B:V2607-DI-E3-BH-3

REF.No. POS.No. BILD-Nr.	PART No. REFERENCE BESELL-Nr.	PART NAME	DESIGNATION	BEZEICHNUNG	Q'TY/S.No. Q'TE/No.S. STUECK/S.Nr. A	B	I.C. I.C. I.C.	REMARKS REMARQUES BEMERKUNGEN
010	1J701-0303-0	ASSY CYLINDER HEAD	ENS.CULASSE	GRP.ZYLINDERKOPF	1	1		
020	1J700-1354-0	GUIDE,VALVE,INLET	GUIDE DE SOUPAPE	VENTILFUHRUNG	8	8		
030	1J700-1356-0	GUIDE,VALVE,EXHAUST	OEIL-GUIDE,ECHAPPEME	VENTILFUHRUNG	8	8		
040	1J700-1311-0	VALVE,INLET	SOUPAPE D'ADMISSION	EINLASSVENTIL	8	8		
050	1J700-1312-0	VALVE,EXHAUST	SOUPAPE D'ECHAPMENT	AUSLASSVENTIL	8	8		
060	1J700-1324-0	SPRING,VALVE	RESSORT DE SOUPAPE	VENTIL-FEDER	16	16		
070	14601-1333-0	RETAINER,SPRING	ARRETOIR DE RESSORT	HALTBUEGEL,FEDER	16	16		
080	14601-1336-0	COLLET,VALVE SPRING	DEMI CLAVETTE	KLEMMSCHEIBE	16	16		SET
090	11420-1315-0	SEAL,VALVE STEM	JOINT DE SOUPAPE	VENTILDICHTUNG	16	16		
100	1J700-1348-0	SHAFT,VALVE	ARBRE DE ROBINET	WELLEHAHN	8	8		
110	1J700-1346-2	ARM,VALVE BRIGE	BRAS DE ROBINET	HABARM,VENTIL	8	8		
120	1J700-1349-2	PAD	COUSSIN	PUFFER	8	8		

⟷ Interchangeable; ≠ not Interchangeable; ⟵ new for old; ⟶ old for new

silverthorn.co.uk

504000 ROCKER ARM SHAFT
ARBRE DE CULBUTEUR
KIPPENARMWELLE

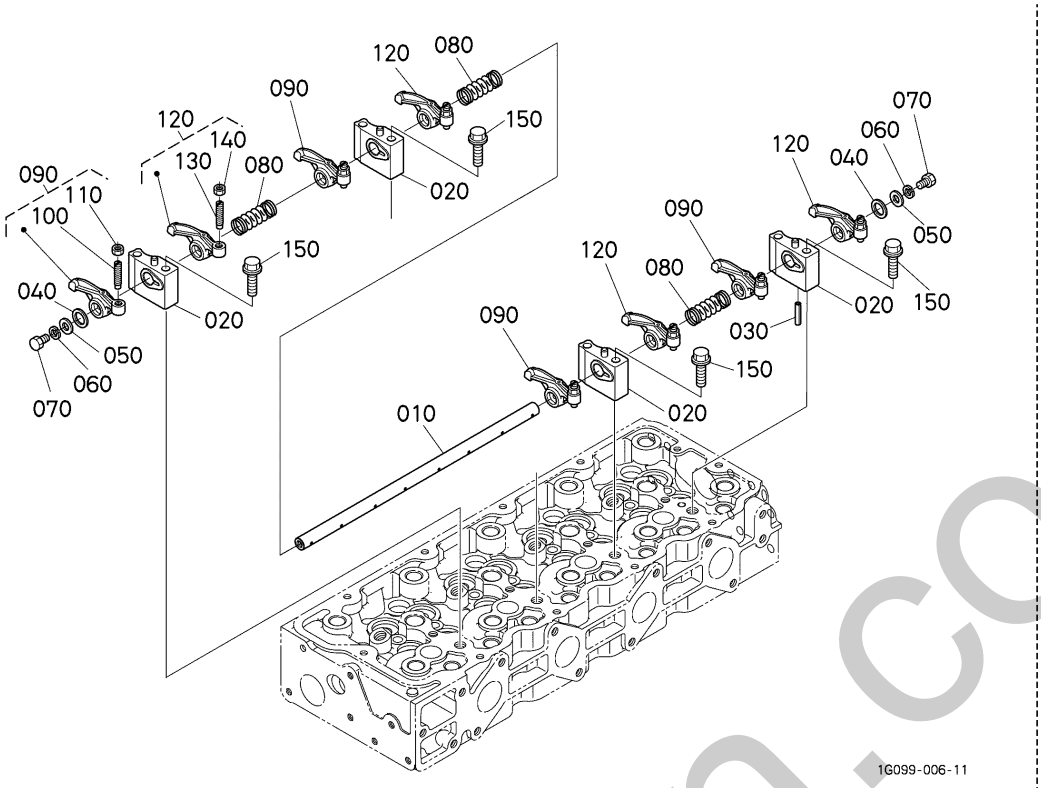

A:V2607-DI-E3-BH-5 B:V2607-DI-E3-BH-3

REF.No. POS.No. BILD-Nr.	PART No. REFERENCE BESELL-Nr.	PART NAME	DESIGNATION	BEZEICHNUNG	Q'TY/S.No. Q'TE/No.S. STUECK/S.Nr. A	B	I.C. I.C. I.C.	REMARKS REMARQUES BEMERKUNGEN
010	1J700-1426-0	SHAFT,ROCKER ARM	ARBRE DE CULBUTEUR	KIPPHEBELWELLE	1	1		
020	1J700-1435-0	BRACKET,ROCKER ARM	SUPPORT DE CULBUTEUR	KIPPHEBELHALTER	4	4		
030	05411-00525	PIN,SPRING	GOUPILLE-RESSORT	STIFT,FRUEHLING	1	1		
040	15221-1443-0	WASHER,R-ARM.SHAFT	RONDELLE	SCHEIBE	2	2		
050	04013-60080	WASHER,PLAIN	RONDELLE FREIN	SCHEIBE	2	2		
060	04512-60080	WASHER,SPRING	RONDELLE GROWER	FEDERRING	2	2		
070	01153-50812	BOLT	VIS	BOLZEN	2	2		
080	1J700-1431-0	SPRING,ROCKER ARM	RESSORT	FRUEHLING	3	3		
090	1J700-1402-0	ASSY ROCKER ARM,IN.	CULBUTEUR DE SOUPAPE	SCHWINGHEBEL	4	4		
100	15521-1423-0	SCREW,ADJUSTING	VIS DE REGLAGE	STELLSCHRAUBE	4	4		
110	15021-1424-0	NUT	ECROU	MUTTER	4	4		
120	1J700-1415-0	ASSY ROCKER ARM,EXH.	CULBUTEUR DE SOUPAPE	SCHWINGHEBEL	4	4		
130	15521-1423-0	SCREW,ADJUSTING	VIS DE REGLAGE	STELLSCHRAUBE	4	4		
140	15021-1424-0	NUT	ECROU	MUTTER	4	4		
150	01754-50855	BOLT,FLANGE	VIS DE BUTEE	FLANSCHEN-BOLZEN	4	4		

silverhorn.co.uk

↔ Interchangeable; ≠ not Interchangeable; ← new for old; → old for new

505000 HEAD COVER
COUVRE-CULASSE
ZYLINDERKOPF-DECKEL

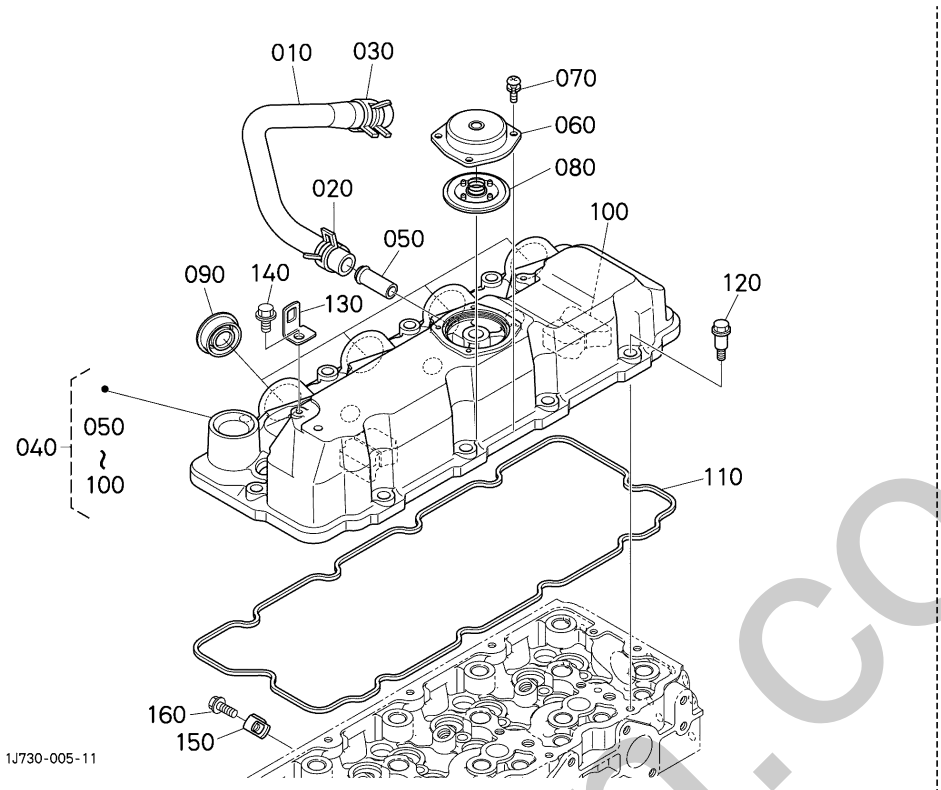

A:V2607-DI-E3-BH-5 B:V2607-DI-E3-BH-3

REF.No. POS.No. BILD-Nr.	PART No. REFERENCE BESELL-Nr.	PART NAME	DESIGNATION	BEZEICHNUNG	Q'TY/S.No. Q'TE/No.S. STUECK/S.Nr. A	B	I.C. I.C. I.C.	REMARKS REMARQUES BEMERKUNGEN
010	1J701-0551-0	TUBE,BREATHER	TUYAU DE REINFLARD	ENTLUFTUNGSROHR	1	1		
020	09318-88155	CLAMP,HOSE	COLLIER DE DURITE	SCHLAUCHBINDER	1	1		
030	09318-88180	CLAMP,HOSE	COLLIER DE DURITE	SCHLAUCHBINDER	1	1		
040	1J710-1450-2	ASSY COVER,CYL.HEAD	ENS.COUVERCLE	ZYLINDERKOPFHAUBE	1	1		
050	17331-7334-2	PIPE,WATER RETURN	TUYAU RETOUR D'EAU	WASSERROHR	1	1		
060	1G801-0512-0	COVER,BREATHER	COUVERCLE ASPIRATEUR	ENTLUEFTERDECKEL	1	1		
070	03024-50510	SCREW,WITH WASHER	VIS	SCHRAUBE	4	4		
080	1G911-0520-3	COMP.VALVE,BREATHER	ENS.ROBINET DE REIN.	GRP.HAHNENTLUFTUNGS	1	1		
090	1C020-5381-0	SEAL,INJECTION PIPE	JOINT D'ETANCHEITE	DICHTUNGEN	4	4		
100	16241-0567-0	ELEMENT,BREATHER	TAMIS DU RENIFLARD	ENTLUEFTUNGSELEMENT	3	3		
110	1J700-1452-0	GASKET,HEAD COVER	JOINT COUVRE-CULASSE	DICHTUNG,KOPFDECKEL	1	1		
120	1G911-9102-2	BOLT	VIS	BOLZEN	10	10		
130	RD809-5382-0	PLATE,CLAMP	PLAQUE	PLATTE	1	1		
140	01755-50610	BOLT,FLANGE	VIS DE BUTEE	FLANSCHEN-BOLZEN	1	1		
150	RD809-5382-0	PLATE,CLAMP	PLAQUE	PLATTE	1	1		
160	01755-50610	BOLT,FLANGE	VIS DE BUTEE	FLANSCHEN-BOLZEN	1	1		

↔ Interchangeable; ≠ not Interchangeable; ← new for old; → old for new

sincerni.co.uk

510000 FRONT COVER
COUVERCLE AVANT
VORDERSEITEDECKEL

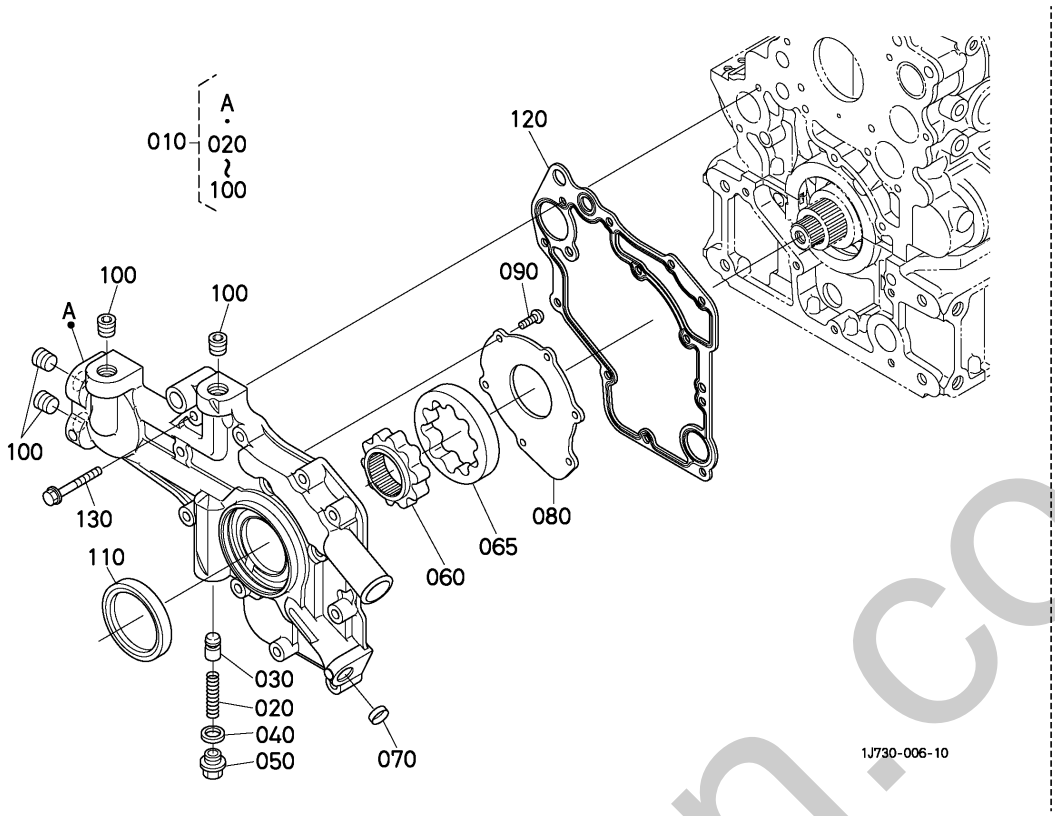

A:V2607-DI-E3-BH-5 B:V2607-DI-E3-BH-3

REF.No. POS.No. BILD-Nr.	PART No. REFERENCE BESELL-Nr.	PART NAME	DESIGNATION	BEZEICHNUNG	Q'TY/S.No. Q'TE/No.S. STUECK/S.Nr. A	B	I.C. I.C. I.C.	REMARKS REMARQUES BEMERKUNGEN
010	1J730-0422-2	ASSY COVER,FRONT	ENS.COUVERCLE AVANT	GRP.DECKEL	1	1		
020	1J700-3695-0	SPRING	RESSORT	FRUEHLING	1	1		
030	1C010-3692-2	VALVE,RELIEF	SOUPAPE	UEBERLAUFVENTIL	1	1		
040	15451-9667-0	GASKET	JOINT	DICHTUNGSPLATTE	1	1		
050	16286-3375-0	PLUG,DRAIN	BOUCHON DE VIDANGE	ENTLEERUNGSSTOPFEN	1	1		
060	1J700-3549-0	ROTOR,INNER	ROTORDEINNER	INNERROTOR	1	1		
065	1J700-3548-0	ROTOR,OUTER	ROTOR DE EXTERIEURE	ROTORAEUSSERE	1	1		
070	16851-9627-0	CAP,SEALING	PASTILLE	STOEPSEL,ABDICHTUNG	1	1		
080	1J700-3513-2	COVER,OIL PUMP	COUVERCLE DE POMPE	DECKELOELPUMPE	1	1		
090	03017-50614	SCREW,BINDING	VIS	SCHRAUBE	6	6		
100	1C010-9602-0	PLUG	BOUCHON	STOPFEN	4	4		
110	1C020-0414-0	SEAL,OIL	BAGUE JOINT	OELDICHTUNGSRING	1	1		
120	1J700-0433-0	GASKET,FRONT COVER	JOINT DE COUVERCLE	DICHTUNGSPLATTE	1	1		
130	01754-50840	BOLT,FLANGE	VIS DE BUTEE	FLANSCHEN-BOLZEN	12	12		

↔ Interchangeable; ≠ not Interchangeable; ← new for old; → old for new

silverhorn.co.uk

511000 PISTON AND CRANKSHAFT
PISTON ET VILEBREQUIN
KOLBEN UND KURBELWELLE

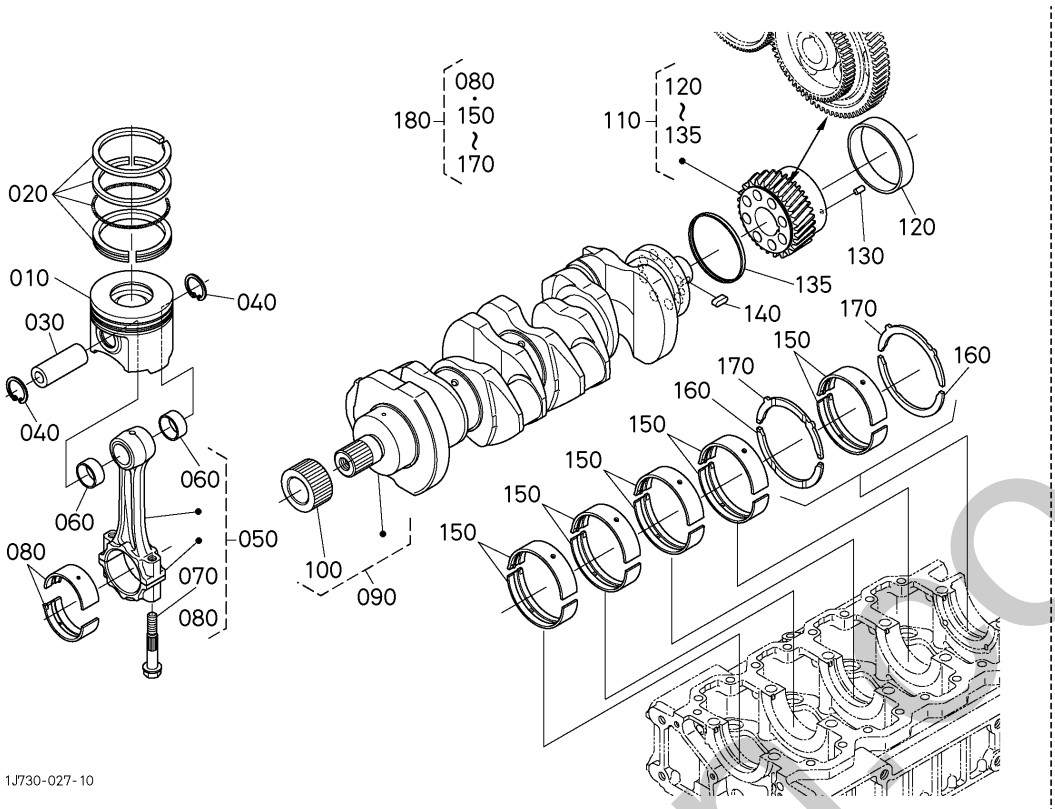

A:V2607-DI-E3-BH-5 B:V2607-DI-E3-BH-3

REF.No. POS.No. BILD-Nr.	PART No. REFERENCE BESELL-Nr.	PART NAME	DESIGNATION	BEZEICHNUNG	Q'TY/S.No. Q'TE/No.S. STUECK/S.Nr. A	B	I.C. I.C. I.C.	REMARKS REMARQUES BEMERKUNGEN
010	1J701-2111-2	PISTON	PISTON	KOLBEN	4	4		(05)STD
010	1J701-2190-2	PISTON	PISTON	KOLBEN	4	4		(05)+0.25mm
010	1J701-2112-2	PISTON	PISTON	KOLBEN	4	4		(00)STD
010	1J701-2191-2	PISTON	PISTON	KOLBEN	4	4		(00)+0.25mm
010	1J701-2113-2	PISTON	PISTON	KOLBEN	4	4		(10)STD
010	1J701-2192-2	PISTON	PISTON	KOLBEN	4	4		(10)+0.25mm
020	1J701-2105-2	ASSY PISTON RING	ENS.SEGMENT	GRP.KOLBENRING	4	4		STD
020	1J701-2109-2	ASSY PISTON RING	ENS.SEGMENT	GRP.KOLBENRING	4	4		+0.25mm
030	1J700-2131-0	PIN,PISTON	AXE DE PISTON	KOLBENBOLZEN	4	4		
040	04611-00260	CIR CLIP,INTERNAL	CIRCLIP	SPRENGRING	8	8		
050	1J700-2201-2	ASSY ROD,CONNECTING	ENS.BIELLE	TRIEBSTANGE KOMP	4	4		
060	1J700-2198-0	BUSH,PISTON PIN	BAGUE DE BIELLE	BUCHSE,KOLBENSTIFT	8	8		
070	1J700-2214-0	BOLT,CONNECTING ROD	VIS DE BIELLE	BOLZEN	8	8		
080	1J700-2231-0	METAL,CRANKPIN	COUSSINET DE BIELLE	METALLTEIL,KUBELZAP.	4	4		STD BLUE SET
080	1J700-2233-0	METAL,CRANKPIN	COUSSINET DE BIELLE	METALLTEIL,KUBELZAP.	4	4		STD SET
080	1J700-2297-0	METAL,CRANKPIN	COUSSINET DE BIELLE	METALLTEIL,KUBELZAP.	4	4		-0.20mm SET
080	1J700-2298-0	METAL,CRANKPIN	COUSSINET DE BIELLE	METALLTEIL,KUBELZAP.	4	4		-0.40mM SET
090	1J700-2301-0	COMP.CRANKSHAFT	VILEBREQUIN COMPLET	KOMP.KURBELWELLE	1	1		
100	1G772-3563-0	GEAR,OIL PUMP DRIVE	PIGNON ENTRAIN.POMPE	GETRIEBE	1	1		
110	1J710-2410-3	ASSY GEAR,CRANKSHAFT	ENS.PIGNON DE VILEB.	GRP.GETRIEBE	1	1		
120	1J700-2328-0	SLEEVE,CRANK GEAR	MANCHON	MUFFE	1	1		
130	05012-00612	PIN,STRAIGHT	GOUPILLE CYLINDLIQUE	ZYLINDERSTIFT	1	1		
135	1J700-2327-0	SEAL,CRANK GEAR	JOINT	DICHTUNGEN	1	1		
140	1J700-9501-0	KEY,STRAIGHT	CLAVETTE	KEIL	1	1		
150	1J700-2347-0	METAL,CRANKSHAFT	COUSSINET DE VILEBR.	METALLTEIL	5	5		STD SET
150	1J700-2391-0	METAL,CRANKSHAFT	COUSSINET DE VILEBR.	METALLTEIL	5	5		-0.20mm SET
150	1J700-2392-0	METAL,CRANKSHAFT	COUSSINET DE VILEBR.	METALLTEIL	5	5		-0.40mm SET
160	1J700-2353-0	METAL,SIDE	COUSSINET DE LATERAL	METALLSEITENRING	2	2		STD
160	1J700-2395-0	METAL,SIDE	COUSSINET DE LATERAL	METALLSEITENRING	2	2		+0.20mm
160	1J700-2396-0	METAL,SIDE	COUSSINET DE LATERAL	METALLSEITENRING	2	2		+0.40mm

↔ Interchangeable; ≠ not Interchangeable; ← new for old; → old for new

silverhorn.co.uk

511000 PISTON AND CRANKSHAFT
PISTON ET VILEBREQUIN
KOLBEN UND KURBELWELLE

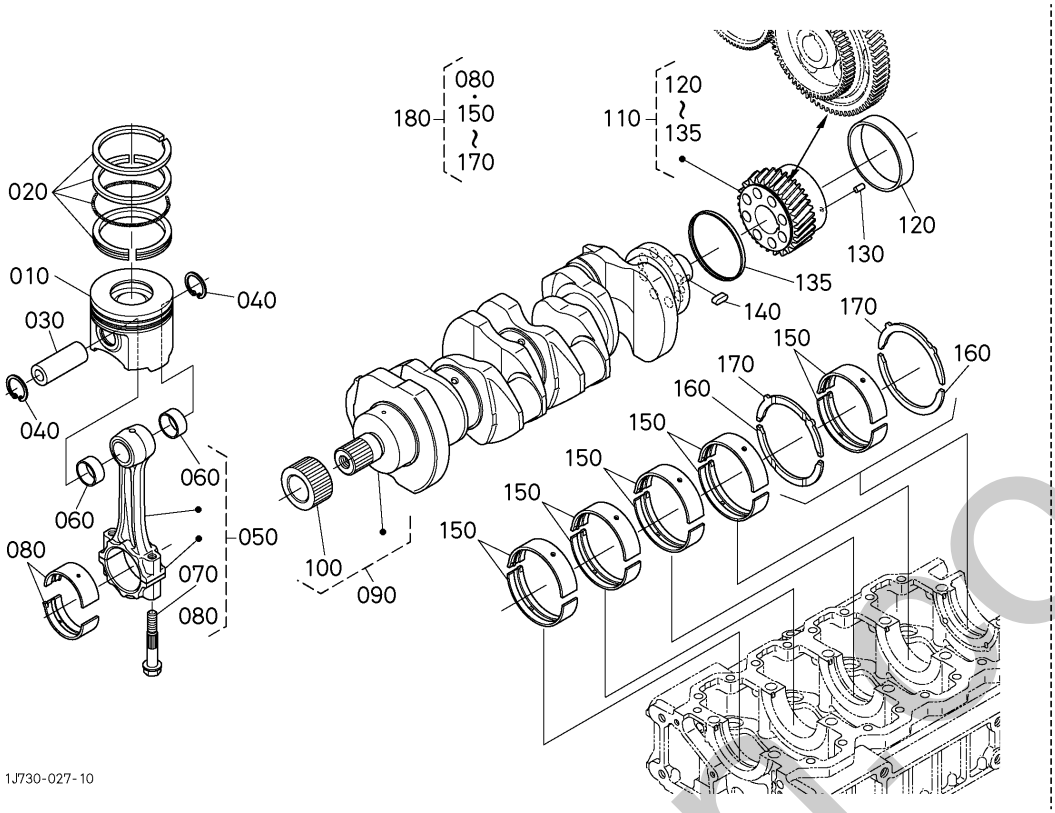

A:V2607-DI-E3-BH-5 B:V2607-DI-E3-BH-3

REF.No. POS.No. BILD-Nr.	PART No. REFERENCE BESELL-Nr.	PART NAME	DESIGNATION	BEZEICHNUNG	Q'TY/S.No. Q'TE/No.S. STUECK/S.Nr. A	B	I.C. I.C. I.C.	REMARKS REMARQUES BEMERKUNGEN
170	1J700-2354-0	METAL,SIDE	COUSSINET DE LATERAL	METALLSEITENRING	2	2		STD
170	1J700-2397-0	METAL,SIDE	COUSSINET DE LATERAL	METALLSEITENRING	2	2		+0.20mm
170	1J700-2398-0	METAL,SIDE	COUSSINET DE LATERAL	METALLSEITENRING	2	2		+0.40mm
180	1J700-2375-0	KIT METAL,ENGINE	JEU DE COUSSINET	LAGERSATZ	1	1		STD
180	1J700-2376-0	KIT METAL,ENGINE	JEU DE COUSSINET	LAGERSATZ	1	1		-0.20mm/+0.20mm
180	1J700-2377-0	KIT METAL,ENGINE	JEU DE COUSSINET	LAGERSATZ	1	1		-0.40mm/+0.40mm

↔ Interchangeable; ≠ not Interchangeable; ← new for old; → old for new

silverhorrmo.uk

512000 CAMSHAFT AND IDLE GEAR SHAFT
ARBRE A CAMES ET ARBRE DE PIGNON FOU
NOCKENWELLE UND FREILAUFGETRIEBEWELLE

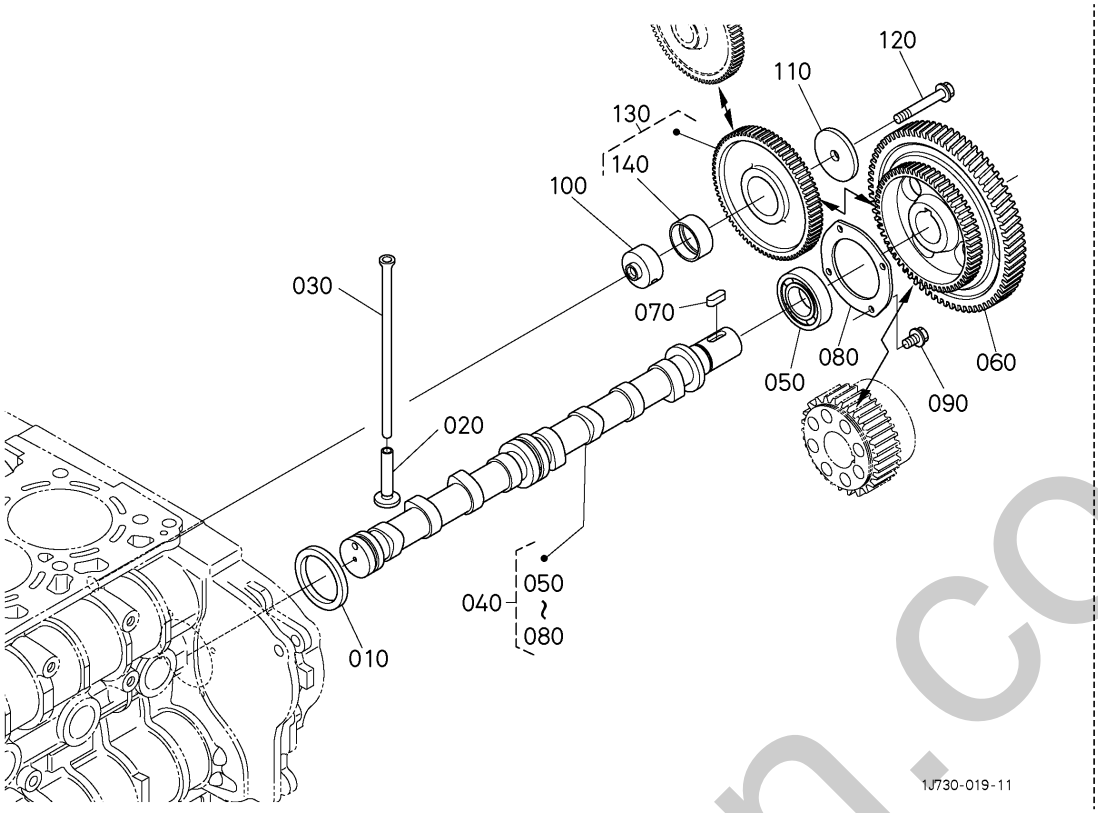

A:V2607-DI-E3-BH-5 B:V2607-DI-E3-BH-3

REF.No. POS.No. BILD-Nr.	PART No. REFERENCE BESELL-Nr.	PART NAME	DESIGNATION	BEZEICHNUNG	Q'TY/S.No. Q'TE/No.S. STUECK/S.Nr. A	B	I.C. I.C. I.C.	REMARKS REMARQUES BEMERKUNGEN
010	1J700-1641-0	COVER,CAMSHAFT	COUVERCLE	DECKEL	1	1		
020	1G772-1555-0	TAPPET	POUSSOIR	STOSSEL	8	8		
030	1J700-1511-0	PUSH ROD	TIGE DE POUSSOIR	STOSSELSTANGE	8	8		
040	1J730-1601-2	ASSY CAMSHAFT	ENS.ARBRE A CAMES	GRP.NOCKENWELIE	1	1		
050	08101-06206	BEARING,BALL	ROULEMENT A BILLES	KUGELLAGER	1	1		
060	1J710-1651-0	GEAR,CAM	PIGNON	ZAHNRAD	1	1		
070	05712-00720	KEY,FEATHER	CLAVETTE	KEIL	1	1		
080	1J700-1627-0	STOPPER,CAMSHAFT	BOUCHPN ARBRE A CAME	NOCKENWELLESPERRPLA.	1	1		
090	01755-50612	BOLT,FLANGE	VIS DE BUTEE	FLANSCHEN-BOLZEN	4	4		
100	1J710-2425-2	SHAFT,IDLE GEAR	ARBRE DE PIGNON FOU	WELLE,FREILAUFGETR.	1	1		
110	1J710-2437-0	COLLAR,IDLE GEAR	COLLIER DE PIGNONF.	HUELSELEERLAUFGETRI.	1	1		
120	01774-51045	BOLT,FLANGE	VIS DE BUTEE	FLANSCHEN-BOLZEN	1	1		
130	1J710-2401-0	COMP.GEAR,IDLE	PIGNON FOU COMP.	KOMP.LEERLAUFGETRIEB	1	1		
140	1J710-2427-0	BUSH,IDLE GEAR	BAGUE DU PIGNON	BUCHSE,LEERLAUFGETR.	1	1		

⟷ Interchangeable; ≠ not Interchangeable; ⟵ new for old; ⟶ old for new

silverthorn.co.uk

515000 FLYWHEEL
VOLANT MOTEUR
SCHWUNGRAD

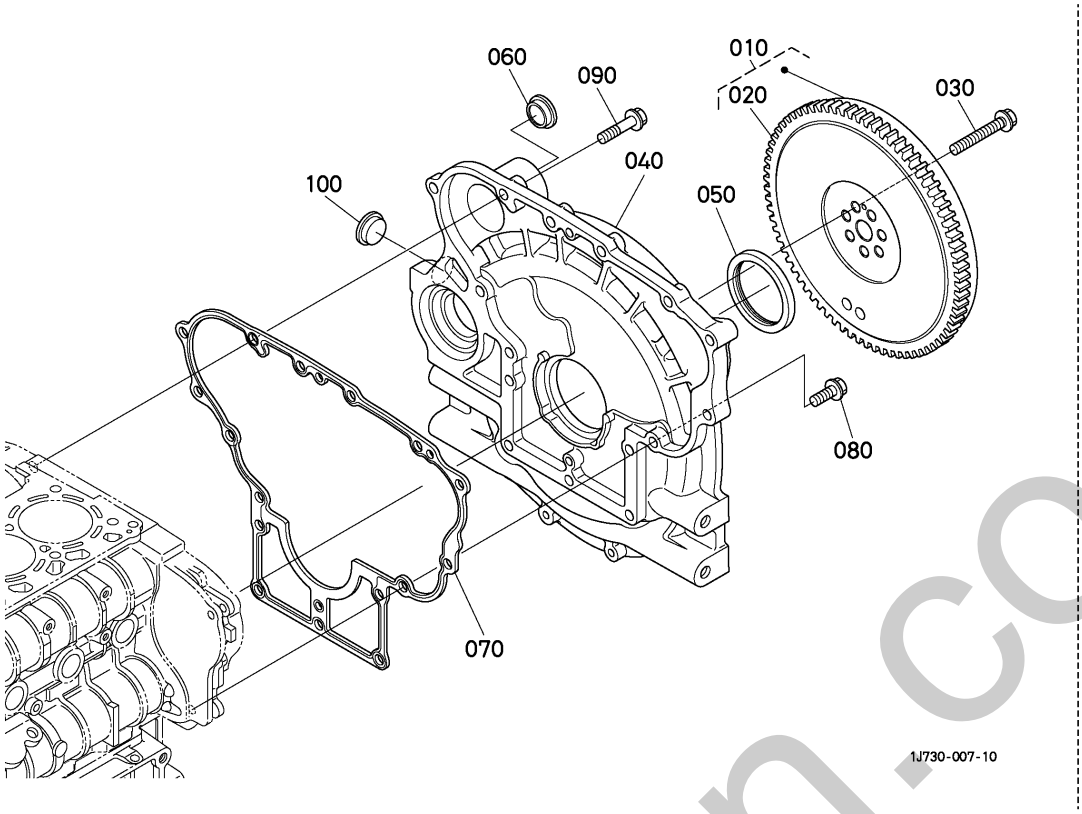

A:V2607-DI-E3-BH-5 B:V2607-DI-E3-BH-3

REF.No. POS.No. BILD-Nr.	PART No. REFERENCE BESELL-Nr.	PART NAME	DESIGNATION	BEZEICHNUNG	Q'TY/S.No. Q'TE/No.S. STUECK/S.Nr. A	B	I.C. I.C. I.C.	REMARKS REMARQUES BEMERKUNGEN
010	1J730-2501-0	COMP.FLYWHEEL	VOLANT MOTEUR COMP.	KOMP.SCHWUNGRAD	1	1		
020	1J730-6382-0	GEAR,RING	COURONNE DE DEMARRE.	ZAHNKRANZ	1	1		
030	1G772-2516-0	BOLT,FLYWHEEL	VIS DE VOLANT	BOLZEN,SCHWUNGRAD	7	7		
040	1J730-0461-0	HOUSING,FLYWHEEL	CARTER VOLANT	GEHAEUSEEINHEIT	1	1		
050	1J700-0446-0	SEAL,OIL	BAGUE JOINT	DELDICHTUNGSRING	1	1		
060	1J710-8315-0	PLUG	BOUCHON	STOPFEN	1	1		
070	1J700-0463-0	GASKET,HOUSING	JOINT DE CARTER	DICHTUNGSPLATTE	1	1		
080	1G772-9103-2	BOLT,FLANGE	VIS DE BUTEE	FLANSCHEN-BOLZEN	8	8		
090	01774-51245	BOLT,FLANGE	VIS DE BUTEE	FLANSCHEN-BOLZEN	7	7		
100	1C010-0468-0	COVER	COUVERCLE	DECKEL	1	1		

↔ Interchangeable; ≠ not Interchangeable; ← new for old; → old for new

silverhorn.co.uk

520000 INJECTION PUMP UNIT
UNITE DE POMPE D'INJECTION
EINSPRITZPUMPE-MASSEINHEIT

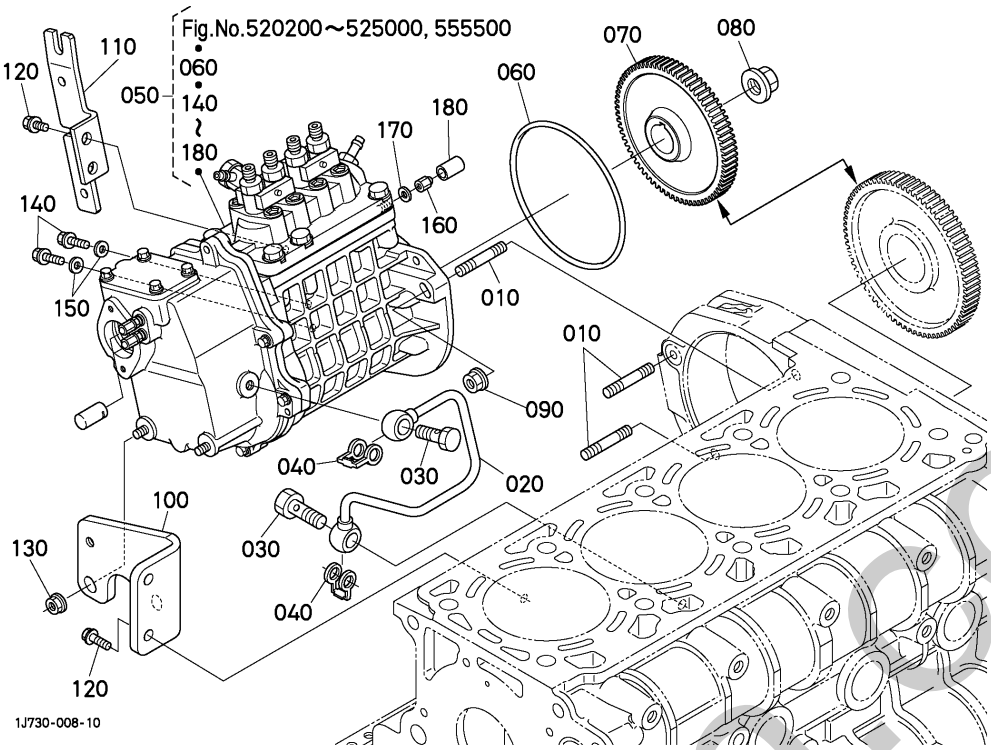

A:V2607-DI-E3-BH-5 B:V2607-DI-E3-BH-3

REF.No. POS.No. BILD-Nr.	PART No. REFERENCE BESELL-Nr.	PART NAME	DESIGNATION	BEZEICHNUNG	Q'TY/S.No. Q'TE/No.S. STUECK/S.Nr. A	B	I.C. I.C. I.C.	REMARKS REMARQUES BEMERKUNGEN
010	1J700-9149-0	STUD	GOUJON	STEHBOLZEN	3	3		
020	1J700-3332-0	COMP.PIPE,IP OIL	COMP.TUYAU	KOMP.ROHR	1	1		
030	17371-9580-0	BOLT,EYE JOINT	VIS	AUGBOLZEN	2	2		
040	1C020-9665-0	GASKET	JOINT	DICHTUNGSPLATTE	2	2		
050	1J730-5010-2	KIT PUMP,INJECTION	ENS.POMPE D'INJECTIO	GRP.EINSPRITZPUMPE	1	1		
060	1G772-5213-0	GASKET,INJ.PUMP	JOINT DE POMPED'IN.	DICHTUNGEINSPRITZEN	1	1		
070	1J701-5115-0	GEAR,INJECTION PUMP	ENGRE.POMPE D'INJEC.	GETRIEBEZAHNRAD	1	1		
080	1G772-1620-0	NUT,INJ.PUMP GEAR	ECROU	MUTTER	1	1		
090	02751-50080	NUT,FLANGE	ECROU A EMBASE	FLANSCHEN-MUTTER	3	3		
100	1J730-5162-0	BRACKET,INJ.PUMP	SUPPORT	HALTERPUMPE	1	1		
110	1J750-5748-4	BRACKET,ACCEL.	SUPPORT	HALTERHANDGAS	1	1		
120	01754-50814	BOLT,FLANGE	VIS DE BUTEE	FLANSCHEN-BOLZEN	4	4		
130	02751-50080	NUT,FLANGE	ECROU A EMBASE	FLANSCHEN-MUTTER	2	2		
140	01754-50814	BOLT,FLANGE	VIS DE BUTEE	FLANSCHEN-BOLZEN	2	2		
150	15021-3366-0	GASKET	JOINT	DICHTUNGSPLATTE	2	2		
160	15521-9233-0	NUT	ECROU	MUTTER	1	1		
170	15021-3366-0	GASKET	JOINT	DICHTUNGSPLATTE	1	1		
180	15521-5427-0	CAP	BOUCHON	KAPPE	1	1		

↔ Interchangeable; ≠ not Interchangeable; ← new for old; → old for new

silverhorn.co.uk

520200 INJECTION PUMP HOUSING
CARTER DE POMPE D'INJECTION
GEHAEUSE EINSPRITZENPUMPE

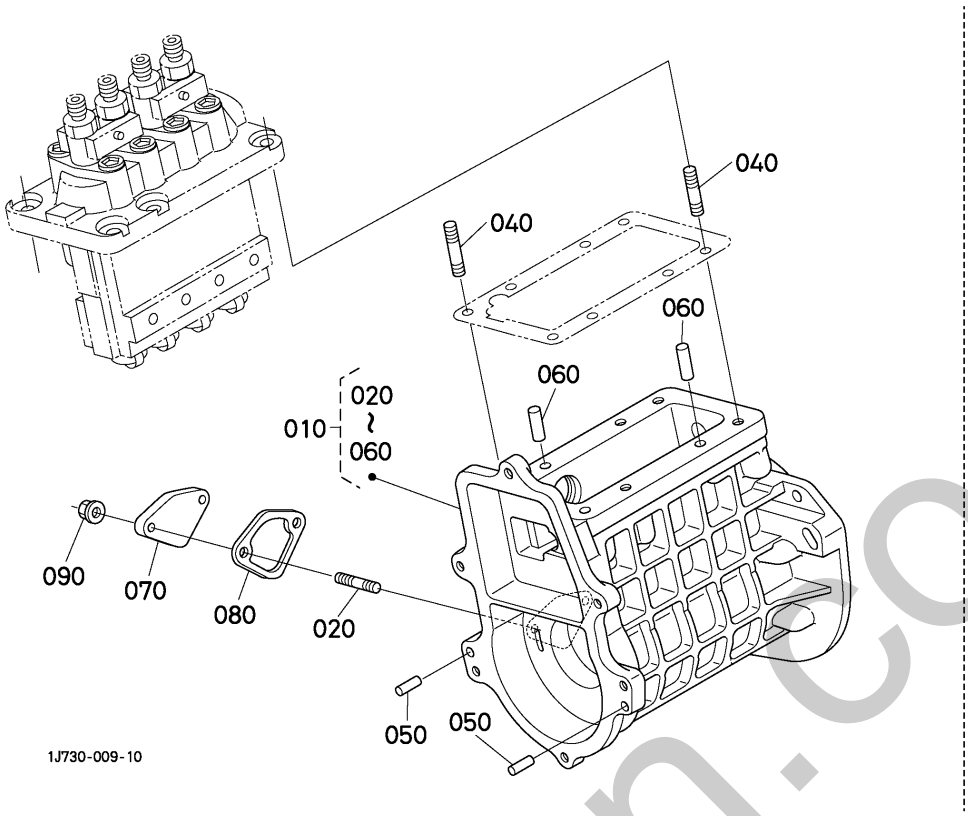

A:V2607-DI-E3-BH-5 B:V2607-DI-E3-BH-3

REF.No. POS.No. BILD-Nr.	PART No. REFERENCE BESELL-Nr.	PART NAME	DESIGNATION	BEZEICHNUNG	Q'TY/S.No. Q'TE/No.S. STUECK/S.Nr. A	B	I.C. I.C. I.C.	REMARKS REMARQUES BEMERKUNGEN
010	1J720-5080-0	ASSY HOUSING,I/P	ENS.LOGEMENT POMPE	GRP.LAGERUNGEINSPRI.	1	1		
020	16245-9154-0	STUD	GOUJON	STEHBOLZEN	2	2		
030	----	BLANK	BLANC	LEERE SPALTE	-	-		
040	15221-9153-0	STUD	GOUJON	STEHBOLZEN	2	2		
050	05012-00512	PIN,STRAIGHT	GOUPILLE CYLINDLIQUE	ZYLINDERSTIFT	2	2		
060	05012-00609	PIN,STRAIGHT	GOUPILLE CYLINDLIQUE	ZYLINDERSTIFT	2	2		
070	15852-5285-0	COVER	COUVERCLE	DECKEL	1	1		
080	16264-5214-0	GASKET,FUEL PUMP	JOINT DE POMP.CARB.	DICHTUNG,PUMPE	1	1		
090	02751-50060	NUT,FLANGE	ECROU A EMBASE	FLANSCHEN-MUTTER	2	2		

⟷ Interchangeable; ≠ not Interchangeable; ⟵ new for old; ⟶ old for new

silverthorn.co.uk

521000 INJECTION PUMP
POMPE D'INJECTION
EINSPRITZENPUMPE

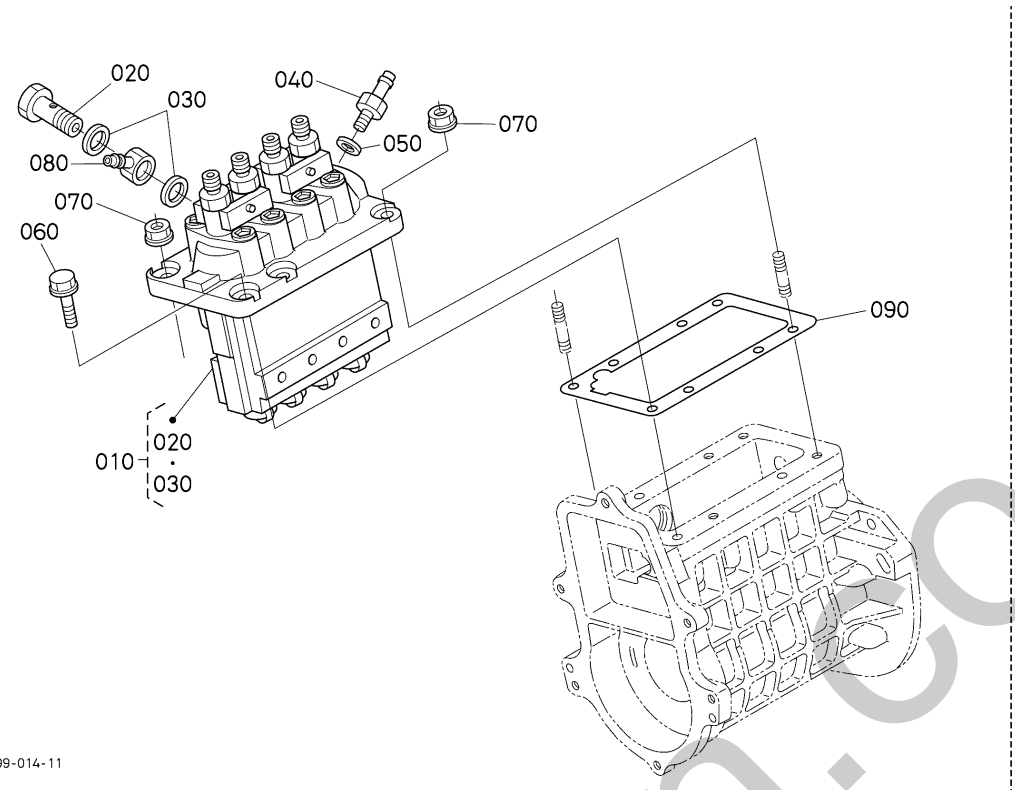

A:V2607-DI-E3-BH-5 B:V2607-DI-E3-BH-3

REF.No. POS.No. BILD-Nr.	PART No. REFERENCE BESELL-Nr.	PART NAME	DESIGNATION	BEZEICHNUNG	Q'TY/S.No. Q'TE/No.S. STUECK/S.Nr. A	B	I.C. I.C. I.C.	REMARKS REMARQUES BEMERKUNGEN
010	1J730-5101-0	ASSY PUMP,INJECTION	ENS.POMPE INJECTION	GRP.EINSPRITZPUMPE	1	1		
020	1J700-5132-0	BOLT,JOINT	VIS	BOLZEN,ABSCHLUSS	1	1		
030	15331-9665-0	GASKET	JOINT	DICHTUNGSPLATTE	2	2		
040	1A093-5136-0	SCREW,AIR BLEEDER	VIS DE AIR-AVICLTEUR	SCHRAUBE	1	1		
050	15021-3366-0	GASKET	JOINT	DICHTUNGSPLATTE	1	1		
060	01754-50825	BOLT,FLANGE	VIS DE BUTEE	FLANSCHEN-BOLZEN	4	4		
070	02751-50080	NUT,FLANGE	ECROU A EMBASE	FLANSCHEN-MUTTER	2	2		
080	14111-4241-0	JOINT,EYE	RACCORD	VERBINDUNGSSTUCK	1	1		
090	1G790-5216-2	SHIM,INJECTION PUMP	CALE,POMPE INJECTION	ABSTANDSSCHEIBE	1	1		0.35mm

↔ Interchangeable; ≠ not Interchangeable; ← new for old; → old for new

silverhorn.co.uk

522000 FUEL CAMSHAFT
ARBRE A CAMES DE CARBURANT
KRAFTSTOFF-NOCKENWELLE

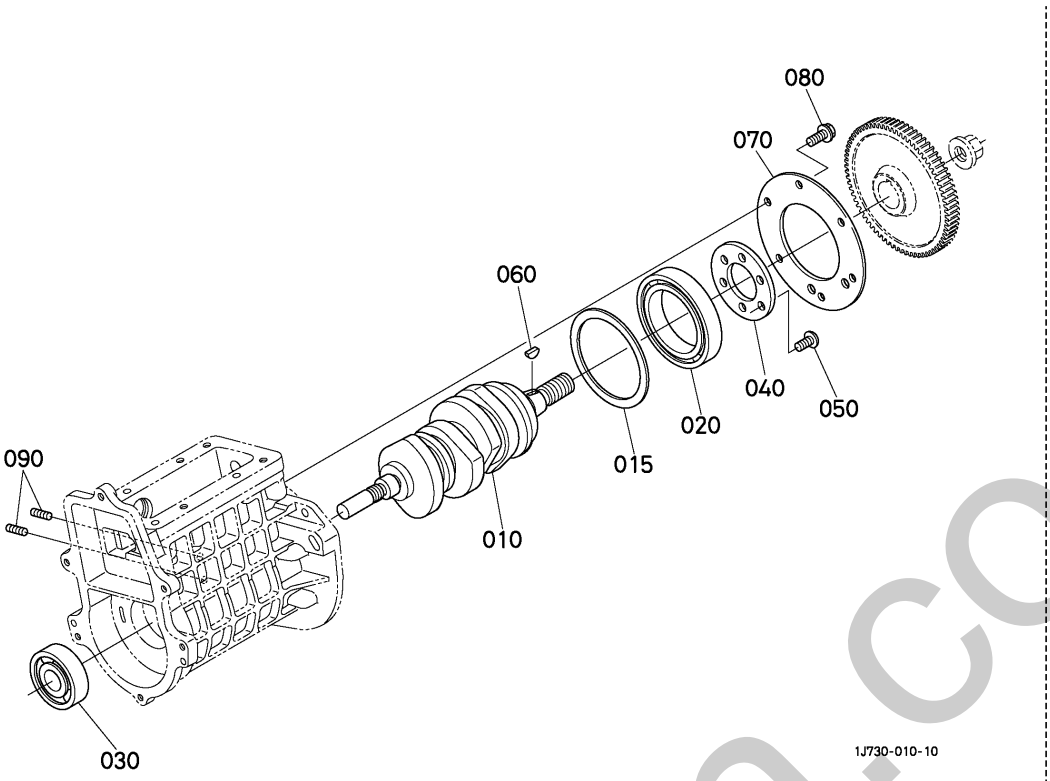

A:V2607-DI-E3-BH-5 B:V2607-DI-E3-BH-3

REF.No. POS.No. BILD-Nr.	PART No. REFERENCE BESELL-Nr.	PART NAME	DESIGNATION	BEZEICHNUNG	Q'TY/S.No. Q'TE/No.S. STUECK/S.Nr. A	B	I.C. I.C. I.C.	REMARKS REMARQUES BEMERKUNGEN
010	1G773-1617-0	CAMSHAFT,FUEL	ARBRE A CAMES	NOCKENWELLE	1	1		
015	1G772-1619-0	COLLAR,F/CAM BEARING	COLLIER	HUELSE	1	1		
020	1G772-5176-0	BEARING,BALL	ROULEMENT A BILLES	KUGELLAGER	1	1		
030	1G777-5175-0	BEARING,BALL	ROULEMENT A BILLES	KUGELLAGER	1	1		
040	1G772-1623-0	STOPPER	BUTEE	STOPFEN	1	1		
050	03017-50608	SCREW,BINDING	VIS	SCHRAUBE	6	6		
060	12331-9523-0	KEY,WOODRUFF	CLAVETTE WOODRUFF	SCHEIBEN-KEIL	1	1		
070	1G777-1632-4	STOPPER,FUEL C/SHAFT	BOUCHON	STOFFENNOCKENWELLE	1	1		
080	01754-50612	BOLT,FLANGE	VIS DE BUTEE	FLANSCHEN-BOLZEN	6	6		
090	03651-50830	SCREW,SET	VIS D'ARRET	ANSCHLAGSCHRAUBE	2	2		

⟷ Interchangeable; ≠ not Interchangeable; ⟵ new for old; ⟶ old for new

silverthorn.co.uk

523000 GOVERNOR
REGULATEUR DE VITESSES
REGLER

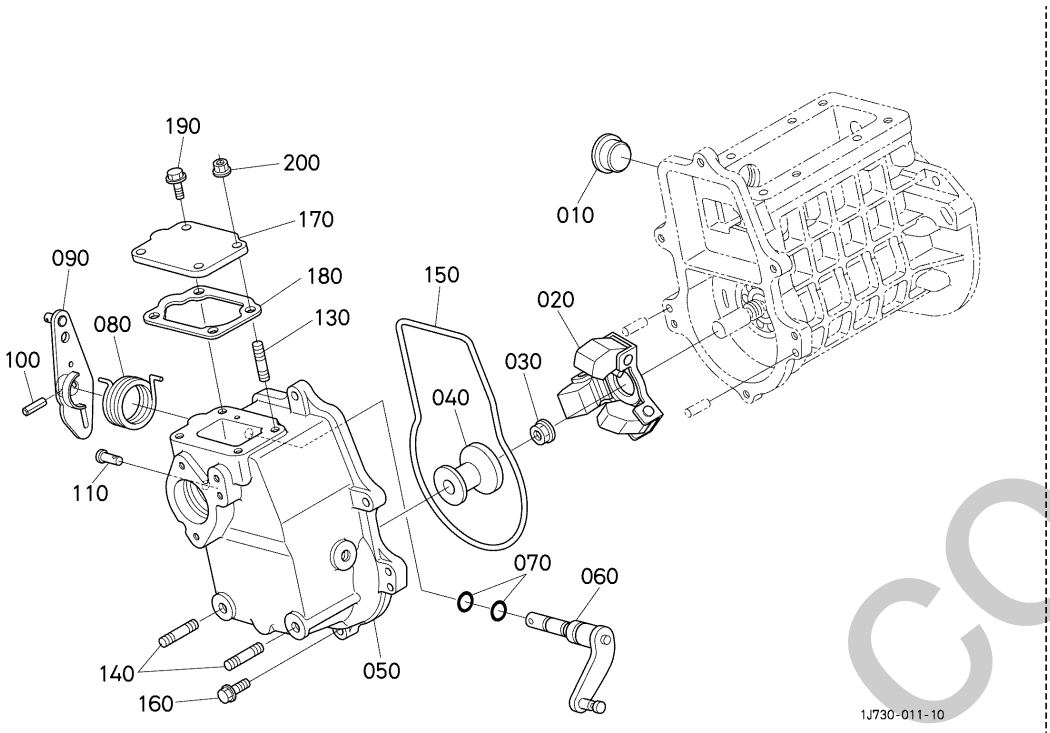

A:V2607-DI-E3-BH-5 B:V2607-DI-E3-BH-3

REF.No. POS.No. BILD-Nr.	PART No. REFERENCE BESELL-Nr.	PART NAME	DESIGNATION	BEZEICHNUNG	Q'TY/S.No. Q'TE/No.S. STUECK/S.Nr. A	B	I.C. I.C. I.C.	REMARKS REMARQUES BEMERKUNGEN
010	1C010-5675-0	COVER,GOVERNOR ROD	COUVERCLE DE TIGE	DECKELSCHENKEL	1	1		
020	1G777-5505-0	ASSY WEIGHT,GOVERNOR	ENS.POIDS	FLIEHGEWICHT	1	1		
030	02771-50120	NUT,FLANGE	ECROU A EMBASE	FLANSCHEN-MUTTER	1	1		
040	1G772-5545-0	SLEEVE,GOVERNOR	BAGUE DE REGULATEUR	REGLERMUFFE	1	1		
050	1J710-5510-5	HOUSING,GOVERNOR	LOGEMENT DE REGULAT	LAGERUNGREGLER	1	1		
060	1G772-5602-0	ASSY LEVER(GOVERNOR)	ENS.LEVIER(REGULAT.)	GRP.HEBEL(REGLER)	1	1		
070	04814-10070	O RING	JOINT TORIQUE	O RING	2	2		
080	1J750-5751-0	SPRING	RESSORT	FRUEHLING	1	1		
090	1J730-5715-0	LEVER,SPEED CONTROL	LEVIER DE VIT-CONTR.	DREHZAHLVERSTELHEBEL	1	1		
100	05411-00416	PIN,SPRING	GOUPILLE-RESSORT	STIFT,FRUEHLING	1	1		
110	15221-5628-0	PIN,START SPRING	GOUPILLE DU RESSORT	STARTFEDERSTIFT	1	1		
120	----	BLANK	BLANC	LEERE SPALTE	-	-		
130	15841-9151-0	STUD	GOUJON	STEHBOLZEN	1	1		
140	01518-50820	STUD	GOUJON	STEHBOLZEN	2	2		
150	1C010-5577-0	GASKET,GOV.HOUSING	JOINT DE LOGEMENT	DICHTUNGLAGERUNGREG.	1	1		
160	01754-50618	BOLT,FLANGE	VIS DE BUTEE	FLANSCHEN-BOLZEN	6	6		
170	1G730-5454-0	COVER,BOOST COM.HOUS	COUV.DE COMPENS.	DECKEL	1	1		
180	1A021-5721-2	GASKET,PLATE	JOINT	DICHTUNGSPLATTE	1	1		
190	01754-50612	BOLT,FLANGE	VIS DE BUTEE	FLANSCHEN-BOLZEN	3	3		
200	02751-50060	NUT,FLANGE	ECROU A EMBASE	FLANSCHEN-MUTTER	1	1		

⟷ Interchangeable; ≠ not Interchangeable; ⟵ new for old; ⟶ old for new

sineform.co.uk

524000 FORK LEVER (GOVERNOR)
LEVIER A FOURCHE(REGULATEUR DE VITESSES)
HEIBEL-GABEL(REGLER)

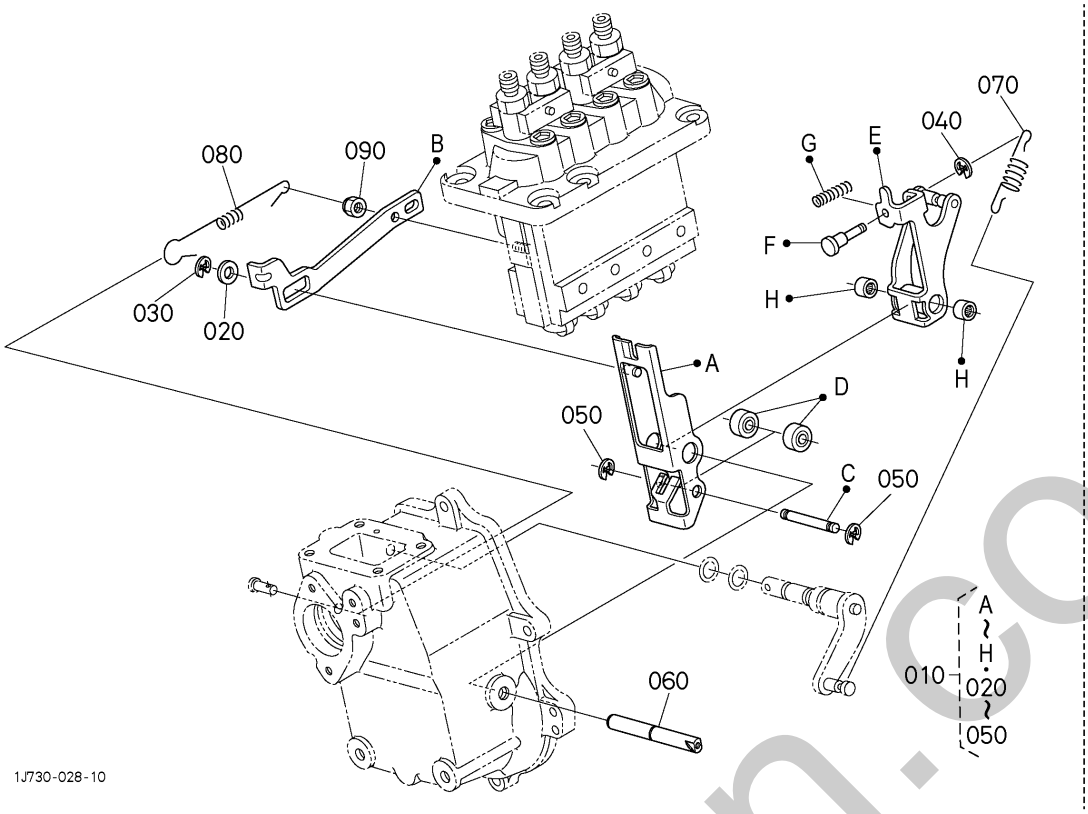

A:V2607-DI-E3-BH-5 B:V2607-DI-E3-BH-3

REF.No. POS.No. BILD-Nr.	PART No. REFERENCE BESELL-Nr.	PART NAME	DESIGNATION	BEZEICHNUNG	Q'TY/S.No. Q'TE/No.S. STUECK/S.Nr. A	B	I.C. I.C. I.C.	REMARKS REMARQUES BEMERKUNGEN
010	1J730-5603-0	ASSY LEVER,FORK	ENS.LEVIER A FOURCHE	GRP.GABELHEBEL	1	1		
020	04013-60050	WASHER,PLAIN	RONDELLE FREIN	SCHEIBE	1	1		
030	04613-50040	CIR CLIP,EXTERNAL	CIRCLIP	SPRENGRING,AUSSEN	1	1		
040	04613-50030	CIR CLIP,EXTERNAL	CIRCLIP	SPRENGRING,AUSSEN	1	1		
050	04613-50050	CIR CLIP,EXTERNAL	CIRCLIP	SPRENGRING,AUSSEN	2	2		
060	1G772-5615-5	SHAFT,FORK LEVER	ARBRE DE FOUR-LEVIER	GABELHEBELWELLE	1	1		
070	1G776-5641-3	SPRING,GOVERNOR	RESSORT DE REGULATEU	REGLERFEDER	1	1		
080	1J700-5648-0	SPRING,START	RESSORT DE SURCHARGE	STARTFRUEHLING	1	1		
090	1C010-9202-0	NUT,LOCK	CONTRE-ECROU	MUTTER	1	1		

↔ Interchangeable; ≠ not Interchangeable; ⟵ new for old; ⟶ old for new

silverfern.co.uk

525000 RESTRICTION ADJUSTING BOLT
BOULON D'AJUSTEMENT DE RESTRICTION
BESCHRAENKUNG SCHRAUBBOLZEN

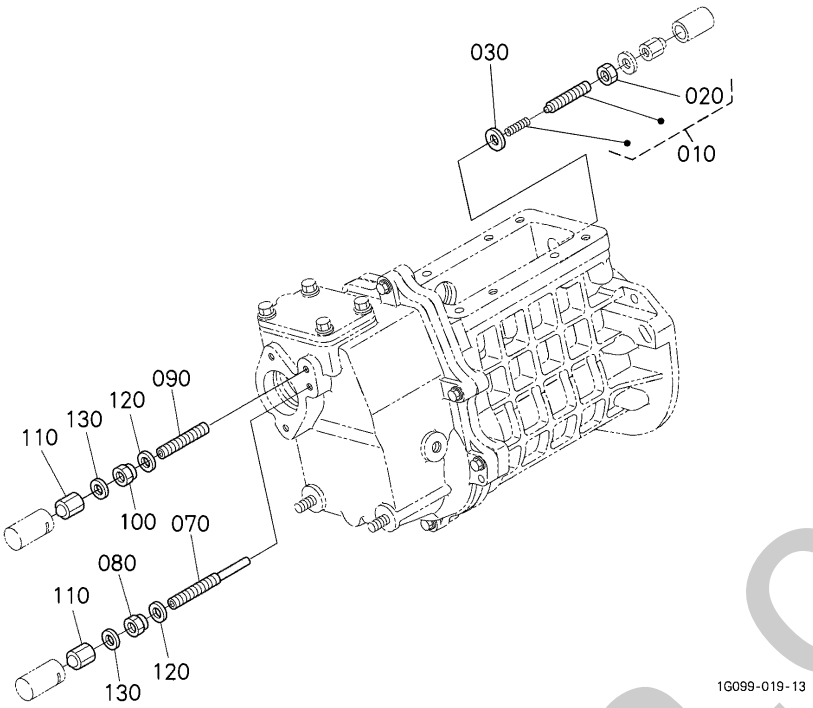

A:V2607-DI-E3-BH-5 B:V2607-DI-E3-BH-3

REF.No. POS.No. BILD-Nr.	PART No. REFERENCE BESELL-Nr.	PART NAME	DESIGNATION	BEZEICHNUNG	Q'TY/S.No. Q'TE/No.S. STUECK/S.Nr. A	B	I.C. I.C. I.C.	REMARKS REMARQUES BEMERKUNGEN
010	1J700-5410-2	ASSY BOLT,ADJUSTMENT	ENS.BOULON AU POINT	GRP.BOLZENFEINEINST.	1	1		
020	15401-9201-0	NUT	ECROU	MUTTER	1	1		
030	15021-3366-0	GASKET	JOINT	DICHTUNGSPLATTE	1	1		
040	----	BLANK	BLANC	LEERE SPALTE	-	-		
050	----	BLANK	BLANC	LEERE SPALTE	-	-		
060	----	BLANK	BLANC	LEERE SPALTE	-	-		
070	1G772-5415-0	BOLT,ADJUSTING	VIS REGLAGE	EINSTELLBOLZEN	1	1		
080	1G031-5421-0	NUT,LOCK	CONTRE-ECROU	MUTTER	1	1		
090	1G772-5412-0	BOLT,ADJUSTING	VIS REGLAGE	EINSTELLBOLZEN	1	1		
100	1G031-5421-0	NUT,LOCK	CONTRE-ECROU	MUTTER	1	1		
110	15841-1462-0	NUT	ECROU	MUTTER	2	2		
120	15601-9665-0	GASKET	JOINT	DICHTUNGSPLATTE	2	2		
130	15601-9665-0	GASKET	JOINT	DICHTUNGSPLATTE	2	2		

↔ Interchangeable; ≠ not Interchangeable; ← new for old; → old for new

silverthorn.co.uk

531000 FUEL PIPING / A CARBURANT / KRAFTSTOFFROHR

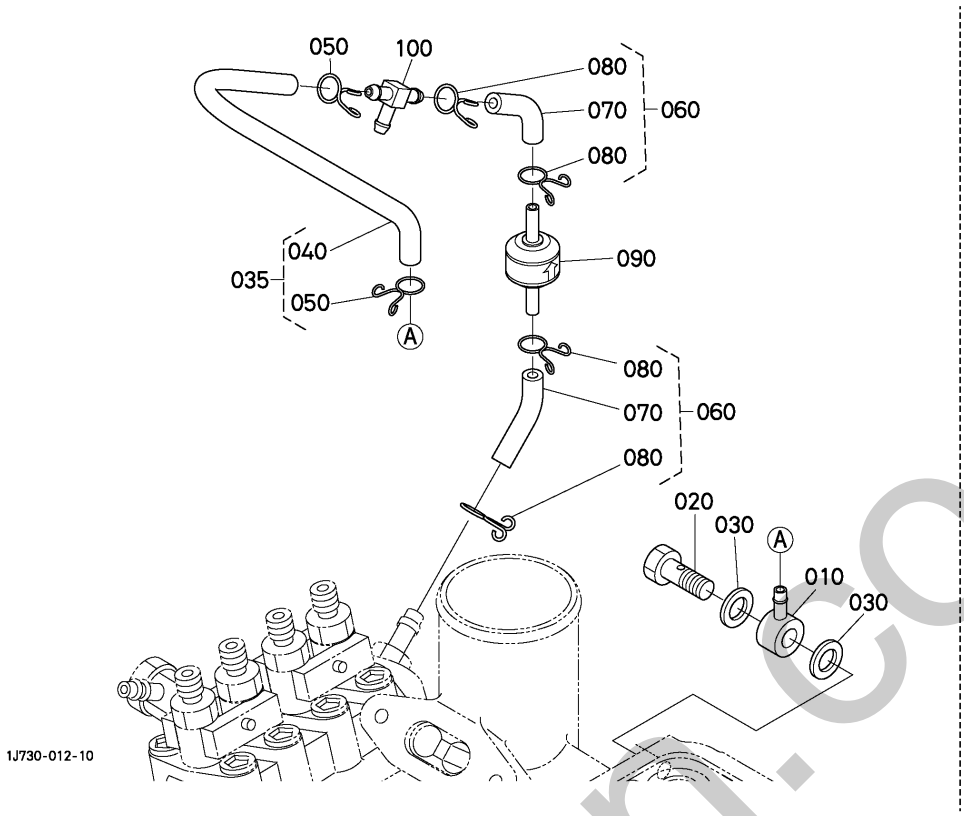

A:V2607-DI-E3-BH-5 B:V2607-DI-E3-BH-3

REF.No. POS.No. BILD-Nr.	PART No. REFERENCE BESELL-Nr.	PART NAME	DESIGNATION	BEZEICHNUNG	Q'TY/S.No. Q'TE/No.S. STUECK/S.Nr. A	B	I.C. I.C. I.C.	REMARKS REMARQUES BEMERKUNGEN
010	1J720-9569-0	JOINT	JOINT	ROHRSCHALTUNG	1	1		
020	15471-9579-0	BOLT,EYE JOINT	VIS	AUGBOLZEN	1	1		
030	15021-3366-0	GASKET	JOINT	DICHTUNGSPLATTE	2	2		
035	17208-4203-0	ASSY PIPE,OVER FLOW	ENS.TUYAU TROP-PLEIN	GRP.UEBERLAUFROHR	1	1		
040	09661-40100	TUBE,FUEL	TUYAU	KRAFTSTOFFROHR	1	1		
050	14971-4275-0	CLIP,PIPE	ATTACHE	ROHRKLEMME	2	2		
060	16282-4202-0	ASSY PIPE,OVER FLOW	ENS.TUYAU TROP-PLEIN	GRP.UEBERLAUFROHR	2	2		
070	09661-40040	TUBE,FUEL	TUYAU	KRAFTSTOFFROHR	2	2		
080	14971-4275-0	CLIP,PIPE	ATTACHE	ROHRKLEMME	4	4		
090	1C010-4246-0	VALVE,FUEL CHECK	ROBINET CRAQUELRE	HAHNBRENNSTOFFRISS	1	1		
100	1G065-4236-0	JOINT,T-PIPE	RACCORD DE TUYAU	VERBINDUNGSSTUECK	1	1		

↔ Interchangeable; ≠ not Interchangeable; ← new for old; → old for new

silverthorn.co.uk

540000 NOZZLE HOLDER AND GLOW PLUG
PORTE-INJECTEUR ET BOUGIE DE PRECHAUFFAGE
DUESENHALTER UND GLUEHKERZE

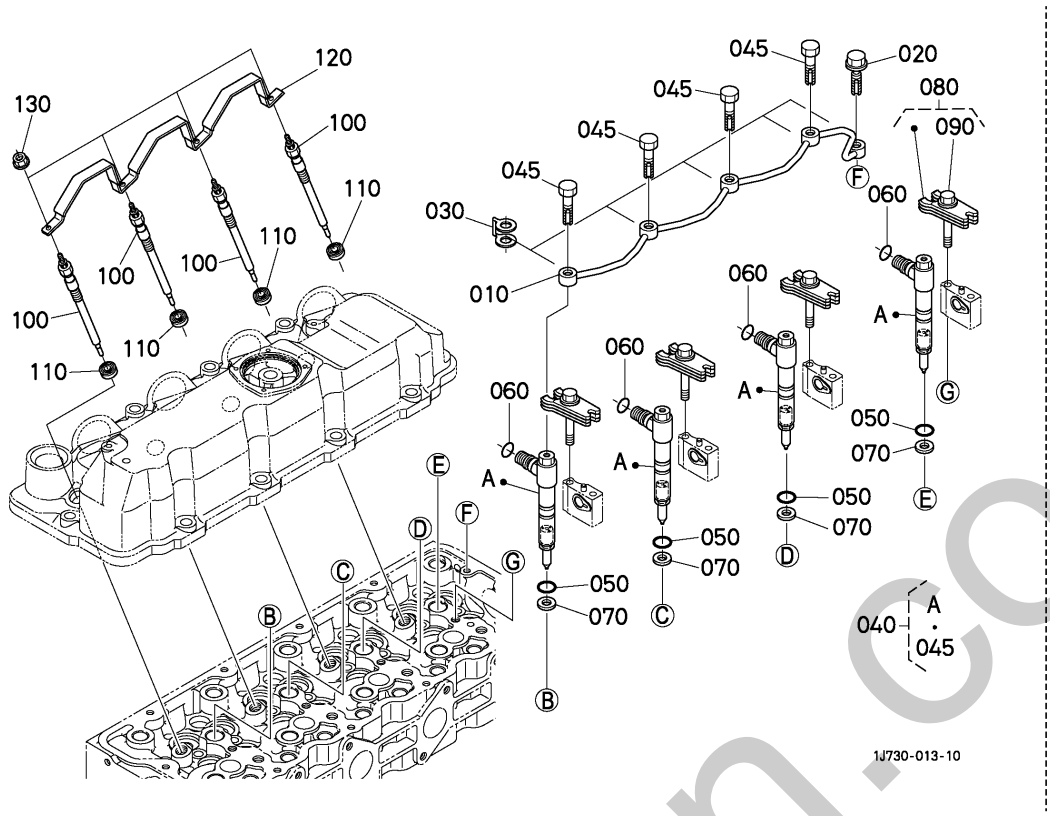

A:V2607-DI-E3-BH-5 B:V2607-DI-E3-BH-3

REF.No. POS.No. BILD-Nr.	PART No. REFERENCE BESELL-Nr.	PART NAME	DESIGNATION	BEZEICHNUNG	Q'TY/S.No. Q'TE/No.S. STUECK/S.Nr. A	B	I.C. I.C. I.C.	REMARKS REMARQUES BEMERKUNGEN
010	1J700-4250-0	ASSY PIPE,OVER FLOW	ENS.TUYAU TROP-PLEIN	GRP.UEBERLAUFROHR	1	1		
020	1C020-9581-0	BOLT,EYE JOINT	VIS	AUGBOLZEN	1	1		
030	1C020-9673-0	GASKET	JOINT	DICHTUNGSPLATTE	5	5		
040	1J730-5300-0	ASSY HOLDER,NOZZLE	ENS. PORTE-INJECTEUR	GRP.DUESENHALTER	4	4		
045	1G796-5354-0	BOLT,EYE	VIS A OEIL	AUGBOLZEN	4	4		
050	1G772-5349-0	O RING	JOINT TORIQUE	O RING	4	4		
060	04814-05110	O RING	JOINT TORIQUE	O RING	4	4		
070	1G796-5362-0	GASKET	JOINT	DICHTUNGSPLATTE	4	4		
080	1J700-5343-0	ASSY CLAMP,INJECTION	ENS.COLLIER,SERRAGE	EINSPANNBAND	4	4		
090	01754-50860	BOLT,FLANGE	VIS DE BUTEE	FLANSCHEN-BOLZEN	4	4		
100	1J700-6551-2	GLOW PLUG	BOUGIE,PRE-CHAUFFAGE	GLUEHSTOEPSEL	4	4		
110	1G772-6550-0	SEAL,GLOW PLUG	JOINT DE ETANCHEITE	DICHTUNGEN	4	4		
120	1J700-6556-0	CORD,GLOW PLUG	FILDEBOUG.PRECHAUFF.	GLUEHKERZEKORD	1	1		
130	02761-50040	NUT,FLANGE	ECROU A EMBASE	FLANSCHEN-MUTTER	4	4		

↔ Interchangeable; ≠ not Interchangeable; ← new for old; → old for new

silverhorn.co.uk

545000 INJECTION PIPE
TUYAU D'INJECTEUR
EINSPRITZUNG-ROHR

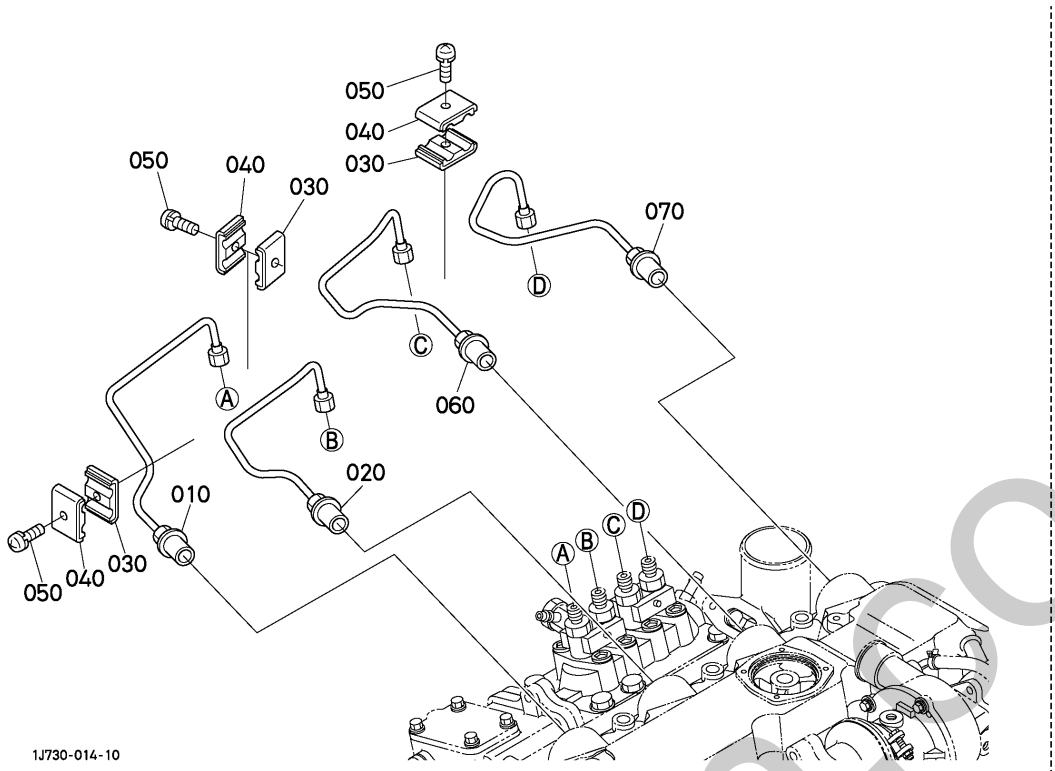

A:V2607-DI-E3-BH-5 B:V2607-DI-E3-BH-3

REF.No. POS.No. BILD-Nr.	PART No. REFERENCE BESELL-Nr.	PART NAME	DESIGNATION	BEZEICHNUNG	Q'TY/S.No. Q'TE/No.S. STUECK/S.Nr. A	B	I.C. I.C. I.C.	REMARKS REMARQUES BEMERKUNGEN
010	1J701-5371-0	PIPE,INJECTION	TUYAU D'INJECTEUR	EINSPRITZROHR	1	1		
020	1J701-5372-0	PIPE,INJECTION	TUYAU D'INJECTEUR	EINSPRITZROHR	1	1		
030	15841-5385-0	CLAMP,PIPE	COLLIER DE TUYAU	ROHRKLEMME	3	3		
040	15841-5386-0	CLAMP,PIPE	COLLIER DE TUYAU	ROHRKLEMME	3	3		
050	03024-50520	SCREW,WITH WASHER	VIS	SCHRAUBE	3	3		
060	1J701-5373-0	PIPE,INJECTION	TUYAU D'INJECTEUR	EINSPRITZROHR	1	1		
070	1J701-5374-0	PIPE,INJECTION	TUYAU D'INJECTEUR	EINSPRITZROHR	1	1		

↔ Interchangeable; ≠ not Interchangeable; ← new for old; → old for new

silverfarm.co.uk

550000 ALTERNATOR ALTERNATEUR WECHSELSTROMMASCHINE

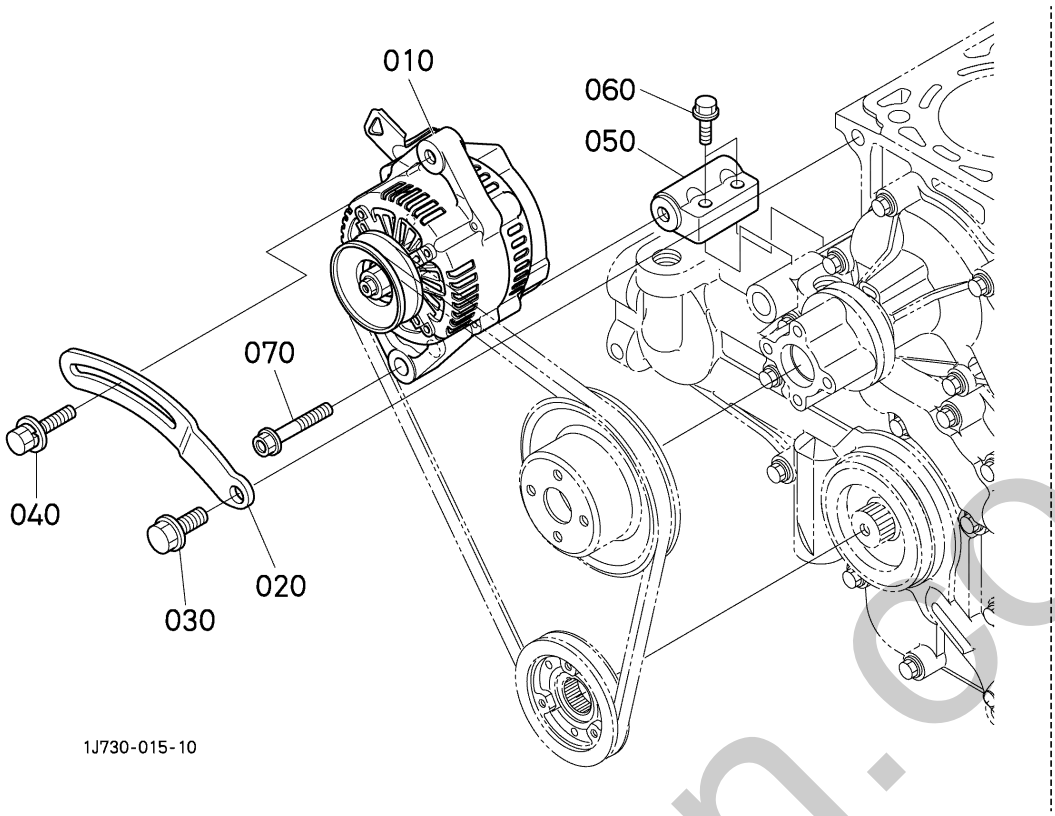

A:V2607-DI-E3-BH-5 B:V2607-DI-E3-BH-3

REF.No. POS.No. BILD-Nr.	PART No. REFERENCE BESELL-Nr.	PART NAME	DESIGNATION	BEZEICHNUNG	Q'TY/S.No. Q'TE/No.S. STUECK/S.Nr. A	B	I.C. I.C. I.C.	REMARKS REMARQUES BEMERKUNGEN
010	1J730-6401-0	ASSY ALTERNATOR	ALTERNATEUR COMPLET	GRP.WECHSELSTROMDYN.	1	1		
020	1J701-6442-2	STAY,DYNAMO	TENDEUR	DYNAMOSTANGE	1	1		
030	01774-51220	BOLT,FLANGE	VIS DE BUTEE	FLANSCHEN-BOLZEN	1	1		
040	01127-50825	BOLT	VIS	BOLZEN	1	1		
050	1G772-6435-0	SUPPORT,DYNAMO	SUPPORT DE DYNAMO	DYNAMOSTANGE	1	1		
060	01755-50830	BOLT,FLANGE	VIS DE BUTEE	FLANSCHEN-BOLZEN	2	2		
070	01774-51045	BOLT,FLANGE	VIS DE BUTEE	FLANSCHEN-BOLZEN	1	1		

↔ Interchangeable; ≠ not Interchangeable; ← new for old; → old for new

silverhorn.co.uk

551000 ALTERNATOR (COMPONENT PARTS)
ALTERNATEUR (PARTIES COMPOSANTES)
WECHSELSTROMMASCHINE (EINZEL-TEIL)

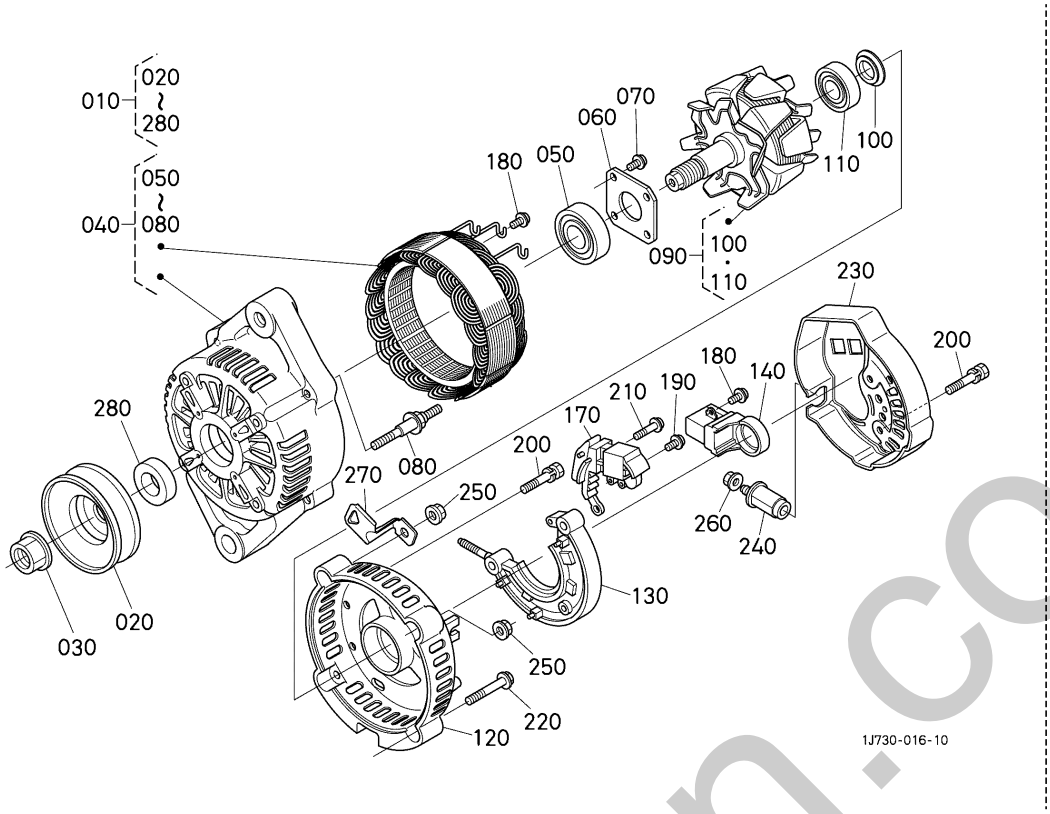

A:V2607-DI-E3-BH-5 B:V2607-DI-E3-BH-3

REF.No. POS.No. BILD-Nr.	PART No. REFERENCE BESELL-Nr.	PART NAME	DESIGNATION	BEZEICHNUNG	Q'TY/S.No. Q'TE/No.S. STUECK/S.Nr. A	B	I.C. I.C. I.C.	REMARKS REMARQUES BEMERKUNGEN
010	1J730-6401-0	ASSY ALTERNATOR	ALTERNATEUR COMPLET	GRP.WECHSELSTROMDYN.	1	1		
020	16427-6411-0	PULLEY,ALTERNATOR	POULIE ALTERNATEUR	SCHEIBEWECHSELSTROM.	1	1		
030	15881-9201-0	NUT	ECROU	MUTTER	1	1		
040	1J730-6402-0	FRAME	CHASSIS	RAHMEN	1	1		
050	16652-6478-0	BEARING,BALL	ROULEMENT A BILLES	KUGELLAGER	1	1		
060	15881-6471-0	PLATE,RETAINER	PLAQUE RETENUE	HALTEPLATTE	1	1		
070	15881-9301-0	SCREW,ROUND HEAD	VIS A TETE RONDE	RUNDKOPFSCHRAUBE	4	4		
080	15881-6426-0	BOLT,THROUGH	VIS,PASSANT	DURCHGEHENDERBOLZEN	2	2		
090	TA043-6404-0	ROTOR	ROTOR	ROTOR	1	1		
100	15881-6480-0	COVER,BEARING	COUVERCLE	DECKEL	1	1		
110	16652-6477-0	BEARING,BALL	ROULEMENT A BILLES	KUGELLAGER	1	1		
120	1J730-6406-0	FRAME	CHASSIS	RAHMEN	1	1		
130	TA043-6485-0	HOLDER	SUPPORT	HALTER	1	1		
140	1J730-6431-0	BRUSH	PATTE D'ATTACHE	BUERSTE	1	1		
150	-----	BLANK	BLANC	LEERE SPALTE	-	-		
160	-----	BLANK	BLANC	LEERE SPALTE	-	-		
170	1K531-6460-2	ASSY REGULATOR	REGULATEUR	REGULATOR	1	1		
180	15881-9303-0	SCREW,ROUND HEAD	VIS A TETE RONDE	RUNDKOPFSCHRAUBE	6	6		
190	15881-9304-0	SCREW,ROUND HEAD	VIS A TETE RONDE	RUNDKOPFSCHRAUBE	1	1		
200	15881-9104-0	BOLT	VIS	BOLZEN	3	3		
210	15881-9302-0	SCREW,ROUND HEAD	VIS A TETE RONDE	RUNDKOPFSCHRAUBE	2	2		
220	15881-9105-0	BOLT	VIS	BOLZEN	2	2		
230	17369-6423-0	COVER,END	PALIER ARRIERE	DECKEL	1	1		
240	15881-6490-0	BUSH,INSULATION	BAGUE ISOLANTE	BUCHSE	1	1		
250	15881-9202-0	NUT	ECROU	MUTTER	2	2		
260	14182-9203-0	NUT	ECROU	MUTTER	1	1		
270	1J730-6757-0	CLAMP,CORD	ATTACHE-FILS	KABELKLEMME	1	1		
280	15881-6415-0	COLLAR	COLLIER	HUELSE	1	1		

⟷ Interchangeable; ≠ not Interchangeable; ⟵ new for old; ⟶ old for new

silverhorn.co.uk

554000 STARTER DEMARREUR ANLASSER

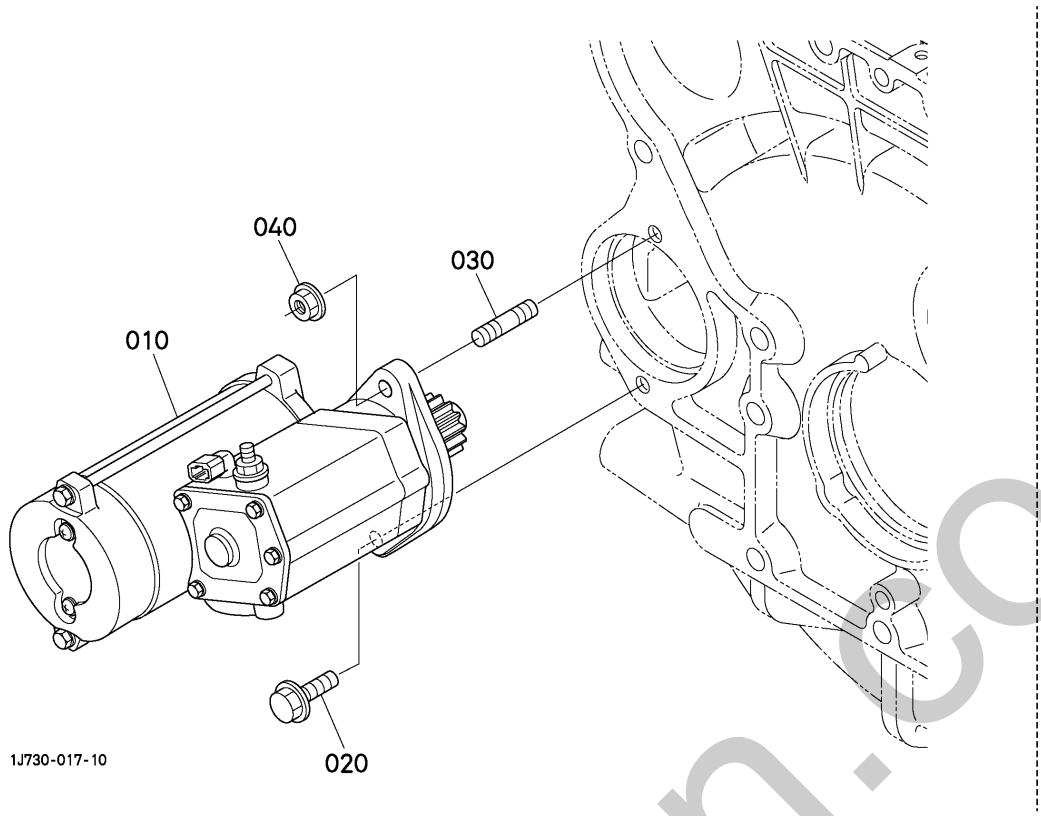

A:V2607-DI-E3-BH-5 B:V2607-DI-E3-BH-3

REF.No. POS.No. BILD-Nr.	PART No. REFERENCE BESELL-Nr.	PART NAME	DESIGNATION	BEZEICHNUNG	Q'TY/S.No. Q'TE/No.S. STUECK/S.Nr. A	B	I.C. I.C. I.C.	REMARKS REMARQUES BEMERKUNGEN
010	1J730-6301-0	ASSY STARTER	ENS.DEMARREUR	GRP.ANLASSER	1	1		
020	01774-51035	BOLT,FLANGE	VIS DE BUTEE	FLANSCHEN-BOLZEN	1	1		
030	01517-61030	STUD	GOUJON	STEHBOLZEN	1	1		
040	02771-50100	NUT,FLANGE	ECROU A EMBASE	FLANSCHEN-MUTTER	1	1		

↔ Interchangeable; ≠ not Interchangeable; ← new for old; → old for new

silverhorn.co.uk

555000 STARTER (COMPONENT PARTS)
DEMARREUR (PARTIES COMPOSANTES)
ANLASSER (EINZEL-TEIL)

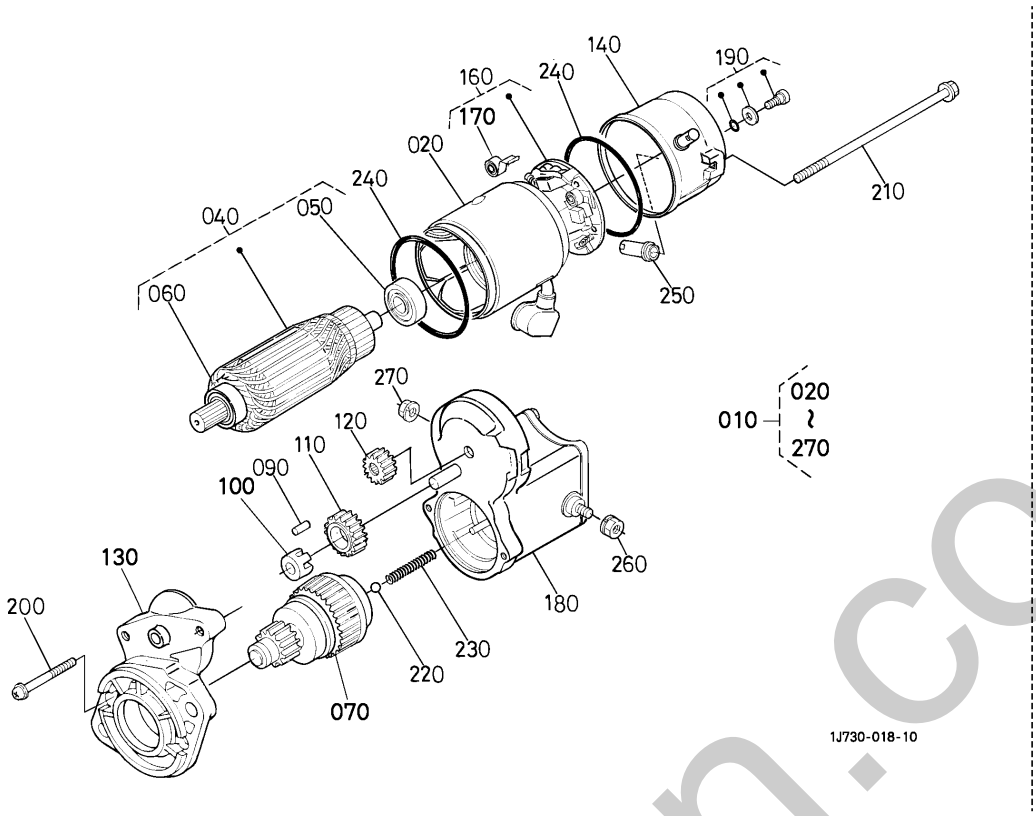

A:V2607-DI-E3-BH-5 B:V2607-DI-E3-BH-3

REF.No. POS.No. BILD-Nr.	PART No. REFERENCE BESELL-Nr.	PART NAME	DESIGNATION	BEZEICHNUNG	Q'TY/S.No. Q'TE/No.S. STUECK/S.Nr. A	B	I.C. I.C. I.C.	REMARKS REMARQUES BEMERKUNGEN
010	1J730-6301-0	ASSY STARTER	ENS.DEMARREUR	GRP.ANLASSER	1	1		
020	17123-6308-0	YOKE	FOURCHE	GABELGELENK	1	1		
030	----	BLANK	BLANC	LEERE SPALTE	-	-		
040	17123-6307-0	ARMATURE	ARMATURE	ARMATUR	1	1		
050	17123-6350-0	BEARING	ROULEMENT	LAGER	1	1		
060	11460-6350-0	BEARING	ROULEMENT	LAGER	1	1		
070	1J730-6304-0	CLUTCH,OVER RUNNING	EMBRAYAGE A INERTIE	AUFLAUFKUPPLUNG	1	1		
080	----	BLANK	BLANC	LEERE SPALTE	-	-		
090	19212-6310-0	ROLLER	ROULEAU	ROLLE	5	5		
100	11460-6311-0	RETAINER	SUPPORT	HALTESCHEIBE	1	1		
110	11460-6327-0	GEAR	ENGRENAGE	GETRIEBE	1	1		
120	17123-6326-0	GEAR	ENGRENAGE	GETRIEBE	1	1		
130	17123-6303-0	FRAME,DRIVE END	BATI	ANTRIEBSRAHMEN	1	1		
140	1J730-6320-0	FRAME,END	BATI	RAHMEN	1	1		
150	----	BLANK	BLANC	LEERE SPALTE	-	-		
160	17123-6338-0	HOLDER,BRUSH	PORTE-BALAI	BUERSTEN HALTER	1	1		
170	17123-6314-0	SPRING	RESSORT	FRUEHLING	4	4		
180	1J730-6302-0	ASSY SWITCH,MAGNETIC	ENS.INTERRUPTEUR	GRP.MAGNETSCHALTER	1	1		
190	17123-9331-0	SCREW	VIS	SCHRAUBE	2	2		
200	17123-9332-0	SCREW	VIS	SCHRAUBE	2	2		
210	17123-6332-0	BOLT,THROUGH	VIS,PASSANT	DURCHGEHENDERBOLZEN	2	2		
220	19212-9713-0	BALL	BILLE	KUGEL	1	1		
230	11460-6312-0	SPRING	RESSORT	FRUEHLING	1	1		
240	15511-9666-0	O RING	JOINT TORIQUE	O RING	2	2		
250	15833-6357-0	PIPE,DRAIN	TUYAU DE DRAINAGE	DRANLEITUNG	1	1		
260	13963-9201-0	NUT,HEXAGON	ECROU HEXAGONAL	MUTTER	1	1		
270	16285-9201-0	NUT,HEXAGON	ECROU HEXAGONAL	MUTTER	1	1		

↔ Interchangeable; ≠ not Interchangeable; ← new for old; → old for new

silverhorn.co.uk

555500 STOP SOLENOID
SOLENOIDE D'ARRET
ABSTELLSOLENOID

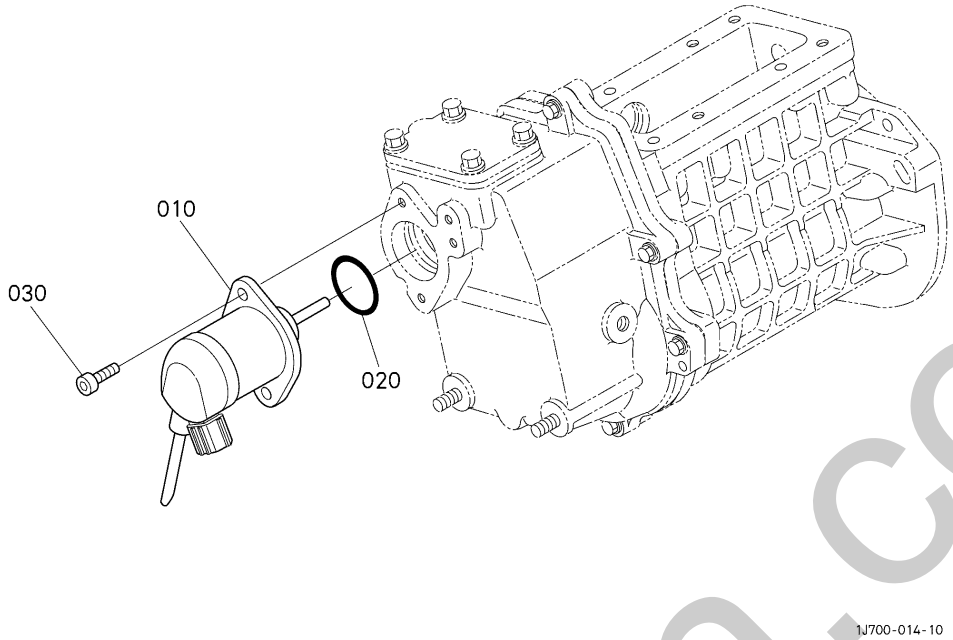

A:V2607-DI-E3-BH-5 B:V2607-DI-E3-BH-3

REF.No. POS.No. BILD-Nr.	PART No. REFERENCE BESELL-Nr.	PART NAME	DESIGNATION	BEZEICHNUNG	Q'TY/S.No. Q'TE/No.S. STUECK/S.Nr. A	B	I.C. I.C. I.C.	REMARKS REMARQUES BEMERKUNGEN
010	1G772-6001-2	ASSY SOLENOID	ENS.SOLENOID	DRAHTSPULE,KOMP	1	1		
020	04814-06310	O RING	JOINT TORIQUE	O RING	1	1		
030	01311-10614	BOLT,HEX-SOC-HD	VIS	BOLZEN	2	2		

↔ Interchangeable; ≠ not Interchangeable; ← new for old; → old for new

silverhorn.co.uk

556000 OIL SWITCH/THERMOMETER
CONTACT AHUILE THERMOMETRE ET OBTURATEUR
OLSCHALTER THERMOMETER UND VERSCHILUSSSTOPFEN

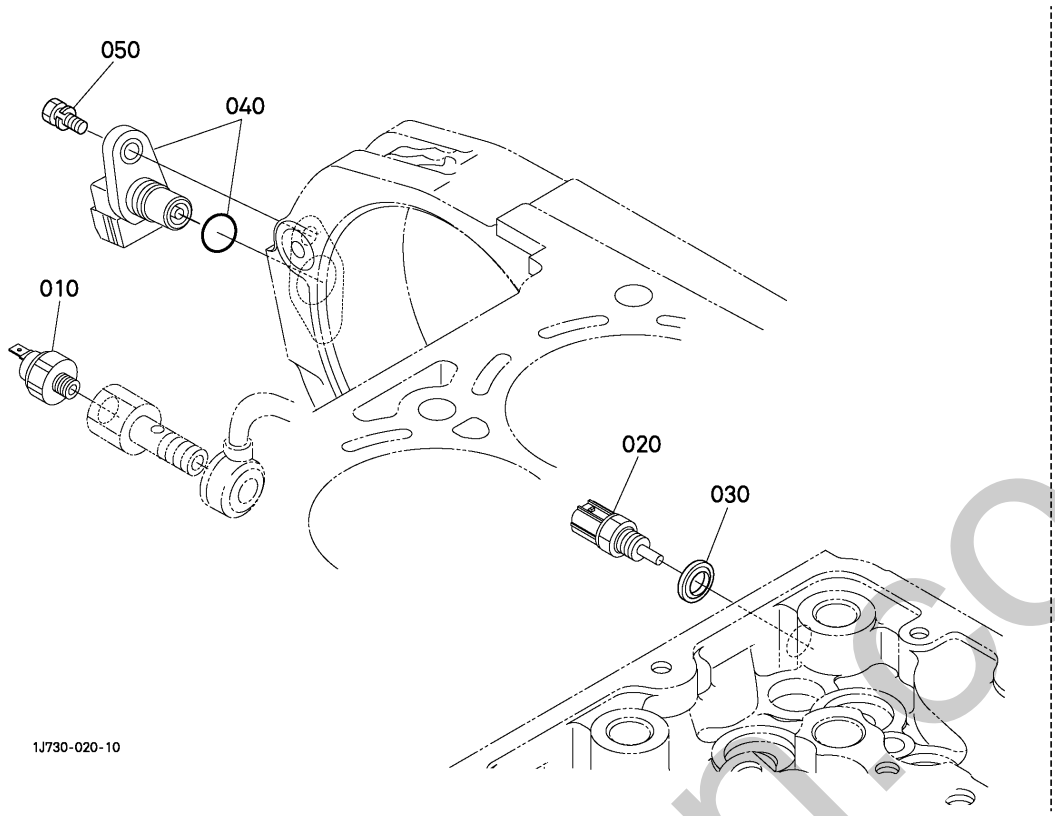

A:V2607-DI-E3-BH-5 B:V2607-DI-E3-BH-3

REF.No. POS.No. BILD-Nr.	PART No. REFERENCE BESELL-Nr.	PART NAME	DESIGNATION	BEZEICHNUNG	Q'TY/S.No. Q'TE/No.S. STUECK/S.Nr. A	B	I.C. I.C. I.C.	REMARKS REMARQUES BEMERKUNGEN
010	T1850-3901-0	SWITCH,OIL	MANO-CONTACT D'HUILE	OELDRUCKSCHALTER	1	1		
020	5H601-4194-0	SENSOR,WATER TEMP.	DETECTEUR	EINHEIT	1	1		
030	04717-01200	WASHER,WITH RUBBER	JOINT EN CAOUTCHOUC	GUMMIUNTERLAGE	1	1		
040	T1060-3227-0	SENSOR,REVOLUTION	DETECTEUR	EINHEIT	1	1		
050	01023-50616	BOLT	VIS	BOLZEN	1	1		

↔ Interchangeable; ≠ not Interchangeable; ← new for old; → old for new

silverhorn.co.uk

560000 WATER FLANGE AND THERMOSTAT
BRIDE A EAU ET THERMOSTAT
WASSERFLANSCH UND THERMOSTAT

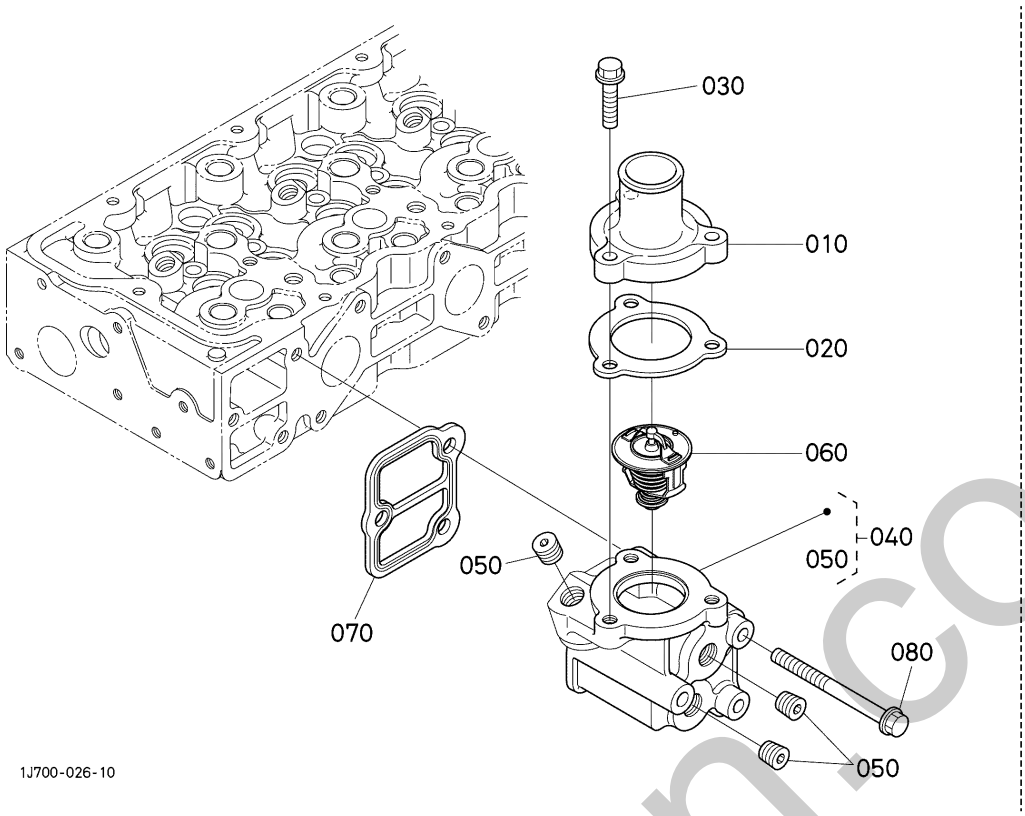

A:V2607-DI-E3-BH-5 B:V2607-DI-E3-BH-3

REF.No. POS.No. BILD-Nr.	PART No. REFERENCE BESELL-Nr.	PART NAME	DESIGNATION	BEZEICHNUNG	Q'TY/S.No. Q'TE/No.S. STUECK/S.Nr. A	B	I.C. I.C. I.C.	REMARKS REMARQUES BEMERKUNGEN
010	1J700-7326-0	COVER,THERMOSTAT	COUV.DE THERMOSTAT	DECKEL,THERMOSTAT	1	1		
020	1G772-7327-0	GASKET	JOINT	DICHTUNGSPLATTE	1	1		
030	01755-50820	BOLT,FLANGE	VIS DE BUTEE	FLANSCHEN-BOLZEN	3	3		
040	1J700-7270-0	COMP.FLANGE,WATER	BRIDE A EAU COMP.	KOMP.FLANSCH	1	1		
050	16241-9602-0	PLUG	BOUCHON	STOPFEN	3	3		
060	1G772-7301-0	ASSY THERMOSTAT	THERMOSTAT COMP.	GRP.THERMOSTAT	1	1		
070	1J700-7282-0	GASKET,WATER FLANGE	JOINT DE BRIDE A EAU	DICHTUNGWASSERFLANS.	1	1		
080	01754-50890	BOLT,FLANGE	VIS DE BUTEE	FLANSCHEN-BOLZEN	3	3		

↔ Interchangeable; ≠ not Interchangeable; ← new for old; → old for new

silverhorn.co.uk

561000 WATER PUMP
POMPE A EAU
WASSERPUMPE

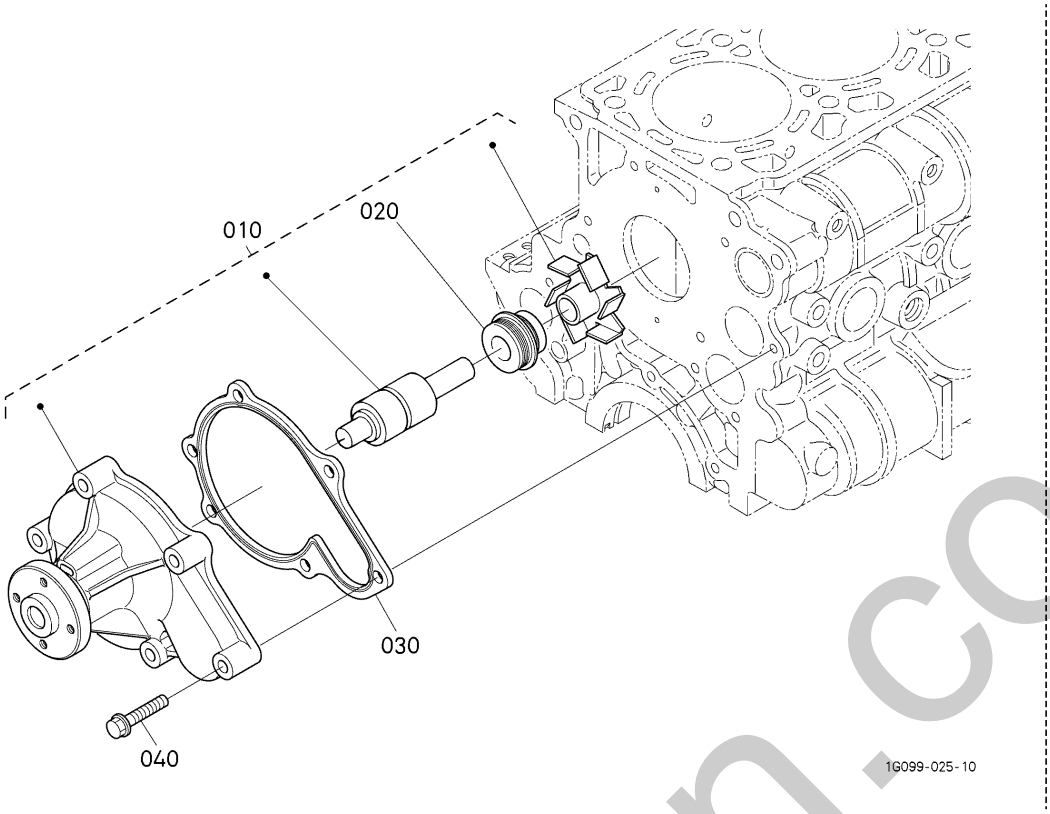

A:V2607-DI-E3-BH-5 B:V2607-DI-E3-BH-3

REF.No. POS.No. BILD-Nr.	PART No. REFERENCE BESELL-Nr.	PART NAME	DESIGNATION	BEZEICHNUNG	Q'TY/S.No. Q'TE/No.S. STUECK/S.Nr. A	B	I.C. I.C. I.C.	REMARKS REMARQUES BEMERKUNGEN
010	1J700-7303-0	ASSY PUMP,WATER	ENS.POMPE A EAU	GRUPPE WASSERPUMPE	1	1		
020	1G642-7305-0	ASSY SEAL,MECHANICAL	ENS.JOINT MECANIQUE	GRP.MECH.DICHTUNG	1	1		
030	1J700-7343-0	GASKET,WATER PUMP	JOINT DE POMPE A EAU	DICHTUNG,WASSERPUMPE	1	1		
040	01754-50840	BOLT,FLANGE	VIS DE BUTEE	FLANSCHEN-BOLZEN	6	6		

⟷ Interchangeable; ≠ not Interchangeable; ⟵ new for old; ⟶ old for new

silvernern.co.uk

561500 WATER PIPE (BODY)
TUYAU D'EAU (CARROSSERIE)
WASSERROHR (CARROSSERIE)

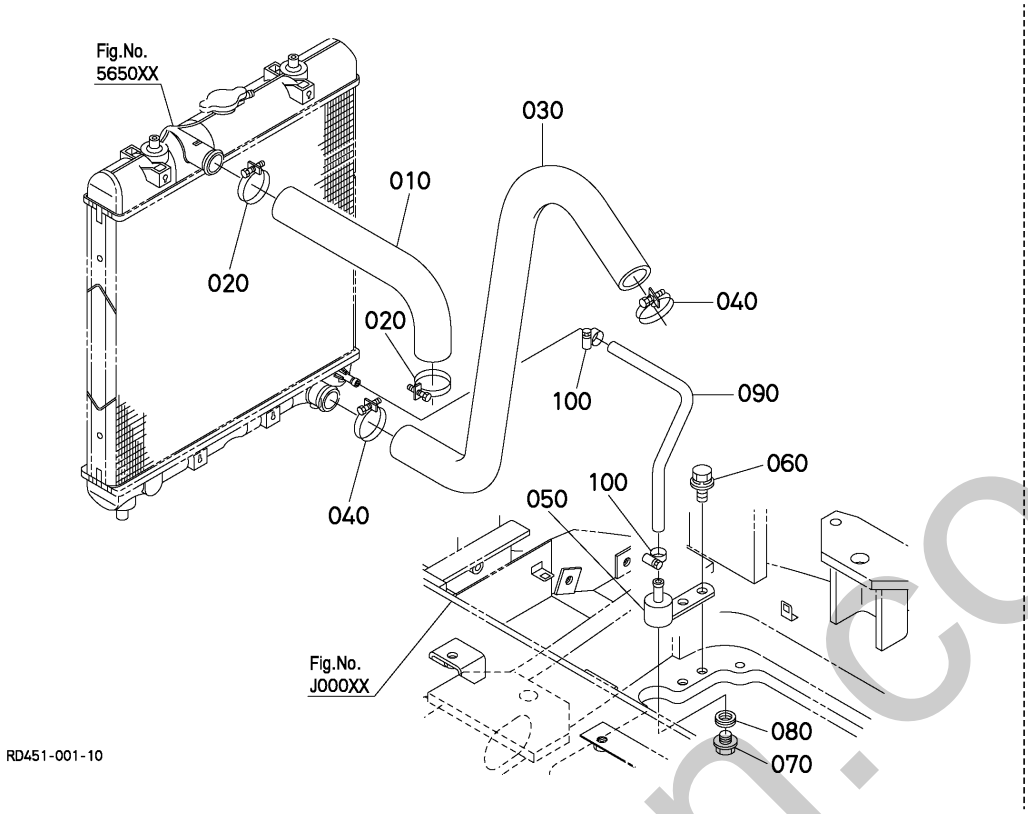

A:KX057-4

REF.No. POS.No. BILD-Nr.	PART No. REFERENCE BESELL-Nr.	PART NAME	DESIGNATION	BEZEICHNUNG	Q'TY/S.No. Q'TE/No.S. STUECK/S.Nr. A	I.C. I.C. I.C.	REMARKS REMARQUES BEMERKUNGEN
010	RD451-4233-0	HOSE	TUYAU	SCHLAUCH	1		
020	15108-7287-0	BAND	COLLIER	ROHRBAND	2		
030	RD451-4234-0	HOSE	TUYAU	SCHLAUCH	1		
040	15108-7287-0	BAND	COLLIER	ROHRBAND	2		
050	RD451-4265-0	JOINT,DRAIN	RACCORD	SHALTUNG	1		
060	01135-61020	BOLT	VIS	BOLZEN	2		
070	06331-45010	PLUG	BOUCHON	STOPFEN	1		
080	04717-01000	WASHER,WITH RUBBER	JOINT EN CAOUTCHOUC	GUMMIUNTERLAGE	1		
090	RD451-4236-0	HOSE,DRAIN	TUYAU PURGE	SCHLAUCH	1		
100	09318-88125	CLAMP,HOSE	COLLIER DE DURITE	SCHLAUCHBINDER	2		

↔ Interchangeable; ≠ not Interchangeable; ← new for old; → old for new

silverhorn.co.uk

565000 RADIATOR RADIATEUR KUEHLER

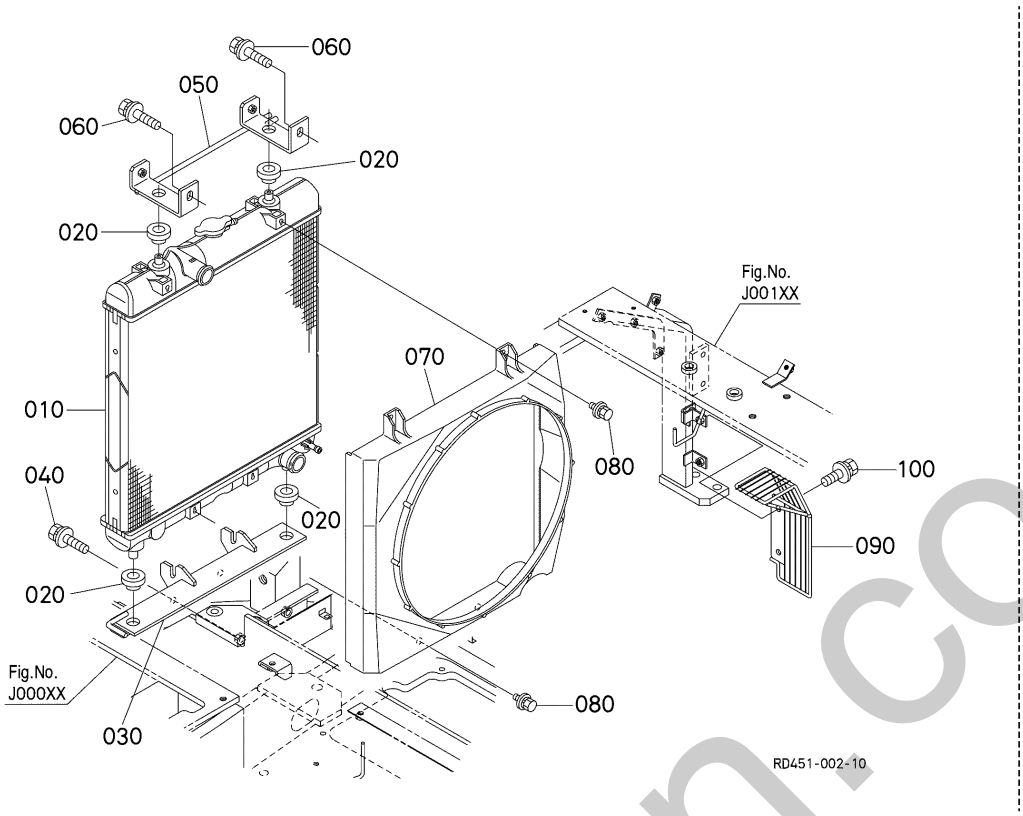

A:KX057-4

REF.No. POS.No. BILD-Nr.	PART No. REFERENCE BESELL-Nr.	PART NAME	DESIGNATION	BEZEICHNUNG	Q'TY/S.No. Q'TE/No.S. STUECK/S.Nr. A	I.C. I.C. I.C.	REMARKS REMARQUES BEMERKUNGEN
010	RD451-4230-0	ASSY RADIATOR	ENS.RADIATEUR	GRP.KUEHLER	1		
020	34070-1603-0	RUBBER	CAOUTCHOUC	GUMMI	4		
030	RD451-4271-2	BRACKET,RADIATOR	CONSOLE DE RADIATEUR	TRAGACHSEKUEHLER	1		
040	01135-61025	BOLT	VIS	BOLZEN	2		
050	RD451-4272-0	BRACKET,RADIATOR	CONSOLE DE RADIATEUR	TRAGACHSEKUEHLER	1		
060	01135-61025	BOLT	VIS	BOLZEN	2		
070	RD451-4232-3	SHROUD,FAN	DEFLECTEUR DE VENTIL	LUFTLEITBLECH	1		
080	01205-50616	BOLT	VIS	BOLZEN	4		
090	RD451-4249-0	COVER,FAN	COUVERCLE,VENT/L	VENTILATORDECKEL	1		
100	01135-61020	BOLT	VIS	BOLZEN	2		

silvernorn.co.uk

↔ Interchangeable; ≠ not Interchangeable; ← new for old; → old for new

565500 RESERVE TANK
VASE D'EXPANSION
RESERVEBEHAELTER

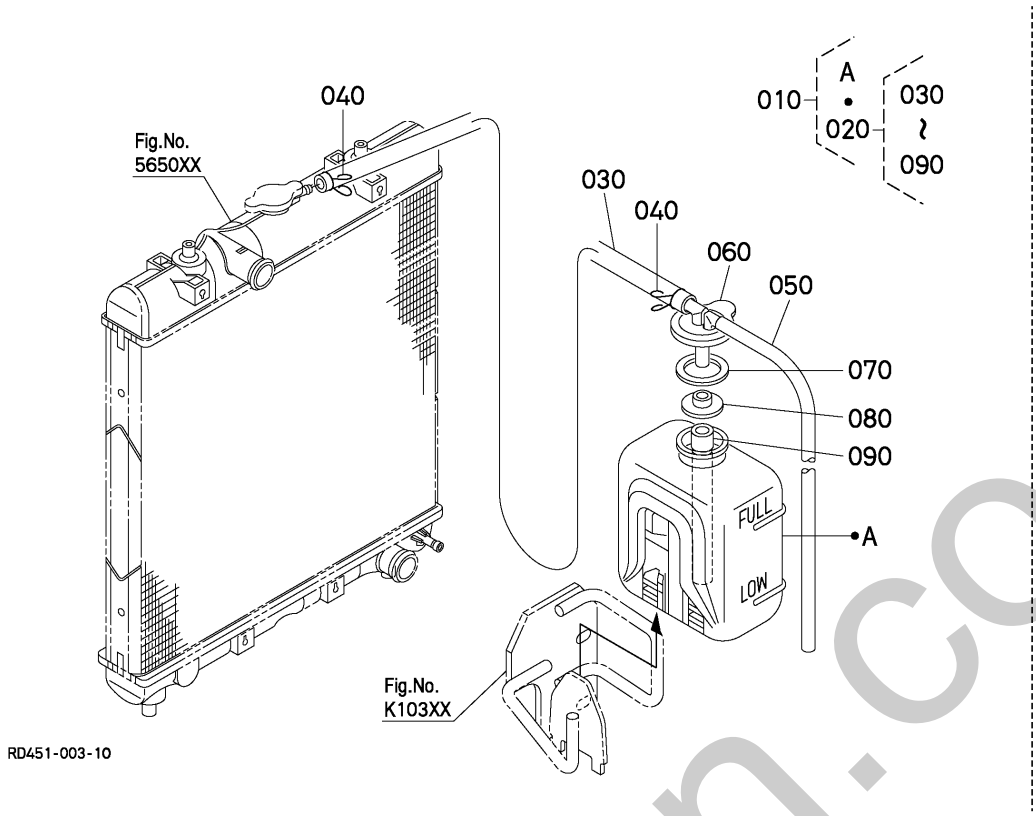

A:KX057-4

REF.No. POS.No. BILD-Nr.	PART No. REFERENCE BESELL-Nr.	PART NAME	DESIGNATION	BEZEICHNUNG	Q'TY/S.No. Q'TE/No.S. STUECK/S.Nr. A	I.C. I.C. I.C.	REMARKS REMARQUES BEMERKUNGEN
010	RD451-4268-0	ASSY TANK,RESERVE	ENS.VASE D'EXPANSION	GRP.RESERVEBEHAELTER	1		
020	RD451-4269-0	ASSY CAP,RADIATOR	ENS.BOUCHON	GRP.VERSCHLUSS	1		
030	59700-2564-0	HOSE,OVER FLOW	TUYAU DE TROP-PLEIN	SCHLAUCH	1		
040	15501-7247-0	CLIP,PIPE	ATTACHE	ROHRKLEMME	2		
050	R1411-4288-0	PIPE	TUYAU	ROHR	1		
060	TC232-1673-0	CAP	BOUCHON	KAPPE	1		
070	15531-7243-2	GASKET	JOINT	DICHTUNGSPLATTE	1		
080	3G704-1739-0	PLATE	PLAQUE	PLATTE	1		
090	RC411-4290-0	HOSE	TUYAU	SCHLAUCH	1		

↔ Interchangeable; ≠ not Interchangeable; ⟵ new for old; ⟶ old for new

silverhorn.co.uk

567000 FAN
VENTILATEUR
VENTILATOR

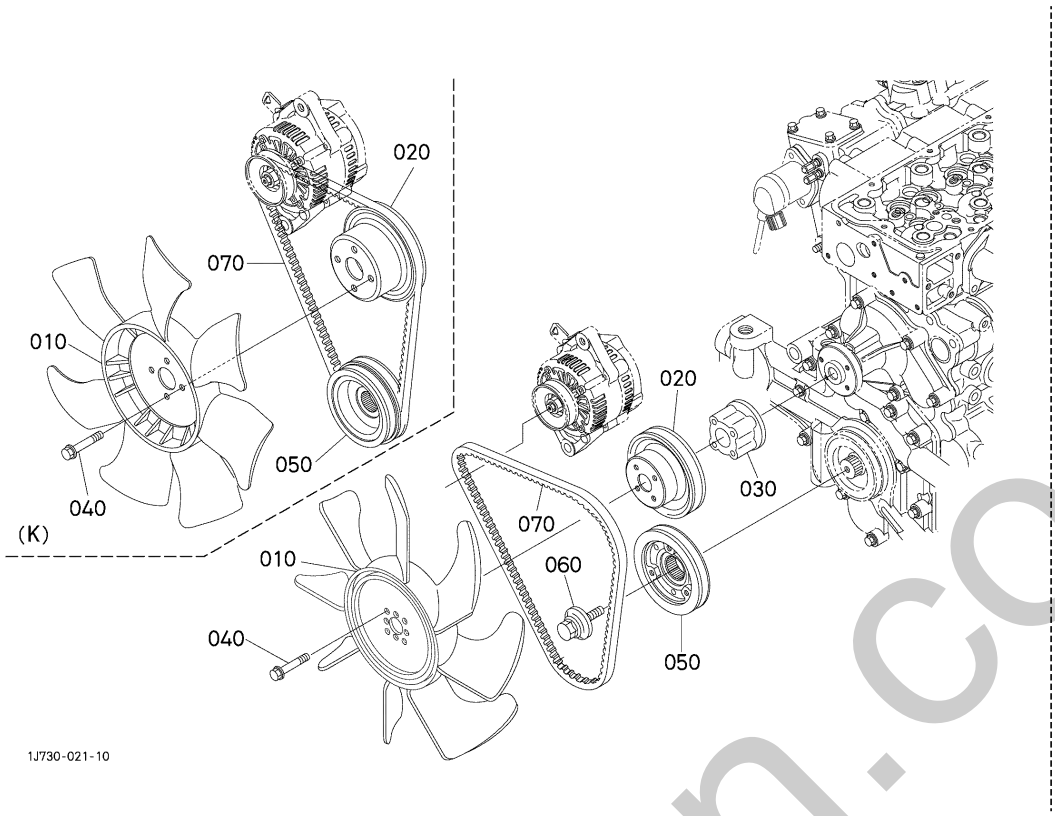

A:V2607-DI-E3-BH-5 B:V2607-DI-E3-BH-3

REF.No. POS.No. BILD-Nr.	PART No. REFERENCE BESELL-Nr.	PART NAME	DESIGNATION	BEZEICHNUNG	Q'TY/S.No. Q'TE/No.S. STUECK/S.Nr. A	B	I.C. I.C. I.C.	REMARKS REMARQUES BEMERKUNGEN
010	16483-7411-0	FAN	VENTILATEUR	VENTILATOR	1	-		
010	1J730-7411-0	COOLING FAN	VENTILATEUR,REFROIDI	VENTILATOR	-	1		
020	17365-7425-2	PULLEY,FAN	POULIE VENTILATEUR	VENTILATORSCHEIBE	1	1		
030	15449-7415-0	COLLAR,FAN	COLLER DE VETILATEUR	VINTILATORHUELSE	1	1		
040	01754-50655	BOLT,FLANGE	VIS DE BUTEE	FLANSCHEN-BOLZEN	4	4		
050	1G777-7428-0	PULLEY,FAN DRIVE	POULIE ENTRAIN.VENT.	RIEMENSCHEIBE	1	-		
050	1J730-7428-2	PULLEY,FAN DRIVE	POULIE ENTRAIN.VENT.	RIEMENSCHEIBE	-	1		
060	1J700-9101-0	BOLT	VIS	BOLZEN	1	1		
070	1J731-9701-0	BELT FAN	COURROIE VENTILATEUR	VENTILATOR-RIEMEN	1	-		
070	1G772-9701-0	V BELT	COURROIE EN V	KEILRIEMEN	-	1		

silverborn.co.uk

↔ Interchangeable; ≠ not Interchangeable; ← new for old; → old for new

571000 INLET MANIFOLD
COLLECTEUR D'ADMISSION
ANSAUGENLEITUNG

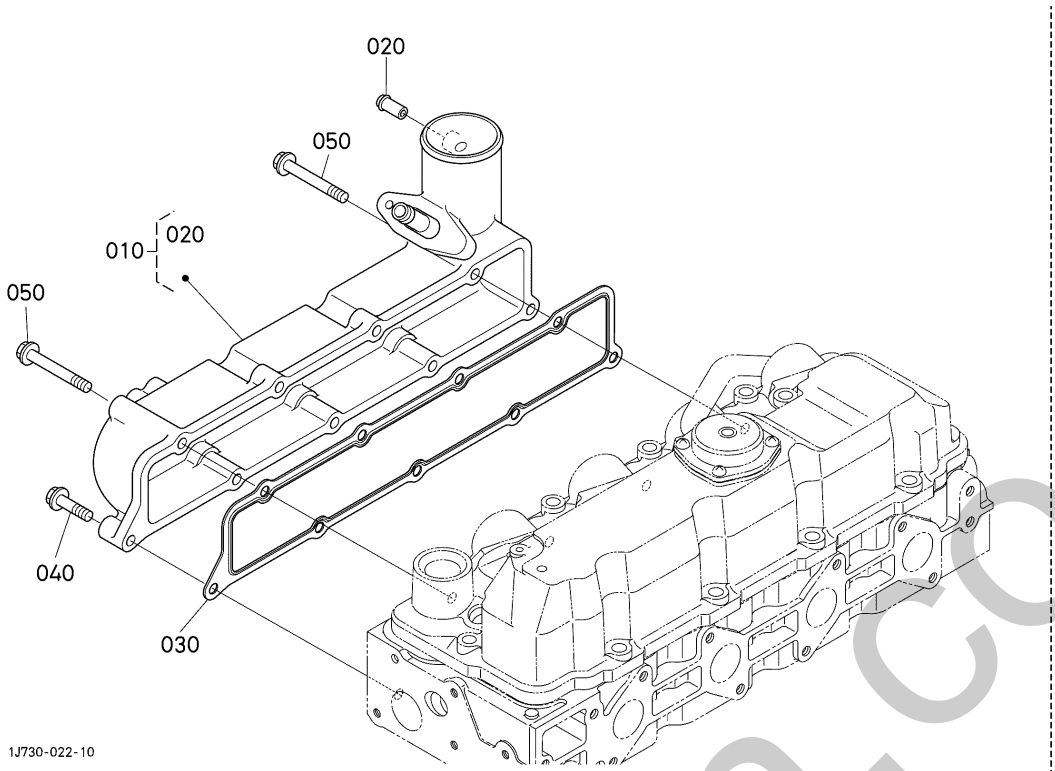

A:V2607-DI-E3-BH-5 B:V2607-DI-E3-BH-3

REF.No. POS.No. BILD-Nr.	PART No. REFERENCE BESELL-Nr.	PART NAME	DESIGNATION	BEZEICHNUNG	Q'TY/S.No. Q'TE/No.S. STUECK/S.Nr. A	B	I.C. I.C. I.C.	REMARKS REMARQUES BEMERKUNGEN
010	1J701-1177-0	ASSY MANIFOLD,INLET	ENS.COLLECTEUR D'AD.	GRP.ANSAUG-ROHRKRUE.	1	1		
020	16241-0555-0	JOINT,BREATHER PIPE	RACCORD D'ASPI-TUYAU	ANSCHLUSSTEIL	1	1		
030	1J700-1182-0	GASKET,IN-MANIFOLD	JOINT DE COLL.ADM.	DICHTUNG ANSAUGROHR	1	1		
040	01754-50830	BOLT,FLANGE	VIS DE BUTEE	FLANSCHEN-BOLZEN	7	7		
050	01754-50860	BOLT,FLANGE	VIS DE BUTEE	FLANSCHEN-BOLZEN	2	2		

↔ Interchangeable; ≠ not Interchangeable; ← new for old; → old for new

silvernorn.co.uk

572000 EXHAUST MANIFOLD
COLLECTEUR D'ECHAPPEMENT
AUSPUFFRUEMMER

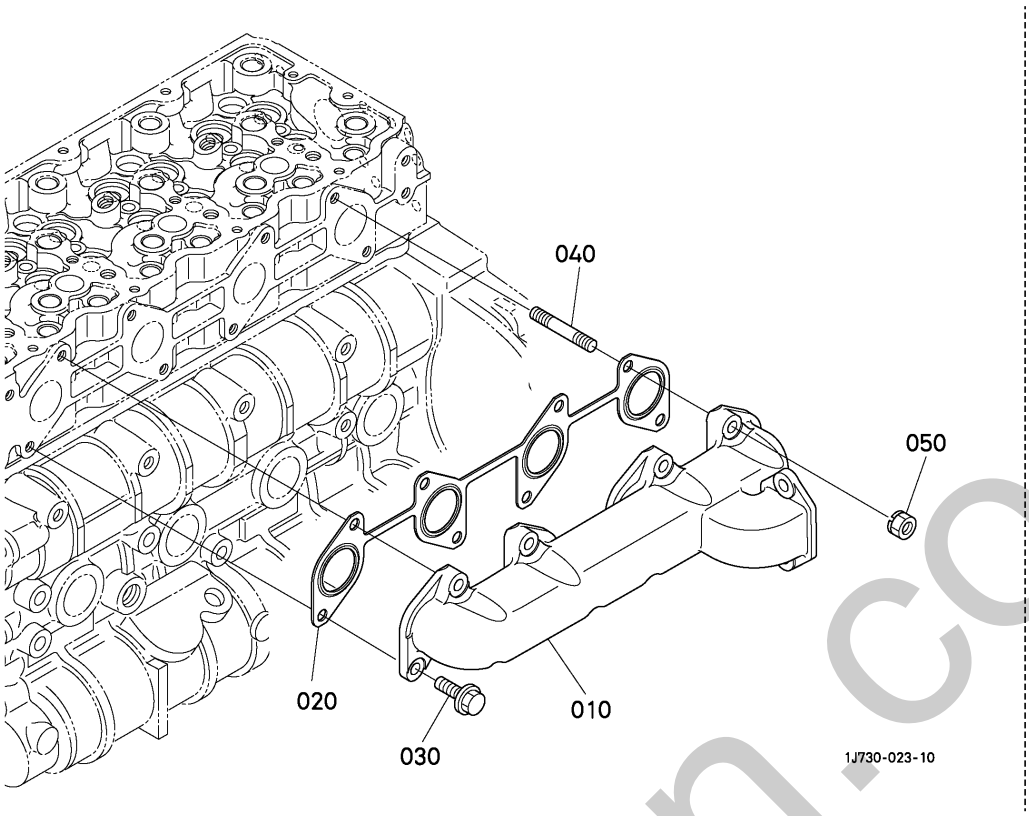

A:V2607-DI-E3-BH-5 B:V2607-DI-E3-BH-3

REF.No. POS.No. BILD-Nr.	PART No. REFERENCE BESELL-Nr.	PART NAME	DESIGNATION	BEZEICHNUNG	Q'TY/S.No. Q'TE/No.S. STUECK/S.Nr. A	B	I.C. I.C. I.C.	REMARKS REMARQUES BEMERKUNGEN
010	1J730-1231-0	MANIFOLD,EXHAUST	COLLECTEUR D'ECHAPP.	AUSPUFFROHR	1	1		
020	1J700-1235-0	GASKET,EX-MANIFOLD	JOINT DE COLL.ECHAP.	DICHTUNG,AUSPUFFPOHR	1	1		
030	01755-50825	BOLT,FLANGE	VIS DE BUTEE	FLANSCHEN-BOLZEN	6	6		
040	1C010-9149-0	STUD	GOUJON	STEHBOLZEN	2	2		
050	16429-9201-0	NUT	ECROU	MUTTER	2	2		

↔ Interchangeable; ≠ not Interchangeable; ← new for old; → old for new

silverhorn.co.uk

573000 AIR CLEANER
FILTRE A AIR
LUFTREINHEIT

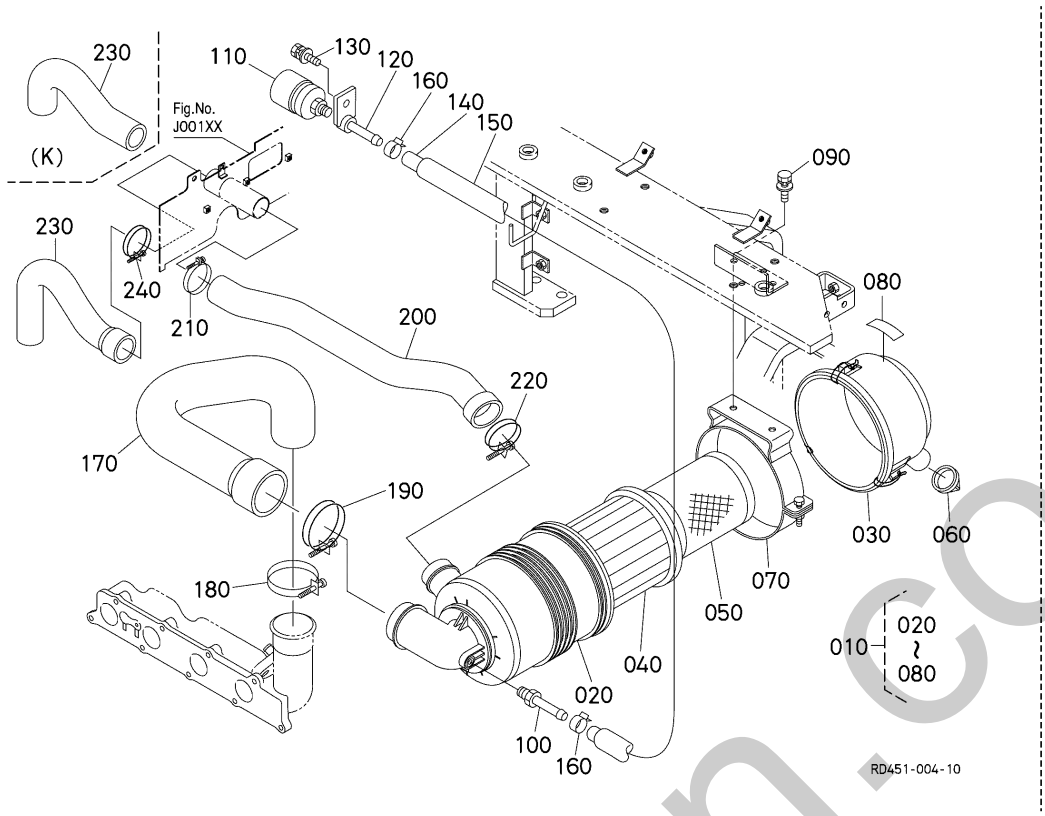

A:KX057-4

REF.No. POS.No. BILD-Nr.	PART No. REFERENCE BESELL-Nr.	PART NAME	DESIGNATION	BEZEICHNUNG	Q'TY/S.No. Q'TE/No.S. STUECK/S.Nr. A	I.C. I.C. I.C.	REMARKS REMARQUES BEMERKUNGEN
010	RD451-4220-0	ASSY AIR CLEANER	ENS.FILTRE A AIR	GRP. LUFTFILTER	1		
020	RD452-4221-0	HOUSING SUB ASSY	ENS.CARTER	GRP. GEHAEUSETEIL	1		
030	RD452-4222-0	COVER ASSY	ENS.COUVERCLE	GRP.DECKEL	1		
040	RD452-4227-0	PRIMARY ELEMENT	ELEMENT FONDAMENTAL	PRIMAERELEMENT	1		
050	RD452-4228-0	SAFETY ELEMENTO	ELEMENT SECURITE	SICHERHEITSELEMENT	1		
060	RD452-4226-0	DUST UNLOADER VALVE	SOUPAPE	STAUBVENTIL	1		
070	RD452-4223-0	MOUNTING BKT ASSY	ENS.SUPPORT MONTAGE	GRP. BEFESTIGUNGSHALTER	1		
080	RD452-4224-0	LABEL	ETIQUETTE	AUFKLEBER	1		
090	01125-60820	BOLT	VIS	BOLZEN	2		
100	RD451-4228-2	JOINT,PIPE	RACCORD DE TUYAU	SCHALTUNG	1		
110	RD452-4229-0	INDICATOR	ANNONCIATEUR	ANZEIGER	1		
120	RD451-4229-2	STAY,INDICATOR	SUPPORT,INDICATEUR	STREBE, ANZEIGER	1		
130	01125-60820	BOLT	VIS	BOLZEN	1		
140	09664-80675	TUBE,FUEL	TUYAU	KRAFTSTOFFROHR	1		
150	RD451-4227-0	TUBE	TUYAU	SCHLAUCH	1		
160	14911-4275-0	CLIP,PIPE	ATTACHE	ROHRKLEMME	2		
170	RD451-4223-0	HOSE,INLET	TUYAU D'ADMISSION	SCHLAUCH	1		
180	09318-89080	CLAMP,HOSE	COLLIER DE DURITE	SCHLAUCHBINDER	1		
190	15701-1172-2	BAND,INLET MANIFOLD	COLLIER DE TUYAU	ROHRBAND	1		
200	RD451-4222-0	HOSE,INLET	TUYAU D'ADMISSION	SCHLAUCH	1		
210	09318-89080	CLAMP,HOSE	COLLIER DE DURITE	SCHLAUCHBINDER	1		
220	15401-1172-0	BAND,PIPE	COLLIER DE TUYAU	ROHRBAND	1		
230	RD451-4293-0	HOSE,INLET	TUYAU D'ADMISSION	SCHLAUCH	1		EXCEPT K
230	RD451-4226-0	HOSE,INLET	TUYAU D'ADMISSION	SCHLAUCH	1		K
240	15401-1172-0	BAND,PIPE	COLLIER DE TUYAU	ROHRBAND	1		

↔ Interchangeable; ≠ not Interchangeable; ← new for old; → old for new

enginorn.co.uk

575000 MUFFLER SILENCIEUX AUSPUFFTOPF

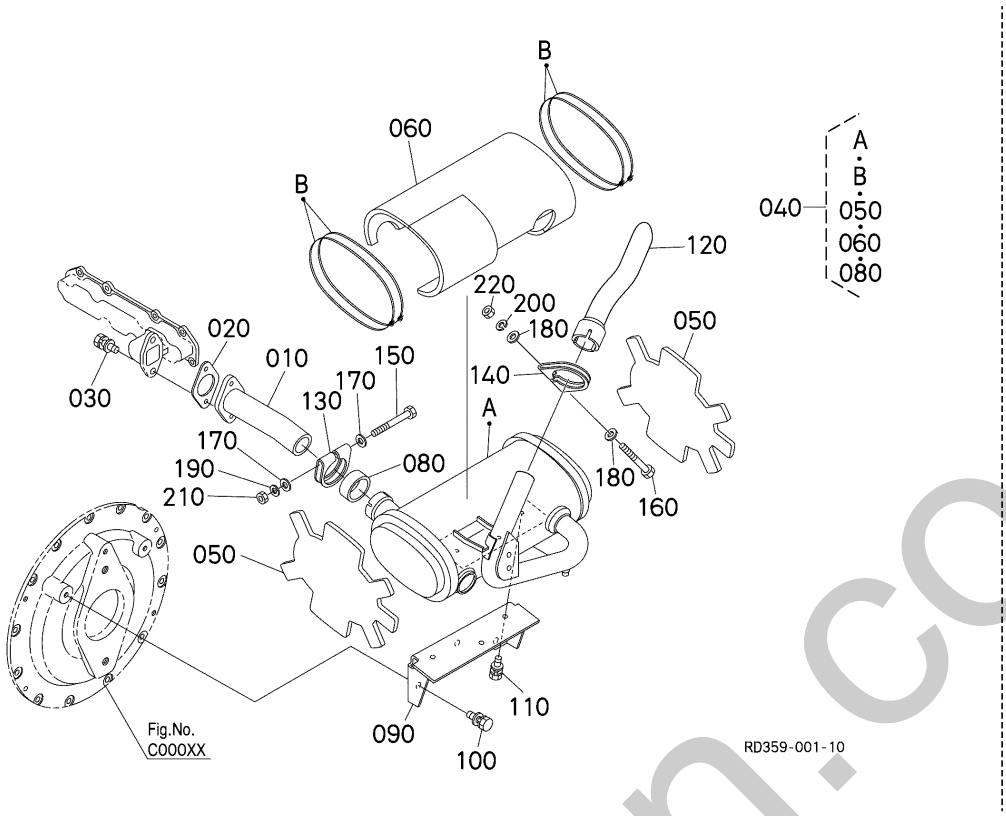

A:KX057-4

REF.No. POS.No. BILD-Nr.	PART No. REFERENCE BESELL-Nr.	PART NAME	DESIGNATION	BEZEICHNUNG	Q'TY/S.No. Q'TE/No.S. STUECK/S.Nr. A	I.C. I.C. I.C.	REMARKS REMARQUES BEMERKUNGEN
010	RD451-4243-0	FLANGE,MUFFLER	BRIDE DE SILENCIEUX	FLANSCH	1		
020	RD538-4245-0	GASKET,MUFFLER.NA	JOINT DE SILENCIEUX	DICHTUNG,AUSPUFFTOPE	1		
030	01135-61025	BOLT	VIS	BOLZEN	2		
040	RD459-4240-2	ASSY MUFFLER	ENS.SILENCIEUX COMPLET	GRP.AUSPUFFTOPF	1		
050	RD451-4246-0	INSULATION,HEAT	ISOLATION THERMIQUE	HITZE-ISOLATION	2		
060	RD459-4247-0	INSULATION,HEAT	ISOLATION THERMIQUE	HITZE-ISOLATION	1		
070	----	BLANK	BLANC	LEERE SPALTE	-		
080	RD451-4248-0	GASKET,MUFFLER	JOINT DE SILENCIEUX	DICHTUNG,AUSPUFFTOPF	1		
090	RD451-4242-0	BRACKET,MUFFLER	SUPPORT	TRAEGER,AUSPUFFTOPF	1		
100	01135-61025	BOLT	VIS	BOLZEN	3		
110	01125-60820	BOLT	VIS	BOLZEN	3		
120	RD459-4244-2	PIPE,MUFFLER	TUYAU DE SILENCIEUX	AUSPUFFTOPFROHR	1		
130	RD451-4245-0	BAND,FLANGE MUFFLER	BANDE,COLLERETTE ANTI BRUIT	BAND,FLANSCHDAEMPFER	1		
140	RD411-4245-0	BAND,MUFFLER PIPE	COLLIER DE TUYAU	ROHRBAND	1		
150	01153-50885	BOLT	VIS	BOLZEN	1		
160	01153-50875	BOLT	VIS	BOLZEN	1		
170	04013-60080	WASHER,PLAIN	RONDELLE FREIN	SCHEIBE	2		
180	04013-60080	WASHER,PLAIN	RONDELLE FREIN	SCHEIBE	2		
190	04512-60080	WASHER,SPRING	RONDELLE GROWER	FEDERRING	1		
200	04512-60080	WASHER,SPRING	RONDELLE GROWER	FEDERRING	1		
210	02114-50080	NUT	ECROU	MUTTER	1		
220	02114-50080	NUT	ECROU	MUTTER	1		

↔ Interchangeable; ≠ not Interchangeable; ← new for old; → old for new

silverhorn.co.uk

582000 OIL COOLER / REFROIDISSEMENT / OELKUEHLER

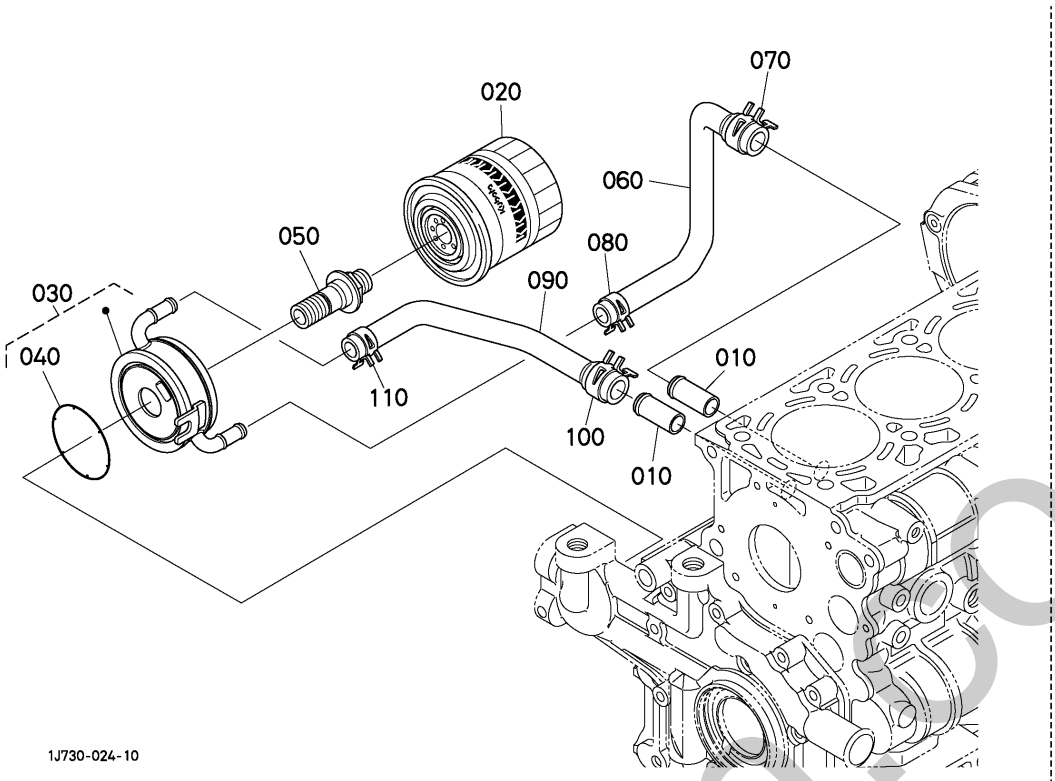

A:V2607-DI-E3-BH-5 B:V2607-DI-E3-BH-3

REF.No. POS.No. BILD-Nr.	PART No. REFERENCE BESELL-Nr.	PART NAME	DESIGNATION	BEZEICHNUNG	Q'TY/S.No. Q'TE/No.S. STUECK/S.Nr. A	B	I.C. I.C. I.C.	REMARKS REMARQUES BEMERKUNGEN
010	16241-0555-0	JOINT,BREATHER PIPE	RACCORD D'ASPI-TUYAU	ANSCHLUSSTEIL	2	2		
020	HH1C0-3243-0	CARTRIDGE,OIL FILTER	CARTOUCHE FILTRANTE	OELFILTERPATRONE	1	1		
030	1J700-3701-0	ASSY COOLER,OIL	ENS.REFROIDISSEUR	GRP.OELKUEHLER	1	1		
040	K7561-3312-0	O RING	JOINT TORIQUE	O RING	1	1		
050	1J700-3708-0	CONNECTOR	CONNECTEUR	ANSCHLUBE	1	1		
060	1J720-3715-0	PIPE,OIL COOLER	TUYAU D'HUILE	OELKUEHLERROHR	1	1		
070	1A021-1172-0	CLAMP,HOSE	COLLIER DE DURITE	SCHLAUCHBINDER	1	1		
080	09318-88180	CLAMP,HOSE	COLLIER DE DURITE	SCHLAUCHBINDER	1	1		
090	1J701-3716-2	PIPE,OIL COOLER	TUYAU D'HUILE	OELKUEHLERROHR	1	1		
100	1A021-1172-0	CLAMP,HOSE	COLLIER DE DURITE	SCHLAUCHBINDER	1	1		
110	09318-88180	CLAMP,HOSE	COLLIER DE DURITE	SCHLAUCHBINDER	1	1		

↔ Interchangeable; ≠ not Interchangeable; ← new for old; → old for new

silverhorn.co.uk

586000 ENGINE BRACKET
SUPPORT DE MOTEUR
STAENDER,MOTOR

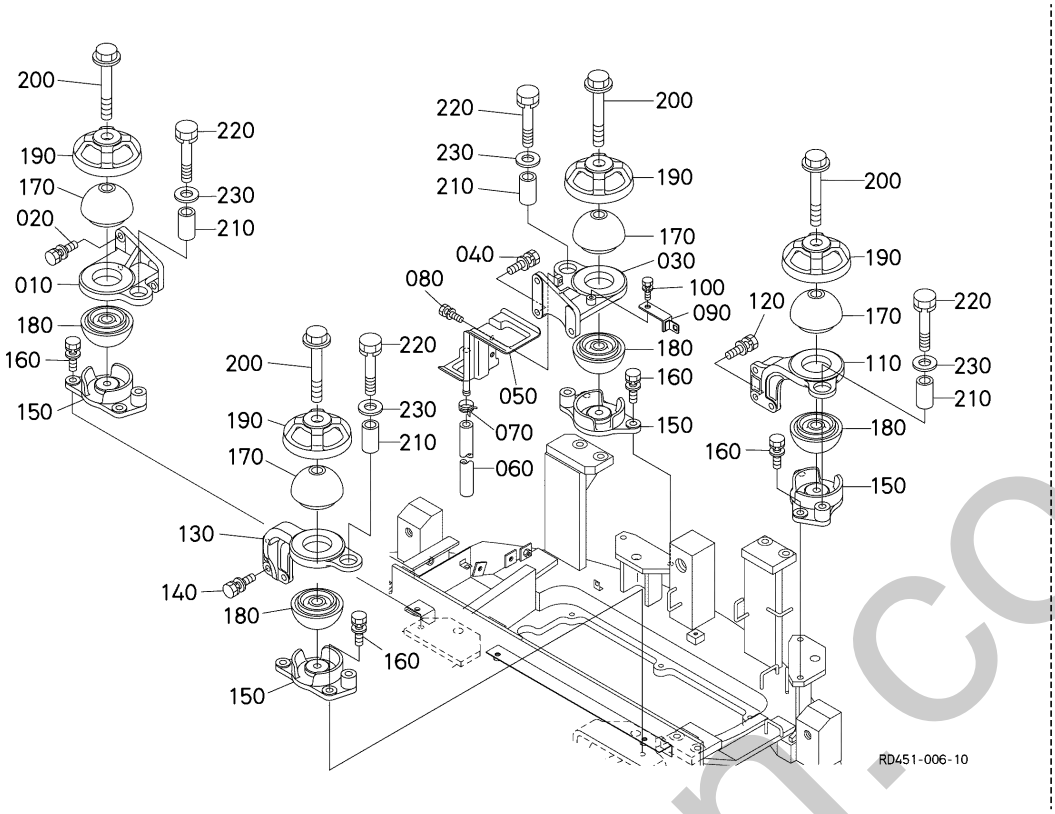

A:KX057-4

REF.No. POS.No. BILD-Nr.	PART No. REFERENCE BESELL-Nr.	PART NAME	DESIGNATION	BEZEICHNUNG	Q'TY/S.No. Q'TE/No.S. STUECK/S.Nr. A	I.C. I.C. I.C.	REMARKS REMARQUES BEMERKUNGEN
010	RD451-4211-0	BRACKET,ENGINE	CONSOLE,ENGIN	TRAEGER,MOTOR	1		
020	01135-61235	BOLT	VIS	BOLZEN	3		
030	RD451-4212-0	BRACKET,ENGINE	CONSOLE,ENGIN	TRAEGER,MOTOR	1		
040	01135-61235	BOLT	VIS	BOLZEN	3		
050	RD451-4281-0	TRAY,ENGINE OIL	PLATEAU,HUILE MOTEUR	WANNE, MOTOROEL	1		
060	09664-80190	TUBE,FUEL	TUYAU	KRAFTSTOFFROHR	1		
070	14911-4275-0	CLIP,PIPE	ATTACHE	ROHRKLEMME	1		
080	01123-50812	BOLT	VIS	BOLZEN	2		
090	RD451-5356-0	STAY,HARNESS CLAMP	SUPPORT	STREBE	1		
100	01123-50812	BOLT	VIS	BOLZEN	1		
110	RD451-4213-0	BRACKET,ENGINE	CONSOLE,ENGIN	TRAEGER,MOTOR	1		
120	01135-61235	BOLT	VIS	BOLZEN	3		
130	RD451-4214-0	BRACKET,ENGINE	CONSOLE,ENGIN	TRAEGER,MOTOR	1		
140	01135-61235	BOLT	VIS	BOLZEN	3		
150	RD451-4216-0	SUPPORT,ENGINE	SUPPORT MOTER	TRAEGER,MOTOR	4		
160	01135-61235	BOLT	VIS	BOLZEN	8		
170	RD451-4218-0	CUSHION	COUSSIN	KISSEN	4		
180	RD451-4218-0	CUSHION	COUSSIN	KISSEN	4		
190	RD451-4217-0	CAP	BOUCHON	KAPPE	4		
200	RD451-4219-0	BOLT	VIS	BOLZEN	4		
210	RD451-4282-0	COLLAR	COLLIER	HUELSE	4		
220	01133-51670	BOLT	VIS	BOLZEN	4		
230	04011-60160	WASHER,PLAIN	RONDELLE FREIN	SCHEIBE	4		

↔ Interchangeable; ≠ not Interchangeable; ← new for old; → old for new

silverhorn.co.uk

591000 UPPER GASKET KIT [OPTION]
JEU DE JOINT SUPERIEUR [OPTION]
DICHTUNGSSATZ ZYLINDERKOPF [OPTION]

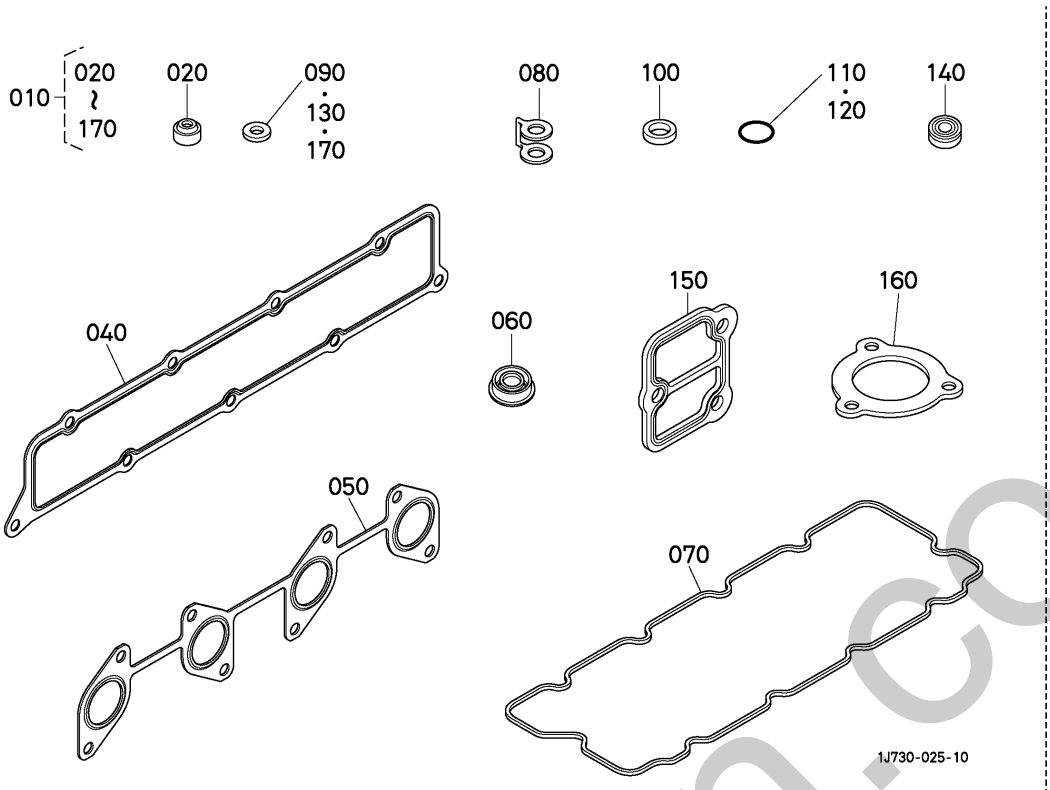

A:V2607-DI-E3-BH-5 B:V2607-DI-E3-BH-3

REF.No. POS.No. BILD-Nr.	PART No. REFERENCE BESELL-Nr.	PART NAME	DESIGNATION	BEZEICHNUNG	Q'TY/S.No. Q'TE/No.S. STUECK/S.Nr. A	B	I.C. I.C. I.C.	REMARKS REMARQUES BEMERKUNGEN
010	1J730-9935-0	KIT GASKET,UPPER	JEU DE JOINTS SUPER.	OBERDICHTUNGENTAS.	1	1		
020	11420-1315-0	SEAL,VALVE STEM	JOINT DE SOUPAPE	VENTILDICHTUNG	16	16		
030	----	BLANK	BLANC	LEERE SPALTE	–	–		
040	1J700-1182-0	GASKET,IN-MANIFOLD	JOINT DE COLL.ADM.	DICHTUNG ANSAUGROHR	1	1		
050	1J700-1235-0	GASKET,EX-MANIFOLD	JOINT DE COLL.ECHAP.	DICHTUNG,AUSPUFFPOHR	1	1		
060	1C020-5381-0	SEAL,INJECTION PIPE	JOINT D'ETANCHEITE	DICHTUNGEN	4	4		
070	1J700-1452-0	GASKET,HEAD COVER	JOINT COUVRE-CULASSE	DICHTUNG,KOPFDECKEL	1	1		
080	1C020-9673-0	GASKET	JOINT	DICHTUNGSPLATTE	5	5		
090	15021-3366-0	GASKET	JOINT	DICHTUNGSPLATTE	2	2		
100	04717-01200	WASHER,WITH RUBBER	JOINT EN CAOUTCHOUC	GUMMIUNTERLAGE	1	1		
110	1G772-5349-0	O RING	JOINT TORIQUE	O RING	4	4		
120	04814-05110	O RING	JOINT TORIQUE	O RING	4	4		
130	1G796-5362-0	GASKET	JOINT	DICHTUNGSPLATTE	4	4		
140	1G772-6550-0	SEAL,GLOW PLUG	JOINT DE ETANCHEITE	DICHTUNGEN	4	4		
150	1J700-7282-0	GASKET,WATER FLANGE	JOINT DE BRIDE A EAU	DICHTUNGWASSERFLANS.	1	1		
160	1G772-7327-0	GASKET	JOINT	DICHTUNGSPLATTE	1	1		
170	15021-3366-0	GASKET	JOINT	DICHTUNGSPLATTE	3	3		

↔ Interchangeable; ≠ not Interchangeable; ← new for old; → old for new

silverhorn.co.uk

592000 LOWER GASKET KIT [OPTION]
JEU DE JOINT INFERIEUR [OPTION]
DICHTUNGSSATZ MOTORBLOCK [OPTION]

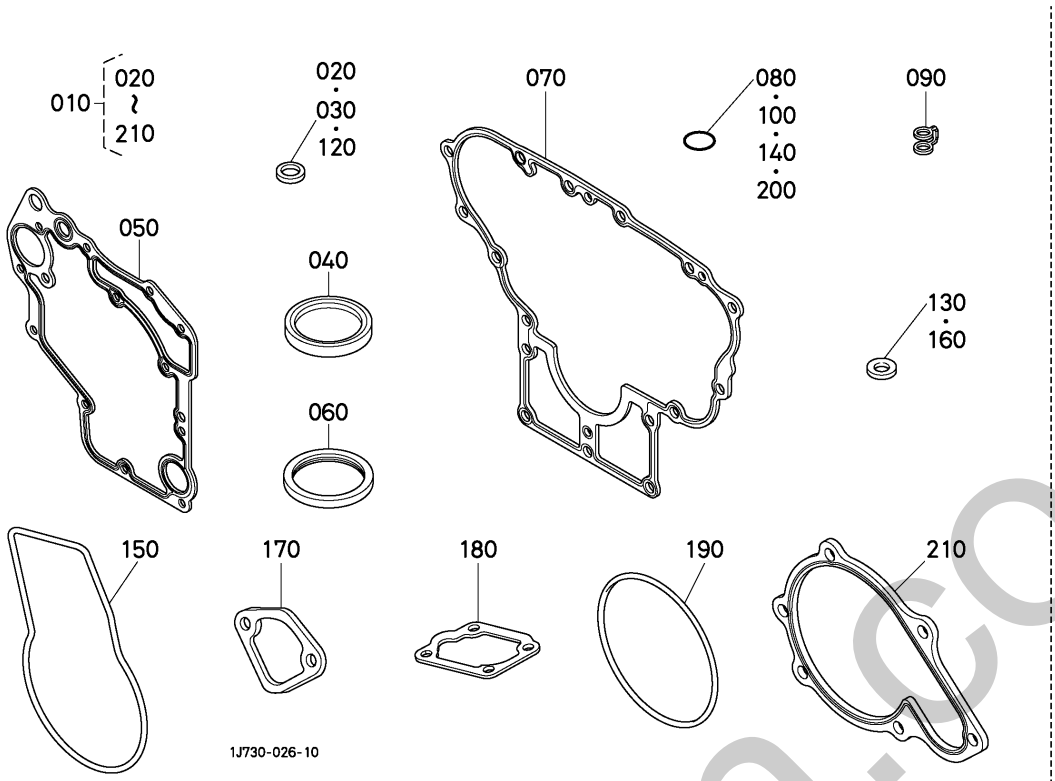

A:V2607-DI-E3-BH-5 B:V2607-DI-E3-BH-3

REF.No. POS.No. BILD-Nr.	PART No. REFERENCE BESELL-Nr.	PART NAME	DESIGNATION	BEZEICHNUNG	Q'TY/S.No. Q'TE/No.S. STUECK/S.Nr. A	B	I.C. I.C. I.C.	REMARKS REMARQUES BEMERKUNGEN
010	1J730-9936-0	KIT GASKET,LOWER	JEU DE JOINTS INFER.	UNTERDICHTUNGENTASC.	1	1		
020	16265-9667-0	GASKET	JOINT	DICHTUNGSPLATTE	1	1		
030	15451-9667-0	GASKET	JOINT	DICHTUNGSPLATTE	1	1		
040	1C020-0414-0	SEAL,OIL	BAGUE JOINT	OELDICHTUNGSRING	1	1		
050	1J700-0433-0	GASKET,FRONT COVER	JOINT DE COUVERCLE	DICHTUNGSPLATTE	1	1		
060	1J700-0446-0	SEAL,OIL	BAGUE JOINT	DELDICHTUNGSRING	1	1		
070	1J700-0463-0	GASKET,HOUSING	JOINT DE CARTER	DICHTUNGSPLATTE	1	1		
080	04817-00180	O RING	JOINT TORIQUE	O RING	1	1		
090	1C020-9665-0	GASKET	JOINT	DICHTUNGSPLATTE	2	2		
100	04814-50300	O RING	JOINT TORIQUE	O RING	2	2		
110	----	BLANK	BLANC	LEERE SPALTE	-	-		
120	15331-9665-0	GASKET	JOINT	DICHTUNGSPLATTE	2	2		
130	15021-3366-0	GASKET	JOINT	DICHTUNGSPLATTE	2	2		
140	04814-10070	O RING	JOINT TORIQUE	O RING	2	2		
150	1C010-5577-0	GASKET,GOV.HOUSING	JOINT DE LOGEMENT	DICHTUNGLAGERUNGREG.	1	1		
160	15601-9665-0	GASKET	JOINT	DICHTUNGSPLATTE	4	4		
170	16264-5214-0	GASKET,FUEL PUMP	JOINT DE POMP.CARB.	DICHTUNG,PUMPE	1	1		
180	1A021-5721-2	GASKET,PLATE	JOINT	DICHTUNGSPLATTE	1	1		
190	1G772-5213-0	GASKET,INJ.PUMP	JOINT DE POMPED'IN.	DICHTUNGEINSPRITZEN	1	1		
200	04814-06310	O RING	JOINT TORIQUE	O RING	1	1		
210	1J700-7343-0	GASKET,WATER PUMP	JOINT DE POMPE A EAU	DICHTUNG,WASSERPUMPE	1	1		

↔ Interchangeable; ≠ not Interchangeable; ← new for old; → old for new

emerform.co.uk

A20100 AUTO IDLE MOTOR
MOTEUR DE RALENTISSEUR EN AUTO
AUTOFREILAUF MOTOR

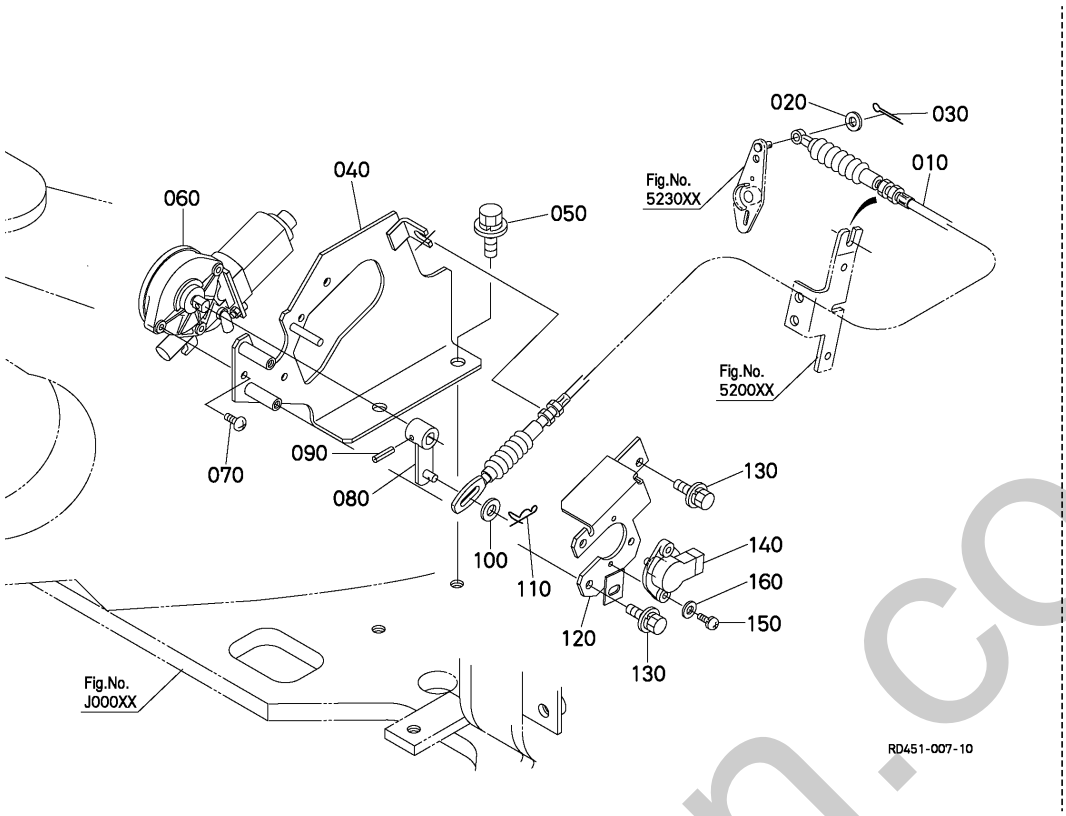

A:KX057-4

REF.No. POS.No. BILD-Nr.	PART No. REFERENCE BESELL-Nr.	PART NAME	DESIGNATION	BEZEICHNUNG	Q'TY/S.No. Q'TE/No.S. STUECK/S.Nr. A	I.C. I.C. I.C.	REMARKS REMARQUES BEMERKUNGEN
010	RD358-3515-0	CABLE,ACCEL	CABLE DE L'ACCELERAT	HANDGASKABEL	1		
020	04013-60060	WASHER,PLAIN	RONDELLE FREIN	SCHEIBE	1		
030	05511-51612	PIN,SPLIT	GOUPILLE FENDUE	SPLINTSTIFT	1		
040	RD451-5361-0	BRACKET,MOTOR	PALIER,MOTEUR	HALTER, MOTOR	1		
050	01135-61020	BOLT	VIS	BOLZEN	2		
060	RD451-5364-0	ASSY MOTOR	ENS.MOTEUR	GRP.MOTOR	1		
070	12271-9302-0	SCREW	VIS	SCHRAUBE	3		
080	RD451-5365-0	ROD,MOTOR	BIELLE,MOTEUR	STANGE, MOTOR	1		
090	05411-00418	PIN,SPRING	GOUPILLE-RESSORT	STIFT,FRUEHLING	1		
100	04013-60060	WASHER,PLAIN	RONDELLE FREIN	SCHEIBE	1		
110	50080-3411-0	PIN,SNAP	GOUPILLE BETA	SICHERUNGSSTIFT	1		
120	RD451-5362-4	BRACKET,SENSOR	SUPPORT	HALTER	1		
130	01025-50616	BOLT	VIS	BOLZEN	3		
140	T1062-3228-2	SENSOR,ACCEL.	DETECTEUR	EINHEIT	1		
150	03024-60412	SCREW,WITH WASHER	VIS	SCHRAUBE	2		
160	04013-60040	WASHER,PLAIN	RONDELLE FREIN	SCHEIBE	2		

↔ Interchangeable; ≠ not Interchangeable; ← new for old; → old for new

simorn.co.uk

A30000 FUEL PUMP AND PIPING
TAYAU DE CARBURANT
KRAFTSTOFFLEITUNGEN

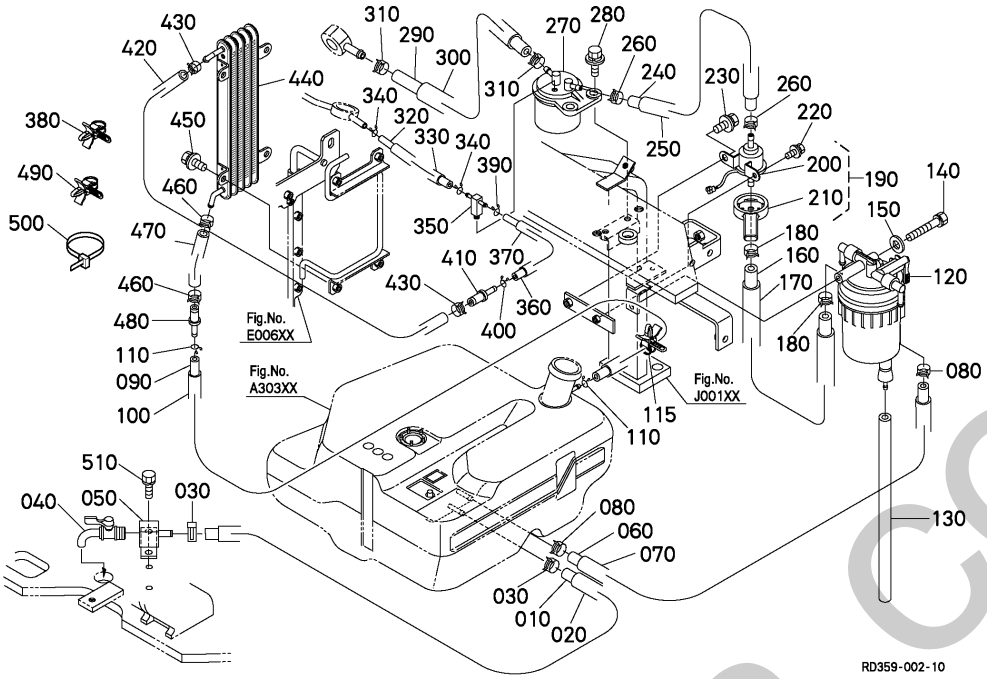

A:KX057-4

REF.No. POS.No. BILD-Nr.	PART No. REFERENCE BESELL-Nr.	PART NAME	DESIGNATION	BEZEICHNUNG	Q'TY/S.No. Q'TE/No.S. STUECK/S.Nr. A	I.C. I.C. I.C.	REMARKS REMARQUES BEMERKUNGEN
010	RD358-5133-0	TUBE,FUEL	TUYAU	KRAFTSTOFFROH	1		
020	RD358-5134-0	TUBE	TUYAU	SCHLAUCH	1		
030	09318-88130	CLAMP,HOSE	COLLIER DE DURITE	SCHLAUCHBINDER	2		
040	RD809-5125-0	COCK,WATER DRAIN	ROBINET DE VIDANGE	ABLASSHAHN	1		
050	RD451-5132-0	JOINT,PIPE	RACCORD DE TUYAU	ROHRSCHALTUNG	1		
060	09664-82100	TUBE,FUEL	TUYAU	KRAFTSTOFFROHR	1		
070	RC301-5115-0	TUBE	TUYAU	SCHLAUCH	1		
080	14911-4275-0	CLIP,PIPE	ATTACHE	ROHRKLEMME	2		
090	09664-42100	TUBE,FUEL	TUYAU	KRAFTSTOFFROHR	1		
100	RB441-5122-0	TUBE	TUYAU	SCHLAUCH	1		
110	14971-4275-0	CLIP,PIPE	ATTACHE	ROHRKLEMME	2		
115	RP421-5413-0	CLAMP	ATTACHE	KLAMMER	1		
120	RD451-5136-0	ASSY FILTER	ENS.FILTRE	GRP. FILTER	1		
130	09661-60420	TUBE,FUEL	TUYAU	KRAFTSTOFFROHR	1		
140	01123-50875	BOLT	VIS	BOLZEN	1		
150	04013-60080	WASHER,PLAIN	RONDELLE FREIN	SCHEIBE	1		
160	09664-80340	TUBE,FUEL	TUYAU	KRAFTSTOFFROHR	1		
170	RD451-5135-0	TUBE,PIPE	TUYAU	SCHLAUCH	1		
180	14911-4275-0	CLIP,PIPE	ATTACHE	ROHRKLEMME	2		
190	RD431-5135-0	ASSY PUMP,FUEL BOOT	ENS.POMPE D'ALIMEN.	GRP.KRAFTSTOFFPUMPE	1		
200	RD411-5135-3	ASSY PUMP,FUEL	ENS.POMPE D'ALIMEN.	GRP.KRAFTSTOFFPUMPE	1		
210	RD431-5139-0	BOOT,FUEL PUMP	MALLE	STIEFELSCHAR	1		
220	01025-50616	BOLT	VIS	BOLZEN	1		
230	01125-60820	BOLT	VIS	BOLZEN	1		
240	09664-80260	TUBE,FUEL	TUYAU	KRAFTSTOFFROHR	1		
250	RD451-5138-0	TUBE,PIPE	TUYAU	SCHLAUCH	1		
260	14911-4275-0	CLIP,PIPE	ATTACHE	ROHRKLEMME	2		
270	RD809-5150-0	ASSY FILTER,FUEL	ENS.FILTRE,COMBUST	GRP.KRAFTSTOFFILTER	1		
280	01125-50825	BOLT	VIS	BOLZEN	2		
290	09664-80260	TUBE,FUEL	TUYAU	KRAFTSTOFFROHR	1		

↔ Interchangeable; ≠ not Interchangeable; ← new for old; → old for new

silverhorn.co.uk

A30000 FUEL PUMP AND PIPING
TAYAU DE CARBURANT
KRAFTSTOFFLEITUNGEN

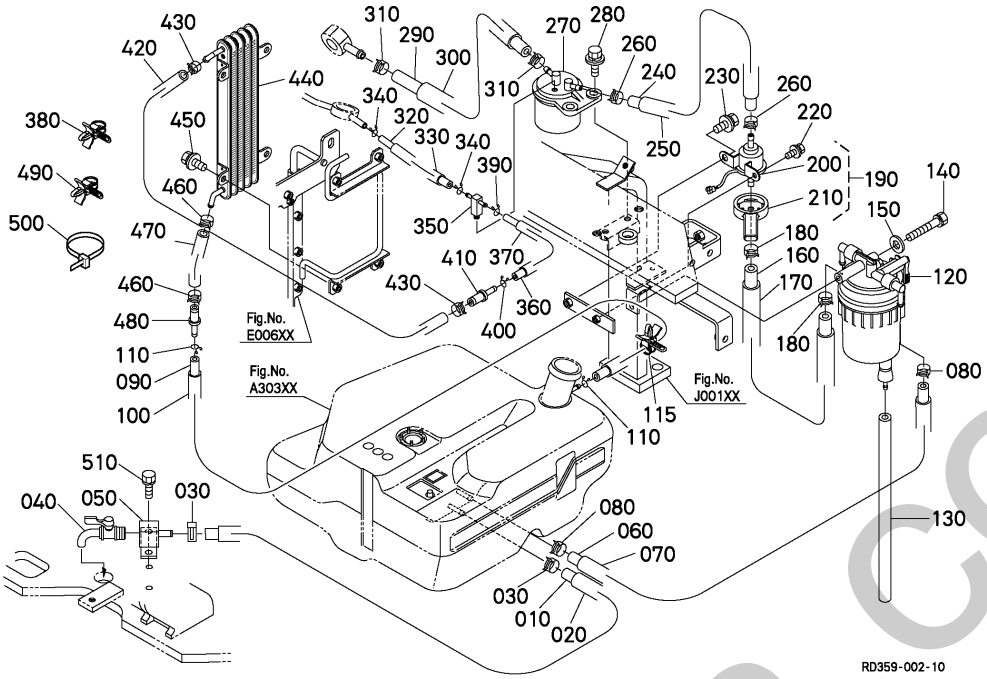

A:KX057-4

REF.No. POS.No. BILD-Nr.	PART No. REFERENCE BESELL-Nr.	PART NAME	DESIGNATION	BEZEICHNUNG	Q'TY/S.No. Q'TE/No.S. STUECK/S.Nr. A	I.C. I.C. I.C.	REMARKS REMARQUES BEMERKUNGEN
300	RD451-5138-0	TUBE,PIPE	TUYAU	SCHLAUCH	1		
310	14911-4275-0	CLIP,PIPE	ATTACHE	ROHRKLEMME	2		
320	09664-40500	TUBE,FUEL	TUYAU	KRAFTSTOFFROHR	1		
330	RC461-5164-0	TUBE	TUYAU	SCHLAUCH	1		
340	14971-4275-0	CLIP,PIPE	ATTACHE	ROHRKLEMME	2		
350	RD809-5153-0	JOINT,PIPE(TR/-)	RACCORD DE TUYAU	ROHRSCHALTUNG	1		
360	09664-41750	TUBE,FUEL	TUYAU	KRAFTSTOFFROHR	1		
370	RD451-5139-2	TUBE	TUYAU	SCHLAUCH	1		
380	RP421-5413-0	CLAMP	ATTACHE	KLAMMER	1		
390	14971-4275-0	CLIP,PIPE	ATTACHE	ROHRKLEMME	1		
400	14971-4275-0	CLIP,PIPE	ATTACHE	ROHRKLEMME	1		
410	3N300-0470-0	JOINT,FUEL TUBE	RACCORD	SCHALTUNG	1		
420	09664-80040	TUBE,FUEL	TUYAU	KRAFTSTOFFROHR	1		
430	14911-4275-0	CLIP,PIPE	ATTACHE	ROHRKLEMME	2		
440	3P903-0460-0	COOLER,FUEL	REFROIDISSEUR CARBU.	KRAFTSTOFF-KUEHLER	1		
450	01125-60820	BOLT	VIS	BOLZEN	4		
460	14911-4275-0	CLIP,PIPE	ATTACHE	ROHRKLEMME	2		
470	09664-80040	TUBE,FUEL	TUYAU	KRAFTSTOFFROHR	1		
480	3N300-0470-0	JOINT,FUEL TUBE	RACCORD	SCHALTUNG	1		
490	RP421-5413-0	CLAMP	ATTACHE	KLAMMER	1		
500	55311-4126-0	BAND,CORD	ATTACHE CABLE	KORDBAND	2		
510	01133-51025	BOLT	VIS	BOLZEN	2		

↔ Interchangeable; ≠ not Interchangeable; ← new for old; → old for new

silverhorn.co.uk

A30100 FUEL FILTER (COMPONENT PARTS)
FILTRE A CARBURANT (PARTIES COMPOSANTES)
KRAFTSTOFF FOLTER (EINZEL-TEIL)

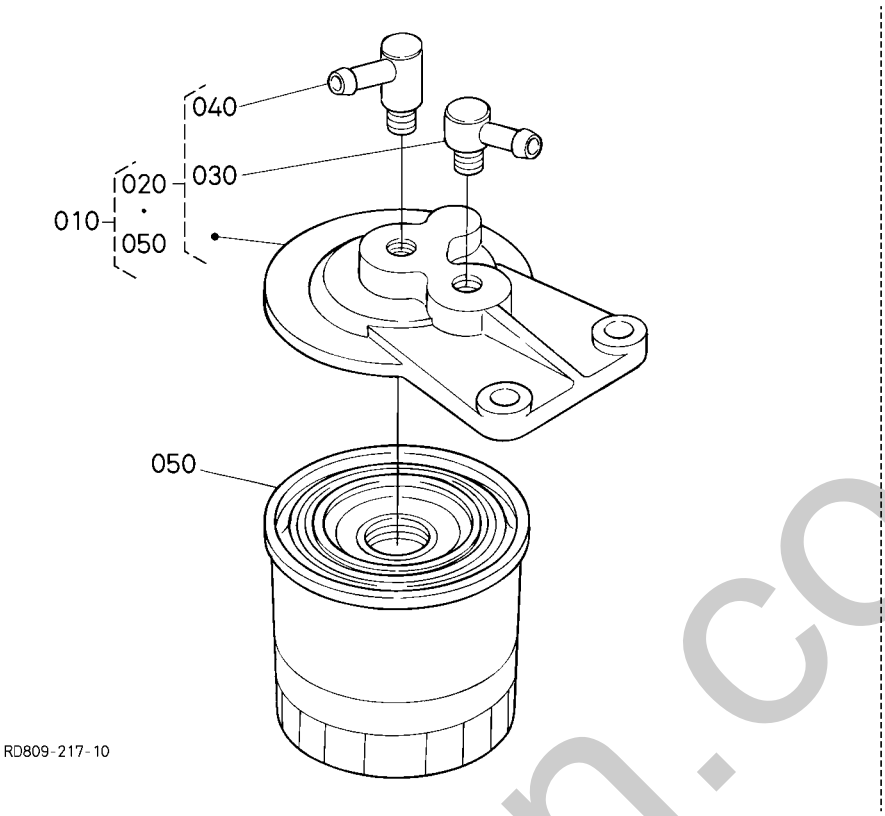

A:KX057-4

REF.No. POS.No. BILD-Nr.	PART No. REFERENCE BESELL-Nr.	PART NAME	DESIGNATION	BEZEICHNUNG	Q'TY/S.No. Q'TE/No.S. STUECK/S.Nr. A	I.C. I.C. I.C.	REMARKS REMARQUES BEMERKUNGEN
010	RD809-5150-0	ASSY FILTER,FUEL	ENS.FILTRE,COMBUST	GRP.KRAFTSTOFFILTER	1		
020	RD809-5157-0	ASSY COVER,FILTER	ENS. DE COUVERCLE	GRP.DECKEL	1		
030	15108-4361-0	JOINT,PIPE	RACCORD DE TUYAU	SCHALTUNG	1		
040	15108-4378-0	JOINT,PIPE	RACCORD DE TUYAU	SCHALTUNG	1		
050	15221-4317-0	ELEMENT,FILTER	ELEMENT DE FILTRE	FILTEREINSATZ	1		

↔ Interchangeable; ≠ not Interchangeable; ← new for old; → old for new

silverhorn.co.uk

A30200 WATER SEPARATOR (COMPONENT PARTS)
SEPARATEUR D'EAU (PARTIES COMPOSANTES)
WASSERSEPARATOR (EINZEL-TEIL)

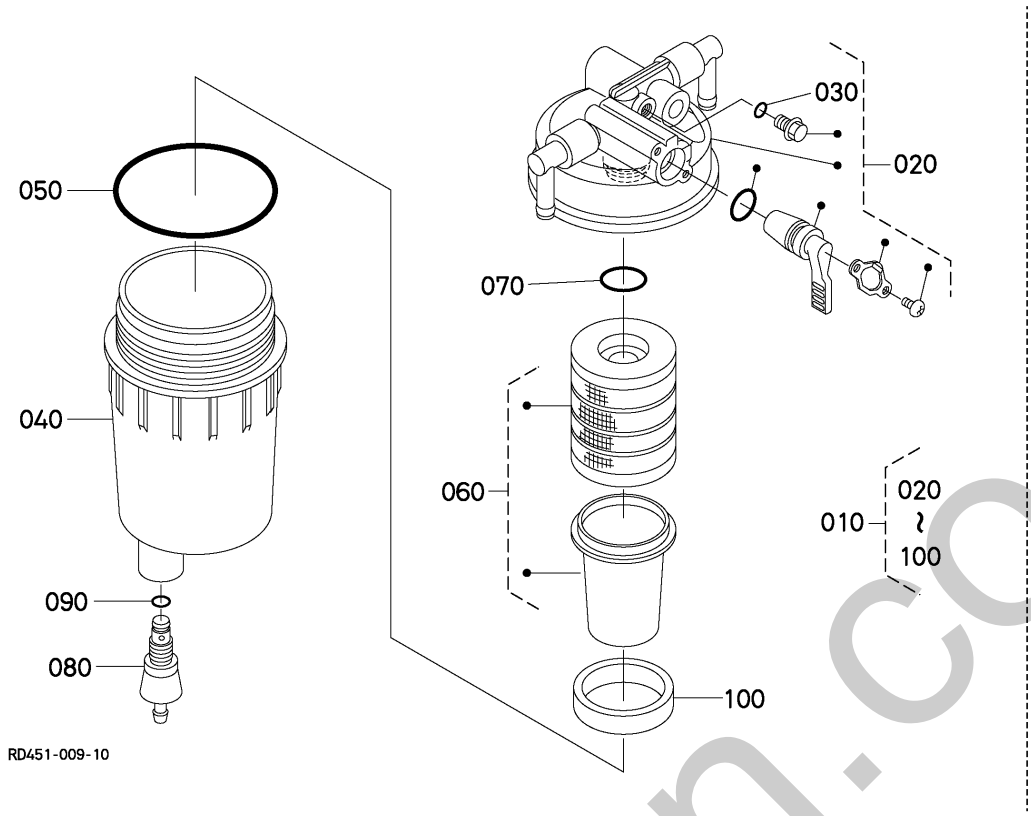

A:KX057-4

REF.No. POS.No. BILD-Nr.	PART No. REFERENCE BESELL-Nr.	PART NAME	DESIGNATION	BEZEICHNUNG	Q'TY/S.No. Q'TE/No.S. STUECK/S.Nr. A	I.C. I.C. I.C.	REMARKS REMARQUES BEMERKUNGEN
010	RD451-5136-0	ASSY FILTER	ENS.FILTRE	GRP. FILTER	1		
020	RD451-5191-0	ASSY BODY	ENS.CARROSSERIE	GRP.KOERPER	1		
030	04817-00060	O RING	JOINT TORIQUE	O RING	1		
040	RD451-5192-0	CUP	COUPELLE	LOFFEL	1		
050	RD451-5193-0	O RING	BAGUE	O RING	1		
060	RD451-5194-0	ASSY ELEMENT	ENS.ELEMENT	FILTEREINSATZ	1		
070	04817-00160	O RING	JOINT TORIQUE	O RING	1		
080	RD451-5195-0	PLUG,DRAIN	BOUCHON DE VIDANGE	ENTLEERUNGSSTOPFEN	1		
090	04817-00070	O RING	JOINT TORIQUE	O RING	1		
100	RD451-5196-0	FLOAT	FLOTTEUR	SCHWIMMER	1		

↔ Interchangeable; ≠ not Interchangeable; ← new for old; → old for new

silverhorn.co.uk

A30301 FUEL TANK [EXCEPT FP]
RESERVOIR [EXCEPTE FP]
KRAFTSTOFFTANK [AUSNEHMEN FP]

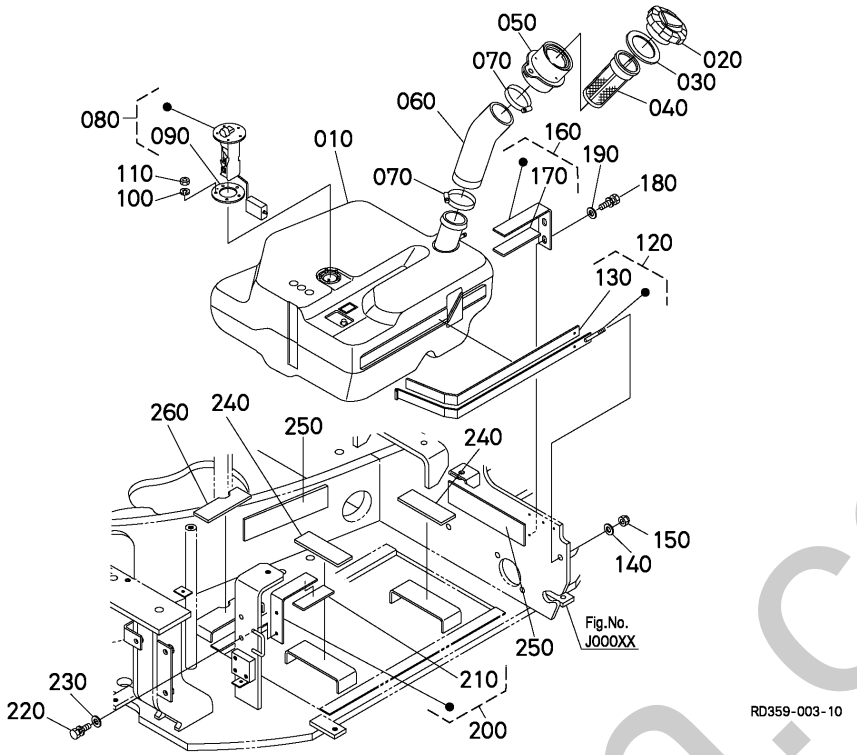

A:KX057-4

REF.No. POS.No. BILD-Nr.	PART No. REFERENCE BESELL-Nr.	PART NAME	DESIGNATION	BEZEICHNUNG	Q'TY/S.No. Q'TE/No.S. STUECK/S.Nr. A	I.C. I.C. I.C.	REMARKS REMARQUES BEMERKUNGEN
010	RD358-5111-0	TANK,FUEL	RESERVOIR A CARBURAN	KRASTOFFBEHAELTER	1		
020	RD411-5112-2	ASSY CAP,FUEL	ENS.BOUCHON,FILTRE	GRP.VERSCHLUSS,TANK	1		
030	RD411-5113-0	GASKET	JOINT	DICHTUNGSPLATTE	1		
040	11151-4135-0	FILTER	FILTRE	KRAFTSTOFFILTER	1		
050	RD451-5117-0	PIPE,FUEL	TUYAU	KRAFTSTOFFROHR	1		
060	RD451-5118-0	HOSE,FUEL	TUYAU	KRAFTSTOFFROHR	1		
070	69284-6317-0	CLAMP,HOSE	COLLIER DE DURITE	SCHLAUCHBINDER	2		
080	RD451-5114-0	SENSOR,FUEL	JAUGE	SENSOR	1		
090	3C081-7531-0	GASKET UNIT FUEL	JOINT	DICHTUNGSPLATTE	1		
100	04512-60050	WASHER,SPRING	RONDELLE GROWER	FEDERRING	5		
110	02054-50050	NUT	ECROU	MUTTER	5		
120	RD358-5120-0	ASSY BAND	ENS.COLLIER	GRP.ROHRBAND	1		
130	RD358-5119-0	CUSHION	COUSSIN	KISSEN	1		
140	04013-60100	WASHER,PLAIN	RONDELLE FREIN	SCHEIBE	1		
150	02572-50100	NUT,LOCK	CONTRE-ECROU	MUTTER	1		
160	RD451-5102-0	ASSY PLATE	ENS.PLAQUE	GRP.PLATTE	1		
170	RD451-5124-0	CUSHION	COUSSIN	KISSEN	1		
180	01133-51020	BOLT	VIS	BOLZEN	2		
190	04015-60100	WASHER,PLAIN	RONDELLE FREIN	SCHEIBE	2		
200	RD451-5130-0	ASSY PLATE	ENS.PLAQUE	GRP.PLATTE	1		
210	RD451-5124-0	CUSHION	COUSSIN	KISSEN	1		
220	01133-51025	BOLT	VIS	BOLZEN	2		
230	04015-60100	WASHER,PLAIN	RONDELLE FREIN	SCHEIBE	2		
240	RD411-5124-0	CUSHION	COUSSIN	KISSEN	2		
250	RD451-5126-0	CUSHION	COUSSIN	KISSEN	2		
260	RD358-5127-0	CUSHION	COUSSIN	KISSEN	1		

⟷ Interchangeable; ≠ not Interchangeable; ⟵ new for old; ⟶ old for new

silverhorn.co.uk

A30302 FUEL TANK [FP]
RESERVOIR [FP]
KRAFTSTOFFTANK [FP]

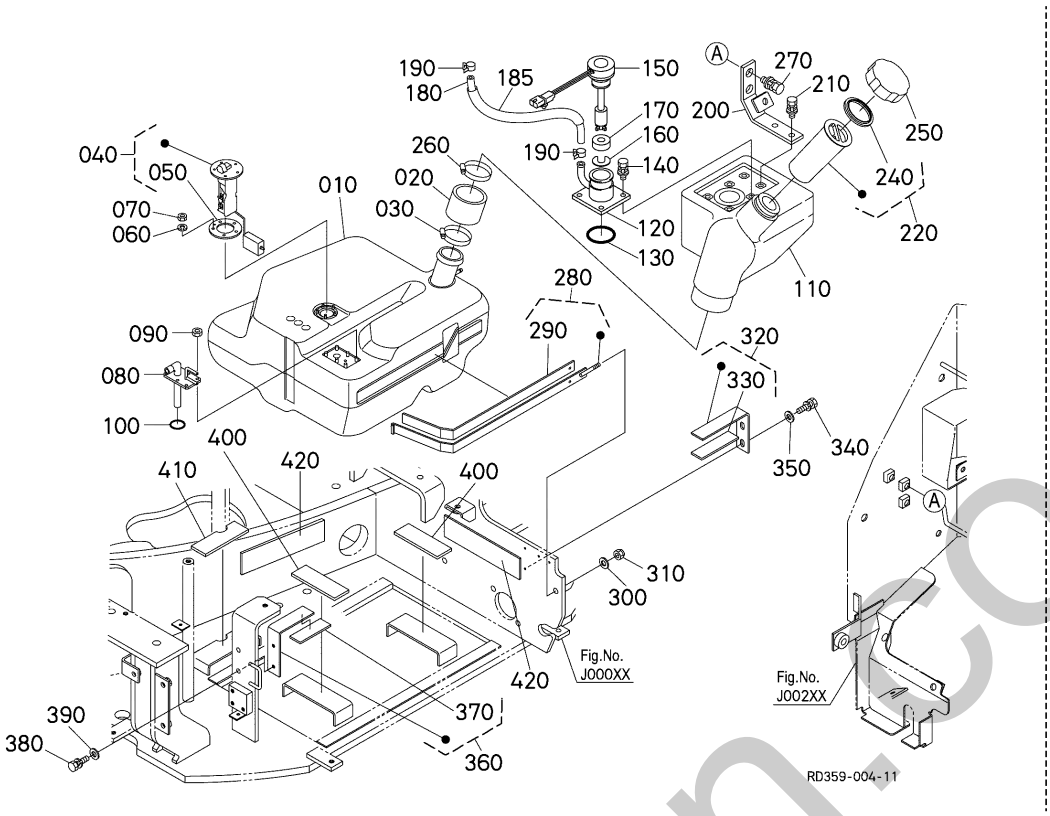

A:KX057-4

REF.No. POS.No. BILD-Nr.	PART No. REFERENCE BESELL-Nr.	PART NAME	DESIGNATION	BEZEICHNUNG	Q'TY/S.No. Q'TE/No.S. STUECK/S.Nr. A	I.C. I.C. I.C.	REMARKS REMARQUES BEMERKUNGEN
010	RD359-5111-2	TANK,FUEL	RESERVOIR A CARBURAN	KRASTOFFBEHAELTER	1		
020	RD359-5118-0	HOSE,FUEL	TUYAU	KRAFTSTOFFROHR	1		
030	69284-6317-0	CLAMP,HOSE	COLLIER DE DURITE	SCHLAUCHBINDER	1		
040	RD451-5114-0	SENSOR,FUEL	JAUGE	SENSOR	1		
050	3C081-7531-0	GASKET UNIT FUEL	JOINT	DICHTUNGSPLATTE	1		
060	04512-60050	WASHER,SPRING	RONDELLE GROWER	FEDERRING	5		
070	02054-50050	NUT	ECROU	MUTTER	5		
080	RD359-5186-0	COVER	COUVERCLE	DECKEL	1		
090	02761-50060	NUT,FLANGE	ECROU A EMBASE	FLANSCHEN-MUTTER	6		
100	RD809-5137-0	O RING	JOINT TORIQUE	O RING	1		
110	RD359-5161-0	TANK,FUEL SUB	RESERVOIR,SOUS CARBURANT	TREIBSTOFFTANK, TEIL	1		
120	RD359-5134-0	PLATE,SENSOR	PLAQUE	PLATTE	1		
130	RD809-5137-0	O RING	JOINT TORIQUE	O RING	1		
140	01205-50620	BOLT	VIS	BOLZEN	4		
150	RD809-5138-2	ASSY SENSER	ENS.DETECTEUR	GRP.EINHEIT	1		
160	RD809-5147-0	PLATE,WASHER	PLAQUE	PLATTE	1		
170	RD809-5148-0	SPONGE	EPONGE	SCHWAMM	1		
180	RD359-5136-0	TUBE,BREATHER	TUYAU DE REINFLARD	ENTLUFTUNGSROHR	1		
185	RD359-5137-0	TUBE,GUARD	TUYAU	ROHR,SPIRAL	1		
190	09318-88150	CLAMP,HOSE	COLLIER DE DURITE	SCHLAUCHBINDER	2		
200	RD359-5163-2	STAY,FUEL TANK	SUPPORT,CARBURANT RESERVOIR	STREBE, TREIBSTOFFTANK	1		
210	01205-50616	BOLT	VIS	BOLZEN	2		
220	35450-4106-0	ASSY FILTER,FUEL	ENS.FILTRE,COMBUST	GRP.KRAFTSTOFFILTER	1		
230	----	BLANK	BLANC	LEERE SPALTE	-		
240	10211-4134-0	GASKET	JOINT	DICHTUNGSPLATTE	1		
250	68701-5112-0	ASSY CAP,FUEL	ENS.BOUCHON,FILTRE	GRP.VERSCHLUSS,TANK	1		
260	69284-6317-0	CLAMP,HOSE	COLLIER DE DURITE	SCHLAUCHBINDER	1		
270	01135-61020	BOLT	VIS	BOLZEN	2		
280	RD358-5120-0	ASSY BAND	ENS.COLLIER	GRP.ROHRBAND	1		
290	RD358-5119-0	CUSHION	COUSSIN	KISSEN	1		

↔ Interchangeable; ≠ not Interchangeable; ← new for old; → old for new

enerhorn.co.uk

A30302 FUEL TANK [FP]
RESERVOIR [FP]
KRAFTSTOFFTANK [FP]

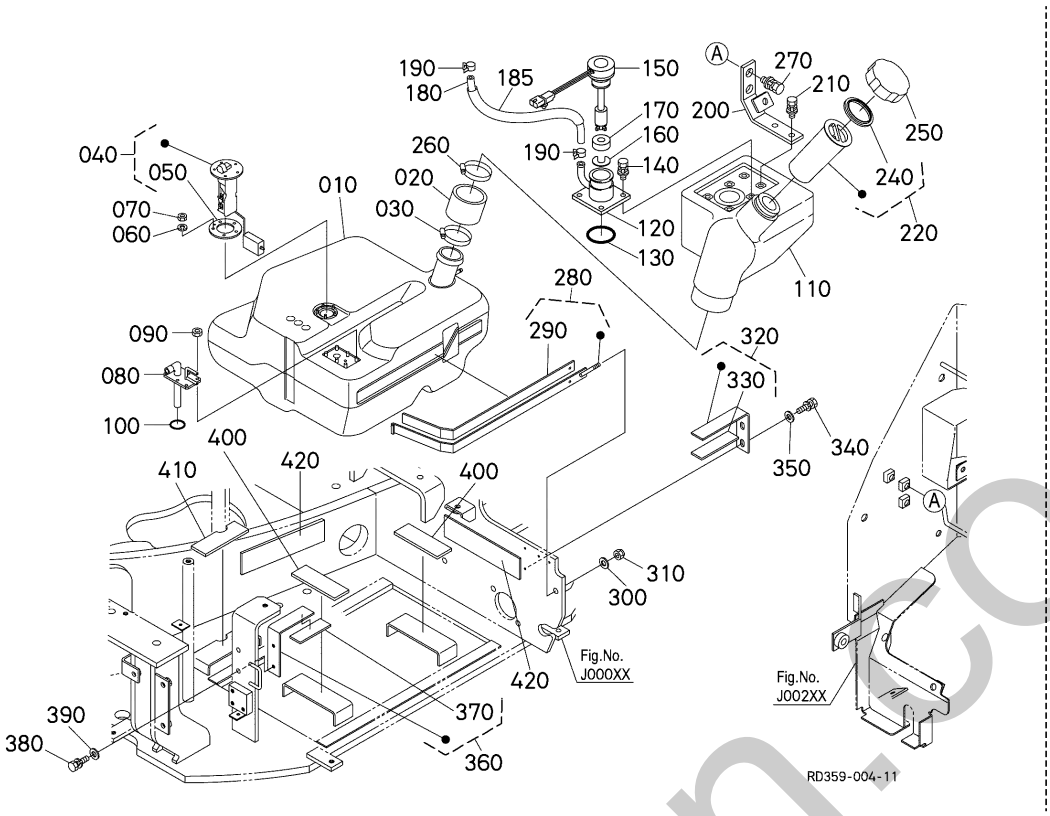

A:KX057-4

REF.No. POS.No. BILD-Nr.	PART No. REFERENCE BESELL-Nr.	PART NAME	DESIGNATION	BEZEICHNUNG	Q'TY/S.No. Q'TE/No.S. STUECK/S.Nr. A	I.C. I.C. I.C.	REMARKS REMARQUES BEMERKUNGEN
300	04013-60100	WASHER,PLAIN	RONDELLE FREIN	SCHEIBE	1		
310	02572-50100	NUT,LOCK	CONTRE-ECROU	MUTTER	1		
320	RD451-5102-0	ASSY PLATE	ENS.PLAQUE	GRP.PLATTE	1		
330	RD451-5124-0	CUSHION	COUSSIN	KISSEN	1		
340	01133-51020	BOLT	VIS	BOLZEN	2		
350	04015-60100	WASHER,PLAIN	RONDELLE FREIN	SCHEIBE	2		
360	RD451-5130-0	ASSY PLATE	ENS.PLAQUE	GRP.PLATTE	1		
370	RD451-5124-0	CUSHION	COUSSIN	KISSEN	1		
380	01133-51025	BOLT	VIS	BOLZEN	2		
390	04015-60100	WASHER,PLAIN	RONDELLE FREIN	SCHEIBE	2		
400	RD411-5124-0	CUSHION	COUSSIN	KISSEN	2		
410	RD358-5127-0	CUSHION	COUSSIN	KISSEN	1		
420	RD451-5126-0	CUSHION	COUSSIN	KISSEN	2		

↔ Interchangeable; ≠ not Interchangeable; ← new for old; → old for new

silverhorn.co.uk

A30500 FUEL SUPPLY PUMP [FP]
POMPE D'ALIMENTATION PROVISION [FP]
KRAFTSTOFFVERSORGUNGPUMPE [FP]

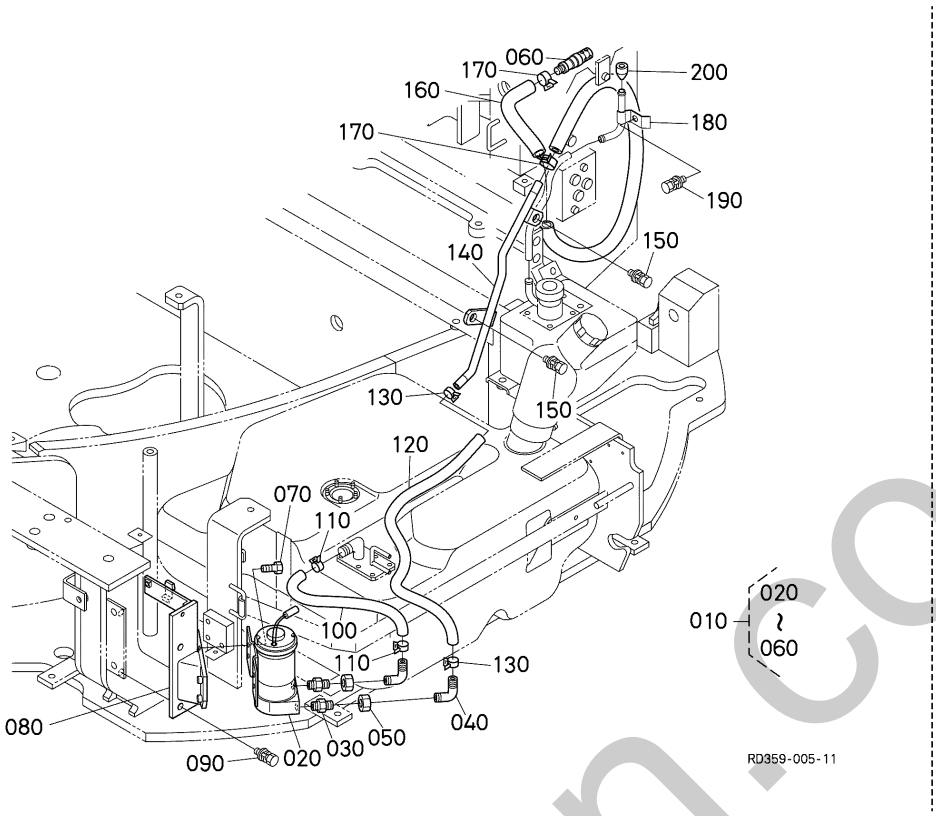

A:KX057-4

REF.No. POS.No. BILD-Nr.	PART No. REFERENCE BESELL-Nr.	PART NAME	DESIGNATION	BEZEICHNUNG	Q'TY/S.No. Q'TE/No.S. STUECK/S.Nr. A	I.C. I.C. I.C.	REMARKS REMARQUES BEMERKUNGEN
010	RD359-5170-0	KIT PUMP	ENS.POMPE	GRP.PUMPE	1		
020	RD809-5176-2	ASSY PUMP	ENS.POMPE	GRP.PUMPE	1		
030	RD359-5177-0	JOINT,PIPE	RACCORD	SCHALTUNG	2		
040	RD359-5178-0	JOINT	COUDE,ADAPTATEUR	KRUEMMER,ANSCHL.ST.	2		
050	RD359-5179-0	NUT	ECROU	MUTTER	2		
060	RD359-5171-0	FILTER,SUCTION	FILTER DE ASPIRATION	ANSAUGEFILTER	1		
070	01125-60816	BOLT	VIS	BOLZEN	4		
080	RD359-5174-2	BRACKET	PALIER	HALTER	1		
090	01135-61020	BOLT	VIS	BOLZEN	2		
100	RD359-5172-0	HOSE,FUEL OIL FILLER	TUYAU DE CARBURANT	KRAFTSTOFFROHR	1		
110	R1401-6321-0	CLAMP,HOSE	COLLIER DE DURITE	SCHLAUCHBINDER	2		
120	RD359-5173-0	HOSE,FUEL OIL FILLER	TUYAU DE CARBURANT	KRAFTSTOFFROHR	1		
130	R1401-6321-0	CLAMP,HOSE	COLLIER DE DURITE	SCHLAUCHBINDER	2		
140	RD359-5175-4	PIPE	TUYAU	ROHR	1		
150	01135-61020	BOLT	VIS	BOLZEN	2		
160	RD359-5176-0	HOSE,FUEL OIL FILLER	TUYAU DE CARBURANT	KRAFTSTOFFROHR	1		
170	R1401-6321-0	CLAMP,HOSE	COLLIER DE DURITE	SCHLAUCHBINDER	2		
180	RD359-5135-2	PIPE,BREATHER	TUYAU DE REINFLARD	ENTLUFTUNGSROHR	1		
190	01135-61020	BOLT	VIS	BOLZEN	1		
200	RD359-5189-0	BREATHER	RENIFLARD	ENTLUEFTER	1		

↔ Interchangeable; ≠ not Interchangeable; ← new for old; → old for new

simpson.co.uk

B40000 BATTERY BATTERIE BATTERIE

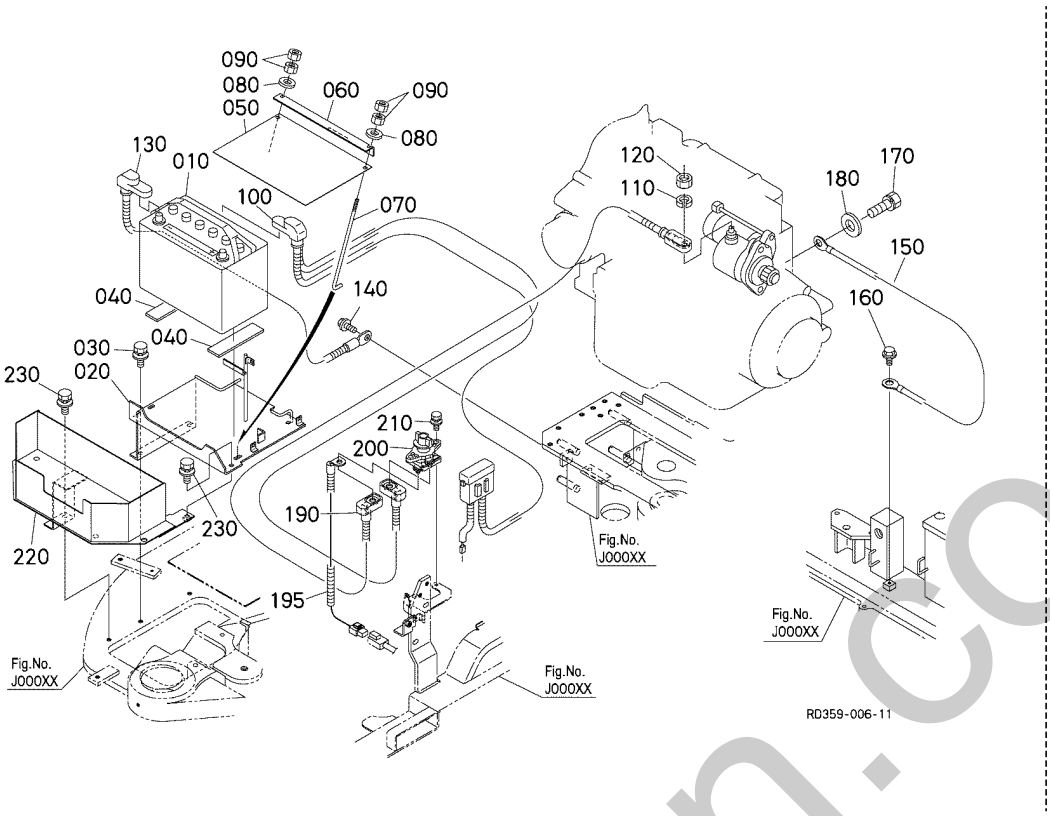

A:KX057-4

REF.No. POS.No. BILD-Nr.	PART No. REFERENCE BESELL-Nr.	PART NAME	DESIGNATION	BEZEICHNUNG	Q'TY/S.No. Q'TE/No.S. STUECK/S.Nr. A	I.C. I.C. I.C.	REMARKS REMARQUES BEMERKUNGEN
010	----	BATTERY	BATTERIE	BATTERIE	1		
020	RD458-5329-0	BRACKET,BATTERY	SUPPORT	KLAMMER, BATTERIE	1		
030	01135-61020	BOLT	VIS	BOLZEN	3		
040	68241-5331-2	CUSHION	COUSSIN	KISSEN	2		
050	RD451-5328-0	COVER,BATTERY	COUVERCLE BATTERIE	BATTERIEDECKEL	1		
060	RD451-5327-2	RETAINER,BATTERY	SUPPORT DE BATTERIE	BATTERIEARRETIERUNG	1		
070	RD451-5326-0	BOLT,BATTERY	VIS DE BATTERIE	BOLZEN,BATTERIE	2		
080	04013-60080	WASHER,PLAIN	RONDELLE FREIN	SCHEIBE	2		
090	02114-50080	NUT	ECROU	MUTTER	4		
100	RD459-5391-0	CORD,BATTERY(+)	CORDE DE BATTERIE (+	SCHNUR,BATTERIE(+)	1		
110	04512-60080	WASHER,SPRING	RONDELLE GROWER	FEDERRING	1		
120	02114-50080	NUT	ECROU	MUTTER	1		
130	RD451-5323-2	CORD,BATTERY(-)	CABLE DE BATTERIE	SCHNUR,BATTERIE(-)	1		
140	T1060-3037-0	BOLT	VIS	BOLZEN	1		
150	RD451-5324-2	CORD,BODY EARTH	CABLE,PRISE DE TERRE	KABEL,ERDUNG	1		
160	T1060-3037-0	BOLT	VIS	BOLZEN	1		
170	01133-51220	BOLT	VIS	BOLZEN	1		
180	04013-60120	WASHER,PLAIN	RONDELLE FREIN	SCHEIBE	1		
190	RD459-5392-0	CORD,BATTERY(+)	CORDE DE BATTERIE (+	SCHNUR,BATTERIE(+)	1		
195	RD459-5397-0	CORD,BATTERY(+)	CORDE DE BATTERIE (+	SCHNUR,BATTERIE(+)	1		
200	RD459-5393-0	SWITCH	INTERRUPTEUR	SCHALTER	1		
210	01025-50620	BOLT	VIS	BOLZEN	2		
220	RD358-5329-0	CASE,TOOLS	BOITE OUTILS	GERAETEKASTEN	1		
230	01135-61020	BOLT	VIS	BOLZEN	3		

↔ Interchangeable; ≠ not Interchangeable; ← new for old; → old for new

enerhorn.co.uk

B40200 RELAY AND HORN
TRELAIS,AVERTISSEUR
ZEITZEICHENGEBER,RELAIS

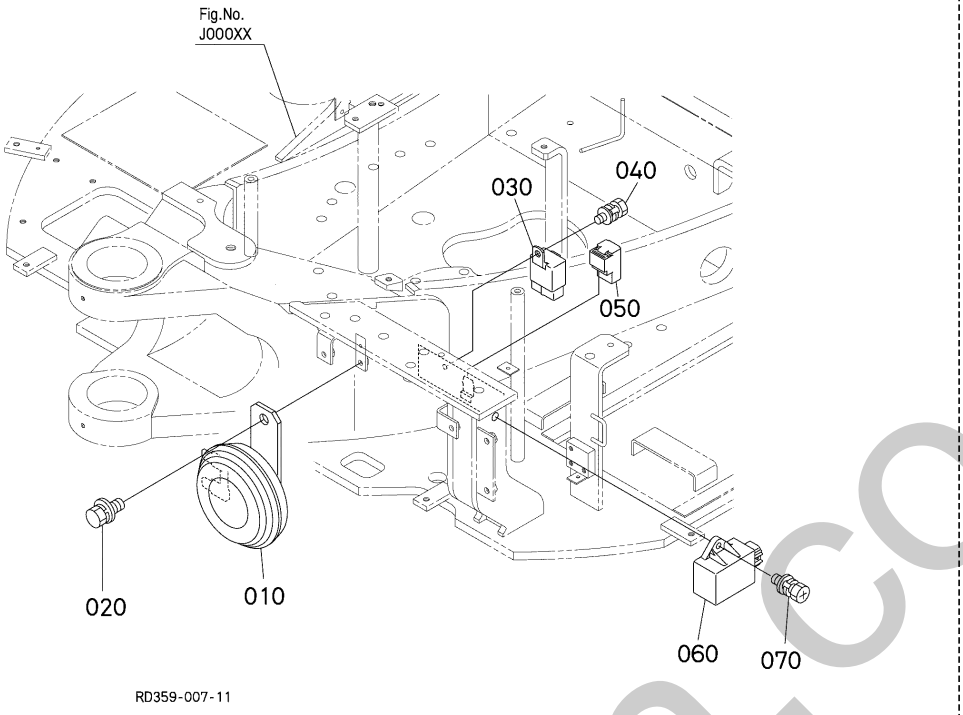

A:KX057-4

REF.No. POS.No. BILD-Nr.	PART No. REFERENCE BESELL-Nr.	PART NAME	DESIGNATION	BEZEICHNUNG	Q'TY/S.No. Q'TE/No.S. STUECK/S.Nr. A	I.C. I.C. I.C.	REMARKS REMARQUES BEMERKUNGEN
010	RD809-5371-0	ASSY HORN	ENS.AVERTISSEUR	GRP.HUPE	1		
020	01125-60816	BOLT	VIS	BOLZEN	1		
030	PL503-6859-0	RELAY,PTO	RELAIS	RELAIS	1		X2
040	01205-50620	BOLT	VIS	BOLZEN	1		X2
050	RB419-5371-0	RELAY,STARTER	RELAIS	RELAIS	1		X2
060	RD809-5377-0	ECU	ECU	ECU	1		X2
070	01205-50620	BOLT	VIS	BOLZEN	1		X2

↔ Interchangeable; ≠ not Interchangeable; ⟵ new for old; ⟶ old for new

silverhorn.co.uk

B40400 SWITCH AND METER
INTERRUPTEUR,METRE
SCHALTER,ZAEHLER

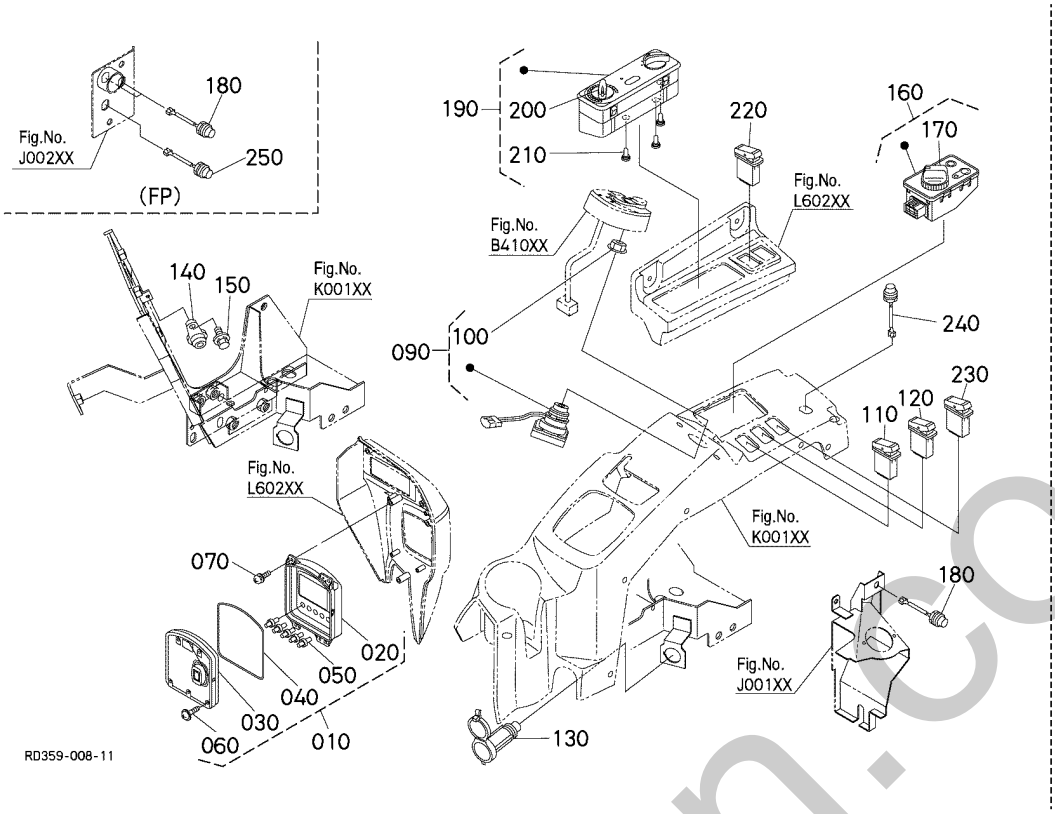

A:KX057-4

REF.No. POS.No. BILD-Nr.	PART No. REFERENCE BESELL-Nr.	PART NAME	DESIGNATION	BEZEICHNUNG	Q'TY/S.No. Q'TE/No.S. STUECK/S.Nr. A	I.C. I.C. I.C.	REMARKS REMARQUES BEMERKUNGEN
010	RD459-5311-0	ASSY METER	COMPTEUR	MONTAGE,ZAEHLER	1		
020	RD458-5313-0	ASSY PANEL	ENS.PANNEAU	GRP.FUELLUNG	1		
030	RD451-5314-0	CASE	CARTER	GEHAEUSE	1		
040	RD451-5315-0	GASKET	JOINT	DICHTUNG	1		
050	RD451-5316-0	KNOB,SWITCH	BOUTON	KNOPF	5		
060	RC411-5307-0	SCREW,TAPPING	VIS	SCHRAUBE	5		
070	03034-50412	SCREW,WITH WASHER	VIS	SCHRAUBE	4		
080	----	BLANK	BLANC	LEERE SPALTE	-		
090	RC461-5396-2	SWITCH,STARTER	CONTACTEUR A CLE	ANLASSERSCHALTER	1		
100	RC461-5394-0	NUT	ECROU	MUTTER	1		
110	RD451-5384-0	SWITCH,WORK LIGHT	INTERRUPTEUR	LICHTSCHALTER	1		
120	RD451-5385-0	SWITCH,WORK LIGHT F.	BOUTON DE PHARE AVA.	SCHALTER	1		
130	RC418-5345-0	ASSY SOCKET	ENS.PRISE	GRP.STECKBUCHSE	1		
140	53660-5381-0	BUZZER,BACK	TREMBLEUR	HUPE	1		
150	01025-50612	BOLT	VIS	BOLZEN	1		
160	RD138-5351-3	ASSY PANEL	ENS.PANNEAU	GRP.FUELLUNG	1		
170	RC441-5354-0	DIAL,ACCEL	CADRAN DE L'ACCELERA	ZIFFERBLATT	1		
180	3P300-9517-0	SWITCH,DOWN	INTERRUPTEUR	SCHALTER	1		EXCEPT FP
180	3P300-9517-0	SWITCH,DOWN	INTERRUPTEUR	SCHALTER	2		FP
190	RD451-5354-0	ASSY SWITCH,HEATER	ENS.INTERRUPTEUR	GRP.ZUENDSCHALTER	1		EXCEPT K
190	RD451-5383-0	ASSY SWITCH,AIR-CON.	INTERRUPTEUR	GRP.ZUENDSCHALTER	1		K
200	RD451-5388-0	ASSY KNOB	ENS.BOUTON	GRP.DRUCKKNOPF	2		
210	RD451-5389-0	BULB	AMPOULE	GLUEHLAMPE	3		
220	RC601-4707-0	ASSY SWITCH,WIPER	ENS.INTERRUPTEUR	GRP.ZUENDSCHALTER	1		
230	RD451-5386-0	SWITCH,BEACON	INTERRUPTEUR	SCHALTER	1		
240	RD459-5395-0	ASSY STOP SWITCH	ENS.COMMUTATEUR	GRP.ZUNDSCHALTER	1		
250	RP421-5381-0	SWITCH	INTERRUPTEUR	SCHALTER	1		FP

⟷ Interchangeable; ≠ not Interchangeable; ⟵ new for old; ⟶ old for new

shelhorn.co.uk

B40600 LIGHT / LAMPE / LAMPE

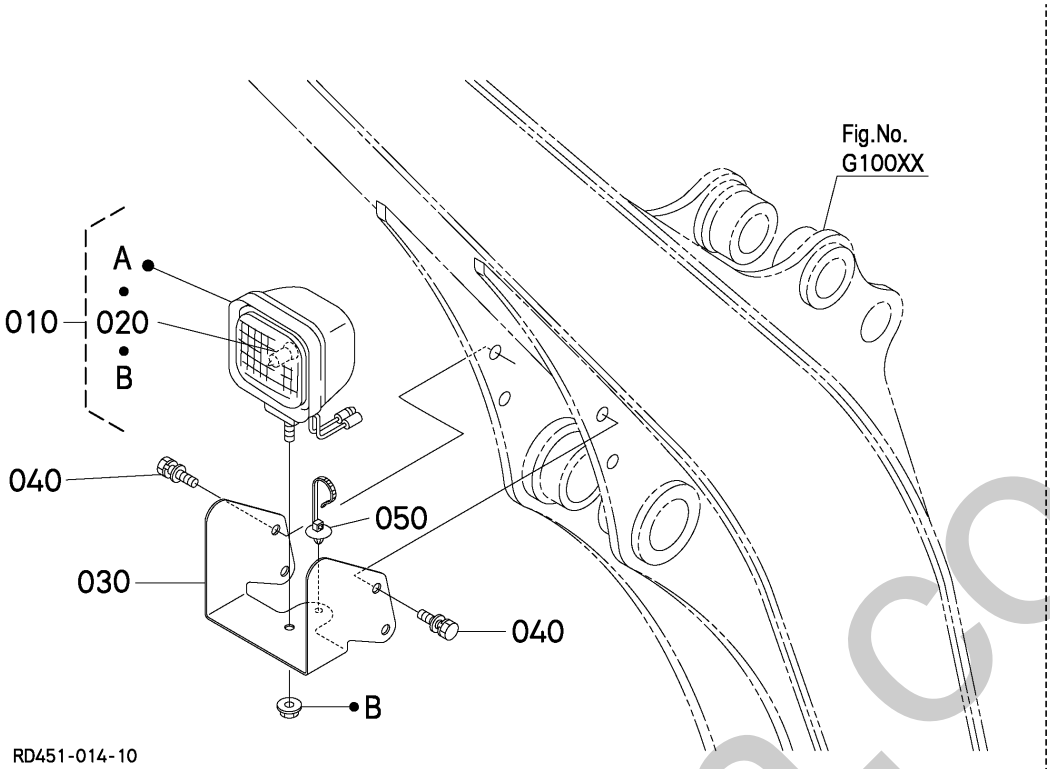

A:KX057-4

REF.No. POS.No. BILD-Nr.	PART No. REFERENCE BESELL-Nr.	PART NAME	DESIGNATION	BEZEICHNUNG	Q'TY/S.No. Q'TE/No.S. STUECK/S.Nr. A	I.C. I.C. I.C.	REMARKS REMARQUES BEMERKUNGEN
010	3G710-7591-0	LIGHT,WORK	PHARE DE TRAVAIL	LAMPE	1		
020	3G710-7590-0	BULB	AMPOULE	GLUEHLAMPE	1		
030	RD558-5358-0	BRACKET,LIGHT	SUPPORT DE AMPOULE	SCHIRRBALKEN	1		
040	01135-61020	BOLT	VIS	BOLZEN	4		
050	T1065-3054-0	CLIP	ATTACHE	SCHELLE	1		

↔ Interchangeable; ≠ not Interchangeable; ← new for old; → old for new

silverhorn.co.uk

B40801 ELECTRICAL WIRING
FAISCEAU ELECTRIQUE
ELEKTRISCHE AUSRUSTUNG

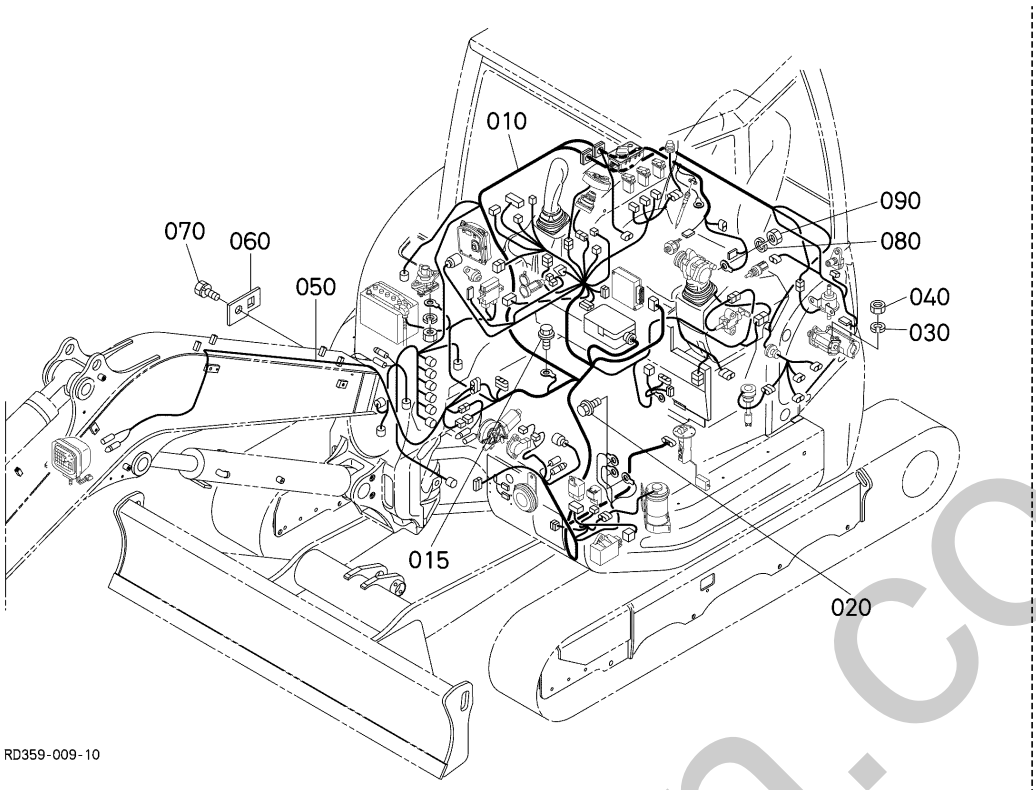

A:KX057-4

REF.No. POS.No. BILD-Nr.	PART No. REFERENCE BESELL-Nr.	PART NAME	DESIGNATION	BEZEICHNUNG	Q'TY/S.No. Q'TE/No.S. STUECK/S.Nr. A	I.C. I.C. I.C.	REMARKS REMARQUES BEMERKUNGEN
010	RD459-5341-4	WIRE HARNESS,MAIN	HARNESS DE FIL	KABELGESCHIRR	1		EXCEPT FP(EXCEPT K)
010	RD459-5342-4	WIRE HARNESS,MAIN	HARNESS DE FIL	KABELGESCHIRR	1		EXCEPT FP(K)
010	RD359-5341-4	WIRE HARNESS,MAIN	HARNESS DE FIL	KABELGESCHIRR	1		FP(EXCEPT K)
010	RD359-5342-4	WIRE HARNESS,MAIN	HARNESS DE FIL	KABELGESCHIRR	1		FP(K)
015	01025-50620	BOLT	VIS	BOLZEN	2		
020	T1060-3037-0	BOLT	VIS	BOLZEN	3		
030	04512-60080	WASHER,SPRING	RONDELLE GROWER	FEDERRING	1		
040	02114-50080	NUT	ECROU	MUTTER	1		
050	RD459-5336-0	WIRE HARNESS,FRONT	FILS ELECTRIQUE AV.	KABELGESCHIRR	1		
060	RD411-5357-0	STAY,HARNESS CLAMP	SUPPORT	STREBE	1		
070	01135-61020	BOLT	VIS	BOLZEN	1		
080	04512-60060	WASHER,SPRING	RONDELLE GROWER	FEDERRING	1		
090	02056-50060	NUT	ECROU	MUTTER	1		

⟷ Interchangeable; ≠ not Interchangeable; ⟵ new for old; ⟶ old for new

silverhorn.co.uk

B40802 ELECTRICAL WIRING
FAISCEAU ELECTRIQUE
ELEKTRISCHE AUSRUSTUNG

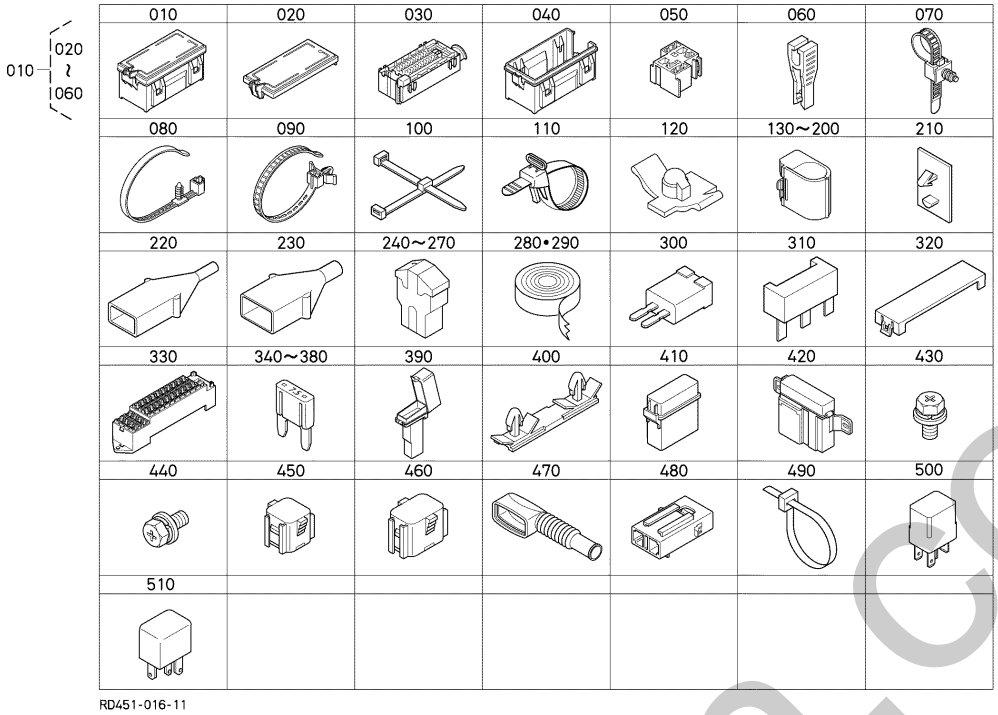

A:KX057-4

REF.No. POS.No. BILD-Nr.	PART No. REFERENCE BESELL-Nr.	PART NAME	DESIGNATION	BEZEICHNUNG	Q'TY/S.No. Q'TE/No.S. STUECK/S.Nr. A	I.C. I.C. I.C.	REMARKS REMARQUES BEMERKUNGEN
010	RD451-5410-0	ASSY CASE	ENS.CARTER	GRP.GEHAEUSE	1		
020	RD451-5412-0	COVER,UPPER RF-BOX	COUVERCLE,SUPERIEUR RF-BOX	DECKEL, OBERE RF-BOX	1		
030	RD451-5413-0	HOLDER,RELAY FUSE	SUPPORT, FUSIBLE RELAIS	HALTER, RELAISSICHERUNG	1		
040	RD451-5414-0	COVER,LOWER RF-BOX	COUVERCLE,RF-BOX INFERIEUR	DECKEL, UNTERE RF-BOX	1		
050	RD451-5416-0	HOLDER	SUPPORT	HALTER	1		
060	RP421-5425-0	TEETH,FUSE	DENTS DE FUSIBLE	ZAHUNG	1		
070	RP421-5411-0	CLAMP	ATTACHE	KLAMMER	1		
080	RP421-5412-0	CLAMP	ATTACHE	KLAMMER	1		
090	RP421-5413-0	CLAMP	ATTACHE	KLAMMER	1		
100	RP421-5415-0	CLAMP	ATTACHE	KLAMMER	1		
110	RP321-5411-0	CLAMP,CORD	ATTACHE-FILS	KABELKLEMME	1		
120	RD411-5414-0	CLAMP	ATTACHE	KLAMMER	1		
130	RD451-5423-0	CLAMP	ATTACHE	KLAMMER	1		D07
140	RP421-5416-0	CLAMP	ATTACHE	KLAMMER	1		D10
150	RC631-7904-0	CLAMP	ATTACHE	KLAMMER	1		D13
160	RD451-5424-0	CLAMP	ATTACHE	KLAMMER	1		D15
170	RD411-5412-0	CLAMP	ATTACHE	KLAMMER	1		D19
180	RD451-5425-0	CLAMP	ATTACHE	KLAMMER	1		D22
190	RD451-5426-0	CLAMP	ATTACHE	KLAMMER	1		D25
200	RD451-5427-0	CLAMP	ATTACHE	KLAMMER	1		D28
210	RP421-5417-0	CLIP	ATTACHE	SCHELLE	1		
220	RC441-5416-0	BOOT	MALLE	STIEFELSCHAR	1		
230	RP421-9206-0	BOOT	MALLE	STIEFELSCHAR	1		
240	RC411-5398-0	FUSE	FUSIBLE	SICHERUNG	1		50A
250	T1150-3050-0	FUSE	FUSIBLE	SICHERUNG	1		60A
260	R1411-5398-0	FUSE	FUSIBLE	SICHERUNG	1		80A
270	RD809-5391-0	FUSE	FUSIBLE	SICHERUNG	1		100A
280	RP421-9204-0	TAPE	RUBAN	BAND	1		
290	RC441-5417-0	TAPE	RUBAN	BAND	1		
300	RP421-5421-0	DIODE	DIODE	DIODE	1		

⟷ Interchangeable; ≠ not Interchangeable; ⟵ new for old; ⟶ old for new

enterprn.co.uk

B40802 ELECTRICAL WIRING
FAISCEAU ELECTRIQUE
ELEKTRISCHE AUSRUSTUNG

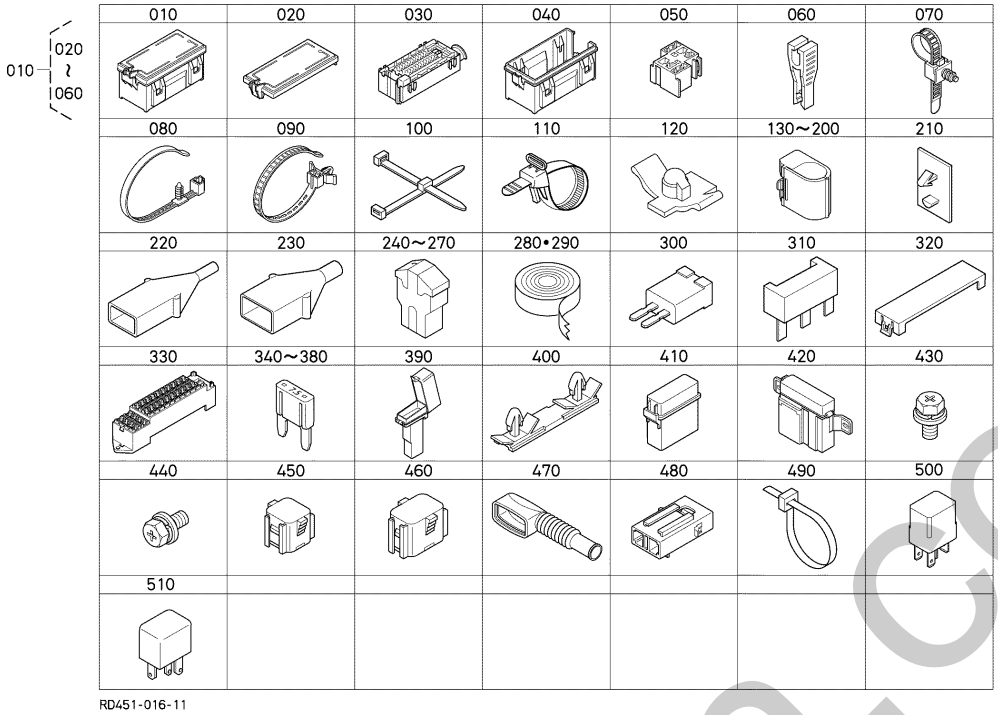

A:KX057-4

REF.No. POS.No. BILD-Nr.	PART No. REFERENCE BESELL-Nr.	PART NAME	DESIGNATION	BEZEICHNUNG	Q'TY/S.No. Q'TE/No.S. STUECK/S.Nr. A	I.C. I.C. I.C.	REMARKS REMARQUES BEMERKUNGEN
310	RP421-5422-0	DIODE	DIODE	DIODE	1		
320	RC441-5423-0	COVER	COUVERCLE	DECKEL	1		
330	RC441-5427-0	CASE	CARTER	GEHAEUSE	1		
340	T1060-3043-0	FUSE	FUSIBLE	SICHERUNG	1		5A
350	T1060-3044-0	FUSE	FUSIBLE	SICHERUNG	1		10A
360	T1060-3045-0	FUSE	FUSIBLE	SICHERUNG	1		15A
370	T1060-3046-0	FUSE	FUSIBLE	SICHERUNG	1		20A
380	T1060-3047-0	FUSE	FUSIBLE	SICHERUNG	1		30A
390	RC431-5415-0	CASE	CARTER	GEHAEUSE	1		
400	RP441-5413-0	CLAMP	ATTACHE	KLAMMER	1		
410	RD431-5415-0	CASE	CARTER	GEHAEUSE	1		
420	RD451-5431-0	CASE	CARTER	GEHAEUSE	1		
430	RD451-5432-0	BOLT	VIS	BOLZEN	1		
440	RD451-5433-0	BOLT	VIS	BOLZEN	1		
450	RD451-5434-0	CONNECTOR	CONNECTEUR	ANSCHLUBE	1		
460	RD451-5435-0	CONNECTOR	CONNECTEUR	ANSCHLUBE	1		
470	RD451-5429-0	GROMMET	GRUMMET	GUMMITUELLE	1		
480	RD451-5437-0	CASE	CARTER	GEHAEUSE	1		
490	55311-4126-0	BAND,CORD	ATTACHE CABLE	KORDBAND	1		
500	RD451-5422-0	RELAY	RELAIS	RELAIS	12		20A
510	RD451-5421-0	RELAY	RELAIS	RELAIS	1		40A

↔ Interchangeable; ≠ not Interchangeable; ← new for old; → old for new

enterprn.co.uk

B41000 ANTI-THEFT ALARM SYSTEM
DISPOSITIF D'ALARM ANTIVOL
DIEBSTAHLWARNANLAGE

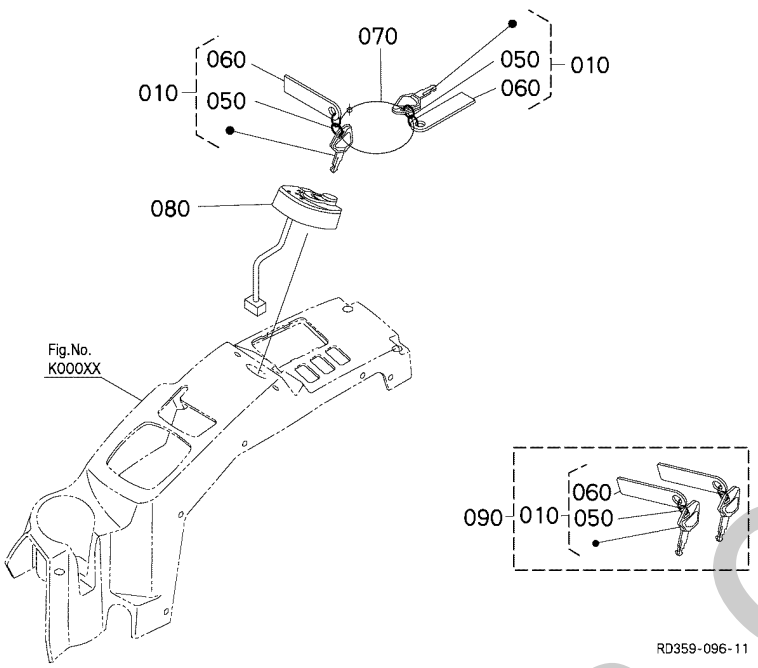

A:KX057-4

REF.No. POS.No. BILD-Nr.	PART No. REFERENCE BESELL-Nr.	PART NAME	DESIGNATION	BEZEICHNUNG	Q'TY/S.No. Q'TE/No.S. STUECK/S.Nr. A	I.C. I.C. I.C.	REMARKS REMARQUES BEMERKUNGEN
010	RC461-9321-0	KEY(B USER)	CLEF(B USAGER)	SCHLUESSEL(B ANWEN.)	2		
020	----	BLANK	BLANC	LEERE SPALTE	-		
030	----	BLANK	BLANC	LEERE SPALTE	-		
040	----	BLANK	BLANC	LEERE SPALTE	-		
050	RC441-9325-0	RING	BAGUE	RING	2		
060	RC441-9327-0	PLATE,MODEL	PLAQUE DE MODELE	MODELL-PLATTE	2		
070	RC441-9326-0	CLAMP	ATTACHE	KLEMME	1		
080	RD451-9315-0	ANTENNA	ANTENNE	ANTENNE	1		
090	RG039-2110-0	KIT KEY(B,USER)	ENS.CLEF	KIT SCHLUESSEL	1		

silverhorn.co.uk

↔ Interchangeable; ≠ not Interchangeable; ← new for old; → old for new

C00000 PUMP HOUSING
CARTER DE POMPE
PUMPEGEHAEUSE

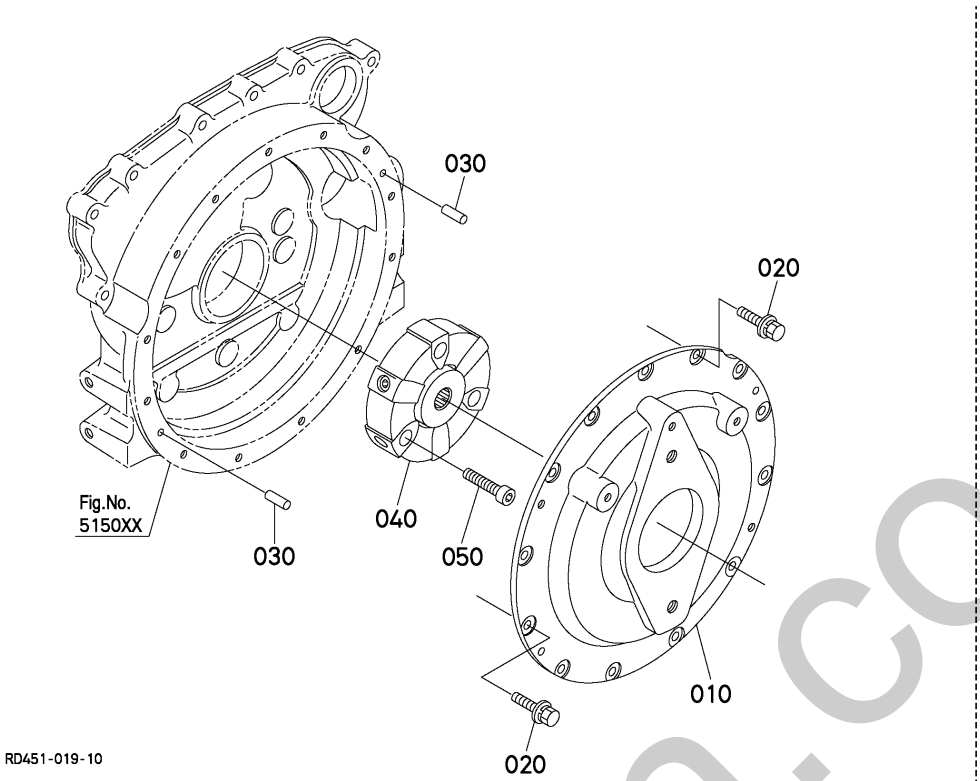

A:KX057-4

REF.No. POS.No. BILD-Nr.	PART No. REFERENCE BESELL-Nr.	PART NAME	DESIGNATION	BEZEICHNUNG	Q'TY/S.No. Q'TE/No.S. STUECK/S.Nr. A	I.C. I.C. I.C.	REMARKS REMARQUES BEMERKUNGEN
010	RD451-4261-3	HOUSING,PUMP	CARTER DE POMPE	PUMPENGEHAEUSE	1		
020	01135-61025	BOLT	VIS	BOLZEN	13		
030	05012-01020	PIN,STRAIGHT	GOUPILLE CYLINDLIQUE	ZYLINDERSTIFT	2		
040	RD451-4263-0	COUPLING	ACCOUPLEMENT	KUPPLUNG	1		
050	RD451-4264-0	BOLT,HEX-SOC-HD	VIS	BOLZEN	3		

↔ Interchangeable; ≠ not Interchangeable; ← new for old; → old for new

silverhorn.co.uk

C20000 PISTON PUMP
POMPE DE PISTONS
KOLBENPUMPE

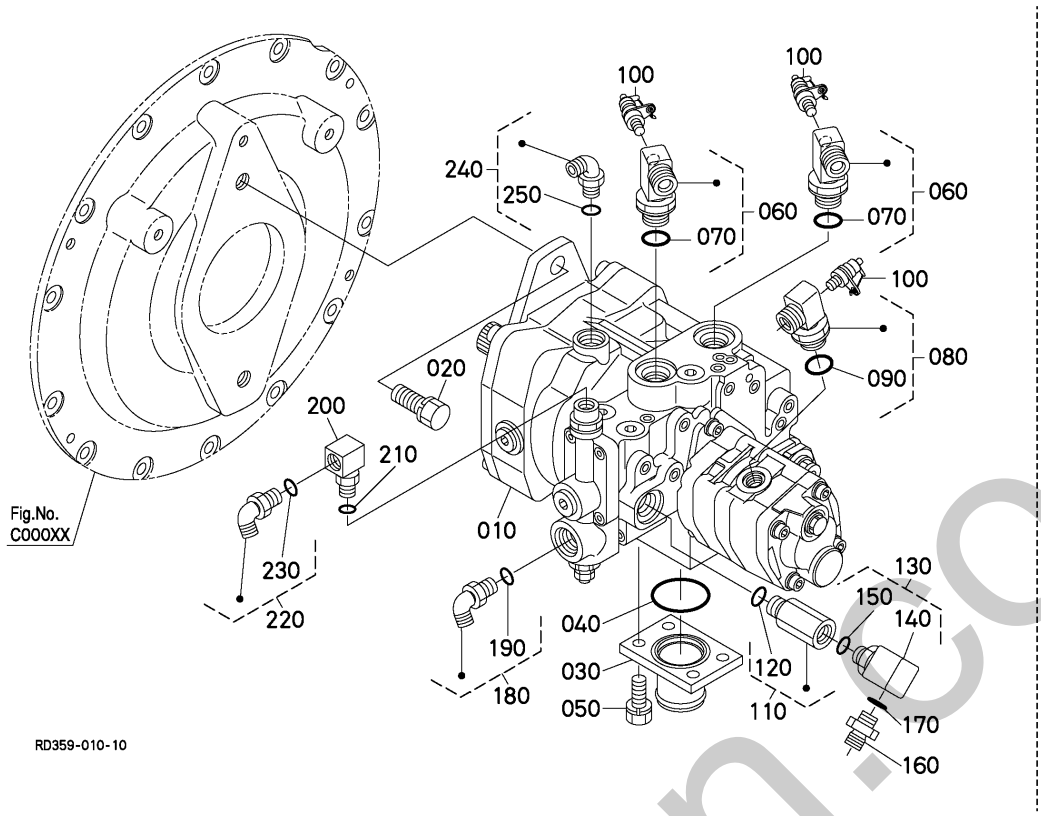

A:KX057-4

REF.No. POS.No. BILD-Nr.	PART No. REFERENCE BESELL-Nr.	PART NAME	DESIGNATION	BEZEICHNUNG	Q'TY/S.No. Q'TE/No.S. STUECK/S.Nr. A	I.C. I.C. I.C.	REMARKS REMARQUES BEMERKUNGEN
010	RD551-6111-2	ASSY PUMP,PISTON	ENS.POMPE PISTONS	GRP.PUMPEKOLBEN	1		
020	01133-51635	BOLT	VIS	BOLZEN	2		
030	RD411-6317-2	FLANGE,SUCTION	BRIDE	FLANSCH,ANSAUGEN	1		
040	04811-07530	O RING	JOINT TORIQUE	O RING	1		
050	01123-51225	BOLT	VIS	BOLZEN	4		
060	RD551-6156-0	JOINT,PIPE(LG-G)	RACCORD DE TUYAU	ROHRSCHALTUNG	2		
070	04817-00180	O RING	JOINT TORIQUE	O RING	2		
080	RD551-6155-0	JOINT,PIPE(LG-G)	RACCORD DE TUYAU	ROHRSCHALTUNG	1		
090	04817-00180	O RING	JOINT TORIQUE	O RING	1		
100	RG908-8644-5	ADAPTER	ADAPTATEUR	ZWISCHENSTUECK	3		
110	RB411-6403-0	JOINT,PIPE	RACCORD DE TUYAU	ROHRSCHALTUNG	1		
120	04817-00140	O RING	JOINT TORIQUE	O RING	1		
130	RP831-6363-0	JOINT,PIPE	RACCORD DE TUYAU	ROHRSCHALTUNG	1		
140	RP802-6363-3	JOINT,PIPE	RACCORD DE TUYAU	SCHALTUNG	1		
150	04817-00140	O RING	JOINT TORIQUE	O RING	1		
160	68311-6432-0	JOINT,PIPE	RACCORD DE TUYAU	VERBINDUNGSSTUECK	1		
170	04817-00140	O RING	JOINT TORIQUE	O RING	1		
180	RB411-6376-0	JOINT,PIPE	RACCORD DE TUYAU	ROHRSCHALTUNG	1		
190	04817-00110	O RING	JOINT TORIQUE	O RING	1		
200	RP402-6192-0	JOINT,PIPE	RACCORD DE TUYAU	ROHRSCHALTUNG	1		
210	04817-00110	O RING	JOINT TORIQUE	O RING	1		
220	RB411-6376-0	JOINT,PIPE	RACCORD DE TUYAU	ROHRSCHALTUNG	1		
230	04817-00110	O RING	JOINT TORIQUE	O RING	1		
240	RB411-6376-0	JOINT,PIPE	RACCORD DE TUYAU	ROHRSCHALTUNG	1		
250	04817-00110	O RING	JOINT TORIQUE	O RING	1		

↔ Interchangeable; ≠ not Interchangeable; ← new for old; → old for new

enthorn.co.uk

C20100 PISTON PUMP (COMPONENT PARTS)
POMPE DE PISTONS (PARTIES COMPOSANTES)
KOLBENPUMPE (EINZEL-TEIL)

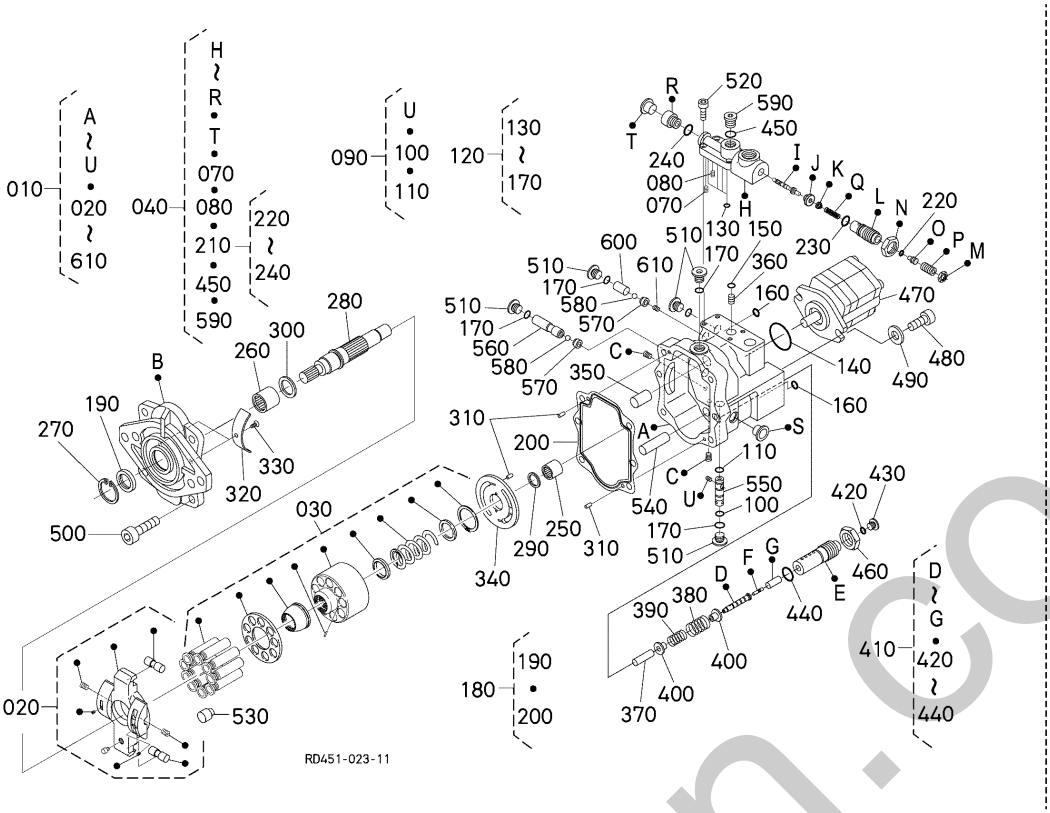

A:KX057-4

REF.No. POS.No. BILD-Nr.	PART No. REFERENCE BESELL-Nr.	PART NAME	DESIGNATION	BEZEICHNUNG	Q'TY/S.No. Q'TE/No.S. STUECK/S.Nr. A	I.C. I.C. I.C.	REMARKS REMARQUES BEMERKUNGEN
010	RD551-6111-2	ASSY PUMP,PISTON	ENS.POMPE PISTONS	GRP.PUMPEKOLBEN	1		
020	RD551-6910-0	KIT PLATE	ENS.PLAQUE	GRP.PLATTE	1		
030	RD551-6920-0	ASSY CYLINDER	ENS.CYLINDRE	GRP.ZYLINDER	1		
040	RD551-6950-2	ASSY VALVE	SOUPAPE COMPLET	VENTILEINHEIT	1		
050	----	BLANK	BLANC	LEERE SPALTE	-		
060	----	BLANK	BLANC	LEERE SPALTE	-		
070	RD451-6951-0	ORIFICE	ORIFICE	OELLOCH	1		
080	RD431-6944-0	ORIFICE	ORIFICE	OELLOCH	1		
090	RD551-6990-0	ASSY ORIFICE	ENSEMBLE ORIFICE	MONTAGE,MUENDUNG	1		
100	RD551-6943-0	O RING	BAGUE	O RING	1		
110	RD551-6945-0	O RING	BAGUE	O RING	1		
120	RD551-6960-0	KIT SEAL	JEU DE JOINT	AUSRUESTUNG DICHTUNG	1		
130	04817-00080	O RING	JOINT TORIQUE	O RING	4		
140	04810-50850	O RING	JOINT TORIQUE	O RING	1		
150	RD431-6943-0	O RING	JOINT TORIQUE	O RING	1		
160	04817-00100	O RING	JOINT TORIQUE	O RING	2		
170	04817-00110	O RING	JOINT TORIQUE	O RING	6		
180	RD551-6970-0	KIT SEAL	JEU JOINT	AUSRUESTUNG DICHTUNG	1		
190	RD451-6971-0	SEAL,OIL	BAGUE JOINT	DICHTRING	1		
200	RD411-6923-2	GASKET	JOINT	DICHTUNGSPLATTE	1		
210	RD431-6980-2	KIT SEAL,VALVE	ENSEMBLE DE JOINT	GRP.DICHTUNG.VENTIL	1		
220	04817-00080	O RING	JOINT TORIQUE	O RING	1		
230	04817-00160	O RING	JOINT TORIQUE	O RING	1		
240	04817-00110	O RING	JOINT TORIQUE	O RING	1		
250	RD551-6911-0	BEARING,NEEDLE	ROULEMENT A AIGUILLE	NADELLAGER	1		
260	RD451-6926-0	BEARING,NEEDLE	ROULEMENT A AIGUILLE	NADELLAGER	1		
270	04611-00420	CIR CLIP,INTERNAL	CIRCLIP	SPRENGRING	1		
280	RD551-6922-0	SHAFT	ARBRE	WELLE	1		
290	RD201-6921-0	WASHER,THRUST	RONDELLE DE BUTEE	DRUCKSCHEIBE	1		
300	RD101-6956-0	WASHER,THRUST	RONDELLE DE BUTEE	DRUCKSCHEIBE	1		

↔ Interchangeable; ≠ not Interchangeable; ← new for old; → old for new

enerhorn.co.uk

C20100 PISTON PUMP (COMPONENT PARTS)
POMPE DE PISTONS (PARTIES COMPOSANTES)
KOLBENPUMPE (EINZEL-TEIL)

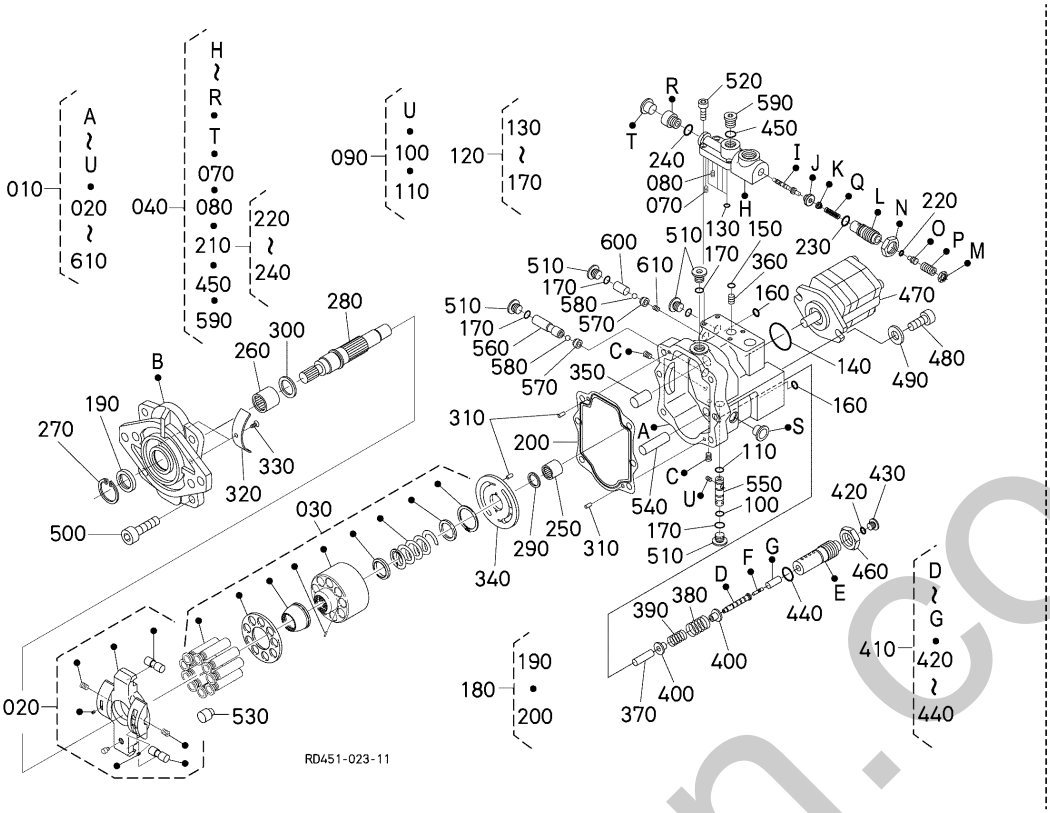

A:KX057-4

REF.No. POS.No. BILD-Nr.	PART No. REFERENCE BESELL-Nr.	PART NAME	DESIGNATION	BEZEICHNUNG	Q'TY/S.No. Q'TE/No.S. STUECK/S.Nr. A	I.C. I.C. I.C.	REMARKS REMARQUES BEMERKUNGEN
310	68493-7145-0	PIN,STRAIGHT	GOUPILLE CYLINDLIQUE	ZYLINDERSTIFT	3		
320	RD451-6924-0	BUSH	BAGUE	BUCHSE	2		
330	RD411-6925-0	BOLT	VIS	BOLZEN	2		
340	RD551-6926-0	PLATE,VALVE	PLATEAU	PLATTE,VENTIL	1		
350	RD551-6927-0	PIN	GOUPILLE	STIFT	1		
360	RD451-6928-0	ORIFICE	ORIFICE	OELLOCH	1		
370	RD551-6931-0	PIN	GOUPILLE	STIFT	1		
380	RD551-6932-0	SPRING	RESSORT	FEDER	1		
390	RD551-6933-0	SPRING	RESSORT	FEDER	1		
400	RD551-6934-0	SEAT,SPRING	SIEGE DU RESSORT	SITZFEDER	2		
410	RD551-6930-0	ASSY VALVE	SOUPAPE COMPLET	VENTILEINHEIT	1		
420	04817-00110	O RING	JOINT TORIQUE	O RING	1		
430	68651-7238-0	PLUG	BOUCHON	STOPFEN	1		
440	04817-00210	O RING	JOINT TORIQUE	O RING	1		
450	04817-00140	O RING	JOINT TORIQUE	O RING	1		
460	RD411-6935-0	NUT	ECROU	MUTTER	1		
470	RD551-6940-0	PUMP,GEAR	POMPE,PIGNON	GETRIEBEPUMPE	1		
480	RD809-7744-0	BOLT,HEX-SOC-HD	VIS	BOLZEN	2		
490	04011-50100	WASHER,PLAIN	RONDELLE FREIN	SCHEIBE	2		
500	01311-11235	BOLT,HEX-SOC-HD	VIS	BOLZEN	6		
510	68651-7238-0	PLUG	BOUCHON	STOPFEN	6		
520	01311-10616	BOLT,HEX-SOC-HD	VIS	BOLZEN	4		
530	RD551-6936-0	STOPPER	POINTEAU D'ARRET	STOPFEN	1		
540	RD551-6937-0	PIN	GOUPILLE	STIFT	1		
550	RD551-6946-0	STOPPER	POINTEAU D'ARRET	STOPFEN	1		
560	RD551-6947-0	SEAT,VALVE	SIEGE DE SOUPAPE	SITZ, VENTIL	1		
570	RD551-6948-0	SEAT	SIEGE	SITZFLAECHE	2		
580	RD809-7732-0	BALL	BILLE	KUGEL	2		
590	68651-7245-0	PLUG	BOUCHON	STOPFEN	1		
600	RD809-7741-0	COLLAR	COLLIER	HUELSE	1		

↔ Interchangeable; ≠ not Interchangeable; ← new for old; → old for new

enerhorn.co.uk

C20100 PISTON PUMP (COMPONENT PARTS)
POMPE DE PISTONS (PARTIES COMPOSANTES)
KOLBENPUMPE (EINZEL-TEIL)

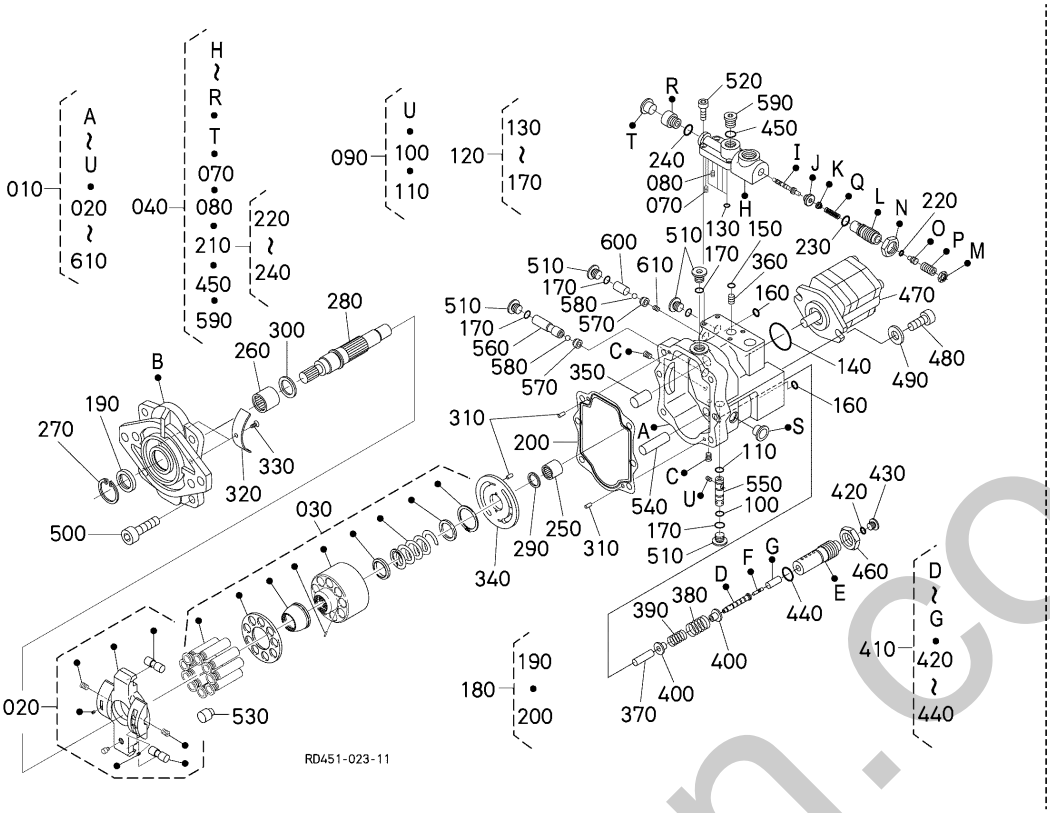

A:KX057-4

REF.No. POS.No. BILD-Nr.	PART No. REFERENCE BESELL-Nr.	PART NAME	DESIGNATION	BEZEICHNUNG	Q'TY/S.No. Q'TE/No.S. STUECK/S.Nr. A	I.C. I.C. I.C.	REMARKS REMARQUES BEMERKUNGEN
610	RD451-6951-0	ORIFICE	ORIFICE	OELLOCH	1		

silverhorn.co.uk

↔ Interchangeable; ≠ not Interchangeable; ← new for old; → old for new

C30000 DRIVE MOTER
MOTEUR DE VOYAGE
MOTOR

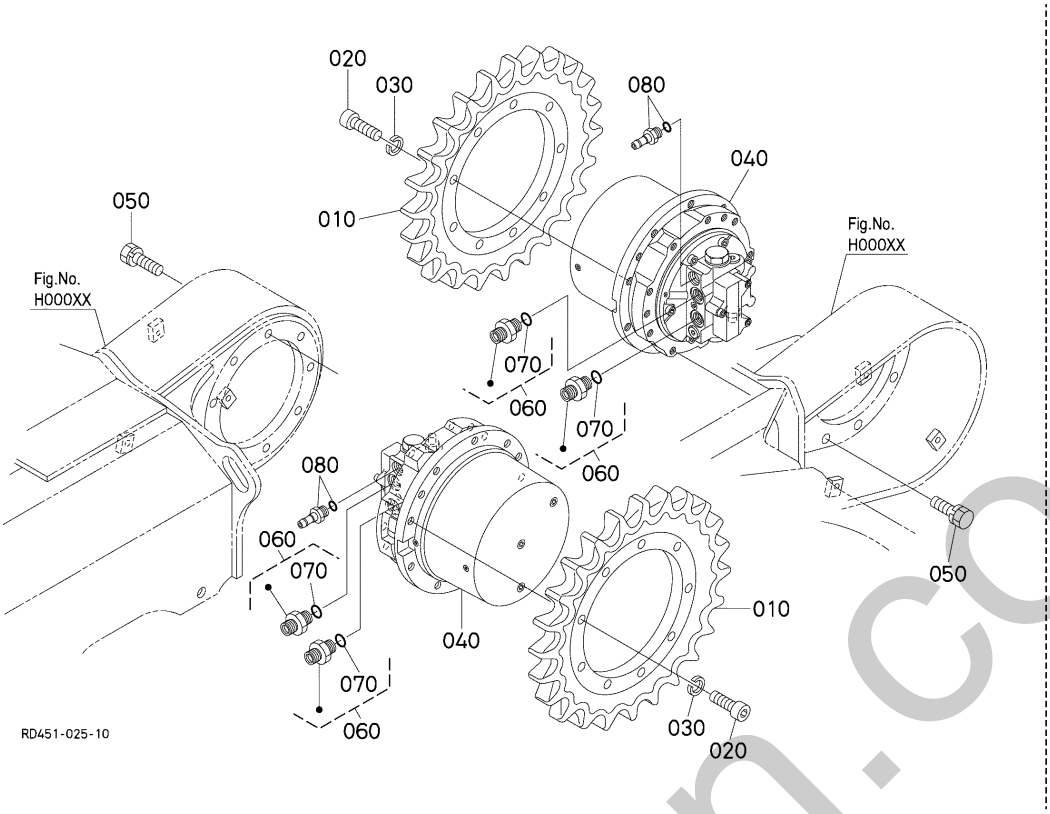

A:KX057-4

REF.No. POS.No. BILD-Nr.	PART No. REFERENCE BESELL-Nr.	PART NAME	DESIGNATION	BEZEICHNUNG	Q'TY/S.No. Q'TE/No.S. STUECK/S.Nr. A	I.C. I.C. I.C.	REMARKS REMARQUES BEMERKUNGEN
010	RD411-1443-2	SPROCKET,DRIVE	VITESSES DE BARBOTIN	REGELUNGSVENTILFEDER	2		
020	51950-1639-0	BOLT	VIS	BOLZEN	18		
030	04512-60140	WASHER,SPRING	RONDELLE GROWER	FEDERRING	18		
040	RD551-6129-0	ASSY MOTOR,WHEEL	ENS.MOTEUR DE ROUE	GRP.MOTOR	2		
050	RD451-1117-0	BOLT	VIS	BOLZEN	18		
060	RD451-6164-0	JOINT,PIPE	RACCORD DE TUYAU	ROHRSCHALTUNG	4		
070	04817-00180	O RING	JOINT TORIQUE	O RING	4		
080	RD551-6126-0	JOINT,PIPE	RACCORD DE TUYAU	SCHALTUNG	2		

↔ Interchangeable; ≠ not Interchangeable; ← new for old; → old for new

silverhorn.co.uk

C30101 DRIVE MOTER (COMPONENT PARTS)
MOTEUR DE VOYAGE (PARTIES COMPOSANTES)
MOTOR (EINZEL-TEIL)

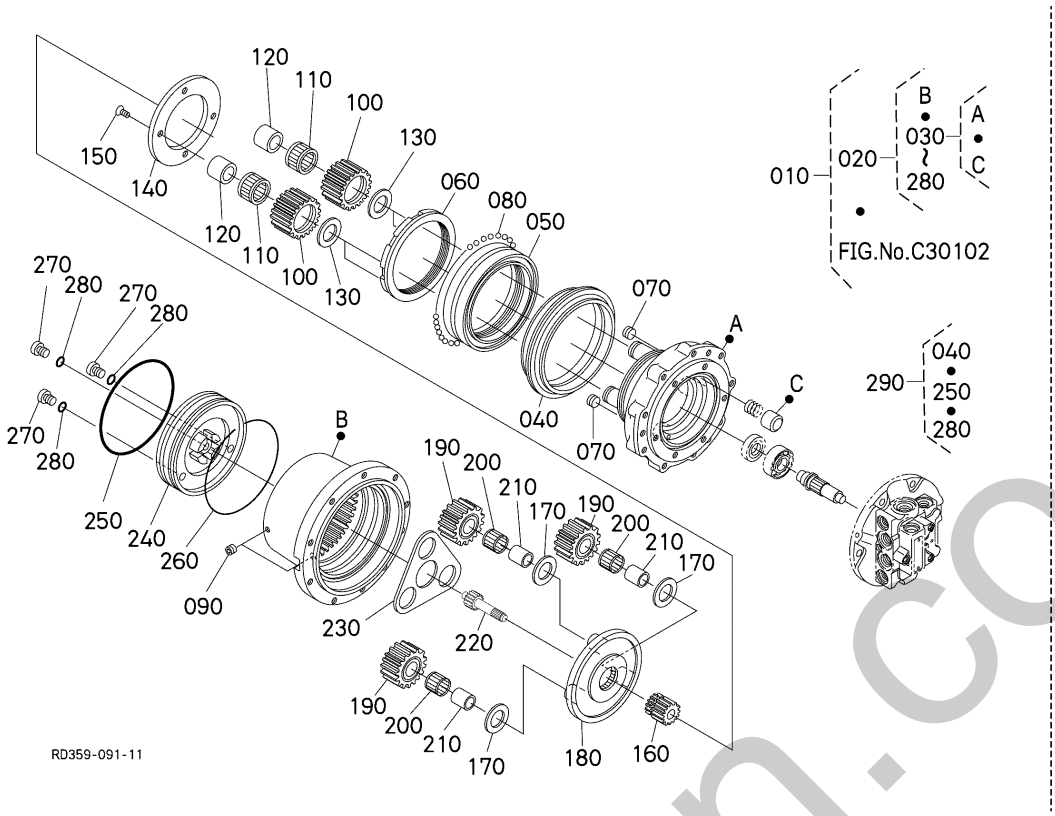

A:KX057-4

REF.No. POS.No. BILD-Nr.	PART No. REFERENCE BESELL-Nr.	PART NAME	DESIGNATION	BEZEICHNUNG	Q'TY/S.No. Q'TE/No.S. STUECK/S.Nr. A	I.C. I.C. I.C.	REMARKS REMARQUES BEMERKUNGEN
010	RD551-6129-0	ASSY MOTOR,WHEEL	ENS.MOTEUR DE ROUE	GRP.MOTOR	2		
020	RD551-7800-0	ASSY GEAR CASE,WHEEL	ENS.ENGRENAGE,ROUE	MONT.GETRIEBEGEHOEU.	2		
030	RD551-7845-0	ASSY FLANGE	ENS.BRIDE	GRP.FLANSCH	2		
040	68671-1332-0	SEAL	JOINT ROND	DICHTUNGEN	4		
050	68671-1333-0	BEARING	ROULEMENT	LAGER	2		
060	RD431-1334-0	NUT,RING	ECROU	RINGMUTTER	2		
070	RD411-7811-0	PLUG	BOUCHON	STOPFEN	4		
080	68493-6749-0	BALL	BILLE	KUGEL	198		
090	68311-1338-0	PLUG	BOUCHON	STOPFEN	4		
100	RD551-7811-0	GEAR	ENGRENAGE	GETRIEBE	8		
110	RD551-7812-0	BEARING,NEEDLE	ROULEMENT A AIGUILLE	NADELLAGER	8		
120	RD551-7813-0	BEARING,INNER	ROULEMENT	LAGER	8		
130	RD411-7815-0	WASHER	RONDELLE	SCHEIBE	8		
140	RD551-7814-0	PLATE	PLAQUE	PLATTE	2		
150	68191-1345-0	SCREW,CSK-HD	VIS	SCHRAUBE	8		
160	RD551-7815-0	GEAR	ENGRENAGE	GETRIEBE	2		
170	RD431-1347-0	WASHER,THRUST	RONDELLE DE BUTEE	DRUCKSCHEIBE	6		
180	RD531-7817-0	HOLDER	SUPPORT	HALTER	2		
190	RD531-7818-0	GEAR	ENGRENAGE	GETRIEBE	6		
200	68651-1351-0	BEARING,ROLLER	ROULEMENT A ROULEAU	ROLLENLAGER	6		
210	RD411-7819-0	BEARING,INNER	ROULEMENT	LAGER	6		
220	RD551-7816-0	GEAR,DRIVE	PIGNON MENE	ANTRIEBSRAD	2		
230	RD551-7825-0	KIT PLATE	ENS.PLAQUE	GRP.PLATTE	2		
240	RD431-7825-0	COVER	COUVERCLE	DECKEL	2		
250	RD411-7826-0	O RING	JOINT TORIQUE	O RING	2		
260	68671-1361-0	WIRE	FIL	EISENDRAHT	2		
270	68651-7245-0	PLUG	BOUCHON	STOPFEN	6		
280	04817-00140	O RING	JOINT TORIQUE	O RING	6		
290	RD551-7850-0	KIT SEAL	KIT JOINT	GRP. DICHTUNG	2		

↔ Interchangeable; ≠ not Interchangeable; ← new for old; → old for new

silverhorn.co.uk

C30102 DRIVE MOTER (COMPONENT PARTS)
MOTEUR DE VOYAGE (PARTIES COMPOSANTES)
MOTOR (EINZEL-TEIL)

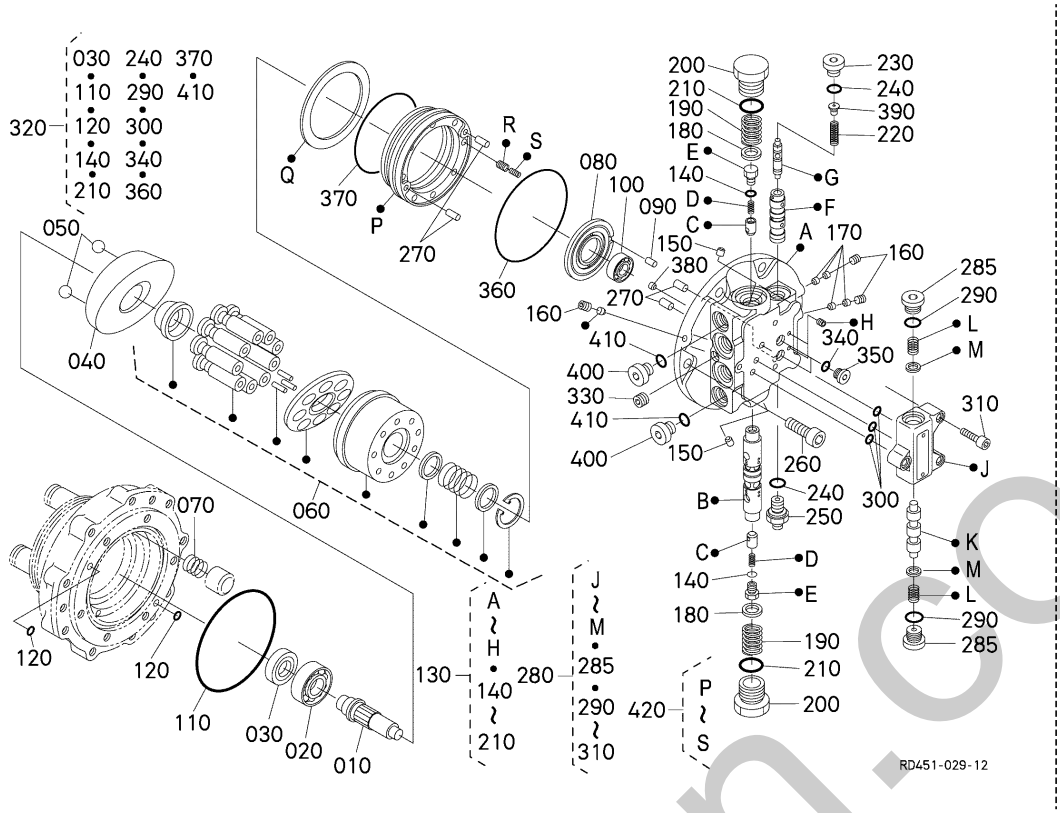

A:KX057-4

REF.No. POS.No. BILD-Nr.	PART No. REFERENCE BESELL-Nr.	PART NAME	DESIGNATION	BEZEICHNUNG	Q'TY/S.No. Q'TE/No.S. STUECK/S.Nr. A	I.C. I.C. I.C.	REMARKS REMARQUES BEMERKUNGEN
010	RP801-7255-0	SHAFT	ARBRE	WELLE	2		
020	68518-7112-0	BEARING,BALL	ROULEMENT A BILLES	KUGELLAGER	2		
030	RD201-7814-0	SEAL,OIL	BAGUE JOINT	OELDICHTUNGSRING	2		
040	RD531-7829-0	SWASH PLATE	PLAQUE	SCHEIBEPLATTE	2		
050	RP801-7084-0	BALL	BILLE	KUGEL	4		
060	RD551-7820-0	ASSY CYLINDER,PISTON	ENS.CYLINDRE PISTONS	GRP.KOLBEN	2		
070	RD431-7833-0	SPRING	RESSORT	FEDER	4		
080	68651-7075-0	PLATE,VALVE	PLATEAU	PLATTE,VENTIL	2		
090	68493-7191-0	PIN,STRAIGHT	GOUPILLE CYLINDLIQUE	ZYLINDERSTIFT	2		
100	68651-7076-0	BEARING,BALL	ROULEMENT A BILLES	KUGELLAGER	2		
110	68671-7077-0	O RING	JOINT TORIQUE	O RING	2		
120	04817-00070	O RING	JOINT TORIQUE	O RING	6		
130	RD551-7840-0	ASSY PLATE,BASE	ENS.PLAQUE DE CORPS	GRP.BEIMENGUNGPLAT.	2		
140	04817-00100	O RING	JOINT TORIQUE	O RING	4		
150	68311-7241-0	ORIFICE	ORIFICE	OELLOCH	4		
160	68651-1363-0	PLUG	BOUCHON	STOPFEN	6		
170	68671-7241-0	ORIFICE	ORIFICE	OELLOCH	12		
180	68493-7154-0	SEAT,SPRING	SIEGE DU RESSORT	SITZFEDER	4		
190	RD411-7833-0	SPRING	RESSORT	FEDER	4		
200	RD411-7844-0	CAP	BOUCHON	KAPPE	4		
210	04817-00290	O RING	JOINT TORIQUE	O RING	4		
220	RD551-7817-0	SPRING	RESSORT	FEDER	2		
230	RD551-7818-0	PLUG	BOUCHON	BOLZEN	2		
240	04817-00140	O RING	JOINT TORIQUE	O RING	4		
250	RD431-7836-0	PLUG	BOUCHON	STOPFEN	2		
260	68671-7233-0	BOLT,HEX-SOC-HD	VIS	BOLZEN	12		
270	68651-7232-0	PIN	GOUPILLE	STIFT	8		
280	RD551-7819-0	ASSY VALVE	SOUPAPE COMPLET	VENTILEINHEIT	2		
285	68651-7245-0	PLUG	BOUCHON	STOPFEN	4		
290	04817-00140	O RING	JOINT TORIQUE	O RING	4		

↔ Interchangeable; ≠ not Interchangeable; ← new for old; → old for new

enerhorn.co.uk

C30102 DRIVE MOTER (COMPONENT PARTS)
MOTEUR DE VOYAGE (PARTIES COMPOSANTES)
MOTOR (EINZEL-TEIL)

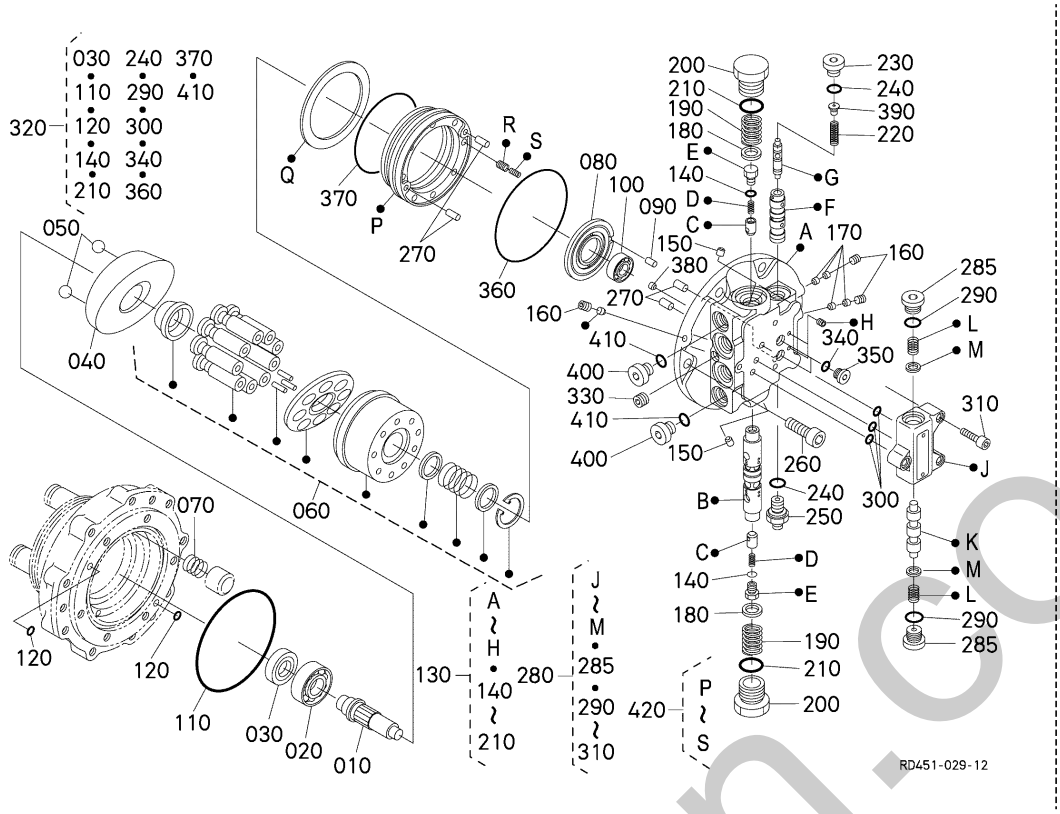

A:KX057-4

REF.No. POS.No. BILD-Nr.	PART No. REFERENCE BESELL-Nr.	PART NAME	DESIGNATION	BEZEICHNUNG	Q'TY/S.No. Q'TE/No.S. STUECK/S.Nr. A	I.C. I.C. I.C.	REMARKS REMARQUES BEMERKUNGEN
300	04817-00120	O RING	JOINT TORIQUE	O RING	6		
310	01311-10830	BOLT,HEX-SOC-HD	VIS	BOLZEN	6		
320	RD551-7860-0	KIT SEAL	JEU JOINT	AUSRUESTUNG DICHTUNG	2		
330	68311-1338-0	PLUG	BOUCHON	STOPFEN	2		
340	04817-00080	O RING	JOINT TORIQUE	O RING	4		
350	RP401-7080-0	PLUG	BOUCHON	STOPFEN	4		
360	RD551-7821-0	O RING	BAGUE	O RING	2		
370	RD551-7822-0	O RING	BAGUE	O RING	2		
380	68671-7241-0	ORIFICE	ORIFICE	OELLOCH	4		
390	RD551-7823-0	SEAT,SPRING	SIEGE DU RESSORT	SITZFEDER	2		
400	68651-7245-0	PLUG	BOUCHON	STOPFEN	4		
410	04817-00140	O RING	JOINT TORIQUE	O RING	4		
420	RD551-7830-0	ASSY PISTON,BRAKE	ENS. PISTON,FREIN	GRP. KOLBEN, BREMSE	2		

↔ Interchangeable; ≠ not Interchangeable; ← new for old; → old for new

silverhorn.co.uk

C40000 SWIVEL MOTOR
MOTEUR DE BASCULE
SCHWINGUNGMOTOR

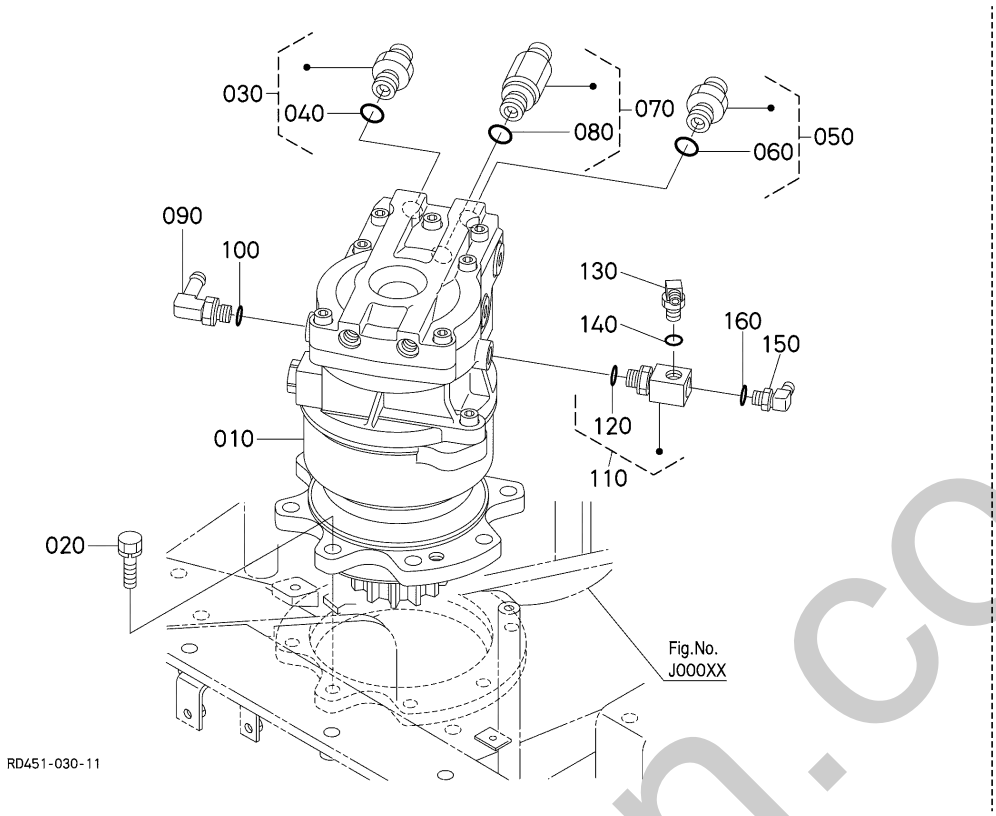

A:KX057-4

REF.No. POS.No. BILD-Nr.	PART No. REFERENCE BESELL-Nr.	PART NAME	DESIGNATION	BEZEICHNUNG	Q'TY/S.No. Q'TE/No.S. STUECK/S.Nr. A	I.C. I.C. I.C.	REMARKS REMARQUES BEMERKUNGEN
010	RD551-6170-0	ASSY MOTOR,SWIVEL	ENS.MOTEUR DE BASCU.	GRP.DREHESTIFTMOTOR	1		
020	01138-51645	BOLT	VIS	BOLZEN	8		
030	RD451-6164-0	JOINT,PIPE	RACCORD DE TUYAU	ROHRSCHALTUNG	1		
040	04817-00180	O RING	JOINT TORIQUE	O RING	1		
050	RD451-6164-0	JOINT,PIPE	RACCORD DE TUYAU	ROHRSCHALTUNG	1		
060	04817-00180	O RING	JOINT TORIQUE	O RING	1		
070	RD451-6163-0	JOINT,PIPE	RACCORD DE TUYAU	ROHRSCHALTUNG	1		
080	04817-00180	O RING	JOINT TORIQUE	O RING	1		
090	RD401-6395-0	ELBOW JOINT	RACCORD	SCHALTUNG	1		
100	04817-00110	O RING	JOINT TORIQUE	O RING	1		
110	RD451-6189-0	JOINT,PIPE	RACCORD DE TUYAU	SCHALTUNG	1		
120	04817-00110	O RING	JOINT TORIQUE	O RING	1		
130	RA021-6326-0	JOINT,PIPE	RACCORD DE TUYAU	ROHRSCHALTUNG	1		
140	04817-00110	O RING	JOINT TORIQUE	O RING	1		
150	RA021-6326-0	JOINT,PIPE	RACCORD DE TUYAU	ROHRSCHALTUNG	1		
160	04817-00110	O RING	JOINT TORIQUE	O RING	1		

↔ Interchangeable; ≠ not Interchangeable; ← new for old; → old for new

sinerhorn.co.uk

C40101 SWIVEL MOTOR (COMPONENT PARTS)
MOTEUR DE BASCULE (PARTIES COMPOSANTES)
SCHWINGUNGMOTOR (EINZEL-TEIL)

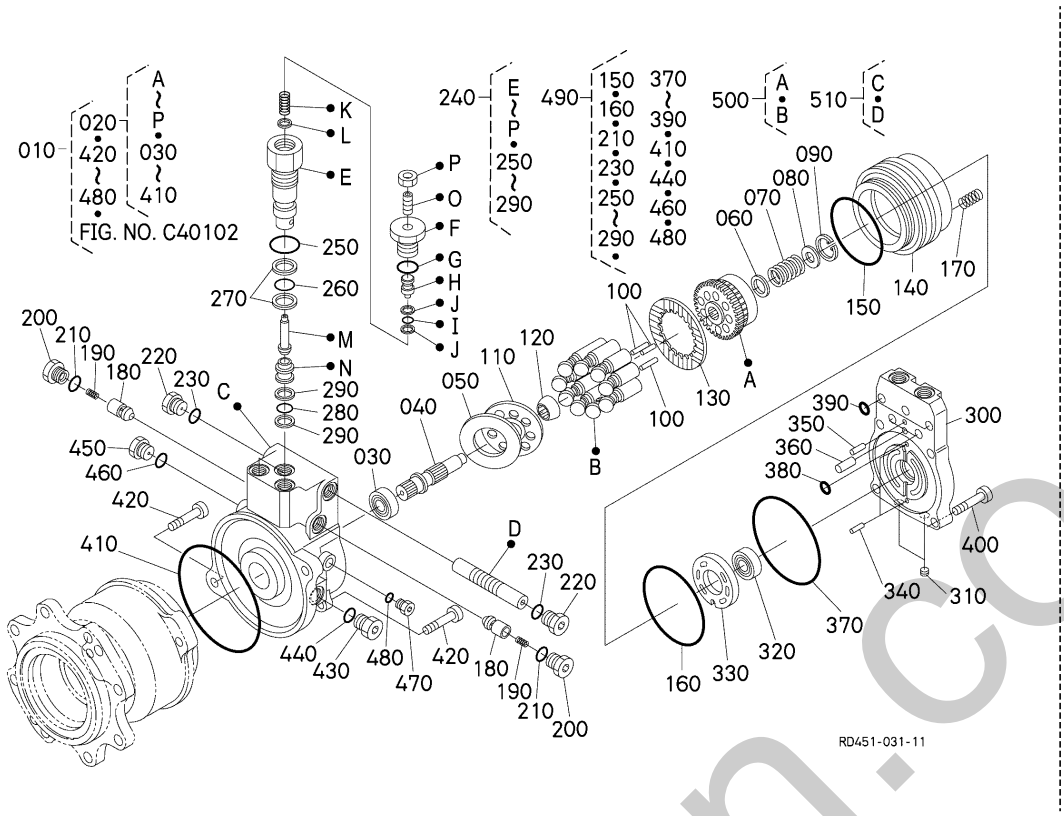

A:KX057-4

REF.No. POS.No. BILD-Nr.	PART No. REFERENCE BESELL-Nr.	PART NAME	DESIGNATION	BEZEICHNUNG	Q'TY/S.No. Q'TE/No.S. STUECK/S.Nr. A	I.C. I.C. I.C.	REMARKS REMARQUES BEMERKUNGEN
010	RD551-6170-0	ASSY MOTOR,SWIVEL	ENS.MOTEUR DE BASCU.	GRP.DREHESTIFTMOTOR	1		
020	RD551-7320-0	ASSY MOTOR	ENS.MOTEUR	GRP.MOTOR	1		
030	RC441-7333-0	BEARING,BALL	ROULEMENT A BILLES	KUGELLAGER	1		
040	RD411-7332-3	SHAFT	ARBRE	WELLE	1		
050	58700-1107-0	PLATE,THRUST	PLATEAU DU BUTEE	PLATTE	1		
060	RD451-7378-0	WASHER,SPRING	RONDELLE GROWER	FEDERRING	1		
070	RD451-7346-0	SPRING	RESSORT	FRUEHLING	1		
080	RD451-7378-0	WASHER,SPRING	RONDELLE GROWER	FEDERRING	1		
090	04611-00370	CIR CLIP,INTERNAL	CIRCLIP	SPRENGRING	1		
100	RC441-7371-0	PIN	GOUPILLE	STIFT	3		
110	RD451-7373-0	PLATE,RETAINER	PLAQUE RETENUE	HALTEPLATTE	1		
120	RC411-7342-3	HOLDER,RETAINER	SUPPORT DE ARRETOIR	ARRETIERUNGHOLTER	1		
130	RC411-7321-0	PLATE,FRICTION	PLATEAU DE FRICTION	REIBUNGSPLATTE	1		
140	RC411-7322-0	PISTON	PISTON	KOLBEN	1		
150	04811-51100	O RING	JOINT TORIQUE	O RING	1		
160	04811-51300	O RING	JOINT TORIQUE	O RING	1		
170	RC411-7327-0	SPRING	RESSORT	FEDER	12		
180	RC301-7224-4	POPPET	CLAPET	VENTILKEGEL	2		
190	RC301-7228-0	SPRING	RESSORT	FEDER	2		
200	RC101-7263-0	PLUG	BOUCHON	STOPFEN	2		
210	04817-00140	O RING	JOINT TORIQUE	O RING	2		
220	RC441-7229-0	PLUG	BOUCHON	STOPFEN	2		
230	04817-00180	O RING	JOINT TORIQUE	O RING	2		
240	RD551-7230-0	ASSY VALVE,RELIEF	ENS.CLAPET DE DECHA.	GRP.UEBERDRUCKVENTIL	2		
250	04817-00180	O RING	JOINT TORIQUE	O RING	2		
260	04817-00140	O RING	JOINT TORIQUE	O RING	2		
270	34076-6625-0	RING,BACK UP	JOINT TEFLON	STUETZRING	4		
280	04817-00120	O RING	JOINT TORIQUE	O RING	2		
290	68551-6142-0	RING,BACK UP	JOINT TEFLON	STUETZRING	4		
300	RD451-7221-0	COVER	COUVERCLE	DECKEL	1		

↔ Interchangeable; ≠ not Interchangeable; ← new for old; → old for new

silverhorn.co.uk

C40101 SWIVEL MOTOR (COMPONENT PARTS)
MOTEUR DE BASCULE (PARTIES COMPOSANTES)
SCHWINGUNGMOTOR (EINZEL-TEIL)

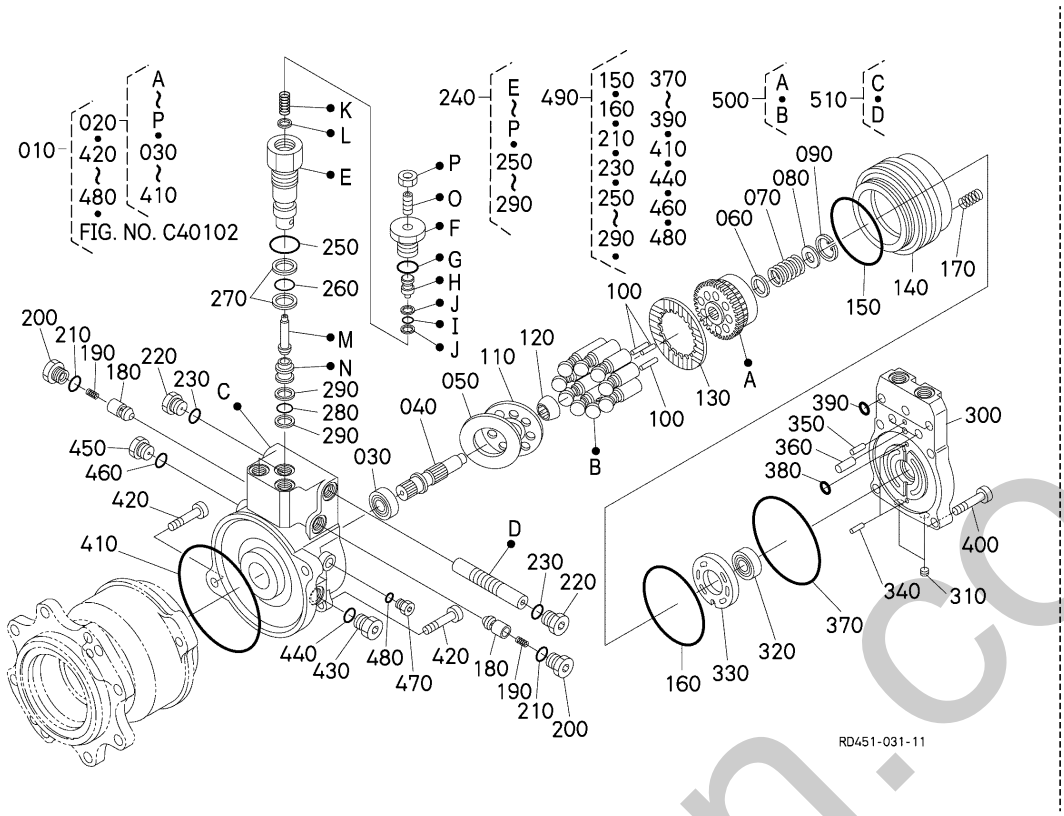

A:KX057-4

REF.No. POS.No. BILD-Nr.	PART No. REFERENCE BESELL-Nr.	PART NAME	DESIGNATION	BEZEICHNUNG	Q'TY/S.No. Q'TE/No.S. STUECK/S.Nr. A	I.C. I.C. I.C.	REMARKS REMARQUES BEMERKUNGEN
310	15521-9603-0	PLUG	BOUCHON	STOPFEN	2		
320	08101-06203	BEARING,BALL	ROULEMENT A BILLES	KUGELLAGER	1		
330	RD451-7375-0	PLATE,VALVE	PLATEAU	PLATTE,VENTIL	1		
340	05012-00410	PIN,STRAIGHT	GOUPILLE CYLINDLIQUE	ZYLINDERSTIFT	1		
350	05012-00612	PIN,STRAIGHT	GOUPILLE CYLINDLIQUE	ZYLINDERSTIFT	2		
360	05012-00818	PIN,STRAIGHT	GOUPILLE CYLINDLIQUE	ZYLINDERSTIFT	2		
370	04811-51450	O RING	JOINT TORIQUE	O RING	1		
380	04817-00220	O RING	JOINT TORIQUE	O RING	2		
390	04817-00070	O RING	JOINT TORIQUE	O RING	2		
400	01370-11240	BOLT,HEX-SOC-HD	VIS	BOLZEN	7		
410	RC411-7351-0	O RING	JOINT TORIQUE	O RING	1		
420	RC411-7352-0	BOLT,HEX-SOC-HD	VIS	BOLZEN	2		
430	RD451-7353-0	FILTER	FILTRE	DRUCKFILTER	1		
440	04817-00180	O RING	JOINT TORIQUE	O RING	1		
450	RC441-7229-0	PLUG	BOUCHON	STOPFEN	1		
460	04817-00180	O RING	JOINT TORIQUE	O RING	1		
470	RC411-7266-0	PLUG	BOUCHON	STOPFEN	1		
480	04817-00110	O RING	JOINT TORIQUE	O RING	1		
490	RD451-7355-0	KIT SEAL	JEU JOINT	AUSRUESTUNG DICHTUNG	1		
500	RD451-7356-0	ASSY BLOCK,CYLINDER	ENS.BLOC DE CYLINDRE	GRP.ZYLINDERBLOCK	1		
510	RD451-7357-0	ASSY HOUSING,SWING	CARTER DE BALANCEME.	AUSLEGERGEHAEUSE	1		

⟷ Interchangeable; ≠ not Interchangeable; ⟵ new for old; ⟶ old for new

silverhorn.co.uk

C40102 SWIVEL MOTOR (COMPONENT PARTS)
MOTEUR DE BASCULE (PARTIES COMPOSANTES)
SCHWINGUNGMOTOR (EINZEL-TEIL)

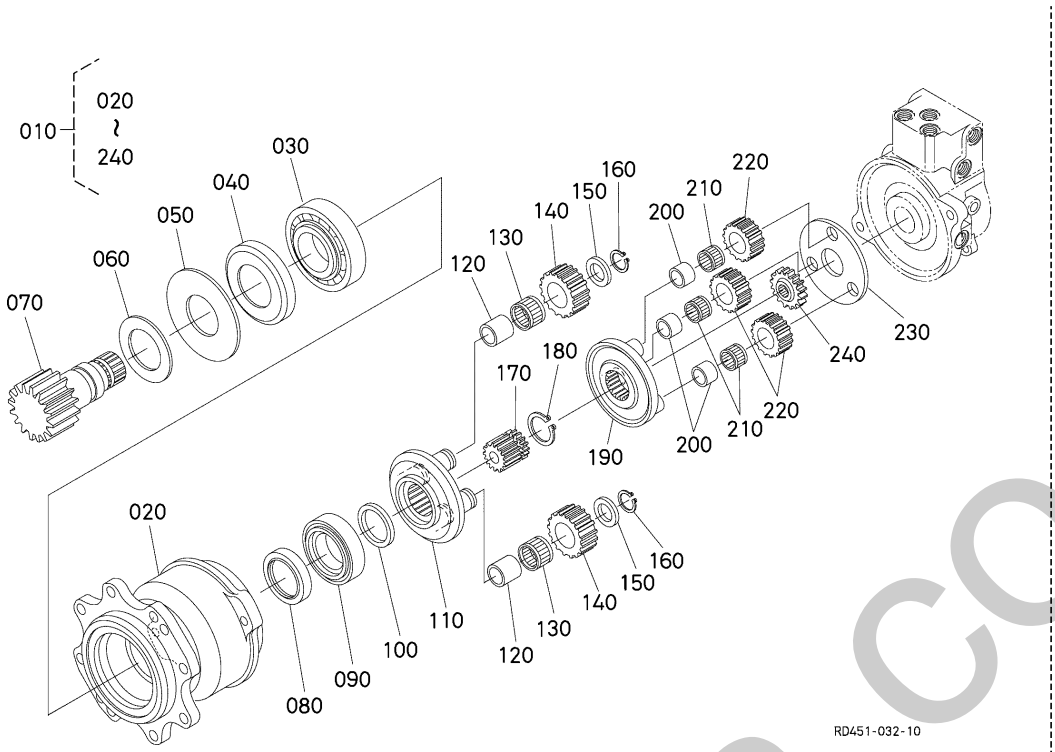

A:KX057-4

REF.No. POS.No. BILD-Nr.	PART No. REFERENCE BESELL-Nr.	PART NAME	DESIGNATION	BEZEICHNUNG	Q'TY/S.No. Q'TE/No.S. STUECK/S.Nr. A	I.C. I.C. I.C.	REMARKS REMARQUES BEMERKUNGEN
010	RD551-1710-0	ASSY GEAR CASE	ENS.ENGRENAGE,CARTER	GRP.GETRIEBEGEHOEU.	1		
020	RD451-1711-0	CASE,GEAR	BOITE D'ENGRENAGES	GETRIEBEKASTEN	1		
030	RD451-1712-0	BEARING,TAPER-ROLLER	ROULEMENT	KEGELROLLENLAGER	1		
040	RD411-1738-0	PLATE,SEAL	PLAQUE	PLATTE,DICHTUNG	1		
050	RD411-1737-0	PLATE	PLAQUE	PLATTE	1		
060	RD411-1736-0	PLATE	PLAQUE	PLATTE	1		
070	RP821-1713-0	SHAFT,PINION	ARBRE DU PIGNON	RITZELWELLE	1		
080	RD411-1739-0	SEAL,OIL	BAGUE JOINT	OELDICHTUNGSRING	1		
090	RD451-1715-0	BEARING,TAPER-ROLLER	ROULEMENT	KEGELROLLENLAGER	1		
100	RD451-1731-0	SPACER	ENTRETOISE	DISTANZSCHEIBE	2		5.30mm
100	RD451-1732-0	SPACER	ENTRETOISE	DISTANZSCHEIBE	2		5.45mm
100	RD451-1733-0	SPACER	ENTRETOISE	DISTANZSCHEIBE	2		5.60mm
100	RD451-1734-0	SPACER	ENTRETOISE	DISTANZSCHEIBE	2		5.75mm
100	RD451-1735-0	SPACER	ENTRETOISE	DISTANZSCHEIBE	2		5.90mm
110	RD411-1714-0	HOLDER	SUPPORT	HALTER	1		
120	RD411-1717-0	COLLAR	COLLIER	HUELSE	4		
130	08823-23727	BEARING,NEEDLE	ROULEMENT A AIGUILLE	NADELLAGER	4		
140	RD411-1719-0	GEAR,PLANETARY	PLANETAIRE	GETRIEBEUMLAFRAD	4		
150	RD411-1716-0	PLATE	PLAQUE	PLATTE	4		
160	04612-00280	CIR CLIP,EXTERNAL	CIRCLIP	SPRENGRING,AUSSEN	4		
170	RD411-1720-0	GEAR	ENGRENAGE	GETRIEBE	1		
180	04612-00420	CIR CLIP,EXTERNAL	CIRCLIP	SPRENGRING,AUSSEN	1		
190	RD411-1721-0	HOLDER	SUPPORT	HALTER	1		
200	RD411-1722-0	COLLAR	COLLIER	HUELSE	3		
210	08822-53114	BEARING,NEEDLE	ROULEMENT A AIGUILLE	NADELLAGER	3		
220	RD411-1724-0	GEAR,PLANETARY	PLANETAIRE	GETRIEBEUMLAFRAD	3		
230	RD411-1727-0	PLATE	PLAQUE	PLATTE	1		
230	RD411-1728-0	PLATE	PLAQUE	PLATTE	1		
230	RD411-1729-0	PLATE	PLAQUE	PLATTE	1		
230	RD411-1730-0	PLATE	PLAQUE	PLATTE	1		

↔ Interchangeable; ≠ not Interchangeable; ← new for old; → old for new

ariehorn.co.uk

C40102 SWIVEL MOTOR (COMPONENT PARTS)
MOTEUR DE BASCULE (PARTIES COMPOSANTES)
SCHWINGUNGMOTOR (EINZEL-TEIL)

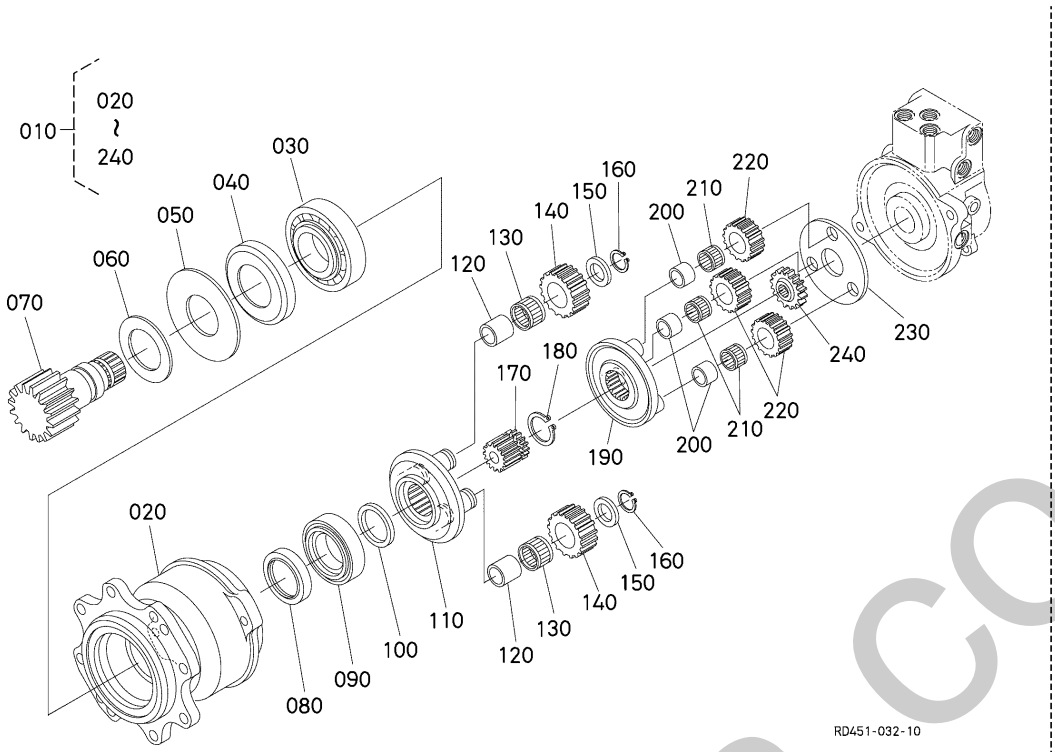

A:KX057-4

REF.No. POS.No. BILD-Nr.	PART No. REFERENCE BESELL-Nr.	PART NAME	DESIGNATION	BEZEICHNUNG	Q'TY/S.No. Q'TE/No.S. STUECK/S.Nr. A	I.C. I.C. I.C.	REMARKS REMARQUES BEMERKUNGEN
240	RD411-1726-0	GEAR,DRIVE	PIGNON MENE	ANTRIEBSRAD	1		

↔ Interchangeable; ≠ not Interchangeable; ← new for old; → old for new

silverhorn.co.uk

C50000 ROTARY JOINT
JOINT ROTATIF
DREHGELENKSTUECK

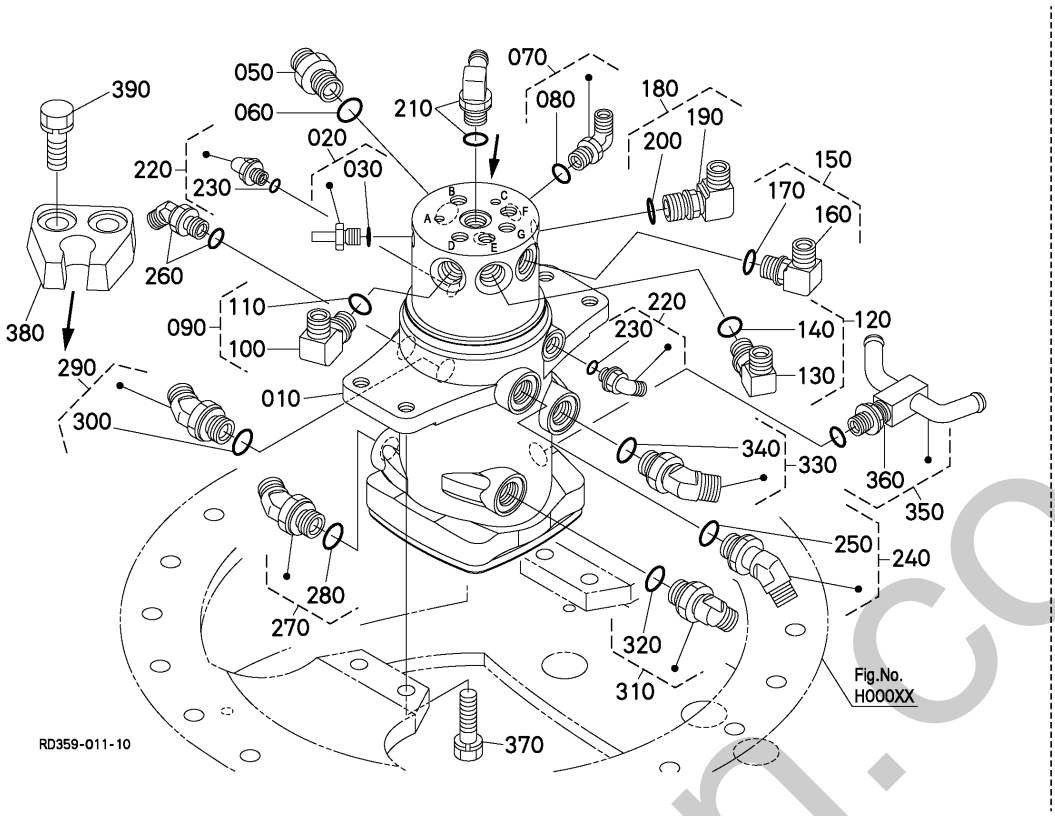

A:KX057-4

REF.No. POS.No. BILD-Nr.	PART No. REFERENCE BESELL-Nr.	PART NAME	DESIGNATION	BEZEICHNUNG	Q'TY/S.No. Q'TE/No.S. STUECK/S.Nr. A	I.C. I.C. I.C.	REMARKS REMARQUES BEMERKUNGEN
010	RD451-6230-3	ASSY JOINT,SWIVEL	ENS. RACCORD,PIVOT	GRP. DREHGELENK	1		
020	RD411-6176-0	JOINT,PIPE	RACCORD DE TUYAU	ROHRSCHALTUNG	1		
030	04817-00110	O RING	JOINT TORIQUE	O RING	1		
040	----	BLANK	BLANC	LEERE SPALTE	-		
050	68271-6342-0	ADAPTER	ADAPTATEUR	ZWISCHENSTUECK	1		
060	04817-00180	O RING	JOINT TORIQUE	O RING	1		
070	RC461-6181-0	JOINT,PIPE	RACCORD DE TUYAU	ROHRSCHALTUNG	1		
080	04817-00140	O RING	JOINT TORIQUE	O RING	1		
090	RC441-6331-0	JOINT,PIPE	RACCORD DE TUYAU	ROHRSCHALTUNG	1		
100	06115-54047	JOINT	RACCORD	SCHALTUNG	1		
110	04817-00180	O RING	JOINT TORIQUE	O RING	1		
120	RC441-6331-0	JOINT,PIPE	RACCORD DE TUYAU	ROHRSCHALTUNG	1		
130	06115-54047	JOINT	RACCORD	SCHALTUNG	1		
140	04817-00180	O RING	JOINT TORIQUE	O RING	1		
150	RC441-6331-0	JOINT,PIPE	RACCORD DE TUYAU	ROHRSCHALTUNG	1		
160	06115-54047	JOINT	RACCORD	SCHALTUNG	1		
170	04817-00180	O RING	JOINT TORIQUE	O RING	1		
180	RC441-6331-0	JOINT,PIPE	RACCORD DE TUYAU	ROHRSCHALTUNG	1		
190	06115-54047	JOINT	RACCORD	SCHALTUNG	1		
200	04817-00180	O RING	JOINT TORIQUE	O RING	1		
210	RD451-6238-0	JOINT,PIPE	RACCORD DE TUYAU	ROHRSCHALTUNG	1		
220	RB411-6376-0	JOINT,PIPE	RACCORD DE TUYAU	ROHRSCHALTUNG	2		
230	04817-00110	O RING	JOINT TORIQUE	O RING	2		
240	RD411-9259-0	JOINT,PIPE(LG-G)	RACCORD DE TUYAU	ROHRSCHALTUNG	1		
250	04817-00180	O RING	JOINT TORIQUE	O RING	1		
260	37410-3912-0	ELBOW	COUDE	KNIESTUECK	1		
270	RD451-6152-0	JOINT,PIPE(LG-G)	RACCORD DE TUYAU	ROHRSCHALTUNG	1		
280	04817-00180	O RING	JOINT TORIQUE	O RING	1		
290	RD451-6152-0	JOINT,PIPE(LG-G)	RACCORD DE TUYAU	ROHRSCHALTUNG	1		
300	04817-00180	O RING	JOINT TORIQUE	O RING	1		

↔ Interchangeable; ≠ not Interchangeable; ⟵ new for old; ⟶ old for new

enterprn.co.uk

C50000 ROTARY JOINT
JOINT ROTATIF
DREHGELENKSTUECK

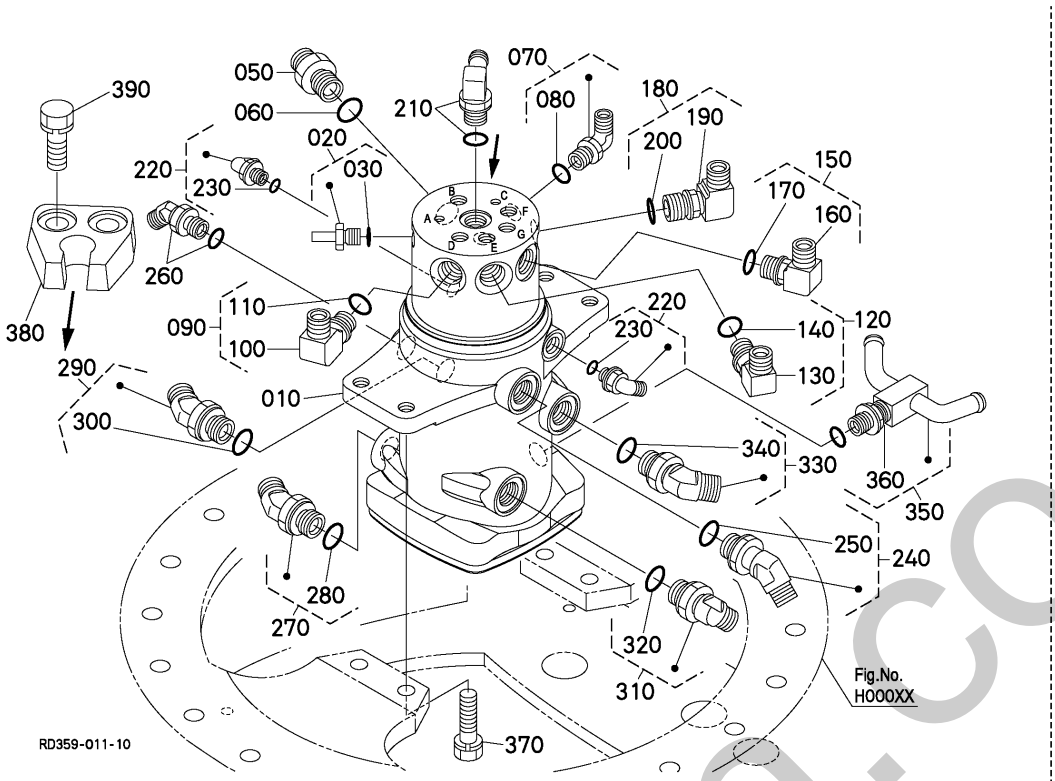

A:KX057-4

REF.No. POS.No. BILD-Nr.	PART No. REFERENCE BESELL-Nr.	PART NAME	DESIGNATION	BEZEICHNUNG	Q'TY/S.No. Q'TE/No.S. STUECK/S.Nr. A	I.C. I.C. I.C.	REMARKS REMARQUES BEMERKUNGEN
310	RD451-6152-0	JOINT,PIPE(LG-G)	RACCORD DE TUYAU	ROHRSCHALTUNG	1		
320	04817-00180	O RING	JOINT TORIQUE	O RING	1		
330	RD451-6152-0	JOINT,PIPE(LG-G)	RACCORD DE TUYAU	ROHRSCHALTUNG	1		
340	04817-00180	O RING	JOINT TORIQUE	O RING	1		
350	RD451-6397-0	JOINT,PIPE	RACCORD DE TUYAU	SCHALTUNG	1		
360	04817-00140	O RING	JOINT TORIQUE	O RING	1		
370	01138-51445	BOLT	VIS	BOLZEN	4		
380	RD451-6235-2	STOPPER	BUTEE	STOPFEN	1		
390	01138-51645	BOLT	VIS	BOLZEN	2		

↔ Interchangeable; ≠ not Interchangeable; ⟵ new for old; ⟶ old for new

silverhorn.co.uk

C50100 ROTARY JOINT (COMPONENT PARTS)
JOINT ROTATIF (PARTIES COMPOSANTES)
DREHGELENKSTUECK (EINZEL-TEIL)

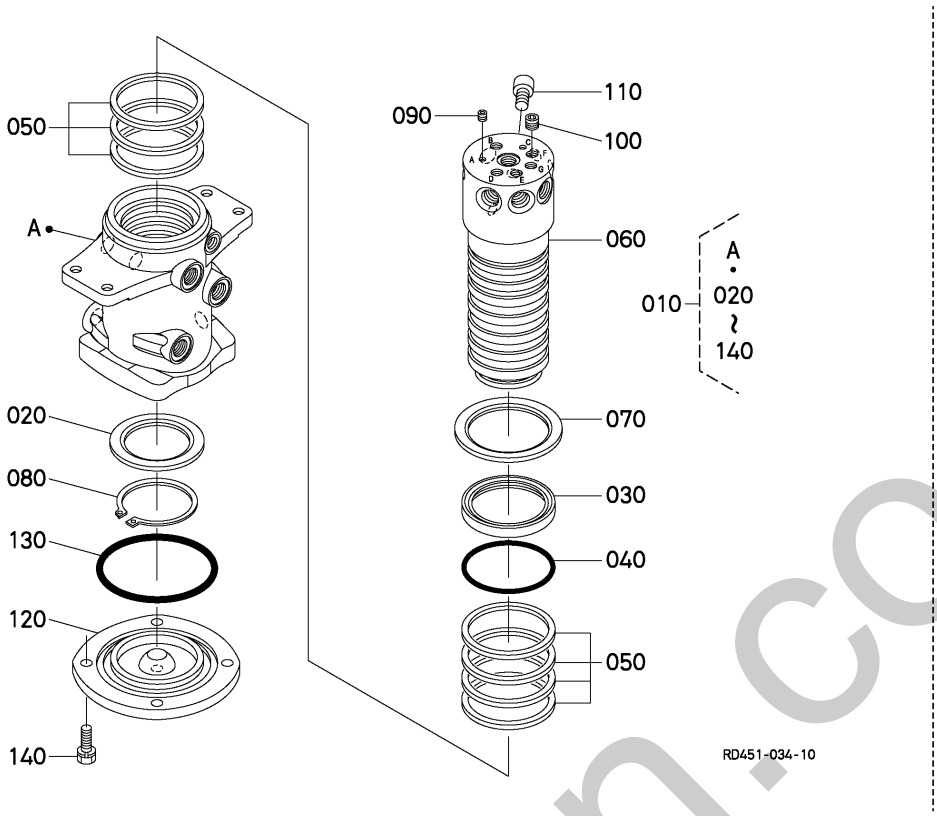

A:KX057-4

REF.No. POS.No. BILD-Nr.	PART No. REFERENCE BESELL-Nr.	PART NAME	DESIGNATION	BEZEICHNUNG	Q'TY/S.No. Q'TE/No.S. STUECK/S.Nr. A	I.C. I.C. I.C.	REMARKS REMARQUES BEMERKUNGEN
010	RD451-6230-3	ASSY JOINT,SWIVEL	ENS. RACCORD,PIVOT	GRP. DREHGELENK	1		
020	RD451-6233-0	COLLAR	COLLIER	HUELSE	1		
030	RD451-6241-0	GASKET U	JOINT U	DICHTUNG U	1		
040	04810-00900	O RING	JOINT TORIQUE	O RING	1		
050	RD809-6238-0	SEAL	JOINT ROND	DICHTUNGEN	7		
060	RD451-6232-3	SHAFT,SWIVEL JOINT	ARBRE A ROTULE	WELLE,KNOCHENGELENK	1		
070	RD451-6234-0	COLLAR	COLLIER	HUELSE	1		
080	04612-00800	CIR CLIP,EXTERNAL	CIRCLIP	SPRENGRING,AUSSEN	1		
090	68311-1335-0	PLUG	BOUCHON	STOPFEN	3		
100	68171-1117-0	PLUG	BOUCHON	STOPFEN	4		
110	RD451-6237-0	BOLT,HEX-SOC-HD	VIS	BOLZEN	1		
120	RD451-6236-0	COVER	COUVERCLE	ABDECKUNG	1		
130	RD451-6239-0	O RING	BAGUE	O RING	1		
140	01133-51025	BOLT	VIS	BOLZEN	4		

silverhorn.co.uk

⟷ Interchangeable; ≠ not Interchangeable; ⟵ new for old; ⟶ old for new

C50200 OIL TANK (1) / RESERVOIR DE HUILE (1) / OELTANK (1)

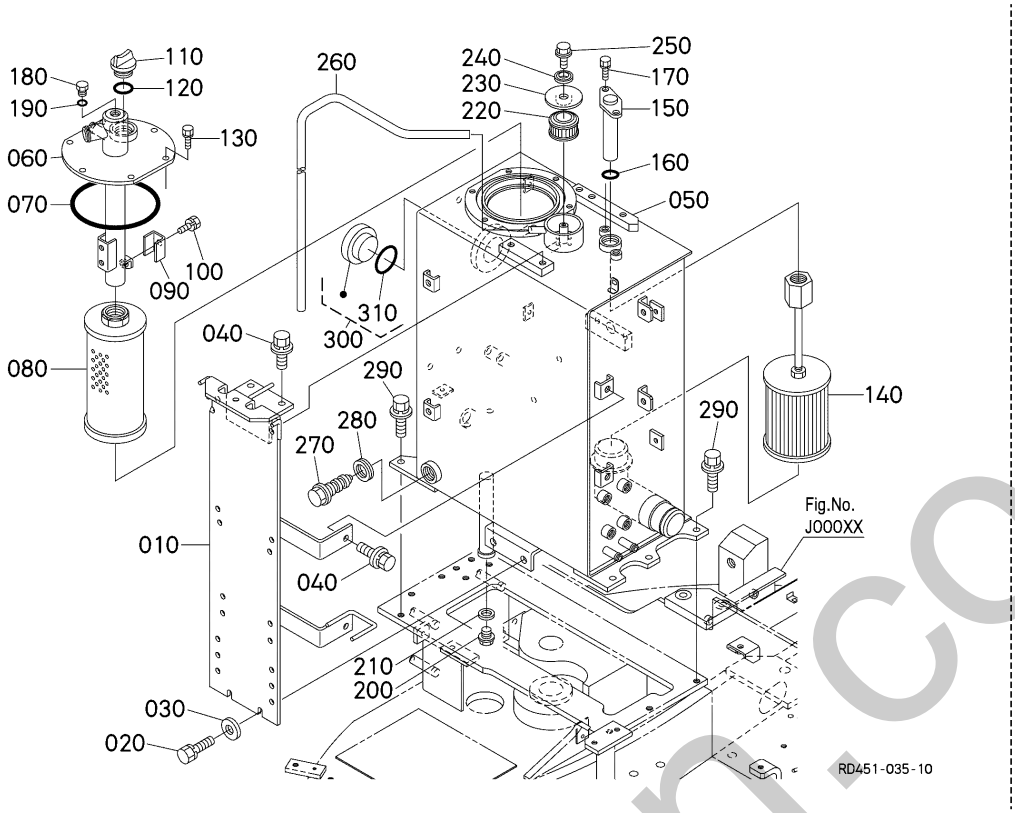

A:KX057-4

REF.No. POS.No. BILD-Nr.	PART No. REFERENCE BESELL-Nr.	PART NAME	DESIGNATION	BEZEICHNUNG	Q'TY/S.No. Q'TE/No.S. STUECK/S.Nr. A	I.C. I.C. I.C.	REMARKS REMARQUES BEMERKUNGEN
010	RD451-6116-5	BRACKET	PALIER	HALTER	1		
020	01133-51225	BOLT	VIS	BOLZEN	2		
030	04015-60120	WASHER,PLAIN	RONDELLE FREIN	SCHEIBE	2		
040	01135-51225	BOLT	VIS	BOLZEN	4		
050	RD451-6211-4	TANK,OIL	RESERVOIR A HUILE	DRUCKOELTANK	1		
060	RD451-6213-0	COVER,TANK	COUVERCLE,RESERVOIR	TANKABDECKUNG	1		
070	04810-51500	O RING	BAGUE	O RING	1		
080	RD451-6212-0	FILTER,RETURN	FILTRE DE RETOUR	FILTER	1		
090	RD411-6214-0	STOPPER	POINTEAU D'ARRET	STOPFEN	1		
100	01123-60816	BOLT	VIS	BOLZEN	1		
110	E9151-3314-0	PLUG,OIL FILLER	BOUCHON,REMPLIS.H/L	OELEINFUELLSSTOPFEN	1		
120	04816-50300	O RING	JOINT TORIQUE	O RING	1		
130	01133-51016	BOLT	VIS	BOLZEN	6		
140	RD451-6221-0	ASSY FILTER,SUCTION	ENS.FILTRE	GEP.DRUCKFILTER	1		
150	RD451-6222-0	PIN,SUCTION FILTER	GOUPILLE,FILTRE ASPIRATION	STIFT, SAUGFILTER	1		
160	04817-00250	O RING	JOINT TORIQUE	O RING	1		
170	01133-51016	BOLT	VIS	BOLZEN	2		
180	RD411-6179-0	PLUG	BOUCHON	STOPFEN	1		
190	04817-00110	O RING	JOINT TORIQUE	O RING	1		
200	06331-35016	PLUG	BOUCHON	STOPFEN	1		
210	04717-01610	WASHER,WITH RUBBER	JOINT EN CAOUTCHOUC	GUMMIUNTERLAGE	1		
220	RD411-6215-0	FILTER,BREATHER	FILTRE	FILTER	1		
230	RD411-6229-0	WASHER	RONDELLE	SCHEIBE	1		
240	04717-00810	WASHER,WITH RUBBER	JOINT EN CAOUTCHOUC	GUMMIUNTERLAGE	1		
250	01754-50812	BOLT,FLANGE	VIS DE BUTEE	FLANSCHEN-BOLZEN	1		
260	RD451-6225-0	TUBE,BREATHER	TUBE D'ASPIRATEUR	ROEHRE,ENTLUEFTER	1		
270	33740-8266-0	PLUG,MAGNET	BOUCHON	BLINDSTOPFEN	1		
280	04717-02650	WASHER,WITH RUBBER	JOINT EN CAOUTCHOUC	GUMMIUNTERLAGE	1		
290	01135-61230	BOLT	VIS	BOLZEN	6		
300	68311-6213-0	GAUGE,OIL	JAUGE D'HUILE	OELMESSSTAB	1		

↔ Interchangeable; ≠ not Interchangeable; ← new for old; → old for new

enerhorn.co.uk

C50200 OIL TANK (1)
RESERVOIR DE HUILE (1)
OELTANK (1)

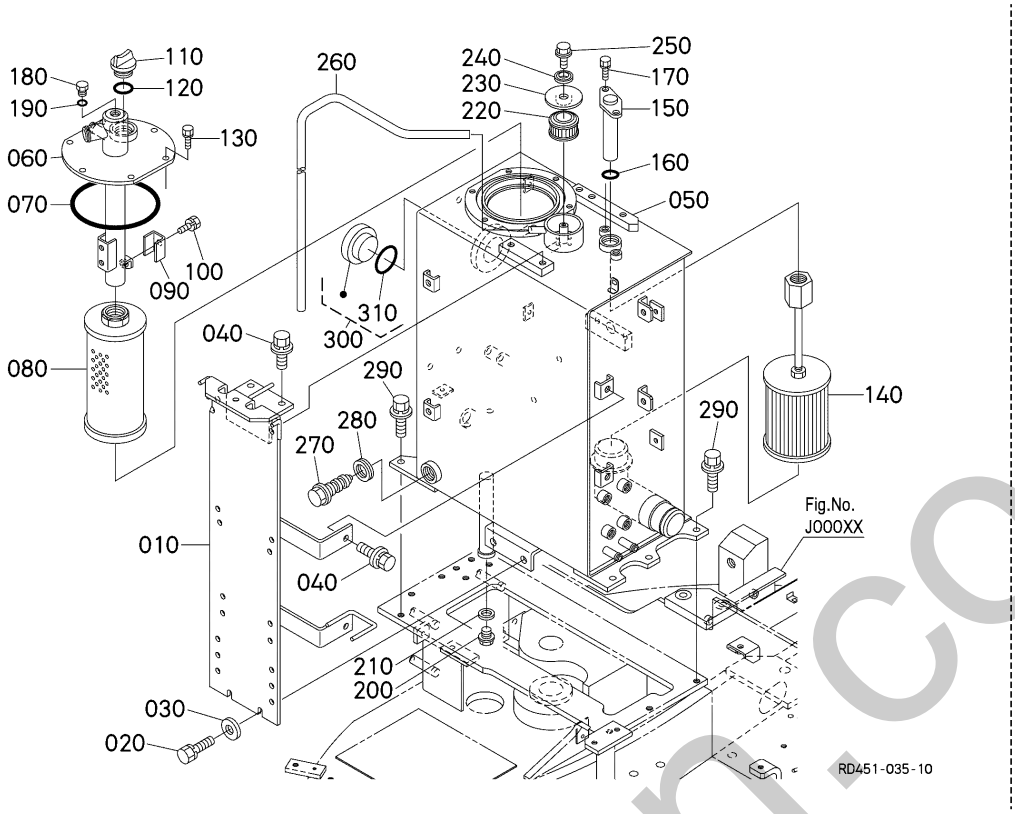

A:KX057-4

REF.No. POS.No. BILD-Nr.	PART No. REFERENCE BESELL-Nr.	PART NAME	DESIGNATION	BEZEICHNUNG	Q'TY/S.No. Q'TE/No.S. STUECK/S.Nr. A	I.C. I.C. I.C.	REMARKS REMARQUES BEMERKUNGEN
310	04817-00250	O RING	JOINT TORIQUE	O RING	1		

↔ Interchangeable; ≠ not Interchangeable; ← new for old; → old for new

silverhorn.co.uk

C50300 OIL TANK (2)
RESERVOIR DE HUILE (2)
OELTANK (2)

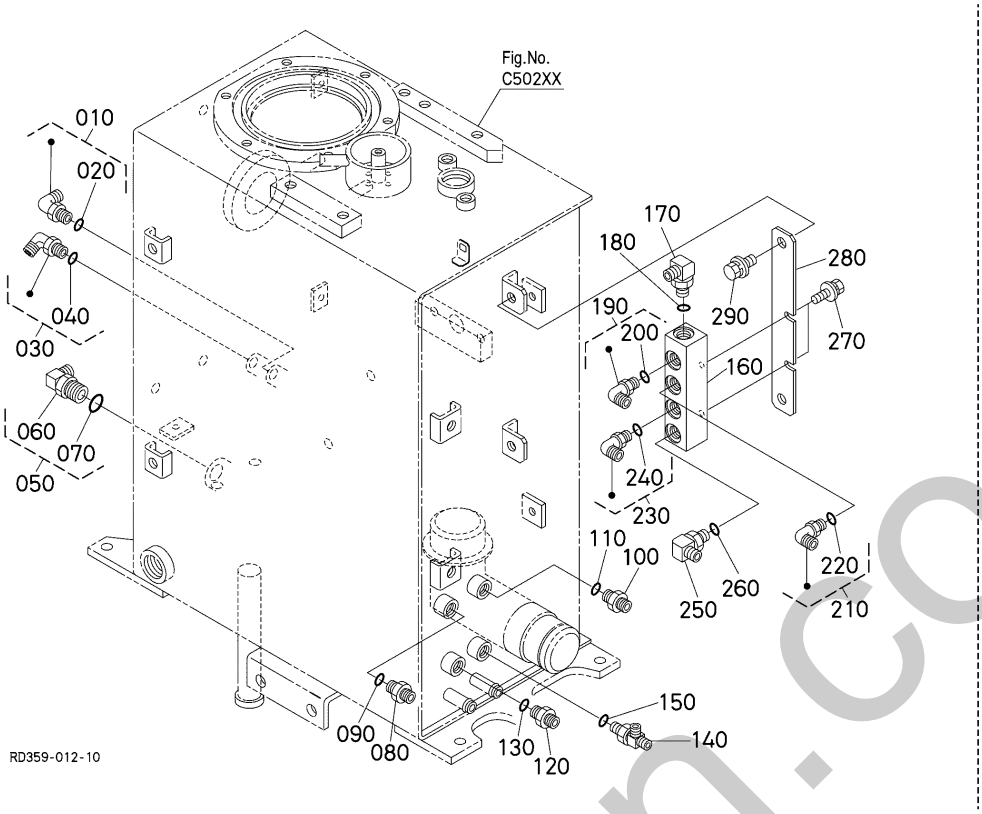

A:KX057-4

REF.No. POS.No. BILD-Nr.	PART No. REFERENCE BESELL-Nr.	PART NAME	DESIGNATION	BEZEICHNUNG	Q'TY/S.No. Q'TE/No.S. STUECK/S.Nr. A	I.C. I.C. I.C.	REMARKS REMARQUES BEMERKUNGEN
010	RB411-6376-0	JOINT,PIPE	RACCORD DE TUYAU	ROHRSCHALTUNG	1		
020	04817-00110	O RING	JOINT TORIQUE	O RING	1		
030	RB411-6376-0	JOINT,PIPE	RACCORD DE TUYAU	ROHRSCHALTUNG	1		
040	04817-00110	O RING	JOINT TORIQUE	O RING	1		
050	RC441-6331-0	JOINT,PIPE	RACCORD DE TUYAU	ROHRSCHALTUNG	1		
060	06115-54047	JOINT	RACCORD	SCHALTUNG	1		
070	04817-00180	O RING	JOINT TORIQUE	O RING	1		
080	68728-7615-0	ADAPTER	ADAPTATEUR	ZWISCHENSTUECK	1		
090	04817-00110	O RING	JOINT TORIQUE	O RING	1		
100	68728-7615-0	ADAPTER	ADAPTATEUR	ZWISCHENSTUECK	1		
110	04817-00110	O RING	JOINT TORIQUE	O RING	1		
120	68728-7615-0	ADAPTER	ADAPTATEUR	ZWISCHENSTUECK	1		
130	04817-00110	O RING	JOINT TORIQUE	O RING	1		
140	RC101-6383-0	T JOINT,PIPE(F)	ACCOUPLEMENT TUYAU F	ROHRSCHALTUNG	1		
150	04817-00110	O RING	JOINT TORIQUE	O RING	1		
160	RD451-6199-0	JOINT,BLOCK	RACCORD	SCHALTUNG	1		
170	RA021-6326-0	JOINT,PIPE	RACCORD DE TUYAU	ROHRSCHALTUNG	1		
180	04817-00110	O RING	JOINT TORIQUE	O RING	1		
190	RB411-6376-0	JOINT,PIPE	RACCORD DE TUYAU	ROHRSCHALTUNG	1		
200	04817-00110	O RING	JOINT TORIQUE	O RING	1		
210	RB411-6376-0	JOINT,PIPE	RACCORD DE TUYAU	ROHRSCHALTUNG	1		
220	04817-00110	O RING	JOINT TORIQUE	O RING	1		
230	RB411-6376-0	JOINT,PIPE	RACCORD DE TUYAU	ROHRSCHALTUNG	1		
240	04817-00110	O RING	JOINT TORIQUE	O RING	1		
250	RA021-6326-0	JOINT,PIPE	RACCORD DE TUYAU	ROHRSCHALTUNG	1		
260	04817-00110	O RING	JOINT TORIQUE	O RING	1		
270	01125-60816	BOLT	VIS	BOLZEN	2		
280	RD451-6218-0	STAY	SUPPORT	STREBE	1		
290	01135-61020	BOLT	VIS	BOLZEN	2		

⟷ Interchangeable; ≠ not Interchangeable; ⟵ new for old; ⟶ old for new

emerhorn.co.uk

C50400 OIL FILTER
FILTRE D'HUILE
OELFILTER

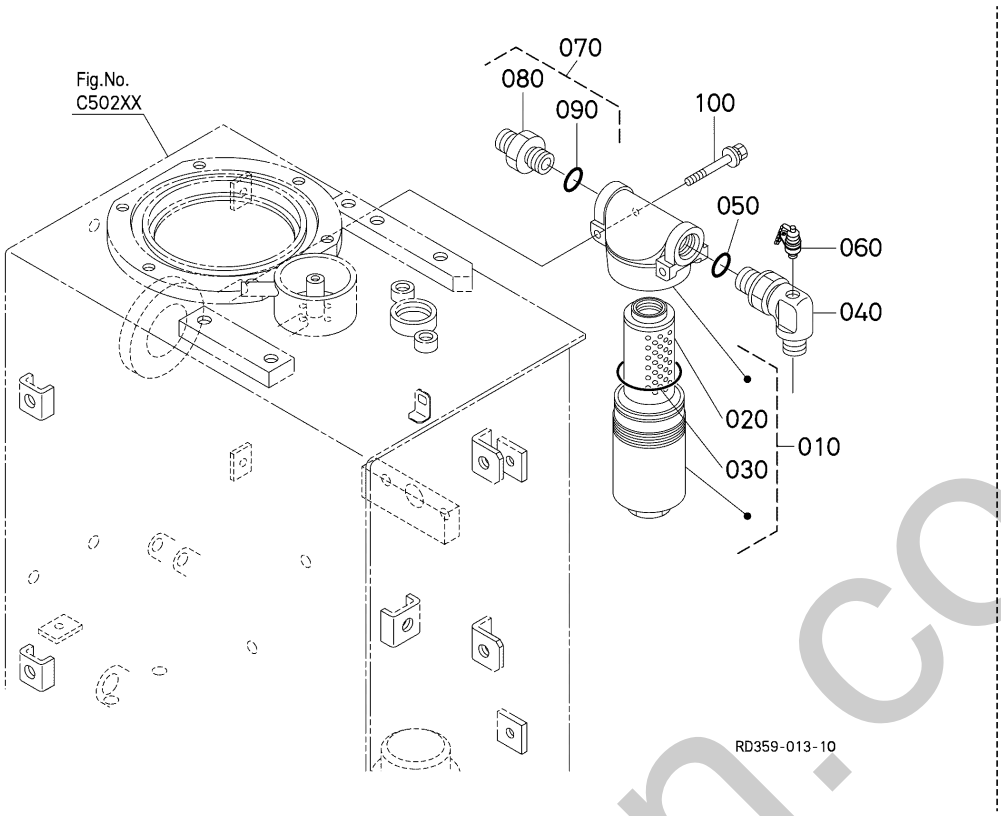

A:KX057-4

REF.No. POS.No. BILD-Nr.	PART No. REFERENCE BESELL-Nr.	PART NAME	DESIGNATION	BEZEICHNUNG	Q'TY/S.No. Q'TE/No.S. STUECK/S.Nr. A	I.C. I.C. I.C.	REMARKS REMARQUES BEMERKUNGEN
010	R1411-6492-0	ASSY FILTER,HYDRAUL.	ENS.FILTRE DE HYDRA.	GRP.FILTERHYDRAULIS.	1		
020	R1411-6493-0	ELEMENT,FILTER	ELEMENT	ELEMENT	1		
030	R1411-6494-0	O RING	JOINT TORIQUE	O RING	1		
040	RC401-6383-0	PIPE,JOINT ELBOW	TUYAU DE JOINT COUDE	SCHALTUNGBOGENROHR	1		
050	04817-00180	O RING	JOINT TORIQUE	O RING	1		
060	RG908-8644-5	ADAPTER	ADAPTATEUR	ZWISCHENSTUECK	1		
070	RC441-6328-0	JOINT,PIPE	RACCORD DE TUYAU	ROHRSCHALTUNG	1		
080	68131-6174-0	ADAPTER	ADAPTATEUR	ZWISCHENSTUECK	1		
090	04817-00180	O RING	JOINT TORIQUE	O RING	1		
100	01025-50655	BOLT	VIS	BOLZEN	2		

↔ Interchangeable; ≠ not Interchangeable; ← new for old; → old for new

silverhorn.co.uk

C60001 CONTROL VALVE (1)
DISTRIBUTEUR CONTROLE (1)
REGELUNGSVENTIL (1)

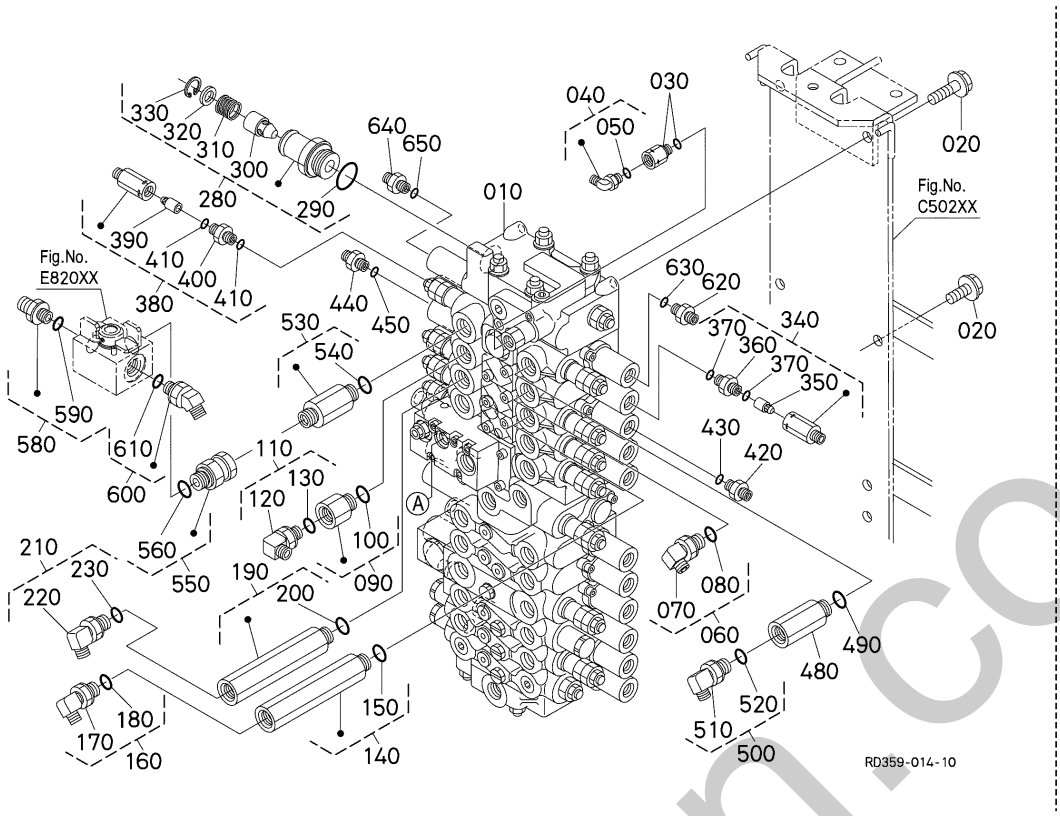

A:KX057-4

REF.No. POS.No. BILD-Nr.	PART No. REFERENCE BESELL-Nr.	PART NAME	DESIGNATION	BEZEICHNUNG	Q'TY/S.No. Q'TE/No.S. STUECK/S.Nr. A	I.C. I.C. I.C.	REMARKS REMARQUES BEMERKUNGEN
010	RD359-6118-0	ASSY VALVE,CONTROL	ENS.ROBINET DE CONT.	GRP.REGELUNGSVENTIL	1		
020	01754-51020	BOLT,FLANGE	VIS DE BUTEE	FLANSCHEN-BOLZEN	8		
030	RD551-6196-2	JOINT,PIPE	RACCORD DE TUYAU	ROHRSCHALTUNG	1		
040	RB411-6376-0	JOINT,PIPE	RACCORD DE TUYAU	ROHRSCHALTUNG	1		
050	04817-00110	O RING	JOINT TORIQUE	O RING	1		
060	RC441-6331-0	JOINT,PIPE	RACCORD DE TUYAU	ROHRSCHALTUNG	1		
070	06115-54047	JOINT	RACCORD	SCHALTUNG	1		
080	04817-00180	O RING	JOINT TORIQUE	O RING	1		
090	RP821-6193-0	JOINT,PIPE	RACCORD DE TUYAU	ROHRSCHALTANG	1		
100	04817-00180	O RING	JOINT TORIQUE	O RING	1		
110	RC441-6331-0	JOINT,PIPE	RACCORD DE TUYAU	ROHRSCHALTUNG	1		
120	06115-54047	JOINT	RACCORD	SCHALTUNG	1		
130	04817-00180	O RING	JOINT TORIQUE	O RING	1		
140	RD451-6176-0	JOINT,PIPE	RACCORD DE TUYAU	ROHRSCHALTUNG	1		
150	04817-00180	O RING	JOINT TORIQUE	O RING	1		
160	RC441-6331-0	JOINT,PIPE	RACCORD DE TUYAU	ROHRSCHALTUNG	1		
170	06115-54047	JOINT	RACCORD	SCHALTUNG	1		
180	04817-00180	O RING	JOINT TORIQUE	O RING	1		
190	RD451-6176-0	JOINT,PIPE	RACCORD DE TUYAU	ROHRSCHALTUNG	1		
200	04817-00180	O RING	JOINT TORIQUE	O RING	1		
210	RC441-6331-0	JOINT,PIPE	RACCORD DE TUYAU	ROHRSCHALTUNG	1		
220	06115-54047	JOINT	RACCORD	SCHALTUNG	1		
230	04817-00180	O RING	JOINT TORIQUE	O RING	1		
240	----	BLANK	BLANC	LEERE SPALTE	-		
250	----	BLANK	BLANC	LEERE SPALTE	-		
260	----	BLANK	BLANC	LEERE SPALTE	-		
270	----	BLANK	BLANC	LEERE SPALTE	-		
280	RD451-6185-0	ASSY VALVE,CHECK	ENS.SOUPAPE DE RETE.	GRP.REGELUNGSVENTIL	1		
290	04817-00290	O RING	JOINT TORIQUE	O RING	1		
300	RD411-6195-0	POPPET	CLAPET	VENTILKEGEL	1		

↔ Interchangeable; ≠ not Interchangeable; ← new for old; → old for new

silverhorn.co.uk

C60001 CONTROL VALVE (1)
DISTRIBUTEUR CONTROLE (1)
REGELUNGSVENTIL (1)

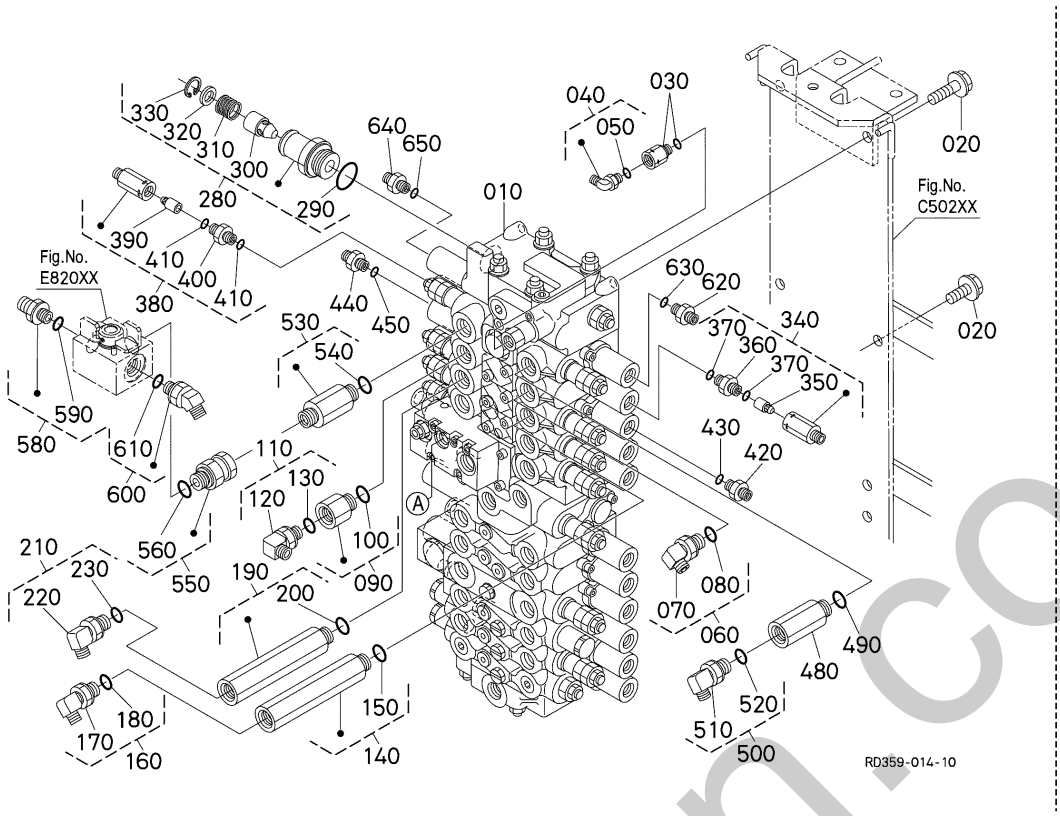

A:KX057-4

REF.No. POS.No. BILD-Nr.	PART No. REFERENCE BESELL-Nr.	PART NAME	DESIGNATION	BEZEICHNUNG	Q'TY/S.No. Q'TE/No.S. STUECK/S.Nr. A	I.C. I.C. I.C.	REMARKS REMARQUES BEMERKUNGEN
310	RD411-6196-0	SPRING	RESSORT	FEDER	1		
320	RD451-6186-0	SHIM	CALE	BEILAGE	1		
330	04611-00240	CIR CLIP,INTERNAL	CIRCLIP	SPRENGRING	1		
340	RD451-6181-0	ASSY VALVE,CHECK	ENS.SOUPAPE DE RETE.	GRP.REGELUNGSVENTIL	1		
350	RD401-6377-0	POPPET	CLAPET	VENTILKEGEL	1		
360	69254-7845-0	JOINT,PIPE	RACCORD DE TUYAU	ROHRSCHALTUNG	1		
370	04817-00110	O RING	JOINT TORIQUE	O RING	2		
380	RD451-6181-0	ASSY VALVE,CHECK	ENS.SOUPAPE DE RETE.	GRP.REGELUNGSVENTIL	1		
390	RD401-6377-0	POPPET	CLAPET	VENTILKEGEL	1		
400	69254-7845-0	JOINT,PIPE	RACCORD DE TUYAU	ROHRSCHALTUNG	1		
410	04817-00110	O RING	JOINT TORIQUE	O RING	2		
420	68728-7615-0	ADAPTER	ADAPTATEUR	ZWISCHENSTUECK	1		
430	04817-00110	O RING	JOINT TORIQUE	O RING	1		
440	68728-7615-0	ADAPTER	ADAPTATEUR	ZWISCHENSTUECK	1		
450	04817-00110	O RING	JOINT TORIQUE	O RING	1		
460	----	BLANK	BLANC	LEERE SPALTE	-		
470	----	BLANK	BLANC	LEERE SPALTE	-		
480	RD401-6375-0	JOINT,PIPE	RACCORD DE TUYAU	ROHRSCHALTUNG	1		
490	04817-00180	O RING	JOINT TORIQUE	O RING	1		
500	RC441-6331-0	JOINT,PIPE	RACCORD DE TUYAU	ROHRSCHALTUNG	1		
510	06115-54047	JOINT	RACCORD	SCHALTUNG	1		
520	04817-00180	O RING	JOINT TORIQUE	O RING	1		
530	RD451-6162-0	JOINT,PIPE	RACCORD DE TUYAU	ROHRSCHALTUNG	1		
540	04817-00180	O RING	JOINT TORIQUE	O RING	1		
550	RD451-6198-0	JOINT,PIPE	RACCORD DE TUYAU	ROHRSCHALTUNG	1		
560	04817-00180	O RING	JOINT TORIQUE	O RING	1		
570	----	BLANK	BLANC	LEERE SPALTE	-		
580	RD451-6164-0	JOINT,PIPE	RACCORD DE TUYAU	ROHRSCHALTUNG	1		
590	04817-00180	O RING	JOINT TORIQUE	O RING	1		
600	RD411-9259-0	JOINT,PIPE(LG-G)	RACCORD DE TUYAU	ROHRSCHALTUNG	1		

↔ Interchangeable; ≠ not Interchangeable; ← new for old; → old for new

silverhorn.co.uk

C60001 CONTROL VALVE (1)
DISTRIBUTEUR CONTROLE (1)
REGELUNGSVENTIL (1)

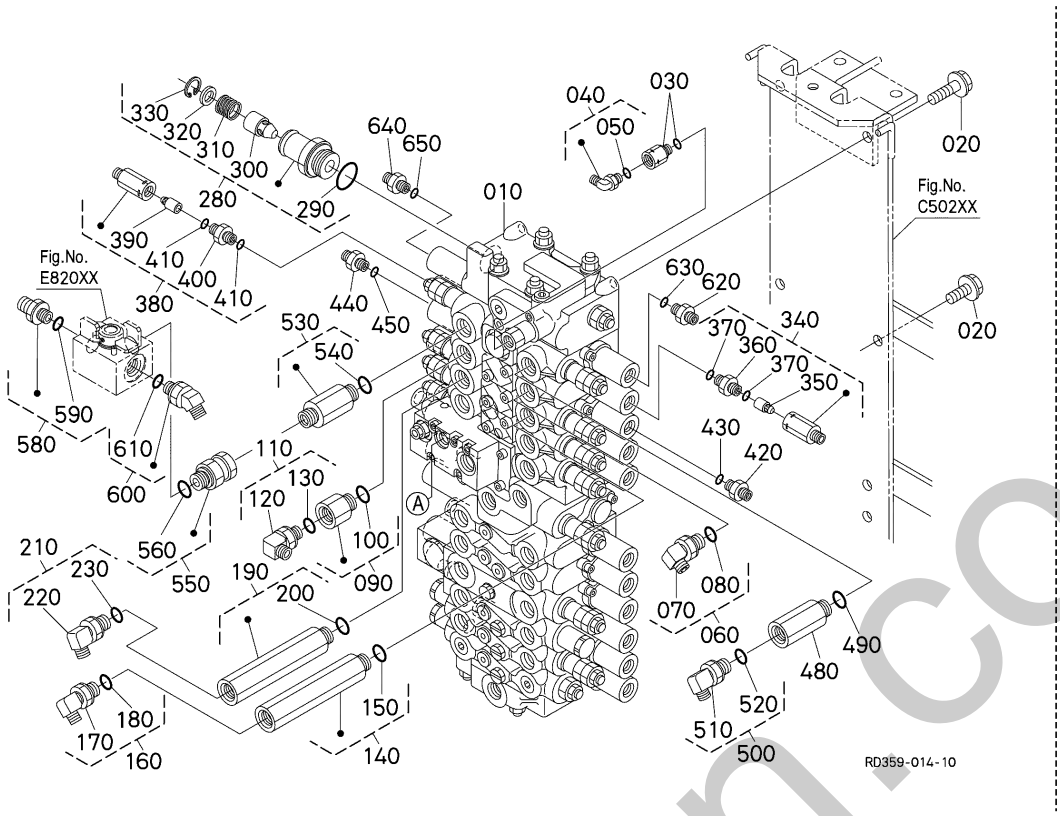

A:KX057-4

REF.No. POS.No. BILD-Nr.	PART No. REFERENCE BESELL-Nr.	PART NAME	DESIGNATION	BEZEICHNUNG	Q'TY/S.No. Q'TE/No.S. STUECK/S.Nr. A	I.C. I.C. I.C.	REMARKS REMARQUES BEMERKUNGEN
610	04817-00180	O RING	JOINT TORIQUE	O RING	1		
620	68728-7615-0	ADAPTER	ADAPTATEUR	ZWISCHENSTUECK	1		
630	04817-00110	O RING	JOINT TORIQUE	O RING	1		
640	68728-7615-0	ADAPTER	ADAPTATEUR	ZWISCHENSTUECK	1		
650	04817-00110	O RING	JOINT TORIQUE	O RING	1		

↔ Interchangeable; ≠ not Interchangeable; ⟵ new for old; ⟶ old for new

silverhorn.co.uk

C60002 CONTROL VALVE (2)
DISTRIBUTEUR CONTROLE (2)
REGELUNGSVENTIL (2)

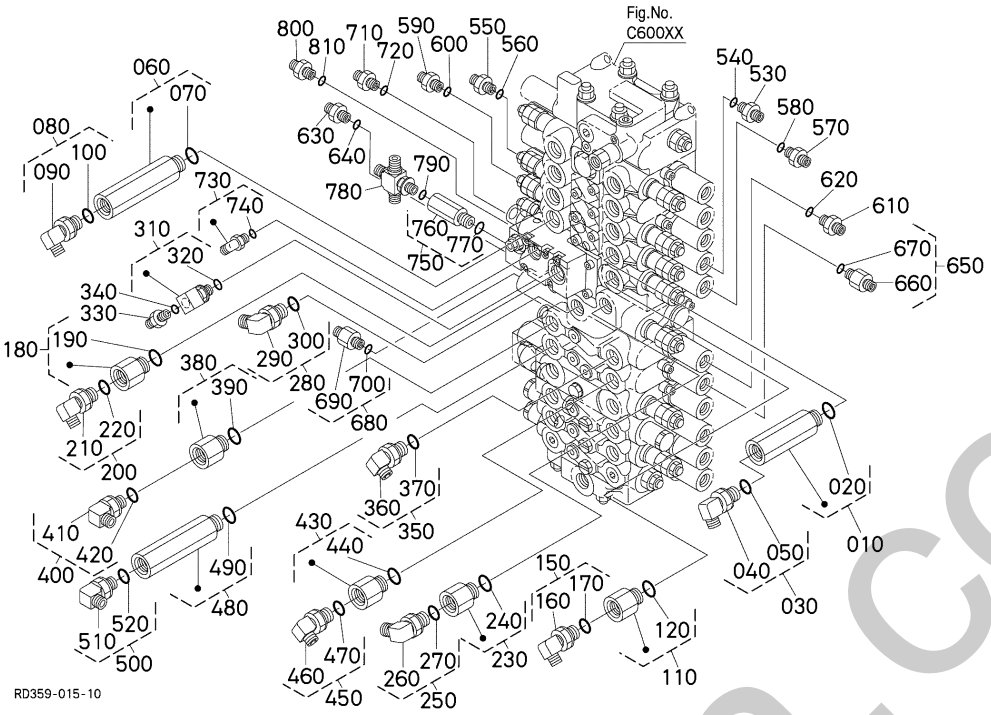

A:KX057-4

REF.No. POS.No. BILD-Nr.	PART No. REFERENCE BESELL-Nr.	PART NAME	DESIGNATION	BEZEICHNUNG	Q'TY/S.No. Q'TE/No.S. STUECK/S.Nr. A	I.C. I.C. I.C.	REMARKS REMARQUES BEMERKUNGEN
010	RD809-6185-0	JOINT,PIPE(SGG)	RACCORD DE TUYAU	ROHRSCHALTUNG	1		
020	04817-00180	O RING	JOINT TORIQUE	O RING	1		
030	RC441-6331-0	JOINT,PIPE	RACCORD DE TUYAU	ROHRSCHALTUNG	1		
040	06115-54047	JOINT	RACCORD	SCHALTUNG	1		
050	04817-00180	O RING	JOINT TORIQUE	O RING	1		
060	RD809-6185-0	JOINT,PIPE(SGG)	RACCORD DE TUYAU	ROHRSCHALTUNG	1		
070	04817-00180	O RING	JOINT TORIQUE	O RING	1		
080	RC441-6331-0	JOINT,PIPE	RACCORD DE TUYAU	ROHRSCHALTUNG	1		
090	06115-54047	JOINT	RACCORD	SCHALTUNG	1		
100	04817-00180	O RING	JOINT TORIQUE	O RING	1		
110	RP821-6193-0	JOINT,PIPE	RACCORD DE TUYAU	ROHRSCHALTANG	1		
120	04817-00180	O RING	JOINT TORIQUE	O RING	1		
130	----	BLANK	BLANC	LEERE SPALTE	-		
140	----	BLANK	BLANC	LEERE SPALTE	-		
150	RC441-6331-0	JOINT,PIPE	RACCORD DE TUYAU	ROHRSCHALTUNG	1		
160	06115-54047	JOINT	RACCORD	SCHALTUNG	1		
170	04817-00180	O RING	JOINT TORIQUE	O RING	1		
180	RP821-6193-0	JOINT,PIPE	RACCORD DE TUYAU	ROHRSCHALTANG	1		
190	04817-00180	O RING	JOINT TORIQUE	O RING	1		
200	RC441-6331-0	JOINT,PIPE	RACCORD DE TUYAU	ROHRSCHALTUNG	1		
210	06115-54047	JOINT	RACCORD	SCHALTUNG	1		
220	04817-00180	O RING	JOINT TORIQUE	O RING	1		
230	RP821-6193-0	JOINT,PIPE	RACCORD DE TUYAU	ROHRSCHALTANG	1		
240	04817-00180	O RING	JOINT TORIQUE	O RING	1		
250	RC441-6331-0	JOINT,PIPE	RACCORD DE TUYAU	ROHRSCHALTUNG	1		
260	06115-54047	JOINT	RACCORD	SCHALTUNG	1		
270	04817-00180	O RING	JOINT TORIQUE	O RING	1		
280	RC441-6331-0	JOINT,PIPE	RACCORD DE TUYAU	ROHRSCHALTUNG	1		
290	06115-54047	JOINT	RACCORD	SCHALTUNG	1		
300	04817-00180	O RING	JOINT TORIQUE	O RING	1		

↔ Interchangeable; ≠ not Interchangeable; ⟵ new for old; ⟶ old for new

silverhorn.co.uk

C60002 CONTROL VALVE (2)
DISTRIBUTEUR CONTROLE (2)
REGELUNGSVENTIL (2)

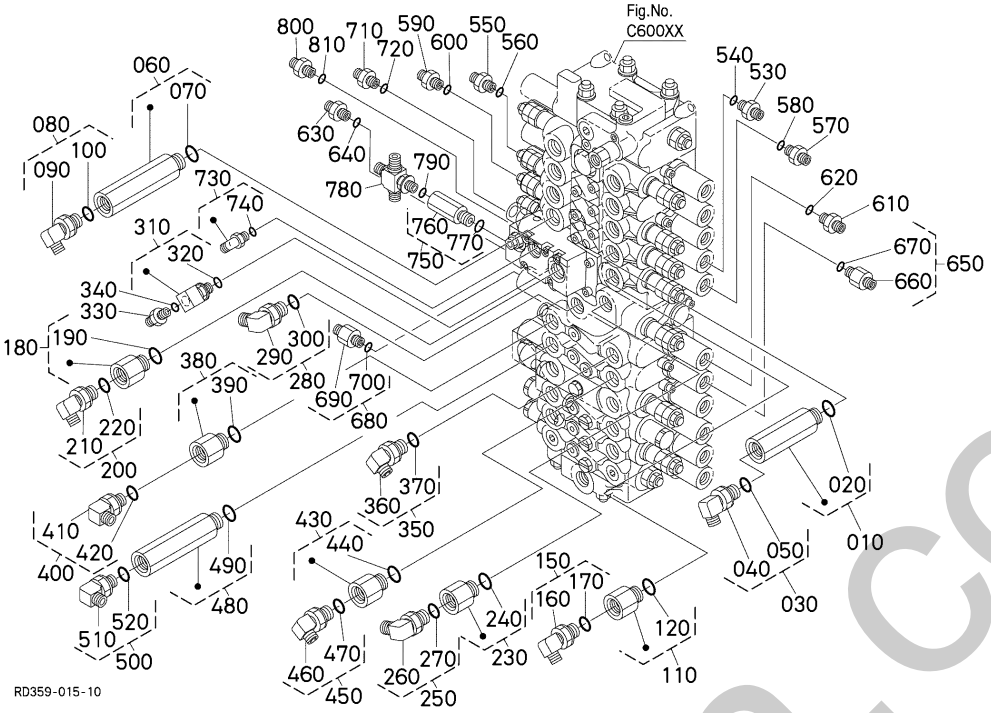

A:KX057-4

REF.No. POS.No. BILD-Nr.	PART No. REFERENCE BESELL-Nr.	PART NAME	DESIGNATION	BEZEICHNUNG	Q'TY/S.No. Q'TE/No.S. STUECK/S.Nr. A	I.C. I.C. I.C.	REMARKS REMARQUES BEMERKUNGEN
310	RP402-6192-0	JOINT,PIPE	RACCORD DE TUYAU	ROHRSCHALTUNG	1		
320	04817-00110	O RING	JOINT TORIQUE	O RING	1		
330	68728-7615-0	ADAPTER	ADAPTATEUR	ZWISCHENSTUECK	1		
340	04817-00110	O RING	JOINT TORIQUE	O RING	1		
350	RC441-6331-0	JOINT,PIPE	RACCORD DE TUYAU	ROHRSCHALTUNG	1		
360	06115-54047	JOINT	RACCORD	SCHALTUNG	1		
370	04817-00180	O RING	JOINT TORIQUE	O RING	1		
380	RP821-6193-0	JOINT,PIPE	RACCORD DE TUYAU	ROHRSCHALTANG	1		
390	04817-00180	O RING	JOINT TORIQUE	O RING	1		
400	RC441-6331-0	JOINT,PIPE	RACCORD DE TUYAU	ROHRSCHALTUNG	1		
410	06115-54047	JOINT	RACCORD	SCHALTUNG	1		
420	04817-00180	O RING	JOINT TORIQUE	O RING	1		
430	RP821-6193-0	JOINT,PIPE	RACCORD DE TUYAU	ROHRSCHALTANG	1		
440	04817-00180	O RING	JOINT TORIQUE	O RING	1		
450	RC441-6331-0	JOINT,PIPE	RACCORD DE TUYAU	ROHRSCHALTUNG	1		
460	06115-54047	JOINT	RACCORD	SCHALTUNG	1		
470	04817-00180	O RING	JOINT TORIQUE	O RING	1		
480	RD411-6383-0	JOINT,PIPE	RACCORD DE TUYAU	ROHRSCHALTANG	1		
490	04817-00180	O RING	JOINT TORIQUE	O RING	1		
500	RC441-6331-0	JOINT,PIPE	RACCORD DE TUYAU	ROHRSCHALTUNG	1		
510	06115-54047	JOINT	RACCORD	SCHALTUNG	1		
520	04817-00180	O RING	JOINT TORIQUE	O RING	1		
530	68728-7615-0	ADAPTER	ADAPTATEUR	ZWISCHENSTUECK	1		
540	04817-00110	O RING	JOINT TORIQUE	O RING	1		
550	68728-7615-0	ADAPTER	ADAPTATEUR	ZWISCHENSTUECK	1		
560	04817-00110	O RING	JOINT TORIQUE	O RING	1		
570	68728-7615-0	ADAPTER	ADAPTATEUR	ZWISCHENSTUECK	1		
580	04817-00110	O RING	JOINT TORIQUE	O RING	1		
590	68728-7615-0	ADAPTER	ADAPTATEUR	ZWISCHENSTUECK	1		
600	04817-00110	O RING	JOINT TORIQUE	O RING	1		

↔ Interchangeable; ≠ not Interchangeable; ⟵ new for old; ⟶ old for new

ernborn.co.uk

C60002 CONTROL VALVE (2)
DISTRIBUTEUR CONTROLE (2)
REGELUNGSVENTIL (2)

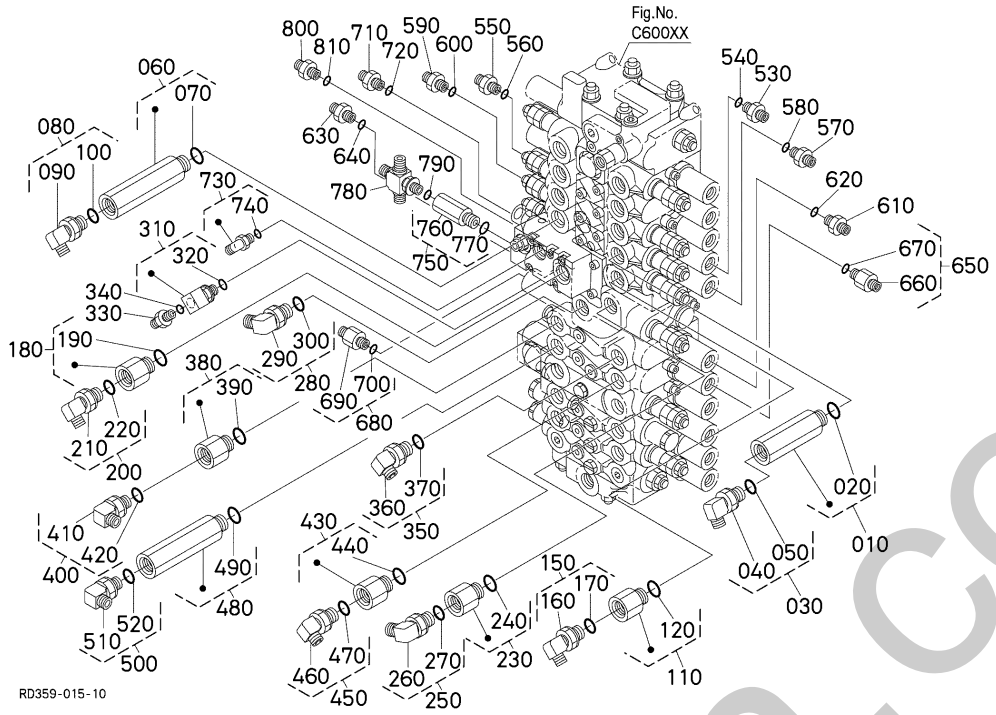

A:KX057-4

REF.No. POS.No. BILD-Nr.	PART No. REFERENCE BESELL-Nr.	PART NAME	DESIGNATION	BEZEICHNUNG	Q'TY/S.No. Q'TE/No.S. STUECK/S.Nr. A	I.C. I.C. I.C.	REMARKS REMARQUES BEMERKUNGEN
610	68728-7615-0	ADAPTER	ADAPTATEUR	ZWISCHENSTUECK	1		
620	04817-00110	O RING	JOINT TORIQUE	O RING	1		
630	68728-7615-0	ADAPTER	ADAPTATEUR	ZWISCHENSTUECK	1		
640	04817-00110	O RING	JOINT TORIQUE	O RING	1		
650	RA221-6313-0	JOINT,PIPE	RACCORD DE TUYAU	ROHRSCHALTUNG	1		
660	RA111-6313-0	JOINT,PIPE	RACCORD DE TUYAU	ROHRSCHALTUNG	1		
670	04817-00110	O RING	JOINT TORIQUE	O RING	1		
680	RA221-6313-0	JOINT,PIPE	RACCORD DE TUYAU	ROHRSCHALTUNG	1		
690	RA111-6313-0	JOINT,PIPE	RACCORD DE TUYAU	ROHRSCHALTUNG	1		
700	04817-00110	O RING	JOINT TORIQUE	O RING	1		
710	68728-7615-0	ADAPTER	ADAPTATEUR	ZWISCHENSTUECK	1		
720	04817-00110	O RING	JOINT TORIQUE	O RING	1		
730	RB411-6376-0	JOINT,PIPE	RACCORD DE TUYAU	ROHRSCHALTUNG	1		
740	04817-00110	O RING	JOINT TORIQUE	O RING	1		
750	RC441-6326-0	JOINT,PIPE	RACCORD DE TUYAU	ROHRSCHALTUNG	1		
760	RC411-6393-0	JOINT,PIPE	RACCORD DE TUYAU	ROHRSCHALTUNG	1		
770	04817-00110	O RING	JOINT TORIQUE	O RING	1		
780	RP802-6193-0	JOINT,PIPE	RACCORD DE TUYAU	ROHRSCHALTUNG	1		
790	04817-00110	O RING	JOINT TORIQUE	O RING	1		
800	68728-7615-0	ADAPTER	ADAPTATEUR	ZWISCHENSTUECK	1		
810	04817-00110	O RING	JOINT TORIQUE	O RING	1		

↔ Interchangeable; ≠ not Interchangeable; ← new for old; → old for new

enerhorn.co.uk

C60003 CONTROL VALVE (3)
DISTRIBUTEUR CONTROLE (3)
REGELUNGSVENTIL (3)

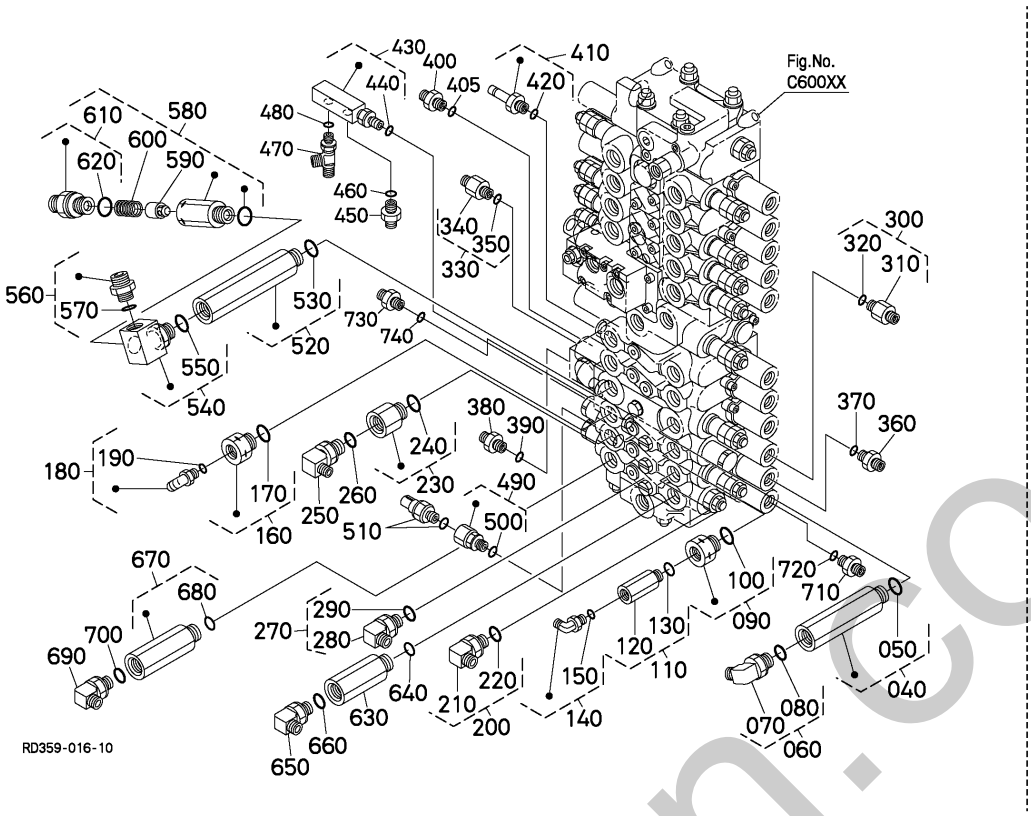

A:KX057-4

REF.No. POS.No. BILD-Nr.	PART No. REFERENCE BESELL-Nr.	PART NAME	DESIGNATION	BEZEICHNUNG	Q'TY/S.No. Q'TE/No.S. STUECK/S.Nr. A	I.C. I.C. I.C.	REMARKS REMARQUES BEMERKUNGEN
010	----	BLANK	BLANC	LEERE SPALTE	-		
020	----	BLANK	BLANC	LEERE SPALTE	-		
030	----	BLANK	BLANC	LEERE SPALTE	-		
040	RD411-6383-0	JOINT,PIPE	RACCORD DE TUYAU	ROHRSCHALTANG	1		
050	04817-00180	O RING	JOINT TORIQUE	O RING	1		
060	RC441-6331-0	JOINT,PIPE	RACCORD DE TUYAU	ROHRSCHALTUNG	1		
070	06115-54047	JOINT	RACCORD	SCHALTUNG	1		
080	04817-00180	O RING	JOINT TORIQUE	O RING	1		
090	RD451-6193-0	JOINT,PIPE	RACCORD DE TUYAU	SCHALTUNG	1		
100	04817-00180	O RING	JOINT TORIQUE	O RING	1		
110	RC441-6326-0	JOINT,PIPE	RACCORD DE TUYAU	ROHRSCHALTUNG	1		
120	RC411-6393-0	JOINT,PIPE	RACCORD DE TUYAU	ROHRSCHALTUNG	1		
130	04817-00110	O RING	JOINT TORIQUE	O RING	1		
140	RB411-6376-0	JOINT,PIPE	RACCORD DE TUYAU	ROHRSCHALTUNG	1		
150	04817-00110	O RING	JOINT TORIQUE	O RING	1		
160	RD451-6192-0	JOINT,PIPE	RACCORD DE TUYAU	SCHALTUNG	1		
170	04817-00180	O RING	JOINT TORIQUE	O RING	1		
180	RB411-6376-0	JOINT,PIPE	RACCORD DE TUYAU	ROHRSCHALTUNG	1		
190	04817-00110	O RING	JOINT TORIQUE	O RING	1		
200	RC441-6331-0	JOINT,PIPE	RACCORD DE TUYAU	ROHRSCHALTUNG	1		
210	06115-54047	JOINT	RACCORD	SCHALTUNG	1		
220	04817-00180	O RING	JOINT TORIQUE	O RING	1		
230	RP821-6193-0	JOINT,PIPE	RACCORD DE TUYAU	ROHRSCHALTANG	1		
240	04817-00180	O RING	JOINT TORIQUE	O RING	1		
250	69251-6185-0	JOINT,PIPE(LF/-F/)	RACCORD DE TUYAU	ROHRSCHALTUNG	1		
260	04817-00180	O RING	JOINT TORIQUE	O RING	1		
270	RC441-6331-0	JOINT,PIPE	RACCORD DE TUYAU	ROHRSCHALTUNG	1		
280	06115-54047	JOINT	RACCORD	SCHALTUNG	1		
290	04817-00180	O RING	JOINT TORIQUE	O RING	1		
300	RA221-6313-0	JOINT,PIPE	RACCORD DE TUYAU	ROHRSCHALTUNG	1		

↔ Interchangeable; ≠ not Interchangeable; ← new for old; → old for new

enerhorn.co.uk

C60003 CONTROL VALVE (3)
DISTRIBUTEUR CONTROLE (3)
REGELUNGSVENTIL (3)

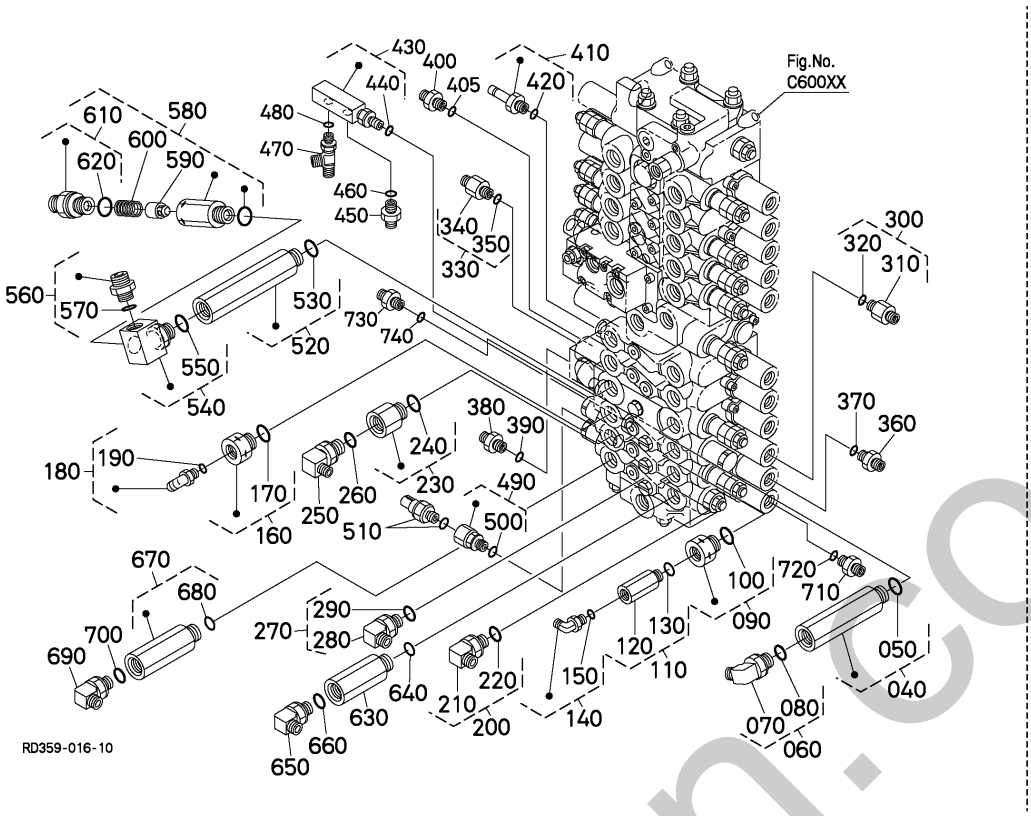

A:KX057-4

REF.No. POS.No. BILD-Nr.	PART No. REFERENCE BESELL-Nr.	PART NAME	DESIGNATION	BEZEICHNUNG	Q'TY/S.No. Q'TE/No.S. STUECK/S.Nr. A	I.C. I.C. I.C.	REMARKS REMARQUES BEMERKUNGEN
310	RA111-6313-0	JOINT,PIPE	RACCORD DE TUYAU	ROHRSCHALTUNG	1		
320	04817-00110	O RING	JOINT TORIQUE	O RING	1		
330	RA221-6313-0	JOINT,PIPE	RACCORD DE TUYAU	ROHRSCHALTUNG	1		
340	RA111-6313-0	JOINT,PIPE	RACCORD DE TUYAU	ROHRSCHALTUNG	1		
350	04817-00110	O RING	JOINT TORIQUE	O RING	1		
360	68728-7615-0	ADAPTER	ADAPTATEUR	ZWISCHENSTUECK	1		
370	04817-00110	O RING	JOINT TORIQUE	O RING	1		
380	68728-7615-0	ADAPTER	ADAPTATEUR	ZWISCHENSTUECK	1		
390	04817-00110	O RING	JOINT TORIQUE	O RING	1		
400	68728-7615-0	ADAPTER	ADAPTATEUR	ZWISCHENSTUECK	1		
405	04817-00110	O RING	JOINT TORIQUE	O RING	1		
410	RD411-6176-0	JOINT,PIPE	RACCORD DE TUYAU	ROHRSCHALTUNG	1		
420	04817-00110	O RING	JOINT TORIQUE	O RING	1		
430	RP831-6194-0	JOINT,PIPE(LGG-G)	RACCORD DE TUYAU	ROHRSCHALTUNG	1		
440	04817-00110	O RING	JOINT TORIQUE	O RING	1		
450	68728-7615-0	ADAPTER	ADAPTATEUR	ZWISCHENSTUECK	1		
460	04817-00110	O RING	JOINT TORIQUE	O RING	1		
470	RC101-6383-0	T JOINT,PIPE(F)	ACCOUPLEMENT TUYAU F	ROHRSCHALTUNG	1		
480	04817-00110	O RING	JOINT TORIQUE	O RING	1		
490	RD451-6179-0	JOINT,PIPE	RACCORD DE TUYAU	SCHALTUNG	1		
500	04817-00110	O RING	JOINT TORIQUE	O RING	1		
510	RC411-5368-0	SWITCH	INTERRUPTEUR	SCHALTER	1		
520	RD809-6185-0	JOINT,PIPE(SGG)	RACCORD DE TUYAU	ROHRSCHALTUNG	1		
530	04817-00180	O RING	JOINT TORIQUE	O RING	1		
540	RD551-6197-0	JOINT,PIPE	RACCORD DE TUYAU	SCHALTUNG	1		
550	04817-00180	O RING	JOINT TORIQUE	O RING	1		
560	RD451-6164-0	JOINT,PIPE	RACCORD DE TUYAU	ROHRSCHALTUNG	1		
570	04817-00180	O RING	JOINT TORIQUE	O RING	1		
580	RD451-6188-0	ASSY VALVE,CHECK	ENS.SOUPAPE DE RETE.	GRP.REGELUNGSVENTIL	1		
590	RD411-6191-0	POPPET	CLAPET	VENTILKEGEL	1		

↔ Interchangeable; ≠ not Interchangeable; ← new for old; → old for new

silverhorn.co.uk

C60003 CONTROL VALVE (3)
DISTRIBUTEUR CONTROLE (3)
REGELUNGSVENTIL (3)

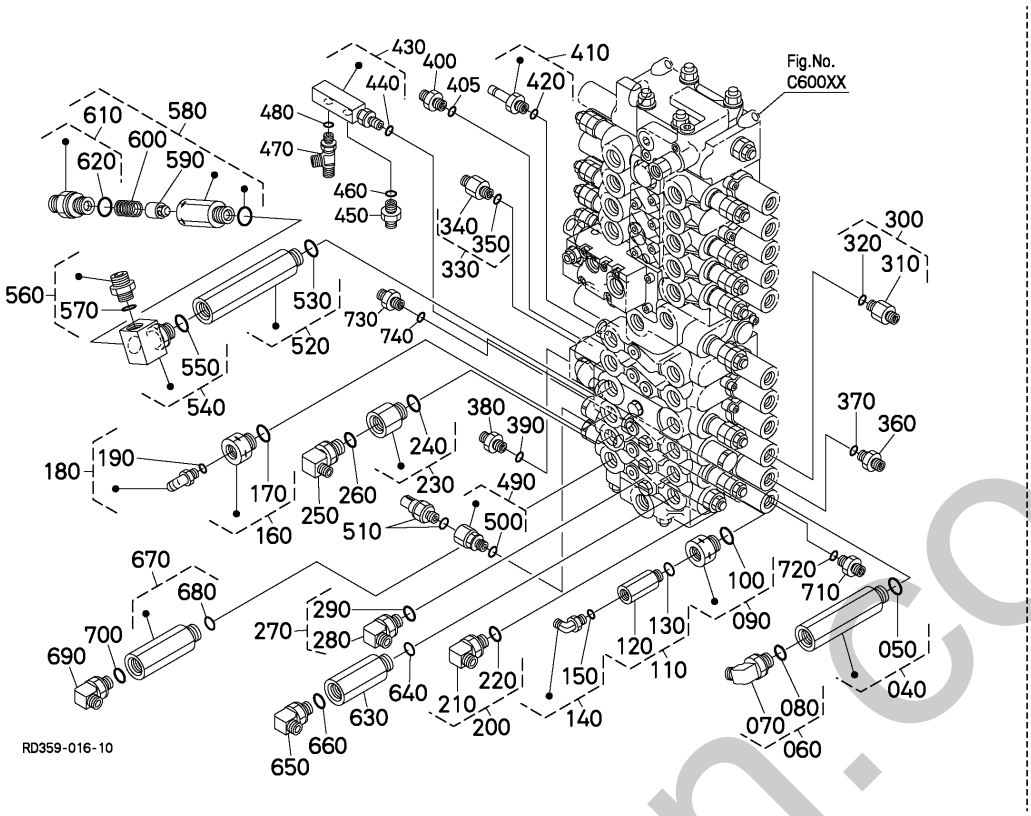

A:KX057-4

REF.No. POS.No. BILD-Nr.	PART No. REFERENCE BESELL-Nr.	PART NAME	DESIGNATION	BEZEICHNUNG	Q'TY/S.No. Q'TE/No.S. STUECK/S.Nr. A	I.C. I.C. I.C.	REMARKS REMARQUES BEMERKUNGEN
600	RD411-6192-0	SPRING	RESSORT	FEDER	1		
610	RD451-6164-0	JOINT,PIPE	RACCORD DE TUYAU	ROHRSCHALTUNG	1		
620	04817-00180	O RING	JOINT TORIQUE	O RING	1		
630	RD401-6375-0	JOINT,PIPE	RACCORD DE TUYAU	ROHRSCHALTUNG	1		x2
640	04817-00180	O RING	JOINT TORIQUE	O RING	1		x2
650	69251-6185-0	JOINT,PIPE(LF/-F/)	RACCORD DE TUYAU	ROHRSCHALTUNG	1		x2
660	04817-00180	O RING	JOINT TORIQUE	O RING	1		x2
670	RD411-6383-0	JOINT,PIPE	RACCORD DE TUYAU	ROHRSCHALTANG	1		x2
680	04817-00180	O RING	JOINT TORIQUE	O RING	1		x2
690	69251-6185-0	JOINT,PIPE(LF/-F/)	RACCORD DE TUYAU	ROHRSCHALTUNG	1		x2
700	04817-00180	O RING	JOINT TORIQUE	O RING	1		x2
710	68728-7615-0	ADAPTER	ADAPTATEUR	ZWISCHENSTUECK	1		x2
720	04817-00110	O RING	JOINT TORIQUE	O RING	1		x2
730	68728-7615-0	ADAPTER	ADAPTATEUR	ZWISCHENSTUECK	1		x2
740	04817-00110	O RING	JOINT TORIQUE	O RING	1		x2

↔ Interchangeable; ≠ not Interchangeable; ← new for old; → old for new

silverhorn.co.uk

C60100 CONTROL VALVE (COMPONENT PARTS)
DISTRIBUTEUR CONTROLE (PARTIES COMPOSANTES)
REGELUNGSVENTIL (EINZEL-TEIL)

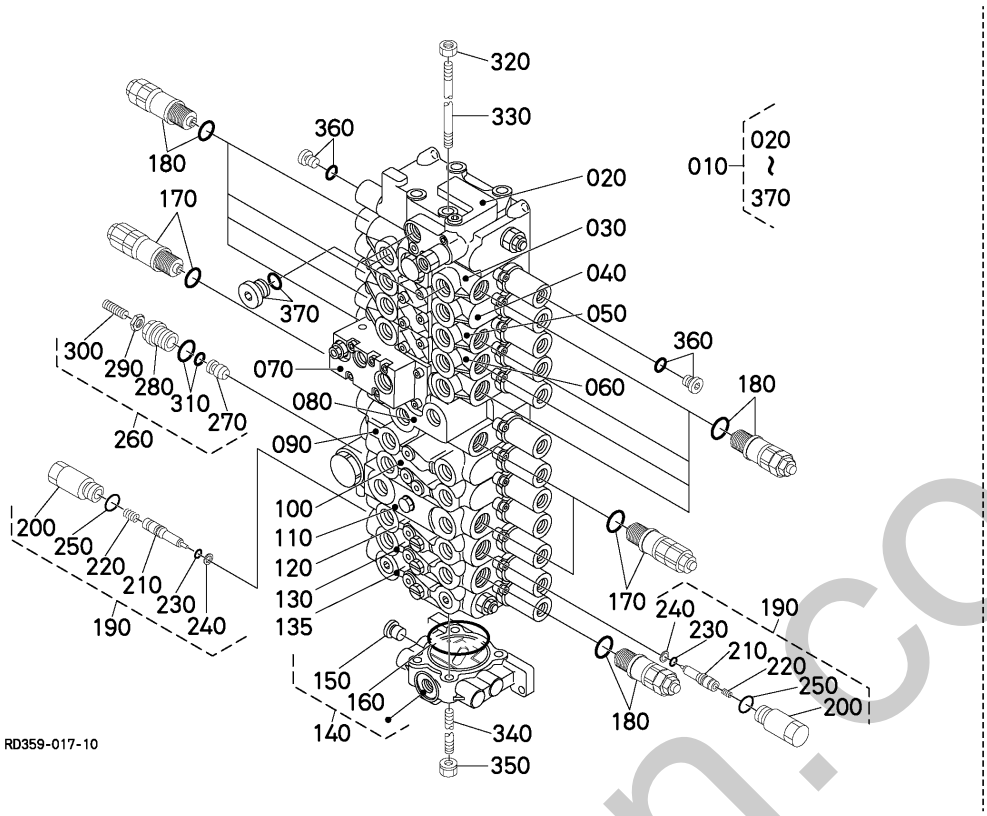

A:KX057-4

REF.No. POS.No. BILD-Nr.	PART No. REFERENCE BESELL-Nr.	PART NAME	DESIGNATION	BEZEICHNUNG	Q'TY/S.No. Q'TE/No.S. STUECK/S.Nr. A	I.C. I.C. I.C.	REMARKS REMARQUES BEMERKUNGEN
010	RD359-6118-0	ASSY VALVE,CONTROL	ENS.ROBINET DE CONT.	GRP.REGELUNGSVENTIL	1		
020	RD451-7001-0	ASSY VALVE,OUTLET	ENS.DECHAPPEMENT	GRP.AUSLASSVENTIL	1		
030	RD358-7002-0	ASSY VALVE,AX1	ENS. SOUPAPE	GRP. VENTIL	1		
040	RD451-7003-0	ASSY VALVE,SWIVEL	ENS.SOUPAPE DE BASC.	GRP.DREHENVETIL	1		
050	RD551-7004-0	ASSY VALVE,BUCKET	ENS.SOUPAPE DE GODET	GRP.KUEBELVENTIL	1		
060	RD451-7005-0	ASSY VALVE,ARM	ENS.SOUPAPE DE BRAS	GRP.ARMVENTIL	1		
070	RD358-7006-0	ASSY VALVE,BOOM	ENS.SOUPAPE FLECHE	GRP.AUSEGERVENTIL	1		
080	RD551-7007-2	ASSY VALVE	ENS.SOUPAPE	GRP.VENTIL	1		
090	RD551-7008-0	ASSY VALVE,DRIVE RH	ENS.SOUPAPE DE ENTR.	GRP.FAHRENVENTIL RS	1		
100	RD551-7009-0	ASSY VALVE,DRIVE LH	ENS.SOUPAPE DE ENTR.	GRP.FAHRENVENTIL LS	1		
110	RD551-7010-0	ASSY VALVE	ENS. SOUPAPE	GRP. VENTIL	1		
120	RD358-7011-0	ASSY VALVE,SWING	ENS.SOUPAPE DE BALA.	GRP.SCHWUNGVENTIL	1		
130	RD551-7012-0	ASSY VALVE,BLADE	ENS.SOUPAPE DE LAME	GRP.PLANIERSC.VENTIL	1		
135	RD358-7015-0	ASSY VALVE,AX2	ENS. SOUPAPE	GRP. VENTIL	1		
140	RD551-7013-0	ASSY VALVE,OUTLET	ENS.DECHAPPEMENT	GRP.AUSLASSVENTIL	1		
150	RD411-7028-0	ASSY PLUG	ENS.BOUCHON	GRP.STECKER	1		
160	04811-50700	O RING	JOINT TORIQUE	O RING	1		
170	R1511-7021-0	ASSY VALVE,RELIEF	ENS.CLAPET DE DECHA.	GRP.UEBERDRUCKVENTIL	3		
180	RD451-7020-0	ASSY VALVE,RELIEF	ENS.CLAPET DE DECHA.	GRP.UEBERDRUCKVENTIL	9		
190	RD118-7021-0	ASSY VALVE	SOUPAPE COMPLET	VENTILEINHEIT	2		
200	RD118-7048-0	PLUG	BOUCHON	STOPFEN	2		
210	RD118-7049-0	POPPET	CLAPET	VENTILKEGEL	2		
220	RD118-7051-0	SPRING	RESSORT	FRUEHLING	2		
230	RD118-7052-0	O RING	JOINT TORIQUE	O RING	2		
240	RD118-7054-0	RING,BACK UP	JOINT TEFLON	STUETZRING	2		
250	RD411-7057-0	O RING	JOINT TORIQUE	O RING	2		
260	68861-7012-0	ASSY VALVE,SHUT OFF	ENS.SOUPAPE	GRP.VENTIL	1		
270	68861-7033-0	POPPET	CLAPET	VENTILKEGEL	1		
280	68861-7034-0	PLUG	BOUCHON	STOPFEN	1		
290	68861-7035-0	NUT,LOCK	CONTRE-ECROU	MUTTER	1		

↔ Interchangeable; ≠ not Interchangeable; ← new for old; → old for new

silverhorn.co.uk

C60100 CONTROL VALVE (COMPONENT PARTS)
DISTRIBUTEUR CONTROLE (PARTIES COMPOSANTES)
REGELUNGSVENTIL (EINZEL-TEIL)

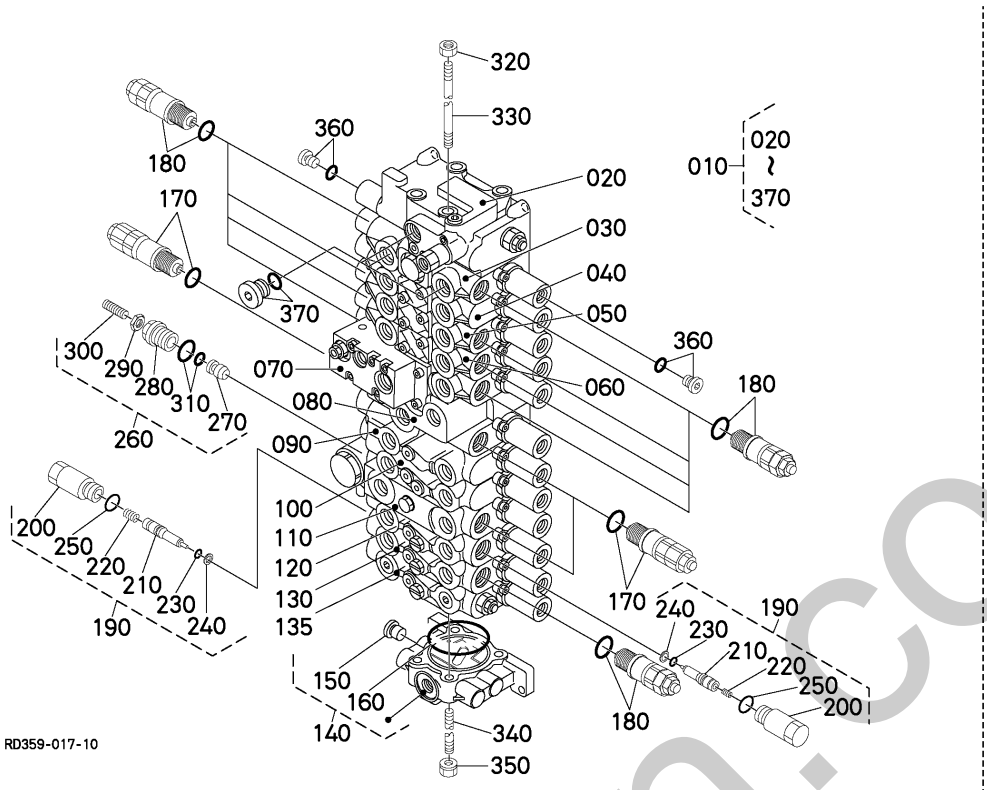

A:KX057-4

REF.No. POS.No. BILD-Nr.	PART No. REFERENCE BESELL-Nr.	PART NAME	DESIGNATION	BEZEICHNUNG	Q'TY/S.No. Q'TE/No.S. STUECK/S.Nr. A	I.C. I.C. I.C.	REMARKS REMARQUES BEMERKUNGEN
300	68861-7036-0	SCREW,SET	VIS D'ARRET	ANSCHLAGSCHRAUBE	1		
310	68811-9420-0	KIT SEAL,SHAFT VALVE	POCHETTES DE JOINT	GRP.DICHTUNGEN	1		
320	68021-8137-0	NUT	ECROU	MUTTER	4		
330	RD551-7031-0	ROD,TIE	BARRE D'ACCOUPLEMENT	SPURSTANGE	4		
340	RD551-7030-0	ROD,TIE	BARRE D'ACCOUPLEMENT	SPURSTANGE	4		
350	RD451-7032-0	NUT	ECROU	MUTTER	4		
360	RD809-7092-0	ASSY PLUG	ENS.BOUCHON	GRP.STECKER	2		
370	RP402-7062-0	ASSY PLUG	ENS.BOUCHON	GRP.STECKER	3		

↔ Interchangeable; ≠ not Interchangeable; ⟵ new for old; ⟶ old for new

silverhorn.co.uk

C60201 SPOOL SECTION (OUTLET)
SECTION DE TIRROIR (ISSUE)
SPULENSEKTION (AUSFLUSS)

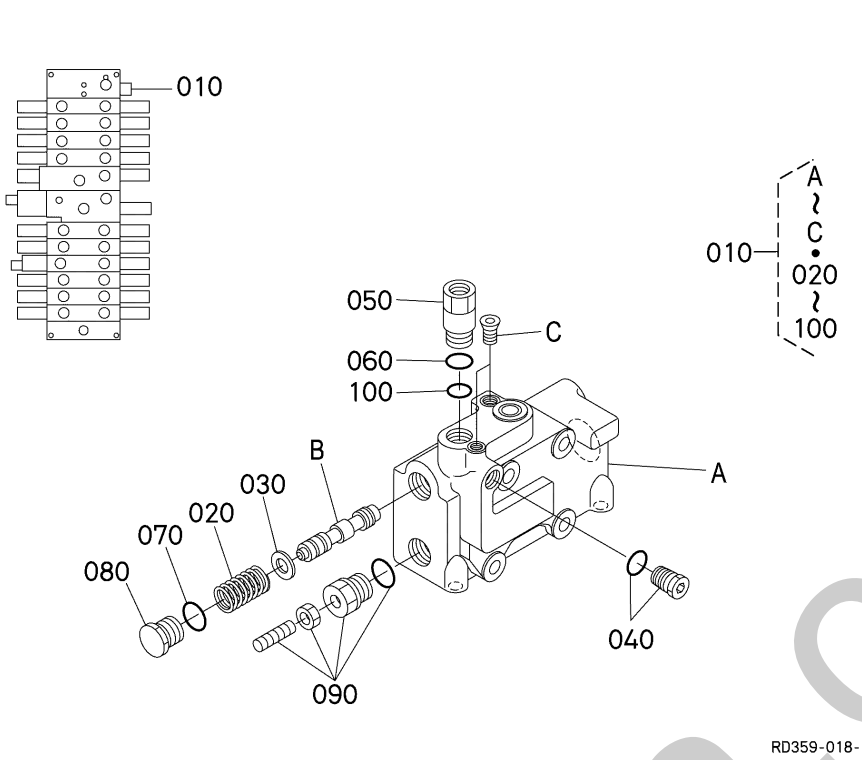

A:KX057-4

REF.No. POS.No. BILD-Nr.	PART No. REFERENCE BESELL-Nr.	PART NAME	DESIGNATION	BEZEICHNUNG	Q'TY/S.No. Q'TE/No.S. STUECK/S.Nr. A	I.C. I.C. I.C.	REMARKS REMARQUES BEMERKUNGEN
010	RD451-7001-0	ASSY VALVE,OUTLET	ENS.DECHAPPEMENT	GRP.AUSLASSVENTIL	1		
020	RD451-7036-0	SPRING	RESSORT	FEDER	1		
030	RD118-7029-0	WASHER	RONDELLE	SCHEIBE	1		
040	RD809-7091-0	ASSY PLUG	ENS.BOUCHON	GRP.STECKER	1		
050	RD451-7035-0	PLUG	BOUCHON	BOLZEN	1		
060	04817-00110	O RING	JOINT TORIQUE	O RING	1		
070	04817-00180	O RING	JOINT TORIQUE	O RING	1		
080	RD451-7042-0	PLUG	BOUCHON	BOLZEN	1		
090	RD118-7020-0	ASSY VALVE,RELIEF	ENS.CLAPET DE DECHA.	GRP.UEBERDRUCKVENTIL	1		
100	04817-00070	O RING	JOINT TORIQUE	O RING	1		

silverhorn.co.uk

↔ Interchangeable; ≠ not Interchangeable; ← new for old; → old for new

C60202 SPOOL SECTION (AX1)
SECTION DE TIRROIR (AX1)
SPULENSEKTION (AX1)

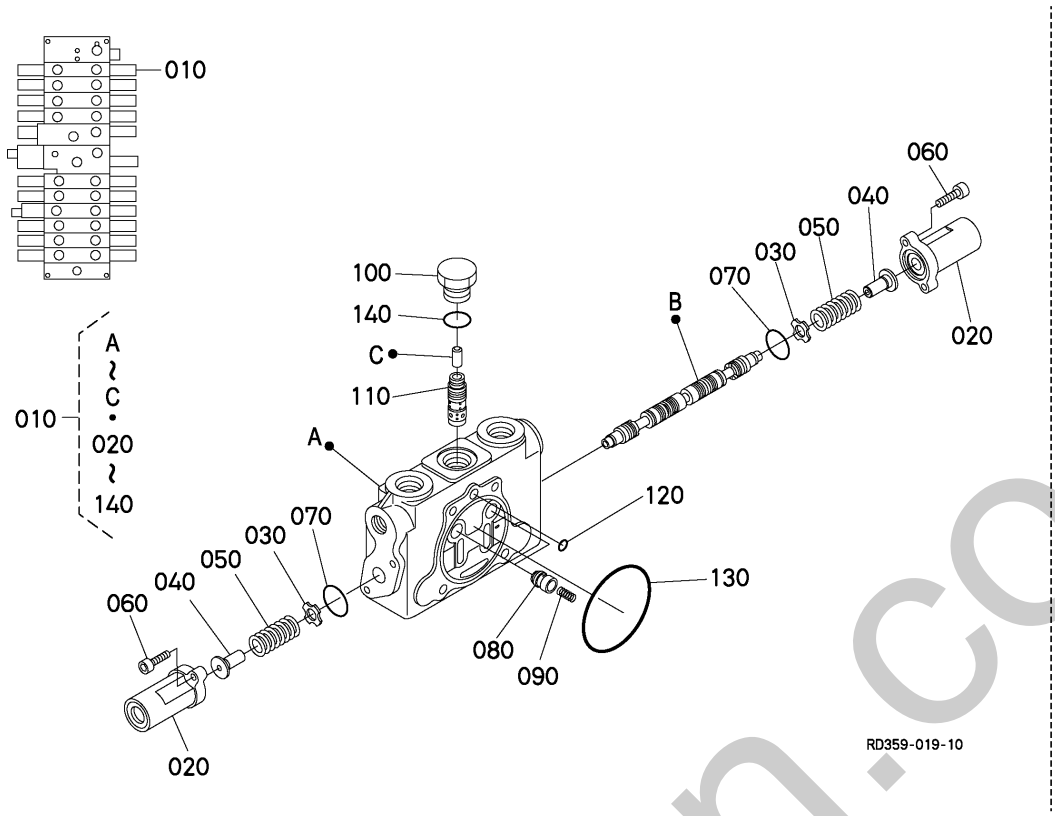

A:KX057-4

REF.No. POS.No. BILD-Nr.	PART No. REFERENCE BESELL-Nr.	PART NAME	DESIGNATION	BEZEICHNUNG	Q'TY/S.No. Q'TE/No.S. STUECK/S.Nr. A	I.C. I.C. I.C.	REMARKS REMARQUES BEMERKUNGEN
010	RD358-7002-0	ASSY VALVE,AX1	ENS. SOUPAPE	GRP. VENTIL	1		
020	RD411-7043-0	CAP	BOUCHON	KAPPE	2		
030	68311-7093-0	PLATE,SPRING	PLATEAU	FEDERPLATTE	2		
040	RD411-7039-0	SEAT,SPRING	SIEGE DU RESSORT	SITZFEDER	2		
050	RD411-7041-0	SPRING	RESSORT	FRUEHLING	2		
060	69251-7407-0	BOLT,SOCKET HEAD	BOULON DE DOUILL	BOLZEN,MANCHON	4		
070	04811-10240	O RING	JOINT TORIQUE	O RING	2		
080	RD451-7046-0	POPPET	CLAPET	VENTILKEGEL	2		
090	68493-7032-0	SPRING	RESSORT	FRUEHLING	2		
100	RD809-7051-0	PLUG	BOUCHON	STOPFEN	1		
110	RD809-7016-0	POPPET	CLAPET	VENTILKEGEL	1		
120	04817-00070	O RING	JOINT TORIQUE	O RING	1		
130	04811-50750	O RING	JOINT TORIQUE	O RING	1		
140	04817-00180	O RING	JOINT TORIQUE	O RING	1		

↔ Interchangeable; ≠ not Interchangeable; ← new for old; → old for new

silverhorn.co.uk

C60203 SPOOL SECTION (SWIVEL)
SECTION DE TIRROIR (PIVOT)
SPULENSEKTION (DREHEN)

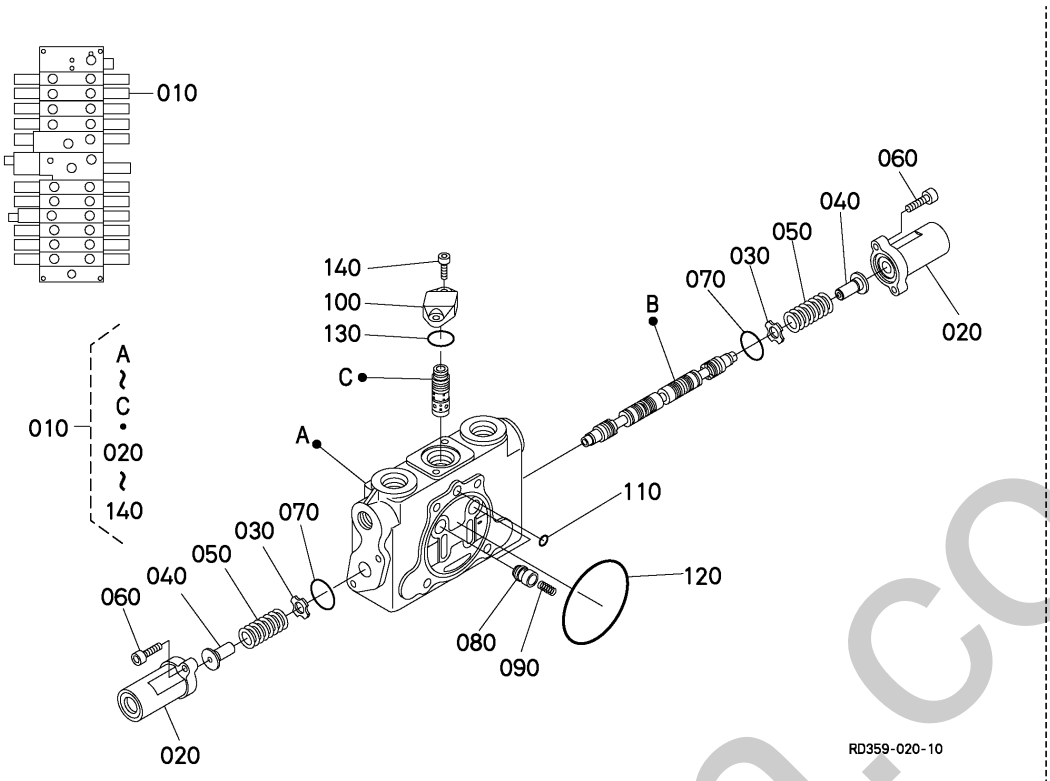

A:KX057-4

REF.No. POS.No. BILD-Nr.	PART No. REFERENCE BESELL-Nr.	PART NAME	DESIGNATION	BEZEICHNUNG	Q'TY/S.No. Q'TE/No.S. STUECK/S.Nr. A	I.C. I.C. I.C.	REMARKS REMARQUES BEMERKUNGEN
010	RD451-7003-0	ASSY VALVE,SWIVEL	ENS.SOUPAPE DE BASC.	GRP.DREHENVETIL	1		
020	RD411-7043-0	CAP	BOUCHON	KAPPE	2		
030	68311-7093-0	PLATE,SPRING	PLATEAU	FEDERPLATTE	2		
040	RD411-7039-0	SEAT,SPRING	SIEGE DU RESSORT	SITZFEDER	2		
050	RD411-7041-0	SPRING	RESSORT	FRUEHLING	2		
060	69251-7407-0	BOLT,SOCKET HEAD	BOULON DE DOUILL	BOLZEN,MANCHON	4		
070	04811-10240	O RING	JOINT TORIQUE	O RING	2		
080	RD451-7046-0	POPPET	CLAPET	VENTILKEGEL	2		
090	68493-7032-0	SPRING	RESSORT	FRUEHLING	2		
100	RD451-7037-0	FLANGE	BRIDE	FLANSCH	1		
110	04817-00070	O RING	JOINT TORIQUE	O RING	1		
120	04811-50750	O RING	JOINT TORIQUE	O RING	1		
130	04817-00220	O RING	JOINT TORIQUE	O RING	1		
140	RP401-7913-0	BOLT,SOCKET HEAD	BOULON	BOLZEN	2		

↔ Interchangeable; ≠ not Interchangeable; ← new for old; → old for new

silverhorn.co.uk

C60204 SPOOL SECTION (BUCKET)
SECTION DE TIRROIR (GODET)
SPULENSEKTION (KUEBEL)

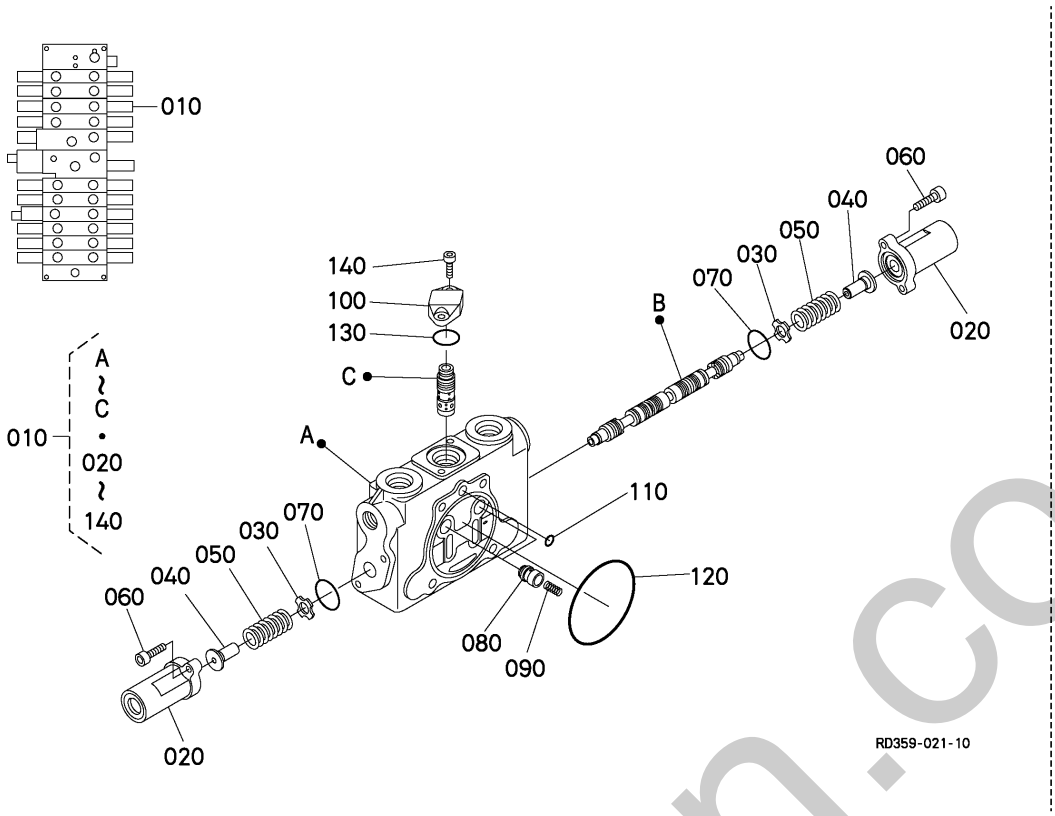

A:KX057-4

REF.No. POS.No. BILD-Nr.	PART No. REFERENCE BESELL-Nr.	PART NAME	DESIGNATION	BEZEICHNUNG	Q'TY/S.No. Q'TE/No.S. STUECK/S.Nr. A	I.C. I.C. I.C.	REMARKS REMARQUES BEMERKUNGEN
010	RD551-7004-0	ASSY VALVE,BUCKET	ENS.SOUPAPE DE GODET	GRP.KUEBELVENTIL	1		
020	RD411-7043-0	CAP	BOUCHON	KAPPE	2		
030	68311-7093-0	PLATE,SPRING	PLATEAU	FEDERPLATTE	2		
040	RD411-7039-0	SEAT,SPRING	SIEGE DU RESSORT	SITZFEDER	2		
050	RD411-7041-0	SPRING	RESSORT	FRUEHLING	2		
060	69251-7407-0	BOLT,SOCKET HEAD	BOULON DE DOUILL	BOLZEN,MANCHON	4		
070	04811-10240	O RING	JOINT TORIQUE	O RING	2		
080	RD451-7046-0	POPPET	CLAPET	VENTILKEGEL	2		
090	68493-7032-0	SPRING	RESSORT	FRUEHLING	2		
100	RD451-7037-0	FLANGE	BRIDE	FLANSCH	1		
110	04817-00070	O RING	JOINT TORIQUE	O RING	1		
120	04811-50750	O RING	JOINT TORIQUE	O RING	1		
130	04817-00220	O RING	JOINT TORIQUE	O RING	1		
140	RP401-7913-0	BOLT,SOCKET HEAD	BOULON	BOLZEN	2		

↔ Interchangeable; ≠ not Interchangeable; ← new for old; → old for new

silverhorn.co.uk

C60205 SPOOL SECTION (ARM)
SECTION DE TIRROIR (BRAS)
SPULENSEKTION (ARM)

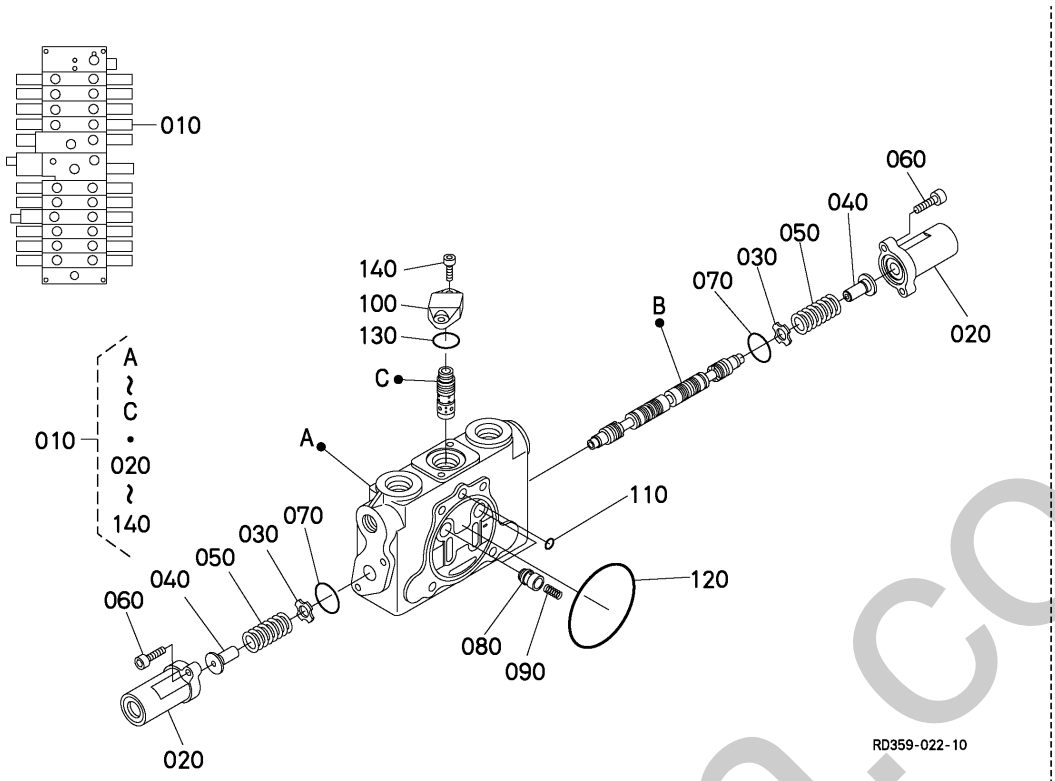

A:KX057-4

REF.No. POS.No. BILD-Nr.	PART No. REFERENCE BESELL-Nr.	PART NAME	DESIGNATION	BEZEICHNUNG	Q'TY/S.No. Q'TE/No.S. STUECK/S.Nr. A	I.C. I.C. I.C.	REMARKS REMARQUES BEMERKUNGEN
010	RD451-7005-0	ASSY VALVE,ARM	ENS.SOUPAPE DE BRAS	GRP.ARMVENTIL	1		
020	RD411-7043-0	CAP	BOUCHON	KAPPE	2		
030	68311-7093-0	PLATE,SPRING	PLATEAU	FEDERPLATTE	2		
040	RD411-7039-0	SEAT,SPRING	SIEGE DU RESSORT	SITZFEDER	2		
050	RD411-7041-0	SPRING	RESSORT	FRUEHLING	2		
060	69251-7407-0	BOLT,SOCKET HEAD	BOULON DE DOUILL	BOLZEN,MANCHON	4		
070	04811-10240	O RING	JOINT TORIQUE	O RING	2		
080	RD451-7046-0	POPPET	CLAPET	VENTILKEGEL	2		
090	68493-7032-0	SPRING	RESSORT	FRUEHLING	2		
100	RD451-7037-0	FLANGE	BRIDE	FLANSCH	1		
110	04817-00070	O RING	JOINT TORIQUE	O RING	1		
120	04811-50750	O RING	JOINT TORIQUE	O RING	1		
130	04817-00220	O RING	JOINT TORIQUE	O RING	1		
140	RP401-7913-0	BOLT,SOCKET HEAD	BOULON	BOLZEN	2		

↔ Interchangeable; ≠ not Interchangeable; ← new for old; → old for new

silverhorn.co.uk

C60206 SPOOL SECTION (BOOM)
SECTION DE TIRROIR (FLECHE)
SPULENSEKTION (AUSLEGER)

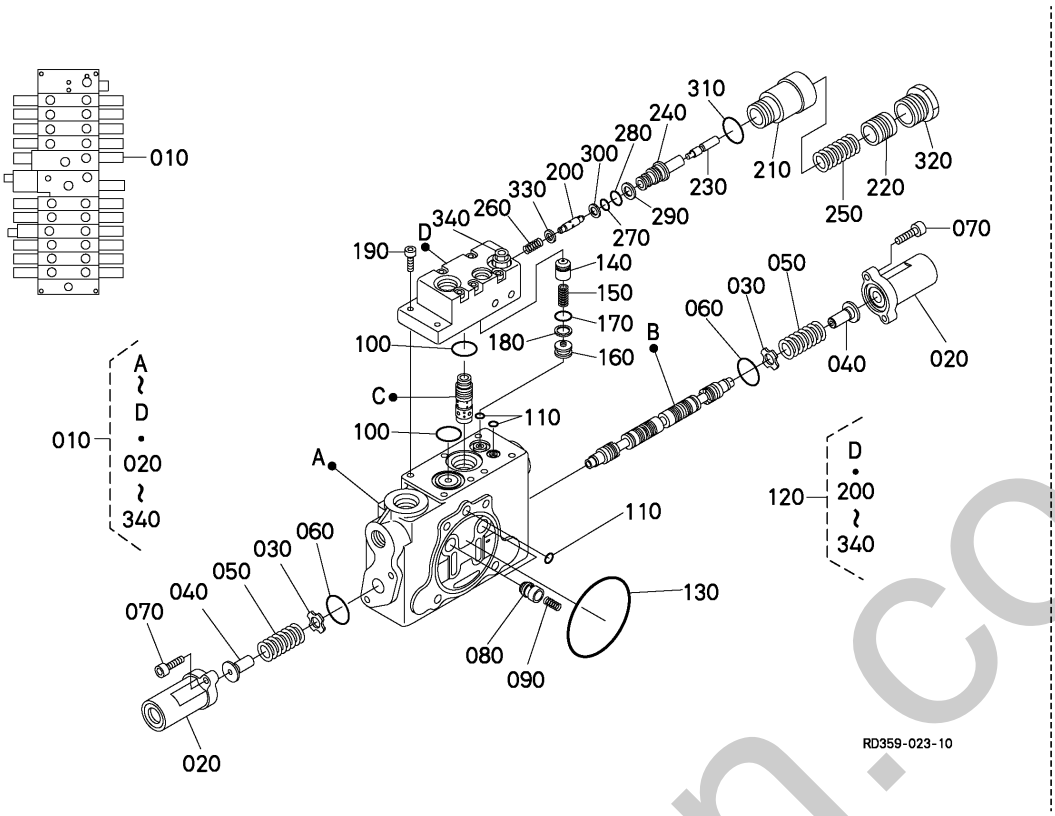

A:KX057-4

REF.No. POS.No. BILD-Nr.	PART No. REFERENCE BESELL-Nr.	PART NAME	DESIGNATION	BEZEICHNUNG	Q'TY/S.No. Q'TE/No.S. STUECK/S.Nr. A	I.C. I.C. I.C.	REMARKS REMARQUES BEMERKUNGEN
010	RD358-7006-0	ASSY VALVE,BOOM	ENS.SOUPAPE FLECHE	GRP.AUSEGERVENTIL	1		
020	RD411-7043-0	CAP	BOUCHON	KAPPE	2		
030	68311-7093-0	PLATE,SPRING	PLATEAU	FEDERPLATTE	2		
040	RD411-7039-0	SEAT,SPRING	SIEGE DU RESSORT	SITZFEDER	2		
050	RD411-7041-0	SPRING	RESSORT	FRUEHLING	2		
060	04811-10240	O RING	JOINT TORIQUE	O RING	2		
070	69251-7407-0	BOLT,SOCKET HEAD	BOULON DE DOUILL	BOLZEN,MANCHON	6		
080	RD451-7046-0	POPPET	CLAPET	VENTILKEGEL	2		
090	68493-7032-0	SPRING	RESSORT	FRUEHLING	2		
100	04817-00220	O RING	JOINT TORIQUE	O RING	2		
110	04817-00070	O RING	JOINT TORIQUE	O RING	3		
120	RD451-7045-0	ASSY VALVE,BOOM LOCK	ENS.SOUPAPE VERROUI.	GRP.AUSLEGER.-VENTIL	1		
130	04811-50750	O RING	JOINT TORIQUE	O RING	1		
140	RD411-7046-0	POPPET	CLAPET	VENTILKEGEL	1		
150	RC101-7053-0	SPRING	RESSORT	FEDER	1		
160	RD451-7047-0	SPACER	ENTRETOISE	DISTANZSCHEIBE	1		
170	04816-06120	O RING	JOINT TORIQUE	O RING	1		
180	RD411-7055-0	RING,BACK UP	JOINT TEFLON	STUETZRING	1		
190	01311-10645	BOLT,HEX-SOC-HD	VIS	BOLZEN	5		
200	RD411-7048-0	POPPET	CLAPET	VENTILKEGEL	1		
210	RD411-7049-0	PLUG	BOUCHON	STOPFEN	1		
220	RD518-7051-0	PISTON	PISTON	KOLBEN	1		
230	RD411-7052-0	SPOOL	TIROIR	SPULE	1		
240	RD411-7053-0	SLEEVE	MANCHON	MUFFE	1		
250	RD411-7054-0	SPRING	RESSORT	FRUEHLING	1		
260	RD411-7056-0	SPRING	RESSORT	FRUEHLING	1		
270	04816-00090	O RING	JOINT TORIQUE	O RING	1		
280	04816-06100	O RING	JOINT TORIQUE	O RING	1		
290	RP811-7057-0	RING,BACK UP	JOINT TEFLON	STUETZRING	1		
300	RP811-7056-0	RING,BACK UP	JOINT TEFLON	STUETZRING	1		

↔ Interchangeable; ≠ not Interchangeable; ← new for old; → old for new

ernborn.co.uk

C60206 SPOOL SECTION (BOOM)
SECTION DE TIRROIR (FLECHE)
SPULENSEKTION (AUSLEGER)

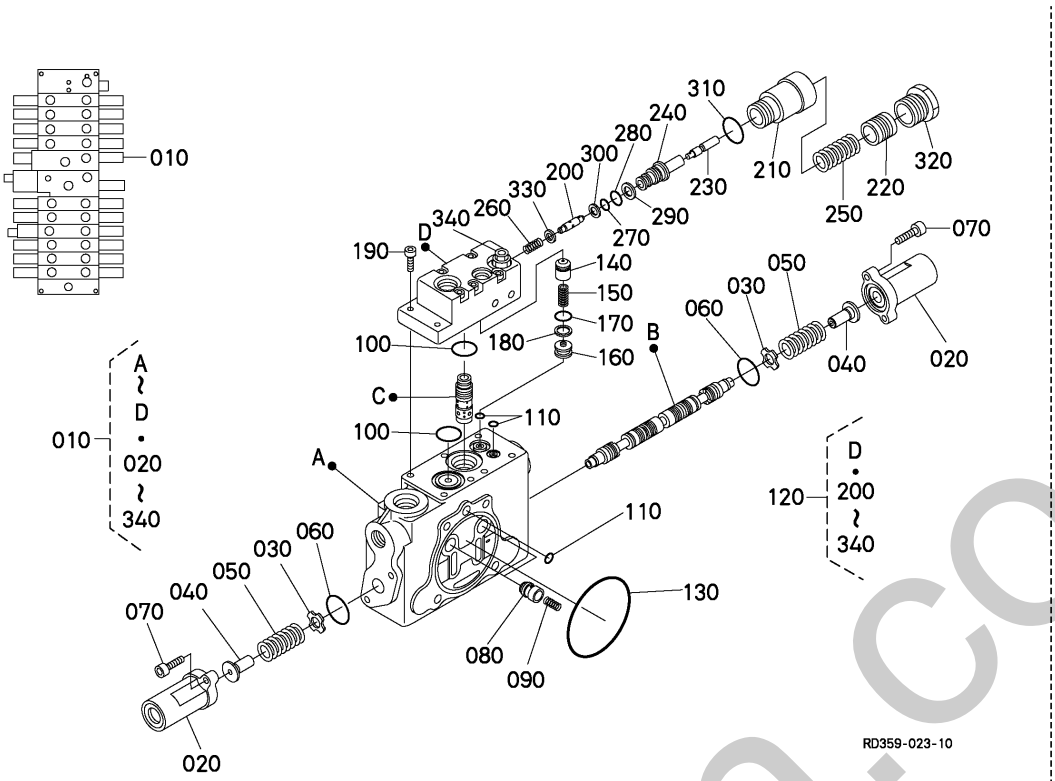

A:KX057-4

REF.No. POS.No. BILD-Nr.	PART No. REFERENCE BESELL-Nr.	PART NAME	DESIGNATION	BEZEICHNUNG	Q'TY/S.No. Q'TE/No.S. STUECK/S.Nr. A	I.C. I.C. I.C.	REMARKS REMARQUES BEMERKUNGEN
310	RD411-7057-0	O RING	JOINT TORIQUE	O RING	1		
320	RC101-7061-0	ASSY PLUG	ENS.BOUCHON	GRP.STECKER	1		
330	RD411-7058-0	SEAT,SPRING	SIEGE DU RESSORT	SITZFEDER	1		
340	RD451-7061-0	ASSY VALVE	SOUPAPE COMPLET	VENTILEINHEIT	1		

silverhorn.co.uk

↔ Interchangeable; ≠ not Interchangeable; ← new for old; → old for new

C60207 SPOOL SECTION (TRAVEL INDEPENDENCE)
SECTION DE TIRROIR (DEPLACEMENT INDEPENDANCE)
SPULENSEKTION (FAHREN UNABHANGIGKEIT)

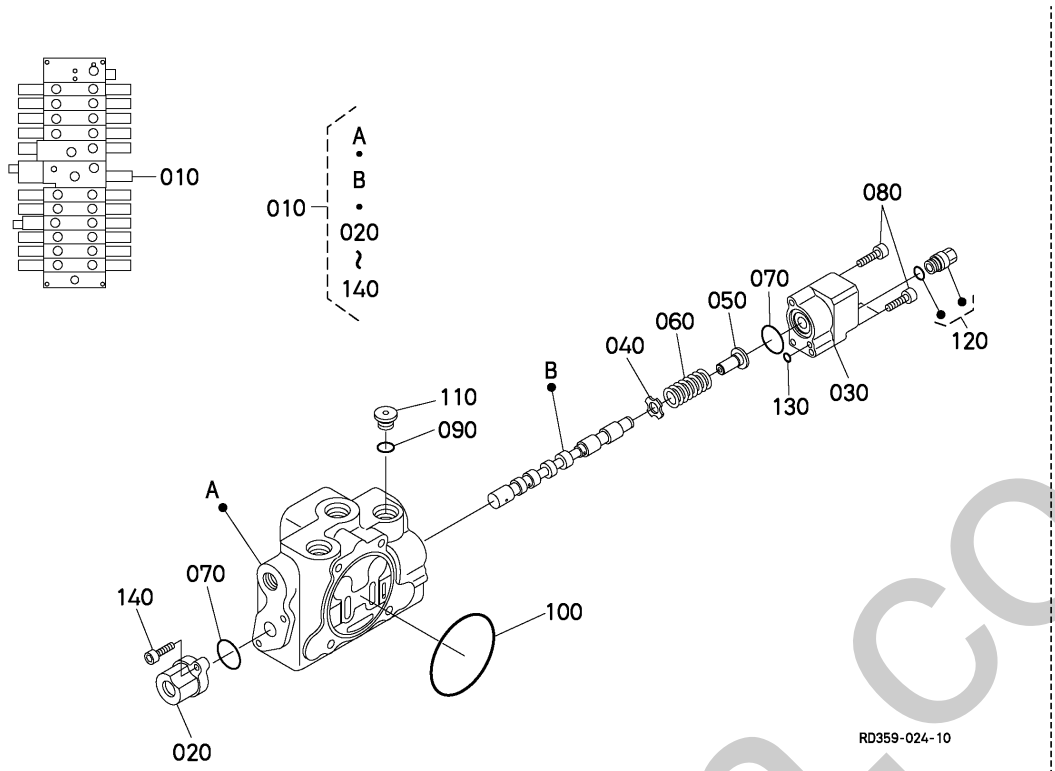

A:KX057-4

REF.No. POS.No. BILD-Nr.	PART No. REFERENCE BESELL-Nr.	PART NAME	DESIGNATION	BEZEICHNUNG	Q'TY/S.No. Q'TE/No.S. STUECK/S.Nr. A	I.C. I.C. I.C.	REMARKS REMARQUES BEMERKUNGEN
010	RD551-7007-2	ASSY VALVE	ENS.SOUPAPE	GRP.VENTIL	1		
020	RD551-7043-0	CAP	BOUCHON	KAPPE	1		
030	RD551-7060-0	CAP	BOUCHON	KAPPE	1		
040	68311-7093-0	PLATE,SPRING	PLATEAU	FEDERPLATTE	1		
050	RD411-7039-0	SEAT,SPRING	SIEGE DU RESSORT	SITZFEDER	1		
060	RD551-7041-0	SPRING	RESSORT	FEDER	1		
070	04811-10240	O RING	JOINT TORIQUE	O RING	2		
080	RD819-7027-0	BOLT,HEX-SOC-HD	VIS	BOLZEN	3		
090	04811-50700	O RING	JOINT TORIQUE	O RING	1		
100	04811-50750	O RING	JOINT TORIQUE	O RING	1		
110	RD411-7028-0	ASSY PLUG	ENS.BOUCHON	GRP.STECKER	1		
120	RD809-7092-0	ASSY PLUG	ENS.BOUCHON	GRP.STECKER	1		
130	04817-00070	O RING	JOINT TORIQUE	O RING	1		
140	69251-7407-0	BOLT,SOCKET HEAD	BOULON DE DOUILL	BOLZEN,MANCHON	2		

↔ Interchangeable; ≠ not Interchangeable; ← new for old; → old for new

silverhorn.co.uk

C60208 SPOOL SECTION (TRAVEL RH)
SECTION DE TIRROIR (DEPLACEMENT DROITE)
SPULENSEKTION (FAHREN RS)

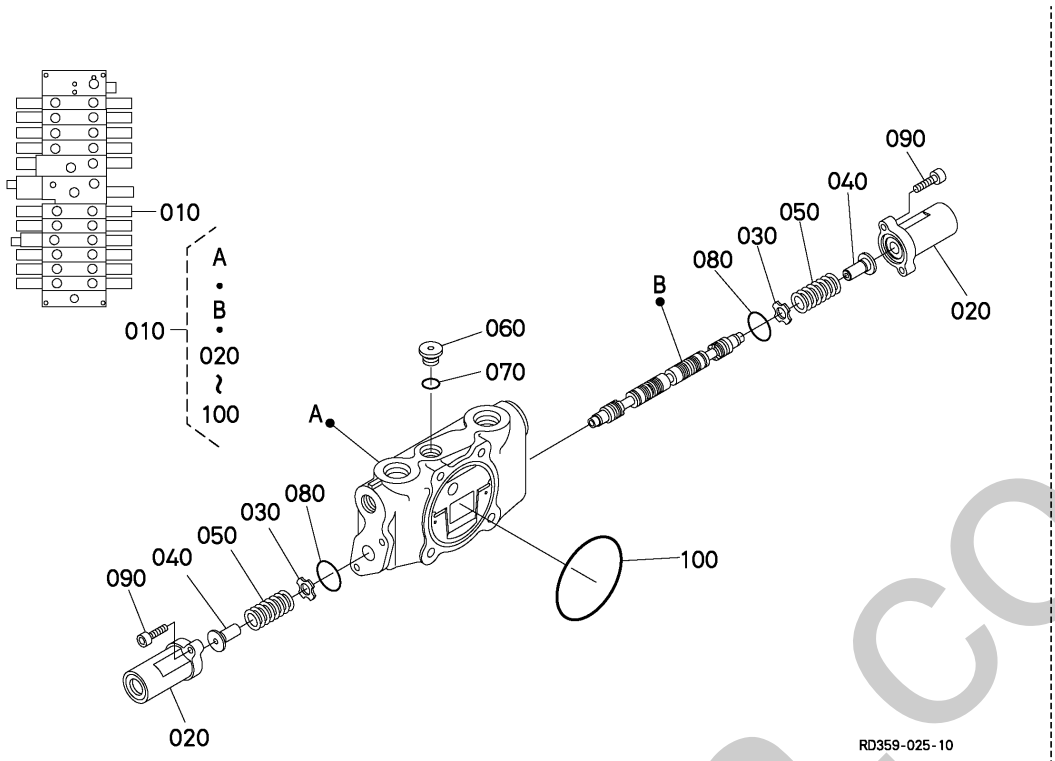

A:KX057-4

REF.No. POS.No. BILD-Nr.	PART No. REFERENCE BESELL-Nr.	PART NAME	DESIGNATION	BEZEICHNUNG	Q'TY/S.No. Q'TE/No.S. STUECK/S.Nr. A	I.C. I.C. I.C.	REMARKS REMARQUES BEMERKUNGEN
010	RD551-7008-0	ASSY VALVE,DRIVE RH	ENS.SOUPAPE DE ENTR.	GRP.FAHRENVENTIL RS	1		
020	RD411-7043-0	CAP	BOUCHON	KAPPE	2		
030	68311-7093-0	PLATE,SPRING	PLATEAU	FEDERPLATTE	2		
040	RD411-7039-0	SEAT,SPRING	SIEGE DU RESSORT	SITZFEDER	2		
050	RD809-7034-0	SPRING	RESSORT	FRUEHLING	2		
060	RD809-7035-0	PLUG	BOUCHON	STOPFEN	1		
070	RD809-7036-0	O RING	JOINT TORIQUE	O RING	1		
080	04811-10240	O RING	JOINT TORIQUE	O RING	2		
090	69251-7407-0	BOLT,SOCKET HEAD	BOULON DE DOUILL	BOLZEN,MANCHON	4		
100	04811-50700	O RING	JOINT TORIQUE	O RING	1		

⟷ Interchangeable; ≠ not Interchangeable; ⟵ new for old; ⟶ old for new

silverhorn.co.uk

C60209 SPOOL SECTION (TRAVEL LH)
SECTION DE TIRROIR (DEPLACEMENT GAUCHE)
SPULENSEKTION (FAHREN LS)

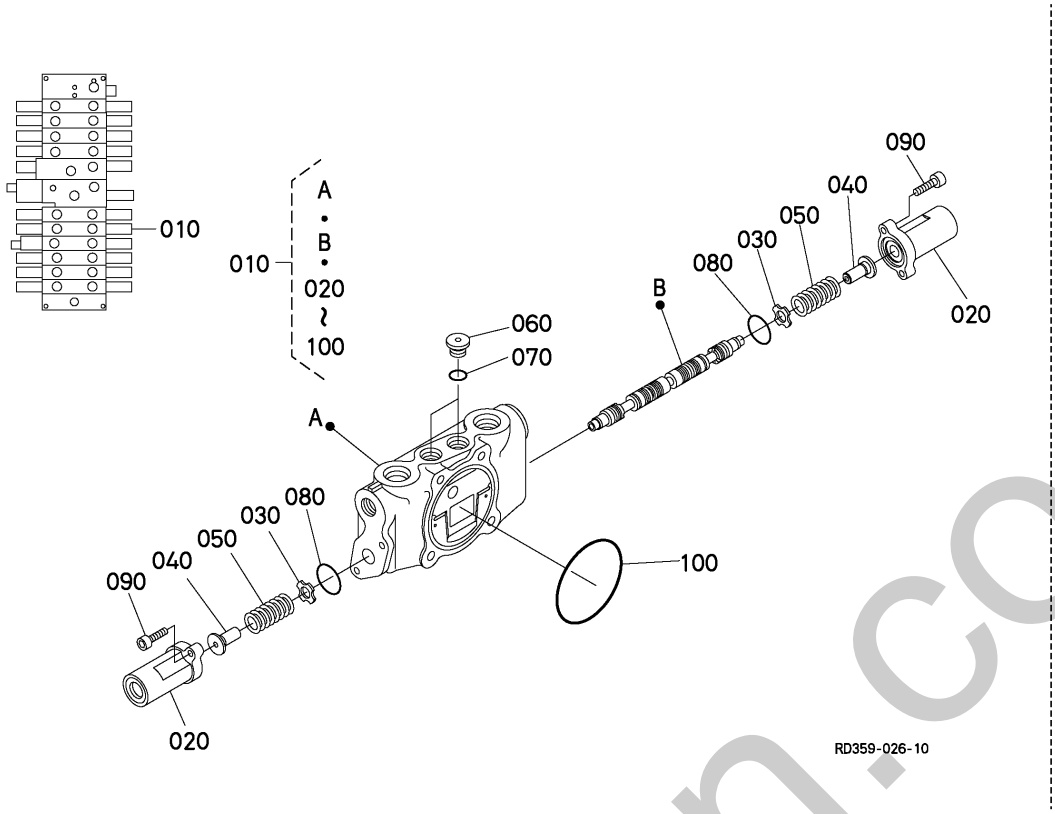

A:KX057-4

REF.No. POS.No. BILD-Nr.	PART No. REFERENCE BESELL-Nr.	PART NAME	DESIGNATION	BEZEICHNUNG	Q'TY/S.No. Q'TE/No.S. STUECK/S.Nr. A	I.C. I.C. I.C.	REMARKS REMARQUES BEMERKUNGEN
010	RD551-7009-0	ASSY VALVE,DRIVE LH	ENS.SOUPAPE DE ENTR.	GRP.FAHRENVENTIL LS	1		
020	RD411-7043-0	CAP	BOUCHON	KAPPE	2		
030	68311-7093-0	PLATE,SPRING	PLATEAU	FEDERPLATTE	2		
040	RD411-7039-0	SEAT,SPRING	SIEGE DU RESSORT	SITZFEDER	2		
050	RD809-7034-0	SPRING	RESSORT	FRUEHLING	2		
060	RD809-7035-0	PLUG	BOUCHON	STOPFEN	1		
070	RD809-7036-0	O RING	JOINT TORIQUE	O RING	1		
080	04811-10240	O RING	JOINT TORIQUE	O RING	2		
090	69251-7407-0	BOLT,SOCKET HEAD	BOULON DE DOUILL	BOLZEN,MANCHON	4		
100	04811-50700	O RING	JOINT TORIQUE	O RING	1		

↔ Interchangeable; ≠ not Interchangeable; ← new for old; → old for new

silverhorn.co.uk

C60210 SPOOL SECTION (LEAD)
SECTION DE TIRROIR (ROELE PRINCIPAL)
SPULENSEKTION (BLEI)

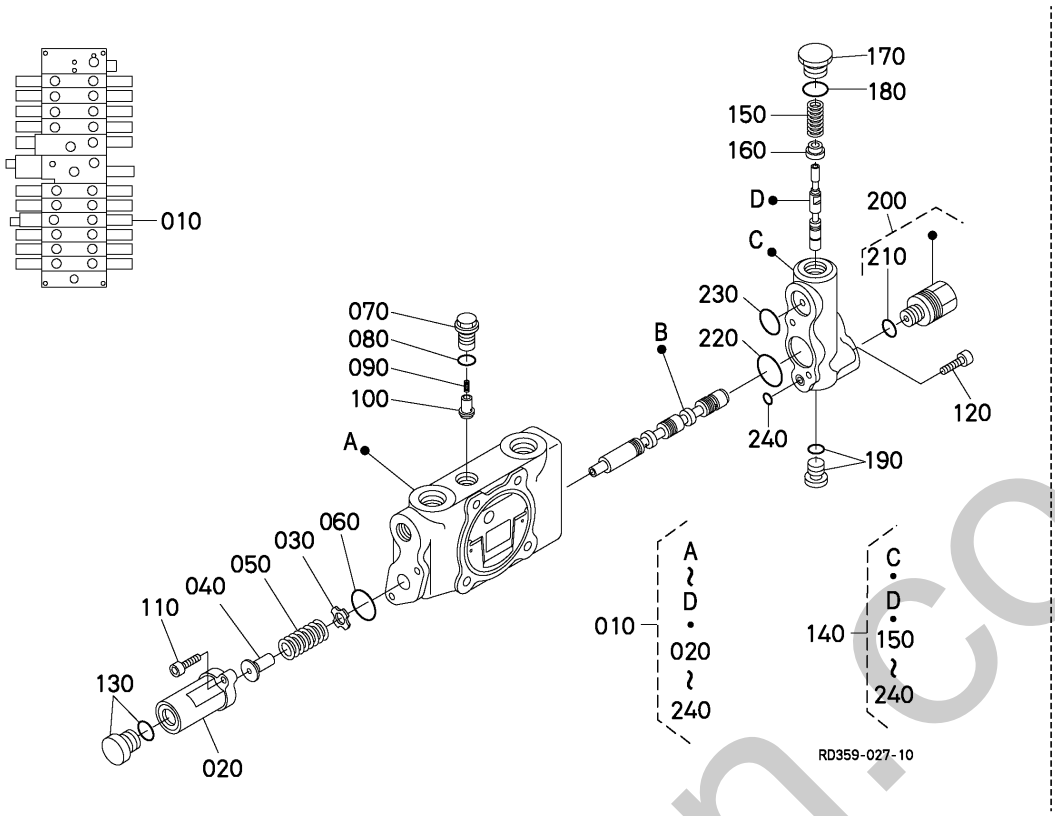

A:KX057-4

REF.No. POS.No. BILD-Nr.	PART No. REFERENCE BESELL-Nr.	PART NAME	DESIGNATION	BEZEICHNUNG	Q'TY/S.No. Q'TE/No.S. STUECK/S.Nr. A	I.C. I.C. I.C.	REMARKS REMARQUES BEMERKUNGEN
010	RD551-7010-0	ASSY VALVE	ENS. SOUPAPE	GRP. VENTIL	1		
020	RD411-7043-0	CAP	BOUCHON	KAPPE	1		
030	68311-7093-0	PLATE,SPRING	PLATEAU	FEDERPLATTE	1		
040	RD411-7039-0	SEAT,SPRING	SIEGE DU RESSORT	SITZFEDER	1		
050	RD819-7062-0	SPRING	RESSORT	FRUEHLING	1		
060	04811-10240	O RING	JOINT TORIQUE	O RING	1		
070	RD809-7039-0	PLUG,CHECK VALVE	BOUCHON	STOPFEN	1		
080	RD809-7036-0	O RING	JOINT TORIQUE	O RING	1		
090	RD809-7041-0	SPRING	RESSORT	FRUEHLING	1		
100	RC101-7036-0	POPPET	CLAPET	VENTILKEGEL	1		
110	69251-7407-0	BOLT,SOCKET HEAD	BOULON DE DOUILL	BOLZEN,MANCHON	2		
120	RD819-7027-0	BOLT,HEX-SOC-HD	VIS	BOLZEN	1		
130	RD809-7092-0	ASSY PLUG	ENS.BOUCHON	GRP.STECKER	1		
140	RD551-7062-0	ASSY BODY	ENS.CARROSSERIE	GRP.KOERPER	1		
150	RD819-7063-0	SPRING	RESSORT	FRUEHLING	1		
160	RD809-7052-0	SEAT,SPRING	SIEGE DU RESSORT	SITZFEDER	1		
170	RD819-7058-0	PLUG	BOUCHON	STOPFEN	1		
180	04817-00180	O RING	JOINT TORIQUE	O RING	1		
190	RD809-7092-0	ASSY PLUG	ENS.BOUCHON	GRP.STECKER	1		
200	RD551-7063-0	ASSY PLUG	ENS.BOUCHON	GRP.STECKER	1		
210	04817-00110	O RING	JOINT TORIQUE	O RING	1		
220	04811-10240	O RING	JOINT TORIQUE	O RING	1		
230	04816-00160	O RING	JOINT TORIQUE	O RING	1		
240	04817-00070	O RING	JOINT TORIQUE	O RING	1		

⟷ Interchangeable; ≠ not Interchangeable; ⟵ new for old; ⟶ old for new

enerhorn.co.uk

C60211 SPOOL SECTION (SWING)
SECTION DE TIRROIR (BALANCEMENT)
SPULENSEKTION (SCHWUNG)

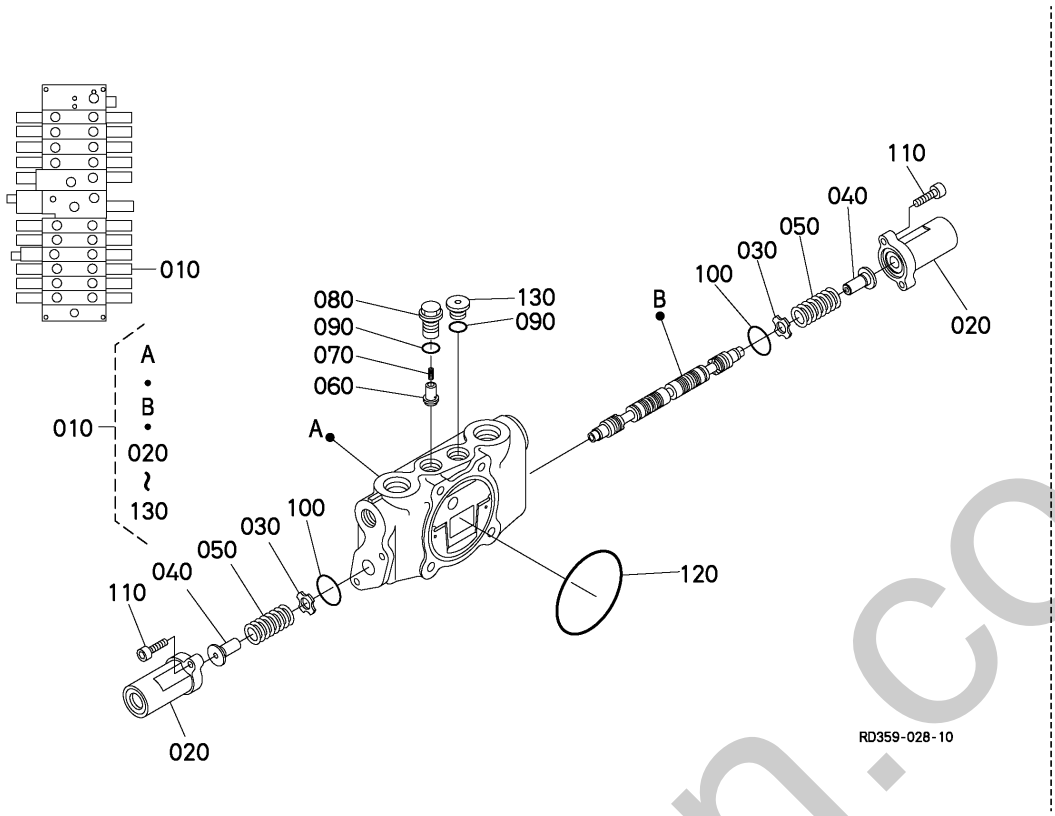

A:KX057-4

REF.No. POS.No. BILD-Nr.	PART No. REFERENCE BESELL-Nr.	PART NAME	DESIGNATION	BEZEICHNUNG	Q'TY/S.No. Q'TE/No.S. STUECK/S.Nr. A	I.C. I.C. I.C.	REMARKS REMARQUES BEMERKUNGEN
010	RD358-7011-0	ASSY VALVE,SWING	ENS.SOUPAPE DE BALA.	GRP.SCHWUNGVENTIL	1		
020	RD411-7043-0	CAP	BOUCHON	KAPPE	2		
030	68311-7093-0	PLATE,SPRING	PLATEAU	FEDERPLATTE	2		
040	RD411-7039-0	SEAT,SPRING	SIEGE DU RESSORT	SITZFEDER	2		
050	RD809-7034-0	SPRING	RESSORT	FRUEHLING	2		
060	RC101-7036-0	POPPET	CLAPET	VENTILKEGEL	1		
070	RD809-7041-0	SPRING	RESSORT	FRUEHLING	1		
080	RD809-7039-0	PLUG,CHECK VALVE	BOUCHON	STOPFEN	1		
090	RD809-7036-0	O RING	JOINT TORIQUE	O RING	2		
100	04816-00240	O RING	JOINT TORIQUE	O RING	2		
110	69251-7407-0	BOLT,SOCKET HEAD	BOULON DE DOUILL	BOLZEN,MANCHON	4		
120	04811-50700	O RING	JOINT TORIQUE	O RING	1		
130	RD809-7035-0	PLUG	BOUCHON	STOPFEN	1		

silverhorn.co.uk

↔ Interchangeable; ≠ not Interchangeable; ← new for old; → old for new

C60212 SPOOL SECTION (BLADE)
SECTION DE TIRROIR (LAME)
SPULENSEKTION (PLANIERSCHILD)

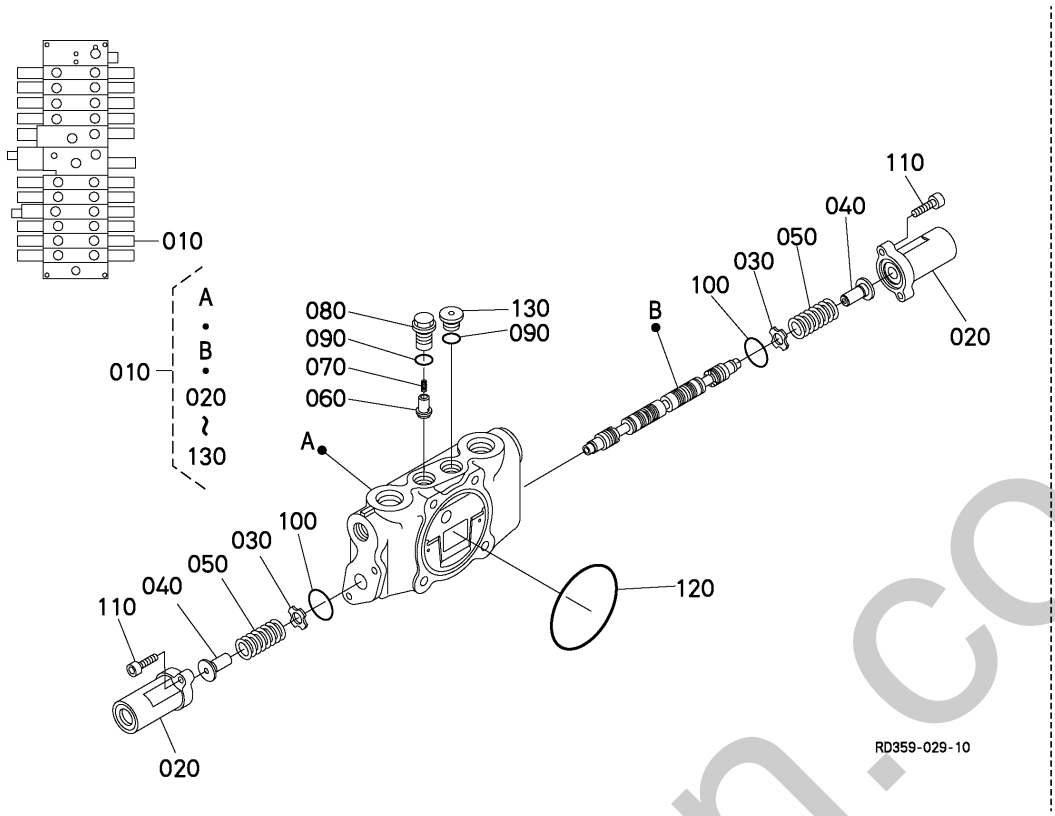

A:KX057-4

REF.No. POS.No. BILD-Nr.	PART No. REFERENCE BESELL-Nr.	PART NAME	DESIGNATION	BEZEICHNUNG	Q'TY/S.No. Q'TE/No.S. STUECK/S.Nr. A	I.C. I.C. I.C.	REMARKS REMARQUES BEMERKUNGEN
010	RD551-7012-0	ASSY VALVE,BLADE	ENS.SOUPAPE DE LAME	GRP.PLANIERSC.VENTIL	1		
020	RD411-7043-0	CAP	BOUCHON	KAPPE	2		
030	68311-7093-0	PLATE,SPRING	PLATEAU	FEDERPLATTE	2		
040	RD411-7039-0	SEAT,SPRING	SIEGE DU RESSORT	SITZFEDER	2		
050	RD809-7034-0	SPRING	RESSORT	FRUEHLING	2		
060	RC101-7036-0	POPPET	CLAPET	VENTILKEGEL	1		
070	RD809-7041-0	SPRING	RESSORT	FRUEHLING	1		
080	RD809-7039-0	PLUG,CHECK VALVE	BOUCHON	STOPFEN	1		
090	RD809-7036-0	O RING	JOINT TORIQUE	O RING	2		
100	04811-10240	O RING	JOINT TORIQUE	O RING	2		
110	69251-7407-0	BOLT,SOCKET HEAD	BOULON DE DOUILL	BOLZEN,MANCHON	4		
120	04811-50700	O RING	JOINT TORIQUE	O RING	1		
130	RD809-7035-0	PLUG	BOUCHON	STOPFEN	1		

↔ Interchangeable; ≠ not Interchangeable; ← new for old; → old for new

silverhorn.co.uk

C60213 SPOOL SECTION (AX2)
SECTION DE TIRROIR (AX2)
SPULENSEKTION (AX2)

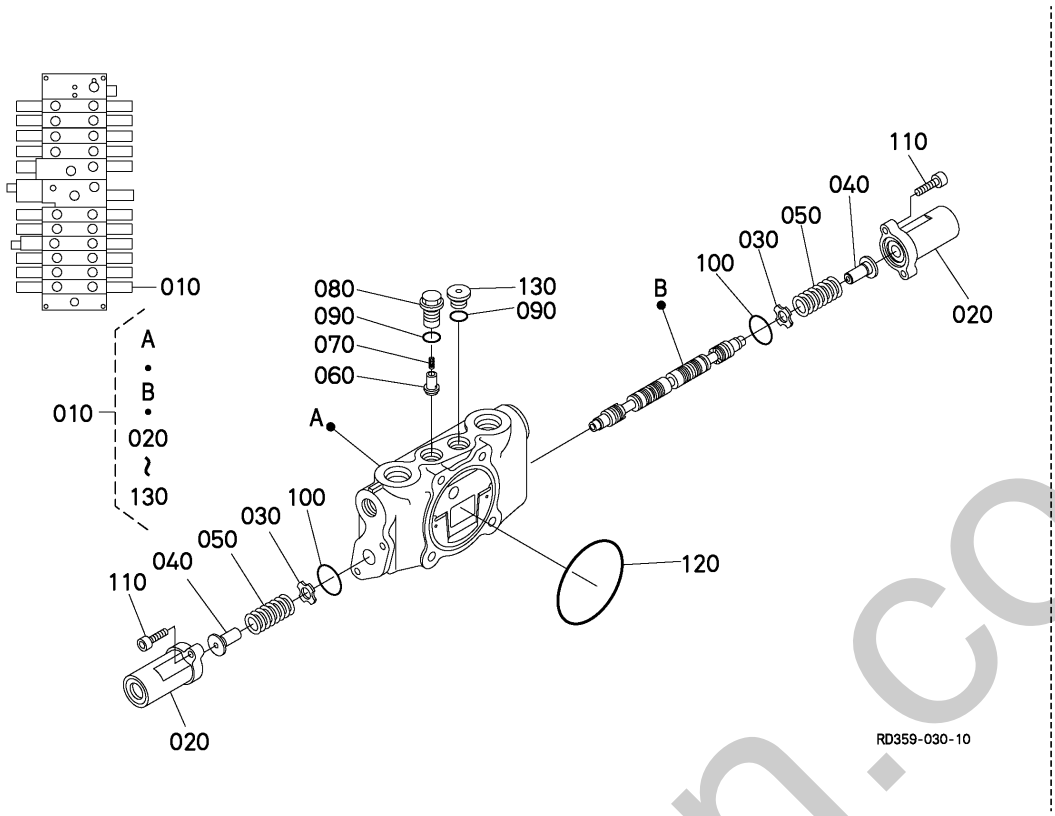

A:KX057-4

REF.No. POS.No. BILD-Nr.	PART No. REFERENCE BESELL-Nr.	PART NAME	DESIGNATION	BEZEICHNUNG	Q'TY/S.No. Q'TE/No.S. STUECK/S.Nr. A	I.C. I.C. I.C.	REMARKS REMARQUES BEMERKUNGEN
010	RD358-7015-0	ASSY VALVE,AX2	ENS. SOUPAPE	GRP. VENTIL	1		
020	RD411-7043-0	CAP	BOUCHON	KAPPE	2		
030	68311-7093-0	PLATE,SPRING	PLATEAU	FEDERPLATTE	2		
040	RD411-7039-0	SEAT,SPRING	SIEGE DU RESSORT	SITZFEDER	2		
050	RD809-7034-0	SPRING	RESSORT	FRUEHLING	2		
060	RC101-7036-0	POPPET	CLAPET	VENTILKEGEL	1		
070	RD809-7041-0	SPRING	RESSORT	FRUEHLING	1		
080	RD809-7039-0	PLUG,CHECK VALVE	BOUCHON	STOPFEN	1		
090	RD809-7036-0	O RING	JOINT TORIQUE	O RING	2		
100	04816-00240	O RING	JOINT TORIQUE	O RING	2		
110	69251-7407-0	BOLT,SOCKET HEAD	BOULON DE DOUILL	BOLZEN,MANCHON	4		
120	04811-50700	O RING	JOINT TORIQUE	O RING	1		
130	RD809-7035-0	PLUG	BOUCHON	STOPFEN	1		

↔ Interchangeable; ≠ not Interchangeable; ← new for old; → old for new

silverhorn.co.uk

C70600 UNLOAD VALVE
SOUPAPE DE DECHARGE
ENTLADERVENTIL

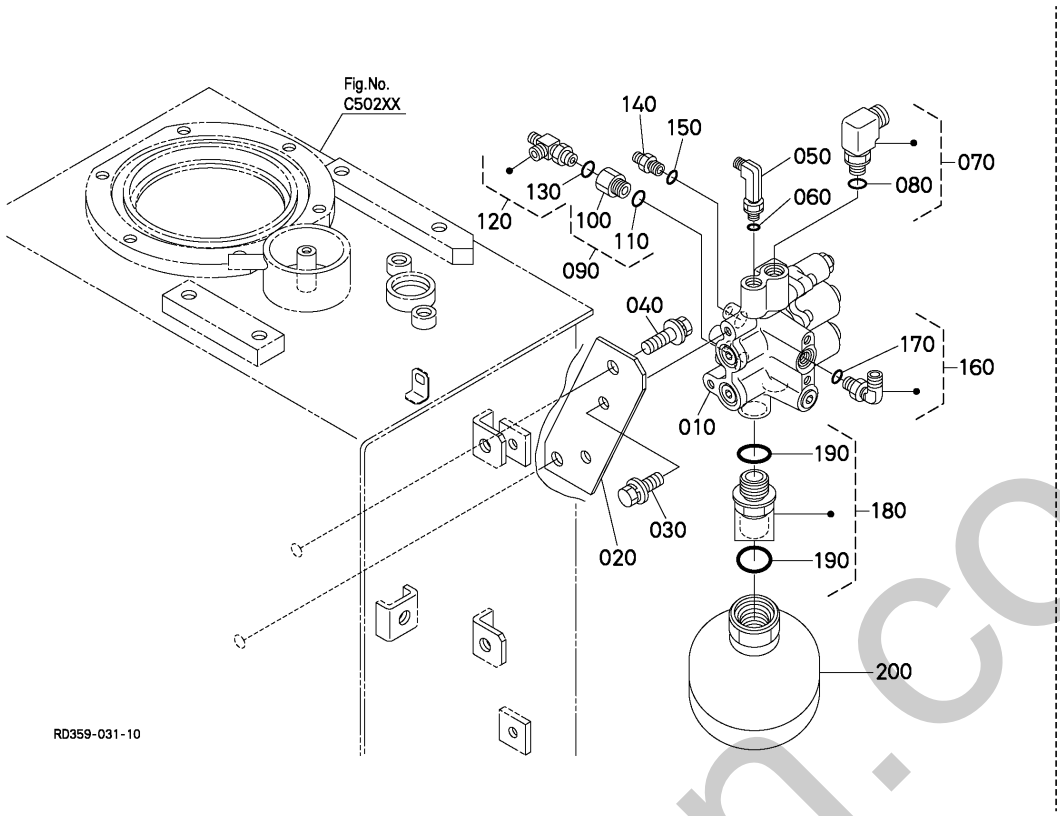

A:KX057-4

REF.No. POS.No. BILD-Nr.	PART No. REFERENCE BESELL-Nr.	PART NAME	DESIGNATION	BEZEICHNUNG	Q'TY/S.No. Q'TE/No.S. STUECK/S.Nr. A	I.C. I.C. I.C.	REMARKS REMARQUES BEMERKUNGEN
010	RD451-6131-0	ASSY VALVE,UNLOAD	ENS.SOUPAPE	GRP.ABZWFIGVENTIL	1		
020	RD451-6127-2	BRACKET	PALIER	HALTER	1		
030	01125-51020	BOLT	VIS	BOLZEN	2		
040	01135-61020	BOLT	VIS	BOLZEN	2		
050	69254-7849-0	JOINT,PIPE	RACCORD DE TUYAU	ROHRSCHALTUNG	1		
060	04817-00110	O RING	JOINT TORIQUE	O RING	1		
070	RD118-9489-0	JOINT,PIPE	RACCORD DE TUYAU	ROHRSCHALTUNG	1		
080	04817-00140	O RING	JOINT TORIQUE	O RING	1		
090	RP441-6199-0	JOINT,PIPE	RACCORD DE TUYAU	ROHRSCHALTUNG	1		
100	RP421-6199-0	JOINT,PIPE	RACCORD DE TUYAU	ROHRSCHALTUNG	1		
110	04817-00140	O RING	JOINT TORIQUE	O RING	1		
120	RD451-6165-0	JOINT,PIPE	RACCORD DE TUYAU	SCHALTUNG	1		
130	04817-00110	O RING	JOINT TORIQUE	O RING	1		
140	68728-7615-0	ADAPTER	ADAPTATEUR	ZWISCHENSTUECK	1		
150	04817-00110	O RING	JOINT TORIQUE	O RING	1		
160	RC461-6181-0	JOINT,PIPE	RACCORD DE TUYAU	ROHRSCHALTUNG	1		
170	04817-00140	O RING	JOINT TORIQUE	O RING	1		
180	RD451-6195-0	JOINT,PIPE(LG-G)	RACCORD DE TUYAU	ROHRSCHALTUNG	1		
190	04817-00180	O RING	JOINT TORIQUE	O RING	2		
200	RD451-6281-0	ACCUMULATOR	ACCUMULATEUR	AKKUMULATOR	1		

⟷ Interchangeable; ≠ not Interchangeable; ⟵ new for old; ⟶ old for new

sherborn.co.uk

C81001 S/P SOLENOID VALVE [X1]
S/P SOUPAPE DE SOLENOIDE [X1]
S/P SOLENOIDVENTIL [X1]

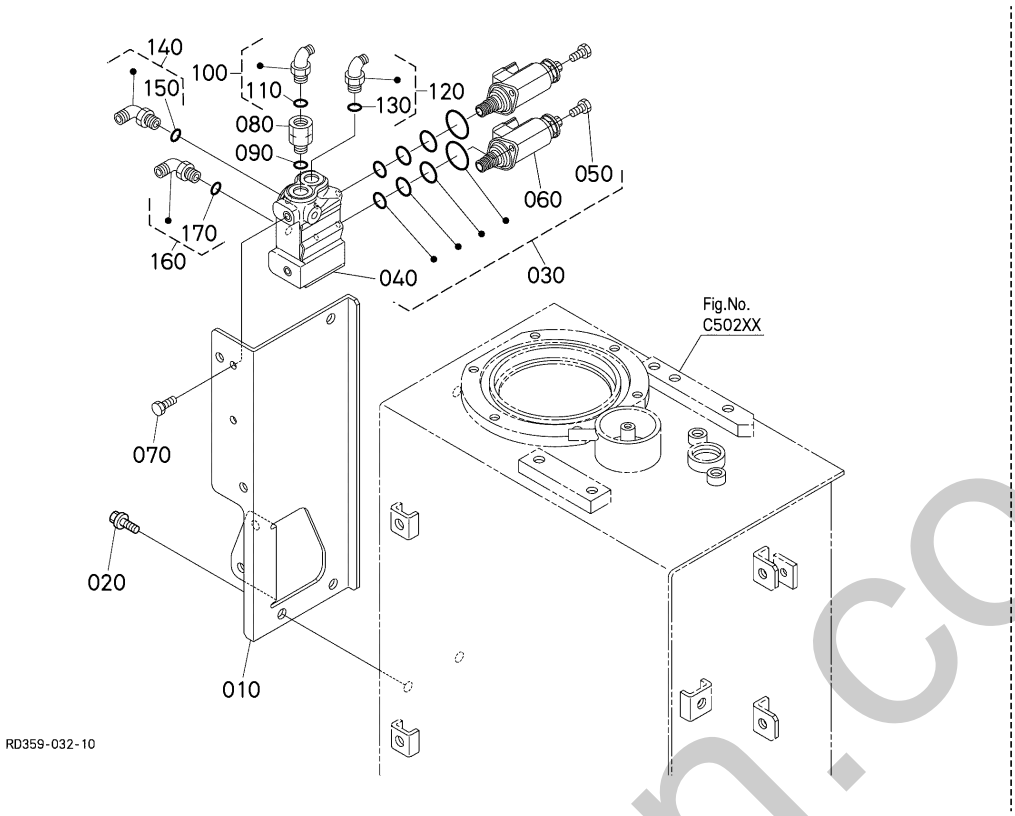

A:KX057-4

REF.No. POS.No. BILD-Nr.	PART No. REFERENCE BESELL-Nr.	PART NAME	DESIGNATION	BEZEICHNUNG	Q'TY/S.No. Q'TE/No.S. STUECK/S.Nr. A	I.C. I.C. I.C.	REMARKS REMARQUES BEMERKUNGEN
010	RD458-9683-0	BASE,VALVE	CORPS DE SOUPAPE	VENTILPFLUGKOERPER	1		
020	01135-61020	BOLT	VIS	BOLZEN	3		
030	RD809-6137-2	ASSY VALVE	SOUPAPE COMPLET	VENTILEINHEIT	1		
040	RD809-6951-0	CASE	CARTER	GEHAEUSE	1		
050	RD809-6952-0	BOLT	VIS	BOLZEN	4		
060	RD809-6953-2	SOLENOID	SOLENOIDE	SOLENOID	2		
070	01125-60820	BOLT	VIS	BOLZEN	2		
080	RC461-6174-0	FILTER	FILTRE	DRUCKFILTER	1		
090	04817-00110	O RING	JOINT TORIQUE	O RING	1		
100	RB411-6376-0	JOINT,PIPE	RACCORD DE TUYAU	ROHRSCHALTUNG	1		
110	04817-00110	O RING	JOINT TORIQUE	O RING	1		
120	RB411-6376-0	JOINT,PIPE	RACCORD DE TUYAU	ROHRSCHALTUNG	1		
130	04817-00110	O RING	JOINT TORIQUE	O RING	1		
140	RB411-6376-0	JOINT,PIPE	RACCORD DE TUYAU	ROHRSCHALTUNG	1		
150	04817-00110	O RING	JOINT TORIQUE	O RING	1		
160	RB411-6376-0	JOINT,PIPE	RACCORD DE TUYAU	ROHRSCHALTUNG	1		
170	04817-00110	O RING	JOINT TORIQUE	O RING	1		

↔ Interchangeable; ≠ not Interchangeable; ← new for old; → old for new

sinerhorn.co.uk

C81002 S/P SOLENOID VALVE [X2]
S/P SOUPAPE DE SOLENOIDE [X2]
S/P SOLENOIDVENTIL [X2]

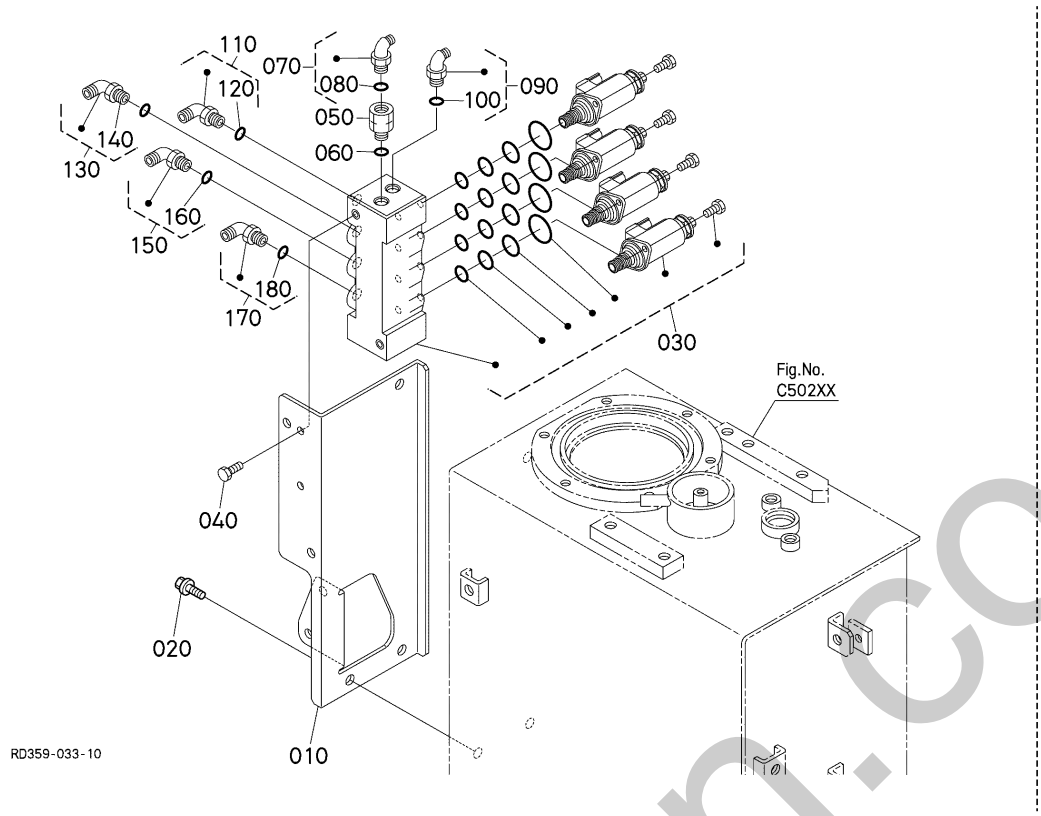

A:KX057-4

REF.No. POS.No. BILD-Nr.	PART No. REFERENCE BESELL-Nr.	PART NAME	DESIGNATION	BEZEICHNUNG	Q'TY/S.No. Q'TE/No.S. STUECK/S.Nr. A	I.C. I.C. I.C.	REMARKS REMARQUES BEMERKUNGEN
010	RD458-9683-0	BASE,VALVE	CORPS DE SOUPAPE	VENTILPFLUGKOERPER	1		
020	01135-61020	BOLT	VIS	BOLZEN	3		
030	RD458-6139-0	ASSY VALVE	SOUPAPE COMPLET	VENTILEINHEIT	1		
040	01125-51020	BOLT	VIS	BOLZEN	2		
050	RC461-6174-0	FILTER	FILTRE	DRUCKFILTER	1		
060	04817-00110	O RING	JOINT TORIQUE	O RING	1		
070	RB411-6376-0	JOINT,PIPE	RACCORD DE TUYAU	ROHRSCHALTUNG	1		
080	04817-00110	O RING	JOINT TORIQUE	O RING	1		
090	RB411-6376-0	JOINT,PIPE	RACCORD DE TUYAU	ROHRSCHALTUNG	1		
100	04817-00110	O RING	JOINT TORIQUE	O RING	1		
110	RB411-6376-0	JOINT,PIPE	RACCORD DE TUYAU	ROHRSCHALTUNG	1		
120	04817-00110	O RING	JOINT TORIQUE	O RING	1		
130	RB411-6376-0	JOINT,PIPE	RACCORD DE TUYAU	ROHRSCHALTUNG	1		
140	04817-00110	O RING	JOINT TORIQUE	O RING	1		
150	RB411-6376-0	JOINT,PIPE	RACCORD DE TUYAU	ROHRSCHALTUNG	1		
160	04817-00110	O RING	JOINT TORIQUE	O RING	1		
170	RB411-6376-0	JOINT,PIPE	RACCORD DE TUYAU	ROHRSCHALTUNG	1		
180	04817-00110	O RING	JOINT TORIQUE	O RING	1		

↔ Interchangeable; ≠ not Interchangeable; ← new for old; → old for new

sinerhorn.co.uk

D10000 CONTROL LEVER (LEVER LH)
LEVIER DE COMMANDE (LEVIER GAUCHE)
KONTROLLHEBEL (HEBEL LS)

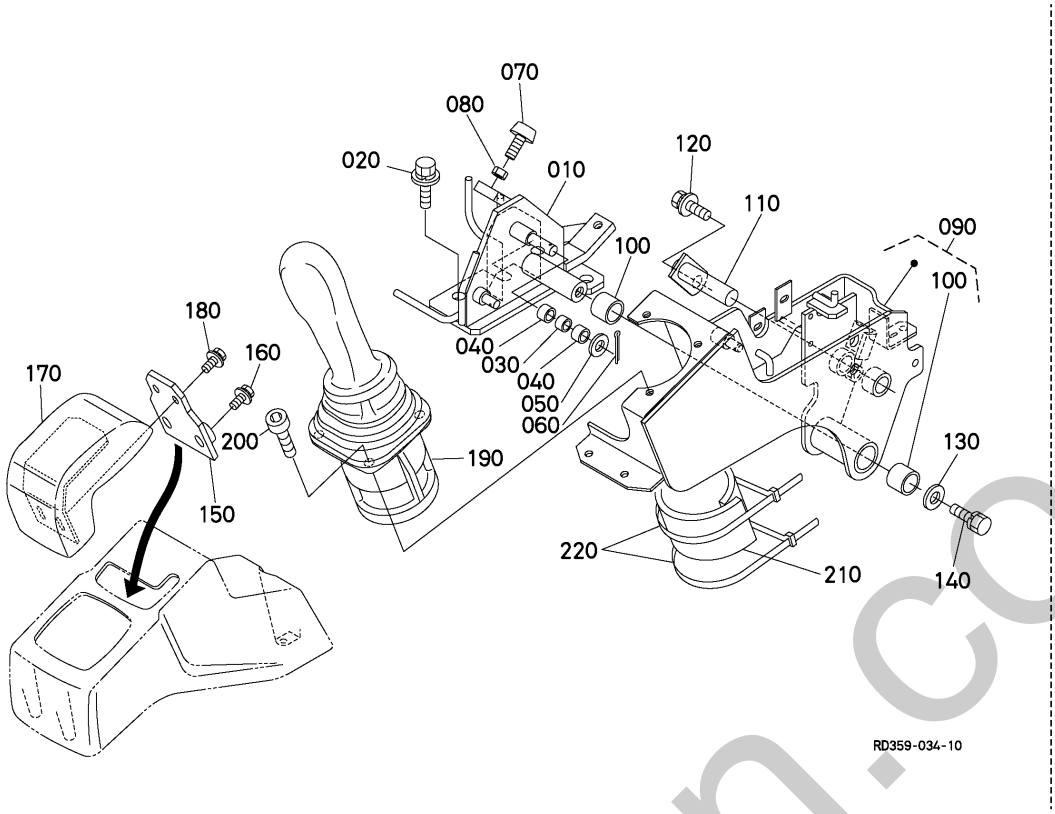

A:KX057-4

REF.No. POS.No. BILD-Nr.	PART No. REFERENCE BESELL-Nr.	PART NAME	DESIGNATION	BEZEICHNUNG	Q'TY/S.No. Q'TE/No.S. STUECK/S.Nr. A	I.C. I.C. I.C.	REMARKS REMARQUES BEMERKUNGEN
010	RD451-4452-2	BRACKET LH	SUPORT GAUCHE	HALTER	1		
020	01135-61025	BOLT	VIS	BOLZEN	3		
030	RC101-3816-0	COLLAR	COLLIER	HUELSE	1		
040	08511-01008	BUSH	BAGUE	BUCHSE	2		
050	04011-50100	WASHER,PLAIN	RONDELLE FREIN	SCHEIBE	1		
060	05511-50320	PIN,SPLIT	GOUPILLE FENDUE	SPLINTSTIFT	1		
070	RD451-3831-0	CUSHION	COUSSIN	KISSEN	1		
080	02114-50080	NUT	ECROU	MUTTER	1		
090	RD451-4450-2	ASSY BRACKET LH	ENS.SUPPORT GAUCHE	GRP.TRAGPLATTE LS	1		
100	08511-02020	BUSH	BAGUE	BUCHSE	2		
110	RD451-6582-0	SHAFT,CONTROL	ARBRE	WELLE	1		
120	01135-61020	BOLT	VIS	BOLZEN	1		
130	04015-60100	WASHER,PLAIN	RONDELLE FREIN	SCHEIBE	1		
140	01133-51020	BOLT	VIS	BOLZEN	1		
150	RD458-4483-0	BRACKET,WRISTREST	PALIER,REPOSE POIGNET	HALTER, HANDGELENKAUFLAGE	1		
160	01135-51050	BOLT	VIS	BOLZEN	2		
170	RD458-4482-2	CUSHION,WRISTREST LH	COUSSIN,REPOSE POIGNET LH	HANDGELENKKISSEN LH	1		
180	01125-60816	BOLT	VIS	BOLZEN	2		
190	RD458-6171-0	ASSY VALVE,PILOT LH	ENS. VALVE,PILOT LH	GRP. VENTIL, PILOT LH	1		X1
190	RD458-6173-0	ASSY VALVE,PILOT LH	ENS. VALVE,PILOT LH	GRP. VENTIL, PILOT LH	1		X2
200	01311-10630	BOLT,HEX-SOC-HD	VIS	BOLZEN	3		
210	RC411-6522-0	INSULATION,HEAT	ISOLATION	VERTEILUNGSPLATTE	1		
220	71585-1119-0	BAND,INLET PIPE	COLLIER DE TUYAU	ANSAUGROHRBAND	2		

⟷ Interchangeable; ≠ not Interchangeable; ⟵ new for old; ⟶ old for new

overhorn.co.uk

D20000 CONTROL LEVER (LEVER RH)
LEVIER DE COMMANDE (LEVIER DROITE)
KONTROLLHEBEL (HEBEL RS)

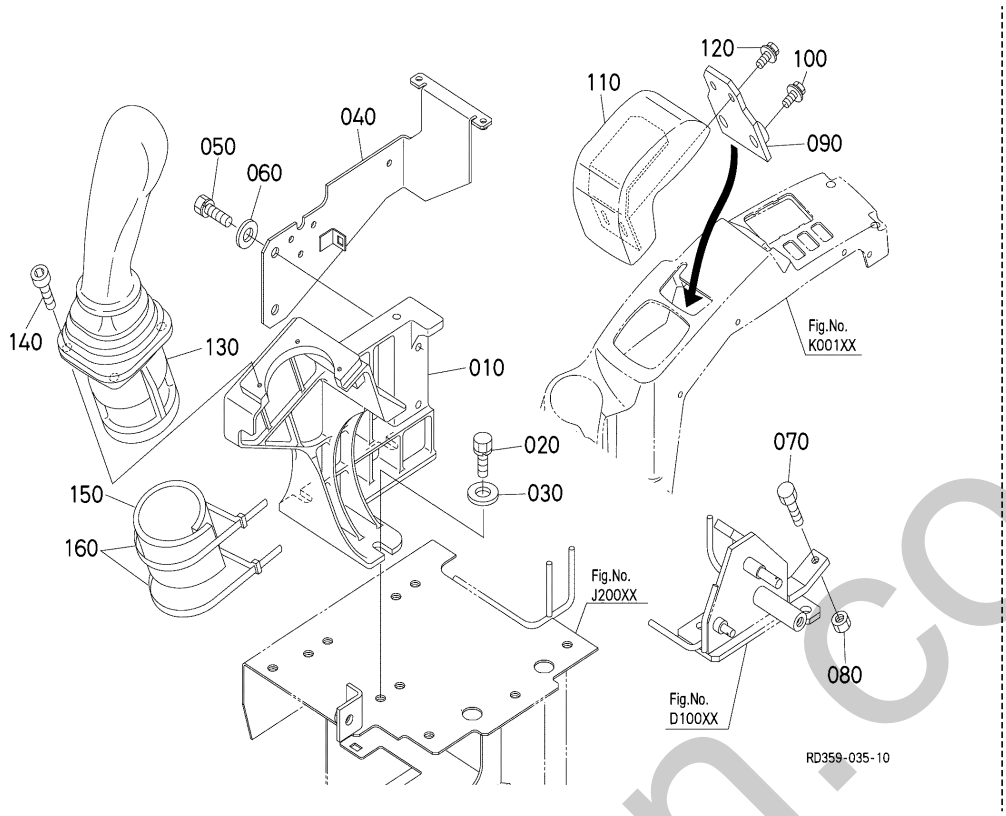

A:KX057-4

REF.No. POS.No. BILD-Nr.	PART No. REFERENCE BESELL-Nr.	PART NAME	DESIGNATION	BEZEICHNUNG	Q'TY/S.No. Q'TE/No.S. STUECK/S.Nr. A	I.C. I.C. I.C.	REMARKS REMARQUES BEMERKUNGEN
010	RD451-4455-0	BRACKET,CONTROL RH	SUPPORT,COMMANDE D.	HALTER,KONTROLL RS	1		
020	01133-51025	BOLT	VIS	BOLZEN	3		
030	04015-60100	WASHER,PLAIN	RONDELLE FREIN	SCHEIBE	3		
040	RD451-4456-2	BRACKET,CONTROL RH	SUPPORT,COMMANDE D.	HALTER,KONTROLL RS	1		
050	01123-51025	BOLT	VIS	BOLZEN	2		
060	04015-60100	WASHER,PLAIN	RONDELLE FREIN	SCHEIBE	2		
070	01153-60830	BOLT	VIS	BOLZEN	1		
080	02114-50080	NUT	ECROU	MUTTER	1		
090	RD458-4483-0	BRACKET,WRISTREST	PALIER,REPOSE POIGNET	HALTER, HANDGELENKAUFLAGE	1		
100	01125-51050	BOLT	VIS	BOLZEN	2		
110	RD458-4486-2	CUSHION,WRISTREST RH	COUSSIN,WRISTREST RH	HANDGELENKKISSEN RH	1		
120	01125-60816	BOLT	VIS	BOLZEN	2		
130	RD458-6172-0	ASSY VALVE,PILOT RH	ENS. VALVE,PILOT RH	GRP. VENTIL, PILOT RH	1		
140	01311-10630	BOLT,HEX-SOC-HD	VIS	BOLZEN	3		
150	RC411-6522-0	INSULATION,HEAT	ISOLATION	VERTEILUNGSPLATTE	1		
160	71585-1119-0	BAND,INLET PIPE	COLLIER DE TUYAU	ANSAUGROHRBAND	2		

↔ Interchangeable; ≠ not Interchangeable; ← new for old; → old for new

simerborn.co.uk

D30000 CONTROL LEVER (TRAVEL)
LEVIER DE COMMANDE (DEPLACEMENT)
KONTROLLHEBEL (FAHREN)

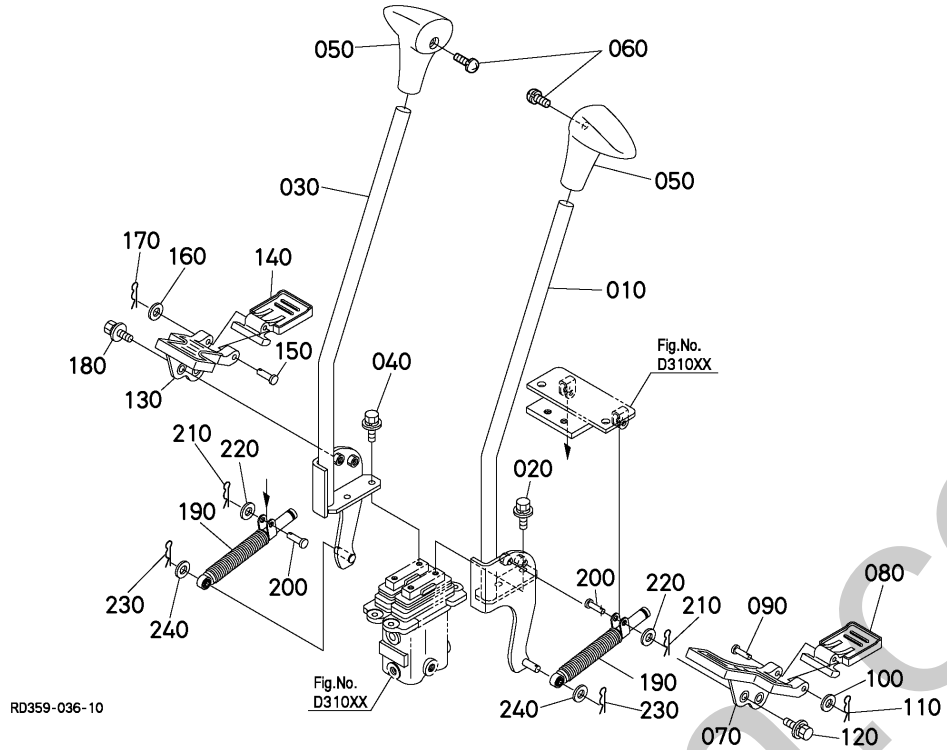

A:KX057-4

REF.No. POS.No. BILD-Nr.	PART No. REFERENCE BESELL-Nr.	PART NAME	DESIGNATION	BEZEICHNUNG	Q'TY/S.No. Q'TE/No.S. STUECK/S.Nr. A	I.C. I.C. I.C.	REMARKS REMARQUES BEMERKUNGEN
010	RD451-6531-2	LEVER,TRAVEL LH	LEVIER DE COMMAND G.	FAHRBEWEGUNGHEBEL LS	1		
020	01125-60820	BOLT	VIS	BOLZEN	2		
030	RD451-6536-2	LEVER,TRAVEL RH	LEVIER DE COMMAND D.	FAHRBEWEGUNGHEBEL RS	1		
040	01125-60820	BOLT	VIS	BOLZEN	2		
050	RB441-6528-0	GRIP,TRAVEL	POIGNEE DEPLACEMENT	GRIFFFAHRBEWEGUNG	2		
060	03024-50512	SCREW,WITH WASHER	VIS	SCHRAUBE	2		
070	RD458-6532-0	PEDAL,DRIVE LH	PEDAL COMMAND GAUCH	ANTRIEBPEDAL LS	1		
080	RD458-6533-0	PEDAL,DRIVE	PEDAL ENTRAINEM.	PEDALANTRIEB	1		
090	05122-50870	PIN,JOINT	GOUPILLE	STIFT	1		
100	04012-50080	WASHER,PLAIN	RONDELLE FREIN	SCHEIBE	1		
110	05511-50215	PIN,SPLIT	GOUPILLE FENDUE	SPLINTSTIFT	1		
120	01135-61025	BOLT	VIS	BOLZEN	2		
130	RD458-6537-0	PEDAL,DRIVE RH	PEDAL COMMAND DROIT	ANTRIEBPEDAL RS	1		
140	RD458-6533-0	PEDAL,DRIVE	PEDAL ENTRAINEM.	PEDALANTRIEB	1		
150	05122-50870	PIN,JOINT	GOUPILLE	STIFT	1		
160	04012-50080	WASHER,PLAIN	RONDELLE FREIN	SCHEIBE	1		
170	05511-50215	PIN,SPLIT	GOUPILLE FENDUE	SPLINTSTIFT	1		
180	01135-61025	BOLT	VIS	BOLZEN	2		
190	32721-4335-0	DAMPER,HST	AMORTISSEUR	DAEMPFER	2		
200	05122-50830	PIN,JOINT	GOUPILLE	STIFT	2		
210	52300-3412-0	PIN,SNAP	GOUPILLE BETA	SICHERUNGSSTIFT	2		
220	04013-60080	WASHER,PLAIN	RONDELLE FREIN	SCHEIBE	2		
230	52300-3412-0	PIN,SNAP	GOUPILLE BETA	SICHERUNGSSTIFT	2		
240	04013-60080	WASHER,PLAIN	RONDELLE FREIN	SCHEIBE	2		

⟷ Interchangeable; ≠ not Interchangeable; ⟵ new for old; ⟶ old for new

enthorn.co.uk

D31000 PILOT VALVE (TRAVEL)
SOUPAPE DE PILOTE (DEPLACEMENT)
VORDUSENVENTIL (FAHREN)

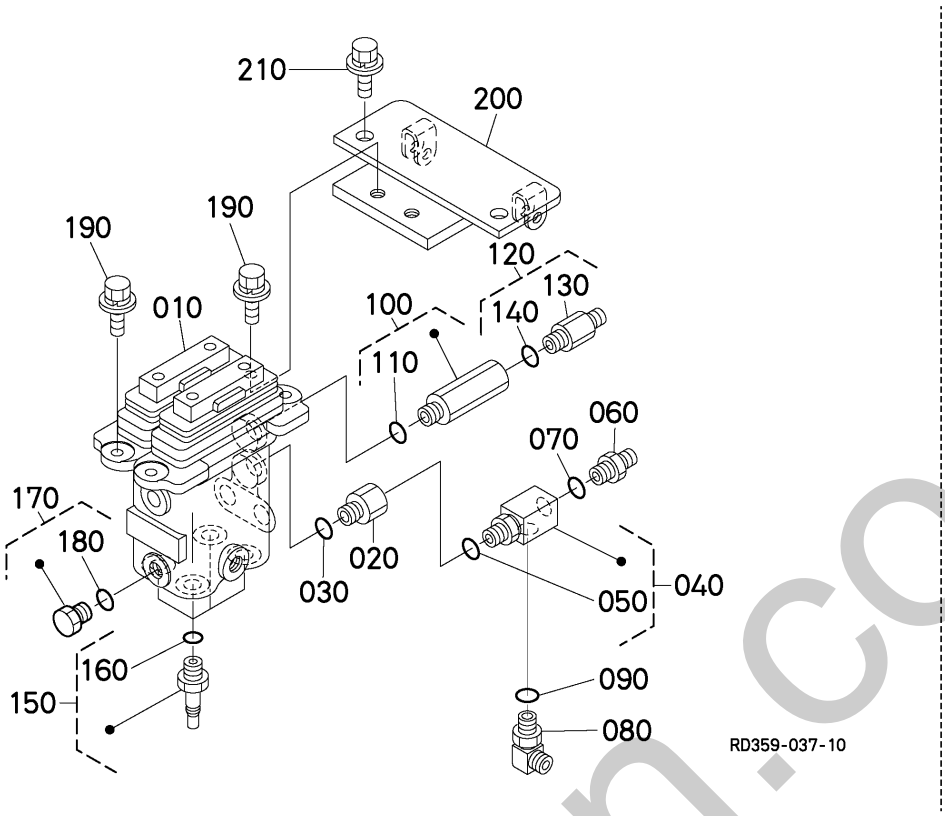

A:KX057-4

REF.No. POS.No. BILD-Nr.	PART No. REFERENCE BESELL-Nr.	PART NAME	DESIGNATION	BEZEICHNUNG	Q'TY/S.No. Q'TE/No.S. STUECK/S.Nr. A	I.C. I.C. I.C.	REMARKS REMARQUES BEMERKUNGEN
010	RD451-6140-2	ASSY VALVE,PV	ENS.SOUPAPE	VENTILEINHEIT	1		
020	RC461-6174-0	FILTER	FILTRE	DRUCKFILTER	1		
030	04817-00110	O RING	JOINT TORIQUE	O RING	1		
040	RD451-6189-0	JOINT,PIPE	RACCORD DE TUYAU	SCHALTUNG	1		
050	04817-00110	O RING	JOINT TORIQUE	O RING	1		
060	68728-7615-0	ADAPTER	ADAPTATEUR	ZWISCHENSTUECK	1		
070	04817-00110	O RING	JOINT TORIQUE	O RING	1		
080	RA021-6326-0	JOINT,PIPE	RACCORD DE TUYAU	ROHRSCHALTUNG	1		
090	04817-00110	O RING	JOINT TORIQUE	O RING	1		
100	RD809-6152-0	JOINT,PIPE(SGG)	RACCORD DE TUYAU	ROHRSCHALTUNG	1		
110	04817-00110	O RING	JOINT TORIQUE	O RING	1		
120	RA221-6313-0	JOINT,PIPE	RACCORD DE TUYAU	ROHRSCHALTUNG	1		
130	RA111-6313-0	JOINT,PIPE	RACCORD DE TUYAU	ROHRSCHALTUNG	1		
140	04817-00110	O RING	JOINT TORIQUE	O RING	1		
150	RD411-6176-0	JOINT,PIPE	RACCORD DE TUYAU	ROHRSCHALTUNG	4		
160	04817-00110	O RING	JOINT TORIQUE	O RING	4		
170	RD411-6179-0	PLUG	BOUCHON	STOPFEN	1		
180	04817-00110	O RING	JOINT TORIQUE	O RING	1		
190	01135-61025	BOLT	VIS	BOLZEN	4		
200	RD451-6539-0	BRACKET,PV	PALIER	HALTER	1		
210	01135-61025	BOLT	VIS	BOLZEN	2		

↔ Interchangeable; ≠ not Interchangeable; ← new for old; → old for new

enerhorn.co.uk

D31100 PILOT VALVE (TRAVEL) (COMPONENT PARTS)
SOUPAPE DE PILOTE (DEPLACEMENT) (PARTIES COMPOSANTES)
VORDUSENVENTIL (FAHREN) (EINZEL-TEIL)

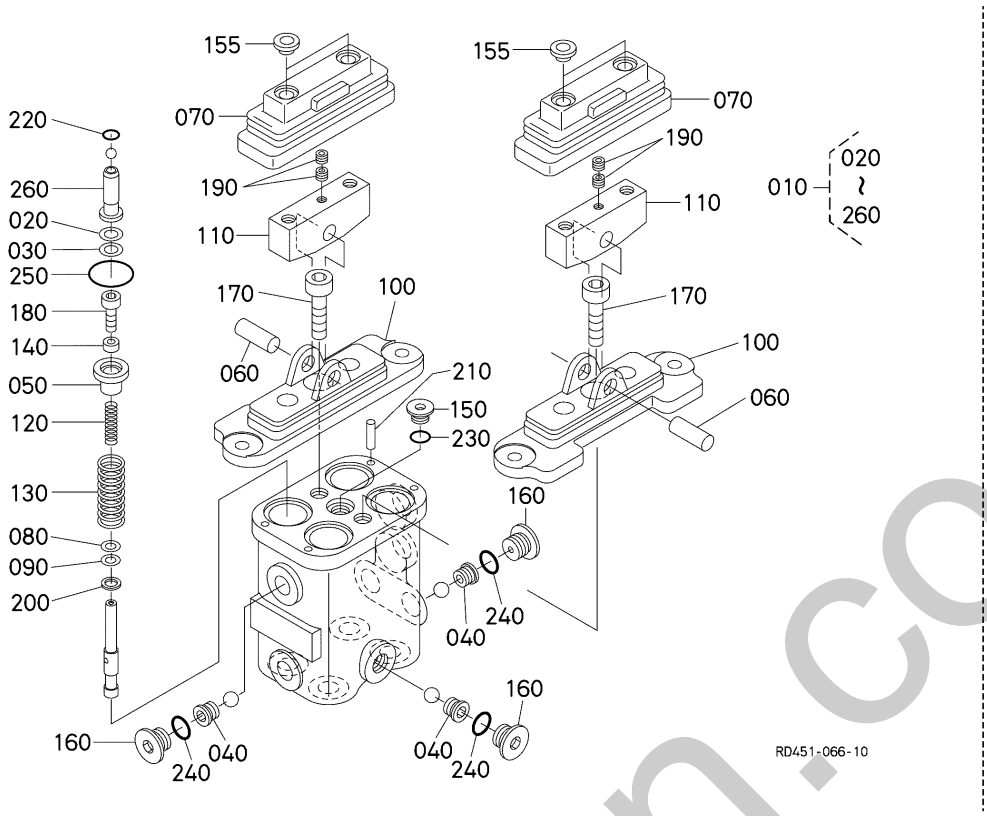

A:KX057-4

REF.No. POS.No. BILD-Nr.	PART No. REFERENCE BESELL-Nr.	PART NAME	DESIGNATION	BEZEICHNUNG	Q'TY/S.No. Q'TE/No.S. STUECK/S.Nr. A	I.C. I.C. I.C.	REMARKS REMARQUES BEMERKUNGEN
010	RD451-6140-2	ASSY VALVE,PV	ENS.SOUPAPE	VENTILEINHEIT	1		
020	RD451-9781-0	SHIM	CALE	BEILAGE	4		
030	RD451-9782-0	SHIM	CALE	BEILAGE	4		
040	RD451-9783-0	SEAT	SIEGE	SITZFLAECHE	3		
050	RD451-9784-0	SLEEVE	MANCHON	MUFFE	4		
060	RD451-9786-0	PIN	GOUPILLE	STIFT	2		
070	RD451-9787-0	BOOT	MALLE	STIEFELSCHAR	2		
080	RD451-9788-0	SHIM	CALE	BEILAGE	4		
090	RD451-9789-0	SHIM	CALE	BEILAGE	4		
100	RD451-9790-0	COVER	COUVERCLE	DECKEL	2		
110	RD451-9791-0	CAM	CAME	NOCKEN	2		
120	RD451-9792-0	SPRING	RESSORT	FEDER	4		
130	RD451-9793-0	SPRING	RESSORT	FEDER	4		
140	RD451-9794-0	COLLAR	COLLIER	HUELSE	4		
150	RD451-9795-2	PLUG	BOUCHON	BOLZEN	1		
155	RD451-9741-0	COLLAR	COLLIER	HUELSE	4		
160	RD451-9796-2	PLUG	BOUCHON	STOPFEN	6		
170	RD451-9742-2	BOLT,HEX-SOC-HD	VIS	BOLZEN	2		
180	01350-10412	BOLT,HEX-SOC-HD	VIS	BOLZEN	4		
190	03650-50606	SCREW,SET	VIS D'ARRET	ANSCHLAGSCHRAUBE	4		
200	04012-50060	WASHER,PLAIN	RONDELLE FREIN	SCHEIBE	4		
210	RD451-9797-0	PIN,STRAIGHT	GOUPILLE CYLINDLIQUE	ZYLINDERSTIFT	4		
220	04816-00100	O RING	JOINT TORIQUE	O RING	4		
230	RD451-9799-0	O RING	BAGUE	O RING	1		
240	04817-00110	O RING	JOINT TORIQUE	O RING	6		
250	RD451-9798-0	O RING	BAGUE	O RING	4		
260	RD451-9785-0	ASSY PUSHER	ENS.TIGE DE POUSSOIR	GRP.STOSSELSTANGE	4		

↔ Interchangeable; ≠ not Interchangeable; ← new for old; → old for new

enterhorn.co.uk

D51000 SWING PEDAL
PEDALE DE BALANCEMENT
SCHWUNGPEDAL

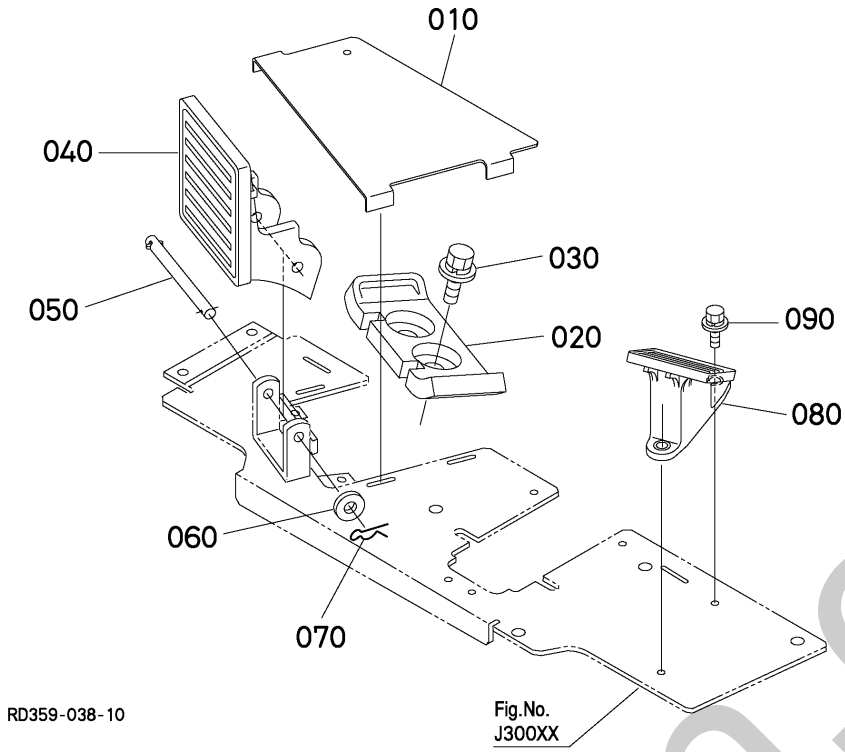

A:KX057-4

REF.No. POS.No. BILD-Nr.	PART No. REFERENCE BESELL-Nr.	PART NAME	DESIGNATION	BEZEICHNUNG	Q'TY/S.No. Q'TE/No.S. STUECK/S.Nr. A	I.C. I.C. I.C.	REMARKS REMARQUES BEMERKUNGEN
010	RD451-6559-0	PLATE,SWING	PLAQUE,OSCILLATEUR	SCHWUNGSCHEIBE	1		
020	RD451-6551-0	PEDAL,SWING	PEDAL DE BALANCEMENT	PEDAL,SCHWUNG	1		
030	01125-60820	BOLT	VIS	BOLZEN	2		
040	RD451-6556-0	COVER,SWING	COUVERCLE DE MOBILE	SCHWINGDECKEL	1		
050	RD451-6557-0	PIN,SWING COVER	GOUPILLE MOBILE COU.	AUSLOESEDECKELSTIFT	1		
060	04013-60080	WASHER,PLAIN	RONDELLE FREIN	SCHEIBE	2		
070	05525-50800	PIN,SNAP	GOUPILLE BETA	SICHERUNGSSTIFT	2		
080	RD451-4421-0	SUPPORT	SUPPORT	STUETZE	1		
090	01135-61025	BOLT	VIS	BOLZEN	2		

↔ Interchangeable; ≠ not Interchangeable; ← new for old; → old for new

silverhorn.co.uk

D52000 PILOT VALVE (SWING)
SOUPAPE DE PILOTE (BALANCEMENT)
VORDUSENVENTIL (SCHWUNG)

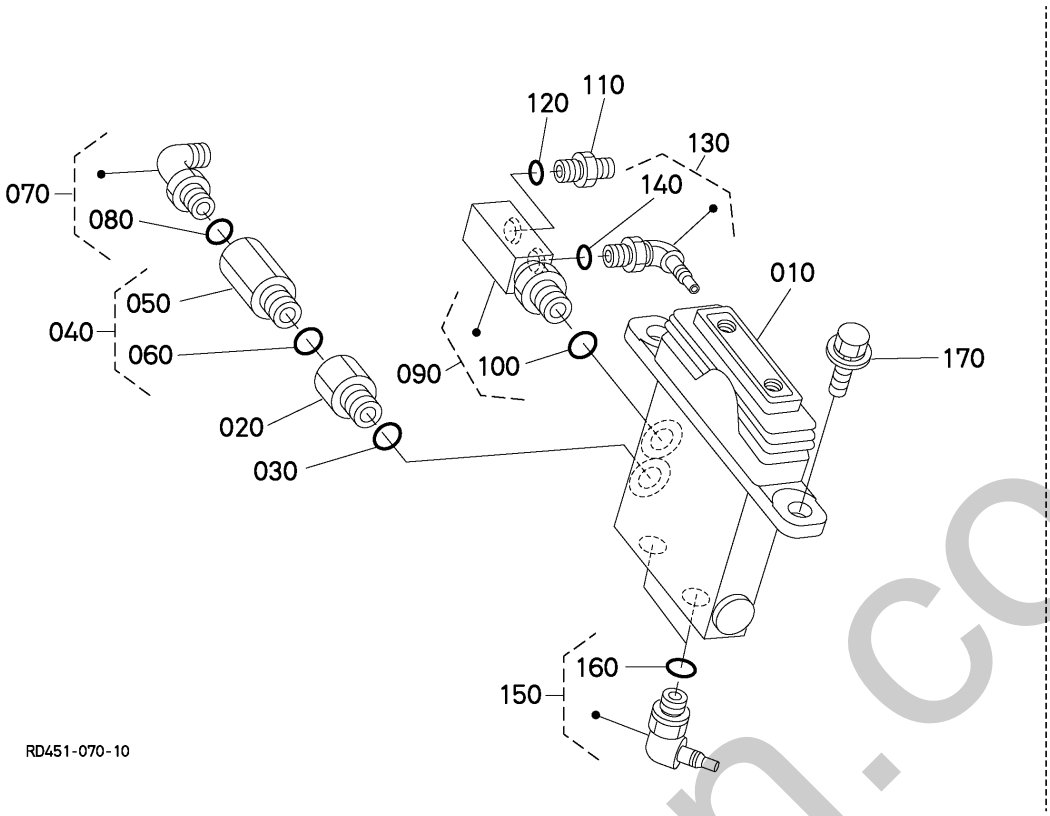

A:KX057-4

REF.No. POS.No. BILD-Nr.	PART No. REFERENCE BESELL-Nr.	PART NAME	DESIGNATION	BEZEICHNUNG	Q'TY/S.No. Q'TE/No.S. STUECK/S.Nr. A	I.C. I.C. I.C.	REMARKS REMARQUES BEMERKUNGEN
010	RD451-6142-0	ASSY VALVE,PILOT	ENS.SOUPAPE DE PILO.	GRP.ANZEIGEVENTIL	1		
020	RC461-6174-0	FILTER	FILTRE	DRUCKFILTER	1		
030	04817-00110	O RING	JOINT TORIQUE	O RING	1		
040	RC441-6326-0	JOINT,PIPE	RACCORD DE TUYAU	ROHRSCHALTUNG	1		
050	RC411-6393-0	JOINT,PIPE	RACCORD DE TUYAU	ROHRSCHALTUNG	1		
060	04817-00110	O RING	JOINT TORIQUE	O RING	1		
070	RB411-6376-0	JOINT,PIPE	RACCORD DE TUYAU	ROHRSCHALTUNG	1		
080	04817-00110	O RING	JOINT TORIQUE	O RING	1		
090	RP831-6194-0	JOINT,PIPE(LGG-G)	RACCORD DE TUYAU	ROHRSCHALTUNG	1		
100	04817-00110	O RING	JOINT TORIQUE	O RING	1		
110	68728-7615-0	ADAPTER	ADAPTATEUR	ZWISCHENSTUECK	1		
120	04817-00110	O RING	JOINT TORIQUE	O RING	1		
130	RP821-6197-0	JOINT,PIPE	RACCORD DE TUYAU	ROHRSCHALTUNG	1		
140	04817-00110	O RING	JOINT TORIQUE	O RING	1		
150	RP821-6197-0	JOINT,PIPE	RACCORD DE TUYAU	ROHRSCHALTUNG	2		
160	04817-00110	O RING	JOINT TORIQUE	O RING	2		
170	01135-61025	BOLT	VIS	BOLZEN	2		

↔ Interchangeable; ≠ not Interchangeable; ← new for old; → old for new

sinclairn.co.uk

D52100 PILOT VALVE (SWING) (COMPONENT PARTS)
SOUPAPE DE PILOTE (BALANCEMENT) (PARTIES COMPOSANTES)
VORDUSENVENTIL (SCHWUNG) (EINZEL-TEIL)

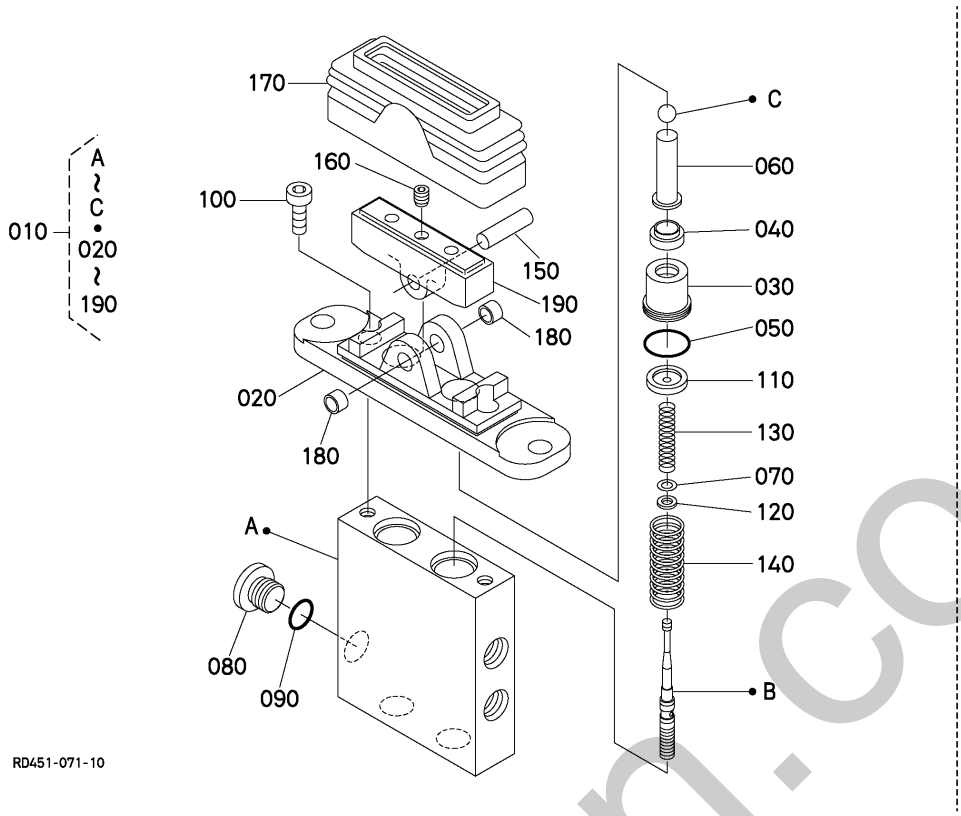

A:KX057-4

REF.No. POS.No. BILD-Nr.	PART No. REFERENCE BESELL-Nr.	PART NAME	DESIGNATION	BEZEICHNUNG	Q'TY/S.No. Q'TE/No.S. STUECK/S.Nr. A	I.C. I.C. I.C.	REMARKS REMARQUES BEMERKUNGEN
010	RD451-6142-0	ASSY VALVE,PILOT	ENS.SOUPAPE DE PILO.	GRP.ANZEIGEVENTIL	1		
020	RD451-7611-0	COVER	COUVERCLE	DECKEL	1		
030	RP421-7612-0	PLUG	BOUCHON	STOPFEN	2		
040	RP421-7613-0	GASKET	JOINT	DICHTUNGSPLATTE	2		
050	RP421-7614-0	O RING	JOINT TORIQUE	O RING	2		
060	RP421-7615-0	PUSH ROD	TIGE DE POUSSOIR	STOSSELSTANGE	2		
070	RP421-7616-0	SHIM	CALE	BEILAGE	2		
080	RP421-7617-0	PLUG	BOUCHON	STOPFEN	1		
090	04817-00110	O RING	JOINT TORIQUE	O RING	1		
100	RP421-7626-0	BOLT	VIS	BOLZEN	2		
110	RP421-7618-0	SEAT,SPRING	SIEGE DU RESSORT	SITZFEDER	2		
120	RP421-7619-0	WASHER	RONDELLE	SCHEIBE	2		
130	RD451-7612-0	SPRING	RESSORT	FEDER	2		
140	RD451-7613-0	SPRING	RESSORT	FEDER	2		
150	RD451-7614-0	SHAFT,CAM	ARBRE A CAMES	NOCKENWELLE	1		
160	RD809-9787-0	SCREW	VIS	SCHRAUBE	1		
170	RD451-7616-0	BOOT	MALLE	STIEFELSCHAR	1		
180	RD451-7617-0	BUSH	BAGUE	BUCHSE	2		
190	RP421-7624-0	ASSY CAM	ENS.CAME	GRP.KAMM	1		

↔ Interchangeable; ≠ not Interchangeable; ← new for old; → old for new

sinerhorn.co.uk

D60000 CONTROL LEVER(SAFETY LOCK LEVER)
LEVIER DE COMMANDE (LEVIER DE VERROUILLAGE)
KONTROLLRAHMEN (HEBEL VON SCHLOSS)

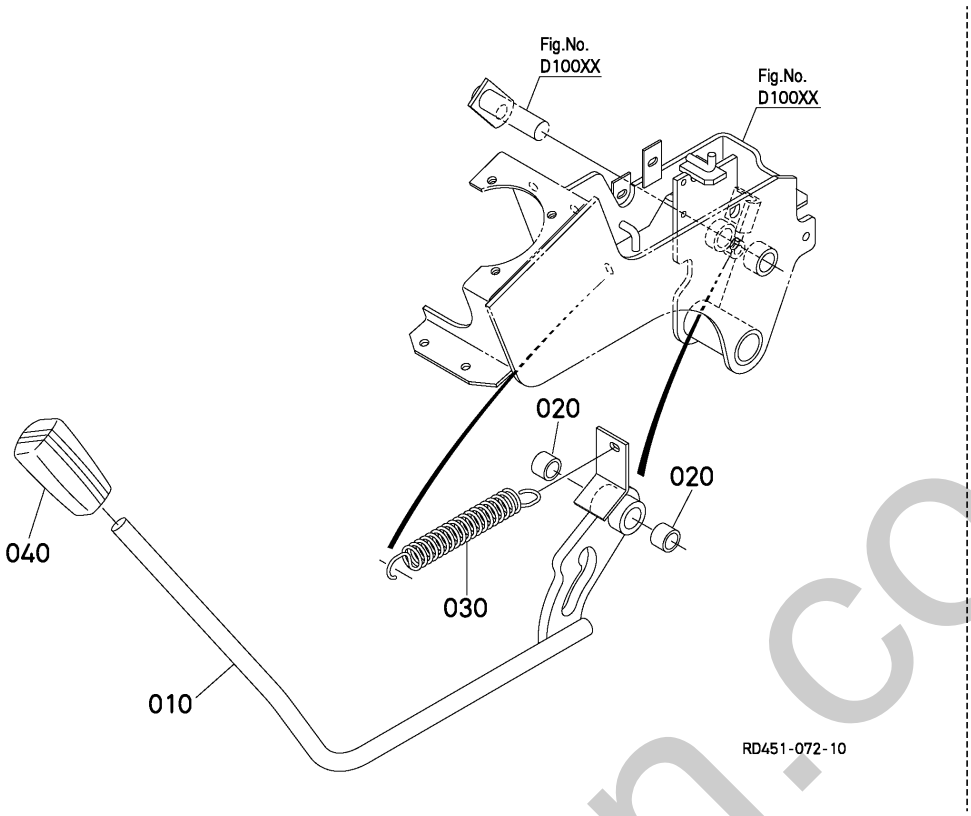

A:KX057-4

REF.No. POS.No. BILD-Nr.	PART No. REFERENCE BESELL-Nr.	PART NAME	DESIGNATION	BEZEICHNUNG	Q'TY/S.No. Q'TE/No.S. STUECK/S.Nr. A	I.C. I.C. I.C.	REMARKS REMARQUES BEMERKUNGEN
010	RD451-6580-3	ASSY LEVER,LOCK	ENS. LEVIER,VERROU	GRP. VERSCHLUSSHEBEL	1		
020	08511-01610	BUSH	BAGUE	BUCHSE	2		
030	53696-1323-0	SPRING	RESSORT	FEDER	1		
040	RC101-6576-0	GRIP,LEVER	POIGNEE DE LEVIER	GRIFF	1		

⟷ Interchangeable; ≠ not Interchangeable; ⟵ new for old; ⟶ old for new

silvernorn.co.uk

D80000 CONTROL LEVER (BLADE)
LEVIER DE COMMANDE (LAME)
KONTROLLHEBEL (PLANIERSCHILD)

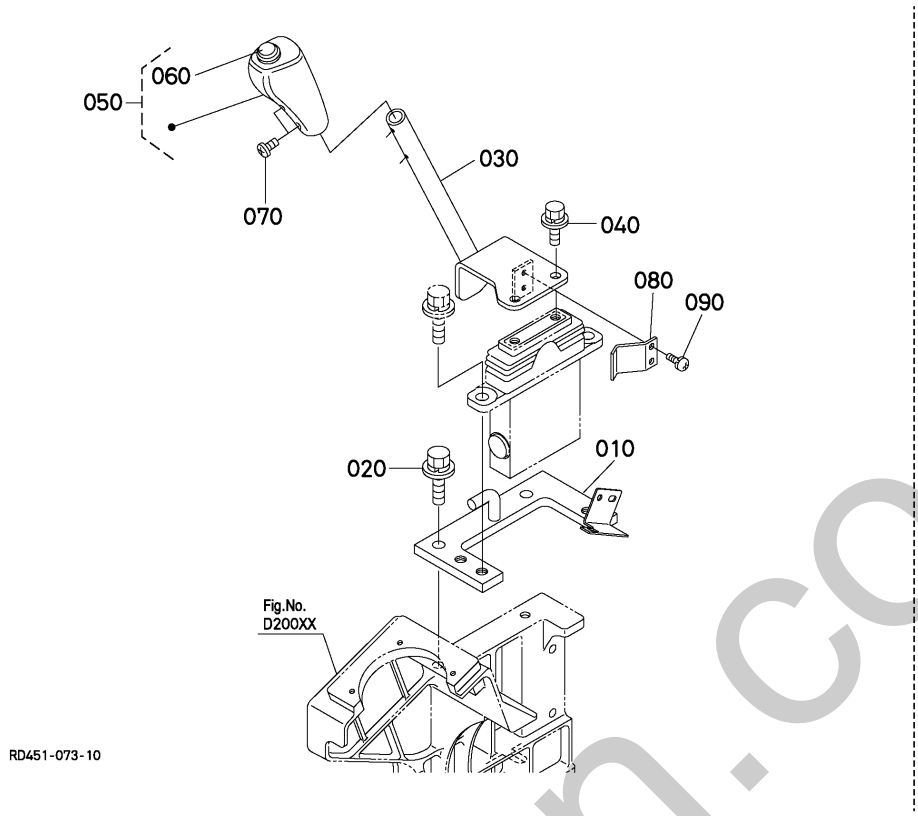

A:KX057-4

REF.No. POS.No. BILD-Nr.	PART No. REFERENCE BESELL-Nr.	PART NAME	DESIGNATION	BEZEICHNUNG	Q'TY/S.No. Q'TE/No.S. STUECK/S.Nr. A	I.C. I.C. I.C.	REMARKS REMARQUES BEMERKUNGEN
010	RD451-6575-4	PLATE,BLADE	PLAQUE	PLATTE	1		
020	01125-51030	BOLT	VIS	BOLZEN	2		
030	RD451-6571-2	LEVER,BLADE	LEVIER	HEBEL	1		
040	01125-60816	BOLT	VIS	BOLZEN	2		
050	RB237-6575-0	GRIP	POIGNEE	GRIFF	1		
060	RB237-6576-0	BUTTON,SWITCH GREEN	BOUTON INTERRUP.VERT	DRUCKKNOPF	1		
070	03054-50406	SCREW,PAN-HEAD	VIS	SCHRAUBE	2		
080	3N300-7933-0	SPRING,PLATE	RONDELLE BELLEVILLE	FEDER-PLATTE	1		
090	03034-50510	SCREW,WITH WASHER	VIS	SCHRAUBE	2		

silverhorn.co.uk

↔ Interchangeable; ≠ not Interchangeable; ← new for old; → old for new

D81000 PILOT VALVE (BLADE)
SOUPAPE DE PILOTE (LAME)
VORDUSENVENTIL (PLANIERSCHILD)

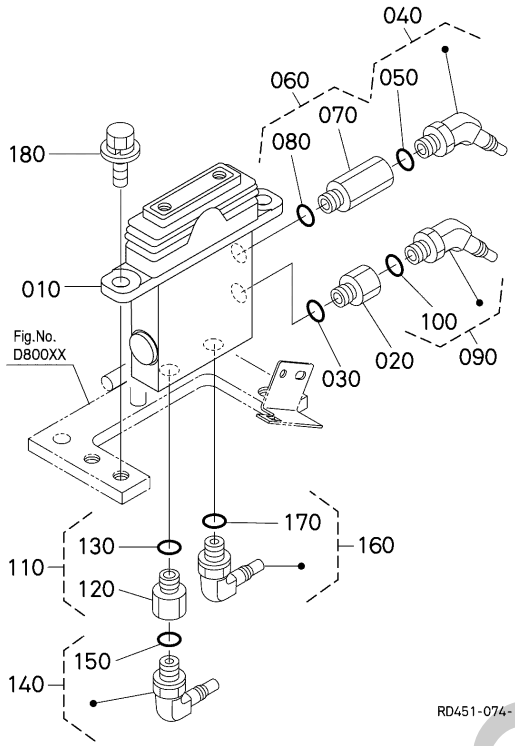

A:KX057-4

REF.No. POS.No. BILD-Nr.	PART No. REFERENCE BESELL-Nr.	PART NAME	DESIGNATION	BEZEICHNUNG	Q'TY/S.No. Q'TE/No.S. STUECK/S.Nr. A	I.C. I.C. I.C.	REMARKS REMARQUES BEMERKUNGEN
010	RD451-6142-0	ASSY VALVE,PILOT	ENS.SOUPAPE DE PILO.	GRP.ANZEIGEVENTIL	1		
020	RC461-6174-0	FILTER	FILTRE	DRUCKFILTER	1		
030	04817-00110	O RING	JOINT TORIQUE	O RING	1		
040	RP821-6198-0	JOINT,PIPE	RACCORD DE TUYAU	ROHRSCHALTUNG	1		
050	04817-00110	O RING	JOINT TORIQUE	O RING	1		
060	RC441-6326-0	JOINT,PIPE	RACCORD DE TUYAU	ROHRSCHALTUNG	1		
070	RC411-6393-0	JOINT,PIPE	RACCORD DE TUYAU	ROHRSCHALTUNG	1		
080	04817-00110	O RING	JOINT TORIQUE	O RING	1		
090	RP821-6198-0	JOINT,PIPE	RACCORD DE TUYAU	ROHRSCHALTUNG	1		
100	04817-00110	O RING	JOINT TORIQUE	O RING	1		
110	RC441-6325-0	JOINT,PIPE	RACCORD DE TUYAU	ROHRSCHALTUNG	1		
120	RC411-6388-0	JOINT,PIPE	RACCORD DE TUYAU	ROHRSCHALTUNG	1		
130	04817-00110	O RING	JOINT TORIQUE	O RING	1		
140	RP821-6197-0	JOINT,PIPE	RACCORD DE TUYAU	ROHRSCHALTUNG	1		
150	04817-00110	O RING	JOINT TORIQUE	O RING	1		
160	RP821-6197-0	JOINT,PIPE	RACCORD DE TUYAU	ROHRSCHALTUNG	1		
170	04817-00110	O RING	JOINT TORIQUE	O RING	1		
180	01135-61025	BOLT	VIS	BOLZEN	2		

↔ Interchangeable; ≠ not Interchangeable; ← new for old; → old for new

sherborn.co.uk

D81100 PILOT VALVE (BLADE) (COMPONENT PARTS)
SOUPAPE DE PILOTE (LAME) (PARTIES COMPOSANTES)
VORDUSENVENTIL (PLANIERSCHILD) (EINZEL-TEIL)

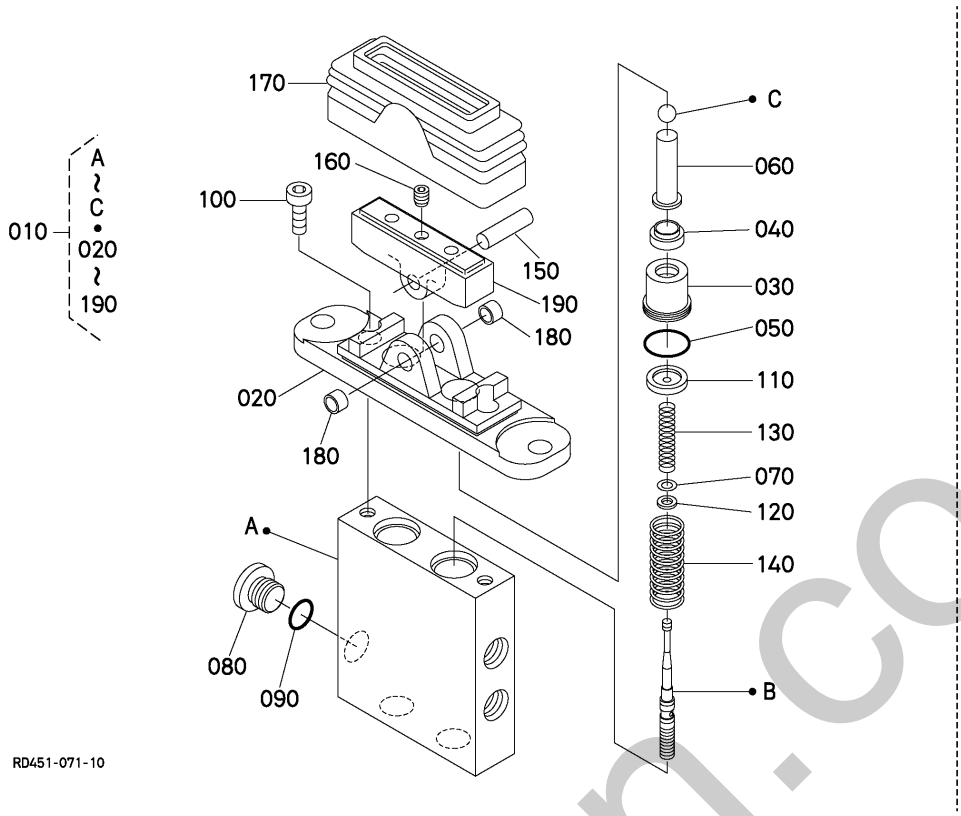

A:KX057-4

REF.No. POS.No. BILD-Nr.	PART No. REFERENCE BESELL-Nr.	PART NAME	DESIGNATION	BEZEICHNUNG	Q'TY/S.No. Q'TE/No.S. STUECK/S.Nr. A	I.C. I.C. I.C.	REMARKS REMARQUES BEMERKUNGEN
010	RD451-6142-0	ASSY VALVE,PILOT	ENS.SOUPAPE DE PILO.	GRP.ANZEIGEVENTIL	1		
020	RD451-7611-0	COVER	COUVERCLE	DECKEL	1		
030	RP421-7612-0	PLUG	BOUCHON	STOPFEN	2		
040	RP421-7613-0	GASKET	JOINT	DICHTUNGSPLATTE	2		
050	RP421-7614-0	O RING	JOINT TORIQUE	O RING	2		
060	RP421-7615-0	PUSH ROD	TIGE DE POUSSOIR	STOSSELSTANGE	2		
070	RP421-7616-0	SHIM	CALE	BEILAGE	2		
080	RP421-7617-0	PLUG	BOUCHON	STOPFEN	1		
090	04817-00110	O RING	JOINT TORIQUE	O RING	1		
100	RP421-7626-0	BOLT	VIS	BOLZEN	2		
110	RP421-7618-0	SEAT,SPRING	SIEGE DU RESSORT	SITZFEDER	2		
120	RP421-7619-0	WASHER	RONDELLE	SCHEIBE	2		
130	RD451-7612-0	SPRING	RESSORT	FEDER	2		
140	RD451-7613-0	SPRING	RESSORT	FEDER	2		
150	RD451-7614-0	SHAFT,CAM	ARBRE A CAMES	NOCKENWELLE	1		
160	RD809-9787-0	SCREW	VIS	SCHRAUBE	1		
170	RD451-7616-0	BOOT	MALLE	STIEFELSCHAR	1		
180	RD451-7617-0	BUSH	BAGUE	BUCHSE	2		
190	RP421-7624-0	ASSY CAM	ENS.CAME	GRP.KAMM	1		

↔ Interchangeable; ≠ not Interchangeable; ← new for old; → old for new

sinerhorn.co.uk

E00000 OIL PIPING (SUCTION)
TUBE (SUCCION)
OEL LEITUNG (ANSAUGEN)

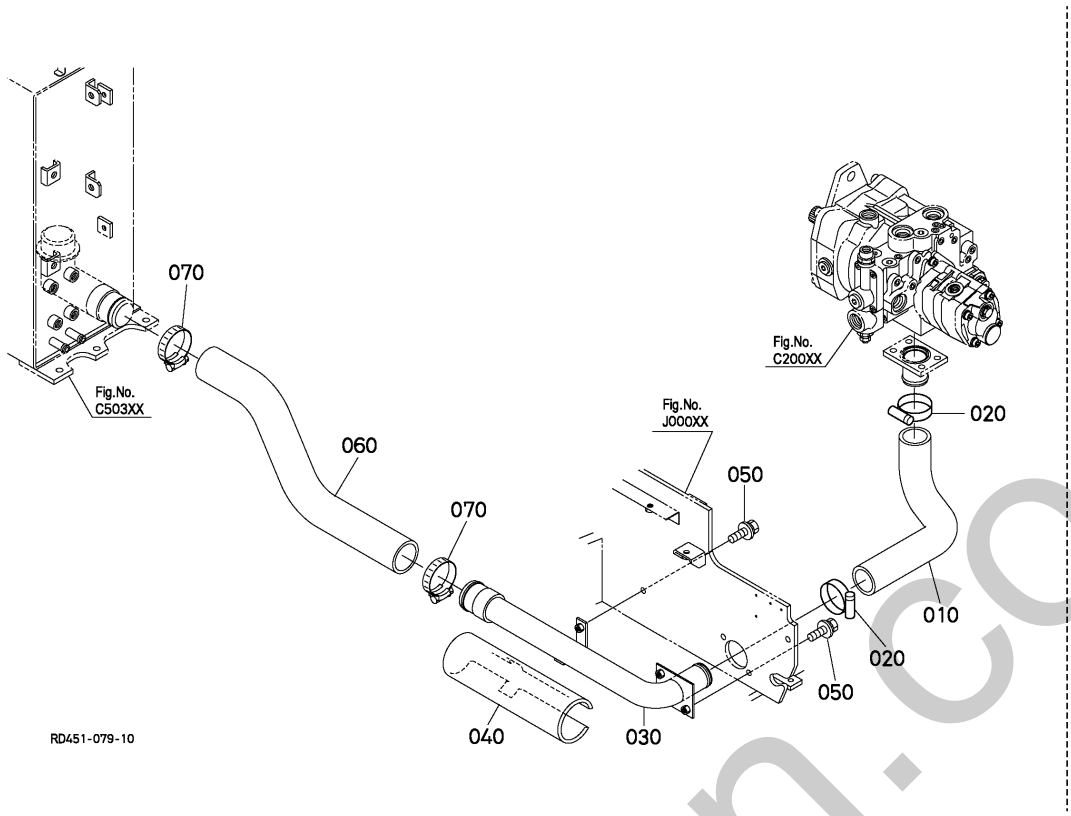

A:KX057-4

REF.No. POS.No. BILD-Nr.	PART No. REFERENCE BESELL-Nr.	PART NAME	DESIGNATION	BEZEICHNUNG	Q'TY/S.No. Q'TE/No.S. STUECK/S.Nr. A	I.C. I.C. I.C.	REMARKS REMARQUES BEMERKUNGEN
010	RD451-6311-0	HOSE,SUCTION	TUYAU DE SUCCION	SCHLAUH,ANSAUGEN	1		
020	RC401-6319-0	CLAMP,HOSE	COLLIER DE DURITE	SCHLAUCHBINDER	2		
030	RD451-6312-0	PIPE,SUCTION	TUYAU D'ASPIRATION	ANSAUGROHR	1		
040	RD451-6314-2	INSULATION,HEAT	ISOLANT THERMIQUE	HITZEISOLIERUNG	1		
050	01135-61025	BOLT	VIS	BOLZEN	3		
060	RD451-6313-0	HOSE,SUCTION	TUYAU DE SUCCION	SCHLAUH,ANSAUGEN	1		
070	36919-0459-0	CLIP,HOSE	ATTACHE DURITE	SCHLAUCHKLEMME	2		

silvermarn.co.uk

↔ Interchangeable; ≠ not Interchangeable; ← new for old; → old for new

E00200 OIL PIPING (DELIVERY) TUBE (DELIVRANCE) OEL LEITUNG (BEFREITUNG)

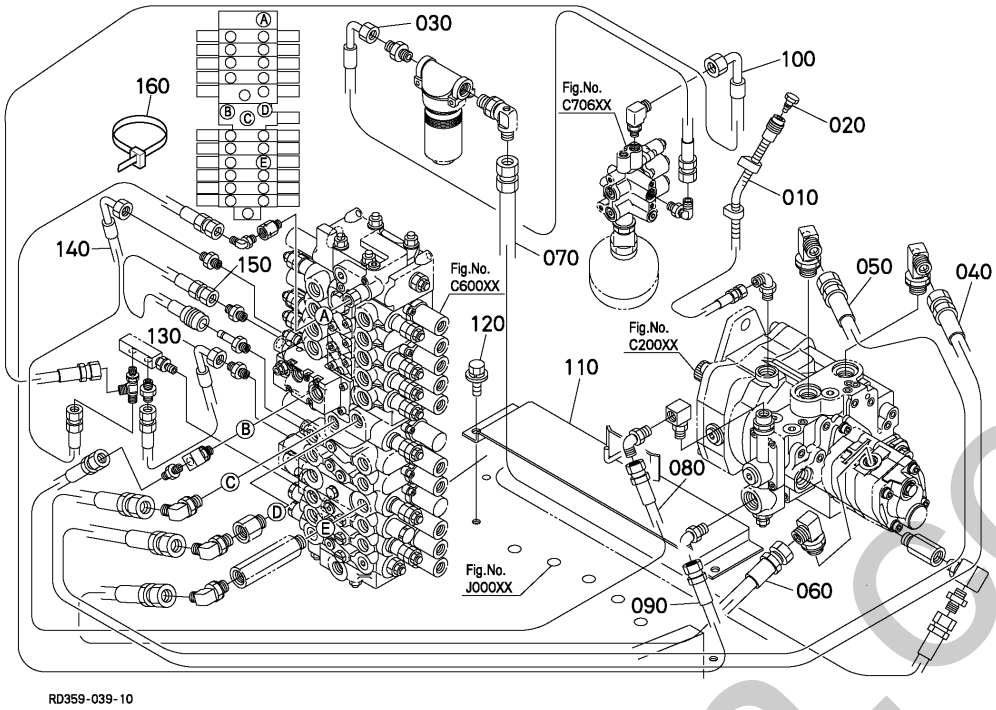

A:KX057-4

REF.No. POS.No. BILD-Nr.	PART No. REFERENCE BESELL-Nr.	PART NAME	DESIGNATION	BEZEICHNUNG	Q'TY/S.No. Q'TE/No.S. STUECK/S.Nr. A	I.C. I.C. I.C.	REMARKS REMARQUES BEMERKUNGEN
010	RD451-6315-0	HOSE,HYDRAULIC	TUYAU HYDRAULIQUE	HYDRAULIKLEITUNG	1		
020	RD411-6316-0	PLUG	BOUCHON	STOPFEN	1		
030	RD451-6325-0	HOSE,HYDRAULIC	TUYAU HYDRAULIQUE	HYDRAULIKLEITUNG	1		
040	RD551-6321-3	HOSE,HYDRAULIC	TUYAU HYDRAULIQUE	HYDRAULIKLEITUNG	1		
050	RD551-6322-3	HOSE,HYDRAULIC	TUYAU HYDRAULIQUE	HYDRAULIKLEITUNG	1		
060	RD551-6323-0	HOSE,HYDRAULIC	TUYAU HYDRAULIQUE	HYDRAULIKLEITUNG	1		
070	RD551-6324-4	HOSE,HYDRAULIC	TUYAU HYDRAULIQUE	HYDRAULIKLEITUNG	1		
080	RD551-6326-3	HOSE,HYDRAULIC	DURITE DE HYD.	SCHLAUCH	1		
090	RD551-6327-4	HOSE,HYDRAULIC	DURITE DE HYD.	SCHLAUCH	1		
100	RD551-6329-2	HOSE,HYDRAULIC	TUYAU HYDRAULIQUE	HYDRAULIKLEITUNG	1		
110	RD551-6489-0	GUIDE	GUIDE	FUEHRUNG	1		
120	01135-61020	BOLT	VIS	BOLZEN	2		
130	RD551-6391-0	HOSE,HYDRAULIC	TUYAU HYDRAULIQUE	HYDRAULIKLEITUNG	1		
140	RD551-6392-0	HOSE,HYDRAULIC	TUYAU HYDRAULIQUE	HYDRAULIKLEITUNG	1		
150	RD551-6393-0	HOSE,HYDRAULIC	TUYAU HYDRAULIQUE	HYDRAULIKLEITUNG	1		
160	55311-4126-0	BAND,CORD	ATTACHE CABLE	KORDBAND	1		

simetorn.co.uk

E00400 OIL PIPING (RETURN)
TUBE (RETOUR)
OEL LEITUNG (RUECKSTORM)

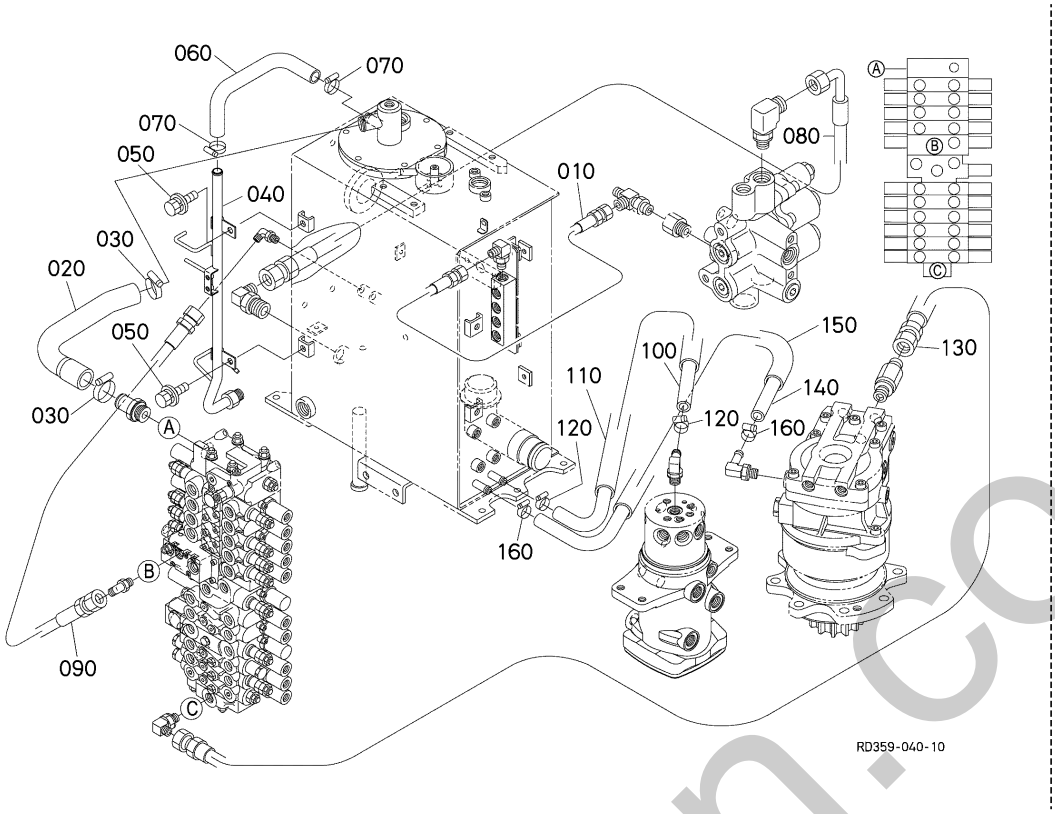

A:KX057-4

REF.No. POS.No. BILD-Nr.	PART No. REFERENCE BESELL-Nr.	PART NAME	DESIGNATION	BEZEICHNUNG	Q'TY/S.No. Q'TE/No.S. STUECK/S.Nr. A	I.C. I.C. I.C.	REMARKS REMARQUES BEMERKUNGEN
010	RD451-6338-4	HOSE,HYDRAULIC	TUYAU HYDRAULIQUE	HYDRAULIKLEITUNG	1		
020	RD451-6352-0	HOSE,RETURN	TUYAU DE RETOUR	RUECKLENKURBEL	1		
030	RD411-6382-0	CLAMP,HOSE	COLLIER DE DURITE	SCHLAUCHBINDER	2		
040	RD451-6353-3	PIPE,RETURN	TUYAU DE RETOUR	RUECKLEITUNG	1		
050	01135-61020	BOLT	VIS	BOLZEN	2		
060	RD451-6354-0	HOSE,RETURN	TUYAU DE RETOUR	RUECKLENKURBEL	1		
070	R1401-6315-0	CLAMP,HOSE	COLLIER DE DURITE	SCHLAUCHBINDER	2		
080	RD451-6351-0	HOSE,HYDRAULIC	TUYAU HYDRAULIQUE	HYDRAULIKLEITUNG	1		
090	RD451-6358-2	HOSE,HYDRAULIC	TUYAU HYDRAULIQUE	HYDRAULIKLEITUNG	1		
100	RD551-6455-0	HOSE,DRAIN	TUYAU PURGE	SCHLAUCH	1		
110	68191-6345-0	TUBE	TUYAU	SCHLAUCH	1		
120	RB101-6363-0	CLAMP,HOSE	COLLIER DE DURITE	SCHLAUCHBINDER	2		
130	RD358-6453-0	HOSE,HYDRAULIC	TUYAU HYDRAULIQUE	HYDRAULIKLEITUNG	1		
140	RD358-6455-0	HOSE,DRAIN	TUYAU PURGE	SCHLAUCH	1		
150	RD358-6456-0	TUBE	TUYAU	SCHLAUCH	1		
160	RB101-6363-0	CLAMP,HOSE	COLLIER DE DURITE	SCHLAUCHBINDER	2		

↔ Interchangeable; ≠ not Interchangeable; ⟵ new for old; ⟶ old for new

sinechorn.co.uk

E00600 OIL PIPING (OIL COOLER)
TUBE (REFROIDISSEUR)
OEL LEITUNG (OELKUEHLER)

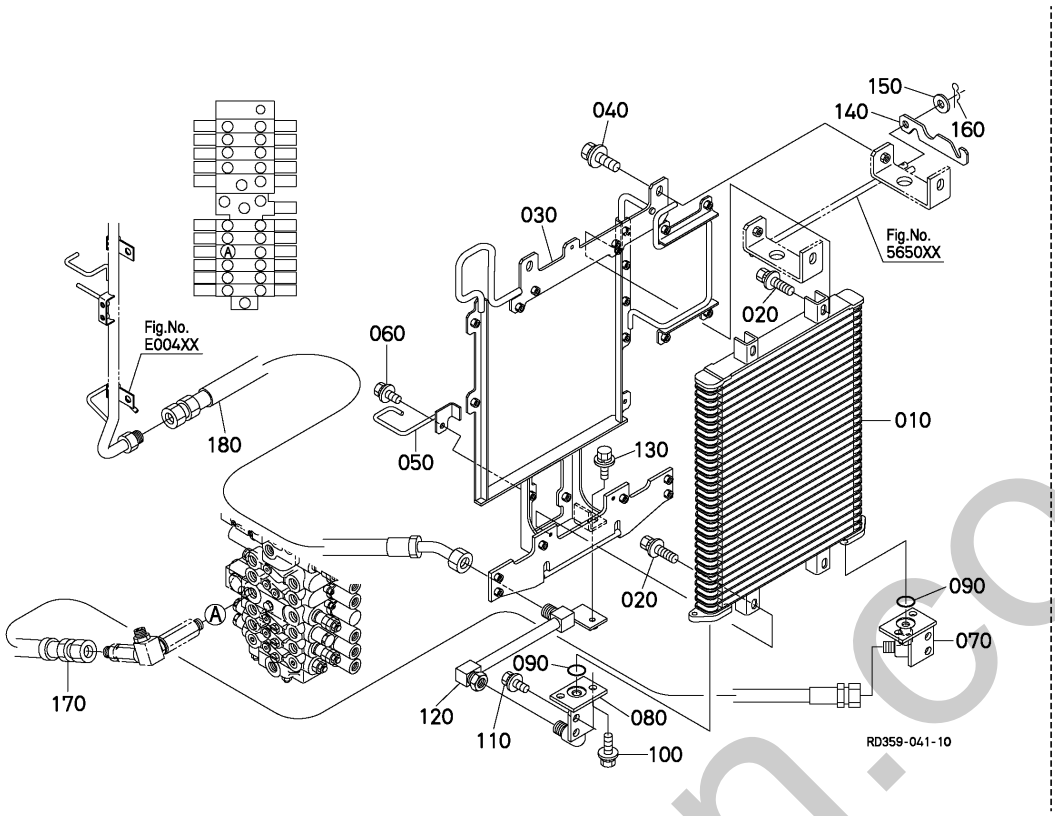

A:KX057-4

REF.No. POS.No. BILD-Nr.	PART No. REFERENCE BESELL-Nr.	PART NAME	DESIGNATION	BEZEICHNUNG	Q'TY/S.No. Q'TE/No.S. STUECK/S.Nr. A	I.C. I.C. I.C.	REMARKS REMARQUES BEMERKUNGEN
010	RD551-6405-0	COOLER,OIL	REFROIDISSEUR	OELKUEHLER	1		
020	01125-60820	BOLT	VIS	BOLZEN	4		
030	RD451-4273-3	BRACKET,OIL COOLER	SUPPORT,REFR.D'HUILE	HALTER	1		
040	01135-61025	BOLT	VIS	BOLZEN	2		
050	RD451-4277-0	GUIDE	GUIDE	FUEHRUNG	1		
060	01125-60820	BOLT	VIS	BOLZEN	1		
070	RD451-6408-0	JOINT,PIPE	RACCORD DE TUYAU	SCHALTUNG	1		
080	RD451-6409-0	JOINT,PIPE	RACCORD DE TUYAU	SCHALTUNG	1		
090	04817-00240	O RING	JOINT TORIQUE	O RING	2		
100	01125-60820	BOLT	VIS	BOLZEN	4		
110	01125-50825	BOLT	VIS	BOLZEN	4		
120	RD451-6407-0	PIPE,OIL COOLER	TUYAU D'HUILE	OELKUEHLERROHR	1		
130	01125-50825	BOLT	VIS	BOLZEN	1		
140	RD451-4278-0	STOPPER,OIL COOLER	BOUCHON,REFROID.HUILE	STOPPER, OELKUEHLUNG	1		
150	04013-60080	WASHER,PLAIN	RONDELLE FREIN	SCHEIBE	1		
160	05525-50800	PIN,SNAP	GOUPILLE BETA	SICHERUNGSSTIFT	1		
170	RD551-6361-0	HOSE,HYDRAULIC	TUYAU HYDRAULIQUE	HYDRAULIKLEITUNG	1		
180	RD451-6362-3	HOSE,HYDRAULIC	TUYAU HYDRAULIQUE	HYDRAULIKLEITUNG	1		

⟷ Interchangeable; ≠ not Interchangeable; ⟵ new for old; ⟶ old for new

silverhorn.co.uk

E10000 OIL PIPING (CONTROL LH)
TUBE (COMMANDE GAUCHE)
OEL LEITUNG (KONTROLL LS)

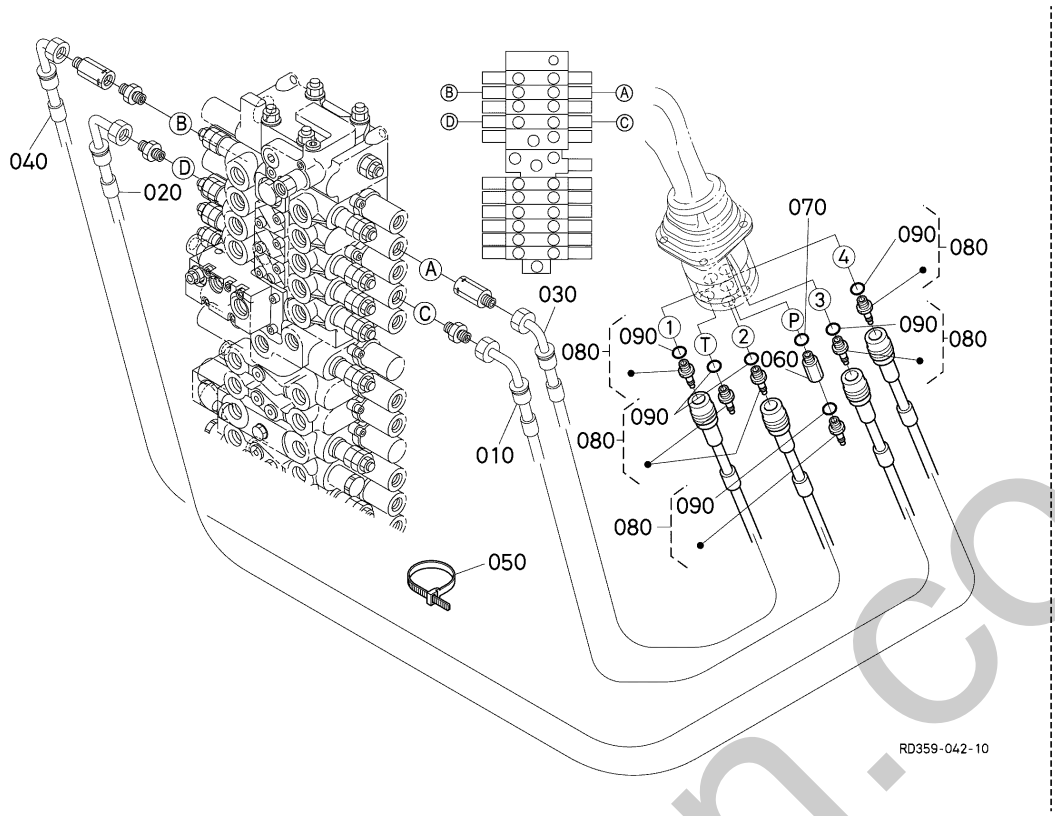

A:KX057-4

REF.No. POS.No. BILD-Nr.	PART No. REFERENCE BESELL-Nr.	PART NAME	DESIGNATION	BEZEICHNUNG	Q'TY/S.No. Q'TE/No.S. STUECK/S.Nr. A	I.C. I.C. I.C.	REMARKS REMARQUES BEMERKUNGEN
010	RD359-6253-0	HOSE,HYDRAULIC	DURITE DE HYD.	SCHLAUCH	1		
020	RD359-6254-0	HOSE,HYDRAULIC	DURITE DE HYD.	SCHLAUCH	1		
030	RD358-6257-0	HOSE,HYDRAULIC	DURITE DE HYD.	SCHLAUCH	1		
040	RD358-6258-0	HOSE,HYDRAULIC	DURITE DE HYD.	SCHLAUCH	1		
050	55311-4126-0	BAND,CORD	ATTACHE CABLE	KORDBAND	3		
060	RC461-6174-0	FILTER	FILTRE	DRUCKFILTER	1		
070	04817-00110	O RING	JOINT TORIQUE	O RING	1		
080	RD411-6176-0	JOINT,PIPE	RACCORD DE TUYAU	ROHRSCHALTUNG	6		
090	04817-00110	O RING	JOINT TORIQUE	O RING	6		

silverborn.co.uk

↔ Interchangeable; ≠ not Interchangeable; ⟵ new for old; ⟶ old for new

E10200 OIL PIPING (CONTROL RH)
TUBE (COMMANDE DROITE)
OEL LEITUNG (KONTROLL RS)

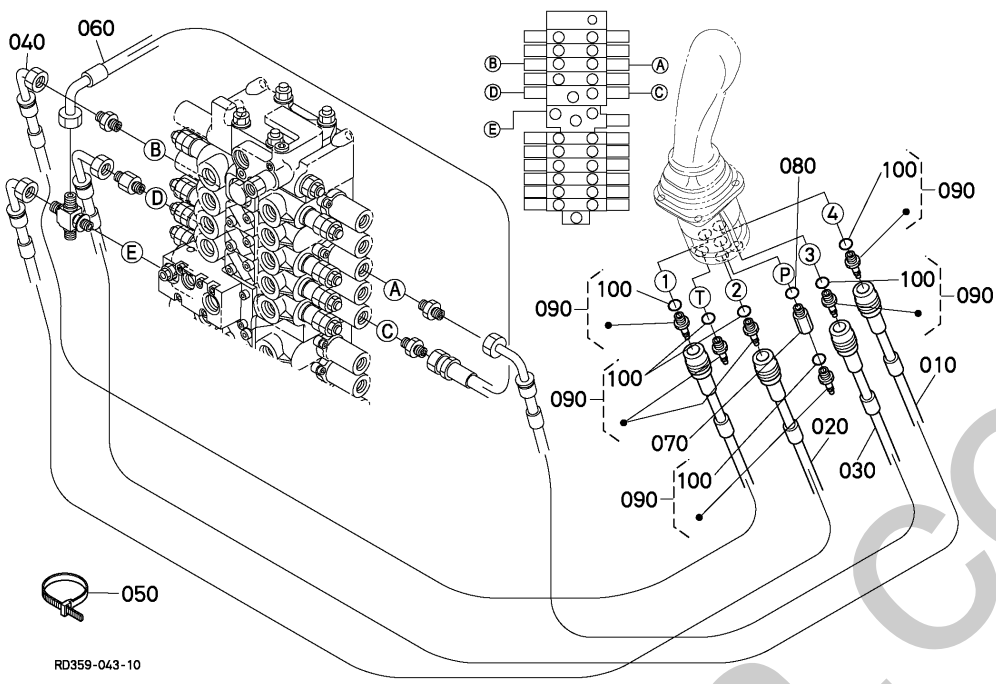

A:KX057-4

REF.No. POS.No. BILD-Nr.	PART No. REFERENCE BESELL-Nr.	PART NAME	DESIGNATION	BEZEICHNUNG	Q'TY/S.No. Q'TE/No.S. STUECK/S.Nr. A	I.C. I.C. I.C.	REMARKS REMARQUES BEMERKUNGEN
010	RD359-6251-0	HOSE,HYDRAULIC	DURITE DE HYD.	SCHLAUCH	1		
020	RD359-6252-0	HOSE,HYDRAULIC	DURITE DE HYD.	SCHLAUCH	1		
030	RD358-6255-0	HOSE,HYDRAULIC	DURITE DE HYD.	SCHLAUCH	1		
040	RD358-6256-0	HOSE,HYDRAULIC	DURITE DE HYD.	SCHLAUCH	1		
050	55311-4126-0	BAND,CORD	ATTACHE CABLE	KORDBAND	3		
060	RD451-6355-2	HOSE,HYDRAULIC	TUYAU HYDRAULIQUE	HYDRAULIKLEITUNG	1		
070	RC461-6174-0	FILTER	FILTRE	DRUCKFILTER	1		
080	04817-00110	O RING	JOINT TORIQUE	O RING	1		
090	RD411-6176-0	JOINT,PIPE	RACCORD DE TUYAU	ROHRSCHALTUNG	6		
100	04817-00110	O RING	JOINT TORIQUE	O RING	6		

↔ Interchangeable; ≠ not Interchangeable; ← new for old; → old for new

silvernorn.co.uk

E10600 OIL PIPING (PILOT P)
TUBE (PILOTE P)
OEL LEITUNG (PILOT P)

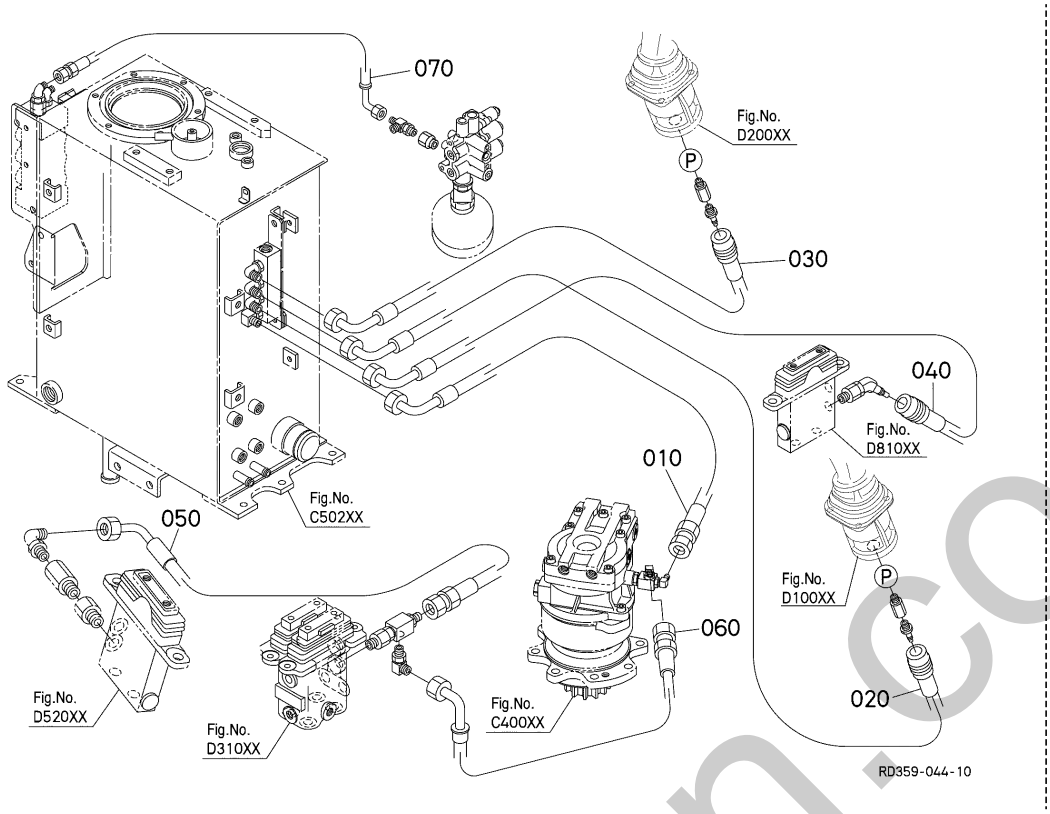

A:KX057-4

REF.No. POS.No. BILD-Nr.	PART No. REFERENCE BESELL-Nr.	PART NAME	DESIGNATION	BEZEICHNUNG	Q'TY/S.No. Q'TE/No.S. STUECK/S.Nr. A	I.C. I.C. I.C.	REMARKS REMARQUES BEMERKUNGEN
010	RD358-6328-2	HOSE,HYDRAULIC	TUYAU HYDRAULIQUE	HYDRAULIKLEITUNG	1		
020	RD451-6331-3	HOSE,HYDRAULIC	TUYAU HYDRAULIQUE	HYDRAULIKLEITUNG	1		
030	RD451-6332-3	HOSE,HYDRAULIC	TUYAU HYDRAULIQUE	HYDRAULIKLEITUNG	1		
040	RD451-6333-4	HOSE,HYDRAULIC	TUYAU HYDRAULIQUE	HYDRAULIKLEITUNG	1		
050	RD358-6334-0	HOSE,HYDRAULIC	TUYAU HYDRAULIQUE	HYDRAULIKLEITUNG	1		
060	RD358-6335-2	HOSE,HYDRAULIC	TUYAU HYDRAULIQUE	HYDRAULIKLEITUNG	1		
070	RD458-6336-0	HOSE,HYDRAULIC	TUYAU HYDRAULIQUE	HYDRAULIKLEITUNG	1		

↔ Interchangeable; ≠ not Interchangeable; ← new for old; → old for new

silverfern.co.uk

E10800 OIL PIPING (PILOT T)
TUBE (PILOTE T)
OEL LEITUNG (PILOT T)

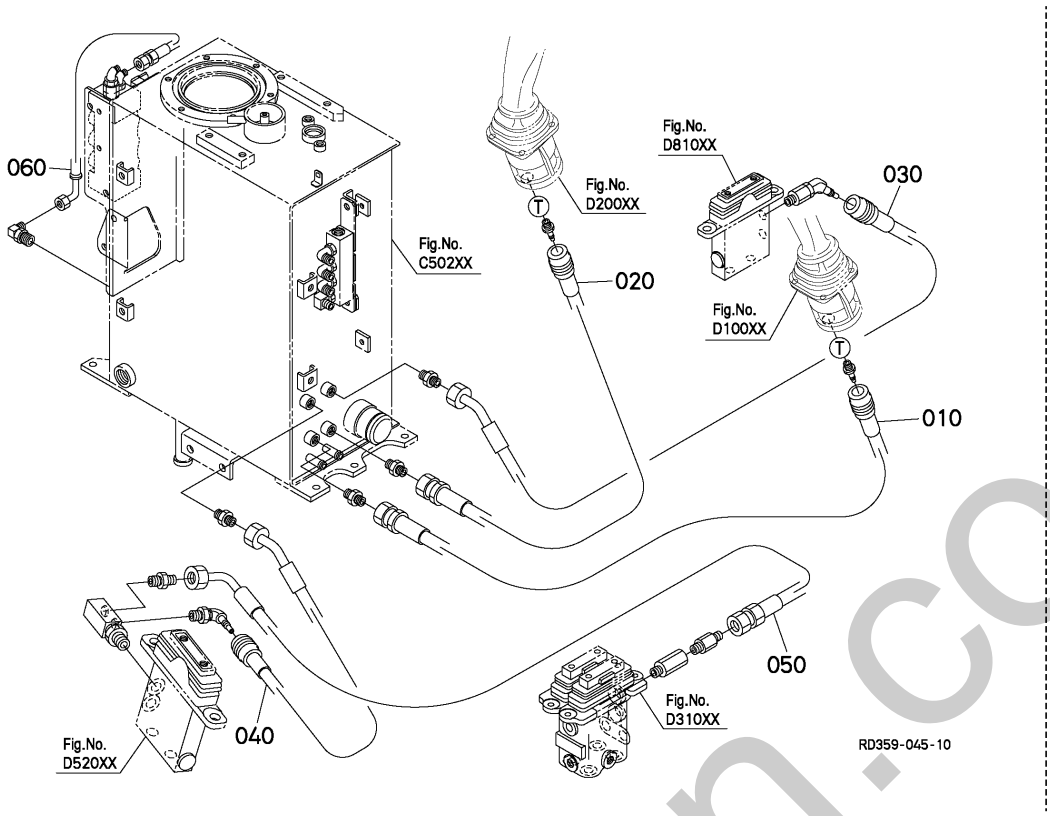

A:KX057-4

REF.No. POS.No. BILD-Nr.	PART No. REFERENCE BESELL-Nr.	PART NAME	DESIGNATION	BEZEICHNUNG	Q'TY/S.No. Q'TE/No.S. STUECK/S.Nr. A	I.C. I.C. I.C.	REMARKS REMARQUES BEMERKUNGEN
010	RD451-6341-3	HOSE,HYDRAULIC	TUYAU HYDRAULIQUE	HYDRAULIKLEITUNG	1		
020	RD451-6342-3	HOSE,HYDRAULIC	TUYAU HYDRAULIQUE	HYDRAULIKLEITUNG	1		
030	RD451-6343-3	HOSE,HYDRAULIC	TUYAU HYDRAULIQUE	HYDRAULIKLEITUNG	1		
040	RD358-6344-2	HOSE,HYDRAULIC	TUYAU HYDRAULIQUE	HYDRAULIKLEITUNG	1		
050	RD358-6345-0	HOSE,HYDRAULIC	TUYAU HYDRAULIQUE	HYDRAULIKLEITUNG	1		
060	RD458-6346-0	HOSE,HYDRAULIC	TUYAU HYDRAULIQUE	HYDRAULIKLEITUNG	1		

⟷ Interchangeable; ≠ not Interchangeable; ⟵ new for old; ⟶ old for new

silvermorn.co.uk

E20000 OIL PIPING (TRAVEL LH)
TUBE (DEPLACEMENT GAUCHE)
OEL LEITUNG (FAHREN LS)

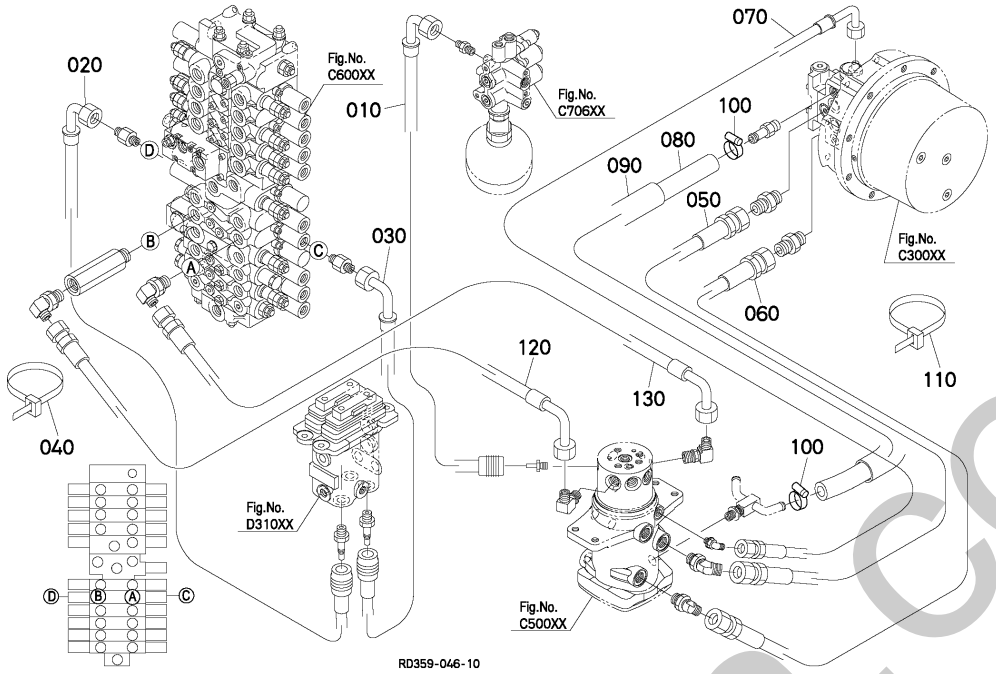

A:KX057-4

REF.No. POS.No. BILD-Nr.	PART No. REFERENCE BESELL-Nr.	PART NAME	DESIGNATION	BEZEICHNUNG	Q'TY/S.No. Q'TE/No.S. STUECK/S.Nr. A	I.C. I.C. I.C.	REMARKS REMARQUES BEMERKUNGEN
010	RD358-6446-0	HOSE,HYDRAULIC	TUYAU HYDRAULIQUE	HYDRAULIKLEITUNG	1		
020	RD358-6265-2	HOSE,HYDRAULIC	DURITE DE HYD.	SCHLAUCH	1		
030	RD358-6266-2	HOSE,HYDRAULIC	DURITE DE HYD.	SCHLAUCH	1		
040	55311-4126-0	BAND,CORD	ATTACHE CABLE	KORDBAND	3		
050	RD551-6371-3	HOSE,HYDRAULIC	TUYAU HYDRAULIQUE	HYDRAULIKLEITUNG	1		
060	RD551-6372-0	HOSE,HYDRAULIC	TUYAU HYDRAULIQUE	HYDRAULIKLEITUNG	1		
070	RD451-6373-0	HOSE,HYDRAULIC	TUYAU HYDRAULIQUE	HYDRAULIKLEITUNG	1		
080	RD451-6374-0	HOSE,DRAIN	TUYAU PURGE	SCHLAUCH	1		
090	RC411-4305-0	TUBE	TUYAU	SCHLAUCH	1		
100	RB101-6363-0	CLAMP,HOSE	COLLIER DE DURITE	SCHLAUCHBINDER	2		
110	55311-4126-0	BAND,CORD	ATTACHE CABLE	KORDBAND	1		
120	RD358-6441-0	HOSE,HYDRAULIC	TUYAU HYDRAULIQUE	HYDRAULIKLEITUNG	1		
130	RD358-6442-0	HOSE,HYDRAULIC	TUYAU HYDRAULIQUE	HYDRAULIKLEITUNG	1		

↔ Interchangeable; ≠ not Interchangeable; ⟵ new for old; ⟶ old for new

silverborn.co.uk

E20200 OIL PIPING (TRAVEL RH)
TUBE (DEPLACEMENT DROITE)
OEL LEITUNG (FAHREN RS)

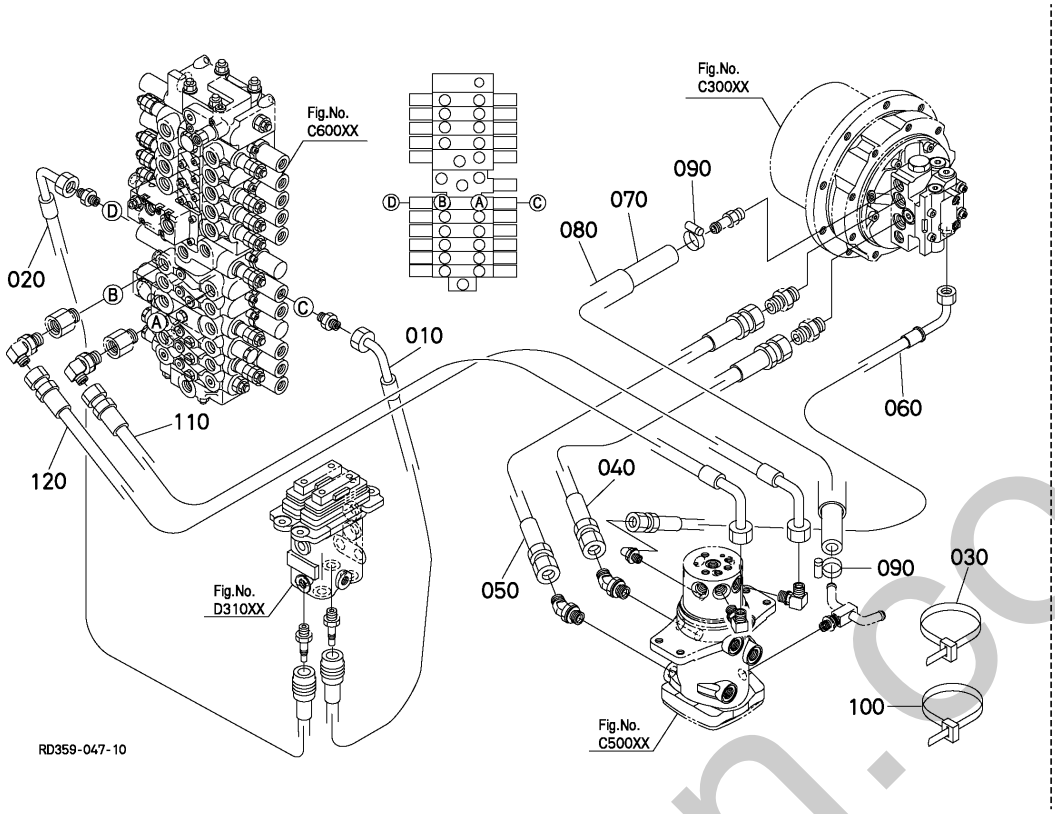

A:KX057-4

REF.No. POS.No. BILD-Nr.	PART No. REFERENCE BESELL-Nr.	PART NAME	DESIGNATION	BEZEICHNUNG	Q'TY/S.No. Q'TE/No.S. STUECK/S.Nr. A	I.C. I.C. I.C.	REMARKS REMARQUES BEMERKUNGEN
010	RD358-6267-2	HOSE,HYDRAULIC	DURITE DE HYD.	SCHLAUCH	1		
020	RD358-6268-2	HOSE,HYDRAULIC	DURITE DE HYD.	SCHLAUCH	1		
030	55311-4126-0	BAND,CORD	ATTACHE CABLE	KORDBAND	3		
040	RD551-6371-3	HOSE,HYDRAULIC	TUYAU HYDRAULIQUE	HYDRAULIKLEITUNG	1		
050	RD551-6372-0	HOSE,HYDRAULIC	TUYAU HYDRAULIQUE	HYDRAULIKLEITUNG	1		
060	RD451-6373-0	HOSE,HYDRAULIC	TUYAU HYDRAULIQUE	HYDRAULIKLEITUNG	1		
070	RD451-6374-0	HOSE,DRAIN	TUYAU PURGE	SCHLAUCH	1		
080	RC411-4305-0	TUBE	TUYAU	SCHLAUCH	1		
090	RB101-6363-0	CLAMP,HOSE	COLLIER DE DURITE	SCHLAUCHBINDER	2		
100	55311-4126-0	BAND,CORD	ATTACHE CABLE	KORDBAND	1		
110	RD358-6443-0	HOSE,HYDRAULIC	TUYAU HYDRAULIQUE	HYDRAULIKLEITUNG	1		
120	RD358-6444-0	HOSE,HYDRAULIC	TUYAU HYDRAULIQUE	HYDRAULIKLEITUNG	1		

silverborn.co.uk

↔ Interchangeable; ≠ not Interchangeable; ← new for old; → old for new

E20400 OIL PIPING (SWIVEL) TUBE (PIVOT) OEL LEITUNG (DREHEN)

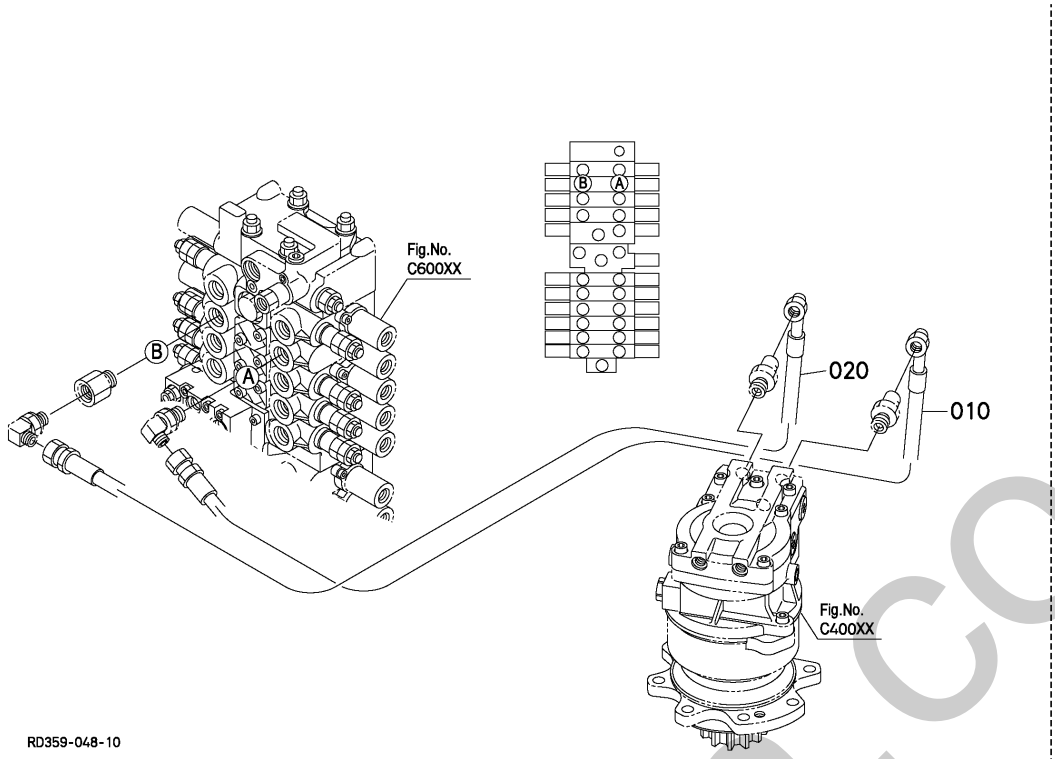

A:KX057-4

REF.No. POS.No. BILD-Nr.	PART No. REFERENCE BESELL-Nr.	PART NAME	DESIGNATION	BEZEICHNUNG	Q'TY/S.No. Q'TE/No.S. STUECK/S.Nr. A	I.C. I.C. I.C.	REMARKS REMARQUES BEMERKUNGEN
010	RD358-6451-0	HOSE,HYDRAULIC	TUYAU HYDRAULIQUE	HYDRAULIKLEITUNG	1		
020	RD358-6452-0	HOSE,HYDRAULIC	TUYAU HYDRAULIQUE	HYDRAULIKLEITUNG	1		

↔ Interchangeable; ≠ not Interchangeable; ← new for old; → old for new

silverhorn.co.uk

E30000 OIL PIPING (SWING) TUBE (BALANCEMENT) OEL LEITUNG (SCHWUNG)

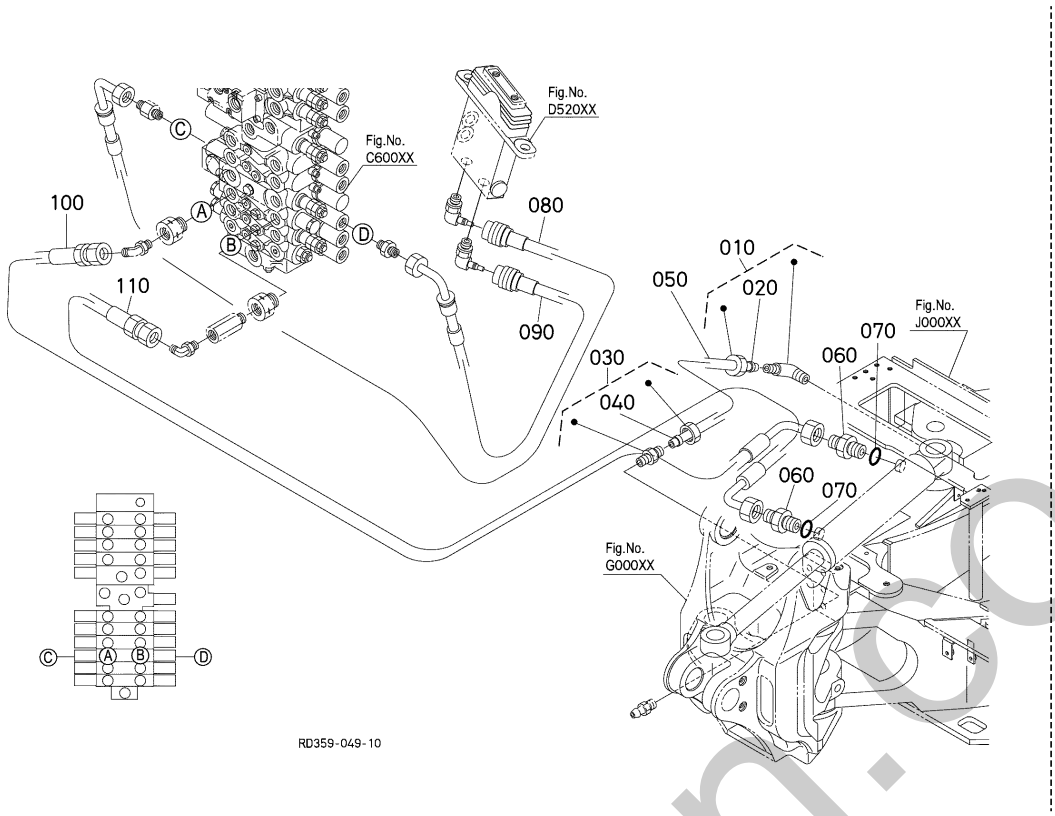

A:KX057-4

REF.No. POS.No. BILD-Nr.	PART No. REFERENCE BESELL-Nr.	PART NAME	DESIGNATION	BEZEICHNUNG	Q'TY/S.No. Q'TE/No.S. STUECK/S.Nr. A	I.C. I.C. I.C.	REMARKS REMARQUES BEMERKUNGEN
010	68721-6739-0	CONNECTOR	CONNECTEUR	ANSCHLUBE	1		
020	68721-6743-0	SLEEVE	MANCHON	MUFFE	1		
030	68721-6748-0	CONNECTOR	CONNECTEUR	ANSCHLUBE	1		
040	68721-6743-0	SLEEVE	MANCHON	MUFFE	1		
050	RD358-6748-0	TUBE,GREASE	TUYAU,GRASSEUR	SCHLAUCH,ABSCHMIERF.	1		
060	68728-7615-0	ADAPTER	ADAPTATEUR	ZWISCHENSTUECK	2		
070	04817-00110	O RING	JOINT TORIQUE	O RING	2		
080	RD358-6263-2	HOSE,HYDRAULIC	DURITE DE HYD.	SCHLAUCH	1		
090	RD358-6264-2	HOSE,HYDRAULIC	DURITE DE HYD.	SCHLAUCH	1		
100	RD551-6461-0	HOSE,HYDRAULIC	TUYAU HYDRAULIQUE	HYDRAULIKLEITUNG	1		
110	RD551-6462-0	HOSE,HYDRAULIC	TUYAU HYDRAULIQUE	HYDRAULIKLEITUNG	1		

silverthorn.co.uk

↔ Interchangeable; ≠ not Interchangeable; ← new for old; → old for new

E30400 OIL PIPING (BOOM)
TUBE (FLECHE)
OEL LEITUNG (AUSLEGER)

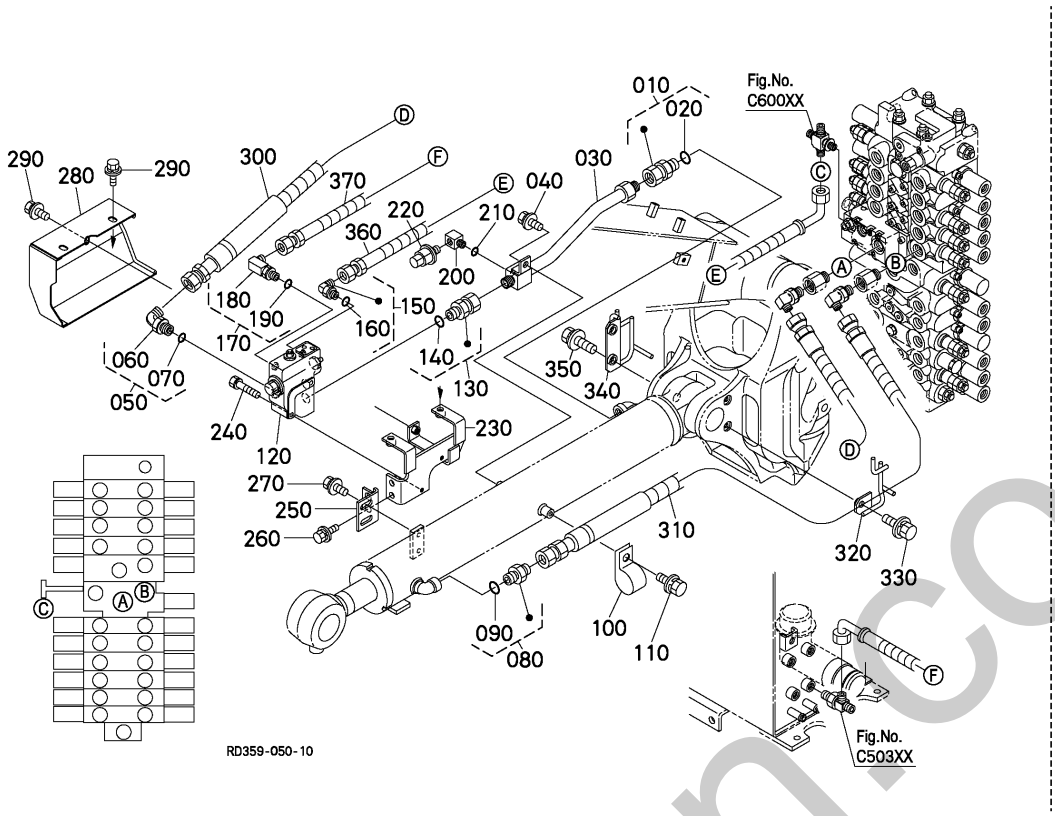

A:KX057-4

REF.No. POS.No. BILD-Nr.	PART No. REFERENCE BESELL-Nr.	PART NAME	DESIGNATION	BEZEICHNUNG	Q'TY/S.No. Q'TE/No.S. STUECK/S.Nr. A	I.C. I.C. I.C.	REMARKS REMARQUES BEMERKUNGEN
010	RD451-6198-0	JOINT,PIPE	RACCORD DE TUYAU	ROHRSCHALTUNG	1		
020	04817-00180	O RING	JOINT TORIQUE	O RING	1		
030	RD451-7961-3	PIPE	TUYAU	ROHR	1		
040	01125-60820	BOLT	VIS	BOLZEN	1		
050	RC441-6331-0	JOINT,PIPE	RACCORD DE TUYAU	ROHRSCHALTUNG	1		
060	06115-54047	JOINT	RACCORD	SCHALTUNG	1		
070	04817-00180	O RING	JOINT TORIQUE	O RING	1		
080	RD451-6164-0	JOINT,PIPE	RACCORD DE TUYAU	ROHRSCHALTUNG	1		
090	04817-00180	O RING	JOINT TORIQUE	O RING	1		
100	68841-5315-0	CLAMP	ATTACHE	KLAMMER	1		
110	01125-60816	BOLT	VIS	BOLZEN	1		
120	RD551-7951-2	ASSY VALVE,BOOM HV	ENS. SOUPAPE,BOOM HV	GRP. VENTIL, BOOM HV	1		
130	RD451-6198-0	JOINT,PIPE	RACCORD DE TUYAU	ROHRSCHALTUNG	1		
140	04817-00180	O RING	JOINT TORIQUE	O RING	1		
150	RB411-6376-0	JOINT,PIPE	RACCORD DE TUYAU	ROHRSCHALTUNG	1		
160	04817-00110	O RING	JOINT TORIQUE	O RING	1		
170	RD451-6386-0	JOINT,PIPE(LG-G)	RACCORD DE TUYAU	ROHRSCHALTUNG	1		
180	RB401-6386-0	JOINT,PIPE	RACCORD DE TUYAU	ROHRSCHALTUNG	1		
190	04817-00110	O RING	JOINT TORIQUE	O RING	1		
200	RP402-6192-0	JOINT,PIPE	RACCORD DE TUYAU	ROHRSCHALTUNG	1		
210	04817-00110	O RING	JOINT TORIQUE	O RING	1		
220	RD451-7932-0	SENSOR	DETECTOR	SENSOR	1		
230	RD451-7962-0	BRACKET,BOOM HV	PALIER	HALTER	1		
240	01125-50850	BOLT	VIS	BOLZEN	2		
250	RD451-7963-0	BRACKET,BOOM HV	PALIER	HALTER	1		
260	01135-61025	BOLT	VIS	BOLZEN	2		
270	01135-61020	BOLT	VIS	BOLZEN	2		
280	RD451-7966-0	COVER,BOOM HV	COUVERCLE,BOOM HV	ABDECKUNG, BOOM HV	1		
290	01135-61020	BOLT	VIS	BOLZEN	3		
300	RD451-6411-4	HOSE,HYDRAULIC	TUYAU HYDRAULIQUE	HYDRAULIKLEITUNG	1		

↔ Interchangeable; ≠ not Interchangeable; ← new for old; → old for new

silverhorn.co.uk

E30400 OIL PIPING (BOOM)
TUBE (FLECHE)
OEL LEITUNG (AUSLEGER)

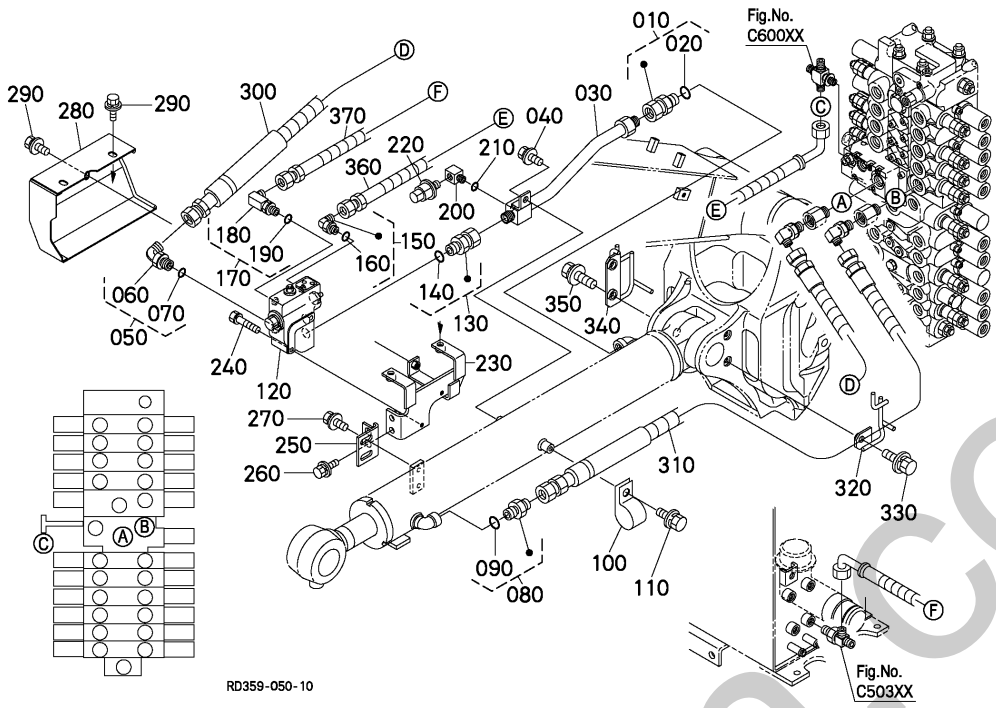

A:KX057-4

REF.No. POS.No. BILD-Nr.	PART No. REFERENCE BESELL-Nr.	PART NAME	DESIGNATION	BEZEICHNUNG	Q'TY/S.No. Q'TE/No.S. STUECK/S.Nr. A	I.C. I.C. I.C.	REMARKS REMARQUES BEMERKUNGEN
310	RD551-6412-5	HOSE,HYDRAULIC	TUYAU HYDRAULIQUE	HYDRAULIKLEITUNG	1		
320	RD451-6898-0	STAY,HOSE	SUPPORT DE TUYAU	STREBE, SCHLAUCH	1		
330	01135-61230	BOLT	VIS	BOLZEN	1		
340	RD451-6899-0	STAY,HOSE	SUPPORT DE TUYAU	STREBE, SCHLAUCH	1		
350	01135-61230	BOLT	VIS	BOLZEN	2		
360	RD359-7981-0	HOSE,HYDRAULIC	TUYAU HYDRAULIQUE	HYDRAULIKLEITUNG	1		
370	RD359-7982-0	HOSE,HYDRAULIC	TUYAU HYDRAULIQUE	HYDRAULIKLEITUNG	1		

↔ Interchangeable; ≠ not Interchangeable; ← new for old; → old for new

silverhorn.co.uk

E30500 HOLDING VALVE (COMPONENT PARTS)
SOUPAPE DE TENIR (PARTIES COMPOSANTES)
ENTHUELSUNGVENTIL (EINZEL-TEIL)

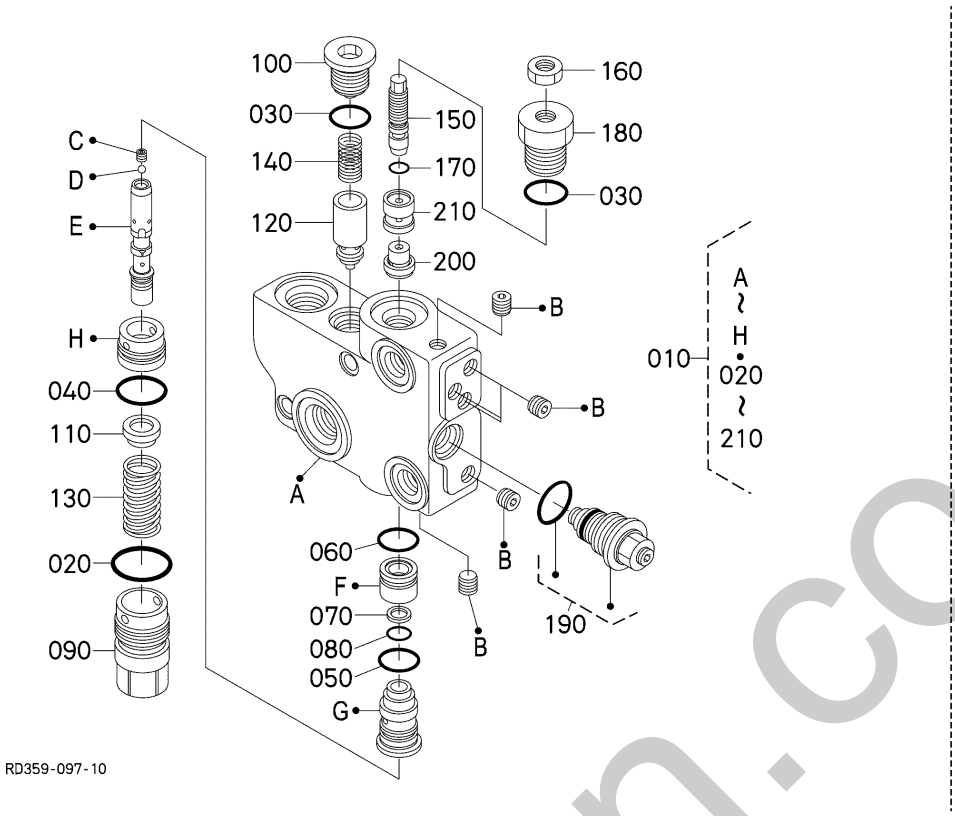

A:KX057-4

REF.No. POS.No. BILD-Nr.	PART No. REFERENCE BESELL-Nr.	PART NAME	DESIGNATION	BEZEICHNUNG	Q'TY/S.No. Q'TE/No.S. STUECK/S.Nr. A	I.C. I.C. I.C.	REMARKS REMARQUES BEMERKUNGEN
010	RD551-7951-2	ASSY VALVE,BOOM HV	ENS. SOUPAPE,BOOM HV	GRP. VENTIL, BOOM HV	1		
020	RD451-7781-0	O RING	BAGUE	O RING	1		
030	04817-00140	O RING	JOINT TORIQUE	O RING	2		
040	04817-00180	O RING	JOINT TORIQUE	O RING	1		
050	RD451-7782-0	O RING	BAGUE	O RING	1		
060	RC631-7788-0	O RING	JOINT TORIQUE	O RING	1		
070	RD451-7784-0	RING,BACK UP	JOINT TEFLON	STUETZRING	1		
080	RD451-7785-0	SEAL	JOINT	DICHTUNGEN	1		
090	RD451-7786-0	PLUG	BOUCHON	BOLZEN	1		
100	RC631-7782-0	PLUG	BOUCHON	STOPFEN	1		
110	RD451-7787-0	SEAT,SPRING	SIEGE DU RESSORT	SITZFEDER	1		
120	RD451-7788-0	POPPET	CLAPET	VENTILKEGEL	1		
130	RD451-7789-0	SPRING	RESSORT	FEDER	1		
140	RC631-7786-0	SPRING	RESSORT	FRUEHLING	1		
150	RD451-7790-0	VALVE	SOUPAPE	VENTILE	1		
160	RD451-7791-0	NUT	ECROU	MUTTER	1		
170	04817-00060	O RING	JOINT TORIQUE	O RING	1		
180	RD451-7792-0	PLUG	BOUCHON	BOLZEN	1		
190	RD551-7793-0	ASSY VALVE,RELIEF	ENS.CLAPET DE DECHA.	GRP.UEBERDRUCKVENTIL	1		
200	RD451-7794-0	PISTON	PISTON	KOLBEN	1		
210	RD451-7795-0	PISTON	PISTON	KOLBEN	1		

⟷ Interchangeable; ≠ not Interchangeable; ⟵ new for old; ⟶ old for new

enterprn.co.uk

E40000 OIL PIPING (ARM)
TUBE (BRAS)
OEL LEITUNG (ARM)

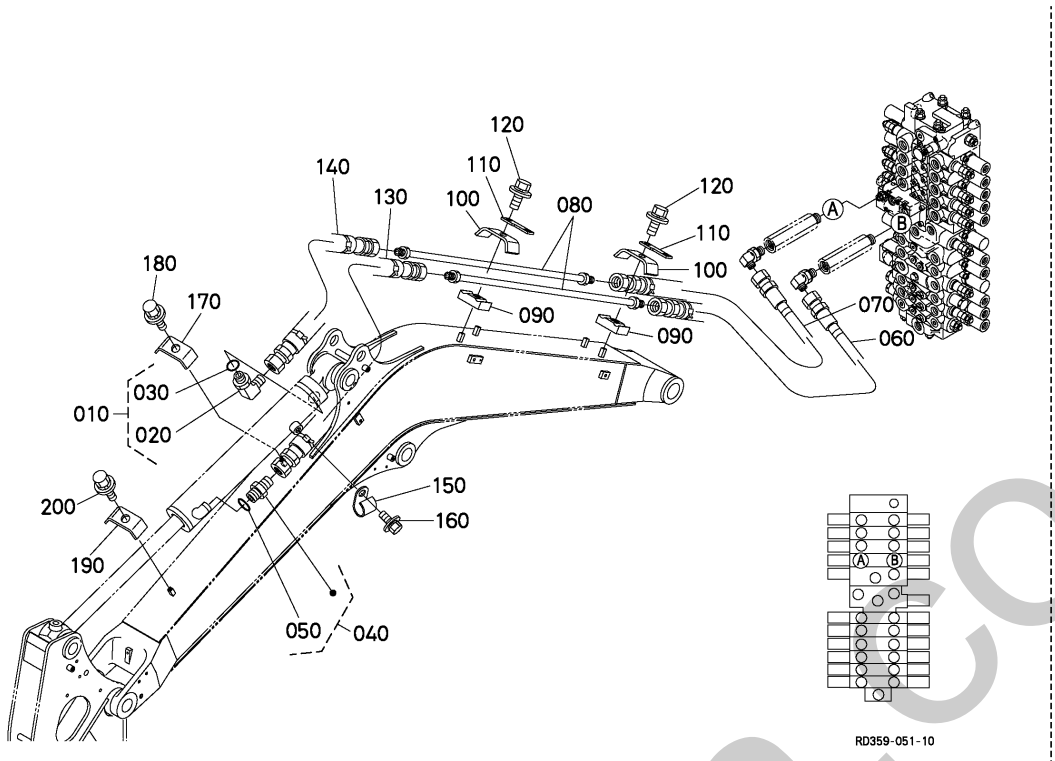

A:KX057-4

REF.No. POS.No. BILD-Nr.	PART No. REFERENCE BESELL-Nr.	PART NAME	DESIGNATION	BEZEICHNUNG	Q'TY/S.No. Q'TE/No.S. STUECK/S.Nr. A	I.C. I.C. I.C.	REMARKS REMARQUES BEMERKUNGEN
010	RC441-6331-0	JOINT,PIPE	RACCORD DE TUYAU	ROHRSCHALTUNG	1		
020	06115-54047	JOINT	RACCORD	SCHALTUNG	1		
030	04817-00180	O RING	JOINT TORIQUE	O RING	1		
040	RD451-6164-0	JOINT,PIPE	RACCORD DE TUYAU	ROHRSCHALTUNG	1		
050	04817-00180	O RING	JOINT TORIQUE	O RING	1		
060	RD451-6413-4	HOSE,HYDRAULIC	TUYAU HYDRAULIQUE	HYDRAULIKLEITUNG	1		
070	RD358-6414-0	HOSE,HYDRAULIC	TUYAU HYDRAULIQUE	HYDRAULIKLEITUNG	1		
080	RD458-6433-0	PIPE,HYDRAULIC	TUYAU DE HYD.	ROHR-HYDRAULISCHER	2		
090	RD411-6429-0	CLAMP,FRONT	ATTACHE	KLAMMER	2		
100	RD451-6428-2	CLAMP	ATTACHE	KLAMMER	2		
110	RD411-5357-0	STAY,HARNESS CLAMP	SUPPORT	STREBE	1		
120	01135-61020	BOLT	VIS	BOLZEN	2		
130	RD551-6434-0	HOSE,HYDRAULIC	TUYAU HYDRAULIQUE	HYDRAULIKLEITUNG	1		
140	RD551-6435-0	HOSE,HYDRAULIC	TUYAU HYDRAULIQUE	HYDRAULIKLEITUNG	1		
150	68841-5315-0	CLAMP	ATTACHE	KLAMMER	1		
160	01125-60816	BOLT	VIS	BOLZEN	1		
170	RD451-6428-2	CLAMP	ATTACHE	KLAMMER	1		
180	01135-61020	BOLT	VIS	BOLZEN	1		
190	RD451-6428-2	CLAMP	ATTACHE	KLAMMER	1		
200	01135-61020	BOLT	VIS	BOLZEN	1		

↔ Interchangeable; ≠ not Interchangeable; ⟵ new for old; ⟶ old for new

sherborn.co.uk

E50000 OIL PIPING (BUCKET)
TUBE (GODET)
OEL LEITUNG (KUEBEL)

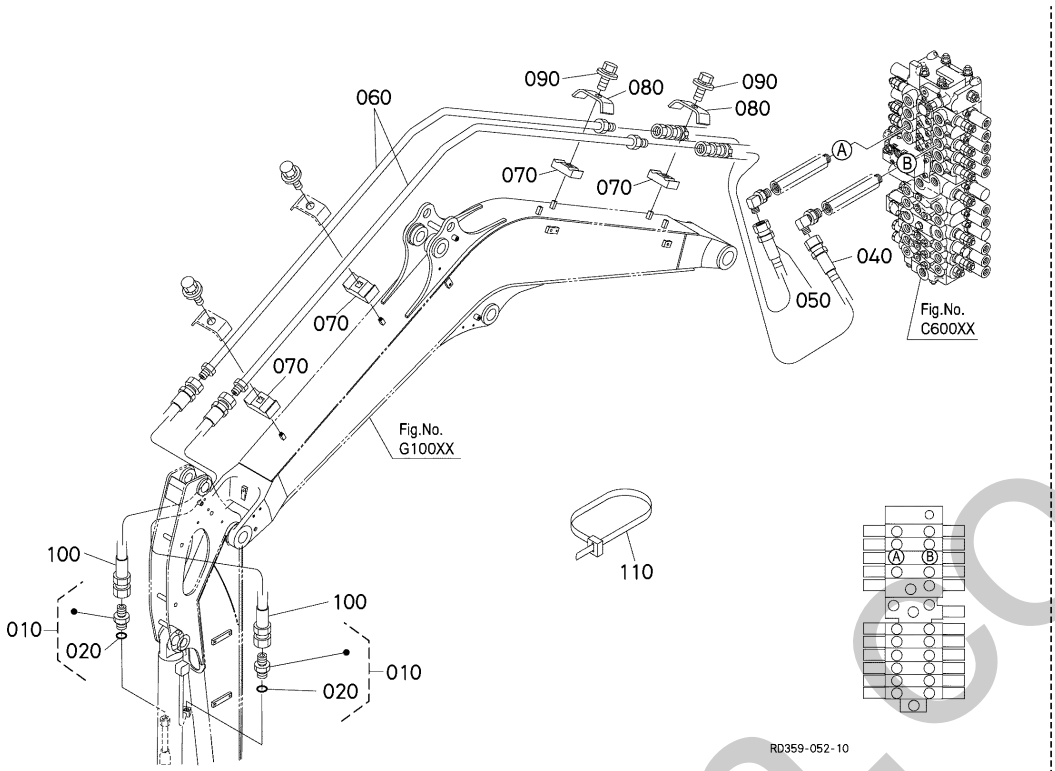

A:KX057-4

REF.No. POS.No. BILD-Nr.	PART No. REFERENCE BESELL-Nr.	PART NAME	DESIGNATION	BEZEICHNUNG	Q'TY/S.No. Q'TE/No.S. STUECK/S.Nr. A	I.C. I.C. I.C.	REMARKS REMARQUES BEMERKUNGEN
010	RD451-6164-0	JOINT,PIPE	RACCORD DE TUYAU	ROHRSCHALTUNG	2		
020	04817-00180	O RING	JOINT TORIQUE	O RING	2		
030	----	BLANK	BLANC	LEERE SPALTE	-		
040	RD358-6415-0	HOSE,HYDRAULIC	TUYAU HYDRAULIQUE	HYDRAULIKLEITUNG	1		
050	RD451-6416-4	HOSE,HYDRAULIC	TUYAU HYDRAULIQUE	HYDRAULIKLEITUNG	1		
060	RD558-6426-0	PIPE,HYDRAULIC	TUYAU DE HYD.	ROHR-HYDRAULISCHER	2		
070	RD411-6429-0	CLAMP,FRONT	ATTACHE	KLAMMER	4		
080	RD451-6428-2	CLAMP	ATTACHE	KLAMMER	2		
090	01135-61020	BOLT	VIS	BOLZEN	2		
100	RD551-6481-0	HOSE,HYDRAULIC	TUYAU HYDRAULIQUE	HYDRAULIKLEITUNG	2		
110	RD451-6468-0	CLAMP	ATTACHE	HALTER	8		

↔ Interchangeable; ≠ not Interchangeable; ← new for old; → old for new

silverhorn.co.uk

E60000 OIL PIPING (BLADE)
TUBE (LAME)
OEL LEITUNG (PLANIERSCHILD)

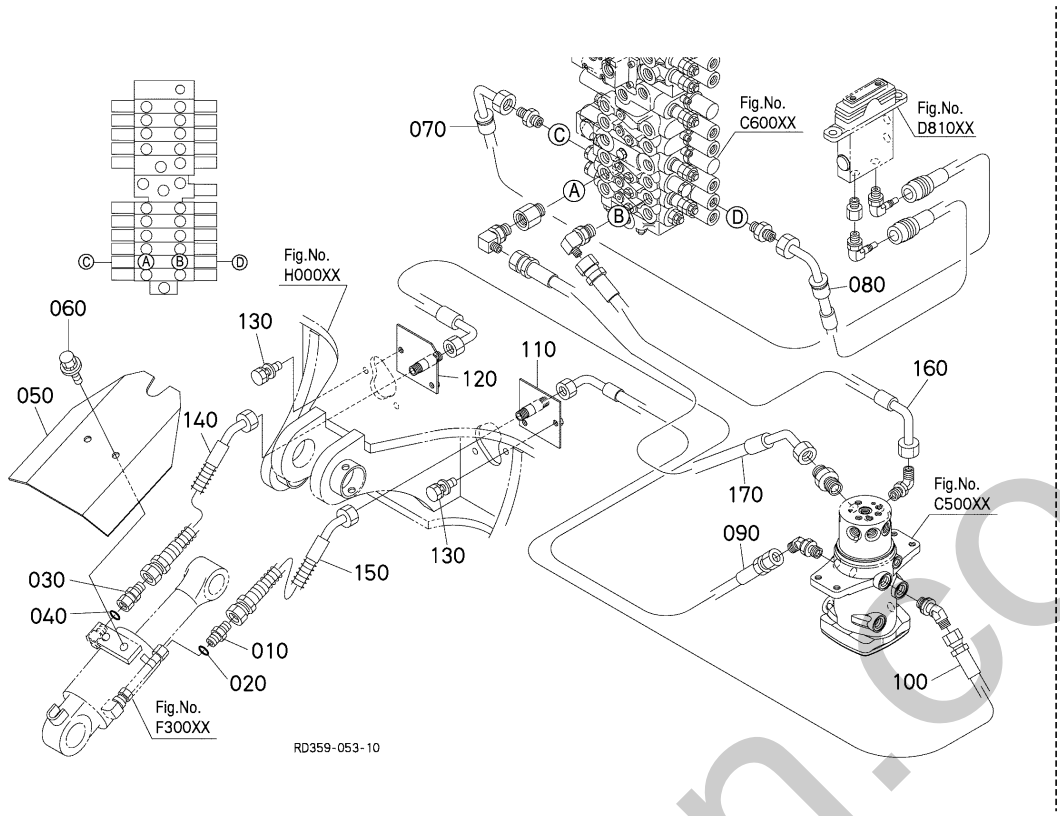

A:KX057-4

REF.No. POS.No. BILD-Nr.	PART No. REFERENCE BESELL-Nr.	PART NAME	DESIGNATION	BEZEICHNUNG	Q'TY/S.No. Q'TE/No.S. STUECK/S.Nr. A	I.C. I.C. I.C.	REMARKS REMARQUES BEMERKUNGEN
010	68311-6432-0	JOINT,PIPE	RACCORD DE TUYAU	VERBINDUNGSSTUECK	1		
020	04817-00140	O RING	JOINT TORIQUE	O RING	1		
030	RD451-6164-0	JOINT,PIPE	RACCORD DE TUYAU	ROHRSCHALTUNG	1		
040	04817-00180	O RING	JOINT TORIQUE	O RING	1		
050	RD451-7521-0	COVER	COUVERCLE	DECKEL	1		
060	01133-51225	BOLT	VIS	BOLZEN	2		
070	RD358-6261-0	HOSE,HYDRAULIC	TUYAU HYDRAULIQUE	HYDRAULIKLEITUNG	1		
080	RD358-6262-0	HOSE,HYDRAULIC	TUYAU HYDRAULIQUE	HYDRAULIKLEITUNG	1		
090	RD551-6376-0	HOSE,HYDRAULIC	TUYAU HYDRAULIQUE	HYDRAULIKLEITUNG	1		
100	RD551-6377-0	HOSE,HYDRAULIC	TUYAU HYDRAULIQUE	HYDRAULIKLEITUNG	1		
110	RD551-6474-0	BRACKET	PALIER	HALTER	1		
120	RD451-6475-0	BRACKET	PALIER	HALTER	1		
130	01135-51030	BOLT	VIS	BOLZEN	4		
140	RD551-6378-0	HOSE,HYDRAULIC	TUYAU HYDRAULIQUE	HYDRAULIKLEITUNG	1		
150	RD551-6379-0	HOSE,HYDRAULIC	TUYAU HYDRAULIQUE	HYDRAULIKLEITUNG	1		
160	RD358-6471-0	HOSE,HYDRAULIC	TUYAU HYDRAULIQUE	HYDRAULIKLEITUNG	1		
170	RD358-6472-0	HOSE,HYDRAULIC	TUYAU HYDRAULIQUE	HYDRAULIKLEITUNG	1		

↔ Interchangeable; ≠ not Interchangeable; ← new for old; → old for new

sinclairn.co.uk

E70000 OIL PIPING (CLAMP)
TUBE (ATTACHE)
OEL LEITUNG (KLAMMER)

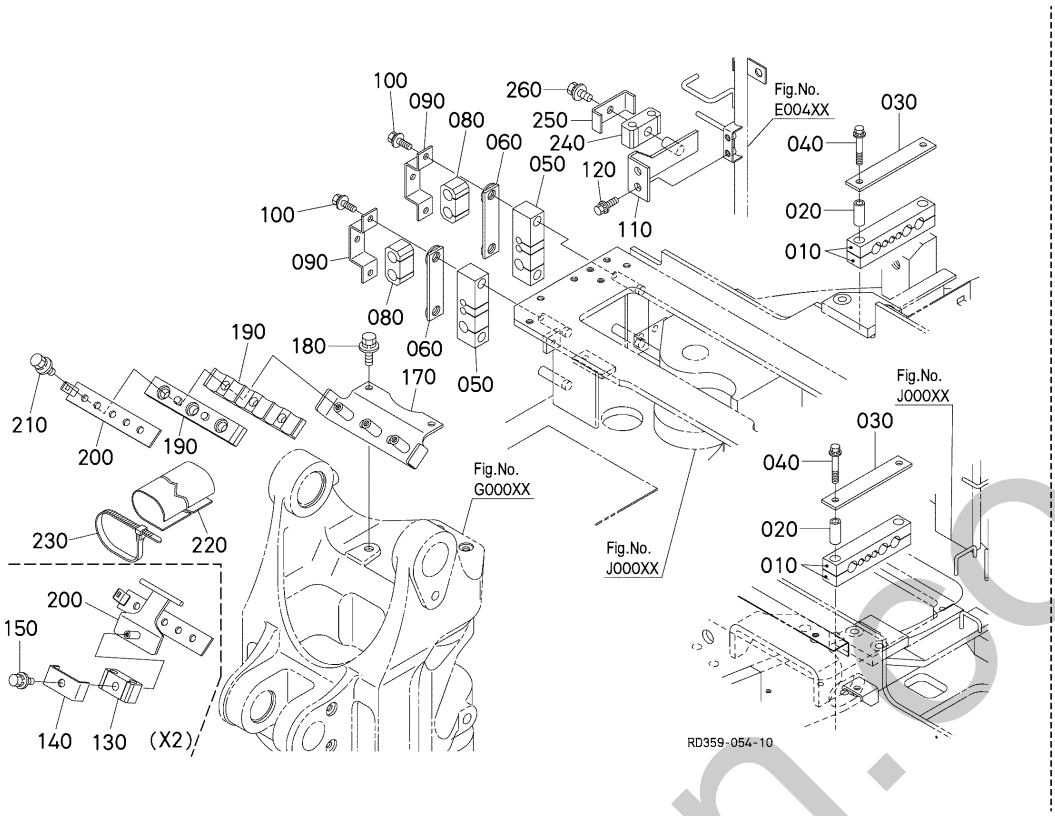

A:KX057-4

REF.No. POS.No. BILD-Nr.	PART No. REFERENCE BESELL-Nr.	PART NAME	DESIGNATION	BEZEICHNUNG	Q'TY/S.No. Q'TE/No.S. STUECK/S.Nr. A	I.C. I.C. I.C.	REMARKS REMARQUES BEMERKUNGEN
010	RD551-6496-0	CUSHION,HOSE	COUSSIN	KISSEN	4		
020	RD411-6496-0	COLLAR	COLLIER	HUELSE	4		
030	RD551-6495-0	CLAMP,HOSE	COLLIER DE DURITE	SCHLAUCHBINDER	2		
040	01135-51060	BOLT	VIS	BOLZEN	4		
050	RD551-6492-0	CUSHION,HOSE	COUSSIN	KISSEN	2		
060	RD551-6491-2	CLAMP,HOSE	COLLIER DE DURITE	SCHLAUCHBINDER	2		
070	----	BLANK	BLANC	LEERE SPALTE	-		
080	RD551-6494-0	CUSHION,HOSE	COUSSIN	KISSEN	2		
090	RD551-6493-0	CLAMP,HOSE	COLLIER DE DURITE	SCHLAUCHBINDER	2		
100	01135-61025	BOLT	VIS	BOLZEN	4		
110	RD451-6499-0	BRACKET,CLAMP	PALIER	HALTER	1		
120	01125-60816	BOLT	VIS	BOLZEN	2		
130	RD451-9271-2	CUSHION	COUSSIN	KISSEN	1		X2
140	RD451-9273-0	CLAMP,HOSE	COLLIER DE DURITE	SCHLAUCHBINDER	1		X2
150	01125-60816	BOLT	VIS	BOLZEN	1		X2
160	----	BLANK	BLANC	LEERE SPALTE	-		
170	RD451-6857-0	BRACKET,HOSE CLAMP	PALIER	HALTER	1		
180	01135-61025	BOLT	VIS	BOLZEN	2		
190	RD451-6853-0	CUSHION	COUSSIN	KISSEN	2		
200	RD451-6858-2	PLATE	PLAQUE	PLATTE	1		X1
200	RD451-7958-0	PLATE	PLAQUE	PLATTE	1		X2
210	01135-61025	BOLT	VIS	BOLZEN	3		
220	RD358-6466-0	COVER	COUVERCLE	DECKEL	1		
230	32751-9630-0	BAND,WORK LIGHT	ATTACHE CABLE	KLAMMER	4		
240	RD451-6294-0	CUSHION,HOSE	COUSSIN,TUYAU	KISSEN, LEITUNG	1		
250	RD451-6293-0	CLAMP,HOSE	COLLIER DE DURITE	SCHLAUCHBINDER	1		
260	01125-60816	BOLT	VIS	BOLZEN	1		

↔ Interchangeable; ≠ not Interchangeable; ← new for old; → old for new

silverhorn.co.uk

E80000 OIL PIPING (S/P 1)
TUBE (S/P 1)
OEL LEITUNG (S/P 1)

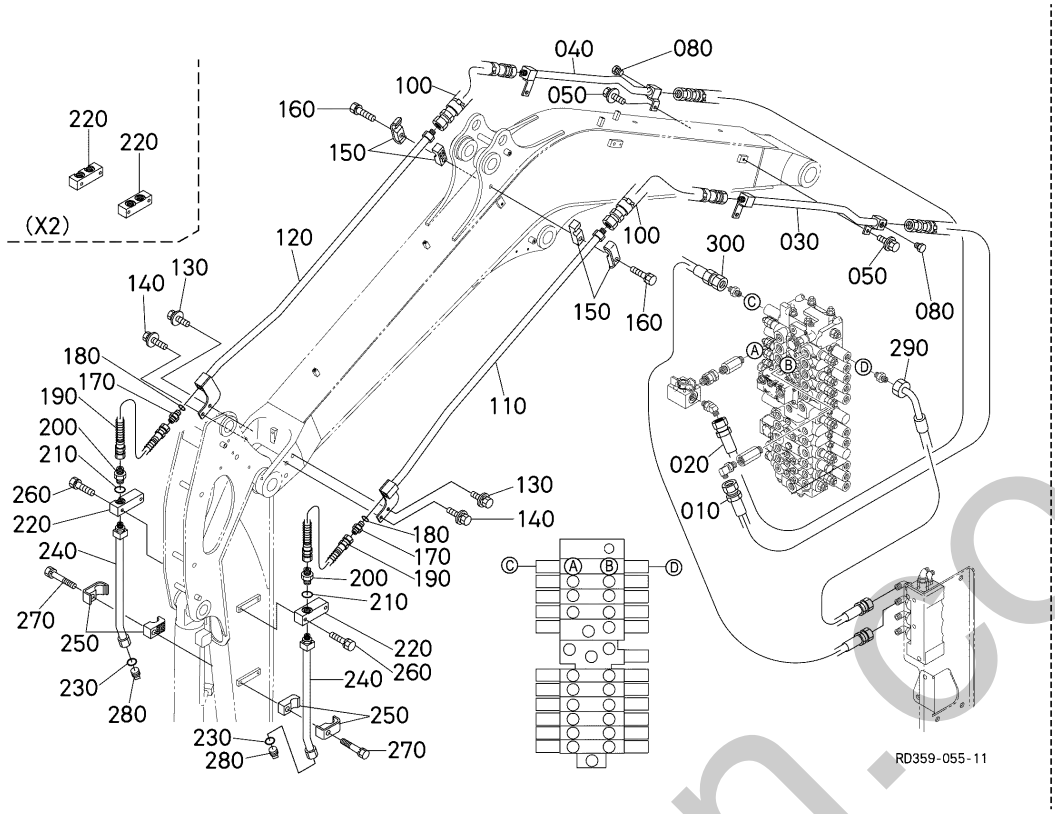

A:KX057-4

REF.No. POS.No. BILD-Nr.	PART No. REFERENCE BESELL-Nr.	PART NAME	DESIGNATION	BEZEICHNUNG	Q'TY/S.No. Q'TE/No.S. STUECK/S.Nr. A	I.C. I.C. I.C.	REMARKS REMARQUES BEMERKUNGEN
010	RD358-9231-0	HOSE,HYDRAULIC	TUYAU HYDRAULIQUE	HYDRAULIKLEITUNG	1		
020	RD358-9232-0	HOSE,HYDRAULIC	TUYAU HYDRAULIQUE	HYDRAULIKLEITUNG	1		
030	RD558-9233-0	PIPE,HYDRAULIC	ENS.TUYAU DE HYD.	MONT.ROHR-HYDRAULIS.	1		
040	RD558-9234-0	PIPE,HYDRAULIC	ENS.TUYAU DE HYD.	MONT.ROHR-HYDRAULIS.	1		
050	01135-61020	BOLT	VIS	BOLZEN	4		
060	----	BLANK	BLANC	LEERE SPALTE	-		
070	----	BLANK	BLANC	LEERE SPALTE	-		
080	RD819-6181-0	PLUG	BOUCHON	STOPFEN	2		
090	----	BLANK	BLANC	LEERE SPALTE	-		
100	RD551-9241-0	HOSE,HYDRAULIC	TUYAU HYDRAULIQUE	HYDRAULIKLEITUNG	2		
110	RD558-9243-0	PIPE,HYDRAULIC	ENS.TUYAU DE HYD.	MONT.ROHR-HYDRAULIS.	1		
120	RD558-9244-0	PIPE,HYDRAULIC	ENS.TUYAU DE HYD.	MONT.ROHR-HYDRAULIS.	1		
130	01135-51035	BOLT	VIS	BOLZEN	2		
140	01135-51035	BOLT	VIS	BOLZEN	2		
150	RD441-9230-0	ASSY CLAMP	ENS.ATTACHE	GRP.HALTER	2		
160	01133-51055	BOLT	VIS	BOLZEN	2		
170	RD451-6164-0	JOINT,PIPE	RACCORD DE TUYAU	ROHRSCHALTUNG	2		
180	04817-00180	O RING	JOINT TORIQUE	O RING	2		
190	RD451-9251-0	HOSE,HYDRAULIC	TUYAU HYDRAULIQUE	HYDRAULIKLEITUNG	2		
200	68271-6342-0	ADAPTER	ADAPTATEUR	ZWISCHENSTUECK	2		
210	04810-00180	O RING	JOINT TORIQUE	O RING	2		
220	RD559-9296-0	BLOCK,RELAY	BLOC	BLOCK	2		EXCEPT X2
220	RD558-9296-0	BLOCK,RELAY	BLOC	BLOCK	2		X2
230	04817-00180	O RING	JOINT TORIQUE	O RING	2		
240	RD358-9297-2	PIPE,HYDRAULIC	TUYAU DE HYDRAULIQUE	ROHR-HYDRAULISCHER	2		
250	RD441-9230-0	ASSY CLAMP	ENS.ATTACHE	GRP.HALTER	2		
260	01133-51050	BOLT	VIS	BOLZEN	2		
270	01133-51055	BOLT	VIS	BOLZEN	2		
280	06312-10040	PLUG	BOUCHON	STOPFEN	2		
290	RD458-6271-0	HOSE,HYDRAULIC	TUYAU HYDRAULIQUE	HYDRAULIKLEITUNG	1		

↔ Interchangeable; ≠ not Interchangeable; ← new for old; → old for new

silverhorn.co.uk

E80000 OIL PIPING (S/P 1)
TUBE (S/P 1)
OEL LEITUNG (S/P 1)

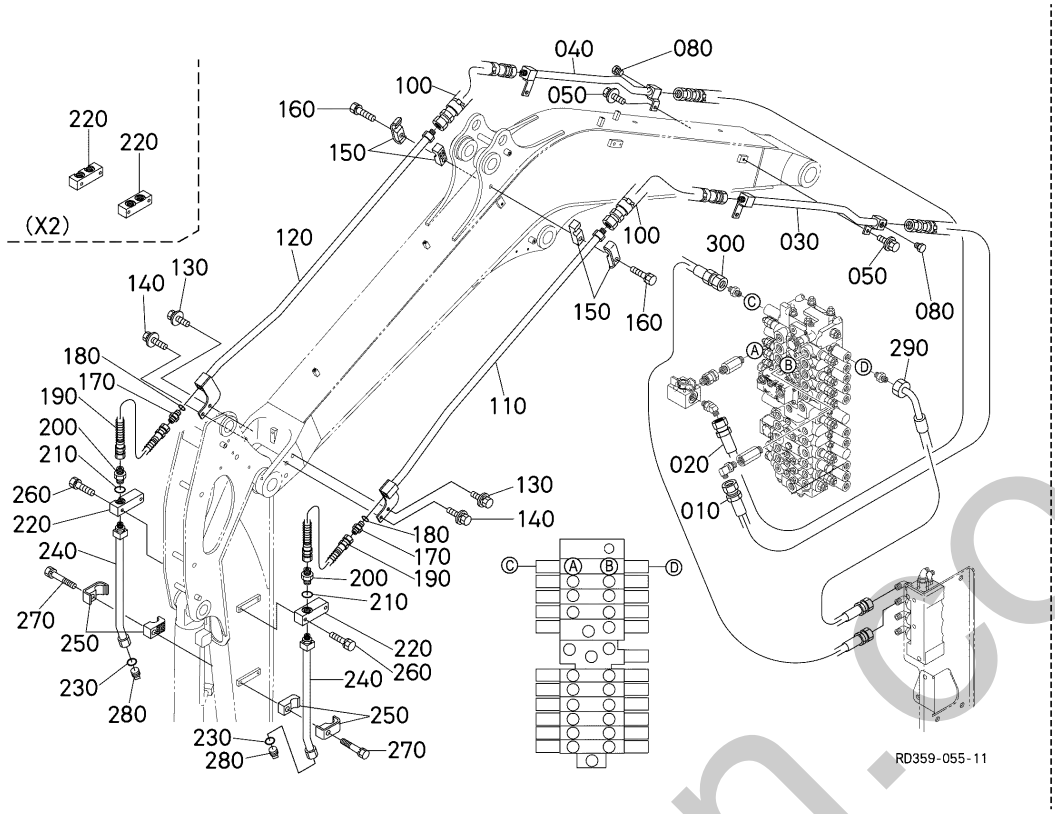

A:KX057-4

REF.No. POS.No. BILD-Nr.	PART No. REFERENCE BESELL-Nr.	PART NAME	DESIGNATION	BEZEICHNUNG	Q'TY/S.No. Q'TE/No.S. STUECK/S.Nr. A	I.C. I.C. I.C.	REMARKS REMARQUES BEMERKUNGEN
300	RD458-6272-0	HOSE,HYDRAULIC	TUYAU HYDRAULIQUE	HYDRAULIKLEITUNG	1		

↔ Interchangeable; ≠ not Interchangeable; ⟵ new for old; ⟶ old for new

silverhorn.co.uk

E80200 OIL PIPING (S/P 2) [X2]
TUBU(S/P 2) [X2]
OEL LEITUNG (S/P 2) [X2]

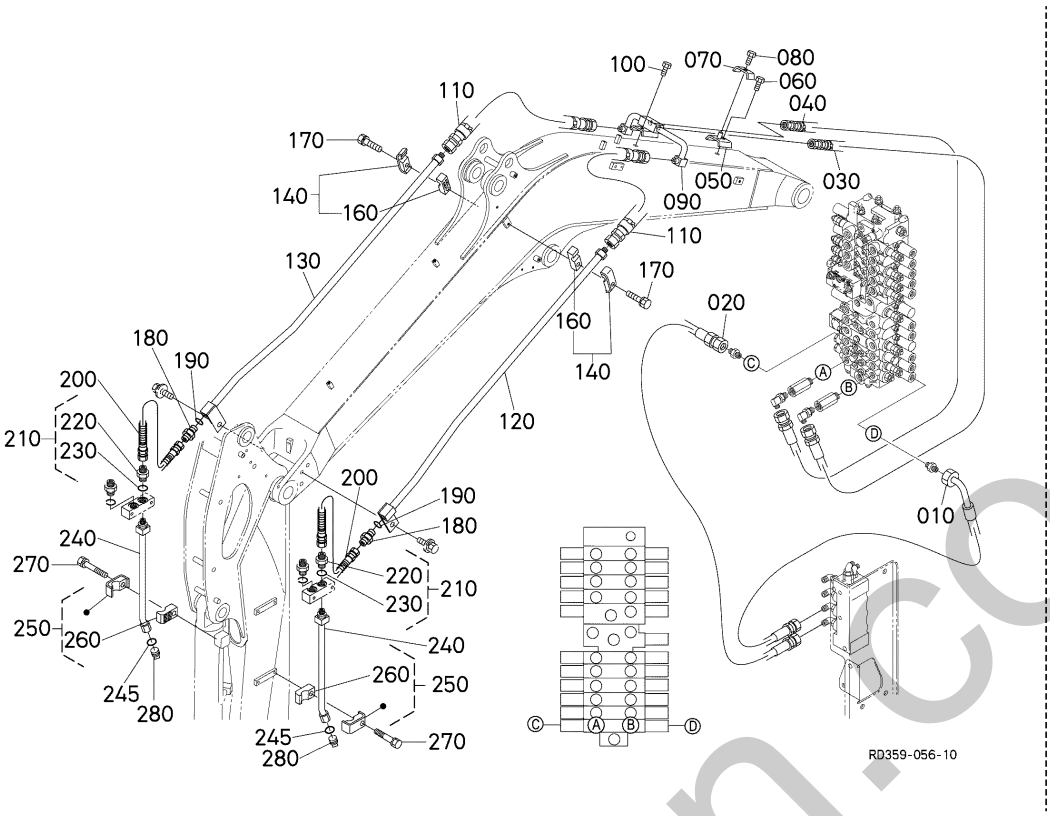

A:KX057-4

REF.No. POS.No. BILD-Nr.	PART No. REFERENCE BESELL-Nr.	PART NAME	DESIGNATION	BEZEICHNUNG	Q'TY/S.No. Q'TE/No.S. STUECK/S.Nr. A	I.C. I.C. I.C.	REMARKS REMARQUES BEMERKUNGEN
010	RD558-6273-0	HOSE,HYDRAULIC	TUYAU HYDRAULIQUE	HYDRAULIKLEITUNG	1		
020	RD558-6274-0	HOSE,HYDRAULIC	TUYAU HYDRAULIQUE	HYDRAULIKLEITUNG	1		
030	RD551-9261-0	HOSE,HYDRAULIC	TUYAU HYDRAULIQUE	HYDRAULIKLEITUNG	1		
040	RD551-9262-0	HOSE,HYDRAULIC	TUYAU HYDRAULIQUE	HYDRAULIKLEITUNG	1		
050	RD451-9269-0	BRACKET	PALIER	HALTER	1		
060	01135-61020	BOLT	VIS	BOLZEN	1		
070	RD451-9272-0	CLAMP	ATTACHE	HALTER	1		
080	01125-60816	BOLT	VIS	BOLZEN	1		
090	RD458-9263-0	PIPE,HYDRAULIC	ENS.TUYAU DE HYD.	MONT.ROHR-HYDRAULIS.	1		
100	01135-61020	BOLT	VIS	BOLZEN	1		
110	RD551-9265-0	HOSE,HYDRAULIC	TUYAU HYDRAULIQUE	HYDRAULIKLEITUNG	2		
120	RD558-9266-0	PIPE,HYDRAULIC	ENS.TUYAU DE HYD.	MONT.ROHR-HYDRAULIS.	1		
130	RD558-9267-0	PIPE,HYDRAULIC	ENS.TUYAU DE HYD.	MONT.ROHR-HYDRAULIS.	1		
140	RD441-9234-0	ASSY CLAMP	ENS.ATTACHE	GRP.HALTER	2		
150	----	BLANK	BLANC	LEERE SPALTE	-		
160	RD441-9235-0	CLAMP	ATTACHE	KLAMMER	2		
170	01133-51055	BOLT	VIS	BOLZEN	2		
180	68311-6432-0	JOINT,PIPE	RACCORD DE TUYAU	VERBINDUNGSSTUECK	2		
190	04817-00140	O RING	JOINT TORIQUE	O RING	2		
200	RD451-9268-0	HOSE,HYDRAULIC	TUYAU HYDRAULIQUE	HYDRAULIKLEITUNG	2		
210	RC441-6328-0	JOINT,PIPE	RACCORD DE TUYAU	ROHRSCHALTUNG	2		
220	68131-6174-0	ADAPTER	ADAPTATEUR	ZWISCHENSTUECK	2		
230	04810-00180	O RING	JOINT TORIQUE	O RING	2		
240	RD358-9298-2	PIPE,HYDRAULIC	TUYAU DE HYDRAULIQUE	ROHR-HYDRAULISCHER	2		
245	04817-00180	O RING	JOINT TORIQUE	O RING	2		
250	RD441-9234-0	ASSY CLAMP	ENS.ATTACHE	GRP.HALTER	4		
260	RD441-9235-0	CLAMP	ATTACHE	KLAMMER	4		
270	01133-51055	BOLT	VIS	BOLZEN	2		
280	06312-10040	PLUG	BOUCHON	STOPFEN	2		

↔ Interchangeable; ≠ not Interchangeable; ← new for old; → old for new

silverhorn.co.uk

E82000 OIL PIPING (THIRD LINE HYDRAULIC RETURN)
TUBE (RETOUR DIRECT AU RESERVOIR HYDRAULIQUE)
OEL LEITUNG (DRITTE RUECKLAUFLEITUNG)

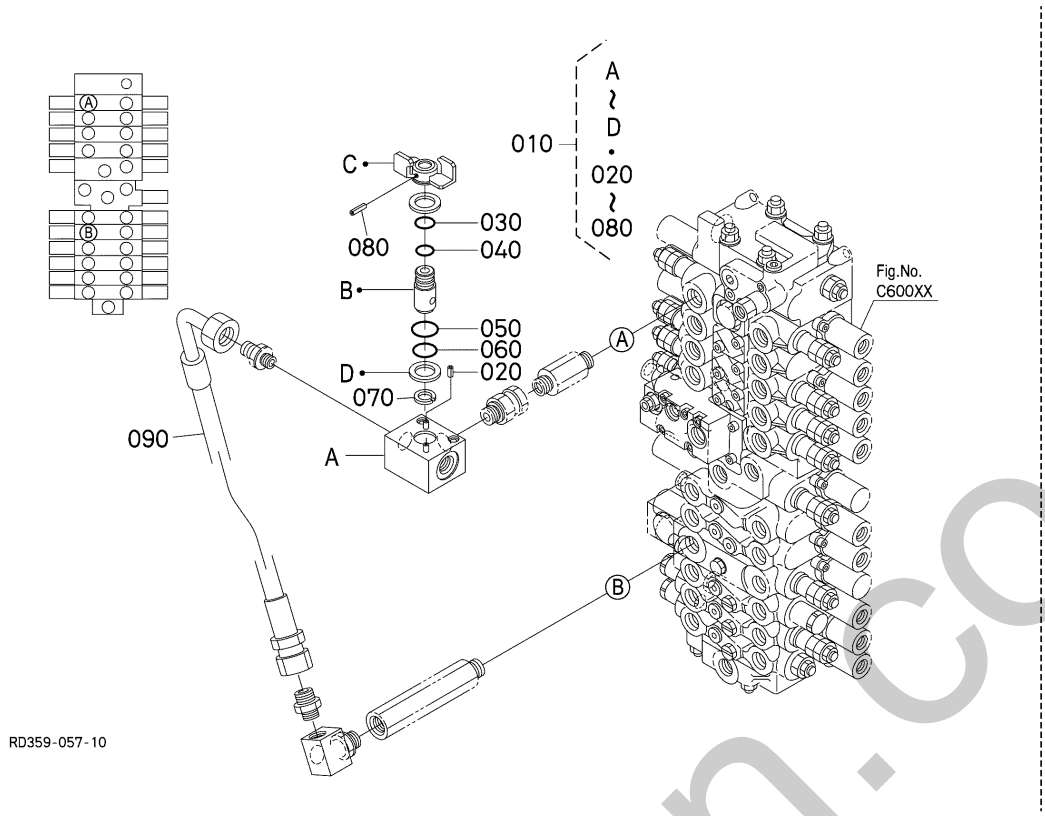

A:KX057-4

REF.No. POS.No. BILD-Nr.	PART No. REFERENCE BESELL-Nr.	PART NAME	DESIGNATION	BEZEICHNUNG	Q'TY/S.No. Q'TE/No.S. STUECK/S.Nr. A	I.C. I.C. I.C.	REMARKS REMARQUES BEMERKUNGEN
010	RD451-9640-0	ASSY VALVE	ENS.SOUPAPE	GRP.VENTIL	1		
020	05411-00516	PIN,SPRING	GOUPILLE-RESSORT	STIFT,FEDR	2		
030	04811-10180	O RING	JOINT TORIQUE	O RING	1		
040	04817-00160	O RING	JOINT TORIQUE	O RING	1		
050	04817-00200	O RING	JOINT TORIQUE	O RING	1		
060	04811-10200	O RING	JOINT TORIQUE	O RING	1		
070	04612-00180	CIR CLIP,EXTERNAL	CIRCLIP	SPRENGRING,AUSSEN	1		
080	05411-00530	PIN,SPRING	GOUPILLE-RESSORT	STIFT,FRUEHLING	1		
090	RD551-9252-0	HOSE,HYDRAULIC	TUYAU HYDRAULIQUE	HYDRAULIKLEITUNG	1		

↔ Interchangeable; ≠ not Interchangeable; ← new for old; → old for new

silverhorn.co.uk

F00000 BOOM CYLINDER
VERIN DE FLECHE
AUSLEGERZYLINDER

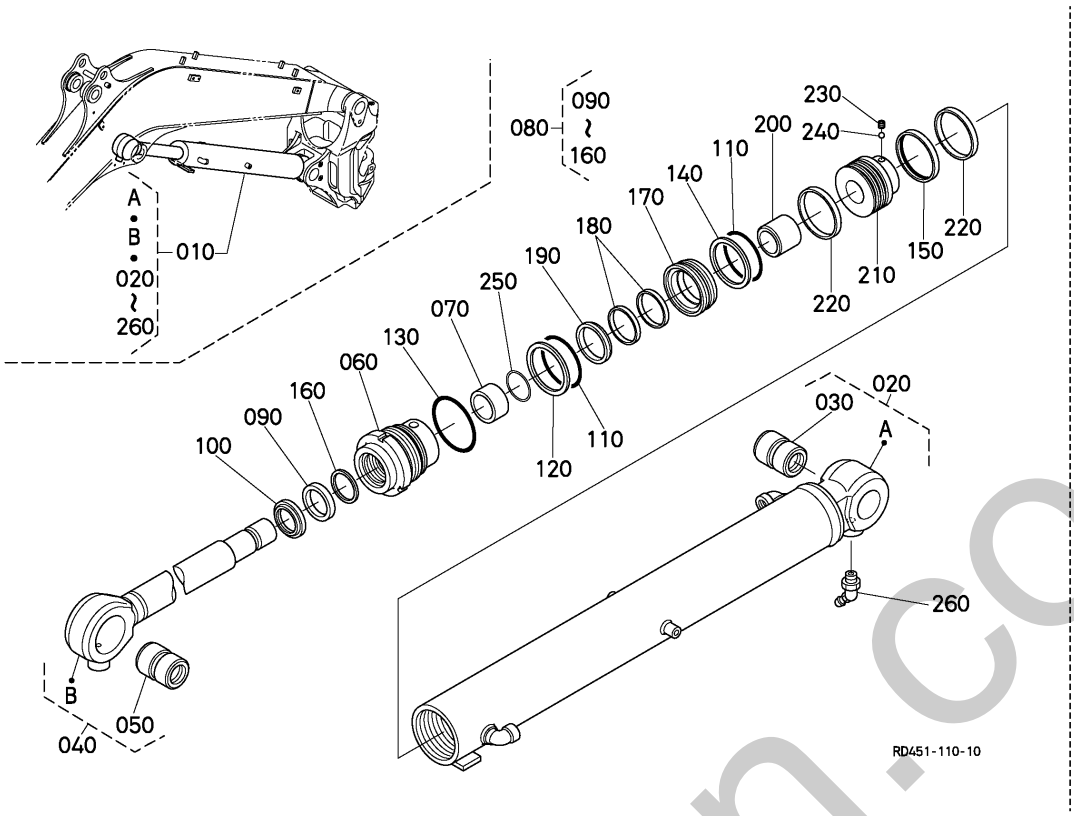

A:KX057-4

REF.No. POS.No. BILD-Nr.	PART No. REFERENCE BESELL-Nr.	PART NAME	DESIGNATION	BEZEICHNUNG	Q'TY/S.No. Q'TE/No.S. STUECK/S.Nr. A	I.C. I.C. I.C.	REMARKS REMARQUES BEMERKUNGEN
010	RD551-6750-3	ASSY CYLINDER,BOOM	ENS.CYLINDRE FLECHE	GRP.ZYL.AUSLEGER	1		
020	RD551-7168-3	ASSY TUBE,BOOM	ENS.TUYAU CYLINDRE	GRP.ROHR,ZYLINDER	1		
030	RD551-6753-0	BUSH	BAGUE	BUCHSE	1		
040	RD551-7169-3	ASSY ROD,BOOM	ENS.BIELLETTE	GRP.STANGE	1		
050	RD551-6753-0	BUSH	BAGUE	BUCHSE	1		
060	RD551-7123-0	CYLINDER HEAD	CULASSE	ZYLINDERKOPF	1		
070	RD809-7184-0	BUSH	BAGUE	BUCHSE	1		
080	RD551-7149-0	KIT SEAL,BOOM	ENS.DE FLECHE JOINT	MONT.DICHTUNGAUSLEG.	1		
090	68773-7149-0	U-RING	BAGUE	U-RING	1		
100	RD301-7159-0	RING,WIPER	ANNEAU,MAINTIEN	WISCHRING	1		
110	04810-50900	O RING	JOINT TORIQUE	O RING	2		
120	RD511-7135-0	RING,BACK UP	JOINT TEFLON	STUETZRING	1		
130	04811-50950	O RING	JOINT TORIQUE	O RING	1		
140	RD101-7136-0	RING,BACK UP	JOINT TEFLON	STUETZRING	1		
150	RD101-7138-0	ASSY RING,SEAL	ENSEMBLE DE JOINT	GRP.AGEDICHTUNG	1		
160	RD809-7185-0	RING,BUFFER	BAGUE	RING	1		
170	RD511-7136-0	HOLDER	SUPPORT	HALTER	1		
180	RD511-7137-0	RING	BAGUE	RING	2		
190	RD511-7138-0	COLLAR	COLLIER	HUELSE	1		
200	RD551-7139-0	BEARING,CUSHION	COUSSION DE PLALIER	LAGERBUECHSEKISSEN	1		
210	RD809-7124-0	PISTON	PISTON	KOLBEN	1		
220	RD511-7142-0	RING,SLIDE	BAGUE CURSEUR	SCHIEBERRING	2		
230	68493-6748-0	SCREW,SET	VIS D'ARRET	ANSCHLAGSCHRAUBE	1		
240	68493-6749-0	BALL	BILLE	KUGEL	1		
250	68773-7136-0	RING,SNAP	BAGUE ELASTIQUE	VERSCHLUSSRING	1		
260	06616-25010	NIPPLE,GREASE	GRAISSEUR	SCHMIERNIPPEL	1		

↔ Interchangeable; ≠ not Interchangeable; ← new for old; → old for new

silverhorn.co.uk

F10000 ARM CYLINDER
BRAS DE VERIN
ARMZYLINDER

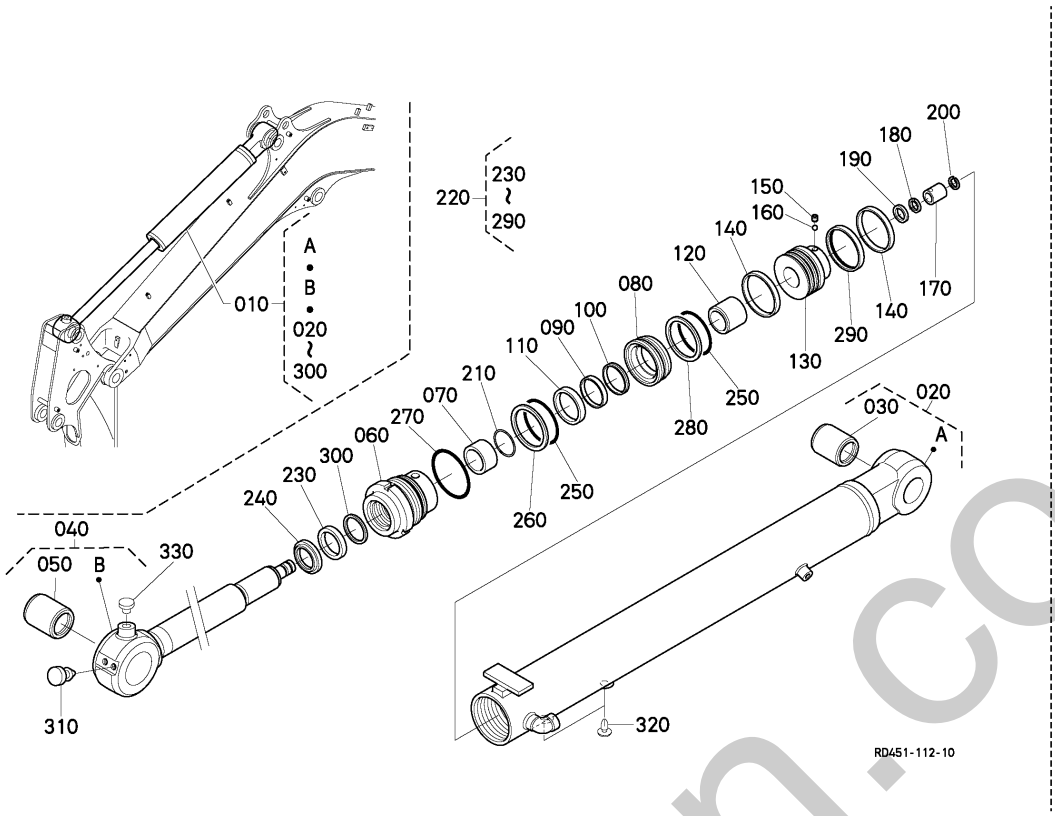

A:KX057-4

REF.No. POS.No. BILD-Nr.	PART No. REFERENCE BESELL-Nr.	PART NAME	DESIGNATION	BEZEICHNUNG	Q'TY/S.No. Q'TE/No.S. STUECK/S.Nr. A	I.C. I.C. I.C.	REMARKS REMARQUES BEMERKUNGEN
010	RD551-6760-2	ASSY CYLINDER,ARM	ENS.CYLINDRE BRAS	GRP.ZYL.ARM	1		
020	RD551-7165-3	ASSY TUBE,ARM	ENS.TUYAU CYLINDRE	GRP.ROHR,ZYLINDER	1		
030	RD411-6752-0	BUSH	BAGUE	BUCHSE	1		
040	RD551-7166-3	ASSY ROD,ARM	ENS.BIELLETTE	GRP.STANGEN	1		
050	RD411-6752-0	BUSH	BAGUE	BUCHSE	1		
060	RD551-7153-0	CYLINDER HEAD	CULASSE	ZYLINDERKOPF	1		
070	RD809-7184-0	BUSH	BAGUE	BUCHSE	1		
080	RD118-7136-0	HOLDER	SUPPORT	HALTER	1		
090	RD411-7137-0	RING	BAGUE	RING	1		
100	RD118-7137-0	SPACER	ENTRETOISE	DISTANZSCHEIBE	1		
110	RD118-7138-0	COLLAR	COLLIER	HUELSE	1		
120	RD518-7157-0	BEARING,CUSHION	COUSSION DE PLALIER	LAGERBUECHSEKISSEN	1		
130	RP821-7156-0	PISTON	PISTON	KOLBEN	1		
140	RD411-7126-0	RING,SLIDE	BAGUE CURSEUR	SCHIEBERRING	2		
150	68493-6748-0	SCREW,SET	VIS D'ARRET	ANSCHLAGSCHRAUBE	1		
160	68493-6749-0	BALL	BILLE	KUGEL	1		
170	RD809-7167-0	BEARING,CUSHION	COUSSION DE PLALIER	LAGERBUECHSEKISSEN	1		
180	RD411-7159-0	SEAL	JOINT	DICHTUNGEN	1		
190	RD809-7168-0	RING,SNAP	BAGUE ELASTIQUE	VERSCHLUSSRING	1		
200	RD411-7162-0	STOPPER	POINTEAU D'ARRET	STOPFEN	1		
210	68773-7136-0	RING,SNAP	BAGUE ELASTIQUE	VERSCHLUSSRING	1		
220	RD551-7164-0	KIT SEAL,ARM	ENSEMBLE DE JOINT	MONT.DICHTUNGAUSLEG.	1		
230	68773-7149-0	U-RING	BAGUE	U-RING	1		
240	RD301-7159-0	RING,WIPER	ANNEAU,MAINTIEN	WISCHRING	1		
250	04810-50800	O RING	JOINT TORIQUE	O RING	2		
260	RD411-7124-0	RING,BACK UP	JOINT TEFLON	STUETZRING	1		
270	04811-50850	O RING	JOINT TORIQUE	O RING	1		
280	RC601-7136-0	RING,BACK UP	JOINT TEFLON	STUETZRING	1		
290	RC501-7138-0	ASSY RING,SEAL	ENSEMBLE DE JOINT	GRP.AGEDICHTUNG	1		
300	RD809-7185-0	RING,BUFFER	BAGUE	RING	1		

⟷ Interchangeable; ≠ not Interchangeable; ⟵ new for old; ⟶ old for new

emerson.co.uk

F10000 ARM CYLINDER
BRAS DE VERIN
ARMZYLINDER

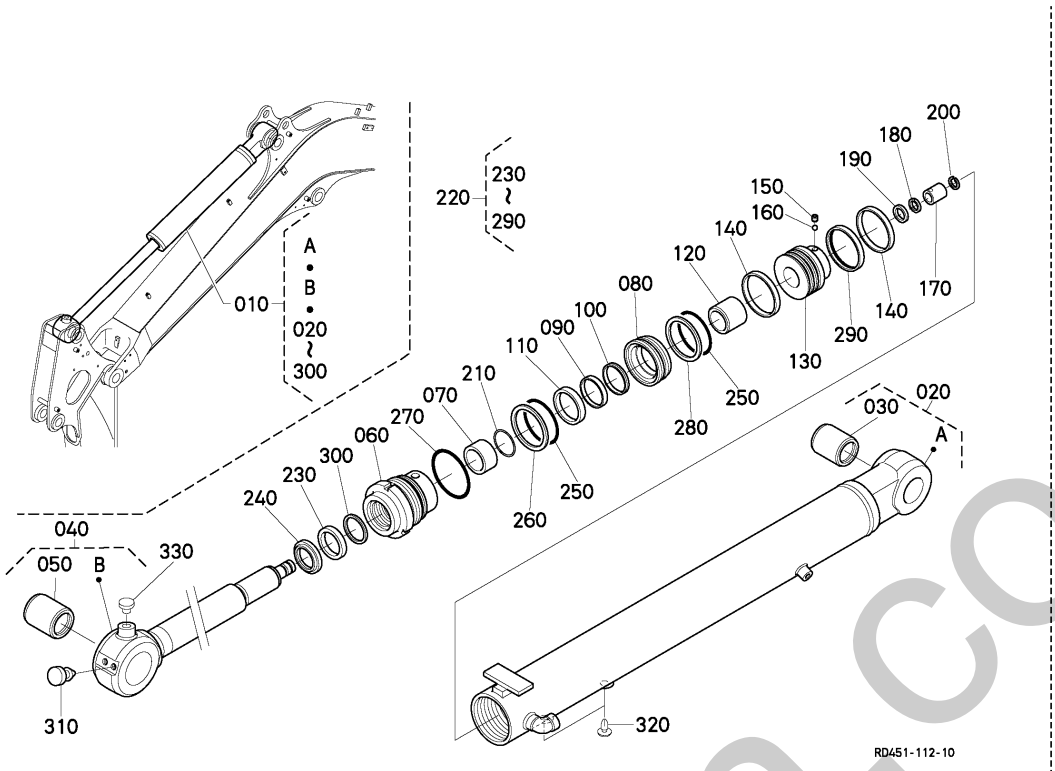

A:KX057-4

REF.No. POS.No. BILD-Nr.	PART No. REFERENCE BESELL-Nr.	PART NAME	DESIGNATION	BEZEICHNUNG	Q'TY/S.No. Q'TE/No.S. STUECK/S.Nr. A	I.C. I.C. I.C.	REMARKS REMARQUES BEMERKUNGEN
310	RB411-9289-0	CAP	BOUCHON	KAPPE	2		
320	90545-1134-0	PLUG	BOUCHON	STOPFEN	2		
330	67111-5187-0	PLUG	BOUCHON	STOPFEN	1		

↔ Interchangeable; ≠ not Interchangeable; ← new for old; → old for new

silverhorn.co.uk

F20000 BUCKET CYLINDER
CYLINDRE DE GODET
KUEBELZYLINDER

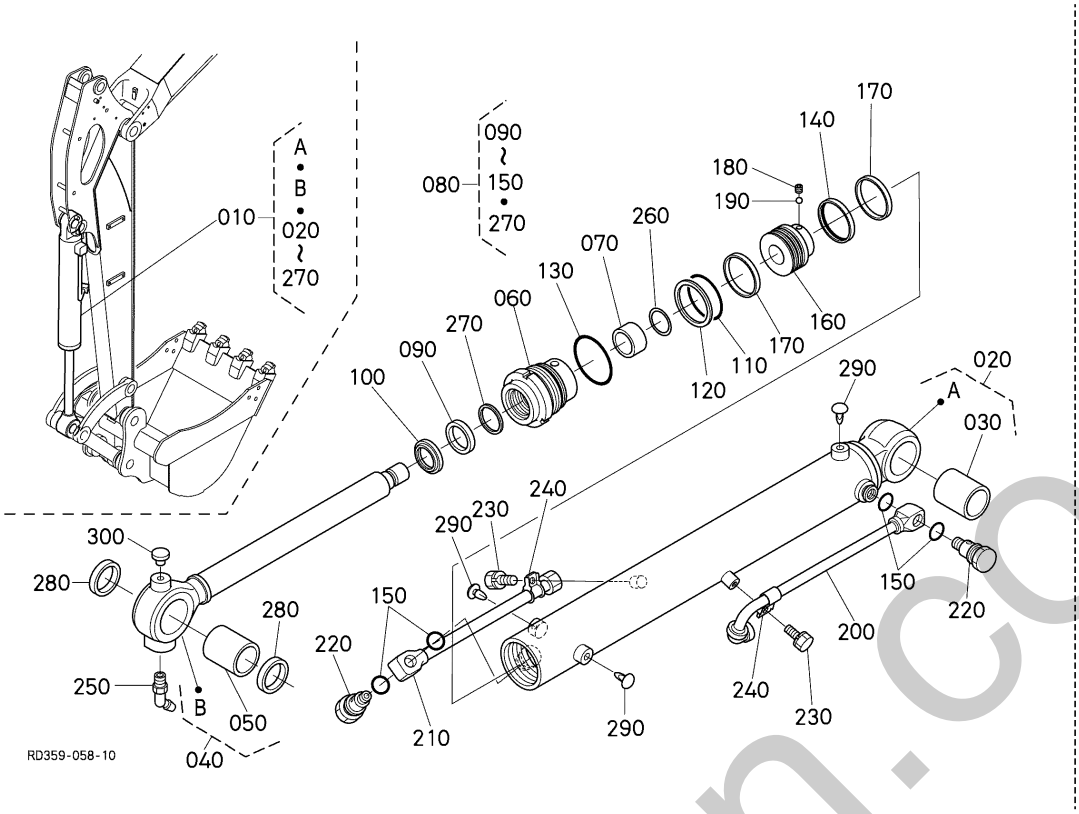

A:KX057-4

REF.No. POS.No. BILD-Nr.	PART No. REFERENCE BESELL-Nr.	PART NAME	DESIGNATION	BEZEICHNUNG	Q'TY/S.No. Q'TE/No.S. STUECK/S.Nr. A	I.C. I.C. I.C.	REMARKS REMARQUES BEMERKUNGEN
010	RD551-6780-3	ASSY CYLINDER,BUCKET	ENS.CYLINDRE GODET	GRP.ZYL.KUEBEL	1		
020	RD551-7183-3	ASSY TUBE,BUCKET	ENS.TUYAU CYLINDRE	GRP.ROHR,ZYLINDER	1		
030	RD411-6762-0	BUSH	BAGUE	BUCHSE	1		
040	RD551-7184-2	ASSY ROD,BUCKET	ENS.BIELLETTE	GRP.STANGEN	1		
050	68351-6754-0	BUSH,PIN	BAGUE,GOUPILLE	BUCHSE BOLZEN	1		
060	RD551-7173-0	CYLINDER HEAD	CULASSE	ZYLINDERKOPF	1		
070	RD551-7174-0	BUSH	BAGUE	BUCHSE	1		
080	RD551-7182-0	KIT SEAL,BUCKET	ENSEMBLE DE JOINT	MONT.DICHTUNG,KUEBEL	1		
090	68741-7181-0	U-RING	BAGUE	U-RING	1		
100	RP401-7164-0	RING,WIPER	ANNEAU,MAINTIEN	WISCHRING	1		
110	68591-6786-0	O RING	JOINT TORIQUE	O RING	1		
120	RD511-7174-0	RING,BACK UP	JOINT TEFLON	STUETZRING	1		
130	04811-50750	O RING	JOINT TORIQUE	O RING	1		
140	68741-7184-0	ASSY RING,SEAL	ENSEMBLE DE JOINT	GRP.AGEDICHTUNG	1		
150	RD411-7179-0	O RING	JOINT TORIQUE	O RING	4		
160	RD511-7175-0	PISTON	PISTON	KOLBEN	1		
170	RD511-7176-0	RING,SLIDE	BAGUE CURSEUR	SCHIEBERRING	2		
180	68493-6765-0	SCREW,SET	VIS D'ARRET	ANSCHLAGSCHRAUBE	1		
190	68493-6767-0	BALL	BILLE	KUGEL	1		
200	RD551-7177-0	ASSY PIPE	ENS.TUYAU	GRP.ROHR	1		
210	RD551-7178-0	ASSY PIPE	ENS.TUYAU	GRP.ROHR	1		
220	RD411-7178-0	PLUG	BOUCHON	STOPFEN	2		
230	RD411-7147-0	ASSY BOLT	ENS.VIS	GRP.BOLZEN	2		
240	RD118-7181-0	HOLDER,PIPE	DEMI COLLIER	HALTER,ROHR	2		
250	06616-25010	NIPPLE,GREASE	GRAISSEUR	SCHMIERNIPPEL	1		
260	68761-7136-0	RING,SNAP	BAGUE ELASTIQUE	VERSCHLUSSRING	1		
270	RD551-7175-0	RING,BUFFER	BAGUE	RING	1		
280	RD451-6666-0	SEAL,DUST	BAGUE JOINT	STAUBDICHTUNG	2		
290	90545-1134-0	PLUG	BOUCHON	STOPFEN	3		
300	67111-5187-0	PLUG	BOUCHON	STOPFEN	1		

⟷ Interchangeable; ≠ not Interchangeable; ⟵ new for old; ⟶ old for new

emerson.co.uk

F30000 BLADE CYLINDER
LAME CYLINDRE
PLANIERSCHILD ZYLINDER

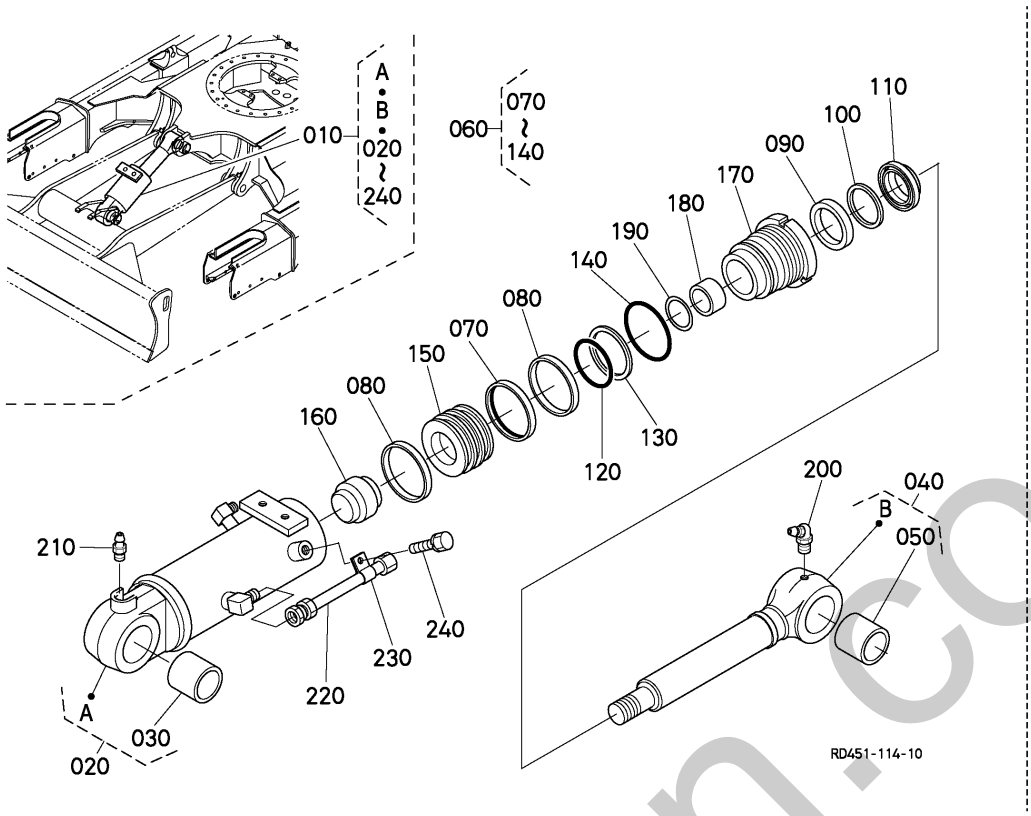

A:KX057-4

REF.No. POS.No. BILD-Nr.	PART No. REFERENCE BESELL-Nr.	PART NAME	DESIGNATION	BEZEICHNUNG	Q'TY/S.No. Q'TE/No.S. STUECK/S.Nr. A	I.C. I.C. I.C.	REMARKS REMARQUES BEMERKUNGEN
010	RD551-7510-0	ASSY CYLINDER,BLADE	ENS.CYLINDER LAME	GRP.ZYL.FRAESMESSR	1		
020	RD551-7191-0	ASSY TUBE,BLADE	ENS.TUYAU CYLINDRE	GRP.ROHR,ZYLINDER	1		
030	RD548-7134-0	BUSH	BAGUE	BUCHSE	1		
040	RD551-7192-0	ASSY ROD,BLADE	ENS.BIELLETTE	GRP.STANGEN	1		
050	RD548-7134-0	BUSH	BAGUE	BUCHSE	1		
060	RD551-7193-0	KIT SEAL,BLADE	ENSENBLE DE JOINT	MONT.DICHTUNG,VENTI.	1		
070	RD551-7196-0	SEAL	JOINT	DICHTUNGEN	1		
080	RD551-7197-0	RING	BAGUE	RING	2		
090	RD551-7145-0	SEAL	JOINT	DICHTUNG	1		
100	RD551-7146-0	RING,BACK UP	JOINT TEFLON	STUETZRING	1		
110	RD551-7147-0	SEAL,DUST	BAGUE JOINT	STAUBDICHTUNG	1		
120	RD551-7148-0	O RING	BAGUE	O RING	1		
130	RD551-7185-0	RING,BACK UP	JOINT TEFLON	STUETZRING	1		
140	RD551-7186-0	O RING	BAGUE	O RING	1		
150	RD551-7194-0	PISTON	PISTON	KOLBEN	1		
160	RD551-7195-0	NUT,PISTON	ECROU	MUTTER	1		
170	RD551-7198-0	CYLINDER HEAD	CULASSE	ZYLINDERKOPF	1		
180	RD551-7199-0	RING,BEARING	BAGUE	RING	1		
190	RD551-7144-0	RING,RETAINER	BAGUE	RING	1		
200	06616-25010	NIPPLE,GREASE	GRAISSEUR	SCHMIERNIPPEL	1		
210	06611-15010	NIPPLE,GREASE	GRAISSEUR	SCHMIERNIPPEL	1		
220	RD551-7187-0	PIPE	TUYAU	ROHR	1		
230	RD451-7188-0	CLIP	ATTACHE	LEERE SPALTE	1		
240	RD451-7189-0	BOLT	VIS	BOLZEN	1		

⟷ Interchangeable; ≠ not Interchangeable; ⟵ new for old; ⟶ old for new

ehorn.co.uk

F40000 SWING CYLINDER
CYLINDRE DE PIVOT
SCHWUNG ZYLINDER

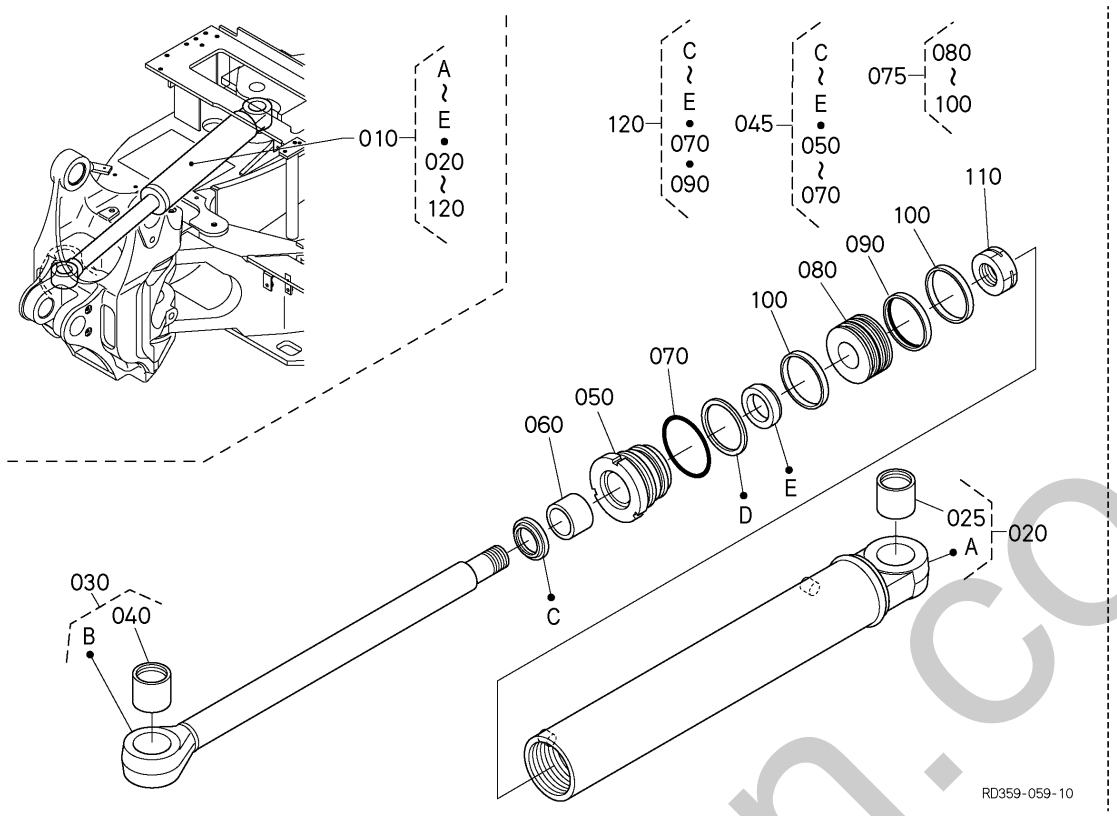

A:KX057-4

REF.No. POS.No. BILD-Nr.	PART No. REFERENCE BESELL-Nr.	PART NAME	DESIGNATION	BEZEICHNUNG	Q'TY/S.No. Q'TE/No.S. STUECK/S.Nr. A	I.C. I.C. I.C.	REMARKS REMARQUES BEMERKUNGEN
010	RD358-6740-2	ASSY CYLINDER,SWING	ENS.CYLINDRE ROTATIF	GRP.ZYL.SCHWENK	1		
020	RD558-7121-2	KIT CYLINDER TUBE	TUBE DE CYL.COMP.	GRP.ROHR,ZYLINDER	1		
025	RP821-6745-0	BUSH	BAGUE	BUCHSE	1		
030	RD358-7122-2	KIT PISTON-ROD	PISTON ET TIGE COMP.	GRP.KOLBEN-STANGE	1		
040	RP821-6745-0	BUSH	BAGUE	BUCHSE	1		
045	YW415-0050-0	ASSY CYLINDER HEAD	CULASSE COMPLET	GRP.ZYLINDERKOPF	1		
050	YW415-0051-0	CYLINDER HEAD	CULASSE	ZYLINDERKOPF	1		
060	08511-05040	BUSH	BAGUE	BUCHSE	1		
070	04811-10900	O RING	JOINT TORIQUE	O RING	1		
075	YW415-0070-0	ASSY PISTON	PISTON COMPLETTE	GRP.KOLBEN	1		
080	YW415-0071-0	PISTON	PISTON	KOLBEN	1		
090	YW415-0072-0	SEAL,PISTON	JOINT	KOLBENDICHTUNG	1		
100	YW415-0073-0	BUSH	BAGUE	BUCHSE	2		
110	YW415-0062-0	NUT	ECROU	MUTTER	1		
120	YW415-9651-0	KIT SEAL	TROUSSE DE JOINT	DICHTUNGBAUSATZ	1		

simpern.co.uk

↔ Interchangeable; ≠ not Interchangeable; ← new for old; → old for new

G00000 SWING BRACKET
PLATINE OSCILLANTE
SCHWENKHAL TERUNG

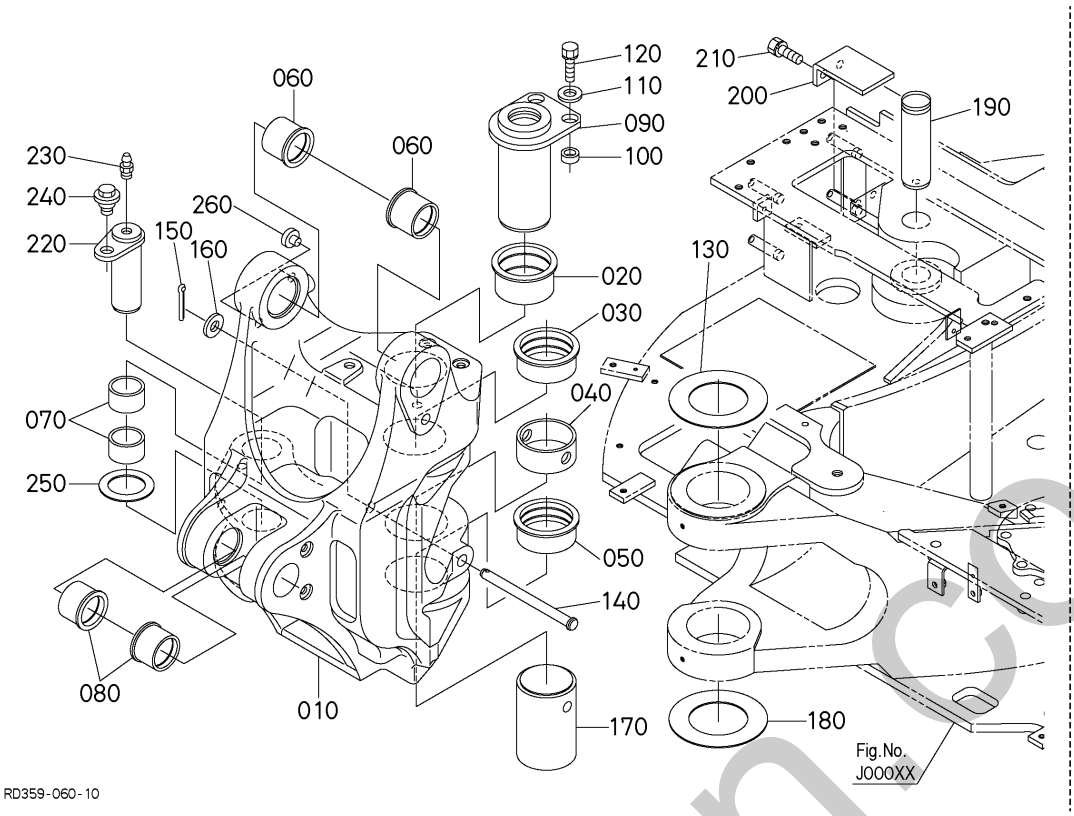

A:KX057-4

REF.No. POS.No. BILD-Nr.	PART No. REFERENCE BESELL-Nr.	PART NAME	DESIGNATION	BEZEICHNUNG	Q'TY/S.No. Q'TE/No.S. STUECK/S.Nr. A	I.C. I.C. I.C.	REMARKS REMARQUES BEMERKUNGEN
010	RD551-6640-3	ASSY BRACKET,SWING	ENS.SUPPORT OSCILL	MONTAGE AUSLEGER	1		
020	RD551-6632-0	BUSH	BAGUE	BUCHSE	1		
030	RD551-6633-0	BUSH	BAGUE	BUCHSE	1		
040	RD551-6634-0	BUSH	BAGUE	BUCHSE	1		
050	RD551-6635-0	BUSH	BAGUE	BUCHSE	1		
060	RD551-6636-0	BUSH	BAGUE	BUCHSE	2		
070	RD451-6637-0	BUSH	BAGUE	BUCHSE	2		
080	RD551-6638-0	BUSH	BAGUE	BUCHSE	2		
090	RD551-6645-0	PIN	GOUPILLE	STIFT	1		
100	RD411-6647-2	SPACER	ENTRETOISE	DISTANZSCHEIBE	2		
110	04015-60120	WASHER,PLAIN	RONDELLE FREIN	SCHEIBE	2		
120	01133-51240	BOLT	VIS	BOLZEN	2		
130	RD551-6644-0	COLLAR,THRUST	RONDELLE DE BUTEE	TMRUSTCOLIAR	1		
140	RD451-6647-0	PIN,JOINT	GOUPILLE	STIFT	1		
150	05511-50425	PIN,SPLIT	GOUPILLE FENDUE	SPLINTSTIFT	1		
160	04011-60160	WASHER,PLAIN	RONDELLE FREIN	SCHEIBE	1		
170	RD551-6646-0	PIN	GOUPILLE	STIFT	1		
180	RD551-6648-0	COLLAR,THRUST	RONDELLE DE BUTEE	TMRUSTCOLIAR	1		AS REQUIRED 3.2mm
180	RD551-6649-0	COLLAR,THRUST	RONDELLE DE BUTEE	TMRUSTCOLIAR	1		AS REQUIRED 3.5mm
190	RD451-6744-0	PIN	GOUPILLE	STIFT	1		
200	RD451-6745-0	PLATE,KEY	PLAQUE CLEF	PLATTE,SCHLUESSEL	1		
210	01133-51225	BOLT	VIS	BOLZEN	2		
220	RD451-6643-0	PIN	GOUPILLE	STIFT	1		
230	06611-15010	NIPPLE,GREASE	GRAISSEUR	SCHMIERNIPPEL	1		
240	RD451-6749-0	BOLT	VIS	BOLZEN	1		
250	68241-6692-3	SHIM	CALE	BEILAGE	2		AS REQUIRED 1.0mm
250	RC601-6739-2	SHIM	CALE	BEILAGE	2		AS REQUIRED 0.5mm
260	90545-1134-0	PLUG	BOUCHON	STOPFEN	2		

⟷ Interchangeable; ≠ not Interchangeable; ⟵ new for old; ⟶ old for new

enterprn.co.uk

G10000 BOOM FLECHE AUSLEGER

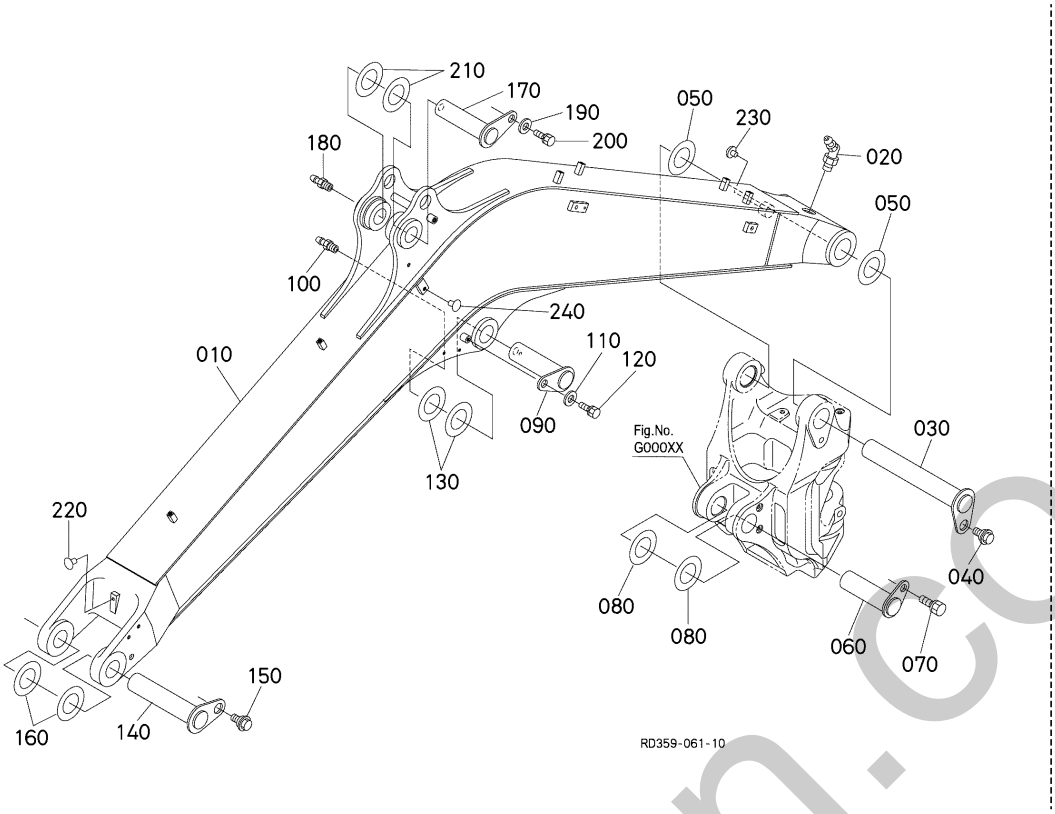

A:KX057-4

REF.No. POS.No. BILD-Nr.	PART No. REFERENCE BESELL-Nr.	PART NAME	DESIGNATION	BEZEICHNUNG	Q'TY/S.No. Q'TE/No.S. STUECK/S.Nr. A	I.C. I.C. I.C.	REMARKS REMARQUES BEMERKUNGEN
010	RD558-6651-4	BOOM	FLECHE	AUSLEGER	1		
020	06616-25010	NIPPLE,GREASE	GRAISSEUR	SCHMIERNIPPEL	1		
030	RD551-6654-0	PIN	GOUPILLE	STIFT	1		
040	RD451-6655-0	BOLT	VIS	BOLZEN	1		
050	RD551-6698-0	SHIM	CALE	BEILAGE	1		AS REQUIRED 1.0mm
050	RD551-6699-0	SHIM	CALE	BEILAGE	1		AS REQUIRED 0.5mm
060	RD551-6658-0	PIN	GOUPILLE	STIFT	1		
070	RD451-6749-0	BOLT	VIS	BOLZEN	1		
080	69284-6664-0	SHIM,ARM	CALE DE BRAS	BEILAGE ARM	1		AS REQUIRED 1.0mm
080	69284-6666-0	SHIM,ARM	CALE DE BRAS	BEILAGE ARM	1		AS REQUIRED 0.5mm
090	RD551-6756-0	PIN	GOUPILLE	STIFT	1		
100	06611-15010	NIPPLE,GREASE	GRAISSEUR	SCHMIERNIPPEL	1		
110	04015-60120	WASHER,PLAIN	RONDELLE FREIN	SCHEIBE	1		
120	01133-51220	BOLT	VIS	BOLZEN	1		
130	69284-6664-0	SHIM,ARM	CALE DE BRAS	BEILAGE ARM	1		AS REQUIRED 1.0mm
130	69284-6666-0	SHIM,ARM	CALE DE BRAS	BEILAGE ARM	1		AS REQUIRED 2.5mm
140	RD551-6656-0	PIN	GOUPILLE	STIFT	1		
150	RD451-6655-0	BOLT	VIS	BOLZEN	1		
160	69284-6664-0	SHIM,ARM	CALE DE BRAS	BEILAGE ARM	1		AS REQUIRED 1.0mm
160	69284-6666-0	SHIM,ARM	CALE DE BRAS	BEILAGE ARM	1		AS REQUIRED 0.5mm
170	RD451-6756-0	PIN	GOUPILLE	STIFT	1		
180	06611-15010	NIPPLE,GREASE	GRAISSEUR	SCHMIERNIPPEL	1		
190	04015-60120	WASHER,PLAIN	RONDELLE FREIN	SCHEIBE	1		
200	01133-51220	BOLT	VIS	BOLZEN	1		
210	RC411-6691-0	SHIM	CALE	BEILAGE	1		AS REQUIRED 1.0mm
210	RC411-6690-0	SHIM	CALE	BEILAGE	1		AS REQUIRED 0.5mm
220	68741-6656-0	CAP	BOUCHON	KAPPE	1		
230	67111-5187-0	PLUG	BOUCHON	STOPFEN	1		
240	68741-6656-0	CAP	BOUCHON	KAPPE	2		X1

↔ Interchangeable; ≠ not Interchangeable; ← new for old; → old for new

silverhorn.co.uk

G10400 CYLINDER COVER (BOOM)
COUVERCLE DE CYLINDRE (FLECHE)
ABDECKUNG (AUSLEGER)

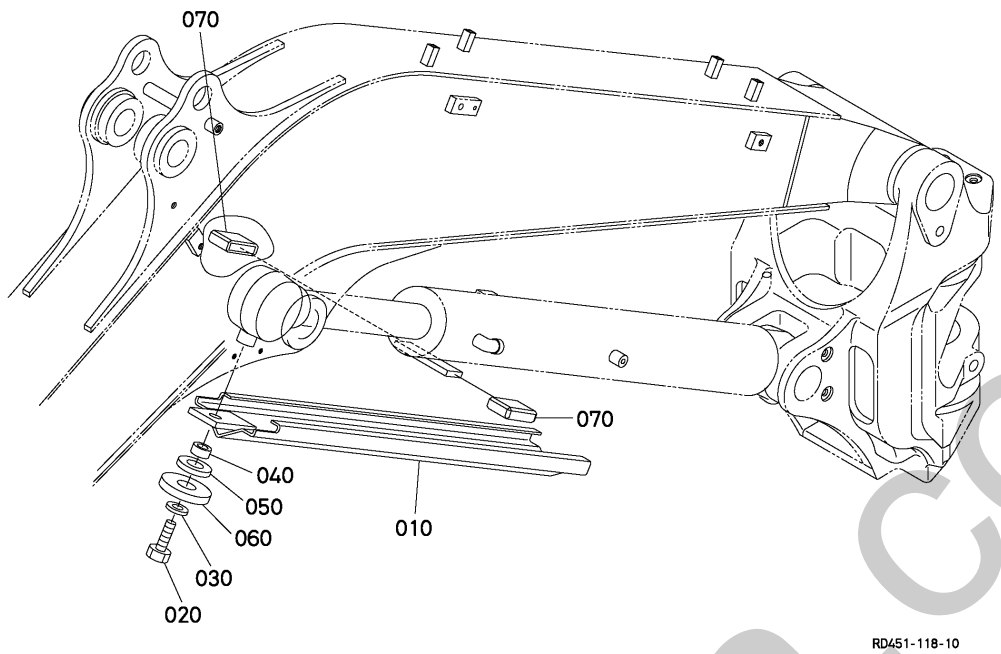

A:KX057-4

REF.No. POS.No. BILD-Nr.	PART No. REFERENCE BESELL-Nr.	PART NAME	DESIGNATION	BEZEICHNUNG	Q'TY/S.No. Q'TE/No.S. STUECK/S.Nr. A	I.C. I.C. I.C.	REMARKS REMARQUES BEMERKUNGEN
010	RD558-6751-0	COVER,CYLINDER	COUVERCLE DE CYL.	ABDECKUNG	1		
020	01173-51230	BOLT	VIS	BOLZEN	1		
030	04013-60120	WASHER,PLAIN	RONDELLE FREIN	SCHEIBE	1		
040	RD118-6759-2	COLLAR	COLLIER	HUELSE	1		
050	68541-6656-2	CUSHION	COUSSIN	KISSEN	1		
060	04015-60160	WASHER,PLAIN	RONDELLE FREIN	SCHEIBE	1		
070	RC411-6755-0	CAP,CYLINDER COVER	BOUCHON	KAPPE	2		

↔ Interchangeable; ≠ not Interchangeable; ← new for old; → old for new

silverhorn.co.uk

G20000 ARM BRAS ARM

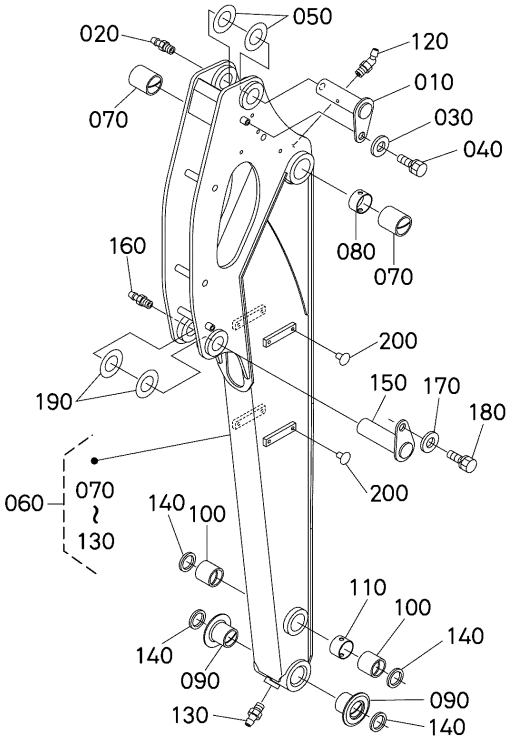

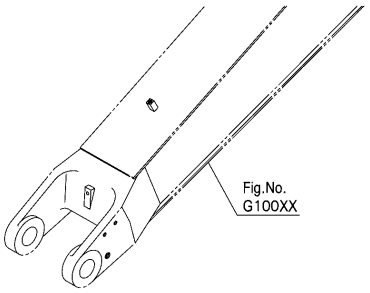

A:KX057-4

REF.No. POS.No. BILD-Nr.	PART No. REFERENCE BESELL-Nr.	PART NAME	DESIGNATION	BEZEICHNUNG	Q'TY/S.No. Q'TE/No.S. STUECK/S.Nr. A	I.C. I.C. I.C.	REMARKS REMARQUES BEMERKUNGEN
010	RD551-6765-0	PIN	GOUPILLE	STIFT	1		
020	06611-15010	NIPPLE,GREASE	GRAISSEUR	SCHMIERNIPPEL	1		
030	04015-60120	WASHER,PLAIN	RONDELLE FREIN	SCHEIBE	1		
040	01133-51220	BOLT	VIS	BOLZEN	1		
050	RC411-6691-0	SHIM	CALE	BEILAGE	1		AS REQUIRED 1.0mm
050	RC411-6690-0	SHIM	CALE	BEILAGE	1		AS REQUIRED 0.5mm
060	RD359-6660-2	ASSY ARM	BRAS COMPLET	GRP.ARM	1		
070	RD551-6663-0	BUSH	BAGUE	BUCHSE	2		
080	RD551-6667-0	COLLAR	COLLIER	HUELSE	1		
090	RD451-6664-0	BUSH	BAGUE	BUCHSE	2		
100	RD451-6663-0	BUSH	BAGUE	BUCHSE	2		
110	RD451-6665-0	COLLAR	COLLIER	HUELSE	1		
120	06616-25010	NIPPLE,GREASE	GRAISSEUR	SCHMIERNIPPEL	1		
130	06616-25010	NIPPLE,GREASE	GRAISSEUR	SCHMIERNIPPEL	1		
140	RD451-6666-0	SEAL,DUST	BAGUE JOINT	STAUBDICHTUNG	4		
150	RD451-6765-0	PIN	GOUPILLE	STIFT	1		
160	06611-15010	NIPPLE,GREASE	GRAISSEUR	SCHMIERNIPPEL	1		
170	04015-60120	WASHER,PLAIN	RONDELLE FREIN	SCHEIBE	1		
180	01133-51220	BOLT	VIS	BOLZEN	1		
190	RC411-6689-0	SHIM	CALE	BEILAGE	1		AS REQUIRED 1.0mm
190	RC411-6688-0	SHIM	CALE	BEILAGE	1		AS REQUIRED 0.5mm
200	68741-6656-0	CAP	BOUCHON	KAPPE	4		X1

⟷ Interchangeable; ≠ not Interchangeable; ⟵ new for old; ⟶ old for new

enerhorn.co.uk

G30000 BUCKET LINK
TRINGLERIE DE GODET
KUEBEL GESTANGE

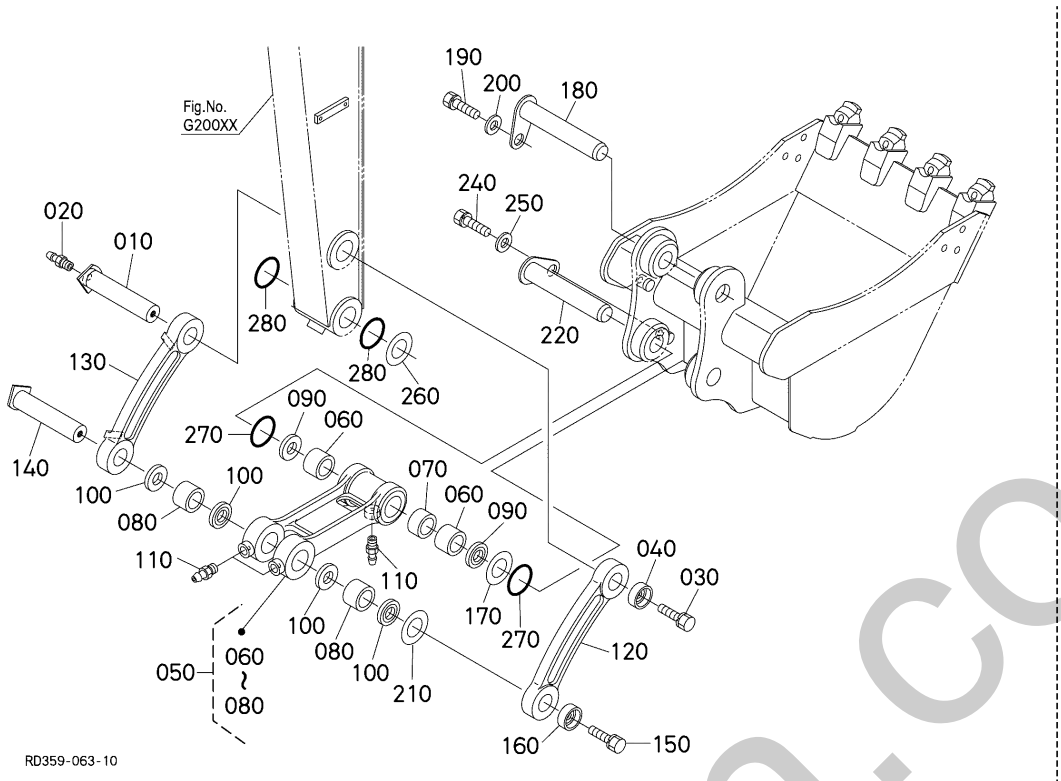

A:KX057-4

REF.No. POS.No. BILD-Nr.	PART No. REFERENCE BESELL-Nr.	PART NAME	DESIGNATION	BEZEICHNUNG	Q'TY/S.No. Q'TE/No.S. STUECK/S.Nr. A	I.C. I.C. I.C.	REMARKS REMARQUES BEMERKUNGEN
010	RD458-6675-0	PIN	GOUPILLE	STIFT	1		
020	06611-15010	NIPPLE,GREASE	GRAISSEUR	SCHMIERNIPPEL	1		
030	01133-51630	BOLT	VIS	BOLZEN	1		
040	RD451-6678-0	WASHER	RONDELLE	SCHEIBE	1		
050	RD458-6670-0	ASSY LINK,BUCKET	COULISSAGE,GODET	GRP.VERB,KUEBEL	1		
060	RD451-6663-0	BUSH	BAGUE	BUCHSE	2		
070	RD451-6665-0	COLLAR	COLLIER	HUELSE	1		
080	RD451-6677-0	BUSH	BAGUE	BUCHSE	2		
090	RD451-6666-0	SEAL,DUST	BAGUE JOINT	STAUBDICHTUNG	2		
100	RD451-6666-0	SEAL,DUST	BAGUE JOINT	STAUBDICHTUNG	4		
110	06611-15010	NIPPLE,GREASE	GRAISSEUR	SCHMIERNIPPEL	3		
120	RD458-6672-0	LINK,BUCKET	MAILLON,GODET	VERBINDUNGSSTUECK	1		
130	RD458-6673-0	LINK,BUCKET	MAILLON,GODET	VERBINDUNGSSTUECK	1		
140	RD451-6674-0	PIN	GOUPILLE	STIFT	1		
150	01133-51630	BOLT	VIS	BOLZEN	1		
160	RD451-6678-0	WASHER	RONDELLE	SCHEIBE	1		
170	RC411-6689-0	SHIM	CALE	BEILAGE	1		AS REQUIRED 1.0mm
170	RC411-6688-0	SHIM	CALE	BEILAGE	1		AS REQUIRED 0.5mm
180	RD451-6679-0	PIN	GOUPILLE	STIFT	1		
190	01133-51630	BOLT	VIS	BOLZEN	1		
200	04015-60160	WASHER,PLAIN	RONDELLE FREIN	SCHEIBE	1		
210	RD411-6694-0	SHIM	CALE	BEILAGE	1		AS REQUIRED 1.0mm
210	RD411-6695-0	SHIM	CALE	BEILAGE	1		AS REQUIRED 0.5mm
220	RD451-6679-0	PIN	GOUPILLE	STIFT	1		
230	----	BLANK	BLANC	LEERE SPALTE	-		
240	01133-51630	BOLT	VIS	BOLZEN	1		
250	04015-60160	WASHER,PLAIN	RONDELLE FREIN	SCHEIBE	1		
260	RD411-6694-0	SHIM	CALE	BEILAGE	1		AS REQUIRED 1.0mm
260	RD411-6695-0	SHIM	CALE	BEILAGE	1		AS REQUIRED 0.5mm
270	RD411-6689-0	O RING	JOINT TORIQUE	O RING	2		

↔ Interchangeable; ≠ not Interchangeable; ← new for old; → old for new

cyverhorn.co.uk

G30000 BUCKET LINK
TRINGLERIE DE GODET
KUEBEL GESTANGE

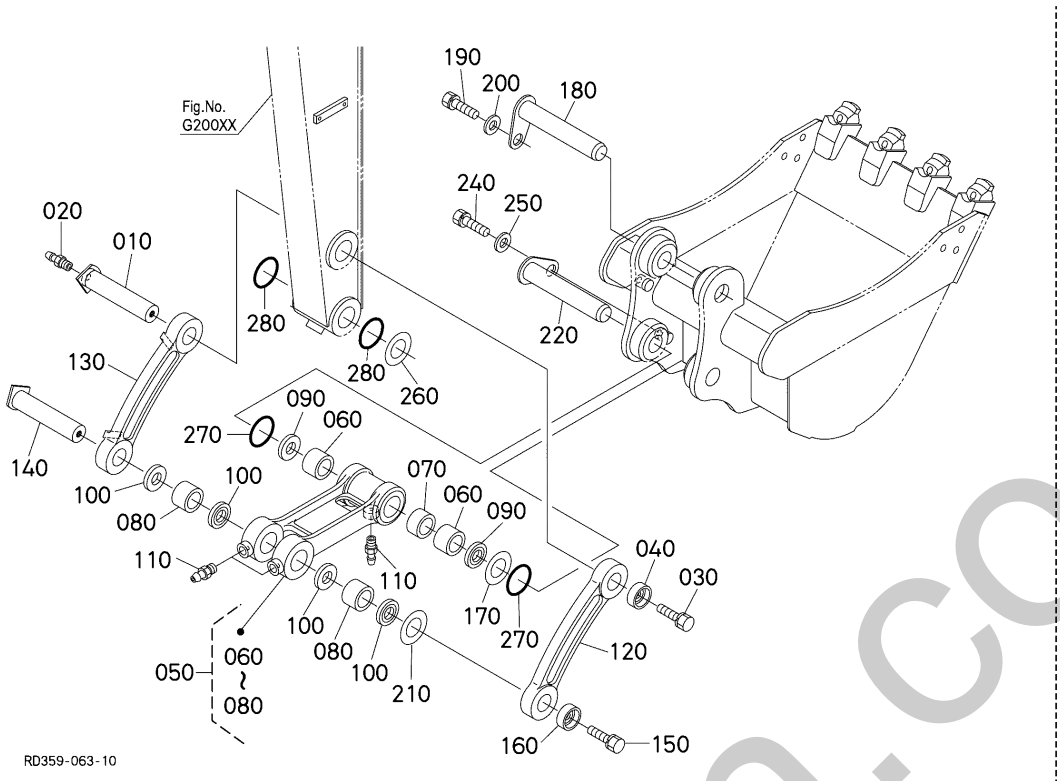

A:KX057-4

REF.No. POS.No. BILD-Nr.	PART No. REFERENCE BESELL-Nr.	PART NAME	DESIGNATION	BEZEICHNUNG	Q'TY/S.No. Q'TE/No.S. STUECK/S.Nr. A	I.C. I.C. I.C.	REMARKS REMARQUES BEMERKUNGEN
280	RD411-6689-0	O RING	JOINT TORIQUE	O RING	2		

↔ Interchangeable; ≠ not Interchangeable; ← new for old; → old for new

silverhorn.co.uk

G50000 BLADE
LAME
PLANIERSCHILD

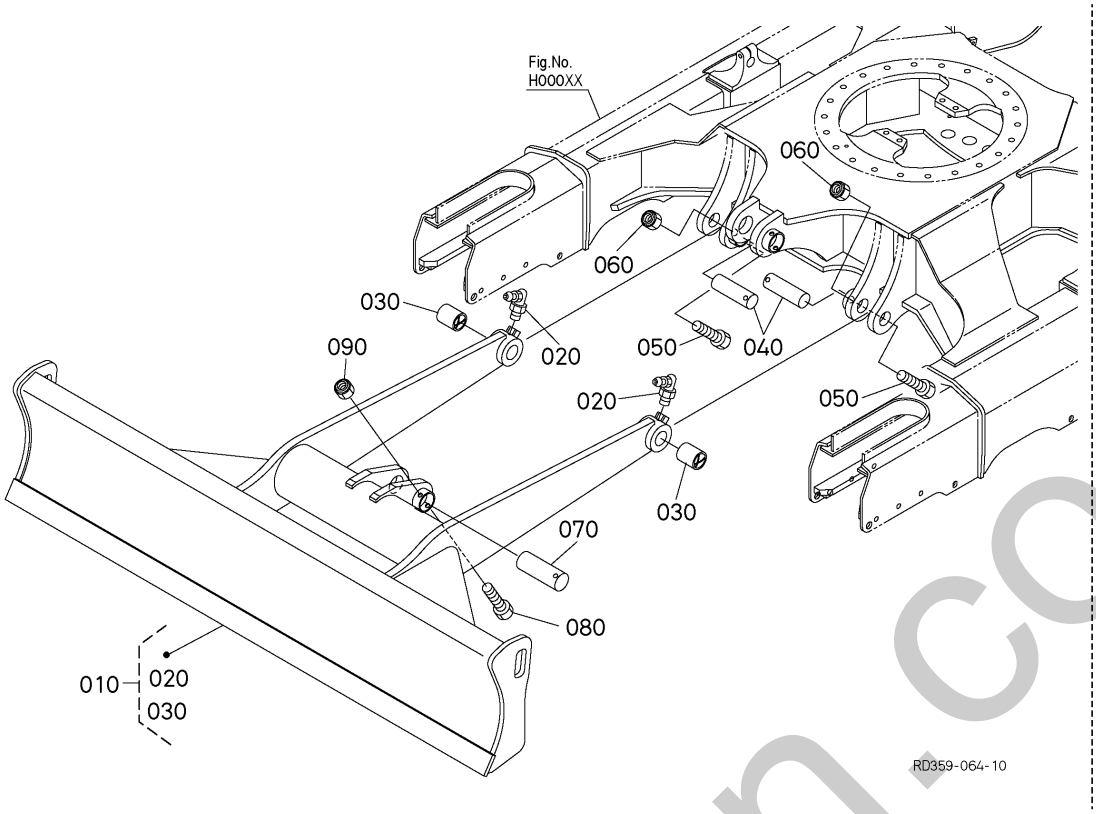

A:KX057-4

REF.No. POS.No. BILD-Nr.	PART No. REFERENCE BESELL-Nr.	PART NAME	DESIGNATION	BEZEICHNUNG	Q'TY/S.No. Q'TE/No.S. STUECK/S.Nr. A	I.C. I.C. I.C.	REMARKS REMARQUES BEMERKUNGEN
010	RD451-7440-0	ASSY BLADE	ENSEMBLE LAME	GRP.PLANIERSCHIL	1		
020	06616-35010	NIPPLE,GREASE	GRAISSEUR	SCHMIERNIPPEL	2		
030	RD451-7442-0	BUSH	BAGUE	BUCHSE	2		
040	RD451-7515-0	PIN	GOUPILLE	STIFT	2		
050	01173-51280	BOLT	VIS	BOLZEN	2		
060	02572-50120	NUT,LOCK	CONTRE-ECROU	MUTTER	2		
070	RD451-7516-0	PIN	GOUPILLE	STIFT	2		
080	01173-51295	BOLT	VIS	BOLZEN	2		
090	02572-50120	NUT,LOCK	CONTRE-ECROU	MUTTER	2		

↔ Interchangeable; ≠ not Interchangeable; ← new for old; → old for new

silverhorn.co.uk

H00000 TRACK FRAME
CADRE DE PISTE
SPURRAHMEN

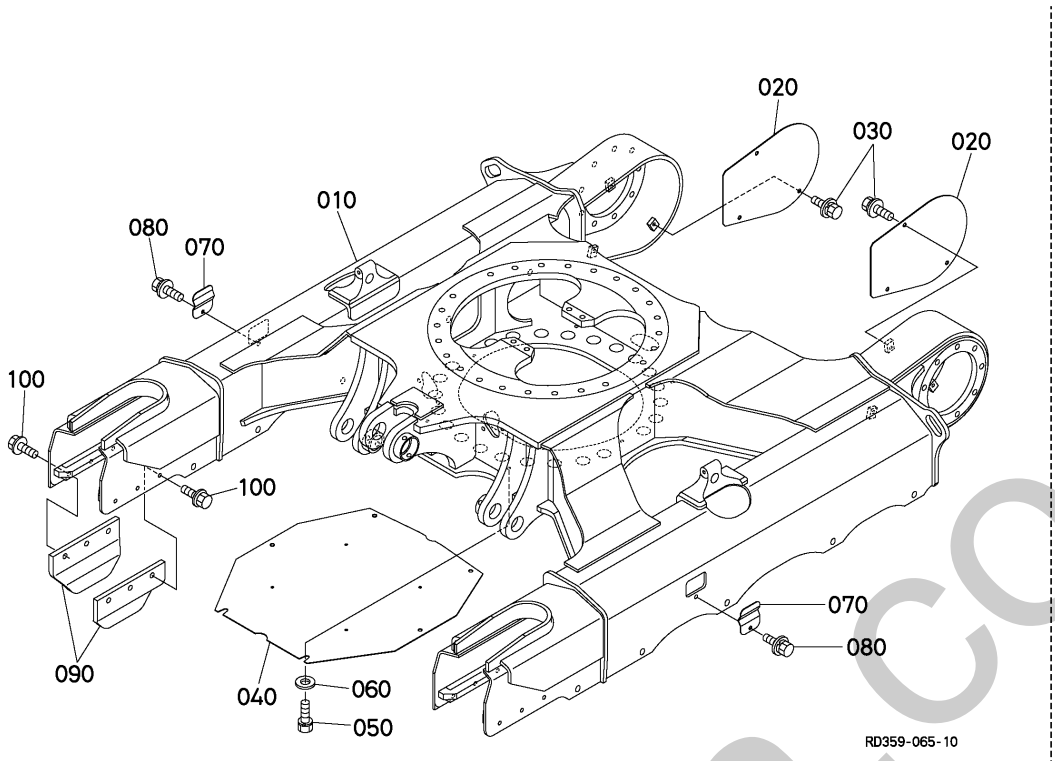

A:KX057-4

REF.No. POS.No. BILD-Nr.	PART No. REFERENCE BESELL-Nr.	PART NAME	DESIGNATION	BEZEICHNUNG	Q'TY/S.No. Q'TE/No.S. STUECK/S.Nr. A	I.C. I.C. I.C.	REMARKS REMARQUES BEMERKUNGEN
010	RD551-2111-2	FRAME,TRACK	CADRE A CHENILLES	SPURRAHMEN	1		
020	RD451-2115-0	COVER	COUVERCLE	DECKEL	2		
030	01135-61020	BOLT	VIS	BOLZEN	6		
040	RD451-2117-3	COVER	COUVERCLE	DECKEL	1		
050	01133-51025	BOLT	VIS	BOLZEN	6		
060	04015-60100	WASHER,PLAIN	RONDELLE FREIN	SCHEIBE	6		
070	RD451-2112-0	COVER	COUVERCLE	DECKEL	2		
080	01135-61020	BOLT	VIS	BOLZEN	2		
090	RD451-2118-0	GUIDE	GUIDE	FUEHRUNG	4		
100	RC411-2183-2	BOLT	VIS	BOLZEN	12		

↔ Interchangeable; ≠ not Interchangeable; ← new for old; → old for new

silverhorn.co.uk

H10000 IDLER INTERMEDIAIRE SPANNRAD

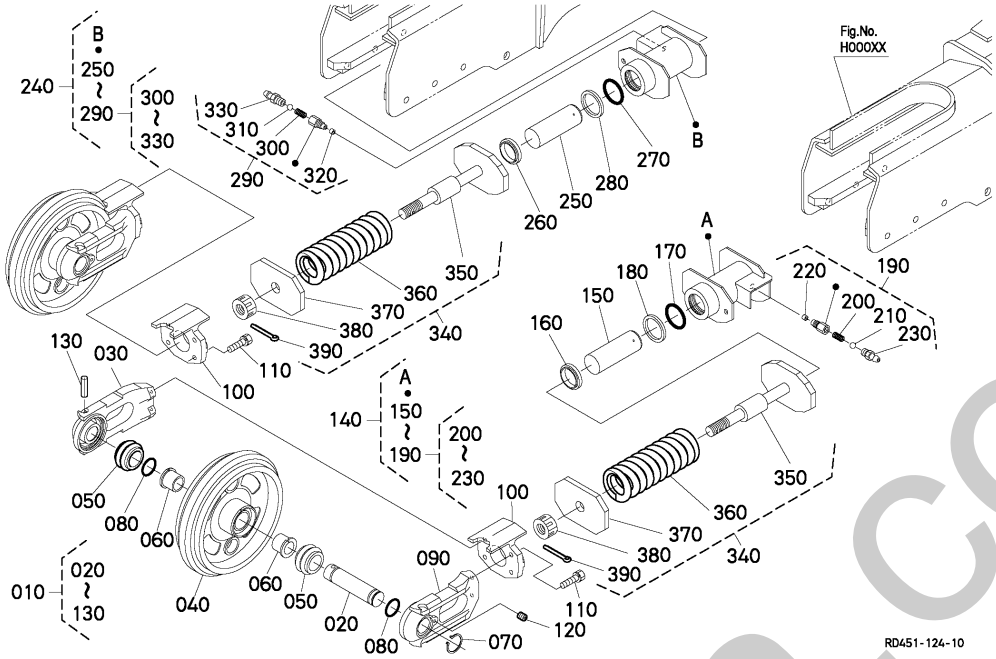

A:KX057-4

REF.No. POS.No. BILD-Nr.	PART No. REFERENCE BESELL-Nr.	PART NAME	DESIGNATION	BEZEICHNUNG	Q'TY/S.No. Q'TE/No.S. STUECK/S.Nr. A	I.C. I.C. I.C.	REMARKS REMARQUES BEMERKUNGEN
010	RD451-2130-2	ASSY WHEEL,IDLER	ENSEMBLE DE LA POULI	GRP.LOSE ROLLE	2		
020	RD411-2133-2	SHAFT,IDLER	ARBRE DE POULIE	ACHWELLE, SPANNRAD	2		
030	RD451-2137-2	BRACKET,RH	SUPPORT D.	HALTER RS	2		
040	RD451-2134-0	IDLER	INTERMEDIAIRE	SPANNRAD	2		
050	68221-1463-0	SEAL,FLOATING	JOINT MARCHE	DICHTUNG,SCHWIMM	4		
060	RD411-2236-0	BUSH	BAGUE	BUCHSE	4		
070	04612-00450	CIR CLIP,EXTERNAL	CIRCLIP	SPRENGRING,AUSSEN	2		
080	04816-50400	O RING	JOINT TORIQUE	O RING	4		
090	RD451-2132-0	BRACKET,LH	SUPPORT G.	HALTER LS	2		
100	RD451-2141-2	PLATE,YOKE	PLAQUE	PLATTE	2		
110	01133-51240	BOLT	VIS	BOLZEN	8		
120	RA111-6247-0	PLUG	BOUCHON	STOPFEN	2		
130	05411-01390	PIN,SPRING	GOUPILLE-RESSORT	STIFT,FEDR	2		
140	RD451-2150-0	ASSY CYLINDER LH	ENS. CYLINDER GAUCH	GRP.ZYLINDER LS	1		
150	RD451-2157-0	ROD	BIELLETTE	STANGEN	1		
160	68271-2155-0	SEAL,ROD	JOINT TRINGLE	STANGENDICHTUNG	1		
170	04810-00600	O RING	JOINT TORIQUE	O RING	1		
180	68271-2156-0	RING,BACK UP	JOINT TEFLON	STUETZRING	1		
190	RC461-2155-0	ASSY NIPPLE	ENS.MANCHON	GRP.HUELSE	1		
200	68371-2157-2	SPRING	RESSORT	FRUEHLING	1		
210	RC101-2159-0	BALL	BILLE	KUGEL	1		
220	68541-2161-0	PLUG	BOUCHON	STOPFEN	1		
230	06611-15010	NIPPLE,GREASE	GRAISSEUR	SCHMIERNIPPEL	1		
240	RD451-2155-0	ASSY CYLINDER RH	ENS. CYLINDER DROIT	GRP.ZYLINDER RS	1		
250	RD451-2157-0	ROD	BIELLETTE	STANGEN	1		
260	68271-2155-0	SEAL,ROD	JOINT TRINGLE	STANGENDICHTUNG	1		
270	04810-00600	O RING	JOINT TORIQUE	O RING	1		
280	68271-2156-0	RING,BACK UP	JOINT TEFLON	STUETZRING	1		
290	RC461-2155-0	ASSY NIPPLE	ENS.MANCHON	GRP.HUELSE	1		
300	68371-2157-2	SPRING	RESSORT	FRUEHLING	1		

↔ Interchangeable; ≠ not Interchangeable; ← new for old; → old for new

eriehorn.co.uk

H10000 IDLER INTERMEDIAIRE SPANNRAD

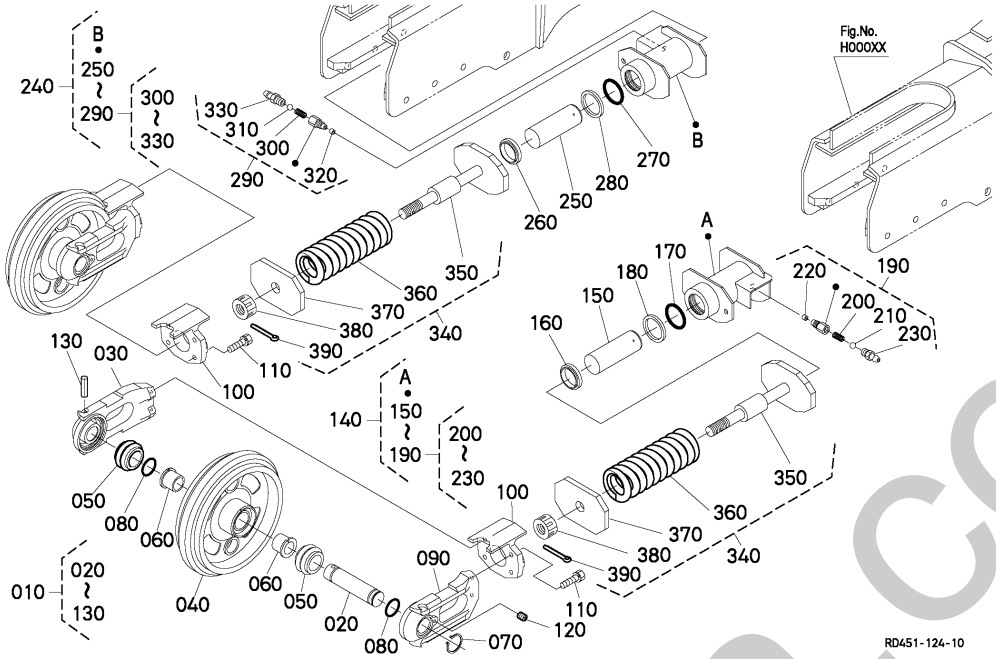

A:KX057-4

REF.No. POS.No. BILD-Nr.	PART No. REFERENCE BESELL-Nr.	PART NAME	DESIGNATION	BEZEICHNUNG	Q'TY/S.No. Q'TE/No.S. STUECK/S.Nr. A	I.C. I.C. I.C.	REMARKS REMARQUES BEMERKUNGEN
310	RC101-2159-0	BALL	BILLE	KUGEL	1		
320	68541-2161-0	PLUG	BOUCHON	STOPFEN	1		
330	06611-15010	NIPPLE,GREASE	GRAISSEUR	SCHMIERNIPPEL	1		
340	RD451-2140-0	ASSY SPRING	ENS.RESSORT	GRP.FEDER	2		RUBBER CRAWLER
340	RD451-2145-0	ASSY SPRING	ENS.RESSORT	GRP.FEDER	2		IRON CRAWLER
350	RD451-2144-0	BOLT,SPRING	VIS	BOLZEN	2		
360	RD411-2142-0	SPRING	RESSORT	FEDER	2		
370	RD451-2143-0	RETAINER,SPRING	ARRETOIR DE RESSORT	HALTBUEGEL,FEDER	2		
380	RD451-2146-0	NUT	ECROU	MUTTER	2		
390	05511-50655	PIN,SPLIT	GOUPILLE FENDUE	SPLINTSTIFT	2		

silverhorn.co.uk

↔ Interchangeable; ≠ not Interchangeable; ⟵ new for old; ⟶ old for new

H20000 TRACK ROLLER
GALET BDE CHENILLE
LAUFROLLEN

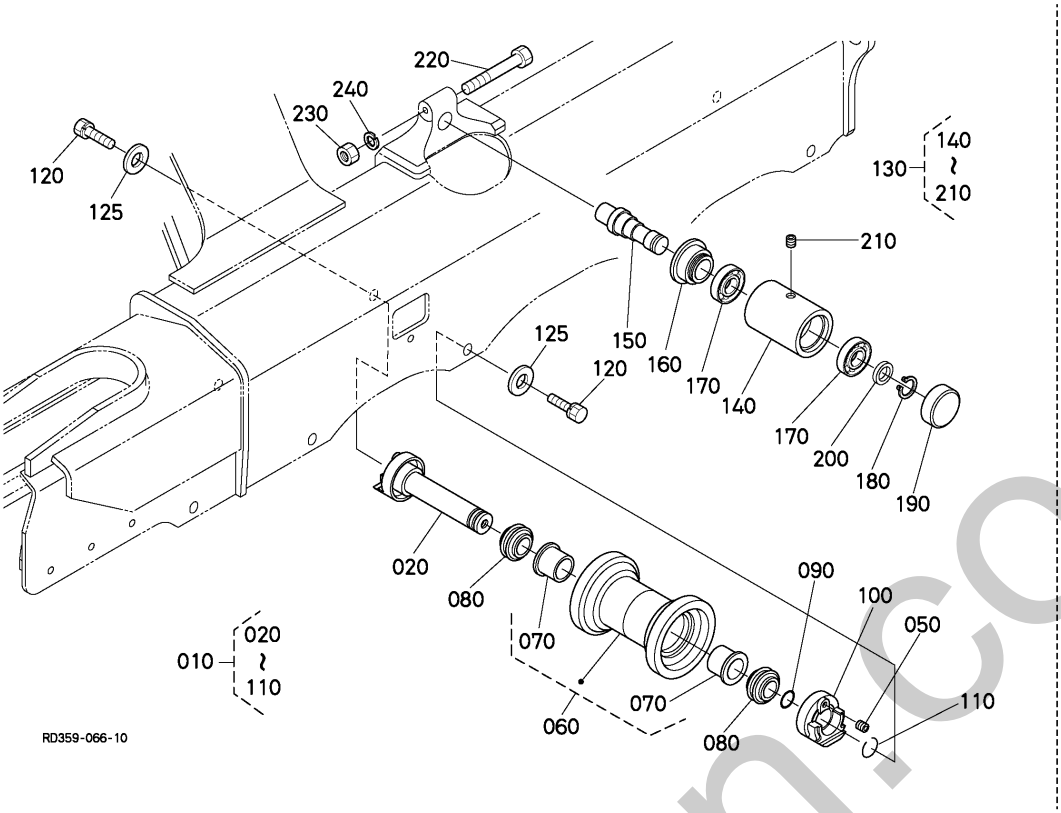

A:KX057-4

REF.No. POS.No. BILD-Nr.	PART No. REFERENCE BESELL-Nr.	PART NAME	DESIGNATION	BEZEICHNUNG	Q'TY/S.No. Q'TE/No.S. STUECK/S.Nr. A	I.C. I.C. I.C.	REMARKS REMARQUES BEMERKUNGEN
010	RD411-2170-3	ASSY ROLLER,TRUCK	ENS.GALET CHENILLE	GRP.ROLLER,EINZE	10		
020	RD411-2176-3	ASSY SHAFT	ENS.ARBRE	GRP.WELLE	10		
030	----	BLANK	BLANC	LEERE SPALTE	-		
040	----	BLANK	BLANC	LEERE SPALTE	-		
050	15521-9602-0	PLUG	BOUCHON	STOPFEN	10		
060	RD411-2174-0	ROLLER,TRACK	GALET DE CHENILLE	LAUFROLLEN	10		
070	RD401-2189-0	BUSH	BAGUE	BUCHSE	20		
080	RD401-2179-0	SEAL	JOINT	DICHTUNGEN	20		
090	04816-50350	O RING	JOINT TORIQUE	O RING	10		
100	RD411-2184-0	BRACKET,TRUCK ROLLER	PALIER GALET D'ASS	HALTERLAUFROLLEN	10		
110	RD401-2188-0	WIRE	FIL	EISENDRAHT	10		
120	01138-51640	BOLT	VIS	BOLZEN	20		
125	RD451-1918-0	WASHER,PLAIN	RONDELLE FREIN	FEDERRING	20		
130	RD411-2290-0	ASSY ROLLER,CARRIER	ENS.GALET CARRYER	GRP.CARRIERROLLE	2		
140	RD411-2295-0	ROLLER,CARRIER	GALET DE CONVOYEUR	CARRIERROLLE	2		
150	RD411-2292-0	SHAFT	ARBRE	WELLE	2		
160	RC601-2193-0	SEAL,OIL	BAGUE JOINT	OELDICHTUNGSRING	2		
170	08101-06206	BEARING,BALL	ROULEMENT A BILLES	KUGELLAGER	4		
180	38430-2554-0	CIR CLIP,EXTERNAL	CIRCLIP	SPRENGRING,AUSSEN	2		
190	RD401-2194-0	PLUG	BOUCHON	STOPFEN	2		
200	RC601-2196-0	SPACER	ENTRETOISE	DISTANZSCHEIBE	2		
210	RD411-2294-0	PLUG	BOUCHON	STOPFEN	2		
220	01173-51270	BOLT	VIS	BOLZEN	2		
230	02174-50120	NUT	ECROU	MUTTER	2		
240	04512-60120	WASHER,SPRING	RONDELLE GROWER	FEDERRING	2		

silverhorn.co.uk

↔ Interchangeable; ≠ not Interchangeable; ← new for old; → old for new

H30000 CRAWLER CHENILLE LAUFKETTEN

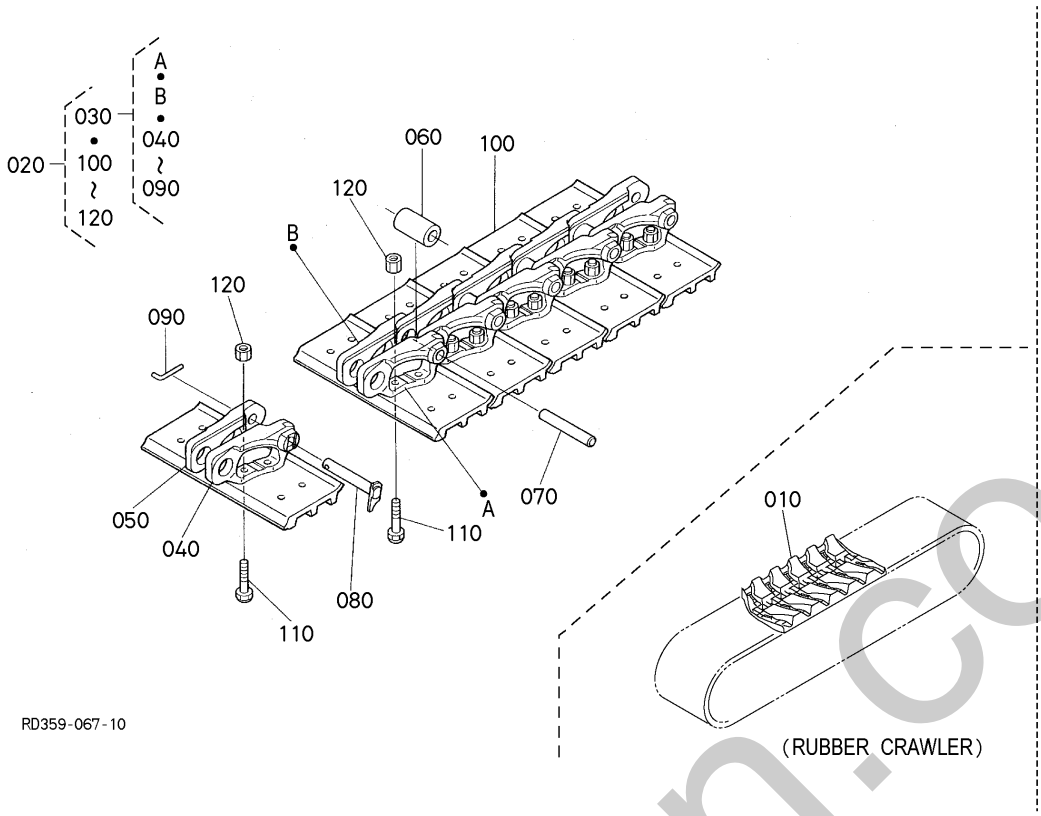

A:KX057-4

REF.No. POS.No. BILD-Nr.	PART No. REFERENCE BESELL-Nr.	PART NAME	DESIGNATION	BEZEICHNUNG	Q'TY/S.No. Q'TE/No.S. STUECK/S.Nr. A	I.C. I.C. I.C.	REMARKS REMARQUES BEMERKUNGEN
010	RD551-2231-2	CRAWLER,RUBBER	CHENILLE DE CAOUTCH.	LAUFKETTEN	2		RUBBER CRAWLER
020	RD411-2220-0	ASSY CRAWLER,BOLT	ENS.BOULON DE CHENI.	GRP.BOLZENLAUFKETTEN	2		IRON CRAWLER
030	RD411-2221-0	ASSY,LINK	ENS.MAILLON	GRP.VERBINDUNG	2		IRON CRAWLER
040	RD201-2222-0	LINK,MASTER LH	MAILLON G.	VERBINDUNG LS	2		IRON CRAWLER
050	RD201-2223-0	LINK,MASTER RH	MAILLON D.	VERBINDUNG RS	2		IRON CRAWLER
060	RD201-2226-0	BUSH,TRACK	BAGUE,CHENILLE	BUCHSEKUGELRASTE	78		IRON CRAWLER
070	RD201-2227-0	PIN,TRACK	BROCHE,CHENILLE	BUCHSEKUGELRASTE	76		IRON CRAWLER
080	RD201-2228-0	PIN,MASTER	BOUCHE PRINCIPALE	HAUP BOLZEN	2		IRON CRAWLER
090	RD201-2229-0	PIN,SET	GOUPILLE DE REGLAGE	HALTESTIFT	2		IRON CRAWLER
100	RD201-2216-0	SHOE,CRAWLER	PATIN DE CHENILLE	SCHUHKETTEN	78		IRON CRAWLER
110	RD201-2217-0	BOLT	VIS	BOLZEN	312		IRON CRAWLER
120	RD201-2218-0	NUT	ECROU	MUTTER	312		IRON CRAWLER

↔ Interchangeable; ≠ not Interchangeable; ← new for old; → old for new

silvermorn.co.uk

J00001 SWIVEL FRAME (1) CHASSIS PIVOT (1) RAHMEN VON DREHEN (1)

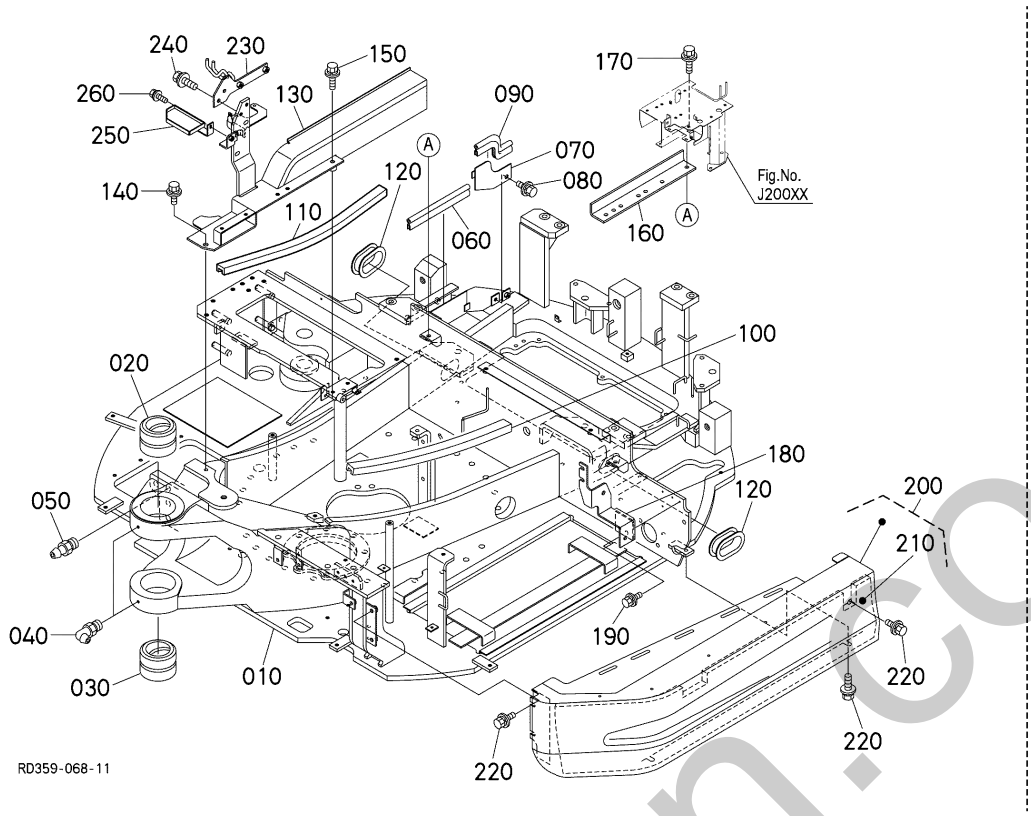

A:KX057-4

REF.No. POS.No. BILD-Nr.	PART No. REFERENCE BESELL-Nr.	PART NAME	DESIGNATION	BEZEICHNUNG	Q'TY/S.No. Q'TE/No.S. STUECK/S.Nr. A	I.C. I.C. I.C.	REMARKS REMARQUES BEMERKUNGEN
010	RD358-4111-3	FRAME,SWING	CHASSIS OSCILLANT	RAHMEN,SCHWENK	1		
020	RD551-4113-2	BUSH	BAGUE	BUCHSE	1		
030	RD551-4114-2	BUSH	BAGUE	BUCHSE	1		
040	06616-35010	NIPPLE,GREASE	GRAISSEUR	SCHMIERNIPPEL	2		
050	06611-15010	NIPPLE,GREASE	GRAISSEUR	SCHMIERNIPPEL	3		
060	RD451-4125-0	TRIM	EQUILIBRAGE	TRIMM	1		
070	RD451-4146-2	PLATE,PARTITION	SABLIERE DE CLOISON	VERTEILUNGSPLATTE	1		
080	01135-61020	BOLT	VIS	BOLZEN	1		
090	RD441-4152-0	TRIM	EQUILIBRAGE	TRIMM	1		
100	RD451-4124-2	TRIM	EQUILIBRAGE	TRIMM	1		
110	RD358-4124-0	TRIM	EQUILIBRAGE	TRIMM	1		
120	RD551-4126-0	GROMMET,SWIVEL	GRUMMET	GUMMITUELLE	2		
130	RD359-4117-0	SUPPORT,STEP	SUPPORT DE MARCHE	AUFSTEIGETRITT	1		
140	01135-61025	BOLT	VIS	BOLZEN	1		
150	01135-51045	BOLT	VIS	BOLZEN	1		
160	RD451-4119-0	SUPPORT,STEP	SUPPORT DE MARCHE	AUFSTEIGETRITT	1		
170	01135-61030	BOLT	VIS	BOLZEN	2		
180	RD451-4129-0	STAY	SUPPORT	STREBE	1		
190	01135-61020	BOLT	VIS	BOLZEN	2		
200	RD358-4150-0	ASSY COVER,LH	ENS.COUVERCLE G.	GRP.DECKLE LS	1		
210	RD358-4144-0	SPONGE	EPONGE	SCHAUMGUMMI	1		
220	01135-61025	BOLT	VIS	BOLZEN	5		
230	RD451-4153-0	STAY	SUPPORT	STREBE	1		
240	01135-61025	BOLT	VIS	BOLZEN	2		
250	RD451-4155-0	COVER,GREASE SQUEEZ.	COUVERCLE,PRESSEUR GRAISSE	ABDECKUNG, FETTPRESSE	1		
260	01025-50620	BOLT	VIS	BOLZEN	1		

↔ Interchangeable; ≠ not Interchangeable; ← new for old; → old for new

silverhorn.co.uk

J00002 SWIVEL FRAME (2) CHASSIS PIVOT (2) RAHMEN VON DREHEN (2)

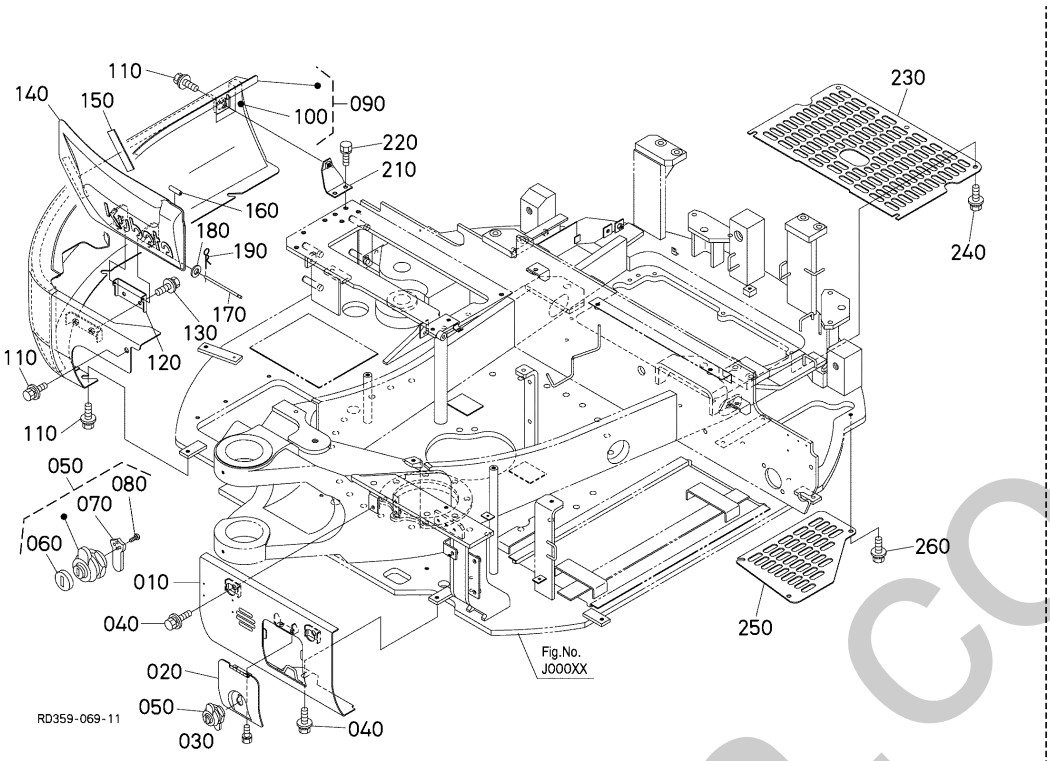

A:KX057-4

REF.No. POS.No. BILD-Nr.	PART No. REFERENCE BESELL-Nr.	PART NAME	DESIGNATION	BEZEICHNUNG	Q'TY/S.No. Q'TE/No.S. STUECK/S.Nr. A	I.C. I.C. I.C.	REMARKS REMARQUES BEMERKUNGEN
010	RD458-4118-4	COVER,FRONT	COUVERCLE D'AVANT	VORDERDECKEL	1		
020	RD458-4128-0	COVER,FRONT	COUVERCLE D'AVANT	VORDERDECKEL	1		
030	01023-50614	BOLT	VIS	BOLZEN	2		
040	01135-61025	BOLT	VIS	BOLZEN	3		
050	RC411-4354-4	ASSY LOCK,CYLINDER	ENS.VERROU DE CYLIN.	GRP.RIEGELZYLINDER	1		
060	RC411-4355-0	COVER,LOCK	COUVERCLE	DECKEL	1		
070	RC411-4358-0	PLATE,LOCK	PLAQUE	PLATTE	1		
080	RC411-4360-0	SCREW,TAPPING	VIS	SCHRAUBE	2		
090	RD358-4160-0	ASSY COVER	ENS.COUVERCLE	GRP.DECKEL	1		
100	RD358-4168-0	SPONGE	EPONGE	SCHAUMGUMMI	1		
110	01135-61025	BOLT	VIS	BOLZEN	5		
120	RD358-4157-0	BRACKET,COVER RH	SUPPORT DE COUVERCLE D.	HALTER, ABDECKUNG RH	1		
130	01135-61020	BOLT	VIS	BOLZEN	2		
140	RD358-4123-0	COVER,RH	COUVERCLE DORITE	DECKEL RS	1		
150	RP321-5126-0	CUSHION	COUSSIN	KISSEN	1		
160	68311-4236-0	GROMMET	GRUMMET	GUMMITUELLE	1		
170	RD358-4158-0	PIN	GOUPILLE	STIFT	1		
180	04013-60060	WASHER,PLAIN	RONDELLE FREIN	SCHEIBE	1		
190	05525-60600	PIN,SNAP	GOUPILLE BETA	SICHERUNGSSTIFT	1		
200	---	BLANK	BLANC	LEERE SPALTE	-		
210	RD451-4122-0	SUPPORT	SUPPORT	STUETZE	1		
220	01133-51020	BOLT	VIS	BOLZEN	2		
230	RD451-4171-0	COVER	COUVERCLE	ABDECKUNG	1		
240	01135-61020	BOLT	VIS	BOLZEN	5		
250	RD451-4172-0	COVER	COUVERCLE	ABDECKUNG	1		
260	01135-61020	BOLT	VIS	BOLZEN	3		

↔ Interchangeable; ≠ not Interchangeable; ← new for old; → old for new

shelhorn.co.uk

J00101 ARCH FRAME (1) [EXCEPT K]
CHASSIS DE CAPOTE (1) [EXCEPTE K]
BOGENRAHMEN (1) [AUSNEHMEN K]

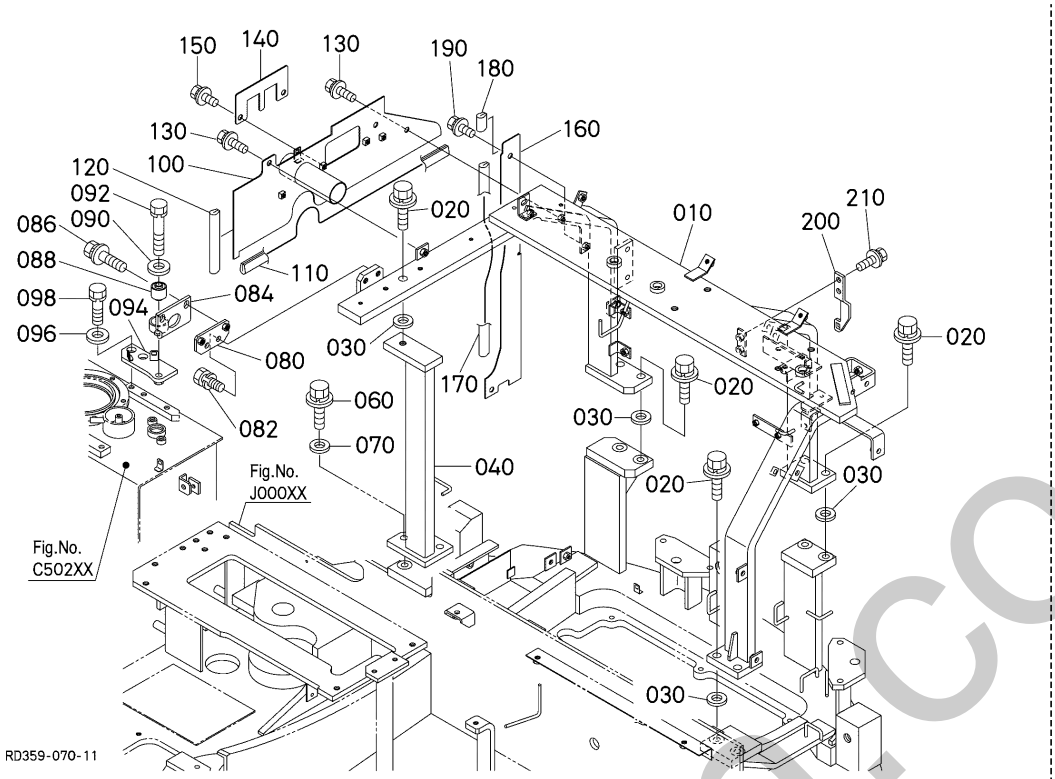

A:KX057-4

REF.No. POS.No. BILD-Nr.	PART No. REFERENCE BESELL-Nr.	PART NAME	DESIGNATION	BEZEICHNUNG	Q'TY/S.No. Q'TE/No.S. STUECK/S.Nr. A	I.C. I.C. I.C.	REMARKS REMARQUES BEMERKUNGEN
010	RD551-4121-4	FRAME,ARCH	CHASSIS DE CAPOTE	BOGENRAHMEN	1		
020	RD451-4127-0	BOLT,ARCH	VIS	BOLZEN	7		
030	RD451-4195-0	COLLAR	COLLIER	HUELSE	6		
040	RD451-4132-2	FRAME,ARCH	CHASSIS DE CAPOTE	BOGENRAHMEN	1		
050	----	BLANK	BLANC	LEERE SPALTE	-		
060	RD451-4127-0	BOLT,ARCH	VIS	BOLZEN	2		
070	RD451-4195-0	COLLAR	COLLIER	HUELSE	2		
080	RD451-6214-0	PLATE	PLAQUE	SCHEIBE	1		
082	01133-51225	BOLT	VIS	BOLZEN	2		
084	RD451-6217-0	STAY	SUPPORT	STREBE	1		
086	01135-61230	BOLT	VIS	BOLZEN	2		
088	RD451-6215-0	CUSHION,RUBBER	COUSSIN	GUMMIKISSEN	1		
090	RC411-4214-0	WASHER,PLAIN	RONDELLE FREIN	SCHEIBE	1		
092	01133-51260	BOLT	VIS	BOLZEN	1		
094	RD451-6216-0	BASE	CORPS	PFLUGKOPPER	1		
096	RC411-4214-0	WASHER,PLAIN	RONDELLE FREIN	SCHEIBE	2		
098	01133-51230	BOLT	VIS	BOLZEN	2		
100	RD451-4131-2	PLATE,ARCH	PLAQUE,ARC	BOGENSCHEIBE	1		
110	RP461-7908-0	TRIM	EQUILIBRAGE	TRIMM	1		
120	RD809-4386-0	TRIM	EQUILIBRAGE	TRIMM	1		
130	01135-61025	BOLT	VIS	BOLZEN	3		
140	RD451-4148-0	PLATE,GROMMET	PLAQUE	PLATTE	1		
150	01135-61020	BOLT	VIS	BOLZEN	2		
160	RD451-4185-2	PLATE,ARCH	PLAQUE,ARC	BOGENSCHEIBE	1		
170	RC461-6222-0	TRIM	EQUILIBRAGE	TRIMM	1		
180	RD451-4134-0	TRIM	EQUILIBRAGE	TRIMM	1		
190	01135-61020	BOLT	VIS	BOLZEN	1		
200	RC411-5356-2	STAY,HARNESS CLAMP	SUPPORT	STREBE	1		
210	01135-61020	BOLT	VIS	BOLZEN	2		

↔ Interchangeable; ≠ not Interchangeable; ← new for old; → old for new

enterprise.co.uk

J00102 ARCH FRAME (1) [K]
CHASSIS DE CAPOTE (1) [K]
BOGENRAHMEN (1) [K]

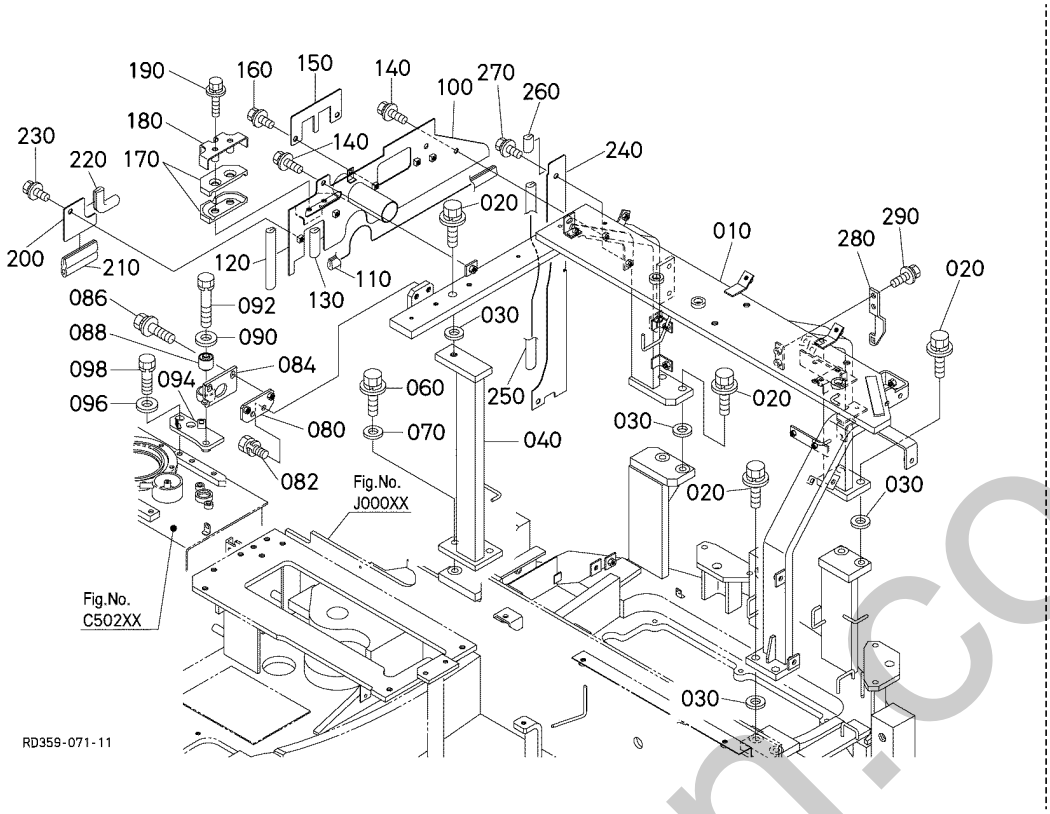

A:KX057-4

REF.No. POS.No. BILD-Nr.	PART No. REFERENCE BESELL-Nr.	PART NAME	DESIGNATION	BEZEICHNUNG	Q'TY/S.No. Q'TE/No.S. STUECK/S.Nr. A	I.C. I.C. I.C.	REMARKS REMARQUES BEMERKUNGEN
010	RD551-4121-4	FRAME,ARCH	CHASSIS DE CAPOTE	BOGENRAHMEN	1		
020	RD451-4127-0	BOLT,ARCH	VIS	BOLZEN	7		
030	RD451-4195-0	COLLAR	COLLIER	HUELSE	6		
040	RD451-4132-2	FRAME,ARCH	CHASSIS DE CAPOTE	BOGENRAHMEN	1		
050	----	BLANK	BLANC	LEERE SPALTE	-		
060	RD451-4127-0	BOLT,ARCH	VIS	BOLZEN	2		
070	RD451-4195-0	COLLAR	COLLIER	HUELSE	2		
080	RD451-6214-0	PLATE	PLAQUE	SCHEIBE	1		
082	01133-51225	BOLT	VIS	BOLZEN	2		
084	RD451-6217-0	STAY	SUPPORT	STREBE	1		
086	01135-61230	BOLT	VIS	BOLZEN	2		
088	RD451-6215-0	CUSHION,RUBBER	COUSSIN	GUMMIKISSEN	1		
090	RC411-4214-0	WASHER,PLAIN	RONDELLE FREIN	SCHEIBE	1		
092	01133-51260	BOLT	VIS	BOLZEN	1		
094	RD451-6216-0	BASE	CORPS	PFLUGKOPPER	1		
096	RC411-4214-0	WASHER,PLAIN	RONDELLE FREIN	SCHEIBE	2		
098	01133-51230	BOLT	VIS	BOLZEN	2		
100	RD451-4769-2	PLATE,ARCH	PLAQUE,ARC	BOGENSCHEIBE	1		
110	RD441-4137-0	TRIM	EQUILIBRAGE	TRIMM	1		
120	RD809-4386-0	TRIM	EQUILIBRAGE	TRIMM	1		
130	RD451-4778-0	TRIM	EQUILIBRAGE	TRIMM	1		
140	01135-61025	BOLT	VIS	BOLZEN	3		
150	RD451-4148-0	PLATE,GROMMET	PLAQUE	PLATTE	1		
160	01135-61020	BOLT	VIS	BOLZEN	2		
170	RD451-4757-2	CUSHION	COUSSIN	KISSEN	2		
180	RD451-4785-0	CLAMP,HOSE	ATTACHE,TUYAU	HALTER, LEITUNG	1		
190	01135-51045	BOLT	VIS	BOLZEN	2		
200	RD451-4756-2	PLATE,ARCH	PLAQUE,ARC	BOGENSCHEIBE	1		
210	RC461-6218-0	TRIM	EQUILIBRAGE	TRIMM	1		
220	RD451-4778-0	TRIM	EQUILIBRAGE	TRIMM	1		

↔ Interchangeable; ≠ not Interchangeable; ← new for old; → old for new

enerhorn.co.uk

J00102 ARCH FRAME (1) [K]
CHASSIS DE CAPOTE (1) [K]
BOGENRAHMEN (1) [K]

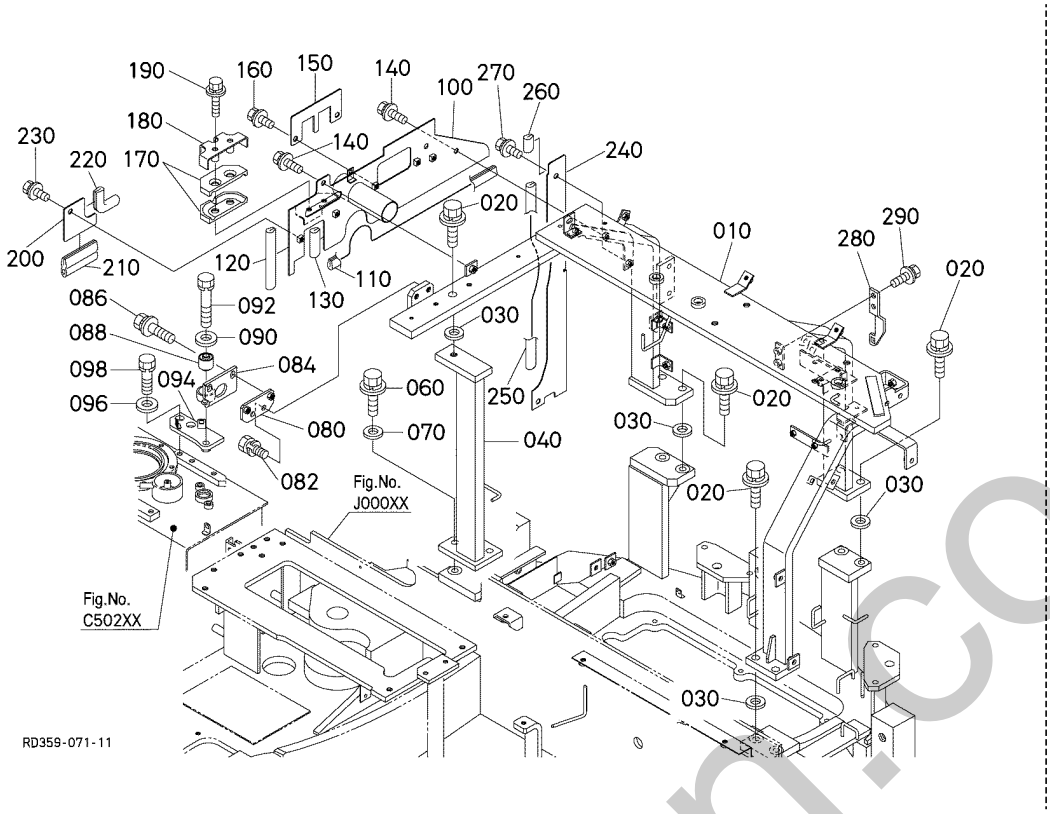

A:KX057-4

REF.No. POS.No. BILD-Nr.	PART No. REFERENCE BESELL-Nr.	PART NAME	DESIGNATION	BEZEICHNUNG	Q'TY/S.No. Q'TE/No.S. STUECK/S.Nr. A	I.C. I.C. I.C.	REMARKS REMARQUES BEMERKUNGEN
230	01135-61020	BOLT	VIS	BOLZEN	1		
240	RD451-4185-2	PLATE,ARCH	PLAQUE,ARC	BOGENSCHEIBE	1		
250	RC461-6222-0	TRIM	EQUILIBRAGE	TRIMM	1		
260	RD451-4134-0	TRIM	EQUILIBRAGE	TRIMM	1		
270	01135-61020	BOLT	VIS	BOLZEN	1		
280	RC411-5356-2	STAY,HARNESS CLAMP	SUPPORT	STREBE	1		
290	01135-61020	BOLT	VIS	BOLZEN	2		

↔ Interchangeable; ≠ not Interchangeable; ← new for old; → old for new

silverhorn.co.uk

J00201 ARCH FRAME (2) [EXCEPT FP]
CHASSIS DE CAPOTE (2) [EXCEPTE FP]
BOGENRAHMEN (2) [AUSNEHMEN FP]

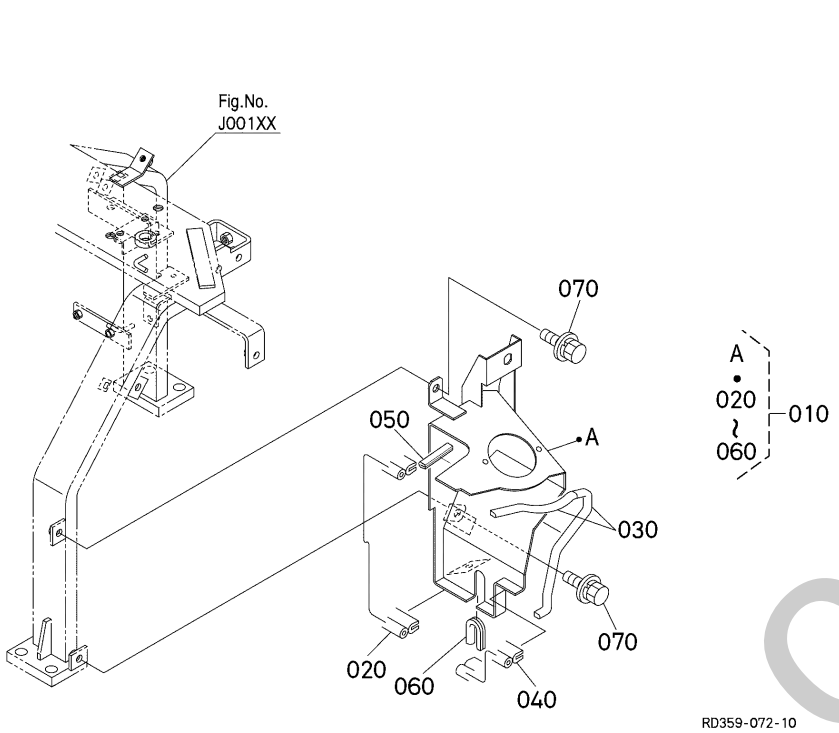

A:KX057-4

REF.No. POS.No. BILD-Nr.	PART No. REFERENCE BESELL-Nr.	PART NAME	DESIGNATION	BEZEICHNUNG	Q'TY/S.No. Q'TE/No.S. STUECK/S.Nr. A	I.C. I.C. I.C.	REMARKS REMARQUES BEMERKUNGEN
010	RD451-4191-4	ASSY SUPPORT	ENS.SUPPORT	GRP.STUETZE	1		
020	RD441-6218-0	TRIM	EQUILIBRAGE	TRIMM	1		
030	RB238-4144-2	TRIM	EQUILIBRAGE	TRIMM	2		
040	RB441-4334-0	TRIM	EQUILIBRAGE	TRIMM	1		
050	RD411-4149-0	TRIM	EQUILIBRAGE	TRIMM	1		
060	68391-4236-0	GROMMET	GRUMMET	GUMMITUELLE	1		
070	01135-61020	BOLT	VIS	BOLZEN	2		

↔ Interchangeable; ≠ not Interchangeable; ⟵ new for old; ⟶ old for new

silverhorn.co.uk

J00202 ARCH FRAME (2) [FP]
CHASSIS DE CAPOTE (2) [FP]
BOGENRAHMEN (2) [FP]

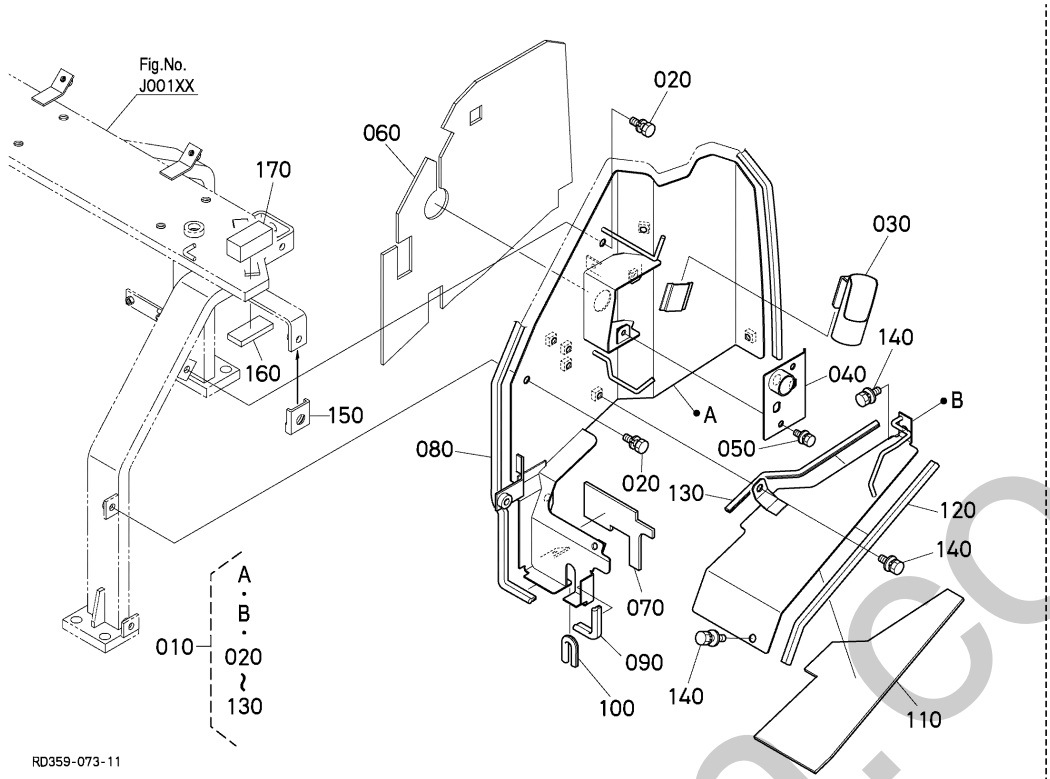

A:KX057-4

REF.No. POS.No. BILD-Nr.	PART No. REFERENCE BESELL-Nr.	PART NAME	DESIGNATION	BEZEICHNUNG	Q'TY/S.No. Q'TE/No.S. STUECK/S.Nr. A	I.C. I.C. I.C.	REMARKS REMARQUES BEMERKUNGEN
010	RD359-4191-0	ASSY PLATE,SHUTTER	ENS.PLAQUE VOLET	GRP.DECKPLATTE	1		
020	01133-51020	BOLT	VIS	BOLZEN	2		
030	RD359-4142-3	HOLDER,NOZZLE	SUPPORT,EMBOUT	HALTER, DUESE	1		
040	RD359-4145-0	COVER,SWITCH.BOX	COUVERCLE	DECKEL	1		
050	01125-60816	BOLT	VIS	BOLZEN	2		
060	RD359-4147-3	INSULATION,HEAT	ISOLANT THERMIQUE	HITZEISOLIERUNG	1		
070	RD359-4148-0	INSULATION,HEAT	ISOLANT THERMIQUE	HITZEISOLIERUNG	1		
080	RD441-4363-0	TRIM	EQUILIBRAGE	TRIMM	1		
090	RC461-4133-0	TRIM	EQUILIBRAGE	TRIMM	1		
100	RA221-4253-0	TRIM	EQUILIBRAGE	TRIMM	1		
110	RD359-4149-0	INSULATION,HEAT	ISOLANT THERMIQUE	HITZEISOLIERUNG	1		
120	RD819-4142-0	TRIM	EQUILIBRAGE	TRIMM	1		
130	RD359-4194-0	TRIM	EQUILIBRAGE	TRIMM	1		
140	01135-61020	BOLT	VIS	BOLZEN	3		
150	RD359-4197-0	GUARD,HOSE	SUHUTZ	SUHUTZ	1		
160	RD359-4195-0	SEAL RUBBER	CAOUTCHOUC JOINT	GUMMIABDICHTUNG	1		
170	RD359-4196-0	SEAL RUBBER	CAOUTCHOUC JOINT	GUMMIABDICHTUNG	1		

silverhorn.co.uk

↔ Interchangeable; ≠ not Interchangeable; ← new for old; → old for new

J10000 SWIVEL BEARING
ROULEMENT DE BASCULE
LAGER,DREHEN

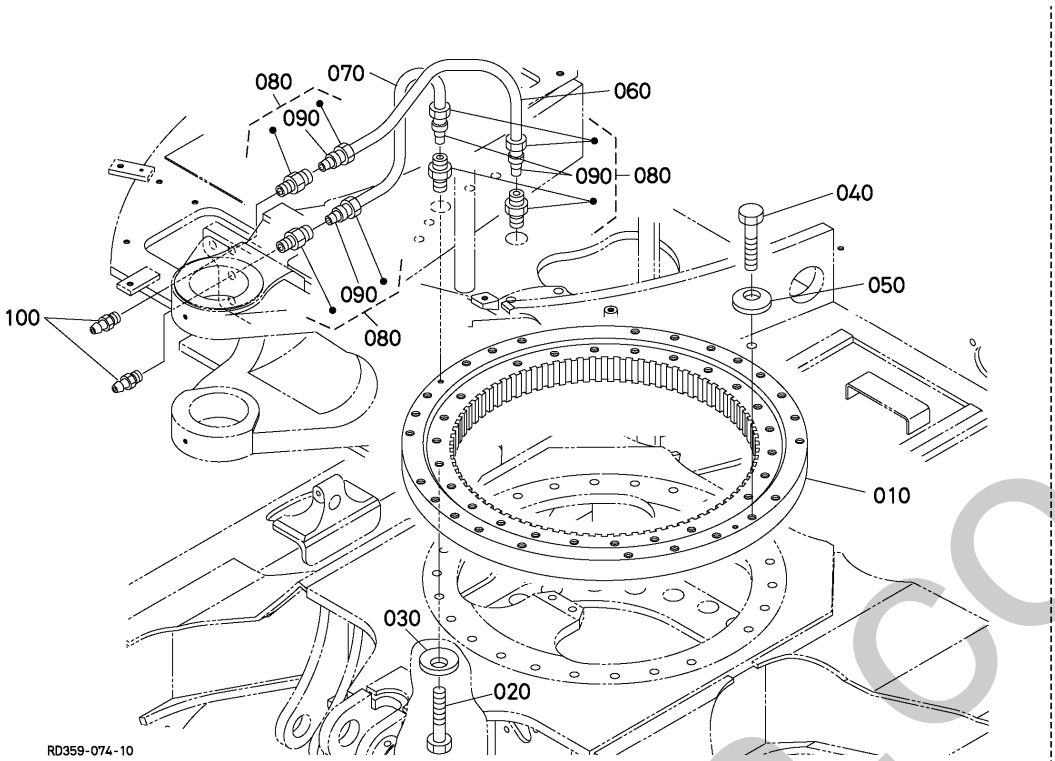

A:KX057-4

REF.No. POS.No. BILD-Nr.	PART No. REFERENCE BESELL-Nr.	PART NAME	DESIGNATION	BEZEICHNUNG	Q'TY/S.No. Q'TE/No.S. STUECK/S.Nr. A	I.C. I.C. I.C.	REMARKS REMARQUES BEMERKUNGEN
010	RD358-1911-0	BEARING,SWIVEL	ROULEMENT DE PIVOT	LAGERPANDEL	1		
020	01176-51660	BOLT	VIS	BOLZEN	24		
030	RD451-1914-0	SPRING,PLATE	RONDELLE BELLEVILLE	FEDER-PLATTE	24		
040	01176-51655	BOLT	VIS	BOLZEN	24		
050	RD451-1914-0	SPRING,PLATE	RONDELLE BELLEVILLE	FEDER-PLATTE	24		
060	68671-6767-0	TUBE,GREASE	TUYAU,GRASSEUR	SCHLAUCH,ABSCHMIERF.	1		
070	RC601-6643-0	TUBE,GREASE	TUYAU,GRASSEUR	SCHLAUCH,ABSCHMIERF.	1		
080	68721-6748-0	CONNECTOR	CONNECTEUR	ANSCHLUBE	4		
090	68721-6743-0	SLEEVE	MANCHON	MUFFE	4		
100	06611-15010	NIPPLE,GREASE	GRAISSEUR	SCHMIERNIPPEL	2		

↔ Interchangeable; ≠ not Interchangeable; ← new for old; → old for new

silverhorn.co.uk

J20000 SEAT SUPPORT
SUPPORT DE SIEGE
SITZ TRAEGER

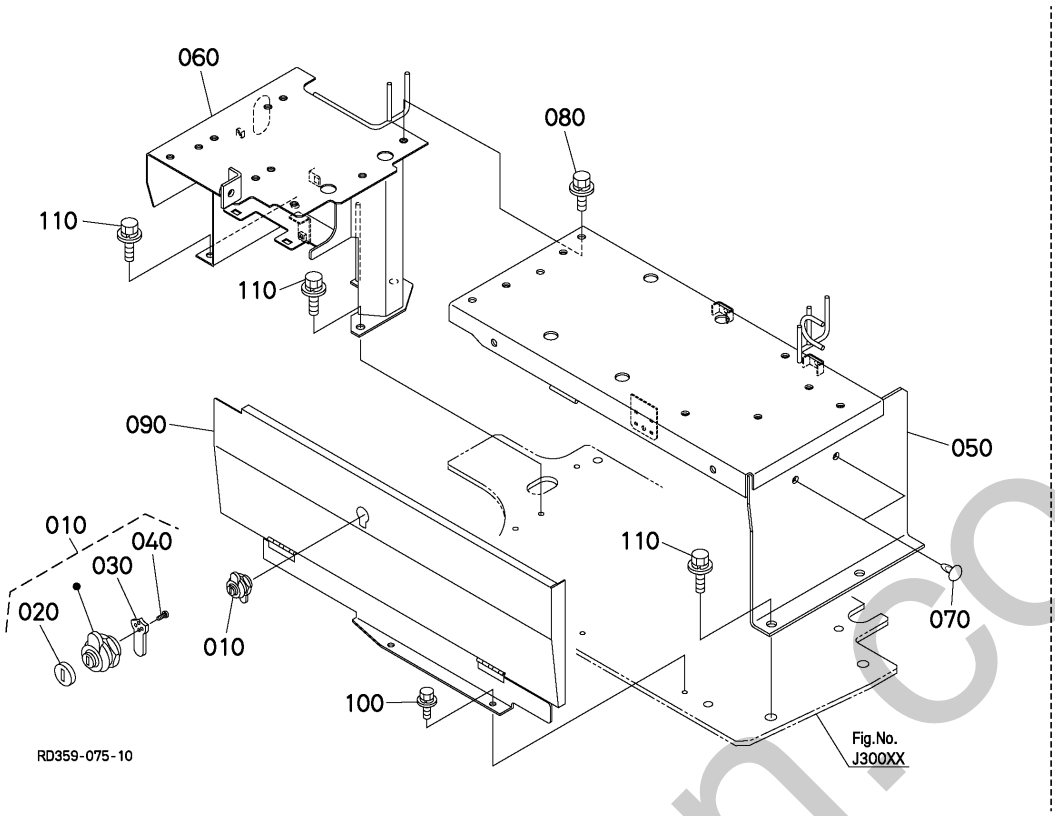

A:KX057-4

REF.No. POS.No. BILD-Nr.	PART No. REFERENCE BESELL-Nr.	PART NAME	DESIGNATION	BEZEICHNUNG	Q'TY/S.No. Q'TE/No.S. STUECK/S.Nr. A	I.C. I.C. I.C.	REMARKS REMARQUES BEMERKUNGEN
010	RC411-4354-4	ASSY LOCK,CYLINDER	ENS.VERROU DE CYLIN.	GRP.RIEGELZYLINDER	1		
020	RC411-4355-0	COVER,LOCK	COUVERCLE	DECKEL	1		
030	RC411-4358-0	PLATE,LOCK	PLAQUE	PLATTE	1		
040	RC411-4360-0	SCREW,TAPPING	VIS	SCHRAUBE	2		
050	RD358-3814-0	SUPPORT,SEAT	SUPPORT DE SIEGE	SITZTRAEGER	1		
060	RD451-3815-2	SUPPORT,SEAT	SUPPORT DE SIEGE	SITZTRAEGER	1		
070	RC411-6684-0	PLUG	BOUCHON	STOPFEN	2		
080	01135-61020	BOLT	VIS	BOLZEN	3		
090	RD458-4719-0	COVER,SEAT SUPPORT	COUVERCLE SUP.SIEGE	SITZTRAGERDECKEL	1		
100	01125-60820	BOLT	VIS	BOLZEN	2		
110	01135-61025	BOLT	VIS	BOLZEN	6		

⟷ Interchangeable; ≠ not Interchangeable; ⟵ new for old; ⟶ old for new

silverhorn.co.uk

J30000 STEP MARCHEPIED TRITT

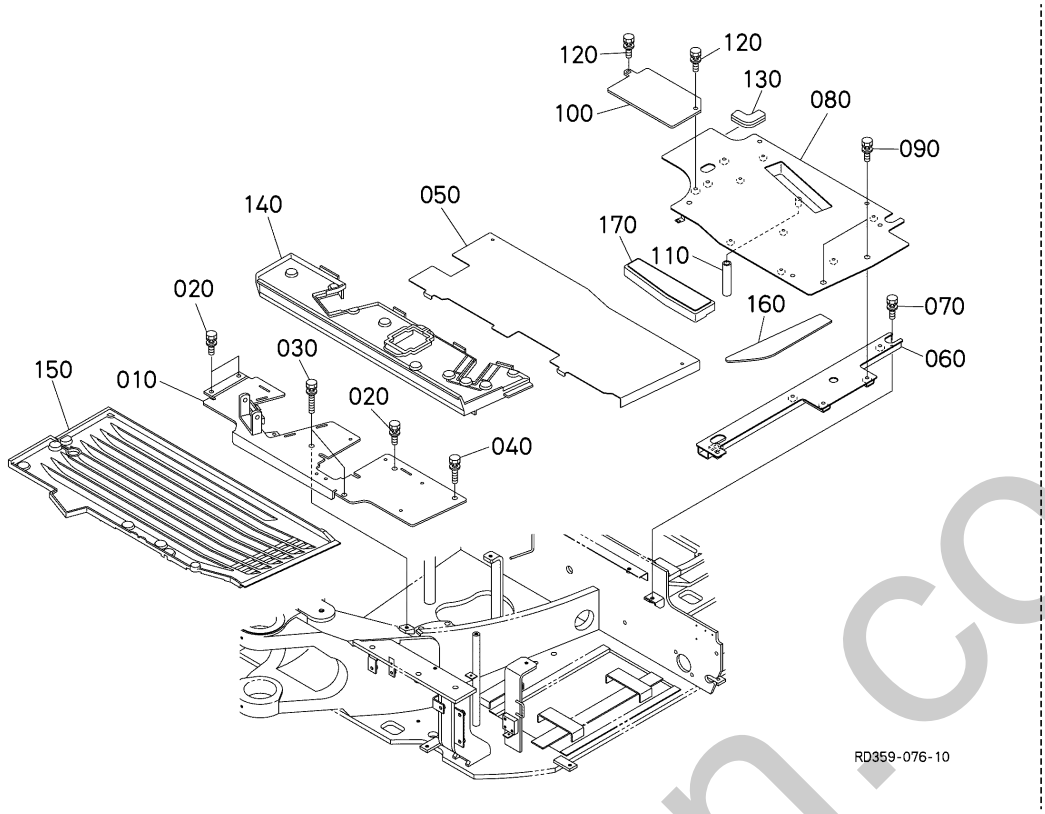

A:KX057-4

REF.No. POS.No. BILD-Nr.	PART No. REFERENCE BESELL-Nr.	PART NAME	DESIGNATION	BEZEICHNUNG	Q'TY/S.No. Q'TE/No.S. STUECK/S.Nr. A	I.C. I.C. I.C.	REMARKS REMARQUES BEMERKUNGEN
010	RD451-4411-2	STEP	MARCHE	TRITT	1		
020	01135-61025	BOLT	VIS	BOLZEN	3		
030	01135-51065	BOLT	VIS	BOLZEN	2		
040	01135-51045	BOLT	VIS	BOLZEN	1		
050	RD358-4413-0	STEP	MARCHE	TRITT	1		
060	RD358-4416-0	SUPPORT,STEP	SUPPORT DE MARCHE	AUFSTEIGETRITT	1		
070	01135-61025	BOLT	VIS	BOLZEN	2		
080	RD358-4714-0	STEP	MARCHE	TRITT	1		
090	01135-61025	BOLT	VIS	BOLZEN	5		
100	RD451-4415-0	STEP	MARCHE	TRITT	1		
110	RD358-4715-0	TUBE	TUYAU	SCHLAUCH	1		
120	01135-61025	BOLT	VIS	BOLZEN	2		
130	RD819-4141-0	TRIM	EQUILIBRAGE	TRIMM	1		
140	RD451-4871-0	MAT,CABIN	TAPIS DE CABINE	MAT KABINE	1		
150	RD358-4448-0	MAT,CABIN	TAPIS DE CABINE	MAT KABINE	1		
160	RD451-4716-0	STOPPER	POINTEAU D'ARRET	STOPFEN	1		
170	RD358-4875-0	MAT,CABIN	TAPIS DE CABINE	MAT KABINE	1		

↔ Interchangeable; ≠ not Interchangeable; ← new for old; → old for new

sinterhorn.co.uk

K00000 COVER (LH) COUVERCLE (GAUCHE) DECKEL (LS)

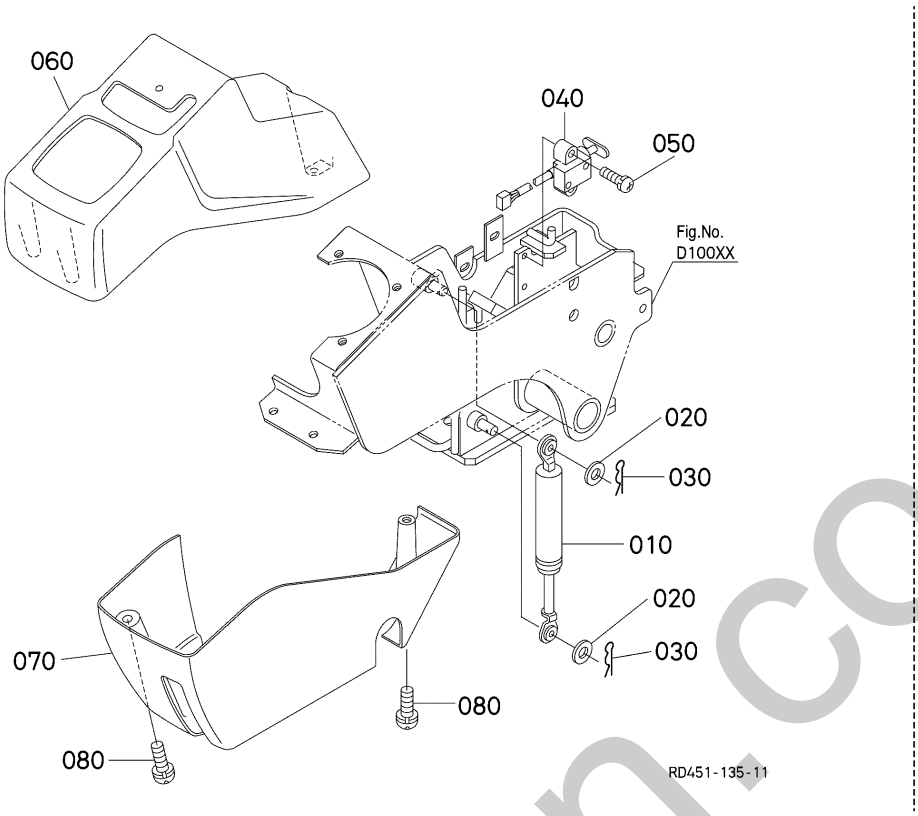

A:KX057-4

REF.No. POS.No. BILD-Nr.	PART No. REFERENCE BESELL-Nr.	PART NAME	DESIGNATION	BEZEICHNUNG	Q'TY/S.No. Q'TE/No.S. STUECK/S.Nr. A	I.C. I.C. I.C.	REMARKS REMARQUES BEMERKUNGEN
010	RC601-4454-0	DAMPER,GAS	AMORTISSEUR DE GAZ	GASSTOSSDAEMPFER	1		
020	04013-60080	WASHER,PLAIN	RONDELLE FREIN	SCHEIBE	2		
030	52300-3412-0	PIN,SNAP	GOUPILLE BETA	SICHERUNGSSTIFT	2		
040	RD411-5347-0	SWITCH,LIMIT	INTERRUPTEUR	SCHALTER	1		
050	03024-50516	SCREW,WITH WASHER	VIS	SCHRAUBE	2		
060	RD451-4471-2	COVER,LH UPPER	COUVERCLE	DECKEL	1		
070	RD451-4472-0	COVER,LH LOWER	COUVERCLE G.	DECKEL LS	1		
080	03034-50620	SCREW,WITH WASHER	VIS	SCHRAUBE	3		

↔ Interchangeable; ≠ not Interchangeable; ← new for old; → old for new

silverhorn.co.uk

K00100 COVER (RH) COUVERCLE (DROITE) DECKEL (RS)

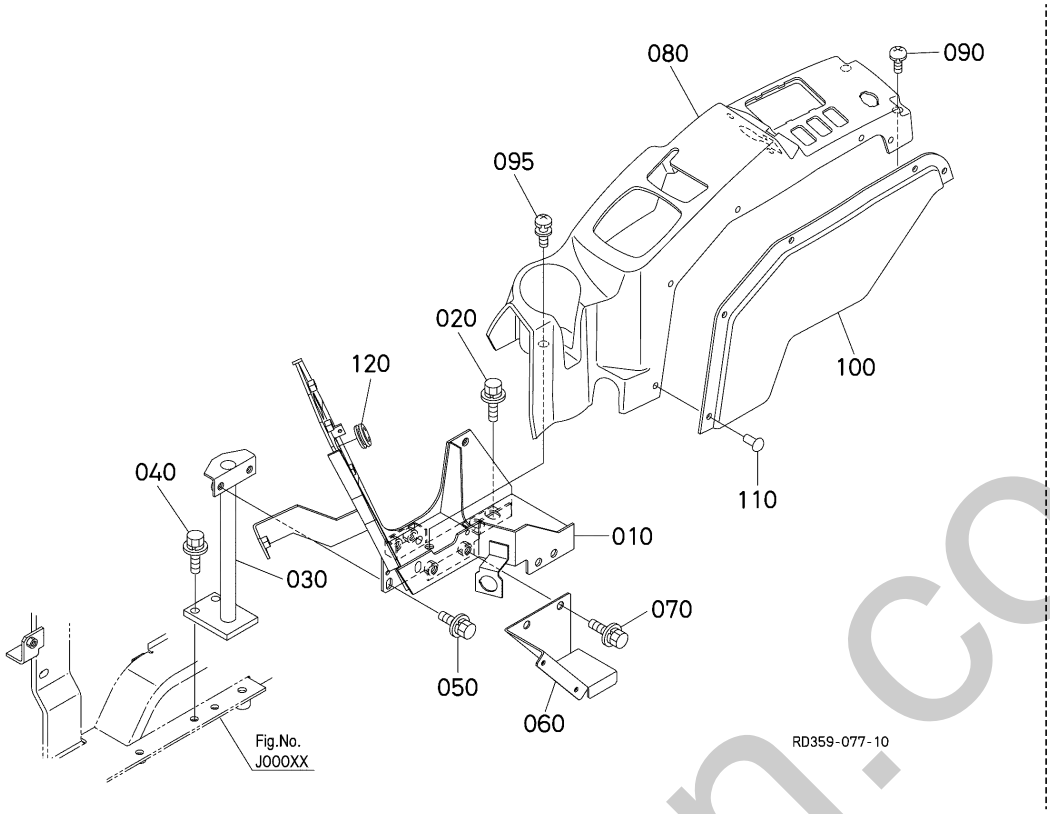

A:KX057-4

REF.No. POS.No. BILD-Nr.	PART No. REFERENCE BESELL-Nr.	PART NAME	DESIGNATION	BEZEICHNUNG	Q'TY/S.No. Q'TE/No.S. STUECK/S.Nr. A	I.C. I.C. I.C.	REMARKS REMARQUES BEMERKUNGEN
010	RD451-4758-3	BRACKET,METER	PALIER	HALTER	1		
020	01135-51030	BOLT	VIS	BOLZEN	3		
030	RD451-4459-2	BRACKET,METER	PALIER	HALTER	1		
040	01135-51030	BOLT	VIS	BOLZEN	2		
050	01135-61025	BOLT	VIS	BOLZEN	2		
060	RD451-4956-0	BRACKET,DUCT	PALIER,CONDUIT	HALTER, KANAL	1		
070	01135-61020	BOLT	VIS	BOLZEN	2		
080	RD458-4478-0	COVER,RH REAR	COUVERCLE ARRIERE D.	HINTERDECKEL RS	1		
090	03034-50616	SCREW,WITH WASHER	VIS	SCHRAUBE	2		
095	RD451-4473-0	BOLT	VIS	BOLZEN	1		
100	RD451-4476-2	COVER,RH LOWER	COUVERCLE	DECKEL	1		
110	3G910-7424-0	RIVET	RIVET	NIET	5		
120	90407-1121-0	GROMMET	GRUMMET	GUMMITUELLE	1		

↔ Interchangeable; ≠ not Interchangeable; ← new for old; → old for new

silverhorn.co.uk

K10101 BONNET (LH) [EXCEPT FP]
CAPOT (GAUCHE) [EXCEPTE FP]
MOTORHAUBE (LS) [AUSNEHMEN FP]

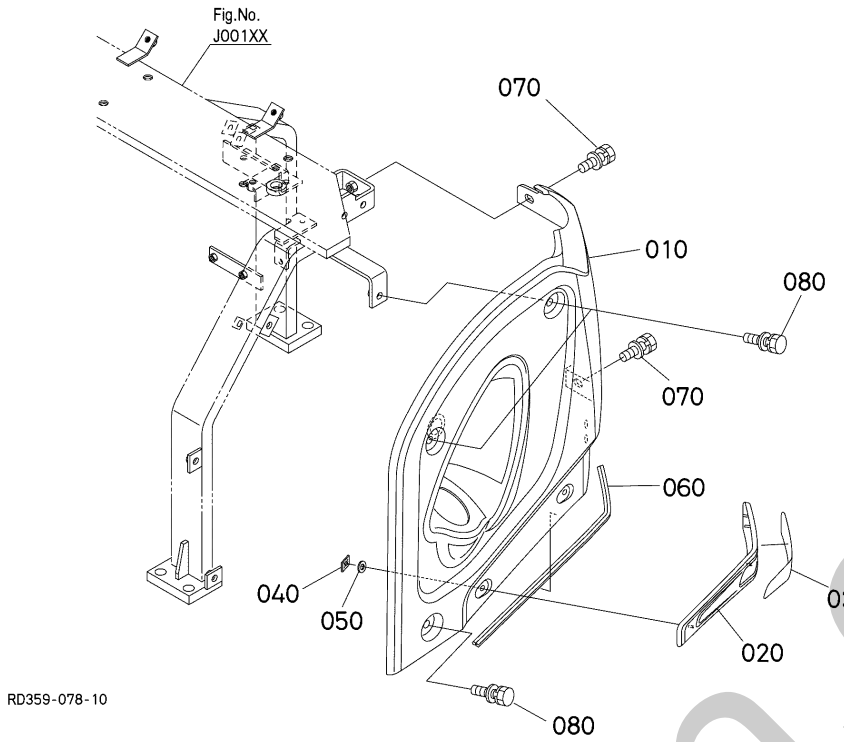

A:KX057-4

REF.No. POS.No. BILD-Nr.	PART No. REFERENCE BESELL-Nr.	PART NAME	DESIGNATION	BEZEICHNUNG	Q'TY/S.No. Q'TE/No.S. STUECK/S.Nr. A	I.C. I.C. I.C.	REMARKS REMARQUES BEMERKUNGEN
010	RD459-4315-0	BONNET LH	CAPOT	MOTORHAUBE	1		
020	RD451-5766-0	HOLDER,REFLECTOR	SUPPORT,CATADIOPTRE	HALTER, REFLEKTOR	1		
030	RD451-5768-2	REFLECTOR,LH	CATADIOPTRE,LH	REFLEKTOR, LH	1		
040	RA111-4369-0	NUT	ECROU	MUTTER	9		
050	55611-4421-0	PLATE,WASHER	RONDELLE	SCHEIBEPLATTE	9		
060	RD441-4147-0	TRIM	EQUILIBRAGE	TRIMM	1		
070	01135-61025	BOLT	VIS	BOLZEN	2		
080	01135-51035	BOLT	VIS	BOLZEN	3		

↔ Interchangeable; ≠ not Interchangeable; ← new for old; → old for new

silverhorn.co.uk

K10102 BONNET (LH) [FP]
CAPOT (GAUCHE) [FP]
MOTORHAUBE (LS) [FP]

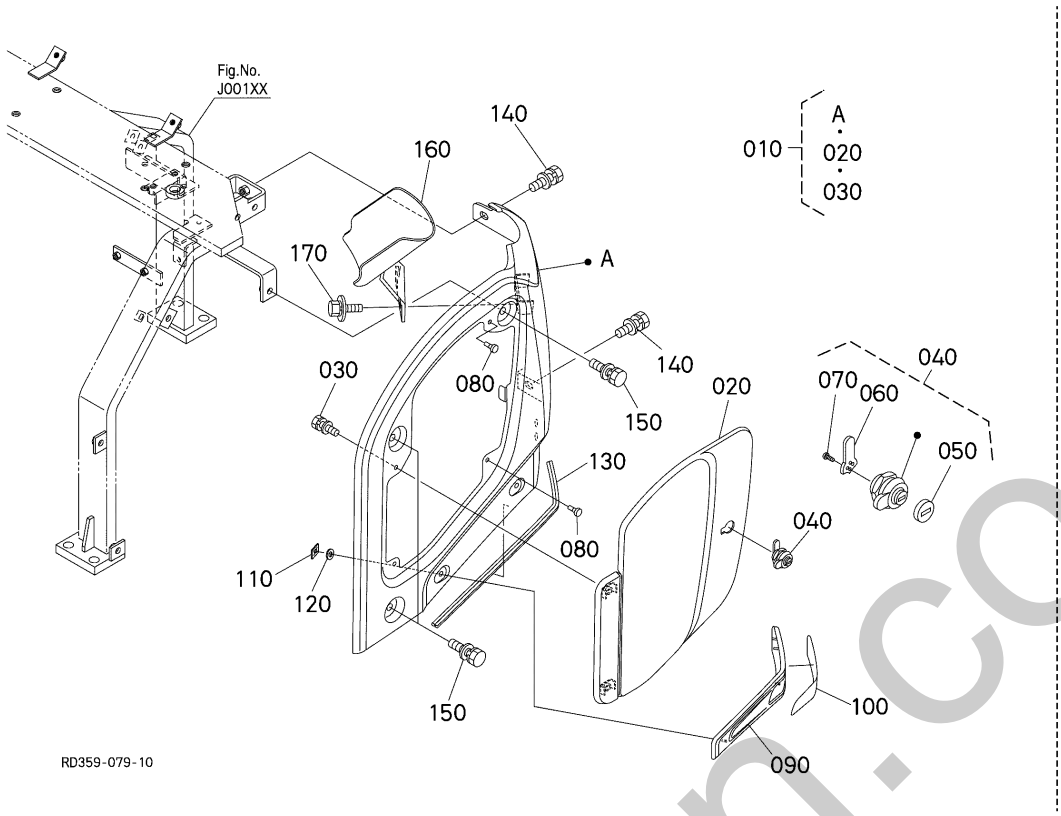

A:KX057-4

REF.No. POS.No. BILD-Nr.	PART No. REFERENCE BESELL-Nr.	PART NAME	DESIGNATION	BEZEICHNUNG	Q'TY/S.No. Q'TE/No.S. STUECK/S.Nr. A	I.C. I.C. I.C.	REMARKS REMARQUES BEMERKUNGEN
010	RD359-4310-0	ASSY BONNET,LH	ENS.CAPOT G.	MONT.KUEHLERHAUBE LS	1		
020	RD359-4317-0	COVER,FUEL	COUVERCLE CARBURANT	KRAFTSTOFF-DECKEL	1		
030	01125-60816	BOLT	VIS	BOLZEN	2		
040	RD451-3911-0	ASSY LOCK,CYLINDER	ENS.VERROU DE CYLIN.	GRP.RIEGELZYLINDER	1		
050	RC411-4355-0	COVER,LOCK	COUVERCLE	DECKEL	1		
060	RD451-3917-0	PLATE,LOCK	PLAQUE	BLECH,SCHLOSS	1		
070	RC411-4360-0	SCREW,TAPPING	VIS	SCHRAUBE	2		
080	67156-5217-0	CUSHION	COUSSIN	KISSEN	2		
090	RD451-5766-0	HOLDER,REFLECTOR	SUPPORT,CATADIOPTRE	HALTER, REFLEKTOR	1		
100	RD451-5768-2	REFLECTOR,LH	CATADIOPTRE,LH	REFLEKTOR, LH	1		
110	RA111-4369-0	NUT	ECROU	MUTTER	9		
120	55611-4421-0	PLATE,WASHER	RONDELLE	SCHEIBEPLATTE	9		
130	RD441-4147-0	TRIM	EQUILIBRAGE	TRIMM	1		
140	01135-61025	BOLT	VIS	BOLZEN	2		
150	01135-51035	BOLT	VIS	BOLZEN	3		
160	RD459-4251-0	GUARD,MUFFLER PIPE	SUHUTZ	SUHUTZ	1		
170	01125-60816	BOLT	VIS	BOLZEN	2		

↔ Interchangeable; ≠ not Interchangeable; ⟵ new for old; ⟶ old for new

sinclairn.co.uk

K10201 BONNET (RH 1)
CAPOT (DROITE 1)
MOTORHAUBE (RS 1)

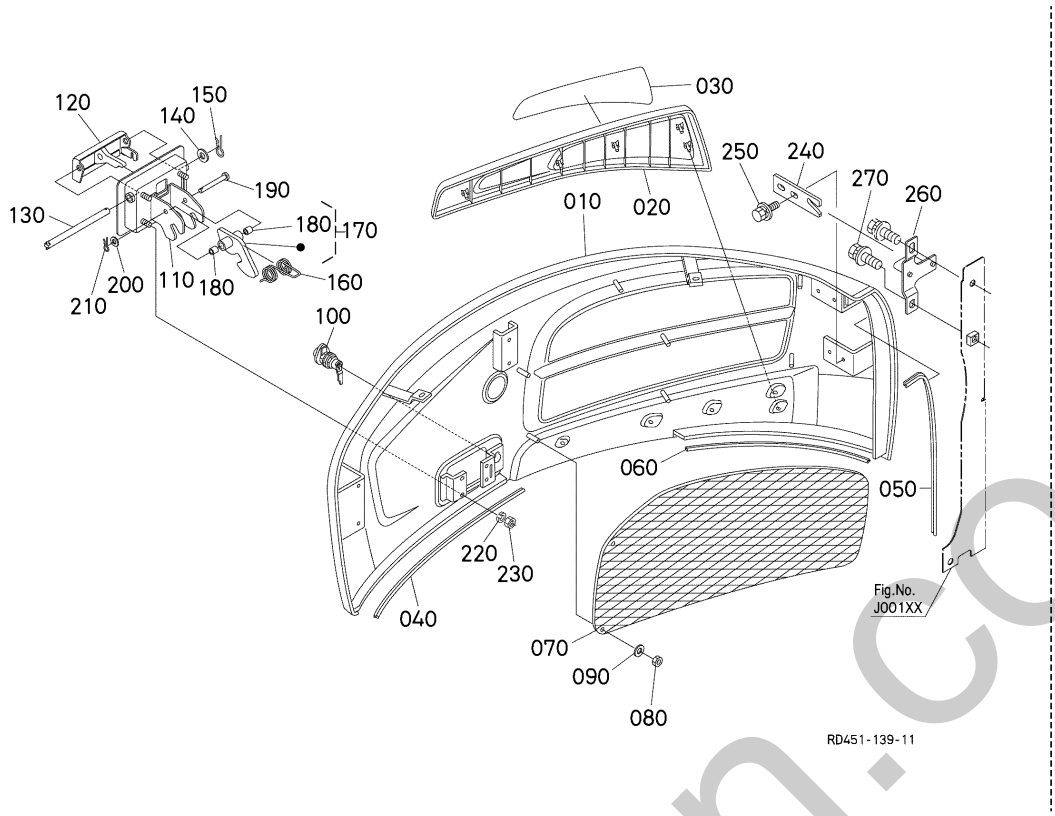

A:KX057-4

REF.No. POS.No. BILD-Nr.	PART No. REFERENCE BESELL-Nr.	PART NAME	DESIGNATION	BEZEICHNUNG	Q'TY/S.No. Q'TE/No.S. STUECK/S.Nr. A	I.C. I.C. I.C.	REMARKS REMARQUES BEMERKUNGEN
010	RD458-4321-3	BONNET RH	CAPOT	MOTORHAUBE	1		
020	RD451-5767-0	HOLDER,REFLECTOR	SUPPORT,CATADIOPTRE	HALTER, REFLEKTOR	1		
030	RD451-5769-2	REFLECTOR,RH	CATADIOPTRE,RH	REFLEKTOR, RH	1		
040	RB441-4353-0	TRIM	EQUILIBRAGE	TRIMM	1		
050	RD451-4359-0	TRIM	EQUILIBRAGE	TRIMM	1		
060	RP461-4525-0	TRIM	EQUILIBRAGE	TRIMM	1		
070	RD451-4323-2	COVER	COUVERCLE	DECKEL	1		
080	02552-50060	NUT,LOCK	CONTRE-ECROU	MUTTER	7		
090	04013-60060	WASHER,PLAIN	RONDELLE FREIN	SCHEIBE	6		
100	RD451-3911-0	ASSY LOCK,CYLINDER	ENS.VERROU DE CYLIN.	GRP.RIEGELZYLINDER	1		
110	RD458-3925-3	CASE	CARTER	GEHAEUSE	1		
120	RD458-3923-0	HANDLE,BONNET RH	VOLANT,CAPOT RH	GRIFF, HAUBE RH	1		
130	RD451-3912-0	PIN,HANDLE	GOUPILLE,VOLANT	STIFT, GRIFF	1		
140	04013-60080	WASHER,PLAIN	RONDELLE FREIN	SCHEIBE	1		
150	05515-60800	PIN,SNAP	GOUPILLE BETA	SICHERUNGSSTIFT	1		
160	RD451-3924-2	SPRING	RESSORT	FEDER	1		
170	RD451-3930-2	ASSY HOOK	ENS. CROCHET	GRP. HAKEN	1		
180	08511-00610	BUSH	BAGUE	BUCHSE	2		
190	05122-50645	PIN,JOINT	GOUPILLE	STIFT	1		
200	04013-60060	WASHER,PLAIN	RONDELLE FREIN	SCHEIBE	1		
210	05525-60600	PIN,SNAP	GOUPILLE BETA	SICHERUNGSSTIFT	1		
220	04512-60060	WASHER,SPRING	RONDELLE GROWER	FEDERRING	4		
230	02014-50060	NUT	ECROU	MUTTER	4		
240	RD451-3985-3	GUIDE,BONNET RH	GUIDE	FUEHRUNG	1		
250	01125-50825	BOLT	VIS	BOLZEN	2		
260	RD451-3986-2	STAY	SUPPORT	STREBE	1		
270	01135-61025	BOLT	VIS	BOLZEN	1		

⟷ Interchangeable; ≠ not Interchangeable; ⟵ new for old; ⟶ old for new

overhorn.co.uk

K10202 BONNET (RH 2) CAPOT (DROITE 2) MOTORHAUBE (RS 2)

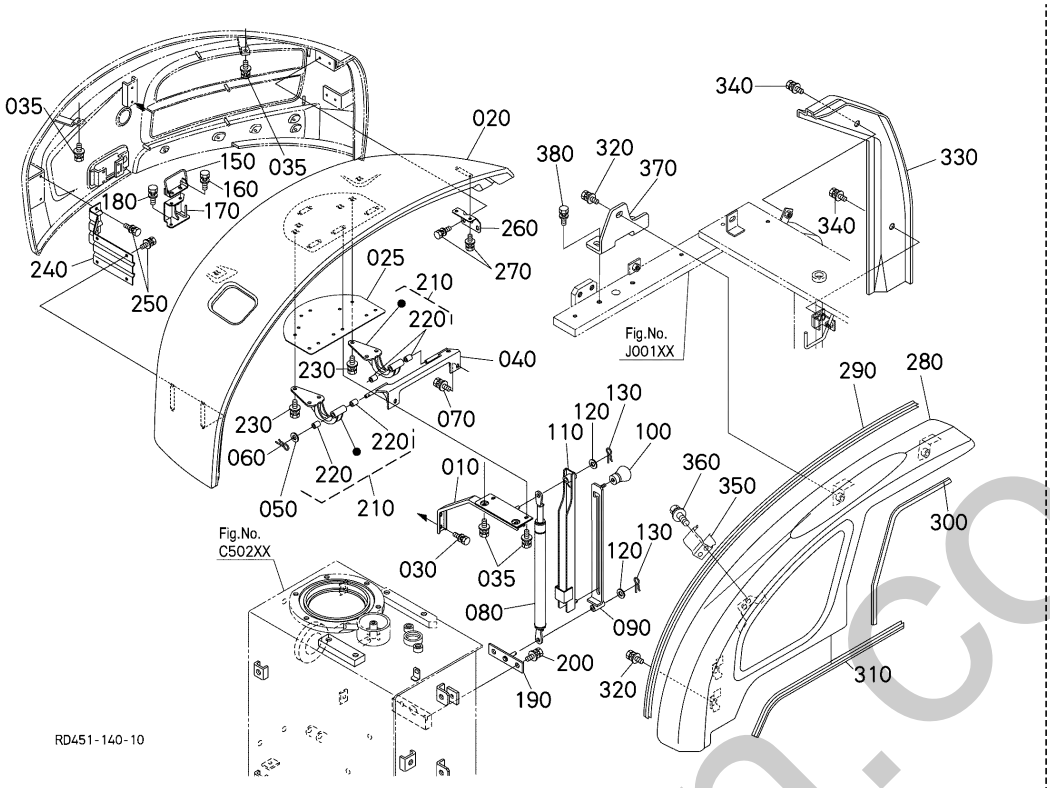

A:KX057-4

REF.No. POS.No. BILD-Nr.	PART No. REFERENCE BESELL-Nr.	PART NAME	DESIGNATION	BEZEICHNUNG	Q'TY/S.No. Q'TE/No.S. STUECK/S.Nr. A	I.C. I.C. I.C.	REMARKS REMARQUES BEMERKUNGEN
010	RD451-4325-2	FRAME,BONNET	CHASSIS DE CAPOT	MOTORHAUBERAHMEN	1		
020	RD451-4326-2	COVER,BONNET RH	COUVERCLE	DECKEL	1		
025	RD451-3951-0	PLATE,BONNET RH	PLAQUE DE CAPOT D.	PLATTE	1		
030	01123-60816	BOLT	VIS	BOLZEN	2		
035	01135-61025	BOLT	VIS	BOLZEN	6		
040	RD451-4332-0	SUPPORT,BONNET RH	SUPPORT	STAENDER	1		
050	04013-60120	WASHER,PLAIN	RONDELLE FREIN	SCHEIBE	1		
060	05515-61200	PIN,SNAP	GOUPILLE BETA	SICHERUNGSSTIFT	1		
070	01135-61020	BOLT	VIS	BOLZEN	2		
080	RD451-4331-0	DAMPER,GAS	AMORTISSEUR,GAS	ABGASKLAPPE	1		
090	RD451-4394-3	STAY,LOCK	SUPPORT	TRAEGER	1		
100	67156-5515-0	GRIP	POIGNEE	GRIFF	1		
110	RD451-4395-0	STAY,LOCK	SUPPORT	TRAEGER	1		
120	04013-60080	WASHER,PLAIN	RONDELLE FREIN	SCHEIBE	2		
130	05515-60800	PIN,SNAP	GOUPILLE BETA	SICHERUNGSSTIFT	2		
140	----	BLANK	BLANC	LEERE SPALTE	-		
150	RD451-4333-2	STAY,LOCK	SUPPORT,VERROU	STREBE, VERSCHLUSS	1		
160	01135-61020	BOLT	VIS	BOLZEN	2		
170	RD451-4328-2	STAND,BONNET LOCK	SOUTIEN,VERROU CAPOT	HAUBENSTAENDER, VERSCHLUSS	1		
180	01135-61020	BOLT	VIS	BOLZEN	2		
190	RD451-4396-0	PLATE,DAMPER	PLAQUE	STOSSDAEMPFERBRUECKE	1		
200	01135-61020	BOLT	VIS	BOLZEN	2		
210	RD451-4330-0	ASSY SUPPORT,BONNET	ENS. SUPPORT,CAPOT	GRP. HAUBENSTAENDER	2		
220	08511-01215	BUSH	BAGUE	BUCHSE	4		
230	01135-61020	BOLT	VIS	BOLZEN	6		
240	RD451-4338-2	STAY	SUPPORT	STREBE	1		
250	01125-60816	BOLT	VIS	BOLZEN	6		
260	RD451-4339-0	STAY,BONNET RH	SUPPORT DE CAPOT D.	STAENDER, HAUBE	1		
270	01125-60816	BOLT	VIS	BOLZEN	4		
280	RD451-4351-3	PANEL BOARD	TABLEAU DE BORD	INSTRUMENTENBRETT	1		

↔ Interchangeable; ≠ not Interchangeable; ← new for old; → old for new

silverhorn.co.uk

K10202 BONNET (RH 2) CAPOT (DROITE 2) MOTORHAUBE (RS 2)

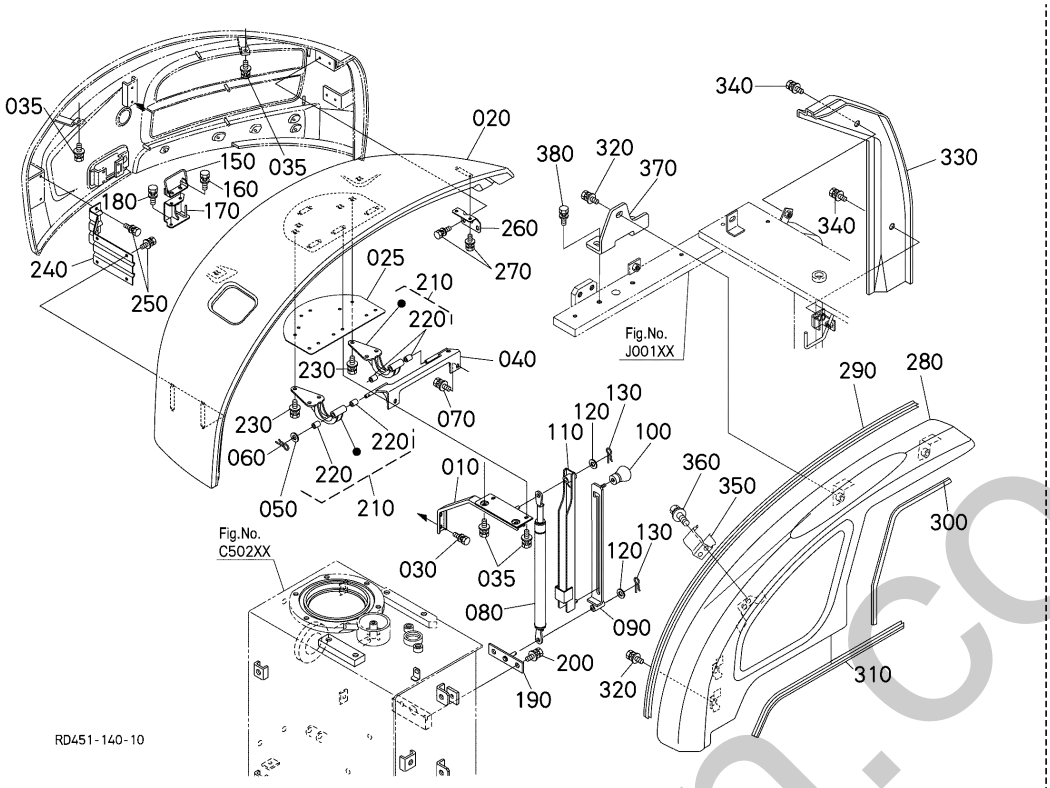

A:KX057-4

REF.No. POS.No. BILD-Nr.	PART No. REFERENCE BESELL-Nr.	PART NAME	DESIGNATION	BEZEICHNUNG	Q'TY/S.No. Q'TE/No.S. STUECK/S.Nr. A	I.C. I.C. I.C.	REMARKS REMARQUES BEMERKUNGEN
290	RD451-4356-0	TRIM	EQUILIBRAGE	TRIMM	1		
300	RD451-4357-0	TRIM	EQUILIBRAGE	TRIMM	1		
310	RD451-4358-0	TRIM	EQUILIBRAGE	TRIMM	1		
320	01135-61020	BOLT	VIS	BOLZEN	4		
330	RD451-4335-2	SUPPORT,BONNET	SUPPORT DE CAPOT	STAENDER, HAUBE	1		
340	01135-61020	BOLT	VIS	BOLZEN	2		
350	69251-4127-0	CLAMP	ATTACHE	KLAMMER	1		
360	01125-60816	BOLT	VIS	BOLZEN	2		
370	RD451-3941-2	BRACKET,PANEL	PALIER,PANNEAU	HALTER, ARMATURENBRETT	1		
380	01135-61020	BOLT	VIS	BOLZEN	3		

silverhorn.co.uk

↔ Interchangeable; ≠ not Interchangeable; ← new for old; → old for new

K10300 BONNET (REAR) CAPOT (ARRIERE) MOTORHAUBE (HINTER)

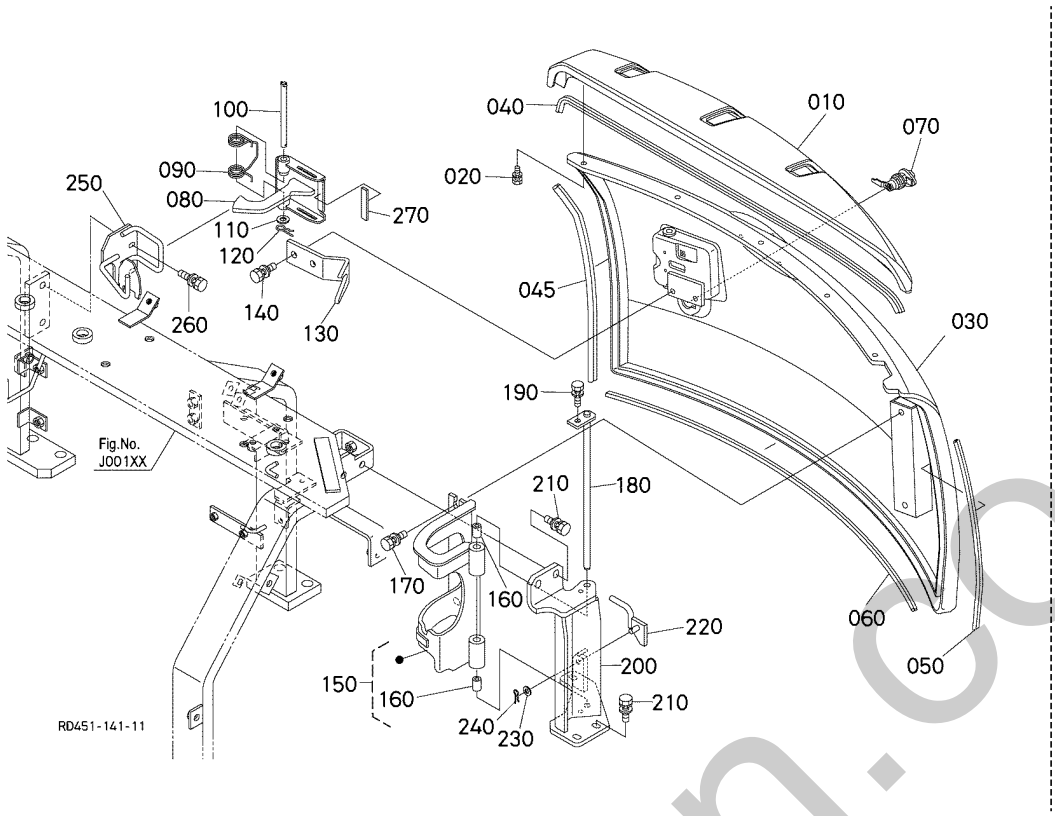

A:KX057-4

REF.No. POS.No. BILD-Nr.	PART No. REFERENCE BESELL-Nr.	PART NAME	DESIGNATION	BEZEICHNUNG	Q'TY/S.No. Q'TE/No.S. STUECK/S.Nr. A	I.C. I.C. I.C.	REMARKS REMARQUES BEMERKUNGEN
010	RD451-4349-3	COVER,BONNET REAR	COUVERCLE	DECKEL	1		
020	01205-50614	BOLT	VIS	BOLZEN	5		
030	RD458-4341-0	BONNET,REAR	CAPOT ARRIERE	KUEHLERHAUBE	1		
040	RD451-4391-0	TRIM	EQUILIBRAGE	TRIMM	1		
045	RD441-4147-0	TRIM	EQUILIBRAGE	TRIMM	1		
050	RD441-4388-0	TRIM	EQUILIBRAGE	TRIMM	1		
060	R1421-4317-0	TRIM	EQUILIBRAGE	TRIMM	1		
070	RD451-3911-0	ASSY LOCK,CYLINDER	ENS.VERROU DE CYLIN.	GRP.RIEGELZYLINDER	1		
080	RD458-3913-0	HANDLE,BONNET REAR	VOLANT,CAPOT ARRIERE	GRIFF, HAUBE HINTEN	1		
090	RD451-3914-2	SPRING,HANDLE	RESSORT,VOLANT	FEDER, GRIFF	1		
100	RD451-3912-0	PIN,HANDLE	GOUPILLE,VOLANT	STIFT, GRIFF	1		
110	04013-60080	WASHER,PLAIN	RONDELLE FREIN	SCHEIBE	1		
120	05515-60800	PIN,SNAP	GOUPILLE BETA	SICHERUNGSSTIFT	1		
130	RD451-4343-0	GUIDE,BONNET REAR	GUIDE,CAPOT ARRIERE	FUEHRUNG, HAUBE HINTEN	1		
140	01135-61020	BOLT	VIS	BOLZEN	2		
150	RD451-4340-0	ASSY STAY,BONNET R.	ENS.SUPPORT DE CAPOT	GRP.MOTORHAUBESTREBE	1		
160	08511-01020	BUSH	BAGUE	BUCHSE	2		
170	01135-61020	BOLT	VIS	BOLZEN	2		
180	RD451-4345-2	PIN,BONNET REAR	GOUPILLE DE CAPOT AR	MOTORHAUBESTIFT HIN.	1		
190	01123-60816	BOLT	VIS	BOLZEN	1		
200	RD451-4348-2	SUPPORT	SUPPORT	STUETZE	1		
210	01135-61020	BOLT	VIS	BOLZEN	4		
220	RD451-4342-3	LOCK,BONNET SUPPORT	CADENAS,SUPPORT CAPOT	VERSCHLUSS, HAUBENSTAENDER	1		
230	04013-60080	WASHER,PLAIN	RONDELLE FREIN	SCHEIBE	1		
240	05515-60800	PIN,SNAP	GOUPILLE BETA	SICHERUNGSSTIFT	1		
250	RD451-4346-2	STAY	SUPPORT	STREBE	1		
260	01135-51030	BOLT	VIS	BOLZEN	2		
270	RD451-3916-0	INSULATION,HEAT	ISOLANT THERMIQUE	HITZEISOLIERUNG	1		

↔ Interchangeable; ≠ not Interchangeable; ← new for old; → old for new

silverhorn.co.uk

K10400 BONNET (CENTER) CAPOT (CENTRE) MOTORHAUBE (ZENTRUM)

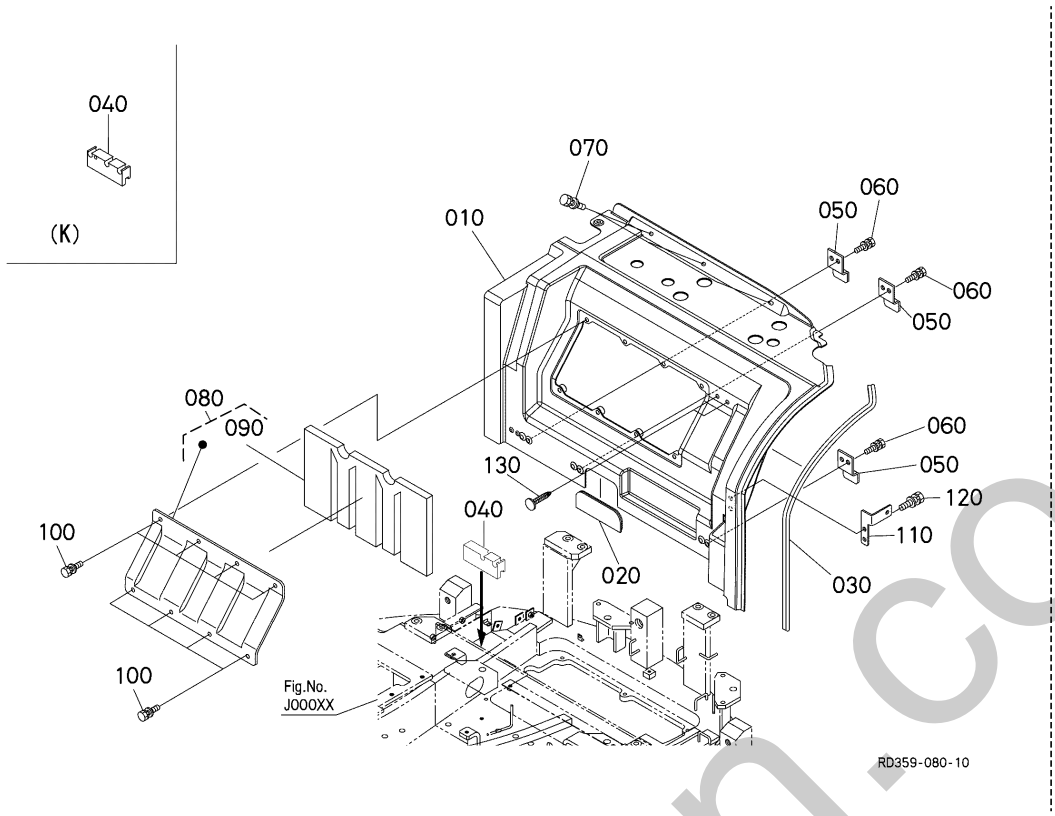

A:KX057-4

REF.No. POS.No. BILD-Nr.	PART No. REFERENCE BESELL-Nr.	PART NAME	DESIGNATION	BEZEICHNUNG	Q'TY/S.No. Q'TE/No.S. STUECK/S.Nr. A	I.C. I.C. I.C.	REMARKS REMARQUES BEMERKUNGEN
010	RD459-4311-0	BONNET,CENTER	CAPOT CENTRE	MOTORHAUBE ZENTRUM	1		
020	RD451-4747-0	GROMMET	GRUMMET	GUMMITUELLE	1		
030	RD359-4312-0	TRIM	EQUILIBRAGE	TRIMM	1		
040	RD451-4745-0	GROMMET	GRUMMET	GUMMITUELLE	1		EXCEPT K
040	RD451-4746-0	GROMMET	GRUMMET	GUMMITUELLE	1		K
050	RD451-3988-0	SPRING,PLATE	RONDELLE BELLEVILLE	FEDER-PLATTE	3		
060	01205-50614	BOLT	VIS	BOLZEN	6		
070	01125-60820	BOLT	VIS	BOLZEN	4		
080	RD451-4305-0	ASSY COVER,BONNET	ENS. COUVERCLE, CAPOT	GRP. HAUBENABDECKUNG	1		
090	RD451-4397-0	SPONGE	EPONGE	SCHWAMM	1		
100	RD451-4473-0	BOLT	VIS	BOLZEN	8		
110	RD451-4316-0	STAY,BONNET LH	SUPPORT DE CAPOT G.	STREBE LS	1		
120	01205-50614	BOLT	VIS	BOLZEN	2		
130	RA228-4477-0	PLUG	BOUCHON	STOPFEN	2		

↔ Interchangeable; ≠ not Interchangeable; ← new for old; → old for new

silverhorn.co.uk

K20000 SPONGE (1) EPONGE (1) SCHAUMGUMMI (1)

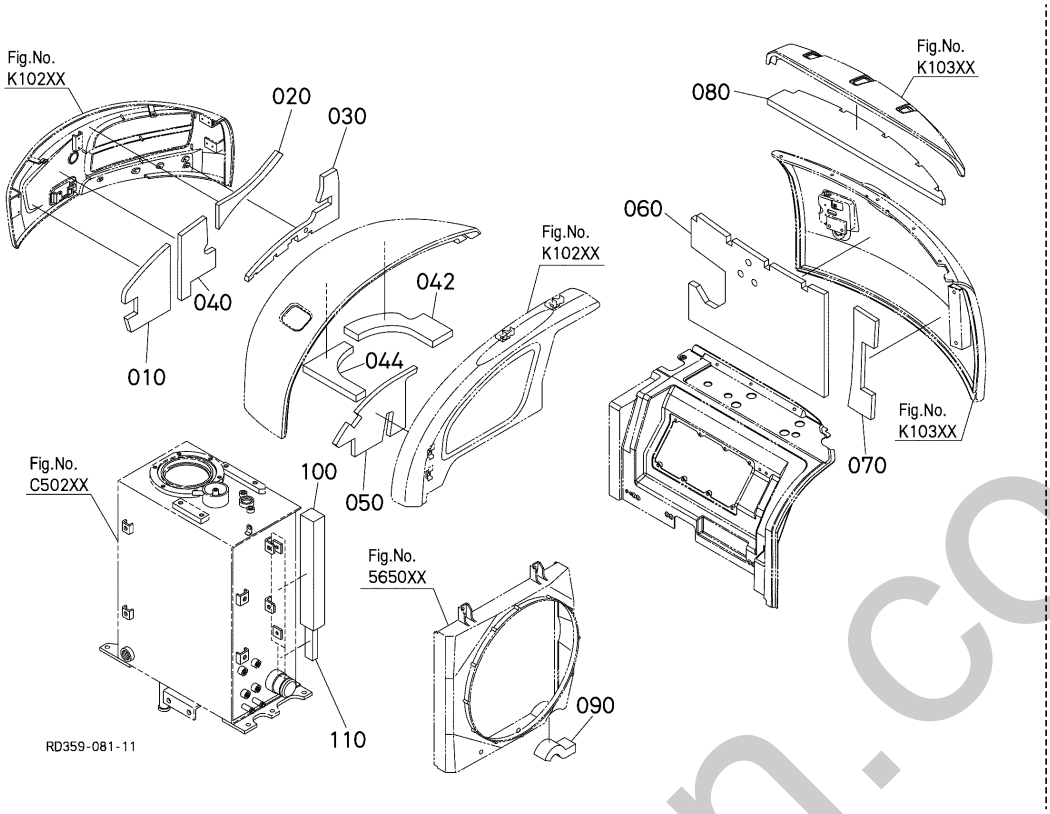

A:KX057-4

REF.No. POS.No. BILD-Nr.	PART No. REFERENCE BESELL-Nr.	PART NAME	DESIGNATION	BEZEICHNUNG	Q'TY/S.No. Q'TE/No.S. STUECK/S.Nr. A	I.C. I.C. I.C.	REMARKS REMARQUES BEMERKUNGEN
010	RD451-4371-0	SPONGE	EPONGE	SCHWAMM	1		
020	RD451-4372-0	SPONGE	EPONGE	SCHWAMM	1		
030	RD451-4373-0	SPONGE	EPONGE	SCHWAMM	1		
040	RD451-4374-0	SPONGE	EPONGE	SCHWAMM	1		
042	RD451-3965-0	SPONGE	EPONGE	SCHWAMM	1		
044	RD451-3966-0	SPONGE	EPONGE	SCHWAMM	1		
050	RD451-4377-2	ABSORBER,PANEL	INSONORISANT	DAEMPFERWANDPLATTE	1		
060	RD451-4381-0	SPONGE,BONNET	EPONGE	SCHAUMGUMMI	1		
070	RD451-4382-0	SPONGE,BONNET	EPONGE	SCHAUMGUMMI	1		
080	RD451-4383-0	SPONGE,BONNET	EPONGE	SCHAUMGUMMI	1		
090	RD451-4238-0	SPONGE,SHROUD	EPONGE	SCHAUMGUMMI	1		
100	RD451-6226-0	SPONGE,OIL TANK	EPONGE	SCHWAMM	1		
110	RD451-6227-0	SPONGE,OIL TANK	EPONGE	SCHWAMM	1		

↔ Interchangeable; ≠ not Interchangeable; ← new for old; → old for new

silverhorn.co.uk

K20100 SPONGE (2) EPONGE (2) SCHAUMGUMMI (2)

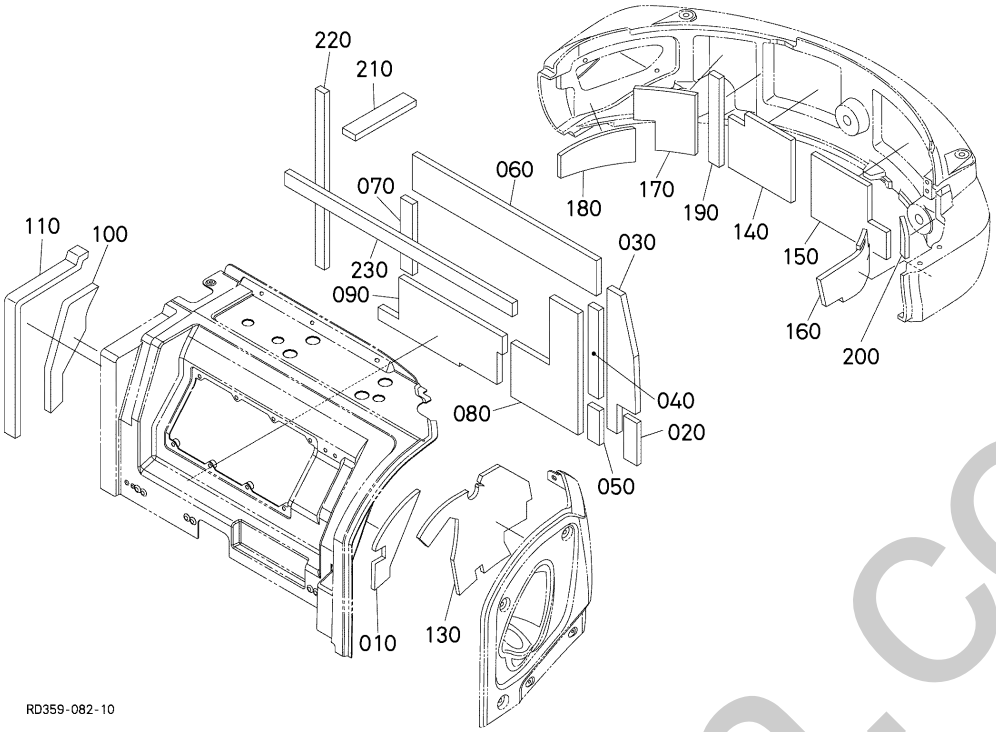

A:KX057-4

REF.No. POS.No. BILD-Nr.	PART No. REFERENCE BESELL-Nr.	PART NAME	DESIGNATION	BEZEICHNUNG	Q'TY/S.No. Q'TE/No.S. STUECK/S.Nr. A	I.C. I.C. I.C.	REMARKS REMARQUES BEMERKUNGEN
010	RD451-4361-0	SPONGE	EPONGE	SCHWAMM	1		
020	RD451-4362-2	SPONGE	EPONGE	SCHWAMM	1		
030	RD451-4363-0	CUSHION	COUSSIN	KISSEN	1		
040	RD451-4364-0	CUSHION	COUSSIN	KISSEN	1		
050	RD451-4365-0	SPONGE	EPONGE	SCHWAMM	1		
060	RD451-4366-0	SPONGE	EPONGE	SCHWAMM	1		
070	RD451-4384-0	SPONGE	EPONGE	SCHWAMM	1		
080	RD451-4355-0	SPONGE	EPONGE	SCHWAMM	1		
090	RD451-4392-2	SPONGE	EPONGE	SCHWAMM	1		
100	RD451-4387-0	SPONGE	EPONGE	SCHWAMM	1		
110	RD451-4388-0	SPONGE	EPONGE	SCHWAMM	1		
120	----	BLANK	BLANC	LEERE SPALTE	-		
130	RD451-4367-0	SPONGE,BONNET	EPONGE	SCHAUMGUMMI	1		
140	RD358-4834-0	SPONGE	EPONGE	SCHWAMM	1		
150	RD358-4835-0	SPONGE	EPONGE	SCHWAMM	1		
160	RD358-4836-0	SPONGE	EPONGE	SCHAUMGUMMI	1		
170	RD358-4837-0	SPONGE	EPONGE	SCHAUMGUMMI	1		
180	RD451-4838-0	SPONGE	EPONGE	SCHAUMGUMMI	1		
190	RD451-4839-0	SPONGE	EPONGE	SCHAUMGUMMI	1		
200	RD451-4822-0	SPONGE	EPONGE	SCHWAMM	1		
210	RD451-3961-0	SPONGE	EPONGE	SCHWAMM	1		
220	RD451-3962-0	SPONGE	EPONGE	SCHWAMM	1		
230	RD451-3963-0	SPONGE	EPONGE	SCHWAMM	1		

↔ Interchangeable; ≠ not Interchangeable; ← new for old; → old for new

silverhorn.co.uk

K20200 SPONGE (3) EPONGE (3) SCHAUMGUMMI (3)

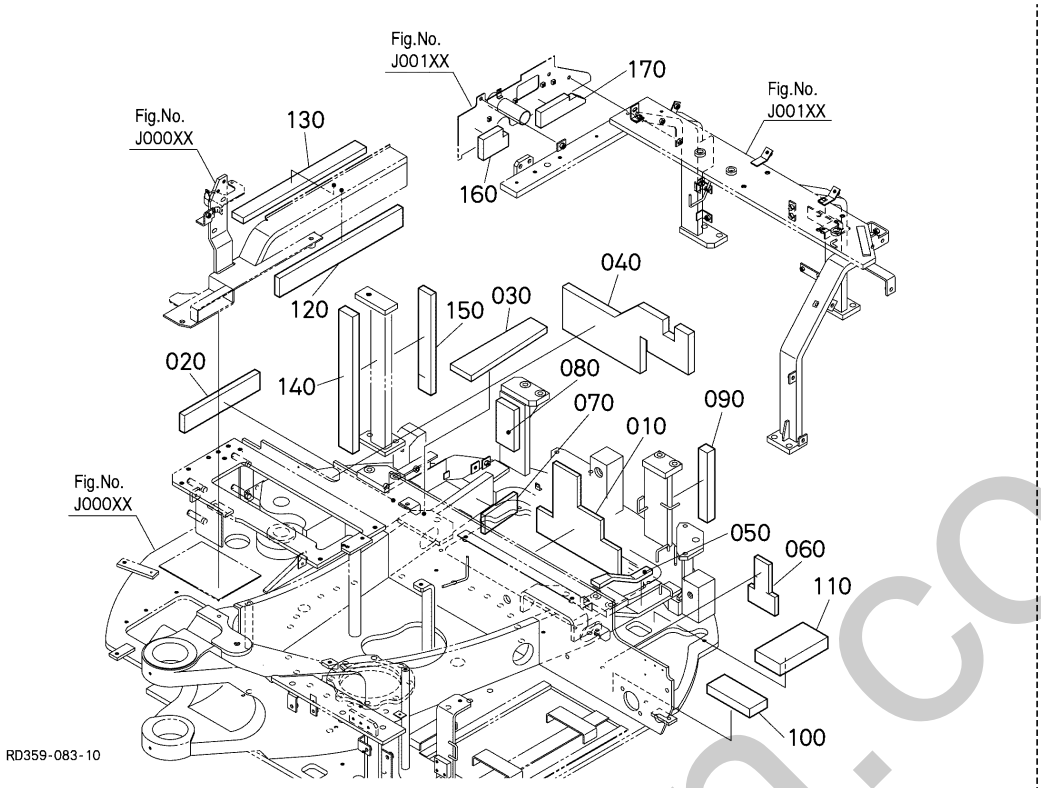

A:KX057-4

REF.No. POS.No. BILD-Nr.	PART No. REFERENCE BESELL-Nr.	PART NAME	DESIGNATION	BEZEICHNUNG	Q'TY/S.No. Q'TE/No.S. STUECK/S.Nr. A	I.C. I.C. I.C.	REMARKS REMARQUES BEMERKUNGEN
010	RD451-4161-0	SPONGE	EPONGE	SCHAUMGUMMI	1		
020	RD451-4162-0	SPONGE	EPONGE	SCHAUMGUMMI	1		
030	RD451-4163-0	SPONGE	EPONGE	SCHAUMGUMMI	1		
040	RD451-4164-0	SPONGE	EPONGE	SCHAUMGUMMI	1		
050	RD451-4165-0	SPONGE	EPONGE	SCHAUMGUMMI	1		
060	RD451-4166-0	SPONGE	EPONGE	SCHAUMGUMMI	1		
070	RD451-4181-0	SPONGE	EPONGE	SCHAUMGUMMI	1		
080	RD451-4182-0	SPONGE	EPONGE	SCHAUMGUMMI	1		
090	RD451-4187-0	SPONGE	EPONGE	SCHAUMGUMMI	2		
100	RD451-4188-0	SPONGE	EPONGE	SCHAUMGUMMI	1		
110	RD451-4189-0	SPONGE	EPONGE	SCHAUMGUMMI	1		
120	RD451-4177-0	SPONGE	EPONGE	SCHWAMM	1		
130	RD451-4178-0	SPONGE	EPONGE	SCHWAMM	1		
140	RD451-4137-0	SPONGE	EPONGE	SCHAUMGUMMI	1		
150	RD451-4197-0	SPONGE	EPONGE	SCHAUMGUMMI	1		
160	RD451-4138-0	SPONGE	EPONGE	SCHAUMGUMMI	1		EXCEPT K
170	RD451-4139-0	SPONGE	EPONGE	SCHAUMGUMMI	1		

↔ Interchangeable; ≠ not Interchangeable; ⟵ new for old; ⟶ old for new

sinerhorn.co.uk

K30000 WEIGHT CONTREPOIDS GEWICHT

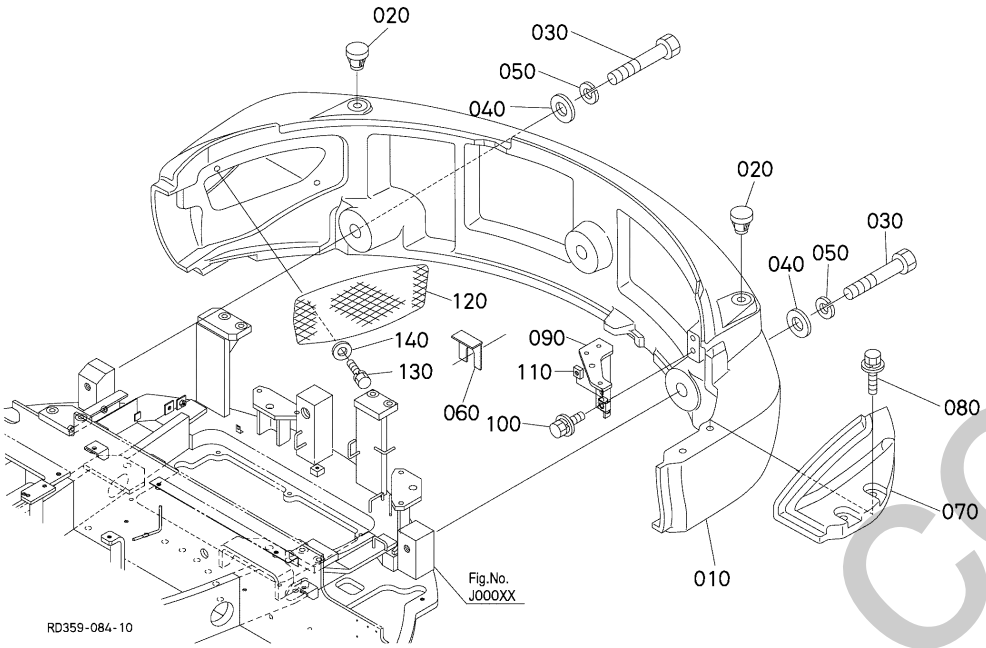

A:KX057-4

REF.No. POS.No. BILD-Nr.	PART No. REFERENCE BESELL-Nr.	PART NAME	DESIGNATION	BEZEICHNUNG	Q'TY/S.No. Q'TE/No.S. STUECK/S.Nr. A	I.C. I.C. I.C.	REMARKS REMARQUES BEMERKUNGEN
010	RD359-4811-0	WEIGHT	CONTREPOIDS	GEWICHT	1		
020	RD118-4818-0	PLUG	BOUCHON	STOPFEN	2		
030	RD451-4841-0	BOLT	VIS	BOLZEN	3		
040	RD451-4812-0	WASHER	RONDELLE	SCHEIBE	3		
050	04512-60200	WASHER,SPRING	RONDELLE GROWER	FEDERRING	3		
060	RD411-4816-0	SHIM	CALE	BEILAGE	1		
070	RD451-4821-0	COVER,WEIGHT	COUVERCLE	DECKEL	1		
080	01135-51030	BOLT	VIS	BOLZEN	2		
090	RD451-4347-0	SUPPORT	SUPPORT	STUETZE	1		
100	01135-61020	BOLT	VIS	BOLZEN	2		
110	RD411-4358-0	PLATE,NUT	PLAQUE	MUTTER	1		
120	RD451-4817-0	COVER	COUVERCLE	ABDECKUNG	1		
130	01123-51020	BOLT	VIS	BOLZEN	3		
140	04015-60100	WASHER,PLAIN	RONDELLE FREIN	SCHEIBE	3		

↔ Interchangeable; ≠ not Interchangeable; ← new for old; → old for new

silverhorn.co.uk

K40000 SEAT SIEGE SITZ

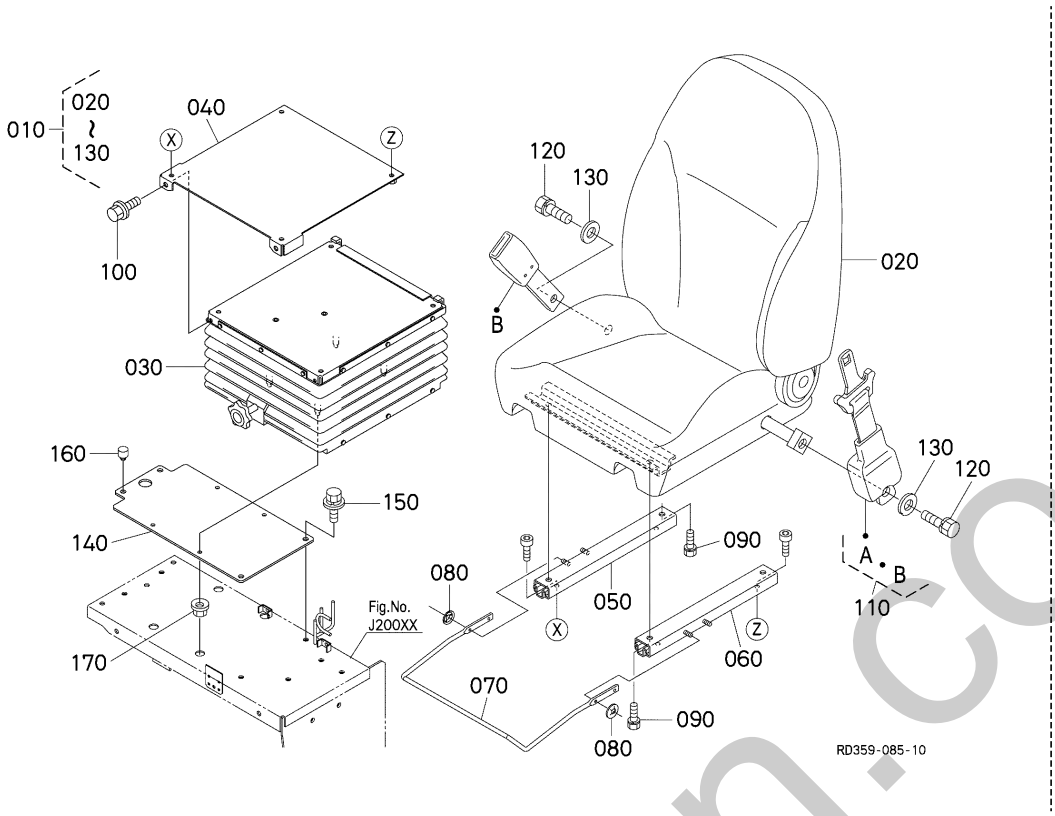

A:KX057-4

REF.No. POS.No. BILD-Nr.	PART No. REFERENCE BESELL-Nr.	PART NAME	DESIGNATION	BEZEICHNUNG	Q'TY/S.No. Q'TE/No.S. STUECK/S.Nr. A	I.C. I.C. I.C.	REMARKS REMARQUES BEMERKUNGEN
010	RD359-3800-0	ASSY SEAT	ENS.SIEGE	SITZEINHEIT	1		
020	RD459-3860-0	SEAT	SIEGE	SITZ	1		
030	RD458-3840-0	SUSPENSION	SUSPENSION	AUFHAENGUNG	1		
040	RD458-3881-0	PLATE,SEAT	PLAQUE	PLATTE	1		
050	RD451-3892-0	RAIL,SEAT RH	RAIL SIEGE DROITE	SITZ-EISENSCHIENE RS	1		
060	RD451-3893-0	RAIL,SEAT LH	RAIL SIEGE GAUCHE	SITZ-EISENSCHIENE LS	1		
070	RD451-3894-0	LEVER	LEVIER	HEBEL	1		
080	RD451-3895-0	NUT	ECROU	MUTTER	4		
090	01123-60820	BOLT	VIS	BOLZEN	4		
100	01775-51020	BOLT	VIS	BOLZEN	2		
110	RD451-3897-0	BELT,SEAT	COURROIE DE SIEGE	SITZGURTIL	1		
120	RD451-3898-0	BOLT,SEAT BELT	VIS	BOLZEN	2		
130	04013-50120	WASHER,PLAIN	RONDELLE FREIN	SCHEIBE	2		
140	RD458-3813-0	BRACKET,SEAT	SUPPORT DE SIEGE	SITZTRAGER	1		
150	01135-61025	BOLT	VIS	BOLZEN	4		
160	RD451-3821-0	CUSHION	COUSSIN	KISSEN	2		
170	02751-50080	NUT,FLANGE	ECROU A EMBASE	FLANSCHEN-MUTTER	4		

⟷ Interchangeable; ≠ not Interchangeable; ⟵ new for old; ⟶ old for new

sherborn.co.uk

L10000 CABIN (BODY) CABINE (CORPS) KABINE (KOERPER)

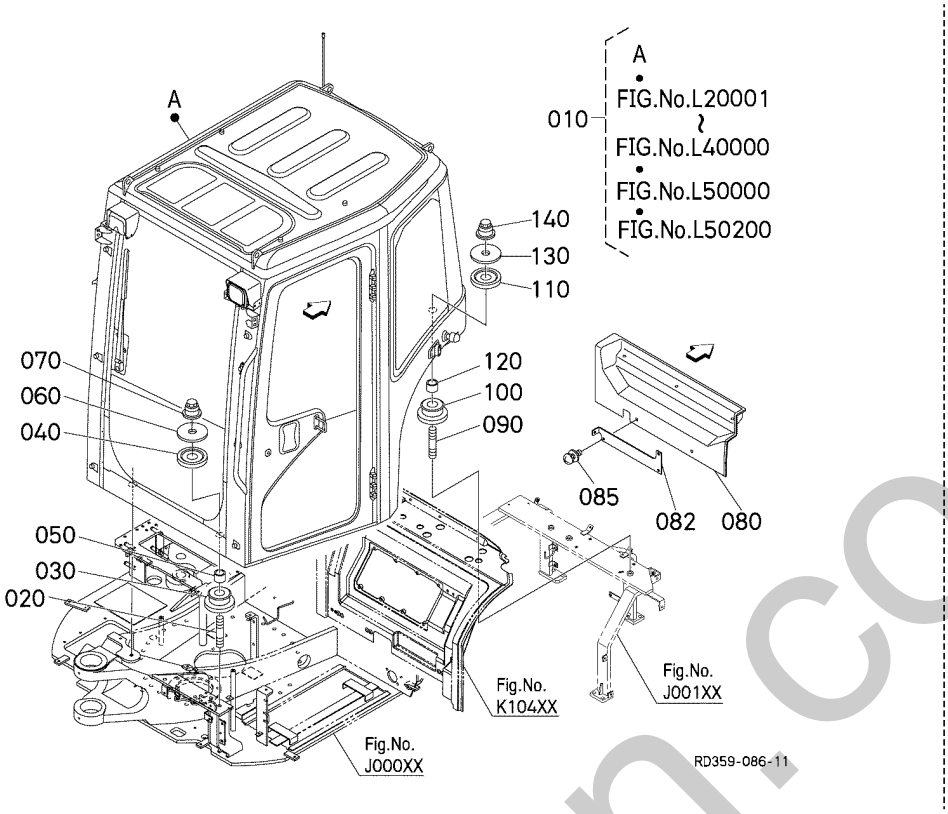

A:KX057-4

REF.No. POS.No. BILD-Nr.	PART No. REFERENCE BESELL-Nr.	PART NAME	DESIGNATION	BEZEICHNUNG	Q'TY/S.No. Q'TE/No.S. STUECK/S.Nr. A	I.C. I.C. I.C.	REMARKS REMARQUES BEMERKUNGEN
010	----	ASSY CABIN	ENS.CABINE	GRP.KABINE	1		
020	RD451-4851-2	STUD	GOUJON	STEHBOLZEN	2		
030	RD451-4852-2	CUSHION,RUBBER	COUSSIN	GUMMIKISSEN	2		
040	RD451-4856-0	CUSHION,RUBBER	COUSSIN	GUMMIKISSEN	2		
050	RD451-4853-2	COLLAR	COLLIER	HUELSE	2		
060	RD451-4854-2	WASHER	RONDELLE	SCHEIBE	2		
070	RD451-4859-0	NUT	ECROU	MUTTER	2		
080	RD451-4858-0	COVER	COUVERCLE	ABDECKUNG	1		
082	RD358-4965-2	BRACKET	SUPPORT	HALTER	1		
085	03034-50620	SCREW,WITH WASHER	VIS	SCHRAUBE	5		
090	RD451-4855-2	STUD	GOUJON	STEHBOLZEN	2		
100	RD451-4852-2	CUSHION,RUBBER	COUSSIN	GUMMIKISSEN	2		
110	RD451-4856-0	CUSHION,RUBBER	COUSSIN	GUMMIKISSEN	2		
120	RD451-4853-2	COLLAR	COLLIER	HUELSE	2		
130	RD451-4854-2	WASHER	RONDELLE	SCHEIBE	4		
140	RD451-4859-0	NUT	ECROU	MUTTER	2		

silverhorn.co.uk

↔ Interchangeable; ≠ not Interchangeable; ← new for old; → old for new

L20001 CABIN (DOOR 1) CABINE (PORTE 1) KABINE (TUER 1)

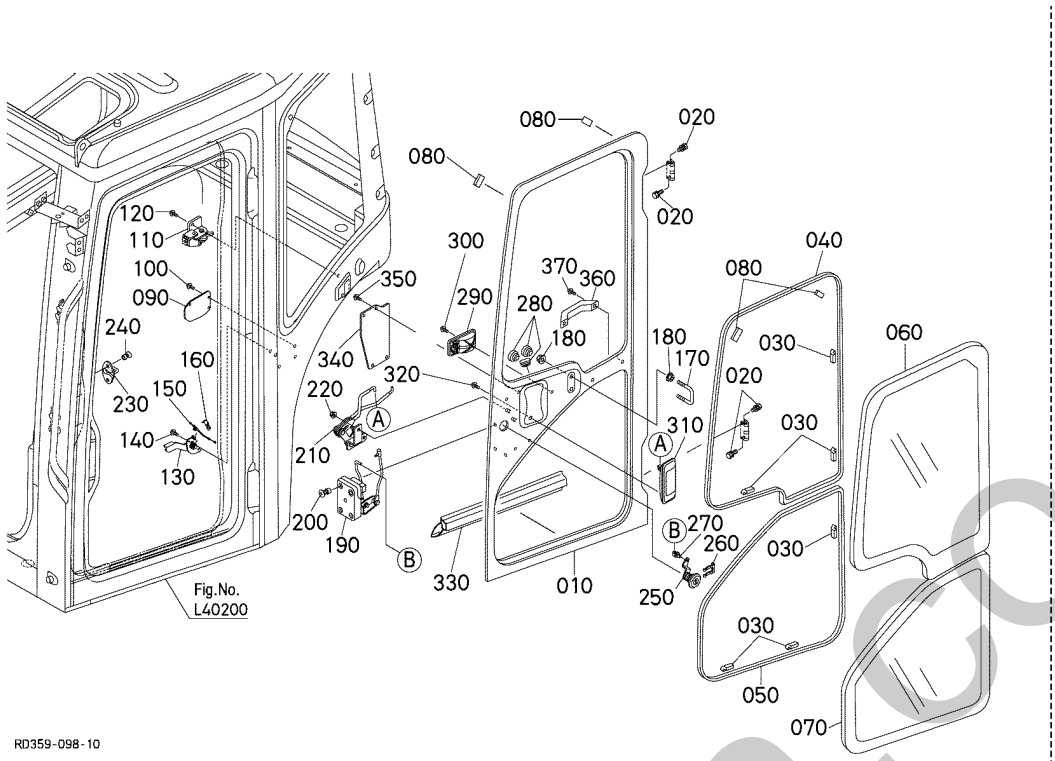

A:KX057-4

REF.No. POS.No. BILD-Nr.	PART No. REFERENCE BESELL-Nr.	PART NAME	DESIGNATION	BEZEICHNUNG	Q'TY/S.No. Q'TE/No.S. STUECK/S.Nr. A	I.C. I.C. I.C.	REMARKS REMARQUES BEMERKUNGEN
010	----	COMP. DOOR	ENS.PORTE	GRP.TUER	1		
020	RD451-9839-0	BOLT	VIS	BOLZEN	8		
030	RD451-9840-0	SPACER(GLASS)	ESPACEUR(VITRE)	ABSTANDHALTER(GLAS)	6		
040	RD358-9841-0	SEAL,DAM DOOR	JOINT	DICHTUNGEN	1		
050	RD358-9842-0	SEAL,DAM DOOR	JOINT	DICHTUNGEN	1		
060	RD358-4656-0	GLASS,DOOR UPPER	GLACE DE PORTE	GLAS	1		
070	RD358-4657-0	GLASS,DOOR LOWER	GLACE DE PORTE	GLAS	1		
080	RD451-9819-0	TRIM(FASTNER)	EQUILIBRAGE(FERMETU.	VERKLEIDUNG	4		
090	RD451-4658-0	COVER(PILLAR,LEFT)	COUVERCLE(PILIER)	ABDECKUNG	1		
100	RD451-9843-0	SCREW	VIS	SCHRAUBE	3		
110	RD451-4659-0	ASSY LOCK,DOOR	ENSEMBLE SERRURE	MONTAGE SCHLOSS	1		
120	RD451-9813-0	SCREW	VIS	SCHRAUBE	2		
130	RD451-4660-0	LEVER,ASSY(DOOR)	ENS.LEVIER(PORTE)	HEBEL,ZSB(TUER)	1		
140	RD451-9813-0	SCREW	VIS	SCHRAUBE	2		
150	RD358-4661-0	ASSY CABLE,DOOR	ENS.CABLE	GRP.KABEL	1		
160	RD451-9844-0	CLIP	ATTACHE	LEERE SPALTE	1		
170	RD451-4662-0	STRIKER(OPEN/CLOSE)	STRIKER	ANSCHLAG	1		
180	RD451-9845-0	NUT	ECROU	MUTTER	4		
190	RD451-4663-0	ASSY LOCK,DOOR	ENSEMBLE SERRURE	MONTAGE SCHLOSS	1		
200	RD451-9846-0	SCREW	VIS	SCHRAUBE	3		
210	RD451-4664-0	LINK,ASSY(DOOR)	ENS.LIEN(PORTE)	VERBINDUNG,ZSB(TUER)	1		
220	RD451-9847-0	NUT	ECROU	MUTTER	2		
230	RD451-4665-0	STRIKER(DOOR)	STRIKER(PORTE)	ANSCHLAG(TUER)	1		
240	RD451-9848-0	SCREW	VIS	SCHRAUBE	2		
250	RD451-4666-0	ASSY LOCK,CYLINDER	ENS.VERROU DE CYLIN.	GRP.RIEGELZYLINDER	1		
260	RD451-9849-0	CLIP	ATTACHE	LEERE SPALTE	1		
270	RD451-9850-0	BUSH	BAGUE	BUCHSE	1		
280	RD451-9851-0	PLUG	BOUCHON	BOLZEN	3		
290	RD451-4667-0	LEVER,ASSY(DOOR)	ENS.LEVIER(PORTE)	HEBEL,ZSB(TUER,INNEN)	1		
300	RD451-9852-0	SCREW	VIS	SCHRAUBE	1		

↔ Interchangeable; ≠ not Interchangeable; ← new for old; → old for new

enerform.co.uk

L20001 CABIN (DOOR 1) CABINE (PORTE 1) KABINE (TUER 1)

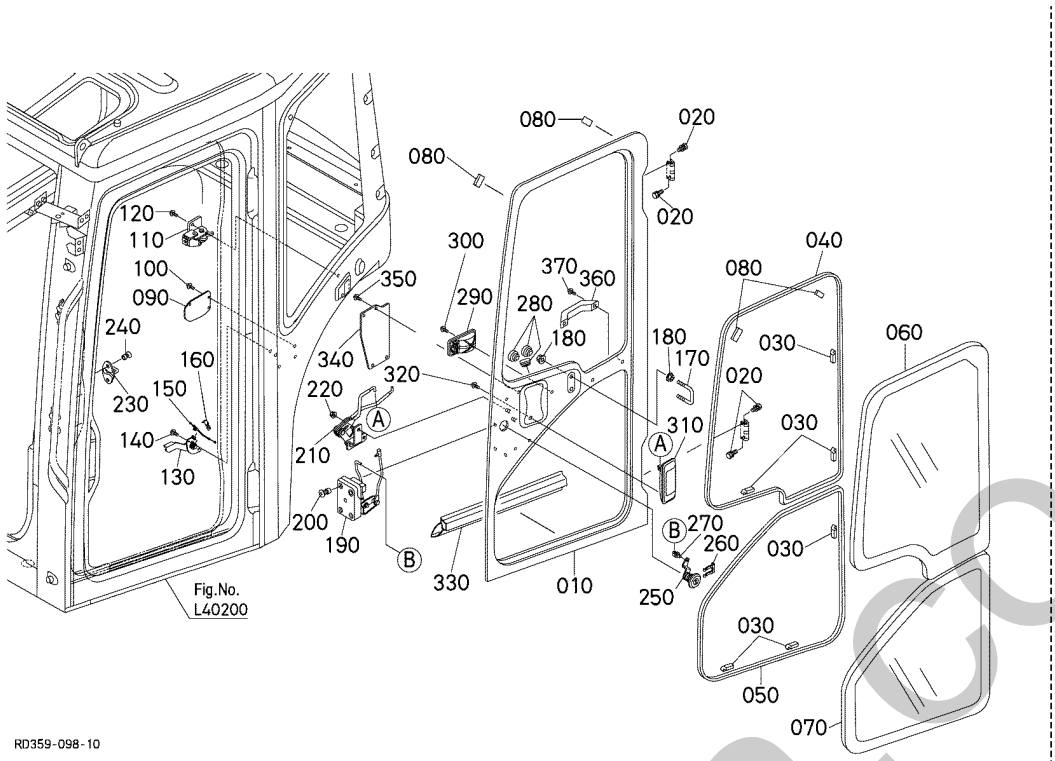

A:KX057-4

REF.No. POS.No. BILD-Nr.	PART No. REFERENCE BESELL-Nr.	PART NAME	DESIGNATION	BEZEICHNUNG	Q'TY/S.No. Q'TE/No.S. STUECK/S.Nr. A	I.C. I.C. I.C.	REMARKS REMARQUES BEMERKUNGEN
310	RD451-4668-0	LEVER,ASSY(DOOR)	ENS.LEVIER(PORTE)	HEBEL,ZSB(TUER,AUSS.	1		
320	RD451-9853-0	SCREW	VIS	SCHRAUBE	2		
330	RD358-9854-0	TRIM,DOOR	EQUILIBRAGE	TRIMM	1		
340	RD451-4669-0	COVER,DOOR	COUVERCLE DEPORTE	DECKEL,TUER	1		
350	RD451-9855-0	SCREW	VIS	SCHRAUBE	4		
360	RD451-4674-0	HANDRAIL	POIGNEE	BUEGEL	1		
370	RD451-9813-0	SCREW	VIS	SCHRAUBE	2		

silverhorn.co.uk

↔ Interchangeable; ≠ not Interchangeable; ← new for old; → old for new

L20002 CABIN (DOOR 2) CABINE (PORTE 2) KABINE (TUER 2)

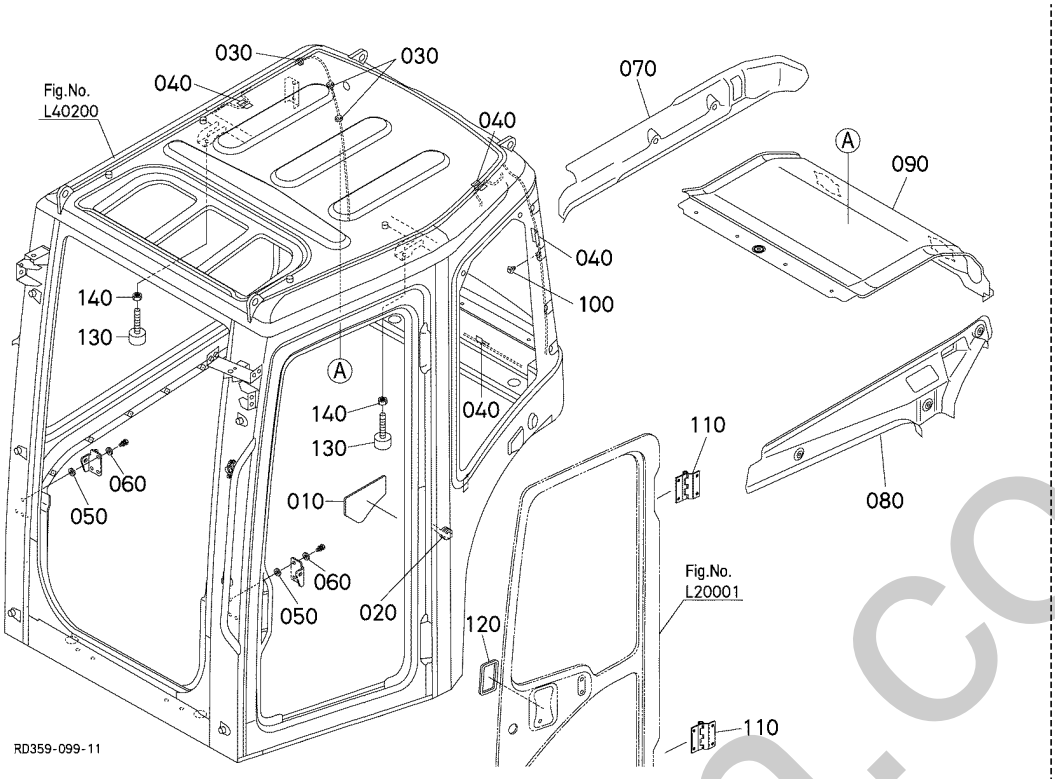

A:KX057-4

REF.No. POS.No. BILD-Nr.	PART No. REFERENCE BESELL-Nr.	PART NAME	DESIGNATION	BEZEICHNUNG	Q'TY/S.No. Q'TE/No.S. STUECK/S.Nr. A	I.C. I.C. I.C.	REMARKS REMARQUES BEMERKUNGEN
010	RD358-9864-0	SEAL	JOINT	DICHTUNGEN	1		
020	RD451-9801-0	GROMMET	GRUMMET	GUMMITUELLE	1		
030	RD451-9882-0	CLAMP	ATTACHE	KLAMMER	3		
040	RD451-4679-0	COVER(WIRE)	COUVERCLE(CABLE)	ABDECKUNG(KABEL)	4		
050	RD451-9866-0	WASHER,PLAIN	RONDELLE FREIN	FEDERRING	3		
060	RD451-9866-0	WASHER,PLAIN	RONDELLE FREIN	FEDERRING	3		
070	RD358-4683-0	LINING,SIDE RH	DOUBLURE	FUTTER	1		
080	RD358-4684-0	LINING,SIDE LH	DOUBLURE	FUTTER	1		
090	RD358-4685-0	LINING,REAR	DOUBLURE	FUTTER	1		
100	RD451-9873-0	CLIP	ATTACHE	LEERE SPALTE	2		
110	RD451-4686-0	HINGE,ASSY(DOOR)	ENS.CHARNIERE(PORTE)	GELENK,ZSB(TUER)	2		
120	RD451-9874-0	SEAL,DOOR	JOINT DE PORTE	DICHTUNGENTUER	1		
130	RD451-4640-0	CUSHION	COUSSIN	KISSEN	2		
140	RD451-9825-0	NUT	ECROU	MUTTER	2		

↔ Interchangeable; ≠ not Interchangeable; ← new for old; → old for new

silverhorn.co.uk

L30000 CABIN (WINDOW 1)
CABINE (GLACE 1)
KABINE (FENSTER 1)

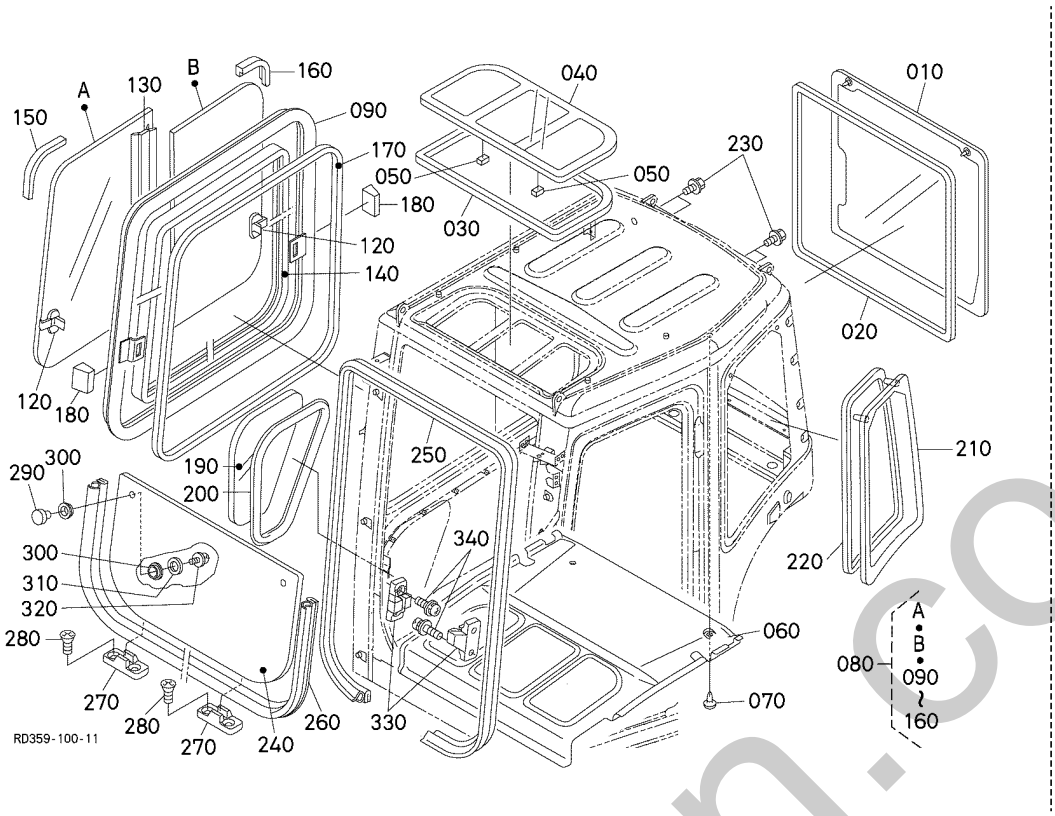

A:KX057-4

REF.No. POS.No. BILD-Nr.	PART No. REFERENCE BESELL-Nr.	PART NAME	DESIGNATION	BEZEICHNUNG	Q'TY/S.No. Q'TE/No.S. STUECK/S.Nr. A	I.C. I.C. I.C.	REMARKS REMARQUES BEMERKUNGEN
010	RD451-4645-0	GLASS(REAR)	VITRE(ARRIERE)	GLAS(HINTEN)	1		
020	RD451-9832-0	SEAL(DAM,REAR WINDOW	JOINT(DAME)	DICHTUNG	1		
030	RD451-9833-0	SEAL(DAM)	JOINT(DAME)	DICHTUNG	1		
040	RD451-4646-0	ROOF(POLYCARBONATE)	TOIT(POLYCARBONATE)	DACH(POLYKARBONAT)	1		
050	RD451-4692-0	SPACER(GLASS)	ESPACEUR(VITRE)	ABSTANDHALTER	2		
060	RD358-4647-0	LINING	DOUBLURE	FUTTER	1		
070	RD451-9814-0	CLIP	ATTACHE	LEERE SPALTE	13		
080	RD358-4604-0	ASSY SASH RH	ENS.CADRE	GRP.ELUEGELRAHMEN	1		
090	RD358-4670-0	SASH,FRAME	CARDE DE CHASSIS	ELUEGELRAHMEN	1		
100	----	BLANK	BLANC	LEERE SPALTE	-		
110	----	BLANK	BLANC	LEERE SPALTE	-		
120	RD451-9876-0	ASSY HOOK	ENS.CROCHET	MONT.LASTHAKEN	2		
130	RD451-9877-0	SEAL,CENTER	JOINT DE CENTER	DICHTUNGENZENTRIER	1		
140	RD358-9878-0	SEAL	JOINT	DICHTUNGEN	1		
150	RD451-9879-0	STOPPER(RUBBER,INNER)	BONDE(CAOUTCHOUC)	STOEPSEL(GUMMI)	1		
160	RD451-9880-0	STOPPER(RUBBER,OUTER	BONDE(CAOUTCHOUC)	STOEPSEL(GUMMI)	1		
170	RD358-9856-0	SEAL (DAM)	JOINT	DICHTUNGEN	1		
180	RD451-9857-0	SPACER	ENTRETOISE	DISTANZSCHEIBE	4		
190	RD358-4676-0	GLASS,SIDE PANEL	GLACE	GLAS	1		
200	RD358-9860-0	TRIM,GLASS	EQUILIBRAGE	TRIMM	1		
210	RD358-4677-0	GLASS LH	GLACE	GLAS	1		
220	RD358-9862-0	SEAL	JOINT	DICHTUNGEN	1		
230	RD451-9863-0	BOLT	VIS	BOLZEN	4		
240	RD451-4644-0	GLASS,FRONT LOWER	VERRE AVANT	GLAS	1		
250	RD451-9828-0	TRIM(FWD)	EQUILIBRAGE(FWD)	VERKLEIDUNG	1		
260	RD451-9829-0	TRIM(FWD,LOWER)	EQUILIBRAGE(FWD,BAS)	VERKLEIDUNG	1		
270	RD451-9870-0	SPACER	ENTRETOISE	DISTANZSCHEIBE	2		
280	RD451-9831-0	SCREW	VIS	SCHRAUBE	4		
290	RD451-9867-0	NUT	ECROU	MUTTER	2		
300	RD451-4682-0	SEAL(SUNROOF)	JOINT(TOIT OUVRANT)	DICHTUNG	4		

↔ Interchangeable; ≠ not Interchangeable; ← new for old; → old for new

silverhorn.co.uk

L30000 CABIN (WINDOW 1)
CABINE (GLACE 1)
KABINE (FENSTER 1)

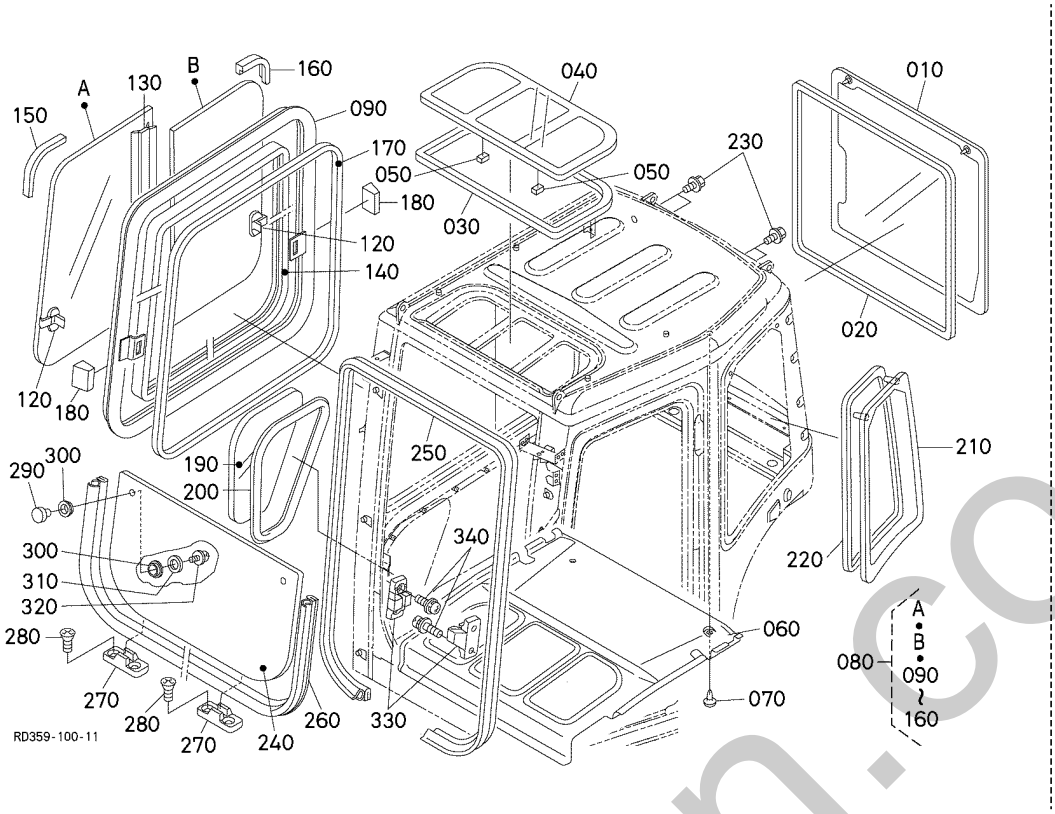

A:KX057-4

REF.No. POS.No. BILD-Nr.	PART No. REFERENCE BESELL-Nr.	PART NAME	DESIGNATION	BEZEICHNUNG	Q'TY/S.No. Q'TE/No.S. STUECK/S.Nr. A	I.C. I.C. I.C.	REMARKS REMARQUES BEMERKUNGEN
310	RD451-9868-0	WASHER,PLAIN	RONDELLE FREIN	FEDERRING	2		
320	RD451-9869-0	SCREW	VIS	SCHRAUBE	2		
330	RD451-9830-0	SPACER	ENTRETOISE	DISTANZSCHEIBE	2		
340	RD451-9871-0	SCREW	VIS	SCHRAUBE	4		

↔ Interchangeable; ≠ not Interchangeable; ← new for old; → old for new

silverhorn.co.uk

L30100 CABIN (WINDOW 2)
CABINE (GLACE 2)
KABINE (FENSTER 2)

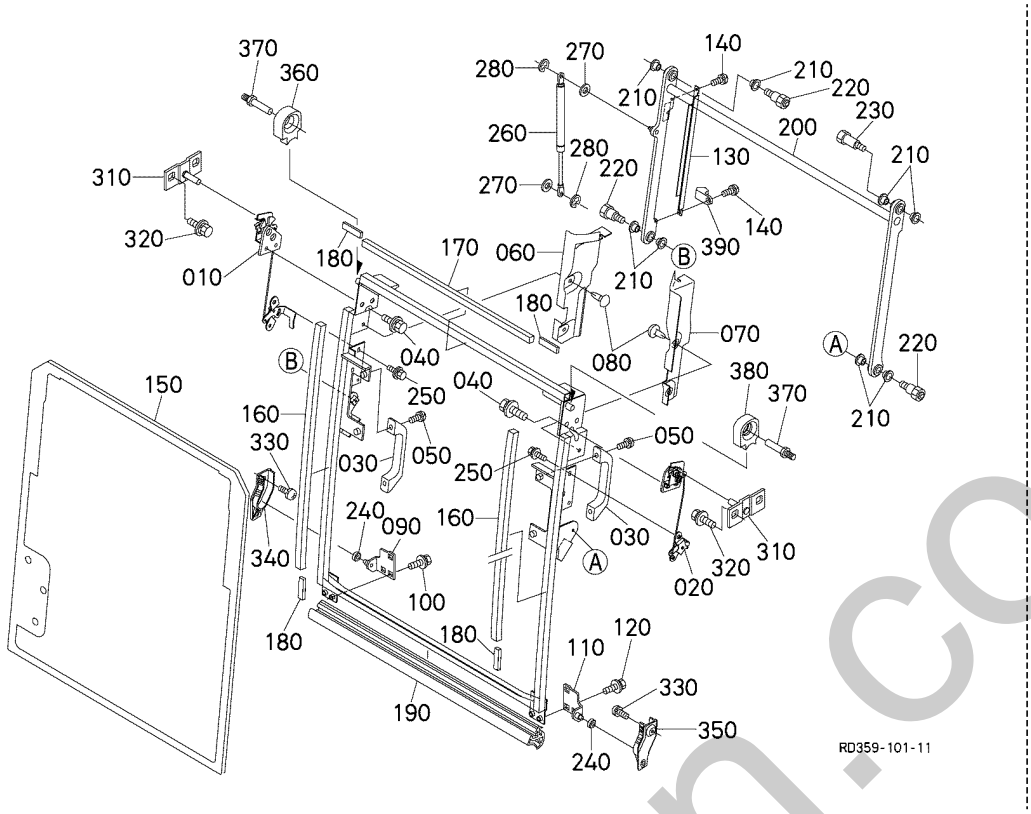

A:KX057-4

REF.No. POS.No. BILD-Nr.	PART No. REFERENCE BESELL-Nr.	PART NAME	DESIGNATION	BEZEICHNUNG	Q'TY/S.No. Q'TE/No.S. STUECK/S.Nr. A	I.C. I.C. I.C.	REMARKS REMARQUES BEMERKUNGEN
010	RD451-4627-0	LOCK,ASSY(SWD)	VERROU,ENSEMBLE(SWD)	SCHLOSS,ZSB(SWD)	1		
020	RD451-4628-0	LOCK,ASSY(SWD)	VERROU,ENSEMBLE(SWD)	SCHLOSS,ZSB(SWD)	1		
030	RD451-4629-0	GRIP,ASSY(SWD)	GRIP,ENSEMBLE(SWD)	GRIFF,ZSB(SWD)	2		
040	RD451-9812-0	BOLT	VIS	BOLZEN	4		
050	RD451-9813-0	SCREW	VIS	SCHRAUBE	4		
060	RD451-4630-0	COVER(SWD,RIGHT)	COUVERCLE(SWD,DROITE	ABDECKUNG(SWD)	1		
070	RD451-4631-0	COVER(SWD,LEFT)	COUVERCLE(SWD,GAUCHE	ABDECKUNG(SWD)	1		
080	RD451-9814-0	CLIP	ATTACHE	LEERE SPALTE	6		
090	RD451-4632-0	BRACKET(SWD,LOWER)	PALIER(SWD,BAS,DROITE)	HALTERUNG(SWD)	1		
100	RD451-9815-0	BOLT	VIS	BOLZEN	3		
110	RD451-4633-0	BRACKET(SWD,LOWER)	PALIER(SWD,BAS)	HALTERUNG(SWD)	1		
120	RD451-9815-0	BOLT	VIS	BOLZEN	3		
130	RD451-4634-0	COVER,HARNESS	COUVERCLE	DECKEL	1		
140	RD451-9816-0	SCREW	VIS	SCHRAUBE	2		
150	RD451-4635-0	GLASS,FRONT UPPER	VERRE AVANT	GLAS,VORDER	1		
160	RD451-9817-0	SEAL(DAM,SWD,1)	JOINT(DAME,SWD,1)	DICHTUNG	2		
170	RD451-9818-0	SEAL(DAM,SWD,2)	JOINT(DAME,SWD,2)	DICHTUNG	1		
180	RD451-9819-0	TRIM(FASTNER)	EQUILIBRAGE(FERMETU.	VERKLEIDUNG	8		
190	RD451-9820-0	TRIM(SWD,LOWER)	EQUILIBRAGE(SWD,BAS)	VERKLEIDUNG	1		
200	RD451-4636-0	LINK COMPLETE(SWD)	LIEN COMPLET(SWD)	VERBINDUNG,KOMP.	1		
210	RD451-9821-0	BUSH	BAGUE	BUCHSE	8		
220	RD451-9822-0	BOLT	VIS	BOLZEN	3		
230	RD451-9823-0	BOLT	VIS	BOLZEN	1		
240	RD451-4637-0	ROLLER	ROULEAU	ROLLE	2		
250	RD451-9805-0	BOLT	VIS	BOLZEN	4		
260	RD451-4638-0	DAMPER(GAS,SWD)	AMORTISSEUR(GAZ,SWD)	STOSSDAEMPFER(GAS)	1		
270	RD451-9824-0	WASHER,PLAIN	RONDELLE FREIN	FEDERRING	2		
280	RD451-4639-0	PIN	GOUPILLE	STIFT	2		
290	----	BLANK	BLANC	LEERE SPALTE	-		
300	----	BLANK	BLANC	LEERE SPALTE	-		

↔ Interchangeable; ≠ not Interchangeable; ← new for old; → old for new

emerhorn.co.uk

L30100 CABIN (WINDOW 2) CABINE (GLACE 2) KABINE (FENSTER 2)

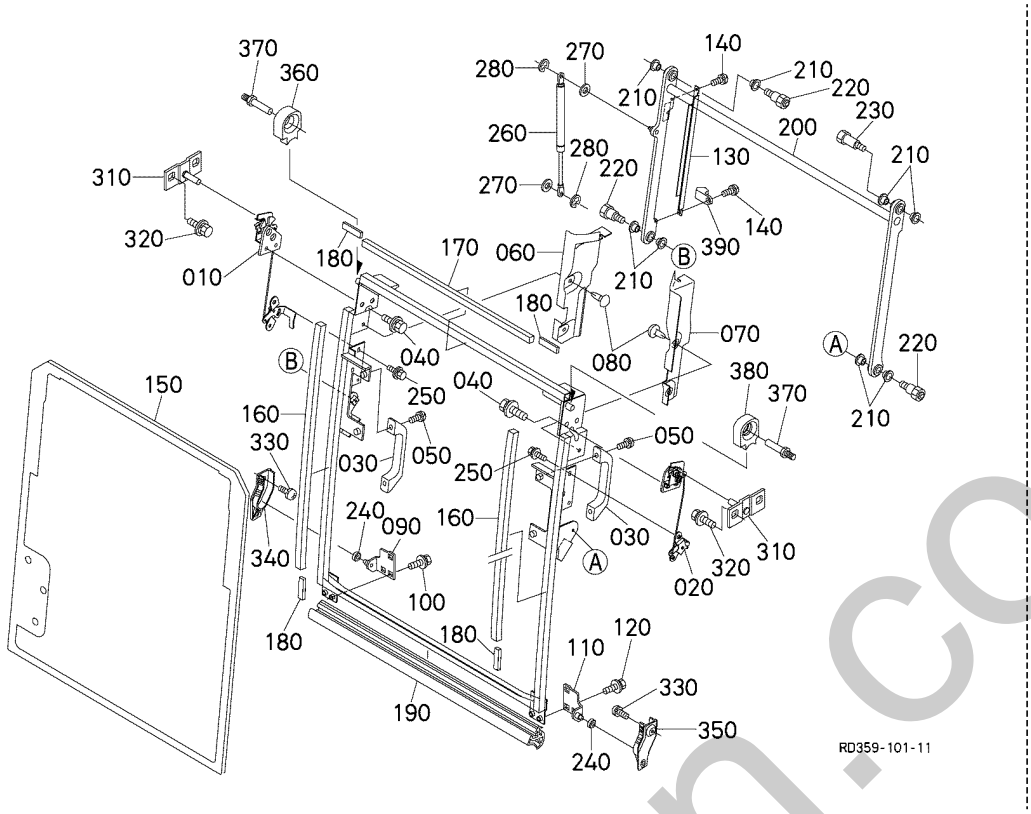

A:KX057-4

REF.No. POS.No. BILD-Nr.	PART No. REFERENCE BESELL-Nr.	PART NAME	DESIGNATION	BEZEICHNUNG	Q'TY/S.No. Q'TE/No.S. STUECK/S.Nr. A	I.C. I.C. I.C.	REMARKS REMARQUES BEMERKUNGEN
310	RD451-4641-0	STRIKER(SWD,REAR)	STRIKER(SWD,ARRIERE)	ANSCHLAG(SWD,HINTEN)	2		
320	RD451-9815-0	BOLT	VIS	BOLZEN	4		
330	RD451-9827-0	SCREW	VIS	SCHRAUBE	4		
340	RD451-4642-0	GUIDE(FRONT,LOWER)	GUIDE(AVANT,BAS)	FUEHRUNG(VORNE.)	1		
350	RD451-4643-0	GUID(FRONT,LOWER)	GUIDE(AVANT,BAS)	FUEHRUNG(VORNE)	1		
360	RD451-4678-0	STOPPER,RUBBER	POINTEAU D'ARRET	STOPFEN	1		
370	RD451-4680-0	STRIKER(SWD,RIGHT)	STRIKER(SWD,DROITE)	ANSCHLAG(SWD)	2		
380	RD451-4681-0	STOPPER,RUBBER	POINTEAU D'ARRET	STOPFEN	1		
390	RD451-9875-0	CLIP	ATTACHE	LEERE SPALTE	1		

silverhorn.co.uk

↔ Interchangeable; ≠ not Interchangeable; ← new for old; → old for new

L40000 CABIN (SPONGE) CABINE (EQUILIBRAGE) KABINE (TRIMM)

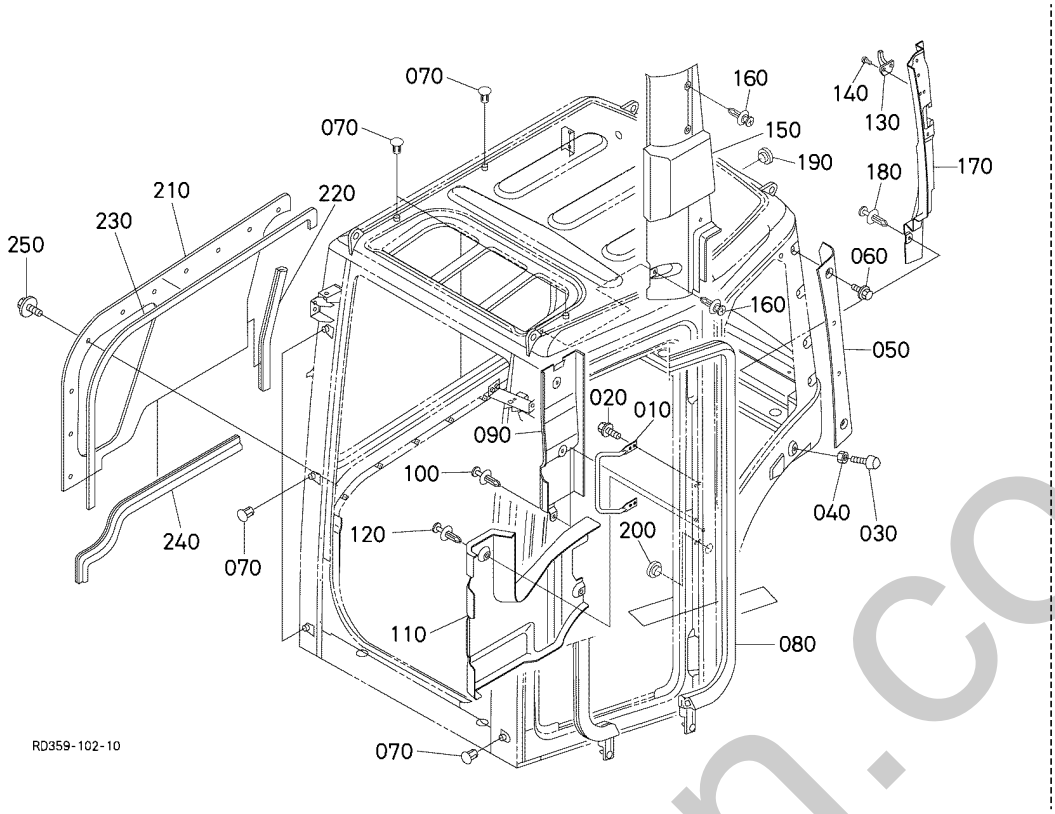

A:KX057-4

REF.No. POS.No. BILD-Nr.	PART No. REFERENCE BESELL-Nr.	PART NAME	DESIGNATION	BEZEICHNUNG	Q'TY/S.No. Q'TE/No.S. STUECK/S.Nr. A	I.C. I.C. I.C.	REMARKS REMARQUES BEMERKUNGEN
010	RD451-4648-0	RAIL(CENTER PILLAR)	RAIL(PILIER CENTRAL)	SCHIENE	1		
020	RD451-9826-0	BOLT	VIS	BOLZEN	4		
030	RD451-4649-0	CUSHION	COUSSIN	KISSEN	1		
040	RD451-9834-0	NUT	ECROU	MUTTER	1		
050	RD451-4650-0	COVER(REAR,SIDE,LEFT)	COUVERCLE(ARRIERE)	ABDECKUNG	1		
060	RD451-9883-0	BOLT	VIS	BOLZEN	2		
070	RD451-9835-0	CAP	BOUCHON	KAPPE	10		
080	RD358-9836-0	TRIM,DOOR BODY	EQUILIBRAGE	TRIMM	1		
090	RD451-4651-0	COVER(CENTER PILLAR)	COUVERCLE(PILIER)	ABDECKUNG	1		
100	RD451-9814-0	CLIP	ATTACHE	LEERE SPALTE	3		
110	RD358-4652-0	COVER,CENTER PILLAR	COUVERCLE	DECKEL	1		
120	RD451-9814-0	CLIP	ATTACHE	LEERE SPALTE	4		
130	RD451-4653-0	HOOK	CROCHET	HAKEN	1		
140	RD451-9837-0	SCREW	VIS	SCHRAUBE	2		
150	RD451-4654-0	COVER(REAR PILLAR)	COUVERCLE(PILIER)	ABDECKUNG	1		
160	RD451-9814-0	CLIP	ATTACHE	LEERE SPALTE	6		
170	RD451-4655-0	COVER(REAR PILLAR)	COUVERCLE(PILIER)	ABDECKUNG	1		
180	RD451-9814-0	CLIP	ATTACHE	LEERE SPALTE	2		
190	RD451-9806-0	GROMMET	GRUMMET	GUMMITUELLE	1		
200	RD451-9806-0	GROMMET	GRUMMET	GUMMITUELLE	1		
210	RD358-4675-0	PANEL RH	PANNEAU	FUELLUNG	1		
220	RD451-9858-0	TRIM(SIDE PANEL)	EQUILIBRAGE	VERKLEIDUNG(SEITE)	1		
230	RD358-9859-0	SEAL,SIDE PANEL	JOINT	DICHTUNGEN	1		
240	RD451-9861-0	TRIM(SIDE PANEL)	EQUILIBRAGE	VERKLEIDUNG(SEITE)	1		
250	RD451-9804-0	BOLT	VIS	BOLZEN	10		

↔ Interchangeable; ≠ not Interchangeable; ← new for old; → old for new

silverhorn.co.uk

L40200 CABIN (SEAL RUBBER)
CABINE (CAOUTCHOUC JOINT)
KABINE (GUMMIABDICHTUNG)

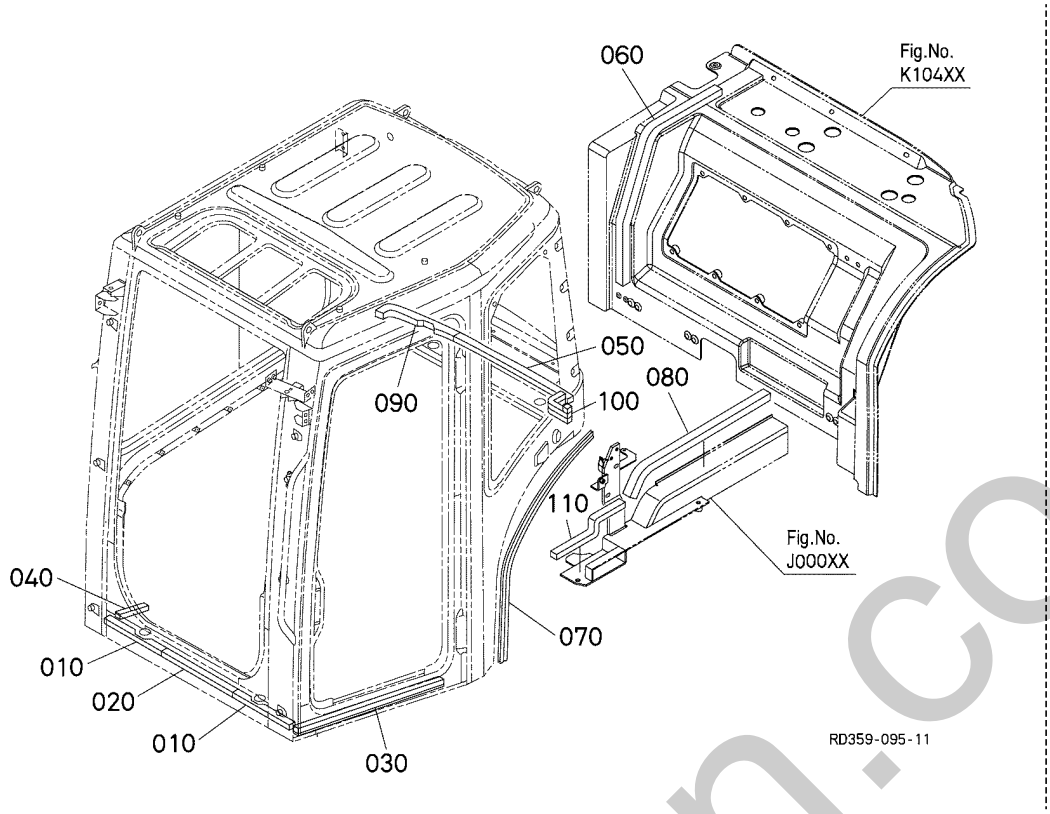

A:KX057-4

REF.No. POS.No. BILD-Nr.	PART No. REFERENCE BESELL-Nr.	PART NAME	DESIGNATION	BEZEICHNUNG	Q'TY/S.No. Q'TE/No.S. STUECK/S.Nr. A	I.C. I.C. I.C.	REMARKS REMARQUES BEMERKUNGEN
010	RD451-4861-0	SEAL RUBBER	CAOUTCHOUC JOINT	GUMMIABDICHTUNG	2		
020	RD451-4862-0	SEAL RUBBER	CAOUTCHOUC JOINT	GUMMIABDICHTUNG	1		
030	RD358-4863-0	SEAL RUBBER	CAOUTCHOUC JOINT	GUMMIABDICHTUNG	1		
040	RD451-4864-0	SEAL RUBBER	CAOUTCHOUC JOINT	GUMMIABDICHTUNG	1		
050	RD451-4865-2	SEAL RUBBER	CAOUTCHOUC JOINT	GUMMIABDICHTUNG	1		
060	RD451-4866-2	SEAL RUBBER	CAOUTCHOUC JOINT	GUMMIABDICHTUNG	1		
070	RD451-4867-2	TRIM	EQUILIBRAGE	TRIMM	1		
080	RD451-4868-0	SEAL RUBBER	CAOUTCHOUC JOINT	GUMMIABDICHTUNG	1		
090	RD451-4869-0	SEAL RUBBER	CAOUTCHOUC JOINT	GUMMIABDICHTUNG	1		
100	RD451-4891-0	SEAL RUBBER	CAOUTCHOUC JOINT	GUMMIABDICHTUNG	1		
110	RD358-4892-0	SEAL RUBBER	CAOUTCHOUC JOINT	GUMMIABDICHTUNG	1		

↔ Interchangeable; ≠ not Interchangeable; ← new for old; → old for new

silverhorn.co.uk

L42000 CABIN (REARVIEW MIRROR)
CABINE (RET ROVISEUR)
KABINE (RUECKSPIEGEL)

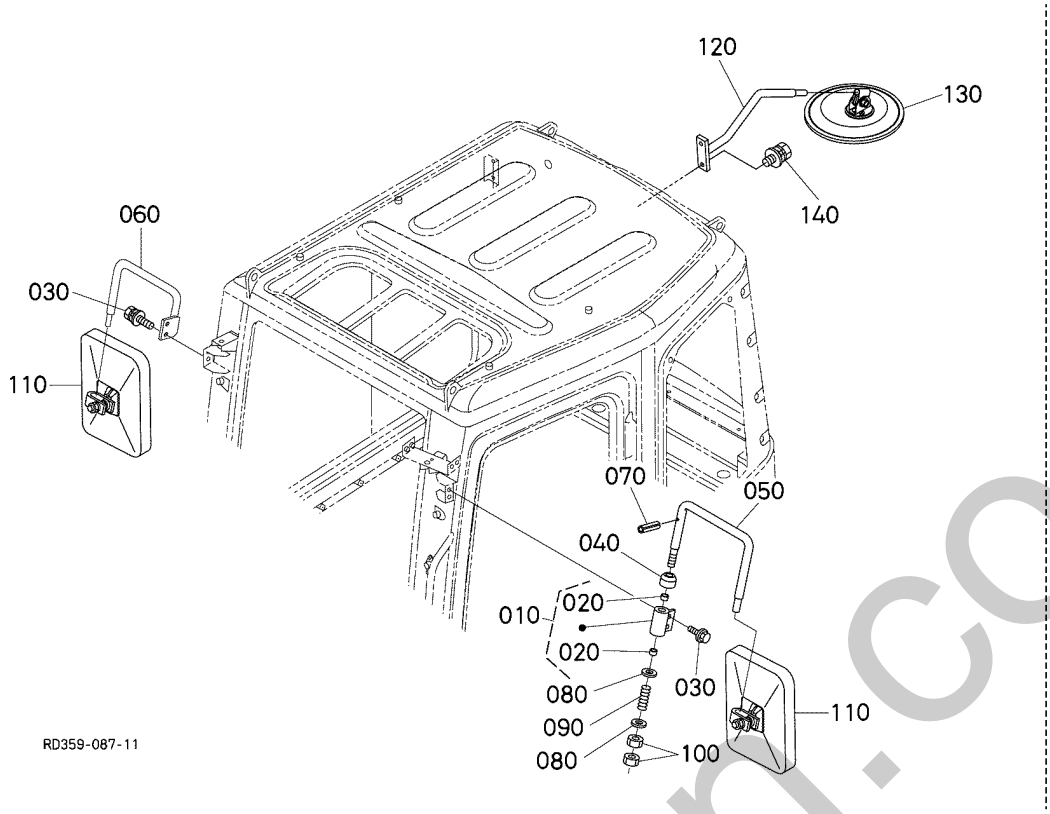

A:KX057-4

REF.No. POS.No. BILD-Nr.	PART No. REFERENCE BESELL-Nr.	PART NAME	DESIGNATION	BEZEICHNUNG	Q'TY/S.No. Q'TE/No.S. STUECK/S.Nr. A	I.C. I.C. I.C.	REMARKS REMARQUES BEMERKUNGEN
010	RD809-4830-0	ASSY BRACKET,MIRROR	ENS.PALIER	GRP.HALTER	1		
020	08511-01610	BUSH	BAGUE	BUCHSE	2		
030	30810-1887-0	BOLT,FLANGE	VIS DE BUTEE	FLANSCHEN-BOLZEN	4		
040	T0270-7169-0	PLUG	BOUCHON	STOPFEN	1		
050	RD458-4831-0	STAY,REARVIEW MIRROR	SUPPORT	STREBE	1		
060	RD458-4832-0	STAY,REARVIEW MIRROR	SUPPORT	STREBE	1		
070	05411-00630	PIN,SPRING	GOUPILLE-RESSORT	STIFT,FRUEHLING	1		
080	34070-7163-0	WASHER	RONDELLE	SCHEIBE	2		
090	3F760-5388-0	SPRING	RESSORT	FRUEHLING	1		
100	34070-7162-0	NUT	ECROU	MUTTER	2		
110	36919-5334-0	ASSY MIRROR,REARVIEW	ENS.RETROVISEUR	GRP.RUECKSPIEGEL	2		
120	RD809-4834-0	STAY,REARVIEW MIRROR	SUPPORT	STREBE	1		
130	RD809-4132-0	MIRROR,UNDER	RETROVISEUR	RUECKSPIEGEL	1		
140	01125-60820	BOLT	VIS	BOLZEN	2		

↔ Interchangeable; ≠ not Interchangeable; ← new for old; → old for new

silverhorn.co.uk

L50000 CABIN (WIPER MOTOR)
CABINE (MOTEUR, ESSUIE-GLACE)
KABINE (SCHEIBENWISCHERMOTOR)

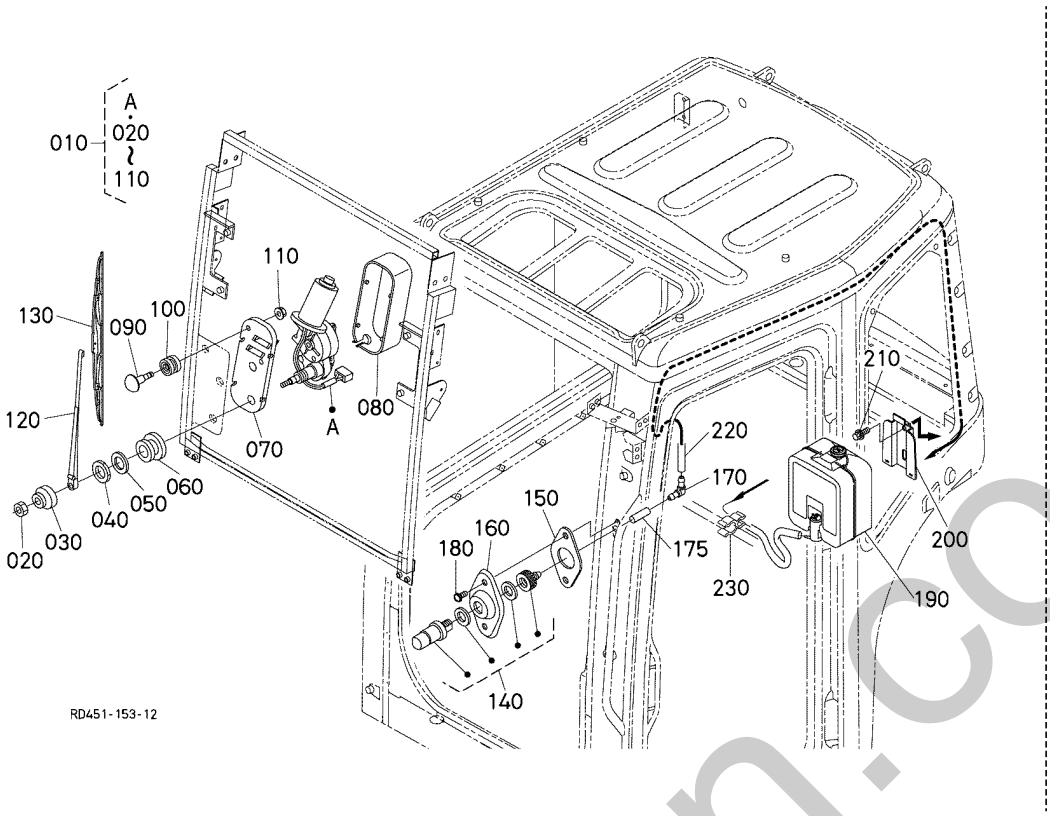

A:KX057-4

REF.No. POS.No. BILD-Nr.	PART No. REFERENCE BESELL-Nr.	PART NAME	DESIGNATION	BEZEICHNUNG	Q'TY/S.No. Q'TE/No.S. STUECK/S.Nr. A	I.C. I.C. I.C.	REMARKS REMARQUES BEMERKUNGEN
010	RD809-4710-2	ASSY MOTOR,WIPER	ENS.MOTEUR	SCHEIBENWISCHERMOTOR	1		
020	3P300-5751-0	NUT,WIPER	ECROU	MUTTER	1		
030	3P300-5747-0	CAP,REAR WIPER	BOUCHON	KAPPE	1		
040	3P300-5745-0	NUT,WIPER	ECROU	MUTTER	1		
050	3P300-5744-0	WASHER,REAR WIPER	RONDELLE	SCHEIBE	1		
060	3P300-5743-0	SEAL,REAR WIPER	JOINT	DICHTUNGEN	1		
070	3P300-5746-2	PLATE,REAR WIPER	PLATEAU	PLATTE	1		
080	3P300-5750-0	COVER,REAR WIPER	COUVERCLE	DECKEL	1		
090	3P300-5749-2	BOLT,REAR WIPER	VIS	BOLZEN	2		
100	3P300-5748-0	CUSHION,REAR WIPER	COUSSIN	KISSEN	2		
110	02751-50060	NUT,FLANGE	ECROU A EMBASE	FLANSCHEN-MUTTER	2		
120	RC101-5342-0	ASSY ARM,WIPER	ENS.BRAS,ESSUIE-GLA.	MONT.ARMSCHEIBENWIS.	1		
130	RD809-4712-0	BLADE,WIPER	LAME,ESSUIE-GLACE	WISCHERBLATT	1		
140	RD451-4612-0	ASSY NOZZLE	INJECTEUR COMPLET	GRUPPE DUESE	1		
150	RD451-4613-0	GASKET,NOZZLE	JOINT	DICHTUNGSPLATTE	1		
160	RD451-4614-0	BRACKET(NOZZLE)	PALIER(EMBOUT)	HALTERUNG(DUESE)	1		
170	RD451-4615-0	JOINT(ELBOW,NOZZLE)	JOINT	VERBINDUNGSSTELLE	1		
175	RD451-9865-0	JOINT(TUBE)	JOINT(TUBE)	VERBINDUNGSSTELLE	1		
180	RD451-9803-0	SCREW	VIS	SCHRAUBE	2		
190	RD451-4616-0	TANK,WASHER	CUVE DE LAVAGE	TANK	1		
200	RD451-4617-0	BRACKET(WASHER)	PALIER(RONDELLE)	HALTERUNG	1		
210	RD451-9804-0	BOLT	VIS	BOLZEN	2		
220	RD451-4618-0	TUBE,WASHER	TUYAU	SCHLAUCH	1		
230	RD451-9881-0	CLAMP	ATTACHE	KLAMMER	1		

↔ Interchangeable; ≠ not Interchangeable; ← new for old; → old for new

ehorn.co.uk

L50200 CABIN (ELECTRICAL WIRING)
CABINE (FAISCEAU DE CABLES)
KABINE (KABELGESCHIRR)

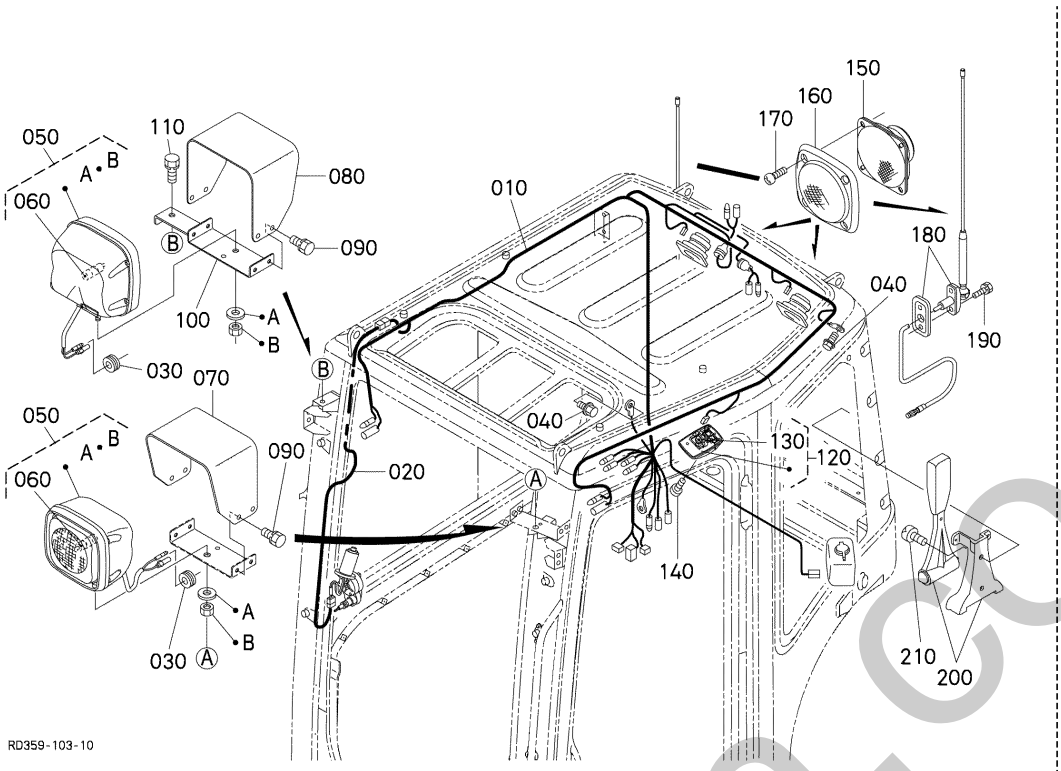

A:KX057-4

REF.No. POS.No. BILD-Nr.	PART No. REFERENCE BESELL-Nr.	PART NAME	DESIGNATION	BEZEICHNUNG	Q'TY/S.No. Q'TE/No.S. STUECK/S.Nr. A	I.C. I.C. I.C.	REMARKS REMARQUES BEMERKUNGEN
010	RD451-4690-0	WIRE HARNESS(CABIN)	HARNESS DE FIL	KABELGESCHIRR	1		
020	RD451-4691-0	WIRE HARNESS	HARNESS DE FIL	KABELGESCHIRR	1		
030	RD451-9801-0	GROMMET	GRUMMET	GUMMITUELLE	2		
040	RD451-9802-0	BOLT(EARTH)	VIS(TERRE)	BOLZEN(ERDUNG)	2		
050	RD451-4619-0	LIGHT,WORK	PHARE DE TRAVAIL	LAMPE	2		
060	RD451-9884-0	BULB	AMPOULE	GLUEHLAMPE	2		
070	RD451-4620-0	COVER(LAMP)	COUVERCLE(LAMPE)	ABDECKUNG(LAMPE)	1		
080	RD558-4620-0	COVER,LAMP	COUVERCLE	ABDECKUNG (LAMPE)	1		
090	RD451-9805-0	BOLT	VIS	BOLZEN	8		
100	RD558-4621-0	ASSY BRACKET,LAMP	ENS.PALIER	GRP.HALTER	1		
110	RD358-9884-0	BOLT	VIS	BOLZEN	1		
120	RD451-4622-0	ASSY LIGHT,ROOM	PLAFONNIER	INNENBELEUCHTUNG	1		
130	RD451-9885-0	BULB	AMPOULE	GLUEHLAMPE	1		
140	RD451-9808-0	SCREW	VIS	SCHRAUBE	1		
150	RD451-4623-0	SPEAKER,ASSY	HAUT-PARLEUR,ENS.	LAUTSPRECHER,ZSB	2		
160	RD451-4624-0	GRILLE,SPEAKER	CALANDRE	DECKEL	2		
170	RD451-9809-0	SCREW	VIS	SCHRAUBE	8		
180	RD451-4625-0	ASSY,ANTENNA	ENS.ANTENNE	GRP.ANTENNE	1		
190	RD451-9810-0	BOLT	VIS	BOLZEN	2		
200	RD451-4626-0	TOOL(HAMMER)	OUTIL(MARTEAU)	WERKZEUG(HAMMER)	1		
210	RD451-9811-0	SCREW	VIS	SCHRAUBE	2		

↔ Interchangeable; ≠ not Interchangeable; ← new for old; → old for new

emerhorn.co.uk

L60000 CABIN (HEATER)
CABINE (CHAUFFAGE)
KABINE (HEIZKOERPER)

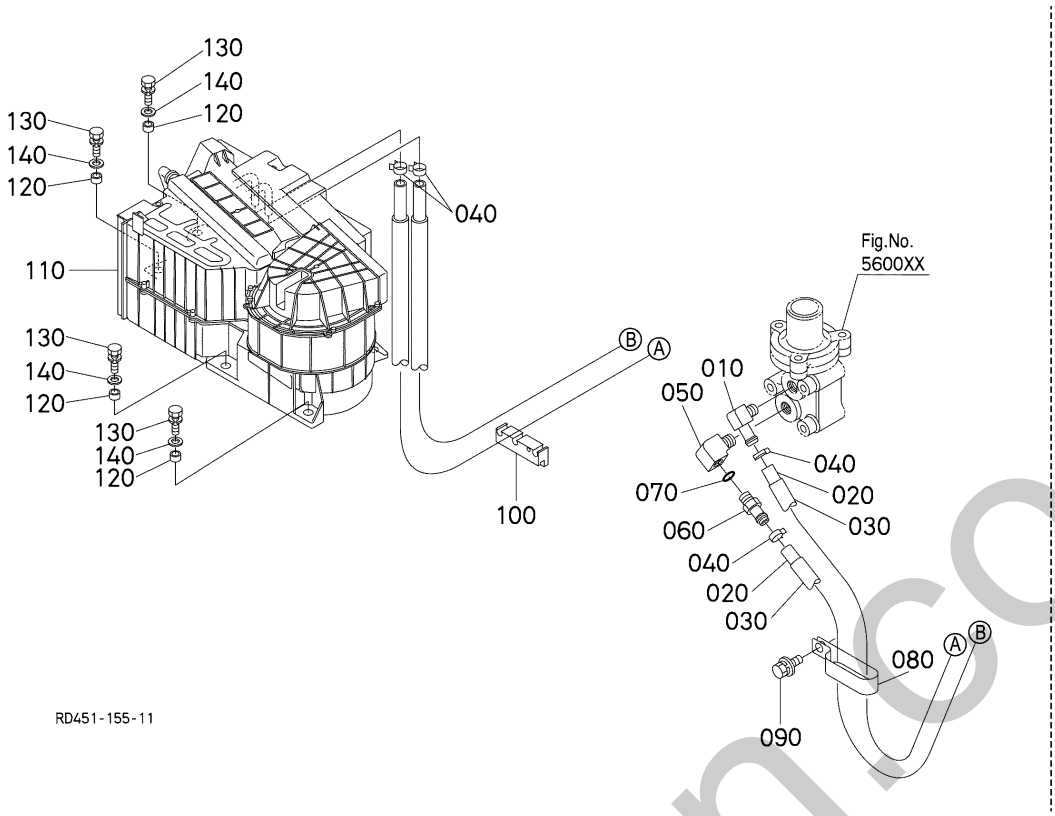

A:KX057-4

REF.No. POS.No. BILD-Nr.	PART No. REFERENCE BESELL-Nr.	PART NAME	DESIGNATION	BEZEICHNUNG	Q'TY/S.No. Q'TE/No.S. STUECK/S.Nr. A	I.C. I.C. I.C.	REMARKS REMARQUES BEMERKUNGEN
010	RD451-4586-0	JOINT,PIPE	RACCORD DE TUYAU	SCHALTUNG	1		
020	RD451-4741-2	HOSE	TUYAU	SCHLAUCH	2		
030	RD451-4743-3	TUBE,HEATER	TUBE,CHAUFFAGE	HEIZUNGSROHR	2		
040	09318-88185	CLAMP,HOSE	COLLIER DE DURITE	SCHLAUCHBINDER	4		
050	RD451-4587-0	JOINT,PIPE	RACCORD DE TUYAU	ROHRSCHALTUNG	1		
060	RD451-4588-0	JOINT,PIPE	RACCORD DE TUYAU	SCHALTUNG	1		
070	04817-00140	O RING	JOINT TORIQUE	O RING	1		
080	RC411-6367-0	CLAMP,HOSE	COLLIER DE DURITE	SCHLAUCHBINDER	1		
090	01135-51225	BOLT	VIS	BOLZEN	1		
100	RD451-4746-0	GROMMET	GRUMMET	GUMMITUELLE	1		
110	RD451-5351-2	ASSY HEATER	CHAUFFAGE,ASSEMBL.	MONT.HEIZKOERPER	1		EXCEPT K
110	RD451-5370-2	UNIT AIR-CONDITION	AIR-CONDITIONNEMENT	KLIMAANLAGE-AGGREGAT	1		K
120	RD451-5371-0	COLLAR	COLLIER	HUELSE	5		
130	01123-50820	BOLT	VIS	BOLZEN	5		
140	04015-60080	WASHER,PLAIN	RONDELLE FREIN	SCHEIBE	5		

silverhorn.co.uk

↔ Interchangeable; ≠ not Interchangeable; ⟵ new for old; ⟶ old for new

L60201 CABIN (AIR CONDITIONER 1)
CABINE (AIR CONDITIONNEUR 1)
KABINE (KLIMAANLAGE 1)

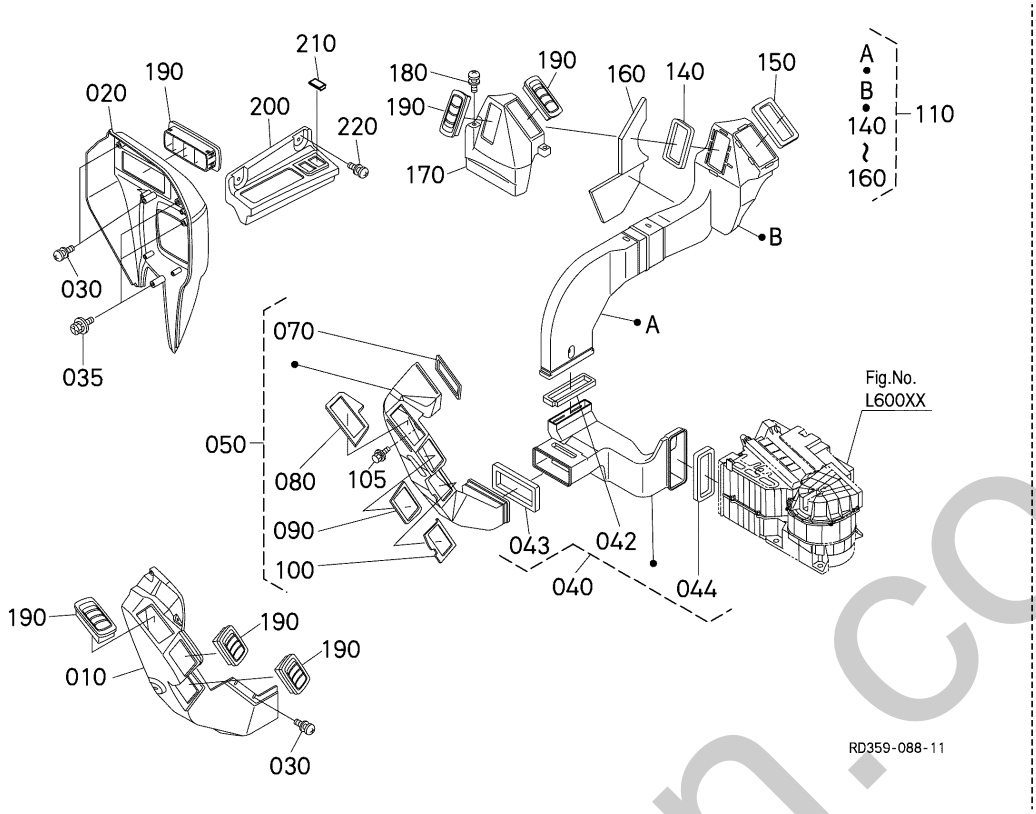

A:KX057-4

REF.No. POS.No. BILD-Nr.	PART No. REFERENCE BESELL-Nr.	PART NAME	DESIGNATION	BEZEICHNUNG	Q'TY/S.No. Q'TE/No.S. STUECK/S.Nr. A	I.C. I.C. I.C.	REMARKS REMARQUES BEMERKUNGEN
010	RD451-4951-2	COVER,DUCT	COUVERCLE	DECKEL	1		
020	RD451-4952-2	COVER,DUCT	COUVERCLE	DECKEL	1		
030	03034-50616	SCREW,WITH WASHER	VIS	SCHRAUBE	4		
035	RD451-4473-0	BOLT	VIS	BOLZEN	3		
040	RD358-4953-2	ASSY DUCT	ENS.CONDUIT	GRP.KANAL	1		
042	RD451-4932-0	SEAL	JOINT	DICHTUNGEN	1		
043	RD451-4933-0	SEAL	JOINT	DICHTUNGEN	1		
044	RD451-4934-0	SEAL	JOINT	DICHTUNGEN	1		
050	RD451-4942-0	ASSY DUCT	ENS.CONDUIT	GRP.KANAL	1		
060	----	BLANK	BLANC	LEERE SPALTE	-		
070	RD451-4971-0	SEAL	JOINT	DICHTUNG	1		
080	RD451-4972-0	SEAL	JOINT	DICHTUNG	1		
090	RD451-4973-0	SEAL	JOINT	DICHTUNG	1		
100	RD451-4974-0	SEAL	JOINT	DICHTUNG	1		
105	RD451-4473-0	BOLT	VIS	BOLZEN	1		
110	RD358-4943-0	ASSY DUCT	ENS.CONDUIT	GRP.KANAL	1		
120	----	BLANK	BLANC	LEERE SPALTE	-		
130	----	BLANK	BLANC	LEERE SPALTE	-		
140	RD451-4975-0	SEAL	JOINT	DICHTUNG	1		
150	RD451-4975-0	SEAL	JOINT	DICHTUNG	1		
160	RD451-4982-2	INSULATION,HEAT	ISOLATION THERMIQUE	HITZE-ISOLATION	1		
170	RD451-4958-2	COVER,DUCT	COUVERCLE	DECKEL	1		
180	03034-50616	SCREW,WITH WASHER	VIS	SCHRAUBE	2		
190	RD451-4957-0	GRILLE	CALANDRE	GITTER	6		
200	RD451-4959-2	COVER,SWITCH	COUVERCLE	DECKEL	1		
210	RD451-4464-0	CAP,SWITCH	BOUCHON INTERRUPTEUR	SCHALTER-ABDECKUNG	1		
220	03034-50616	SCREW,WITH WASHER	VIS	SCHRAUBE	2		

↔ Interchangeable; ≠ not Interchangeable; ← new for old; → old for new

silverhorn.co.uk

L60202 CABIN (AIR CONDITIONER 1)
CABINE (AIR CONDITIONNEUR 1)
KABINE (KLIMAANLAGE 1)

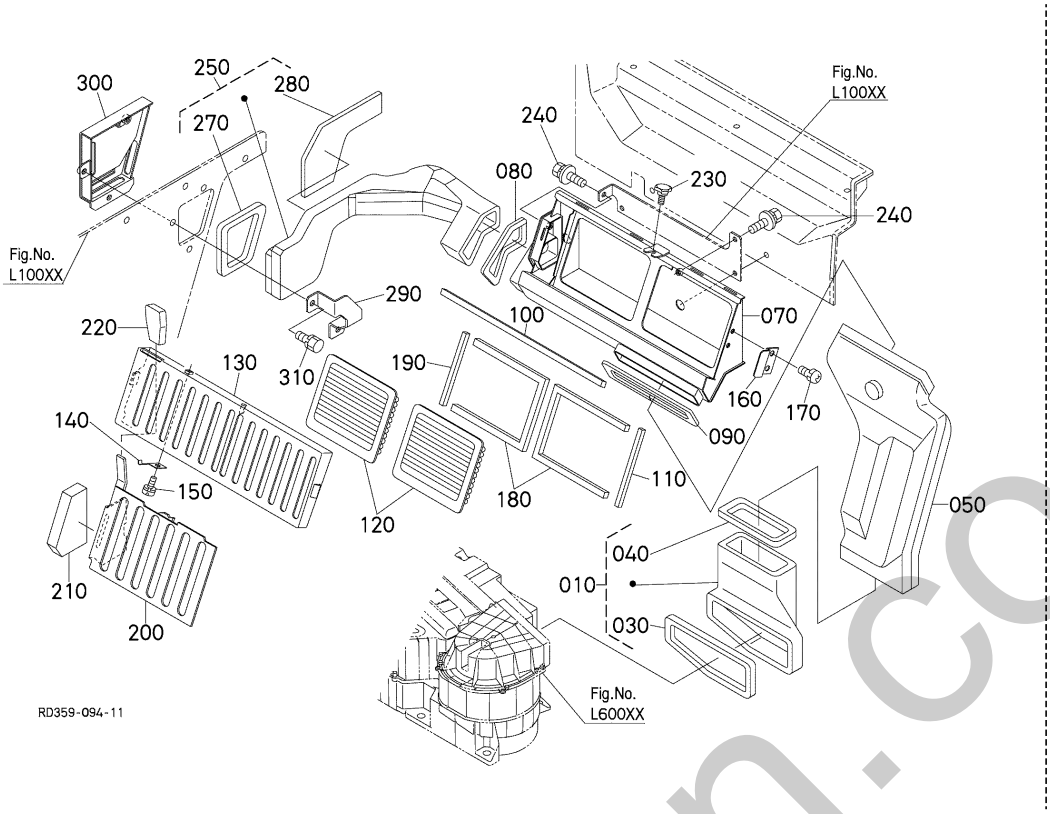

A:KX057-4

REF.No. POS.No. BILD-Nr.	PART No. REFERENCE BESELL-Nr.	PART NAME	DESIGNATION	BEZEICHNUNG	Q'TY/S.No. Q'TE/No.S. STUECK/S.Nr. A	I.C. I.C. I.C.	REMARKS REMARQUES BEMERKUNGEN
010	RD358-4963-0	ASSY DUCT	ENS.CONDUIT	GRP.KANAL	1		
020	----	BLANK	BLANC	LEERE SPALTE	-		
030	RD358-4948-0	SEAL	JOINT	DICHTUNG	1		
040	RD358-4949-0	SEAL	JOINT	DICHTUNG	1		
050	RD358-4925-0	DUCT	CONDUIT	KANAL	1		
060	----	BLANK	BLANC	LEERE SPALTE	-		
070	RD358-4945-2	DUCT	CONDUIT	KANAL	1		
080	RD358-4936-2	SEAL	JOINT	DICHTUNG	1		
090	RD358-4937-0	SEAL	JOINT	DICHTUNG	1		
100	RD358-4938-0	SEAL	JOINT	DICHTUNG	1		
110	RD358-4969-2	SEAL	JOINT	DICHTUNG	1		
120	6A671-7509-0	FILTER	FILTRE	DRUCKFILTER	2		
130	RD358-4961-2	COVER	COUVERCLE	DECKEL	1		
140	RD358-4992-2	SPRING,PLATE	RONDELLE BELLEVILLE	FEDER-PLATTE	1		
150	03034-50612	SCREW,WITH WASHER	VIS	SCHRAUBE	1		
160	RD451-3988-0	SPRING,PLATE	RONDELLE BELLEVILLE	FEDER-PLATTE	1		
170	03034-50612	SCREW,WITH WASHER	VIS	SCHRAUBE	2		
180	RD358-4968-2	SEAL	JOINT	DICHTUNG	2		
190	RD358-4969-2	SEAL	JOINT	DICHTUNG	1		
200	RD358-4966-2	PLATE	PLAQUE	PLATTE	1		
210	RD358-4991-2	SEAL	JOINT	DICHTUNG	1		
220	31355-8229-0	GRIP,LEVER	POIGNEE DE LEVIER	GRIFF	1		
230	01820-50615	BOLT,KNOB	VIS	BOLZEN	1		
240	01025-50612	BOLT	VIS	BOLZEN	2		
250	RD358-4921-2	ASSY DUCT	ENS.CONDUIT	GRP.KANAL	1		
260	----	BLANK	BLANC	LEERE SPALTE	-		
270	RD358-4923-0	SEAL	JOINT	DICHTUNG	1		
280	RD358-4924-0	INSULATION,HEAT	ISOLANT THERMIQUE	HITZEISOLIERUNG	1		
290	RD358-4694-2	BRACKET	SUPPORT	HALTER	1		
300	RD358-4693-2	COVER	COUVERCLE	DECKEL	1		

↔ Interchangeable; ≠ not Interchangeable; ← new for old; → old for new

silverhorn.co.uk

L60202 CABIN (AIR CONDITIONER 1)
CABINE (AIR CONDITIONNEUR 1)
KABINE (KLIMAANLAGE 1)

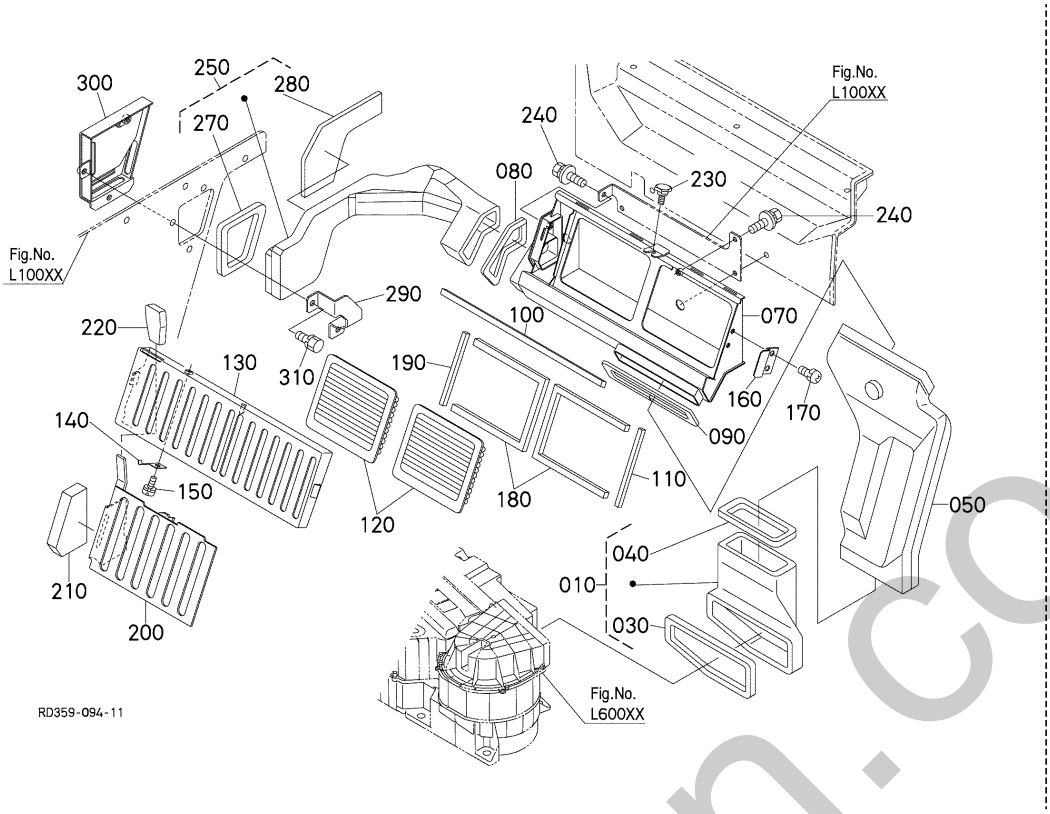

A:KX057-4

REF.No. POS.No. BILD-Nr.	PART No. REFERENCE BESELL-Nr.	PART NAME	DESIGNATION	BEZEICHNUNG	Q'TY/S.No. Q'TE/No.S. STUECK/S.Nr. A	I.C. I.C. I.C.	REMARKS REMARQUES BEMERKUNGEN
310	01023-50612	BOLT	VIS	BOLZEN	3		

↔ Interchangeable; ≠ not Interchangeable; ⟵ new for old; ⟶ old for new

silverhorn.co.uk

L60300 CABIN (AIR CONDITIONER 2)
CABINE (AIR CONDITIONNEUR 2)
KABINE (KLIMAANLAGE 2)

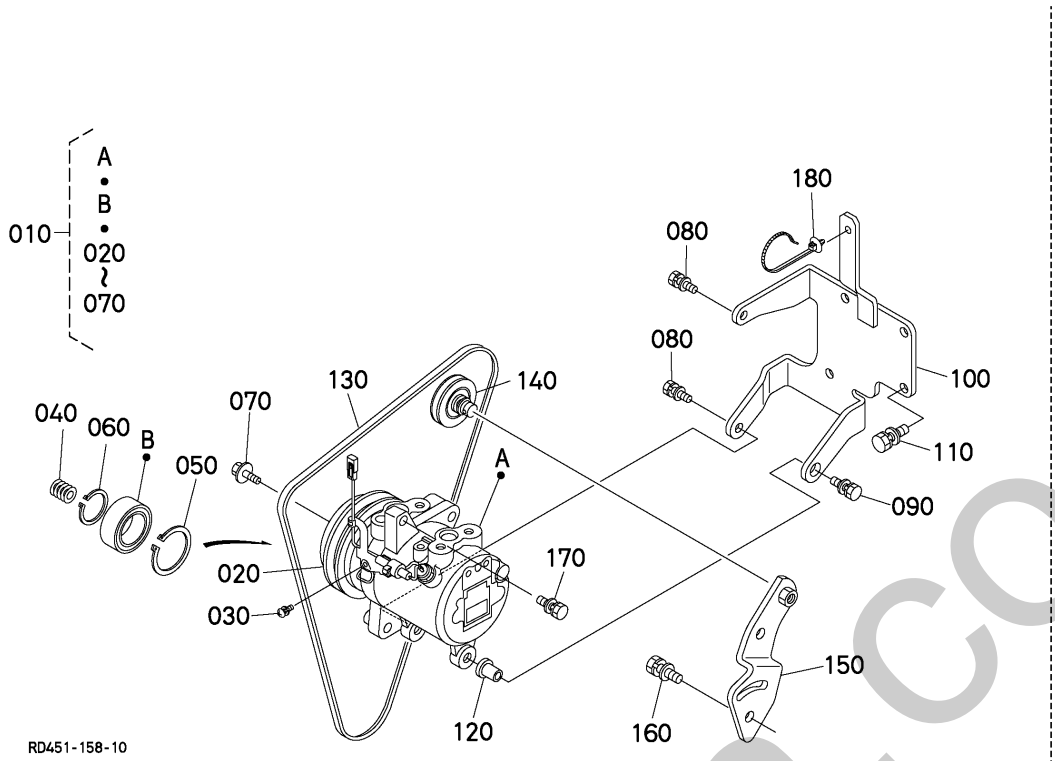

A:KX057-4

REF.No. POS.No. BILD-Nr.	PART No. REFERENCE BESELL-Nr.	PART NAME	DESIGNATION	BEZEICHNUNG	Q'TY/S.No. Q'TE/No.S. STUECK/S.Nr. A	I.C. I.C. I.C.	REMARKS REMARQUES BEMERKUNGEN
010	RD451-9390-0	ASSY COMPRESSOR	ENS.COMPRESSEUR	GRP.KOMPRESSOR	1		
020	RD451-4791-0	ASSY CLUTH,MAGNETIC	EMBRAYAGE COMPLET	GRP.KUPPLUNG	1		
030	T0070-8732-0	SCREW,WITH WASHER	VIS	SCHRAUBE	1		
040	T1065-8734-0	SHIM	CALE	BEILAGE	1		0.10mm
040	T1065-8735-0	SHIM	CALE	BEILAGE	1		0.15mm
040	T1065-8736-0	SHIM	CALE	BEILAGE	1		0.40mm
040	T1065-8737-0	SHIM	CALE	BEILAGE	1		0.60mm
040	T1065-8738-0	SHIM	CALE	BEILAGE	1		1.00mm
050	T1065-8744-0	CIR CLIP,EXTERNAL	CIRCLIP	SPRENGRING	1		
060	T1065-8745-0	CIR CLIP,EXTERNAL	CIRCLIP	SPRENGRING	1		
070	T1065-8746-0	BOLT,CLUTCH	VIS DE EMBRAYAGE	BOLZEN	1		
080	01125-50825	BOLT	VIS	BOLZEN	2		
090	01125-50835	BOLT	VIS	BOLZEN	1		
100	RD451-4798-0	BRACKET,COMPRESSOR	SUPPORT DE COMPRESS.	HALTER	1		
110	01135-61020	BOLT	VIS	BOLZEN	4		
120	T0270-7232-0	BUSH,COMPRESSOR	BAGUE	BUCHSE	1		
130	RD451-5379-0	BELT	COURROIE	RIEMEN	1		
140	3C581-5009-0	PULLEY,TENSION	POULIE DE TENSION	SPANNROLLE	1		
150	RD451-4799-0	SUPPORT,PULLEY	SUPPORT DE POULIE	STUTZE,SCHEIBE	1		
160	01135-61020	BOLT	VIS	BOLZEN	1		
170	01125-60820	BOLT	VIS	BOLZEN	1		
180	T1065-3054-0	CLIP	ATTACHE	SCHELLE	1		

↔ Interchangeable; ≠ not Interchangeable; ← new for old; → old for new

silverhorn.co.uk

L60400 CABIN (AIR CONDITIONER 3)
CABINE (AIR CONDITIONNEUR 3)
KABINE (KLIMAANLAGE 3)

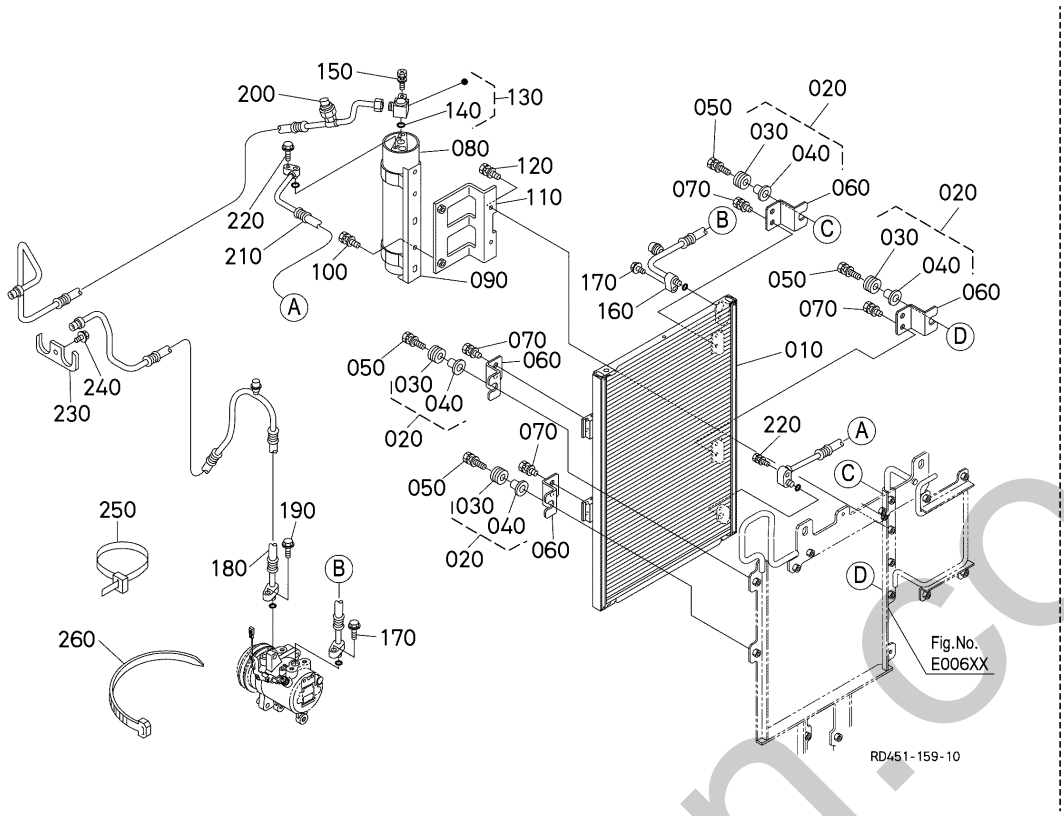

A:KX057-4

REF.No. POS.No. BILD-Nr.	PART No. REFERENCE BESELL-Nr.	PART NAME	DESIGNATION	BEZEICHNUNG	Q'TY/S.No. Q'TE/No.S. STUECK/S.Nr. A	I.C. I.C. I.C.	REMARKS REMARQUES BEMERKUNGEN
010	RD451-4765-0	CONDENSER	CONDENSATEUR	KONDENSATOR	1		
020	RD451-4768-0	CUSHION,CONDENSER	COUSSIN,CONDENSATEUR	KISSEN, KONDENSATOR	4		
030	K7711-8964-0	GROMMET,CONDENSER	GRUMMET	GUMMITUELLE, KONDENSATOR	4		
040	K7711-8965-0	COLLAR,THRUST	RONDELLE DE BUTEE	TMRUSTCOLIAR	4		
050	01125-50835	BOLT	VIS	BOLZEN	4		
060	RD451-4767-0	PLATE,CONDENSER	PLAQUE	SCHEIBE, KONDENSATOR	4		
070	01025-50614	BOLT	VIS	BOLZEN	8		
080	T0070-7927-0	TANK,RECEIVER	RESERVOIR	TANK	1		
090	T0070-7928-0	HOLDER,RECEIVER	SUPPORT DE RECIPIENT	KMP.KUPPLUNG	1		
100	01125-60820	BOLT	VIS	BOLZEN	2		
110	RD451-4761-0	BRACKET	PALIER	HALTER	1		
120	01125-60816	BOLT	VIS	BOLZEN	2		
130	T0270-8717-0	JOINT,RECIVER	RACCORD	SCHALTUNG	1		
140	33760-5696-0	O RING	JOINT TORIQUE	O RING	1		
150	01205-50625	BOLT	VIS	BOLZEN	2		
160	RD451-4751-0	HOSE,DISCHARGE	TUYAU DE REFOULEMENT	SCHLAUCH	1		
170	01754-50625	BOLT,FLANGE	VIS DE BUTEE	FLANSCHEN-BOLZEN	2		
180	RD451-4752-0	HOSE,SUCTION	TUYAU DE SUCCION	SCHLAUH,ANSAUGEN	1		
190	01754-50625	BOLT,FLANGE	VIS DE BUTEE	FLANSCHEN-BOLZEN	1		
200	RD451-4753-0	HOSE	TUYAU	SCHLAUCH	1		
210	RD451-4754-0	HOSE,LIQUID	TUYAU	SCHLAUCH	1		
220	01754-50625	BOLT,FLANGE	VIS DE BUTEE	FLANSCHEN-BOLZEN	2		
230	T1275-7235-0	JOINT	RACCORD	SCHALTUNG	1		
240	01754-50620	BOLT,FLANGE	VIS DE BUTEE	FLANSCHEN-BOLZEN	1		
250	55311-4126-0	BAND,CORD	ATTACHE CABLE	KORDBAND	5		
260	71585-1119-0	BAND,INLET PIPE	COLLIER DE TUYAU	ANSAUGROHRBAND	1		

↔ Interchangeable; ≠ not Interchangeable; ← new for old; → old for new

silverhorn.co.uk

M00000 LABEL ETIQUETTE AUFKLEBER

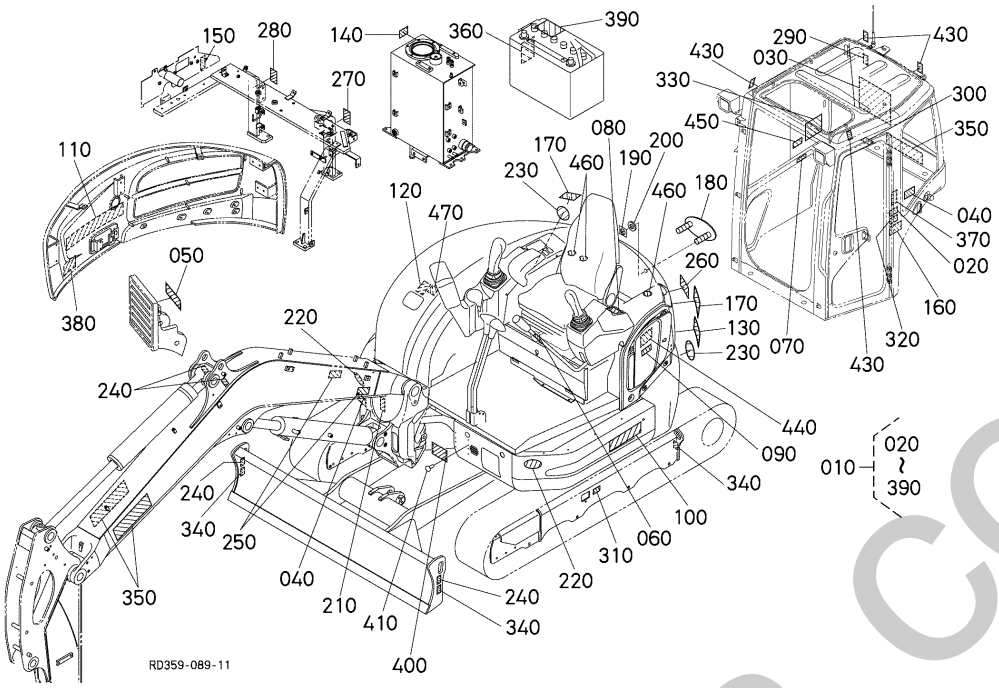

A:KX057-4

REF.No. POS.No. BILD-Nr.	PART No. REFERENCE BESELL-Nr.	PART NAME	DESIGNATION	BEZEICHNUNG	Q'TY/S.No. Q'TE/No.S. STUECK/S.Nr. A	I.C. I.C. I.C.	REMARKS REMARQUES BEMERKUNGEN
010	RD359-5720-5	KIT LABEL	ENS.ETIQUETTE	GRP.AUFKLEBER	1		
020	RB419-5793-0	LABEL	ETIQUETTE	AUFKLEBER	1		
030	RD358-5746-0	LABEL,OPERATION	ETIQUETTE	AUFKLEBER	1		
040	RA228-9338-0	LABEL	ETIQUETTE	AUFKLEBER	2		
050	RA228-5757-0	LABEL,SWING	ETIQUETTE	AUFKLEBER	1		
060	RC101-5753-0	LABEL,LEVER LOCK	ETIQUETTE	AUFKLEBER	1		
070	RC101-5743-0	LABEL	ETIQUETTE	AUFKLEBER	1		
080	68328-5741-0	LABEL	ETIQUETTE	AUFKLEBER	1		
090	RB238-5736-0	LABEL	ETIQUETTE	AUFKLEBER	1		
100	RD359-5712-0	MARK,MODEL LH	AUTOCOLLANT G.	MARKIERUNG LS	1		
110	RD359-5713-0	MARK,MODEL RH	AUTOCOLLANT D.	MARKIERUNG RS	1		
120	RD451-5787-2	LABEL	ETIQUETTE	AUFKLEBER	1		
130	RD359-5739-0	MARK,LWA	MARQUE,LWA	MARKIERUNG,LWA	1		
140	RC108-5747-0	LABEL	ETIQUETTE	AUFKLEBER	1		
150	RA028-5724-2	LABEL,CAUTION	ETIQUETTE	AUFKLEBER	1		
160	69198-5784-0	LABEL,MANUAL	ETIQUETTE	AUFKLEBER	1		
170	RD809-5725-0	LABEL,CAUTION	ETIQUETTE	AUFKLEBER	2		
180	3M740-8319-0	MARK,EMBLEM K	MARQUE EMBLEME	MARKIERUNG	1		
190	RA111-4369-0	NUT	ECROU	MUTTER	3		
200	55611-4421-0	PLATE,WASHER	RONDELLE	SCHEIBEPLATTE	3		
210	RD809-5716-0	LABEL	ETIQUETTE	AUFKLEBER	1		
220	RB419-5767-0	LABEL	ETIQUETTE	AUFKLEBER	2		
230	RD809-4838-0	LABEL	ETIQUETTE	AUFKLEBER	2		
240	RC108-5796-0	LABEL	ETIQUETTE	AUFKLEBER	4		
250	69198-5722-0	LABEL,CAUTION	ETIQUETTE	AUFKLEBER	2		
260	RD809-5745-0	LABEL,MUFFLER	ETIQUETTE	AUFKLEBER	1		
270	TA040-4958-0	LABEL,MUFFLER	ETIQUETTE	AUFKLEBER	1		
280	RC418-5737-2	LABEL,FAN WARNING	ETIQUETTE	AUFKLEBER	1		
290	RD809-5714-0	LABEL,EXIT	ETIQUETTE	AUFKLEBER	1		
300	RD809-5715-0	LABEL	ETIQUETTE	AUFKLEBER	1		

↔ Interchangeable; ≠ not Interchangeable; ← new for old; → old for new

ernhorn.co.uk

M00000 LABEL ETIQUETTE AUFKLEBER

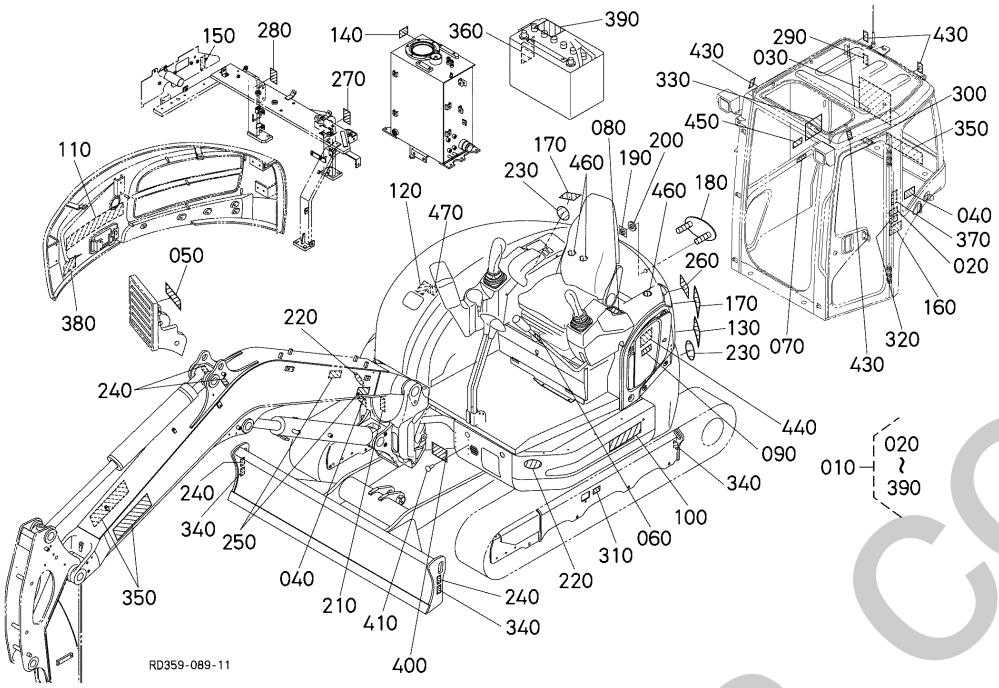

A:KX057-4

REF.No. POS.No. BILD-Nr.	PART No. REFERENCE BESELL-Nr.	PART NAME	DESIGNATION	BEZEICHNUNG	Q'TY/S.No. Q'TE/No.S. STUECK/S.Nr. A	I.C. I.C. I.C.	REMARKS REMARQUES BEMERKUNGEN
310	RD809-5795-0	LABEL,PLUG	ETIQUETTE	AUFKLEBER	2		
320	RD809-5743-0	LABEL,SEAT BELT	ETIQUETTE	AUFKLEBER	1		
330	RD359-5747-2	LABEL	ETIQUETTE	AUFKLEBER	1		
340	RD809-5733-0	LABEL	ETIQUETTE	AUFKLEBER	4		
350	RC461-5726-0	MARK,KUBOTA	MARQUE DE KUBOTA	MARKIERUNG KUBOTA	3		
360	TD179-3013-0	LABEL,RECYCLE	ETIQUETTE	AUFKLEBER	1		
370	RD809-5739-0	LABEL	ETIQUETTE	AUFKLEBER	1		
380	RC661-5774-3	MARK	MARQUE	MARKIERUNG	1		
390	T1060-3009-0	LABEL,BATTERY	ETIQUETTE	AUFKLEBER	1		
400	----	NAME PLATE	PLAQUE-MARQUE	NAMENSSCHILD	1		
410	RB451-5786-0	RIVET	RIVET	NIET	4		
420	----	BLANK	BLANC	LEERE SPALTE	-		
430	RB419-5796-0	LABEL	ETIQUETTE	AUFKLEBER	4		
440	RD359-5726-2	LABEL	ETIQUETTE	AUFKLEBER	1		FP
450	RD458-5743-0	LABEL	ETIQUETTE	AUFKLEBER	1		X1
450	RD458-5744-0	LABEL	ETIQUETTE	AUFKLEBER	1		X2
460	RD451-5753-0	LABEL	ETIQUETTE	AUFKLEBER	5		
470	RD359-5784-0	LABEL	ETIQUETTE	AUFKLEBER	1		

⟷ Interchangeable; ≠ not Interchangeable; ⟵ new for old; ⟶ old for new

sherborn.co.uk

N00000 ACCESSORIES ACCESSOIRES ZUBEHOER

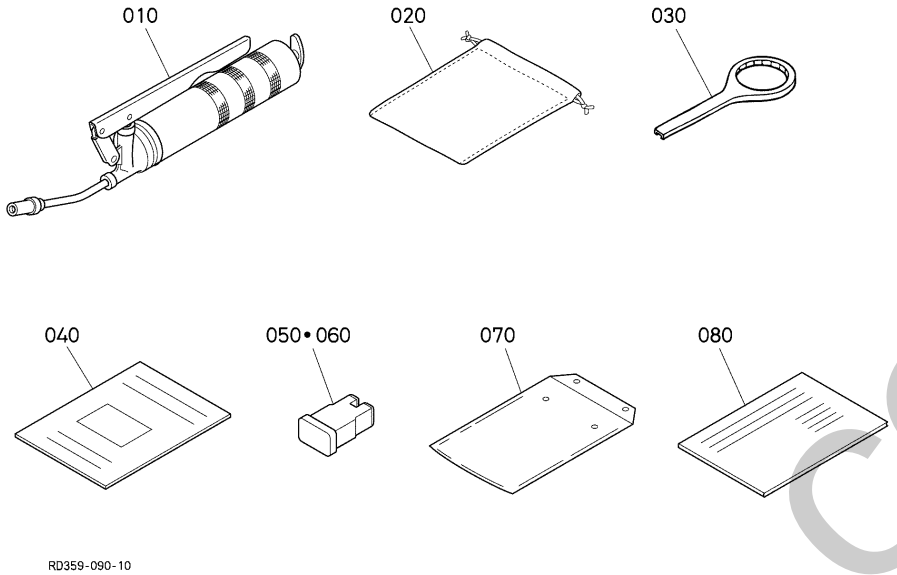

A:KX057-4

REF.No. POS.No. BILD-Nr.	PART No. REFERENCE BESELL-Nr.	PART NAME	DESIGNATION	BEZEICHNUNG	Q'TY/S.No. Q'TE/No.S. STUECK/S.Nr. A	I.C. I.C. I.C.	REMARKS REMARQUES BEMERKUNGEN
010	RB208-8111-0	SQUEEZER,GREASE	CINGLEUR DE GRAISSE	QUETSCHE,FEUERWAFFE	1		
020	RD138-8113-0	BAG,TOOLS	SAC A OUTILS	HAND WARKSZEUG	1		
030	15527-8661-0	WRENCH,FILTER	CLE POUR FILTRE	SCHLUESSEL, FILTER	1		
040	1G511-8981-7	STATEMENT,WARRANTY	DECLARATION,GARANTIE	GARANTIE ERKLAERUNG	1		
050	R1411-5398-0	FUSE	FUSIBLE	SICHERUNG	1		80A
060	T1150-3050-0	FUSE	FUSIBLE	SICHERUNG	1		60A
070	R2401-8131-0	BAG,INSTRUCTION MAN.	SAC A MANUEL D'INST.	HANDBETRIEBSANLEITU.	1		
080	RD359-8129-0	PARTS LIST	LISTE DE PIECES	TEILLISTE	1		

⟷ Interchangeable; ≠ not Interchangeable; ⟵ new for old; ⟶ old for new

silverhorn.co.uk

NUMERICAL INDEX
INDEX NUMERIQUE
NUMERISCHEN INDEX

PART No. REFERENCE BESELL-Nr.	PAGE PAGE SEITE	REF.No. POS.No. BILD-Nr.
E9151-3314-0	3	060
	77	110
HH1C0-3243-0	39	020
K7561-3312-0	39	040
K7711-8964-0	204	030
K7711-8965-0	204	040
PL503-6859-0	53	030
R1401-6315-0	123	070
R1401-6321-0	51	110
	51	130
R1401-6321-0	51	170
R1411-4288-0	33	050
R1411-5398-0	57	260
	207	050
R1411-6492-0	80	010
R1411-6493-0	80	020
R1411-6494-0	80	030
R1421-4317-0	179	060
R1511-7021-0	90	170
R2401-8131-0	207	070
RA021-6326-0	69	130
	69	150
	79	170
	79	250
	112	080
RA028-5724-2	205	150
RA111-4369-0	174	040
	175	110
	205	190
RA111-6247-0	158	120
RA111-6313-0	86	660
	86	690
	88	310
	88	340
	112	130
RA221-4253-0	168	100
RA221-6313-0	86	650
	86	680
	87	300
	88	330
RA221-6313-0	112	120
RA228-4477-0	180	130
RA228-5757-0	205	050
RA228-9338-0	205	040
RB101-6363-0	123	120
	123	160
	129	100
	130	090
RB208-8111-0	207	010
RB237-6575-0	118	050
RB237-6576-0	118	060
RB238-4144-2	167	030
RB238-5736-0	205	090
RB401-6386-0	133	180
RB411-6376-0	61	180
	61	220
	61	240
	74	220
	79	010
	79	030
RB411-6376-0	79	190
	79	210
	79	230
	81	040
	86	730
	87	140
	87	180
	107	100
	107	120
	107	140
RB411-6376-0	107	160
	108	070
	108	090
	108	110
	108	130
	108	150
	108	170
	115	070
	133	150
RB411-6403-0	61	110
RB411-9289-0	146	310
RB419-5371-0	53	050
RB419-5767-0	205	220
RB419-5793-0	205	020
RB419-5796-0	206	430
RB441-4334-0	167	040
RB441-4353-0	176	040
RB441-5122-0	44	100
RB441-6528-0	111	050
RB451-5786-0	206	410
RC101-2159-0	158	210
	159	310
RC101-3816-0	109	030
RC101-5342-0	197	120
RC101-5743-0	205	070
RC101-5753-0	205	060
RC101-6383-0	79	140
	88	470
RC101-6576-0	117	040
RC101-7036-0	102	100
RC101-7036-0	103	060
	104	060
	105	060
RC101-7053-0	97	150
RC101-7061-0	98	320
RC101-7263-0	70	200
RC108-5747-0	205	140
RC108-5796-0	205	240
RC301-5115-0	44	070
RC301-7224-4	70	180
RC301-7228-0	70	190
RC401-6319-0	121	020
RC401-6383-0	80	040
RC411-2183-2	157	100
RC411-4214-0	164	090
	164	096
	165	090
	165	096
RC411-4290-0	33	090
RC411-4305-0	129	090
RC411-4305-0	130	080
RC411-4354-4	163	050
	170	010
RC411-4355-0	163	060
	170	020
	175	050
RC411-4358-0	163	070
	170	030
RC411-4360-0	163	080
	170	040
RC411-4360-0	175	070
RC411-5307-0	54	060
RC411-5356-2	164	200
	166	280
RC411-5368-0	88	510
RC411-5398-0	57	240
RC411-6367-0	199	080
RC411-6388-0	119	120
RC411-6393-0	86	760
	87	120
RC411-6393-0	115	050
	119	070
RC411-6522-0	109	210
	110	150
RC411-6684-0	170	070
RC411-6688-0	153	190
	154	170
RC411-6689-0	153	190
	154	170
RC411-6690-0	151	210
RC411-6690-0	153	050
RC411-6691-0	151	210
	153	050
RC411-6755-0	152	070
RC411-7266-0	71	470
RC411-7321-0	70	130
RC411-7322-0	70	140
RC411-7327-0	70	170
RC411-7342-3	70	120
RC411-7351-0	71	410
RC411-7352-0	71	420
RC418-5345-0	54	130
RC418-5737-2	205	280
RC431-5415-0	58	390
RC441-5354-0	54	170
RC441-5416-0	57	220
RC441-5417-0	57	290
RC441-5423-0	58	320
RC441-5427-0	58	330
RC441-6325-0	119	110
RC441-6326-0	86	750
	87	110
	115	040
	119	060
RC441-6328-0	80	070
	142	210
RC441-6331-0	74	090
	74	120
	74	150
	74	180
RC441-6331-0	79	050
	81	060
	81	110
	81	160
	81	210
	82	500
	84	030
	84	080
	84	150
	84	200
RC441-6331-0	84	250
	84	280
	85	350
	85	400
	85	450
	85	500
	87	060
	87	200
	87	270
	133	050
RC441-6331-0	136	010
RC441-7229-0	70	220
	71	450
RC441-7333-0	70	030
RC441-7371-0	70	100
RC441-9325-0	59	050
RC441-9326-0	59	070
RC441-9327-0	59	060
RC461-2155-0	158	190
	158	290
RC461-4133-0	168	090
RC461-5164-0	45	330
RC461-5394-0	54	100
RC461-5396-2	54	090
RC461-5726-0	206	350
RC461-6174-0	107	080
	108	050
	112	020
	115	020
	119	020
RC461-6174-0	125	060
	126	070
RC461-6181-0	74	070
	106	160
RC461-6218-0	165	210
RC461-6222-0	164	170
	166	250
RC461-9321-0	59	010
RC501-7138-0	145	290
RC601-2193-0	160	160
RC601-2196-0	160	200
RC601-4454-0	172	010
RC601-4707-0	54	220
RC601-6643-0	169	070
RC601-6739-2	150	250
RC601-7136-0	145	280
RC631-7782-0	135	100
RC631-7786-0	135	140
RC631-7788-0	135	060
RC631-7904-0	57	150

silvermm.co.uk

NUMERICAL INDEX
INDEX NUMERIQUE
NUMERISCHEN INDEX

PART No. REFERENCE BESELL-Nr.	PAGE PAGE SEITE	REF.No. POS.No. BILD-Nr.
RC661-5774-3	206	380
RD101-6956-0	62	300
RD101-7136-0	144	140
RD101-7138-0	144	150
RD118-4818-0	184	020
RD118-6759-2	152	040
RD118-7020-0	92	090
RD118-7021-0	90	190
RD118-7029-0	92	030
RD118-7048-0	90	200
RD118-7049-0	90	210
RD118-7051-0	90	220
RD118-7052-0	90	230
RD118-7054-0	90	240
RD118-7136-0	145	080
RD118-7137-0	145	100
RD118-7138-0	145	110
RD118-7181-0	147	240
RD118-9489-0	106	070
RD138-5351-3	54	160
RD138-8113-0	207	020
RD201-2216-0	161	100
RD201-2217-0	161	110
RD201-2218-0	161	120
RD201-2222-0	161	040
RD201-2223-0	161	050
RD201-2226-0	161	060
RD201-2227-0	161	070
RD201-2228-0	161	080
RD201-2229-0	161	090
RD201-6921-0	62	290
RD201-7814-0	67	030
RD301-7159-0	144	100
	145	240
RD358-1911-0	169	010
RD358-3515-0	43	010
RD358-3814-0	170	050
RD358-4111-3	162	010
RD358-4123-0	163	140
RD358-4124-0	162	110
RD358-4144-0	162	210
RD358-4150-0	162	200
RD358-4157-0	163	120
RD358-4158-0	163	170
RD358-4160-0	163	090
RD358-4168-0	163	100
RD358-4413-0	171	050
RD358-4416-0	171	060
RD358-4448-0	171	150
RD358-4604-0	190	080
RD358-4647-0	190	060
RD358-4652-0	194	110
RD358-4656-0	187	060
RD358-4657-0	187	070
RD358-4661-0	187	150
RD358-4670-0	190	090
RD358-4675-0	194	210
RD358-4676-0	190	190
RD358-4677-0	190	210
RD358-4683-0	189	070
RD358-4684-0	189	080
RD358-4685-0	189	090
RD358-4693-2	201	300
RD358-4694-2	201	290
RD358-4714-0	171	080
RD358-4715-0	171	110
RD358-4834-0	182	140
RD358-4835-0	182	150
RD358-4836-0	182	160
RD358-4837-0	182	170
RD358-4863-0	195	030
RD358-4875-0	171	170
RD358-4892-0	195	110
RD358-4921-2	201	250
RD358-4923-0	201	270
RD358-4924-0	201	280
RD358-4925-0	201	050
RD358-4936-2	201	080
RD358-4937-0	201	090
RD358-4938-0	201	100
RD358-4943-0	200	110
RD358-4945-2	201	070
RD358-4948-0	201	030
RD358-4949-0	201	040
RD358-4953-2	200	040
RD358-4961-2	201	130
RD358-4963-0	201	010
RD358-4965-2	186	082
RD358-4966-2	201	200
RD358-4968-2	201	180
RD358-4969-2	201	110
	201	190
RD358-4991-2	201	210
RD358-4992-2	201	140
RD358-5111-0	48	010
RD358-5119-0	48	130
	49	290
RD358-5120-0	48	120
	49	280
RD358-5127-0	48	260
RD358-5127-0	50	410
RD358-5133-0	44	010
RD358-5134-0	44	020
RD358-5329-0	52	220
RD358-5746-0	205	030
RD358-6255-0	126	030
RD358-6256-0	126	040
RD358-6257-0	125	030
RD358-6258-0	125	040
RD358-6261-0	138	070
RD358-6262-0	138	080
RD358-6263-2	132	080
RD358-6264-2	132	090
RD358-6265-2	129	020
RD358-6266-2	129	030
RD358-6267-2	130	010
RD358-6268-2	130	020
RD358-6328-2	127	010
RD358-6334-0	127	050
RD358-6335-2	127	060
RD358-6344-2	128	040
RD358-6345-0	128	050
RD358-6414-0	136	070
RD358-6415-0	137	040
RD358-6441-0	129	120
RD358-6442-0	129	130
RD358-6443-0	130	110
RD358-6444-0	130	120
RD358-6446-0	129	010
RD358-6451-0	131	010
RD358-6452-0	131	020
RD358-6453-0	123	130
RD358-6455-0	123	140
RD358-6456-0	123	150
RD358-6466-0	139	220
RD358-6471-0	138	160
RD358-6472-0	138	170
RD358-6740-2	149	010
RD358-6748-0	132	050
RD358-7002-0	90	030
RD358-7002-0	93	010
RD358-7006-0	90	070
	97	010
RD358-7011-0	90	120
	103	010
RD358-7015-0	90	135
	105	010
RD358-7122-2	149	030
RD358-9231-0	140	010
RD358-9232-0	140	020
RD358-9297-2	140	240
RD358-9298-2	142	240
RD358-9836-0	194	080
RD358-9841-0	187	040
RD358-9842-0	187	050
RD358-9854-0	188	330
RD358-9856-0	190	170
RD358-9859-0	194	230
RD358-9860-0	190	200
RD358-9862-0	190	220
RD358-9864-0	189	010
RD358-9878-0	190	140
RD358-9884-0	198	110
RD359-3800-0	185	010
RD359-4117-0	162	130
RD359-4142-3	168	030
RD359-4145-0	168	040
RD359-4147-3	168	060
RD359-4148-0	168	070
RD359-4149-0	168	110
RD359-4191-0	168	010
RD359-4194-0	168	130
RD359-4195-0	168	160
RD359-4196-0	168	170
RD359-4197-0	168	150
RD359-4310-0	175	010
RD359-4312-0	180	030
RD359-4317-0	175	020
RD359-4811-0	184	010
RD359-5111-2	49	010
RD359-5118-0	49	020
RD359-5134-0	49	120
RD359-5135-2	51	180
RD359-5136-0	49	180
RD359-5137-0	49	185
RD359-5161-0	49	110
RD359-5163-2	49	200
RD359-5170-0	51	010
RD359-5171-0	51	060
RD359-5172-0	51	100
RD359-5173-0	51	120
RD359-5174-2	51	080
RD359-5175-4	51	140
RD359-5176-0	51	160
RD359-5177-0	51	030
RD359-5178-0	51	040
RD359-5179-0	51	050
RD359-5186-0	49	080
RD359-5189-0	51	200
RD359-5341-4	56	010
RD359-5342-4	56	010
RD359-5712-0	205	100
RD359-5713-0	205	110
RD359-5720-5	205	010
RD359-5726-2	206	440
RD359-5739-0	205	130
RD359-5747-2	206	330
RD359-5784-0	206	470
RD359-6118-0	81	010
	90	010
RD359-6251-0	126	010
RD359-6252-0	126	020
RD359-6253-0	125	010
RD359-6254-0	125	020
RD359-6660-2	153	060
RD359-7981-0	134	360
RD359-7982-0	134	370
RD359-8129-0	207	080
RD401-2179-0	160	080
RD401-2188-0	160	110
RD401-2189-0	160	070
RD401-2194-0	160	190
RD401-6375-0	82	480
	89	630
RD401-6377-0	82	350
	82	390
RD401-6395-0	69	090
RD411-1443-2	65	010
RD411-1714-0	72	110
RD411-1716-0	72	150
RD411-1717-0	72	120
RD411-1719-0	72	140
RD411-1720-0	72	170
RD411-1721-0	72	190
RD411-1722-0	72	200
RD411-1724-0	72	220
RD411-1726-0	73	240
RD411-1727-0	72	230
RD411-1728-0	72	230
RD411-1729-0	72	230

Silverhorn.co.uk

NUMERICAL INDEX
INDEX NUMERIQUE
NUMERISCHEN INDEX

PART No. REFERENCE BESELL-Nr.	PAGE PAGE SEITE	REF.No. POS.No. BILD-Nr.
RD411-1730-0	72	230
RD411-1736-0	72	060
RD411-1737-0	72	050
RD411-1738-0	72	040
RD411-1739-0	72	080
RD411-2133-2	158	020
RD411-2142-0	159	360
RD411-2170-3	160	010
RD411-2174-0	160	060
RD411-2176-3	160	020
RD411-2184-0	160	100
RD411-2220-0	161	020
RD411-2221-0	161	030
RD411-2236-0	158	060
RD411-2290-0	160	130
RD411-2292-0	160	150
RD411-2294-0	160	210
RD411-2295-0	160	140
RD411-4149-0	167	050
RD411-4245-0	38	140
RD411-4358-0	184	110
RD411-4816-0	184	060
RD411-5112-2	48	020
RD411-5113-0	48	030
RD411-5124-0	48	240
	50	400
RD411-5135-3	44	200
RD411-5347-0	172	040
RD411-5357-0	56	060
	136	110
RD411-5412-0	57	170
RD411-5414-0	57	120
RD411-6176-0	74	020
	88	410
	112	150
	125	080
	126	090
RD411-6179-0	77	180
	112	170
RD411-6191-0	88	590
RD411-6192-0	89	600
RD411-6195-0	81	300
RD411-6196-0	82	310
RD411-6214-0	77	090
RD411-6215-0	77	220
RD411-6229-0	77	230
RD411-6316-0	122	020
RD411-6317-2	61	030
RD411-6382-0	123	030
RD411-6383-0	85	480
RD411-6383-0	87	040
	89	670
RD411-6429-0	136	090
	137	070
RD411-6496-0	139	020
RD411-6647-2	150	100
RD411-6689-0	154	270
	155	280
RD411-6694-0	154	210
	154	260
RD411-6695-0	154	210
	154	260
RD411-6752-0	145	030
	145	050
RD411-6762-0	147	030
RD411-6923-2	62	200
RD411-6925-0	63	330
RD411-6935-0	63	460
RD411-7028-0	90	150
	99	110
RD411-7039-0	93	040
	94	040
	95	040
	96	040
	97	040
	99	050
	100	040
	101	040
	102	040
	103	040
RD411-7039-0	104	040
	105	040
RD411-7041-0	93	050
	94	050
	95	050
	96	050
	97	050
RD411-7043-0	93	020
	94	020
	95	020
RD411-7043-0	96	020
	97	020
	100	020
	101	020
	102	020
	103	020
	104	020
	105	020
RD411-7046-0	97	140
RD411-7048-0	97	200
RD411-7049-0	97	210
RD411-7052-0	97	230
RD411-7053-0	97	240
RD411-7054-0	97	250
RD411-7055-0	97	180
RD411-7056-0	97	260
RD411-7057-0	90	250
	98	310
RD411-7058-0	98	330
RD411-7124-0	145	260
RD411-7126-0	145	140
RD411-7137-0	145	090
RD411-7147-0	147	230
RD411-7159-0	145	180
RD411-7162-0	145	200
RD411-7178-0	147	220
RD411-7179-0	147	150
RD411-7332-3	70	040
RD411-7811-0	66	070
RD411-7815-0	66	130
RD411-7819-0	66	210
RD411-7826-0	66	250
RD411-7833-0	67	190
RD411-7844-0	67	200
RD411-9259-0	74	240
	82	600
RD431-1334-0	66	060
RD431-1347-0	66	170
RD431-5135-0	44	190
RD431-5139-0	44	210
RD431-5415-0	58	410
RD431-6943-0	62	150
RD431-6944-0	62	080
RD431-6980-2	62	210
RD431-7825-0	66	240
RD431-7833-0	67	070
RD431-7836-0	67	250
RD441-4137-0	165	110
RD441-4147-0	174	060
	175	130
RD441-4147-0	179	045
RD441-4152-0	162	090
RD441-4363-0	168	080
RD441-4388-0	179	050
RD441-6218-0	167	020
RD441-9230-0	140	150
	140	250
RD441-9234-0	142	140
	142	250
RD441-9235-0	142	160
RD441-9235-0	142	260
RD451-1117-0	65	050
RD451-1711-0	72	020
RD451-1712-0	72	030
RD451-1715-0	72	090
RD451-1731-0	72	100
RD451-1732-0	72	100
RD451-1733-0	72	100
RD451-1734-0	72	100
RD451-1735-0	72	100
RD451-1914-0	169	030
	169	050
RD451-1918-0	160	125
RD451-2112-0	157	070
RD451-2115-0	157	020
RD451-2117-3	157	040
RD451-2118-0	157	090
RD451-2130-2	158	010
RD451-2132-0	158	090
RD451-2134-0	158	040
RD451-2137-2	158	030
RD451-2140-0	159	340
RD451-2141-2	158	100
RD451-2143-0	159	370
RD451-2144-0	159	350
RD451-2145-0	159	340
RD451-2146-0	159	380
RD451-2150-0	158	140
RD451-2155-0	158	240
RD451-2157-0	158	150
RD451-2157-0	158	250
RD451-3815-2	170	060
RD451-3821-0	185	160
RD451-3831-0	109	070
RD451-3892-0	185	050
RD451-3893-0	185	060
RD451-3894-0	185	070
RD451-3895-0	185	080
RD451-3897-0	185	110
RD451-3898-0	185	120
RD451-3911-0	175	040
	176	100
	179	070
RD451-3912-0	176	130
	179	100
RD451-3914-2	179	090
RD451-3916-0	179	270
RD451-3917-0	175	060
RD451-3924-2	176	160
RD451-3930-2	176	170
RD451-3941-2	178	370
RD451-3951-0	177	025
RD451-3961-0	182	210
RD451-3962-0	182	220
RD451-3963-0	182	230
RD451-3965-0	181	042
RD451-3966-0	181	044
RD451-3985-3	176	240
RD451-3986-2	176	260
RD451-3988-0	180	050
RD451-3988-0	201	160
RD451-4119-0	162	160
RD451-4122-0	163	210
RD451-4124-2	162	100
RD451-4125-0	162	060
RD451-4127-0	164	020
	164	060
	165	020
	165	060
RD451-4129-0	162	180
RD451-4131-2	164	100
RD451-4132-2	164	040
	165	040
RD451-4134-0	164	180
	166	260
RD451-4137-0	183	140
RD451-4138-0	183	160
RD451-4139-0	183	170
RD451-4146-2	162	070
RD451-4148-0	164	140
RD451-4148-0	165	150
RD451-4153-0	162	230
RD451-4155-0	162	250
RD451-4161-0	183	010
RD451-4162-0	183	020
RD451-4163-0	183	030
RD451-4164-0	183	040
RD451-4165-0	183	050
RD451-4166-0	183	060
RD451-4171-0	163	230

Silverhom.co.uk

NUMERICAL INDEX
INDEX NUMERIQUE
NUMERISCHEN INDEX

PART No. REFERENCE BESELL-Nr.	PAGE PAGE SEITE	REF.No. POS.No. BILD-Nr.
RD451-4172-0	163	250
RD451-4177-0	183	120
RD451-4178-0	183	130
RD451-4181-0	183	070
RD451-4182-0	183	080
RD451-4185-2	164	160
	166	240
RD451-4187-0	183	090
RD451-4188-0	183	100
RD451-4189-0	183	110
RD451-4191-4	167	010
RD451-4195-0	164	030
	164	070
	165	030
	165	070
RD451-4197-0	183	150
RD451-4211-0	40	010
RD451-4212-0	40	030
RD451-4213-0	40	110
RD451-4214-0	40	130
RD451-4216-0	40	150
RD451-4217-0	40	190
RD451-4218-0	40	170
	40	180
RD451-4219-0	40	200
RD451-4220-0	37	010
RD451-4222-0	37	200
RD451-4223-0	37	170
RD451-4226-0	37	230
RD451-4227-0	37	150
RD451-4228-2	37	100
RD451-4229-2	37	120
RD451-4230-0	32	010
RD451-4232-3	32	070
RD451-4233-0	31	010
RD451-4234-0	31	030
RD451-4236-0	31	090
RD451-4238-0	181	090
RD451-4242-0	38	090
RD451-4243-0	38	010
RD451-4245-0	38	130
RD451-4246-0	38	050
RD451-4248-0	38	080
RD451-4249-0	32	090
RD451-4261-3	60	010
RD451-4263-0	60	040
RD451-4264-0	60	050
RD451-4265-0	31	050
RD451-4268-0	33	010
RD451-4269-0	33	020
RD451-4271-2	32	030
RD451-4272-0	32	050
RD451-4273-3	124	030
RD451-4277-0	124	050
RD451-4278-0	124	140
RD451-4281-0	40	050
RD451-4282-0	40	210
RD451-4293-0	37	230
RD451-4305-0	180	080
RD451-4316-0	180	110
RD451-4323-2	176	070
RD451-4325-2	177	010
RD451-4326-2	177	020
RD451-4328-2	177	170
RD451-4330-0	177	210
RD451-4331-0	177	080
RD451-4332-0	177	040
RD451-4333-2	177	150
RD451-4335-2	178	330
RD451-4338-2	177	240
RD451-4339-0	177	260
RD451-4340-0	179	150
RD451-4342-3	179	220
RD451-4343-0	179	130
RD451-4345-2	179	180
RD451-4346-2	179	250
RD451-4347-0	184	090
RD451-4348-2	179	200
RD451-4349-3	179	010
RD451-4351-3	177	280
RD451-4355-0	182	080
RD451-4356-0	178	290
RD451-4357-0	178	300
RD451-4358-0	178	310
RD451-4359-0	176	050
RD451-4361-0	182	010
RD451-4362-2	182	020
RD451-4363-0	182	030
RD451-4364-0	182	040
RD451-4365-0	182	050
RD451-4366-0	182	060
RD451-4367-0	182	130
RD451-4371-0	181	010
RD451-4372-0	181	020
RD451-4373-0	181	030
RD451-4374-0	181	040
RD451-4377-2	181	050
RD451-4381-0	181	060
RD451-4382-0	181	070
RD451-4383-0	181	080
RD451-4384-0	182	070
RD451-4387-0	182	100
RD451-4388-0	182	110
RD451-4391-0	179	040
RD451-4392-2	182	090
RD451-4394-3	177	090
RD451-4395-0	177	110
RD451-4396-0	177	190
RD451-4397-0	180	090
RD451-4411-2	171	010
RD451-4415-0	171	100
RD451-4421-0	114	080
RD451-4450-2	109	090
RD451-4452-2	109	010
RD451-4455-0	110	010
RD451-4456-2	110	040
RD451-4459-2	173	030
RD451-4464-0	200	210
RD451-4471-2	172	060
RD451-4472-0	172	070
RD451-4473-0	173	095
	180	100
	200	035
	200	105
RD451-4476-2	173	100
RD451-4586-0	199	010
RD451-4587-0	199	050
RD451-4588-0	199	060
RD451-4612-0	197	140
RD451-4613-0	197	150
RD451-4614-0	197	160
RD451-4615-0	197	170
RD451-4616-0	197	190
RD451-4617-0	197	200
RD451-4618-0	197	220
RD451-4619-0	198	050
RD451-4620-0	198	070
RD451-4622-0	198	120
RD451-4623-0	198	150
RD451-4624-0	198	160
RD451-4625-0	198	180
RD451-4626-0	198	200
RD451-4627-0	192	010
RD451-4628-0	192	020
RD451-4629-0	192	030
RD451-4630-0	192	060
RD451-4631-0	192	070
RD451-4632-0	192	090
RD451-4633-0	192	110
RD451-4634-0	192	130
RD451-4635-0	192	150
RD451-4636-0	192	200
RD451-4637-0	192	240
RD451-4638-0	192	260
RD451-4639-0	192	280
RD451-4640-0	189	130
RD451-4641-0	193	310
RD451-4642-0	193	340
RD451-4643-0	193	350
RD451-4644-0	190	240
RD451-4645-0	190	010
RD451-4646-0	190	040
RD451-4648-0	194	010
RD451-4649-0	194	030
RD451-4650-0	194	050
RD451-4651-0	194	090
RD451-4653-0	194	130
RD451-4654-0	194	150
RD451-4655-0	194	170
RD451-4658-0	187	090
RD451-4659-0	187	110
RD451-4660-0	187	130
RD451-4662-0	187	170
RD451-4663-0	187	190
RD451-4664-0	187	210
RD451-4665-0	187	230
RD451-4666-0	187	250
RD451-4667-0	187	290
RD451-4668-0	188	310
RD451-4669-0	188	340
RD451-4674-0	188	360
RD451-4678-0	193	360
RD451-4679-0	189	040
RD451-4680-0	193	370
RD451-4681-0	193	380
RD451-4682-0	190	300
RD451-4686-0	189	110
RD451-4690-0	198	010
RD451-4691-0	198	020
RD451-4692-0	190	050
RD451-4716-0	171	160
RD451-4741-2	199	020
RD451-4743-3	199	030
RD451-4745-0	180	040
RD451-4746-0	180	040
	199	100
RD451-4747-0	180	020
RD451-4751-0	204	160
RD451-4752-0	204	180
RD451-4753-0	204	200
RD451-4754-0	204	210
RD451-4756-2	165	200
RD451-4757-2	165	170
RD451-4758-3	173	010
RD451-4761-0	204	110
RD451-4765-0	204	010
RD451-4767-0	204	060
RD451-4768-0	204	020
RD451-4769-2	165	100
RD451-4778-0	165	130
RD451-4778-0	165	220
RD451-4785-0	165	180
RD451-4791-0	203	020
RD451-4798-0	203	100
RD451-4799-0	203	150
RD451-4812-0	184	040
RD451-4817-0	184	120
RD451-4821-0	184	070
RD451-4822-0	182	200
RD451-4838-0	182	180
RD451-4839-0	182	190
RD451-4841-0	184	030
RD451-4851-2	186	020
RD451-4852-2	186	030
	186	100
RD451-4853-2	186	050
	186	120
RD451-4854-2	186	060
	186	130
RD451-4855-2	186	090
RD451-4856-0	186	040
	186	110
RD451-4858-0	186	080
RD451-4859-0	186	070
	186	140
RD451-4861-0	195	010
RD451-4862-0	195	020
RD451-4864-0	195	040
RD451-4865-2	195	050
RD451-4866-2	195	060

Silverhom.co.uk

NUMERICAL INDEX
INDEX NUMERIQUE
NUMERISCHEN INDEX

PART No. REFERENCE BESELL-Nr.	PAGE PAGE SEITE	REF.No. POS.No. BILD-Nr.
RD451-4867-2	195	070
RD451-4868-0	195	080
RD451-4869-0	195	090
RD451-4871-0	171	140
RD451-4891-0	195	100
RD451-4932-0	200	042
RD451-4933-0	200	043
RD451-4934-0	200	044
RD451-4942-0	200	050
RD451-4951-2	200	010
RD451-4952-2	200	020
RD451-4956-0	173	060
RD451-4957-0	200	190
RD451-4958-2	200	170
RD451-4959-2	200	200
RD451-4971-0	200	070
RD451-4972-0	200	080
RD451-4973-0	200	090
RD451-4974-0	200	100
RD451-4975-0	200	140
RD451-4975-0	200	150
RD451-4982-2	200	160
RD451-5102-0	48	160
	50	320
RD451-5114-0	48	080
	49	040
RD451-5117-0	48	050
RD451-5118-0	48	060
RD451-5124-0	48	170
	48	210
RD451-5124-0	50	330
	50	370
RD451-5126-0	48	250
	50	420
RD451-5130-0	48	200
	50	360
RD451-5132-0	44	050
RD451-5135-0	44	170
RD451-5136-0	44	120
	47	010
RD451-5138-0	44	250
	45	300
RD451-5139-2	45	370
RD451-5191-0	47	020
RD451-5192-0	47	040
RD451-5193-0	47	050
RD451-5194-0	47	060
RD451-5195-0	47	080
RD451-5196-0	47	100
RD451-5314-0	54	030
RD451-5315-0	54	040
RD451-5316-0	54	050
RD451-5323-2	52	130
RD451-5324-2	52	150
RD451-5326-0	52	070
RD451-5327-2	52	060
RD451-5328-0	52	050
RD451-5351-2	199	110
RD451-5354-0	54	190
RD451-5356-0	40	090
RD451-5361-0	43	040
RD451-5362-4	43	120
RD451-5364-0	43	060
RD451-5365-0	43	080
RD451-5370-2	199	110
RD451-5371-0	199	120
RD451-5379-0	203	130
RD451-5383-0	54	190
RD451-5384-0	54	110
RD451-5385-0	54	120
RD451-5386-0	54	230
RD451-5388-0	54	200
RD451-5389-0	54	210
RD451-5410-0	57	010
RD451-5412-0	57	020
RD451-5413-0	57	030
RD451-5414-0	57	040
RD451-5416-0	57	050
RD451-5421-0	58	510
RD451-5422-0	58	500
RD451-5423-0	57	130
RD451-5424-0	57	160
RD451-5425-0	57	180
RD451-5426-0	57	190
RD451-5427-0	57	200
RD451-5429-0	58	470
RD451-5431-0	58	420
RD451-5432-0	58	430
RD451-5433-0	58	440
RD451-5434-0	58	450
RD451-5435-0	58	460
RD451-5437-0	58	480
RD451-5753-0	206	460
RD451-5766-0	174	020
	175	090
RD451-5767-0	176	020
RD451-5768-2	174	030
	175	100
RD451-5769-2	176	030
RD451-5787-2	205	120
RD451-6116-5	77	010
RD451-6127-2	106	020
RD451-6131-0	106	010
RD451-6140-2	112	010
	113	010
RD451-6142-0	115	010
	116	010
	119	010
	120	010
RD451-6152-0	74	270
RD451-6152-0	74	290
	75	310
	75	330
RD451-6162-0	82	530
RD451-6163-0	69	070
RD451-6164-0	65	060
	69	030
	69	050
	82	580
	88	560
RD451-6164-0	89	610
	133	080
	136	040
	137	010
	138	030
	140	170
RD451-6165-0	106	120
RD451-6176-0	81	140
	81	190
RD451-6179-0	88	490
RD451-6181-0	82	340
	82	380
RD451-6185-0	81	280
RD451-6186-0	82	320
RD451-6188-0	88	580
RD451-6189-0	69	110
	112	040
RD451-6192-0	87	160
RD451-6193-0	87	090
RD451-6195-0	106	180
RD451-6198-0	82	550
	133	010
	133	130
RD451-6199-0	79	160
RD451-6211-4	77	050
RD451-6212-0	77	080
RD451-6213-0	77	060
RD451-6214-0	164	080
	165	080
RD451-6215-0	164	088
RD451-6215-0	165	088
RD451-6216-0	164	094
	165	094
RD451-6217-0	164	084
	165	084
RD451-6218-0	79	280
RD451-6221-0	77	140
RD451-6222-0	77	150
RD451-6225-0	77	260
RD451-6226-0	181	100
RD451-6227-0	181	110
RD451-6230-3	74	010
	76	010
RD451-6232-3	76	060
RD451-6233-0	76	020
RD451-6234-0	76	070
RD451-6235-2	75	380
RD451-6236-0	76	120
RD451-6237-0	76	110
RD451-6238-0	74	210
RD451-6239-0	76	130
RD451-6241-0	76	030
RD451-6281-0	106	200
RD451-6293-0	139	250
RD451-6294-0	139	240
RD451-6311-0	121	010
RD451-6312-0	121	030
RD451-6313-0	121	060
RD451-6314-2	121	040
RD451-6315-0	122	010
RD451-6325-0	122	030
RD451-6331-3	127	020
RD451-6332-3	127	030
RD451-6333-4	127	040
RD451-6338-4	123	010
RD451-6341-3	128	010
RD451-6342-3	128	020
RD451-6343-3	128	030
RD451-6351-0	123	080
RD451-6352-0	123	020
RD451-6353-3	123	040
RD451-6354-0	123	060
RD451-6355-2	126	060
RD451-6358-2	123	090
RD451-6362-3	124	180
RD451-6373-0	129	070
	130	060
RD451-6374-0	129	080
	130	070
RD451-6386-0	133	170
RD451-6397-0	75	350
RD451-6407-0	124	120
RD451-6408-0	124	070
RD451-6409-0	124	080
RD451-6411-4	133	300
RD451-6413-4	136	060
RD451-6416-4	137	050
RD451-6428-2	136	100
	136	170
	136	190
RD451-6428-2	137	080
RD451-6468-0	137	110
RD451-6475-0	138	120
RD451-6499-0	139	110
RD451-6531-2	111	010
RD451-6536-2	111	030
RD451-6539-0	112	200
RD451-6551-0	114	020
RD451-6556-0	114	040
RD451-6557-0	114	050
RD451-6559-0	114	010
RD451-6571-2	118	030
RD451-6575-4	118	010
RD451-6580-3	117	010
RD451-6582-0	109	110
RD451-6637-0	150	070
RD451-6643-0	150	220
RD451-6647-0	150	140
RD451-6655-0	151	040
	151	150
RD451-6663-0	153	100
	154	060
RD451-6664-0	153	090
RD451-6665-0	153	110
	154	070
RD451-6666-0	147	280
	153	140
	154	090
	154	100
RD451-6674-0	154	140

Silverhorn.co.uk

NUMERICAL INDEX
INDEX NUMERIQUE
NUMERISCHEN INDEX

PART No. REFERENCE BESELL-Nr.	PAGE PAGE SEITE	REF.No. POS.No. BILD-Nr.
RD451-6677-0	154	080
RD451-6678-0	154	040
	154	160
RD451-6679-0	154	180
	154	220
RD451-6744-0	150	190
RD451-6745-0	150	200
RD451-6749-0	150	240
	151	070
RD451-6756-0	151	170
RD451-6765-0	153	150
RD451-6853-0	139	190
RD451-6857-0	139	170
RD451-6858-2	139	200
RD451-6898-0	134	320
RD451-6899-0	134	340
RD451-6924-0	63	320
RD451-6926-0	62	260
RD451-6928-0	63	360
RD451-6951-0	62	070
RD451-6951-0	64	610
RD451-6971-0	62	190
RD451-7001-0	90	020
	92	010
RD451-7003-0	90	040
	94	010
RD451-7005-0	90	060
	96	010
RD451-7020-0	90	180
RD451-7032-0	91	350
RD451-7035-0	92	050
RD451-7036-0	92	020
RD451-7037-0	94	100
	95	100
	96	100
RD451-7042-0	92	080
RD451-7045-0	97	120
RD451-7046-0	93	080
	94	080
	95	080
RD451-7046-0	96	080
	97	080
RD451-7047-0	97	160
RD451-7061-0	98	340
RD451-7188-0	148	230
RD451-7189-0	148	240
RD451-7221-0	70	300
RD451-7346-0	70	070
RD451-7353-0	71	430
RD451-7355-0	71	490
RD451-7356-0	71	500
RD451-7357-0	71	510
RD451-7373-0	70	110
RD451-7375-0	71	330
RD451-7378-0	70	060
	70	080
RD451-7440-0	156	010
RD451-7442-0	156	030
RD451-7515-0	156	040
RD451-7516-0	156	070

PART No. REFERENCE BESELL-Nr.	PAGE PAGE SEITE	REF.No. POS.No. BILD-Nr.
RD451-7521-0	138	050
RD451-7611-0	116	020
	120	020
RD451-7612-0	116	130
	120	130
RD451-7613-0	116	140
	120	140
RD451-7614-0	116	150
	120	150
RD451-7616-0	116	170
RD451-7616-0	120	170
RD451-7617-0	116	180
	120	180
RD451-7781-0	135	020
RD451-7782-0	135	050
RD451-7784-0	135	070
RD451-7785-0	135	080
RD451-7786-0	135	090
RD451-7787-0	135	110
RD451-7788-0	135	120
RD451-7789-0	135	130
RD451-7790-0	135	150
RD451-7791-0	135	160
RD451-7792-0	135	180
RD451-7794-0	135	200
RD451-7795-0	135	210
RD451-7932-0	133	220
RD451-7958-0	139	200
RD451-7961-3	133	030
RD451-7962-0	133	230
RD451-7963-0	133	250
RD451-7966-0	133	280
RD451-9251-0	140	190
RD451-9268-0	142	200
RD451-9269-0	142	050
RD451-9271-2	139	130
RD451-9272-0	142	070
RD451-9273-0	139	140
RD451-9315-0	59	080
RD451-9390-0	203	010
RD451-9640-0	143	010
RD451-9741-0	113	155
RD451-9742-2	113	170
RD451-9781-0	113	020
RD451-9782-0	113	030
RD451-9783-0	113	040
RD451-9784-0	113	050
RD451-9785-0	113	260
RD451-9786-0	113	060
RD451-9787-0	113	070
RD451-9788-0	113	080
RD451-9789-0	113	090
RD451-9790-0	113	100
RD451-9791-0	113	110
RD451-9792-0	113	120
RD451-9793-0	113	130
RD451-9794-0	113	140
RD451-9795-2	113	150
RD451-9796-2	113	160
RD451-9797-0	113	210

PART No. REFERENCE BESELL-Nr.	PAGE PAGE SEITE	REF.No. POS.No. BILD-Nr.
RD451-9798-0	113	250
RD451-9799-0	113	230
RD451-9801-0	189	020
	198	030
RD451-9802-0	198	040
RD451-9803-0	197	180
RD451-9804-0	194	250
	197	210
RD451-9805-0	192	250
	198	090
RD451-9806-0	194	190
	194	200
RD451-9808-0	198	140
RD451-9809-0	198	170
RD451-9810-0	198	190
RD451-9811-0	198	210
RD451-9812-0	192	040
RD451-9813-0	187	120
	187	140
	188	370
RD451-9813-0	192	050
RD451-9814-0	190	070
	192	080
	194	100
	194	120
	194	160
	194	180
RD451-9815-0	192	100
	192	120
	193	320
RD451-9816-0	192	140
RD451-9817-0	192	160
RD451-9818-0	192	170
RD451-9819-0	187	080
	192	180
RD451-9820-0	192	190
RD451-9821-0	192	210
RD451-9822-0	192	220
RD451-9823-0	192	230
RD451-9824-0	192	270
RD451-9825-0	189	140
RD451-9826-0	194	020
RD451-9827-0	193	330
RD451-9828-0	190	250
RD451-9829-0	190	260
RD451-9830-0	191	330
RD451-9831-0	190	280
RD451-9832-0	190	020
RD451-9833-0	190	030
RD451-9834-0	194	040
RD451-9835-0	194	070
RD451-9837-0	194	140
RD451-9839-0	187	020
RD451-9840-0	187	030
RD451-9843-0	187	100
RD451-9844-0	187	160
RD451-9845-0	187	180
RD451-9846-0	187	200
RD451-9847-0	187	220
RD451-9848-0	187	240

PART No. REFERENCE BESELL-Nr.	PAGE PAGE SEITE	REF.No. POS.No. BILD-Nr.
RD451-9849-0	187	260
RD451-9850-0	187	270
RD451-9851-0	187	280
RD451-9852-0	187	300
RD451-9853-0	188	320
RD451-9855-0	188	350
RD451-9857-0	190	180
RD451-9858-0	194	220
RD451-9861-0	194	240
RD451-9863-0	190	230
RD451-9865-0	197	175
RD451-9866-0	189	050
	189	060
RD451-9867-0	190	290
RD451-9868-0	191	310
RD451-9869-0	191	320
RD451-9870-0	190	270
RD451-9871-0	191	340
RD451-9873-0	189	100
RD451-9874-0	189	120
RD451-9875-0	193	390
RD451-9876-0	190	120
RD451-9877-0	190	130
RD451-9879-0	190	150
RD451-9880-0	190	160
RD451-9881-0	197	230
RD451-9882-0	189	030
RD451-9883-0	194	060
RD451-9884-0	198	060
RD451-9885-0	198	130
RD452-4221-0	37	020
RD452-4222-0	37	030
RD452-4223-0	37	070
RD452-4224-0	37	080
RD452-4226-0	37	060
RD452-4227-0	37	040
RD452-4228-0	37	050
RD452-4229-0	37	110
RD458-3813-0	185	140
RD458-3840-0	185	030
RD458-3881-0	185	040
RD458-3913-0	179	080
RD458-3923-0	176	120
RD458-3925-3	176	110
RD458-4118-4	163	010
RD458-4128-0	163	020
RD458-4321-3	176	010
RD458-4341-0	179	030
RD458-4478-0	173	080
RD458-4482-2	109	170
RD458-4483-0	109	150
	110	090
RD458-4486-2	110	110
RD458-4719-0	170	090
RD458-4831-0	196	050
RD458-4832-0	196	060
RD458-5313-0	54	020
RD458-5329-0	52	020
RD458-5743-0	206	450
RD458-5744-0	206	450

Silverthorn.co.uk

NUMERICAL INDEX
INDEX NUMERIQUE
NUMERISCHEN INDEX

PART No. REFERENCE BESELL-Nr.	PAGE PAGE SEITE	REF.No. POS.No. BILD-Nr.
RD458-6139-0	108	030
RD458-6171-0	109	190
RD458-6172-0	110	130
RD458-6173-0	109	190
RD458-6271-0	140	290
RD458-6272-0	141	300
RD458-6336-0	127	070
RD458-6346-0	128	060
RD458-6433-0	136	080
RD458-6532-0	111	070
RD458-6533-0	111	080
	111	140
RD458-6537-0	111	130
RD458-6670-0	154	050
RD458-6672-0	154	120
RD458-6673-0	154	130
RD458-6675-0	154	010
RD458-9263-0	142	090
RD458-9683-0	107	010
	108	010
RD459-3860-0	185	020
RD459-4240-2	38	040
RD459-4244-2	38	120
RD459-4247-0	38	060
RD459-4251-0	175	160
RD459-4311-0	180	010
RD459-4315-0	174	010
RD459-5311-0	54	010
RD459-5336-0	56	050
RD459-5341-4	56	010
RD459-5342-4	56	010
RD459-5391-0	52	100
RD459-5392-0	52	190
RD459-5393-0	52	200
RD459-5395-0	54	240
RD459-5397-0	52	195
RD511-7135-0	144	120
RD511-7136-0	144	170
RD511-7137-0	144	180
RD511-7138-0	144	190
RD511-7142-0	144	220
RD511-7174-0	147	120
RD511-7175-0	147	160
RD511-7176-0	147	170
RD518-7051-0	97	220
RD518-7157-0	145	120
RD531-7817-0	66	180
RD531-7818-0	66	190
RD531-7829-0	67	040
RD538-4245-0	38	020
RD548-7134-0	148	030
	148	050
RD551-1710-0	72	010
RD551-2111-2	157	010
RD551-2231-2	161	010
RD551-4113-2	162	020
RD551-4114-2	162	030
RD551-4121-4	164	010
	165	010
RD551-4126-0	162	120
RD551-6111-2	61	010
	62	010
RD551-6126-0	65	080
RD551-6129-0	65	040
	66	010
RD551-6155-0	61	080
RD551-6156-0	61	060
RD551-6170-0	69	010
	70	010
RD551-6196-2	81	030
RD551-6197-0	88	540
RD551-6321-3	122	040
RD551-6322-3	122	050
RD551-6323-0	122	060
RD551-6324-4	122	070
RD551-6326-3	122	080
RD551-6327-4	122	090
RD551-6329-2	122	100
RD551-6361-0	124	170
RD551-6371-3	129	050
RD551-6371-3	130	040
RD551-6372-0	129	060
	130	050
RD551-6376-0	138	090
RD551-6377-0	138	100
RD551-6378-0	138	140
RD551-6379-0	138	150
RD551-6391-0	122	130
RD551-6392-0	122	140
RD551-6393-0	122	150
RD551-6405-0	124	010
RD551-6412-5	134	310
RD551-6434-0	136	130
RD551-6435-0	136	140
RD551-6455-0	123	100
RD551-6461-0	132	100
RD551-6462-0	132	110
RD551-6474-0	138	110
RD551-6481-0	137	100
RD551-6489-0	122	110
RD551-6491-2	139	060
RD551-6492-0	139	050
RD551-6493-0	139	090
RD551-6494-0	139	080
RD551-6495-0	139	030
RD551-6496-0	139	010
RD551-6632-0	150	020
RD551-6633-0	150	030
RD551-6634-0	150	040
RD551-6635-0	150	050
RD551-6636-0	150	060
RD551-6638-0	150	080
RD551-6640-3	150	010
RD551-6644-0	150	130
RD551-6645-0	150	090
RD551-6646-0	150	170
RD551-6648-0	150	180
RD551-6649-0	150	180
RD551-6654-0	151	030
RD551-6656-0	151	140
RD551-6658-0	151	060
RD551-6663-0	153	070
RD551-6667-0	153	080
RD551-6698-0	151	050
RD551-6699-0	151	050
RD551-6750-3	144	010
RD551-6753-0	144	030
	144	050
RD551-6756-0	151	090
RD551-6760-2	145	010
RD551-6765-0	153	010
RD551-6780-3	147	010
RD551-6910-0	62	020
RD551-6911-0	62	250
RD551-6920-0	62	030
RD551-6922-0	62	280
RD551-6926-0	63	340
RD551-6927-0	63	350
RD551-6930-0	63	410
RD551-6931-0	63	370
RD551-6932-0	63	380
RD551-6933-0	63	390
RD551-6934-0	63	400
RD551-6936-0	63	530
RD551-6937-0	63	540
RD551-6940-0	63	470
RD551-6943-0	62	100
RD551-6945-0	62	110
RD551-6946-0	63	550
RD551-6947-0	63	560
RD551-6948-0	63	570
RD551-6950-2	62	040
RD551-6960-0	62	120
RD551-6970-0	62	180
RD551-6990-0	62	090
RD551-7004-0	90	050
	95	010
RD551-7007-2	90	080
	99	010
RD551-7008-0	90	090
RD551-7008-0	100	010
RD551-7009-0	90	100
	101	010
RD551-7010-0	90	110
	102	010
RD551-7012-0	90	130
	104	010
RD551-7013-0	90	140
RD551-7030-0	91	340
RD551-7031-0	91	330
RD551-7041-0	99	060
RD551-7043-0	99	020
RD551-7060-0	99	030
RD551-7062-0	102	140
RD551-7063-0	102	200
RD551-7123-0	144	060
RD551-7139-0	144	200
RD551-7144-0	148	190
RD551-7145-0	148	090
RD551-7146-0	148	100
RD551-7147-0	148	110
RD551-7148-0	148	120
RD551-7149-0	144	080
RD551-7153-0	145	060
RD551-7164-0	145	220
RD551-7165-3	145	020
RD551-7166-3	145	040
RD551-7168-3	144	020
RD551-7169-3	144	040
RD551-7173-0	147	060
RD551-7174-0	147	070
RD551-7175-0	147	270
RD551-7177-0	147	200
RD551-7178-0	147	210
RD551-7182-0	147	080
RD551-7183-3	147	020
RD551-7184-2	147	040
RD551-7185-0	148	130
RD551-7186-0	148	140
RD551-7187-0	148	220
RD551-7191-0	148	020
RD551-7192-0	148	040
RD551-7193-0	148	060
RD551-7194-0	148	150
RD551-7195-0	148	160
RD551-7196-0	148	070
RD551-7197-0	148	080
RD551-7198-0	148	170
RD551-7199-0	148	180
RD551-7230-0	70	240
RD551-7320-0	70	020
RD551-7510-0	148	010
RD551-7793-0	135	190
RD551-7800-0	66	020
RD551-7811-0	66	100
RD551-7812-0	66	110
RD551-7813-0	66	120
RD551-7814-0	66	140
RD551-7815-0	66	160
RD551-7816-0	66	220
RD551-7817-0	67	220
RD551-7818-0	67	230
RD551-7819-0	67	280
RD551-7820-0	67	060
RD551-7821-0	68	360
RD551-7822-0	68	370
RD551-7823-0	68	390
RD551-7825-0	66	230
RD551-7830-0	68	420
RD551-7840-0	67	130
RD551-7845-0	66	030
RD551-7850-0	66	290
RD551-7860-0	68	320
RD551-7951-2	133	120
	135	010
RD551-9241-0	140	100
RD551-9252-0	143	090
RD551-9261-0	142	030
RD551-9262-0	142	040
RD551-9265-0	142	110

Sverhom.co.uk

NUMERICAL INDEX
INDEX NUMERIQUE
NUMERISCHEN INDEX

PART No. REFERENCE BESELL-Nr.	PAGE PAGE SEITE	REF.No. POS.No. BILD-Nr.
RD558-4620-0	198	080
RD558-4621-0	198	100
RD558-5358-0	55	030
RD558-6273-0	142	010
RD558-6274-0	142	020
RD558-6426-0	137	060
RD558-6651-4	151	010
RD558-6751-0	152	010
RD558-7121-2	149	020
RD558-9233-0	140	030
RD558-9234-0	140	040
RD558-9243-0	140	110
RD558-9244-0	140	120
RD558-9266-0	142	120
RD558-9267-0	142	130
RD558-9296-0	140	220
RD559-9296-0	140	220
RD809-4132-0	196	130
RD809-4386-0	164	120
	165	120
RD809-4710-2	197	010
RD809-4712-0	197	130
RD809-4830-0	196	010
RD809-4834-0	196	120
RD809-4838-0	205	230
RD809-5125-0	44	040
RD809-5137-0	49	100
	49	130
RD809-5138-2	49	150
RD809-5147-0	49	160
RD809-5148-0	49	170
RD809-5150-0	44	270
	46	010
RD809-5153-0	45	350
RD809-5157-0	46	020
RD809-5176-2	51	020
RD809-5371-0	53	010
RD809-5377-0	53	060
RD809-5382-0	7	130
	7	150
RD809-5391-0	57	270
RD809-5714-0	205	290
RD809-5715-0	205	300
RD809-5716-0	205	210
RD809-5725-0	205	170
RD809-5733-0	206	340
RD809-5739-0	206	370
RD809-5743-0	206	320
RD809-5745-0	205	260
RD809-5795-0	206	310
RD809-6137-2	107	030
RD809-6152-0	112	100
RD809-6185-0	84	010
	84	060
	88	520
RD809-6238-0	76	050
RD809-6951-0	107	040
RD809-6952-0	107	050
RD809-6953-2	107	060
RD809-7016-0	93	110
RD809-7034-0	100	050
	101	050
	103	050
	104	050
	105	050
RD809-7035-0	100	060
	101	060
	103	130
	104	130
	105	130
RD809-7036-0	100	070
	101	070
	102	080
	103	090
	104	090
	105	090
RD809-7039-0	102	070
	103	080
	104	080
	105	080
RD809-7041-0	102	090
	103	070
	104	070
	105	070
RD809-7051-0	93	100
RD809-7052-0	102	160
RD809-7091-0	92	040
RD809-7092-0	91	360
	99	120
	102	130
RD809-7092-0	102	190
RD809-7124-0	144	210
RD809-7167-0	145	170
RD809-7168-0	145	190
RD809-7184-0	144	070
	145	070
RD809-7185-0	144	160
	145	300
RD809-7732-0	63	580
RD809-7741-0	63	600
RD809-7744-0	63	480
RD809-9787-0	116	160
	120	160
RD819-4141-0	171	130
RD819-4142-0	168	120
RD819-6181-0	140	080
RD819-7027-0	99	080
	102	120
RD819-7058-0	102	170
RD819-7062-0	102	050
RD819-7063-0	102	150
RG039-2110-0	59	090
RG908-8644-5	61	100
	80	060
RP321-5126-0	163	150
RP321-5411-0	57	110
RP401-7080-0	68	350
RP401-7164-0	147	100
RP401-7913-0	94	140
	95	140
RP401-7913-0	96	140
RP402-6192-0	61	200
	85	310
	133	200
RP402-7062-0	91	370
RP421-5381-0	54	250
RP421-5411-0	57	070
RP421-5412-0	57	080
RP421-5413-0	44	115
	45	380
RP421-5413-0	45	490
	57	090
RP421-5415-0	57	100
RP421-5416-0	57	140
RP421-5417-0	57	210
RP421-5421-0	57	300
RP421-5422-0	58	310
RP421-5425-0	57	060
RP421-6199-0	106	100
RP421-7612-0	116	030
RP421-7612-0	120	030
RP421-7613-0	116	040
	120	040
RP421-7614-0	116	050
	120	050
RP421-7615-0	116	060
	120	060
RP421-7616-0	116	070
	120	070
RP421-7617-0	116	080
RP421-7617-0	120	080
RP421-7618-0	116	110
	120	110
RP421-7619-0	116	120
	120	120
RP421-7624-0	116	190
	120	190
RP421-7626-0	116	100
	120	100
RP421-9204-0	57	280
RP421-9206-0	57	230
RP441-5413-0	58	400
RP441-6199-0	106	090
RP461-4525-0	176	060
RP461-7908-0	164	110
RP801-7084-0	67	050
RP801-7255-0	67	010
RP802-6193-0	86	780
RP802-6363-3	61	140
RP811-7056-0	97	300
RP811-7057-0	97	290
RP821-1713-0	72	070
RP821-6193-0	81	090
	84	110
	84	180
	84	230
	85	380
	85	430
	87	230
RP821-6197-0	115	130
RP821-6197-0	115	150
	119	140
	119	160
RP821-6198-0	119	040
	119	090
RP821-6745-0	149	025
	149	040
RP821-7156-0	145	130
RP831-6194-0	88	430
	115	090
RP831-6363-0	61	130
T0070-7927-0	204	080
T0070-7928-0	204	090
T0070-8732-0	203	030
T0270-7169-0	196	040
T0270-7232-0	203	120
T0270-8717-0	204	130
T1060-3009-0	206	390
T1060-3037-0	52	140
	52	160
T1060-3037-0	56	020
T1060-3043-0	58	340
T1060-3044-0	58	350
T1060-3045-0	58	360
T1060-3046-0	58	370
T1060-3047-0	58	380
T1060-3227-0	28	040
T1062-3228-2	43	140
T1065-3054-0	55	050
	203	180
T1065-8734-0	203	040
T1065-8735-0	203	040
T1065-8736-0	203	040
T1065-8737-0	203	040
T1065-8738-0	203	040
T1065-8744-0	203	050
T1065-8745-0	203	060
T1065-8746-0	203	070
T1150-3050-0	57	250
	207	060
T1275-7235-0	204	230
T1850-3901-0	28	010
TA040-4958-0	205	270
TA043-6404-0	24	090
TA043-6485-0	24	130
TC232-1673-0	33	060
TD179-3013-0	206	360
YW415-0050-0	149	045
YW415-0051-0	149	050
YW415-0062-0	149	110
YW415-0070-0	149	075
YW415-0071-0	149	080
YW415-0072-0	149	090
YW415-0073-0	149	100
YW415-9651-0	149	120
01023-50612	202	310
01023-50614	163	030
01023-50616	28	050
01025-50612	54	150
	201	240

Silverhorn.co.uk

NUMERICAL INDEX
INDEX NUMERIQUE
NUMERISCHEN INDEX

PART No. REFERENCE BESELL-Nr.	PAGE PAGE SEITE	REF.No. POS.No. BILD-Nr.
01025-50614	204	070
01025-50616	43	130
	44	220
01025-50620	52	210
	56	015
	162	260
01025-50655	80	100
01123-50812	40	080
	40	100
01123-50820	199	130
01123-50875	44	140
01123-51020	184	130
01123-51025	110	050
01123-51225	61	050
01123-60816	77	100
	177	030
	179	190
01123-60820	185	090
01125-50825	44	280
	124	110
01125-50825	124	130
	176	250
	203	080
01125-50835	203	090
	204	050
01125-50850	133	240
01125-51020	106	030
	108	040
01125-51030	118	020
01125-51050	110	100
01125-60816	51	070
	53	020
	79	270
	109	180
	110	120
	118	040
	133	110
	136	160
	139	120
	139	150
01125-60816	139	260
	142	080
	168	050
	175	030
	175	170
	177	250
	177	270
	178	360
	204	120
01125-60820	37	090
01125-60820	37	130
	38	110
	44	230
	45	450
	107	070
	111	020
	111	040
	114	030
	124	020
	124	060
01125-60820	124	100
	133	040
	170	100
	180	070
	196	140
	203	170
	204	100
01127-50825	23	040
01133-51016	77	130
	77	170
01133-51020	48	180
	50	340
	109	140
	163	220
	168	020
01133-51025	45	510
	48	220
	50	380
	76	140
	110	020
01133-51025	157	050
01133-51050	140	260
01133-51055	140	160
	140	270
	142	170
	142	270
01133-51220	52	170
	151	120
	151	200
	153	040
01133-51220	153	180
01133-51225	77	020
	138	060
	150	210
	164	082
	165	082
01133-51230	164	098
	165	098
01133-51240	150	120
	158	110
01133-51260	164	092
	165	092
01133-51630	154	030
	154	150
	154	190
	154	240
01133-51635	61	020
01133-51670	40	220
01135-51030	138	130
	173	020
01135-51030	173	040
	179	260
	184	080
01135-51035	140	130
	140	140
	174	080
	175	150
01135-51045	162	150
	165	190
	171	040
01135-51050	109	160
01135-51060	139	040
01135-51065	171	030
01135-51225	77	040
	199	090
01135-61020	31	060
	32	100
	43	050
	49	270
	51	090
01135-61020	51	150
	51	190
	52	030
	52	230
	55	040
	56	070
	79	290
	106	040
	107	020
	108	020
01135-61020	109	120
	122	120
	123	050
	133	270
	133	290
	136	120
	136	180
	136	200
	137	090
	140	050
01135-61020	142	060
	142	100
	157	030
	157	080
	162	080
	162	190
	163	130
	163	240
	163	260
	164	150
01135-61020	164	190
	164	210
	165	160
	166	230
	166	270
	166	290
	167	070
	168	140
	170	080
	173	070
01135-61020	177	070
	177	160
	177	180
	177	200
	177	230
	178	320
	178	340
	178	380
	179	140
	179	170
01135-61020	179	210
	184	100
	203	110
	203	160
01135-61025	32	040
	32	060
	38	030
	38	100
	60	020
	109	020
01135-61025	111	120
	111	180
	112	190
	112	210
	114	090
	115	170
	119	180
	121	050
	124	040
	133	260
01135-61025	139	100
	139	180
	139	210
	162	140
	162	220
	162	240
	163	040
	163	110
	164	130
	165	140
01135-61025	170	110
	171	020
	171	070
	171	090
	171	120
	173	050
	174	070
	175	140
	176	270
	177	035
01135-61025	185	150
01135-61030	162	170
01135-61230	77	290
	134	330
	134	350
	164	086
	165	086
01135-61235	40	020
	40	040
	40	120
01135-61235	40	140
	40	160
01138-51445	75	370
01138-51640	160	120
01138-51645	69	020
	75	390
01153-50812	6	070
01153-50875	38	160
01153-50885	38	150
01153-60830	110	070

silverhorn.co.uk

NUMERICAL INDEX
INDEX NUMERIQUE
NUMERISCHEN INDEX

PART No. REFERENCE BESELL-Nr.	PAGE PAGE SEITE	REF.No. POS.No. BILD-Nr.
01173-51230	152	020
01173-51270	160	220
01173-51280	156	050
01173-51295	156	080
01176-51655	169	040
01176-51660	169	020
01205-50614	179	020
	180	060
	180	120
01205-50616	32	080
01205-50616	49	210
01205-50620	49	140
	53	040
	53	070
01205-50625	204	150
01311-10614	27	030
01311-10616	63	520
01311-10630	109	200
	110	140
01311-10645	97	190
01311-10830	68	310
01311-11235	63	500
01350-10412	113	180
01370-11240	71	400
01517-61030	25	030
01518-50820	17	140
01754-50612	16	080
	17	190
01754-50618	17	160
01754-50620	204	240
01754-50625	204	170
	204	190
	204	220
01754-50655	34	040
01754-50812	77	250
01754-50814	13	120
	13	140
01754-50825	15	060
01754-50830	35	040
01754-50840	8	130
01754-50840	30	040
01754-50855	6	150
01754-50860	21	090
	35	050
01754-50890	29	080
01754-51020	81	020
01755-50610	7	140
	7	160
01755-50612	11	090
01755-50816	2	040
01755-50816	2	070
	4	030
01755-50820	29	030
01755-50825	36	030
01755-50830	23	060
01774-51035	25	020
01774-51045	11	120
	23	070
01774-51220	23	030
01774-51245	12	090

PART No. REFERENCE BESELL-Nr.	PAGE PAGE SEITE	REF.No. POS.No. BILD-Nr.
01775-51020	185	100
01775-51035	1	030
01820-50615	201	230
02014-50060	176	230
02054-50050	48	110
	49	070
02056-50060	56	090
02114-50080	38	210
	38	220
	52	090
02114-50080	52	120
	56	040
	109	080
	110	080
02174-50120	160	230
02552-50060	176	080
02572-50100	48	150
	50	310
02572-50120	156	060
	156	090
02751-50060	14	090
	17	200
	197	110
02751-50080	13	090
	13	130
	15	070
	185	170
02761-50040	21	130
02761-50060	49	090
02771-50100	25	040
02771-50120	17	030
03017-50608	16	050
03017-50614	8	090
03024-50510	7	070
03024-50512	111	060
03024-50516	172	050
03024-50520	22	050
03024-60412	43	150
03034-50412	54	070
03034-50510	118	090
03034-50612	201	150
	201	170
03034-50616	173	090
	200	030
	200	180
	200	220
03034-50620	172	080
	186	085
03054-50406	118	070
03650-50606	113	190
03651-50830	16	090
04011-50100	63	490
	109	050
04011-60160	40	230
	150	160
04012-50060	113	200
04012-50080	111	100
	111	160
04013-50120	185	130
04013-60040	43	160

PART No. REFERENCE BESELL-Nr.	PAGE PAGE SEITE	REF.No. POS.No. BILD-Nr.
04013-60050	18	020
04013-60060	43	020
	43	100
	163	180
	176	090
	176	200
04013-60080	6	050
	38	170
	38	180
	44	150
04013-60080	52	080
	111	220
	111	240
	114	060
	124	150
	172	020
	176	140
	177	120
	179	110
	179	230
04013-60100	48	140
	50	300
04013-60120	52	180
	152	030
	177	050
04015-60080	199	140
04015-60100	48	190
	48	230
	50	350
	50	390
04015-60100	109	130
	110	030
	110	060
	157	060
	184	140
04015-60120	77	030
	150	110
	151	110
	151	190
	153	030
04015-60120	153	170
04015-60160	152	060
	154	200
	154	250
04512-60050	48	100
	49	060
04512-60060	56	080
	176	220
04512-60080	6	060
	38	190
04512-60080	38	200
	52	110
	56	030
04512-60120	160	240
04512-60140	65	030
04512-60200	184	050
04611-00240	82	330
04611-00260	9	040
04611-00370	70	090
04611-00420	62	270

PART No. REFERENCE BESELL-Nr.	PAGE PAGE SEITE	REF.No. POS.No. BILD-Nr.
04612-00180	143	070
04612-00280	72	160
04612-00420	72	180
04612-00450	158	070
04612-00800	76	080
04613-50030	18	040
04613-50040	18	030
04613-50050	18	050
04717-00810	77	240
04717-01000	31	080
04717-01200	28	030
	41	100
04717-01610	77	210
04717-02650	77	280
04810-00180	140	210
	142	230
04810-00600	158	170
	158	270
04810-00900	76	040
04810-50800	145	250
04810-50850	62	140
04810-50900	144	110
04810-51500	77	070
04811-07530	61	040
04811-10180	143	030
04811-10200	143	060
04811-10240	93	070
	94	070
	95	070
	96	070
04811-10240	97	060
	99	070
	100	080
	101	080
	102	060
	102	220
	104	100
04811-10900	149	070
04811-50700	90	160
	99	090
04811-50700	100	100
	101	100
	103	120
	104	120
	105	120
04811-50750	93	130
	94	120
	95	120
	96	120
	97	130
04811-50750	99	100
	147	130
04811-50850	145	270
04811-50950	144	130
04811-51100	70	150
04811-51300	70	160
04811-51450	71	370
04814-05110	21	060
	41	120
04814-06310	27	020

silverhorn.co.uk

NUMERICAL INDEX
INDEX NUMERIQUE
NUMERISCHEN INDEX

PART No. REFERENCE BESELL-Nr.	PAGE PAGE SEITE	REF.No. POS.No. BILD-Nr.
04814-06310	42	200
04814-10070	17	070
	42	140
04814-50300	3	050
	3	070
	42	100
04816-00090	97	270
04816-00100	113	220
04816-00160	102	230
04816-00240	103	100
04816-00240	105	100
04816-06100	97	280
04816-06120	97	170
04816-50300	77	120
04816-50350	160	090
04816-50400	158	080
04817-00060	47	030
	135	170
04817-00070	47	090
	67	120
04817-00070	71	390
	92	100
	93	120
	94	110
	95	110
	96	110
	97	110
	99	130
	102	240
04817-00080	62	130
04817-00080	62	220
	68	340
04817-00100	62	160
	67	140
04817-00110	61	190
	61	210
	61	230
	61	250
	62	170
	62	240
04817-00110	63	420
	69	100
	69	120
	69	140
	69	160
	71	480
	74	030
	74	230
	77	190
	79	020
04817-00110	79	040
	79	090
	79	110
	79	130
	79	150
	79	180
	79	200
	79	220
	79	240
	79	260
04817-00110	81	050
	82	370
	82	410
	82	430
	82	450
	83	630
	83	650
	85	320
	85	340
	85	540
04817-00110	85	560
	85	580
	85	600
	86	620
	86	640
	86	670
	86	700
	86	720
	86	740
	86	770
04817-00110	86	790
	86	810
	87	130
	87	150
	87	190
	88	320
	88	350
	88	370
	88	390
	88	405
04817-00110	88	420
	88	440
	88	460
	88	480
	88	500
	89	720
	89	740
	92	060
	102	210
	106	060
04817-00110	106	130
	106	150
	107	090
	107	110
	107	130
	107	150
	107	170
	108	060
	108	080
	108	100
04817-00110	108	120
	108	140
	108	160
	108	180
	112	030
	112	050
	112	070
	112	090
	112	110
	112	140
04817-00110	112	160
	112	180
	113	240
	115	030
	115	060
	115	080
	115	100
	115	120
	115	140
	115	160
04817-00110	116	090
	119	030
	119	050
	119	080
	119	100
	119	130
	119	150
	119	170
	120	090
	125	070
04817-00110	125	090
	126	080
	126	100
	132	070
	133	160
	133	190
	133	210
04817-00120	68	300
	70	280
04817-00140	61	120
04817-00140	61	150
	61	170
	63	450
	66	280
	67	240
	67	290
	68	410
	70	210
	70	260
	74	080
04817-00140	75	360
	106	080
	106	110
	106	170
	135	030
	138	020
	142	190
	199	070
04817-00160	47	070
	62	230
04817-00160	143	040
04817-00180	2	060
	42	080
	61	070
	61	090
	65	070
	69	040
	69	060
	69	080
	70	230
04817-00180	70	250
	71	440
	71	460
	74	060
	74	110
	74	140
	74	170
	74	200
	74	250
	74	280
04817-00180	74	300
	75	320
	75	340
	79	070
	80	050
	80	090
	81	080
	81	100
	81	130
	81	150
04817-00180	81	180
	81	200
	81	230
	82	490
	82	520
	82	540
	82	560
	82	590
	83	610
	84	020
04817-00180	84	050
	84	070
	84	100
	84	120
	84	170
	84	190
	84	220
	84	240
	84	270
	84	300
04817-00180	85	370
	85	390
	85	420
	85	440
	85	470
	85	490
	85	520
	87	050
	87	080
	87	100
04817-00180	87	170
	87	220
	87	240
	87	260
	87	290
	88	530
	88	550
	88	570
	89	620
	89	640

silverhorn.co.uk

NUMERICAL INDEX
INDEX NUMERIQUE
NUMERISCHEN INDEX

PART No. REFERENCE BESELL-Nr.	PAGE PAGE SEITE	REF.No. POS.No. BILD-Nr.
04817-00180	89	660
	89	680
	89	700
	92	070
	93	140
	102	180
	106	190
	133	020
	133	070
	133	090
04817-00180	133	140
	135	040
	136	030
	136	050
	137	020
	138	040
	140	180
	140	230
	142	245
04817-00200	143	050
04817-00210	63	440
04817-00220	71	380
	94	130
	95	130
	96	130
	97	100
04817-00240	124	090
04817-00250	77	160
	78	310
04817-00290	67	210
04817-00290	81	290
05012-00410	71	340
05012-00512	14	050
05012-00609	14	060
05012-00612	9	130
	71	350
05012-00818	71	360
05012-01016	1	040
	1	130
05012-01020	60	030
05122-50645	176	190
05122-50830	111	200
05122-50870	111	090
	111	150
05411-00416	17	100
05411-00418	43	090
05411-00516	143	020
05411-00525	6	030
05411-00530	143	080
05411-00630	196	070
05411-01390	158	130
05511-50215	111	110
	111	170
05511-50320	109	060
05511-50425	150	150
05511-50655	159	390
05511-51612	43	030
05515-60800	176	150
	177	130
	179	120
05515-60800	179	240
05515-61200	177	060
05525-50800	114	070
	124	160
05525-60600	163	190
	176	210
05712-00720	11	070
06115-54047	74	100
	74	130
	74	160
06115-54047	74	190
	79	060
	81	070
	81	120
	81	170
	81	220
	82	510
	84	040
	84	090
	84	160
06115-54047	84	210
	84	260
	84	290
	85	360
	85	410
	85	460
	85	510
	87	070
	87	210
	87	280
06115-54047	133	060
	136	020
06311-85016	1	080
06311-85025	1	050
06312-10040	140	280
	142	280
06331-35016	77	200
06331-45010	31	070
06611-15010	148	210
	150	230
06611-15010	151	100
	151	180
	153	020
	153	160
	154	020
	154	110
	158	230
	159	330
	162	050
	169	100
06616-25010	144	260
	147	250
	148	200
	151	020
	153	120
	153	130
06616-35010	156	020
	162	040
07715-00401	4	050
08101-06203	71	320
08101-06206	11	050
	160	170
08511-00610	176	180
08511-01008	109	040
08511-01020	179	160
08511-01215	177	220
08511-01610	117	020
	196	020
08511-02020	109	100
08511-05040	149	060
08822-53114	72	210
08823-23727	72	130
09318-88125	31	100
09318-88130	44	030
09318-88150	49	190
09318-88155	7	020
09318-88180	7	030
	39	080
	39	110
09318-88185	199	040
09318-89080	37	180
	37	210
09661-40040	20	070
09661-40100	20	040
09661-60420	44	130
09664-40500	45	320
09664-41750	45	360
09664-42100	44	090
09664-80040	45	420
	45	470
09664-80190	40	060
09664-80260	44	240
	44	290
09664-80340	44	160
09664-80675	37	140
09664-82100	44	060
10211-4134-0	49	240
11151-4135-0	48	040
11420-1315-0	5	090
	41	020
11460-6311-0	26	100
11460-6312-0	26	230
11460-6327-0	26	110
11460-6350-0	26	060
12271-9302-0	43	070
12331-9523-0	16	060
13963-9201-0	26	260
14111-4241-0	15	080
14182-9203-0	24	260
14601-1333-0	5	070
14601-1336-0	5	080
14911-4275-0	37	160
	40	070
	44	080
	44	180
	44	260
	45	310
	45	430
	45	460
14971-4275-0	20	050
14971-4275-0	20	080
	44	110
	45	340
	45	390
	45	400
15021-1424-0	6	110
	6	140
15021-3366-0	1	120
	13	150
	13	170
15021-3366-0	15	050
	19	030
	20	030
	41	090
	41	170
	42	130
15108-4361-0	46	030
15108-4378-0	46	040
15108-7287-0	31	020
	31	040
15221-0349-0	1	070
15221-1443-0	6	040
15221-4317-0	46	050
15221-5628-0	17	110
15221-9153-0	14	040
15224-3311-0	3	040
15321-9626-0	1	060
	4	060
15331-9665-0	15	030
	42	120
15401-1172-0	37	220
	37	240
15401-9201-0	19	020
15449-7415-0	34	030
15451-9667-0	8	040
	42	030
15471-9579-0	20	020
15501-7247-0	33	040
15511-9666-0	26	240
15521-1423-0	6	100
15521-1423-0	6	130
15521-5427-0	13	180
15521-9233-0	13	160
15521-9602-0	1	090
	160	050
15521-9603-0	71	310
15527-8661-0	207	030
15531-7243-2	33	070
15601-9665-0	19	120
	19	130
15601-9665-0	42	160
15701-1172-2	37	190
15707-3375-0	2	030
15833-6357-0	26	250
15841-1462-0	19	110
15841-5385-0	22	030
15841-5386-0	22	040
15841-9151-0	17	130
15852-5285-0	14	070
15881-6415-0	24	280

silvermon.co.uk

NUMERICAL INDEX
INDEX NUMERIQUE
NUMERISCHEN INDEX

PART No. REFERENCE BESELL-Nr.	PAGE PAGE SEITE	REF.No. POS.No. BILD-Nr.
15881-6426-0	24	080
15881-6471-0	24	060
15881-6480-0	24	100
15881-6490-0	24	240
15881-9104-0	24	200
15881-9105-0	24	220
15881-9201-0	24	030
15881-9202-0	24	250
15881-9301-0	24	070
15881-9302-0	24	210
15881-9303-0	24	180
15881-9304-0	24	190
16241-0555-0	35	020
	39	010
16241-0567-0	7	100
16241-9602-0	29	050
16245-9154-0	14	020
16264-5214-0	14	080
	42	170
16265-9667-0	2	020
16265-9667-0	42	020
16282-4202-0	20	060
16285-9201-0	26	270
16286-3375-0	8	050
16427-6411-0	24	020
16429-9201-0	36	050
16483-7411-0	34	010
16652-6477-0	24	110
16652-6478-0	24	050
16683-9602-0	4	080
16809-3642-0	3	010
16851-9627-0	4	070
	8	070
17123-6303-0	26	130
17123-6307-0	26	040
17123-6308-0	26	020
17123-6314-0	26	170
17123-6326-0	26	120
17123-6332-0	26	210
17123-6338-0	26	160
17123-6350-0	26	050
17123-9331-0	26	190
17123-9332-0	26	200
17208-4203-0	20	035
17331-7334-2	7	050
17365-7425-2	34	020
17369-6423-0	24	230
17371-9580-0	13	030
19212-6310-0	26	090
19212-9713-0	26	220
1A021-1172-0	39	070
	39	100
1A021-5721-2	17	180
	42	180
1A021-9602-0	1	100
1A093-5136-0	15	040
1C010-0468-0	12	100
1C010-3692-2	8	030
1C010-4246-0	20	090
1C010-5577-0	17	150
1C010-5577-0	42	150
1C010-5675-0	17	010
1C010-9149-0	36	040
1C010-9202-0	18	090
1C010-9602-0	8	100
1C020-0414-0	8	110
	42	040
1C020-5381-0	7	090
	41	060
1C020-9581-0	21	020
1C020-9665-0	13	040
	42	090
1C020-9673-0	21	030
	41	080
1G031-5421-0	19	080
	19	100
1G065-4236-0	20	100
1G511-8981-7	207	040
1G513-3655-0	3	030
1G642-7305-0	30	020
1G730-5454-0	17	170
1G772-1555-0	11	020
1G772-1619-0	16	015
1G772-1620-0	13	080
1G772-1623-0	16	040
1G772-2516-0	12	030
1G772-3563-0	9	100
1G772-5176-0	16	020
1G772-5213-0	13	060
	42	190
1G772-5349-0	21	050
	41	110
1G772-5412-0	19	090
1G772-5415-0	19	070
1G772-5545-0	17	040
1G772-5602-0	17	060
1G772-5615-5	18	060
1G772-6001-2	27	010
1G772-6435-0	23	050
1G772-6550-0	21	110
1G772-6550-0	41	140
1G772-7301-0	29	060
1G772-7327-0	29	020
	41	160
1G772-9103-2	12	080
1G772-9701-0	34	070
1G773-1617-0	16	010
1G776-5641-3	18	070
1G777-1632-4	16	070
1G777-5175-0	16	030
1G777-5505-0	17	020
1G777-7428-0	34	050
1G790-5216-2	15	090
1G796-5354-0	21	045
1G796-5362-0	21	070
	41	130
1G801-0512-0	7	060
1G896-3361-0	1	110
1G911-0520-3	7	080
1G911-9102-2	7	120
1J700-0331-0	4	100
1J700-0332-0	4	100
1J700-0333-0	4	100
1J700-0433-0	8	120
	42	050
1J700-0446-0	12	050
	42	060
1J700-0456-0	1	020
	4	090
1J700-0463-0	12	070
1J700-0463-0	42	070
1J700-1182-0	35	030
	41	040
1J700-1235-0	36	020
	41	050
1J700-1311-0	5	040
1J700-1312-0	5	050
1J700-1324-0	5	060
1J700-1346-2	5	110
1J700-1348-0	5	100
1J700-1349-2	5	120
1J700-1354-0	5	020
1J700-1356-0	5	030
1J700-1402-0	6	090
1J700-1415-0	6	120
1J700-1426-0	6	010
1J700-1431-0	6	080
1J700-1435-0	6	020
1J700-1452-0	7	110
	41	070
1J700-1511-0	11	030
1J700-1627-0	11	080
1J700-1641-0	11	010
1J700-2131-0	9	030
1J700-2198-0	9	060
1J700-2201-2	9	050
1J700-2214-0	9	070
1J700-2231-0	9	080
1J700-2233-0	9	080
1J700-2297-0	9	080
1J700-2298-0	9	080
1J700-2301-0	9	090
1J700-2327-0	9	135
1J700-2328-0	9	120
1J700-2347-0	9	150
1J700-2353-0	9	160
1J700-2354-0	10	170
1J700-2375-0	10	180
1J700-2376-0	10	180
1J700-2377-0	10	180
1J700-2391-0	9	150
1J700-2392-0	9	150
1J700-2395-0	9	160
1J700-2396-0	9	160
1J700-2397-0	10	170
1J700-2398-0	10	170
1J700-3211-0	2	050
1J700-3332-0	13	020
1J700-3513-2	8	080
1J700-3548-0	8	065
1J700-3549-0	8	060
1J700-3641-0	3	020
1J700-3695-0	8	020
1J700-3701-0	39	030
1J700-3708-0	39	050
1J700-4250-0	21	010
1J700-5132-0	15	020
1J700-5343-0	21	080
1J700-5410-2	19	010
1J700-5648-0	18	080
1J700-6551-2	21	100
1J700-6556-0	21	120
1J700-7270-0	29	040
1J700-7282-0	29	070
	41	150
1J700-7303-0	30	010
1J700-7326-0	29	010
1J700-7343-0	30	030
	42	210
1J700-9101-0	34	060
1J700-9149-0	13	010
1J700-9501-0	9	140
1J701-0303-0	4	040
	5	010
1J701-0551-0	7	010
1J701-1177-0	35	010
1J701-2105-2	9	020
1J701-2109-2	9	020
1J701-2111-2	9	010
1J701-2112-2	9	010
1J701-2113-2	9	010
1J701-2190-2	9	010
1J701-2191-2	9	010
1J701-2192-2	9	010
1J701-3716-2	39	090
1J701-5115-0	13	070
1J701-5371-0	22	010
1J701-5372-0	22	020
1J701-5373-0	22	060
1J701-5374-0	22	070
1J701-6442-2	23	020
1J710-0102-0	1	010
1J710-1450-2	7	040
1J710-1651-0	11	060
1J710-2401-0	11	130
1J710-2410-3	9	110
1J710-2425-2	11	100
1J710-2427-0	11	140
1J710-2437-0	11	110
1J710-5510-5	17	050
1J710-8315-0	12	060
1J720-3715-0	39	060
1J720-5080-0	14	010
1J720-9569-0	20	010
1J730-0150-0	2	010
1J730-0174-0	4	010
1J730-0175-0	4	020
1J730-0422-2	8	010
1J730-0461-0	12	040
1J730-1231-0	36	010

sivetnom.co.uk

NUMERICAL INDEX
INDEX NUMERIQUE
NUMERISCHEN INDEX

PART No. REFERENCE BESELL-Nr.	PAGE PAGE SEITE	REF.No. POS.No. BILD-Nr.
1J730-1601-2	11	040
1J730-2501-0	12	010
1J730-5010-2	13	050
1J730-5101-0	15	010
1J730-5162-0	13	100
1J730-5300-0	21	040
1J730-5603-0	18	010
1J730-5715-0	17	090
1J730-6301-0	25	010
	26	010
1J730-6302-0	26	180
1J730-6304-0	26	070
1J730-6320-0	26	140
1J730-6382-0	12	020
1J730-6401-0	23	010
	24	010
1J730-6402-0	24	040
1J730-6406-0	24	120
1J730-6431-0	24	140
1J730-6757-0	24	270
1J730-7411-0	34	010
1J730-7428-2	34	050
1J730-9935-0	41	010
1J730-9936-0	42	010
1J731-9701-0	34	070
1J750-5748-4	13	110
1J750-5751-0	17	080
1K531-6460-2	24	170
30810-1887-0	196	030
31355-8229-0	201	220
32721-4335-0	111	190
32751-9630-0	139	230
33740-8266-0	77	270
33760-5696-0	204	140
34070-1603-0	32	020
34070-7162-0	196	100
34070-7163-0	196	080
34076-6625-0	70	270
35450-4106-0	49	220
36919-0459-0	121	070
36919-5334-0	196	110
37410-3912-0	74	260
38430-2554-0	160	180
3C081-7531-0	48	090
	49	050
3C581-5009-0	203	140
3F760-5388-0	196	090
3G704-1739-0	33	080
3G710-7590-0	55	020
3G710-7591-0	55	010
3G910-7424-0	173	110
3M740-8319-0	205	180
3N300-0470-0	45	410
	45	480
3N300-7933-0	118	080
3P300-5743-0	197	060
3P300-5744-0	197	050
3P300-5745-0	197	040
3P300-5746-2	197	070
3P300-5747-0	197	030
3P300-5748-0	197	100
3P300-5749-2	197	090
3P300-5750-0	197	080
3P300-5751-0	197	020
3P300-9517-0	54	180
	54	180
3P903-0460-0	45	440
50080-3411-0	43	110
51950-1639-0	65	020
52300-3412-0	111	210
52300-3412-0	111	230
	172	030
53660-5381-0	54	140
53696-1323-0	117	030
55311-4126-0	45	500
	58	490
	122	160
	125	050
	126	050
	129	040
55311-4126-0	129	110
	130	030
	130	100
	204	250
55611-4421-0	174	050
	175	120
	205	200
58700-1107-0	70	050
59700-2564-0	33	030
5H601-4194-0	28	020
67111-5187-0	146	330
	147	300
	151	230
67156-5217-0	175	080
67156-5515-0	177	100
68021-8137-0	91	320
68131-6174-0	80	080
	142	220
68171-1117-0	76	100
68191-1345-0	66	150
68191-6345-0	123	110
68221-1463-0	158	050
68241-5331-2	52	040
68241-6692-3	150	250
68271-2155-0	158	160
	158	260
68271-2156-0	158	180
	158	280
68271-6342-0	74	050
	140	200
68311-1335-0	76	090
68311-1338-0	66	090
	68	330
68311-4236-0	163	160
68311-6213-0	77	300
68311-6432-0	61	160
	138	010
	142	180
68311-7093-0	93	030
	94	030
68311-7093-0	95	030
	96	030
	97	030
	99	040
	100	030
	101	030
	102	030
	103	030
	104	030
	105	030
68311-7241-0	67	150
68328-5741-0	205	080
68351-6754-0	147	050
68371-2157-2	158	200
	158	300
68391-4236-0	167	060
68493-6748-0	144	230
	145	150
68493-6749-0	66	080
	144	240
68493-6749-0	145	160
68493-6765-0	147	180
68493-6767-0	147	190
68493-7032-0	93	090
	94	090
	95	090
	96	090
	97	090
68493-7145-0	63	310
68493-7154-0	67	180
68493-7191-0	67	090
68518-7112-0	67	020
68541-2161-0	158	220
	159	320
68541-6656-2	152	050
68551-6142-0	70	290
68591-6786-0	147	110
68651-1351-0	66	200
68651-1363-0	67	160
68651-7075-0	67	080
68651-7076-0	67	100
68651-7232-0	67	270
68651-7238-0	63	430
	63	510
68651-7245-0	63	590
	66	270
	67	285
	68	400
68671-1332-0	66	040
68671-1333-0	66	050
68671-1361-0	66	260
68671-6767-0	169	060
68671-7077-0	67	110
68671-7233-0	67	260
68671-7241-0	67	170
	68	380
68701-5112-0	49	250
68721-6739-0	132	010
68721-6743-0	132	020
	132	040
68721-6743-0	169	090
68721-6748-0	132	030
	169	080
68728-7615-0	79	080
	79	100
	79	120
	82	420
	82	440
	83	620
	83	640
68728-7615-0	85	330
	85	530
	85	550
	85	570
	85	590
	86	610
	86	630
	86	710
	86	800
	88	360
68728-7615-0	88	380
	88	400
	88	450
	89	710
	89	730
	106	140
	112	060
	115	110
	132	060
68741-6656-0	151	220
68741-6656-0	151	240
	153	200
68741-7181-0	147	090
68741-7184-0	147	140
68761-7136-0	147	260
68773-7136-0	144	250
	145	210
68773-7149-0	144	090
	145	230
68811-9420-0	91	310
68841-5315-0	133	100
	136	150
68861-7012-0	90	260
68861-7033-0	90	270
68861-7034-0	90	280
68861-7035-0	90	290
68861-7036-0	91	300
69198-5722-0	205	250
69198-5784-0	205	160
69251-4127-0	178	350
69251-6185-0	87	250
	89	650
	89	690
69251-7407-0	93	060
	94	060
	95	060
	96	060
	97	070
	99	140
	100	090

Silverhorn.co.uk

NUMERICAL INDEX
INDEX NUMERIQUE
NUMERISCHEN INDEX

PART No. REFERENCE BESELL-Nr.	PAGE PAGE SEITE	REF.No. POS.No. BILD-Nr.
69251-7407-0	101	090
	102	110
	103	110
	104	110
	105	110
69254-7845-0	82	360
	82	400
69254-7849-0	106	050
69284-6317-0	48	070
	49	030
69284-6317-0	49	260
69284-6664-0	151	080
	151	130
	151	160
69284-6666-0	151	080
	151	130
	151	160
6A671-7509-0	201	120
71585-1119-0	109	220
	110	160
71585-1119-0	204	260
90407-1121-0	173	120
90545-1134-0	146	320
	147	290
	150	260

silverhorn.co.uk

KALPIS No.		KBA1000004	
BLOCK No.	LINE / No.	A	B
01	01	1J730-20000 V2607-DI-E3-BH-5	1J730-10000 V2607-DI-E3-BH-3
BLOCK No.	LINE / No.	A	
02	01	RD359-00180 KX057EU GX1	
	02	RD359-01180 KX057EU X1	
	03	RD359-02180 KX057EU WX1	
	04	RD359-23180 KX057EU GX2FP	
	05	RD359-24180 KX057EU X2FP	
	06	RD359-25180 KX057EU WX2FP	
	07	RD359-40180 KX057EU KGX1	
	08	RD359-41180 KX057EU KX1	
	09	RD359-42180 KX057EU KWX1	
	10	RD359-63180 KX057EU KGX2FP	
	11	RD359-64180 KX057EU KX2FP	
	12	RD359-65180 KX057EU KWX2FP	

silverhorn.co.uk

KUBOTA

THE BASIC NECESSITIES GIANT

"Technology for the Needs of Tomorrow" is the ambition of everyone at Kubota. Through research and the development of new products for agriculture, industry, construction, and many other areas of modern life, we at Kubota hope to realize this goal.

GEANT DES NECESSITES FONDAMENTALES

"La Technologie pour les Besoins de Demain" est l'ambition de chacun CHEZ KUBOTA. A travers la recherche et le développement de nouveaux produits pour l'Agriculture, l'Industrie, la Construction et plusieurs autres domaines de la vie moderne, Nous KUBOTA, espérons atteindre ce but.

GIGANT DER FUNDAMENTALEN NOT WENDIGKEITEN

"Technologie für die Welt von Morgen"
Wir bei KUBOTA arbeiten ständig an diesem Ziel durch Forschung und Entwicklung neuer Produkte für den Agrarsektor, die Industrie, die Bauwirtschaft und viele andere Bereiche unserer modernen Zeit. Die Ziellinie verschiebt sich ständig, aber wir kommen ihr näher.

PRINTED in JAPAN
IMPRIME Au JAPON
DRUCK JAPAN

silvermorn.co.uk