KUBOTA EXCAVATOR
PELLETEUSE KUBOTA
KUBOTA BAGGER
ESCAVATORE KUBOTA
EXCAVADORA KUBOTA

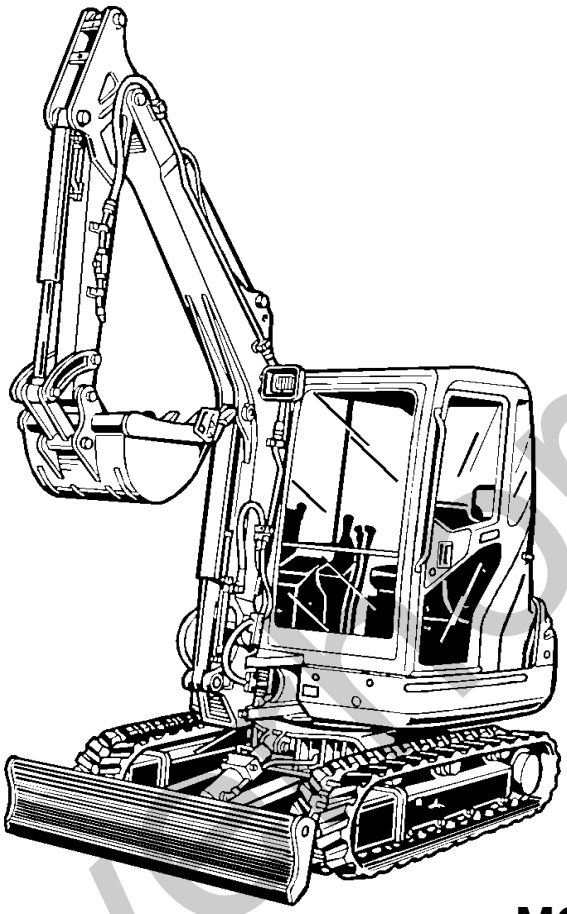

ILLUSTRATED PARTS LIST
LISTE DES PIECES
STÜCKLISTE
ELENCO DELLE PARTI
LISTA DE PIEZAS

MODEL
MODELE
MODELL
MODELLO
MODELO

KX71-3

Serial No.

55001-55701
75000~

Kubota

Code No.: **RG448-8139-0**

silverburn.co.uk

NOTICE This Partlist is for the following purposes.

1. When ordering parts, check with this Parts List to confirm the part No. and the name of parts.
2. When making repairs refer to the illustrations in this Parts List.

- This Parts List is subject to change without notice -

NOTE Utilistion de ce livre

1. A la commande d´une pièce, chercher la référence et le nom de la pièce.
2. Pour les réparations, employez les illustrations.

- La Liste des pièces peut-être modifiée sans préavis -

ACHTUNG Die vorliegende Stückliste ist wie folgt zu verwenden

1. Bei Bestellung der Teile anhand dieser Liste, die Kennzahl und die Bezeichnung der Teile feststellen.
2. Bei Reparatur auf die Figur in der Stückliste Bezug nehmen.

- Änderungen dieser Bestandteilliste vorbehalten -

AVVISO Utilizzo del presente Elenco delle parti

1. Per ordinare una parte, controllare nell'Elenco delle Parti il n. della parte e la sua denominazione.
2. Per le riparazioni fare riferimento alle illustrazioni contenute nel presente Elenco delle parti.

Il presente Elenco delle parti è soggetto a modifiche senza preavviso

NOTA Esta lista de piezas tiene el objetivo siguiente.

1. Cuando solicite piezas, consulte esta Lista de piezas para confirmar su número de referencia y nombre.
2. Al efectuar reparaciones, consulte las ilustraciones de esta Lista de piezas.

-Esta lista de piezas está sujeta a cambios sin previo aviso -

silverhorn.co.uk

TABLE OF MODELS
TABLEAU DES MODELES
MODELLÜBERSICHT
TABLE OF MODELS
TABELLA DEI MODELLI

				CRAWLER CHENILLE LAUFKETTEN CINGOLO ORUGA		CANOPY AUVENT HAUBE TETTUCCIO CAPOT	CABIN CABINE KABINE CABINA CABINA	ARM BRAS ARM AVAMBRACCIO BRAZO			BUCKET GODET SCHAUFEL BENNA CAZO	BLADE LAME ERDSCHIEBER LAMA HOJA	ANTI-THEFT-SYSTEM		ENGINE MOTEUR MOTOR MOTORE MOTOR
MODEL MODELE MODELL MODELLO MODELO	CODE No. No. CODE CODE Nr. N. CODICE N° CÓDIGO	DESTINATION DESTINATION BESTIMMUNGSORT DESTINAZIONE DESTINO	IRON FER EISEN FERRO HIERRO	RUBBER CATOUTCH. GUMMI GOMMA CAUCHO	4-POST		1150 mm	1350 mm	TELESKOPIC TELESKOPIQUE TELESKOP TELESCOPICO	480	1500 mm	YES	NO		
KX 71-3 H	RGN01-11100	KBM	o		o		o				o		o	1G090-10000	V1505-E2-BH-10-EU
KX 71-3 H B	RGN01-11110	KBM	o		o		o			o	o		o		
KX 71-3 H L	RGN01-11200	KBM	o		o			o			o		o		
KX 71-3 H L B	RGN01-11210	KBM	o		o			o		o	o		o		
KX 71-3 H G	RGN01-13100	KBM		o	o		o				o		o		
KX 71-3 H G B	RGN01-13110	KBM		o	o		o			o	o		o		
KX 71-3 H G L	RGN01-13200	KBM		o	o			o			o		o		
KX 71-3 H G L B	RGN01-13210	KBM		o	o			o		o	o		o		
KX 71-3 H AT	RGN01-15100	KBM	o		o		o				o	o			
KX 71-3 H AT B	RGN01-15110	KBM	o		o		o			o	o	o			
KX 71-3 H L AT	RGN01-15200	KBM	o		o			o			o	o			
KX 71-3 H L AT B	RGN01-15210	KBM	o		o			o		o	o	o			
KX 71-3 H G AT	RGN01-17100	KBM		o	o		o				o	o			
KX 71-3 H G AT B	RGN01-17110	KBM		o	o		o			o	o	o			
KX 71-3 H G L AT	RGN01-17200	KBM		o	o			o			o	o			
KX 71-3 H G L AT B	RGN01-17210	KBM		o	o			o		o	o	o			
KX 71-3	RGN01-21100	KBM	o			o	o				o		o		
KX 71-3 B	RGN01-21110	KBM	o			o	o			o	o		o		
KX 71-3 L	RGN01-21200	KBM	o			o		o			o		o		
KX 71-3 L B	RGN01-21210	KBM	o			o		o		o	o		o		
KX 71-3 G	RGN01-23100	KBM		o		o	o				o		o		
KX 71-3 G B	RGN01-23110	KBM		o		o	o			o	o		o		
KX 71-3 G L	RGN01-23200	KBM		o		o		o			o		o		
KX 71-3 G L B	RGN01-23210	KBM		o		o		o		o	o		o		
KX 71-3 AT	RGN01-25100	KBM	o			o	o				o	o			
KX 71-3 AT B	RGN01-25110	KBM	o			o	o			o	o	o			
KX 71-3 L AT	RGN01-25200	KBM	o			o		o			o	o			
KX 71-3 L AT B	RGN01-25210	KBM	o			o		o		o	o	o			
KX 71-3 G AT	RGN01-27100	KBM		o		o	o				o	o			
KX 71-3 G AT B	RGN01-27110	KBM		o		o	o			o	o	o			
KX 71-3 G L AT	RGN01-2720	KBM		o		o		o			o	o			
KX 71-3 G L AT B	RGN01-27210	KBM		o		o		o		o	o	o			

silverhorn.co.uk

INSTRUCTIONS

PARTS LIST PAGE

(1) (10) (2)

S023 WATER PUMP
POMPE A EAU
WASSERPUMPE

[KDG] B16-R KX...-3

Ref.No.	PART No.	PART NAME	DESTIGNATION	BEZEICHNUNG	Q'TY/ S.No.	I.C.	REMARKS
010	15900-7303-0	ASSY PUMP, WATER	POMPE A EAU COMPLETE	GRUPPE, WASSERPUMPE	1 / ~ 15000		[Exemple-1] [Example-1] [Beispiel-1]
010	15900-7303-2	ASSY PUMP, WATER	POMPE A EAU COMPLETE	GRUPPE, WASSERPUMPE	1 / 15001~	←	
020	15900-7352-0	FLANGE	BRIDE	FLANSCH	1 / ~ 15000		[Exemple-2] [Example-2] [Beispiel-2]
020	15900-7352-2	FLANGE	BRIDE	FLANSCH	1 / 15001 ~	≠	
030	15900-7335-0	BEARING	ROULEMENT A BILLES	KUGELLAGER	1 / ~ 15000		[Exemple-3] [Example-3] [Beispiel-3]
030	15830-7335-0	BEARING	ROULEMENT A BILLES	KUGELLAGER	1 / 15001 ~	↔	

(5) (6) (8) (9) (11)

DRAWING PAGE

(1) (10) (2)

S023 WATER PUMP
POMPE A EAU
WASSERPUMPE

[KDG] B16-L KX...-3

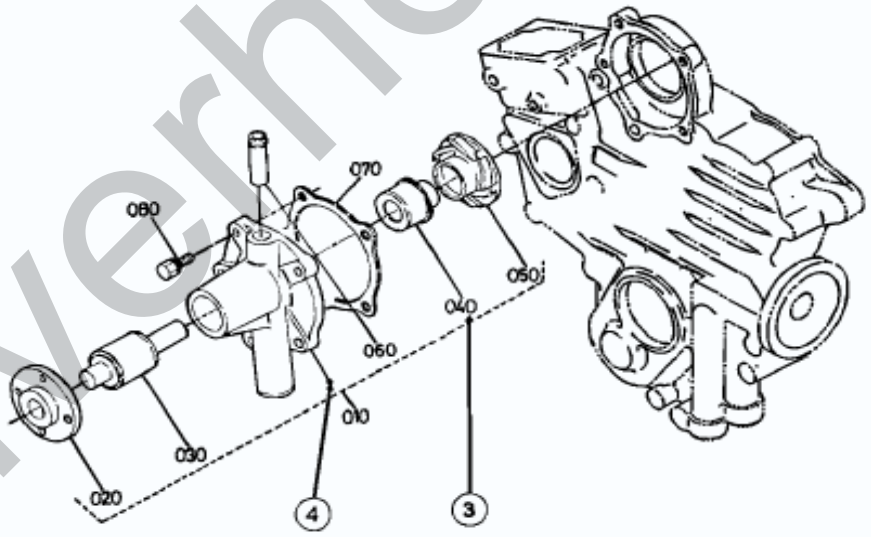

silverhorn.co.uk

① Fig.No. ..... Represents No. corresponding to each group name.

② L.No. ..... Substitute for conventional page numbering. Left-hand pages of the parts list
(location No.)
are numbered in XXX-R and the right-hand in XXX-L.
The location No. are also used in numerical index at the end of the parts list.

③ Components..... The componets of an assembly are identified by a bracket of dotted lines.

④ Point ..... Indicates that the parts is not sold independently. The assembly (Ref.No. 010) containing the part needs to be ordered.

⑤ REF. No. ..... Reference numbers are assigned to parts in the illustration. The code number of a part in the illustration can be identified by referring to the same reference number in the part list.

⑥ Model name ..... The name of the basic model is indicated in this column. Other applicable models are indicated on the "REMARKS" column.

⑦ S.No. ..... Indicates a group of serial numbers to whitch a design change is applied.
(serial No.)

⑧ I.C. .....Indicates the interchangeability of parts due to design change.
(interchangeability)

Example - 1 ..... ← indicates that a new part can replace an old part, but vice versa.
15800-7303-0 is applicable to the first serial number to S.No. 15000.
15800-7303-2 is applicable to the first serial number and above.

Example - 2 ..... ≠ indicates that the new and old parts ars not interchangeable.
15800-7352-0 is applicable to the first serial number to S.No. 15000.
15800-7352-2 is applicable to S.No. 15001 an above.

Example - 3 ..... ↔ indicates that the new and old parts are interchangeable.
Both 15800-7355-0 and 15830-7355-0 are applicable to the first serial number and above.

⑨ REMARKS ..... In this column, enter other applicable model names, dimensions and other special items.

⑩ Specifications ... The types and destinations of sister models are indicted. These indications
(for sister models)
are given to tell their relevant pages in this book.

⑪ SET ..... Parts marked with "SET" in the remarks column are sold in sets.

silvernorn.co.uk

INSTRUCTION

PAGE DE LISTE DES PIÈCES

1 — 10 — 2

S023 WATER PUMP / POMPE A EAU / WASSERPUMPE

[KDG] — B16-R — KX...-3

Ref.No.	PART No.	PART NAME	DESTIGNATION	BEZEICHNUNG	Q'TY/ S.No	I.C.	REMARKS
010	15600-7303-0	ASSY PUMP, WATER	POMPE A EAU COMPLETE	GRUPPE, WASSERPUMPE	1 / ~ 15000		[Example - 1] [Example - 1] [Beispiel - 1]
010	15600-7303-2	ASSY PUMP, WATER	POMPE A EAU COMPLETE	GRUPPE, WASSERPUMPE	1 / 15001~	←	
020	15600-7352-0	FLANGE	BRIDE	FLANSCH	1 / ~ 15000		[Example - 2] [Example - 2] [Beispiel - 2]
020	15600-7352-2	FLANGE	BRIDE	FLANSCH	1 / 15001 ~	≠	
030	15600-7335-0	BEARING	ROULEMENT A BILLES	KUGELLAGER	1 / ~ 15000		[Example - 3] [Example - 3] [Beispiel - 3]
030	15600-7335-0	BEARING	ROULEMENT A BILLES	KUGELLAGER	1 / 15001 ~	↔	

5 — 6 — 8 — 9 — 11

PAGE DE ILLUSTRATION

1 — 10 — 2

S023 WATER PUMP / POMPE A EAU / WASSERPUMPE

[KDG] — B16-L — KX...-3

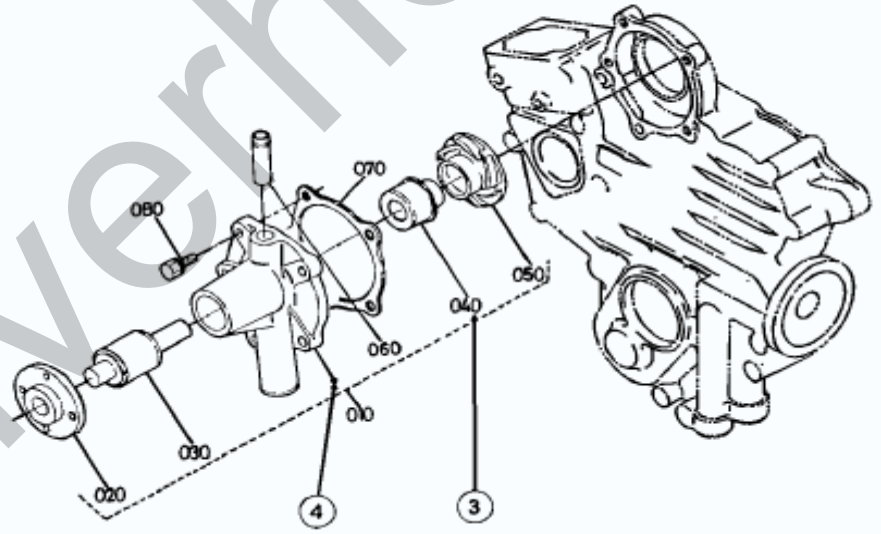

silverhorn.co.uk

(1) No.de Fig. ..... Représente le No. chaquw nom de groupe.

(2) No.d´emplacement.. Représente le substitut du numérotage de page ordinaire. Les pages du côté gauche de la liste des pièces détachées sont numérotées en XXX-L. Celles du côté droit sont numérotées en XXX-R. Les No. d´emplacement sont également utilisés dans l´index numérique à la fin de la liste des pièces détachées.

(3) Composantes .... Les composantes d´un ensemble sont indentifiées par des parenthéses en pointillé.

(4) Point ..... indique que la pièce n´est pas à vendre toute seule. Elle doit être commandée avec l´ensemble (REF.No. 010) qui la contient.

(5) REF. No. ..... Des numéros de référence sont donnés aux pièces représentées dans l´illustration.

(6) Nom de type ....Le nom du type de base est indiqué dans cette colonne. Les autres modèles sont indiqués dans la colonne des "REMARKS" .

(7) S.No. ..... (No. de série) Indique un groupe de numéros de série qui a subit des modifications de modele

(8) I.C. .....Indique la permutabilité des pièces due à un changement dans le modèle. (permutabilité)

Exemple - 1 .....← indiqoe que la nouvelle et vielle pièces ne sont pas interchangeable. Le 15800-7303-0 s´applique au premier numéro de série jusqu´au No.S. 15000. Le 15800-7303-2 s´applique au premier numéro de série et à ceux ci-dessus.

Exemple - 2 .....≠ Indique que la nouvelle pièce et la vieille pièce sont interchangeable. Le 15800-7352-0 s´applique au premier numéro de série jusqu´au No.S. 15000. Le 15800-7352-2 s´applique au No.S. 15001 et à ceuxci-dessus

Exemple - 3 .....↔Indique que la nouvelle pièce et la vieille pièce sont interchangeable Toules duex numéros 15800-7355-0 et 15830-7355-0 sont applicables a premier numéro de cette depuis.

(9) REMARKS ..... (Remarques) Cette colonne renferme d´autres noms de modèles applicables, les dimensions et autres éléments spéciaux.

(10) Spécifications ..Les types et les destinations des modèles soeurs sont indiqués. Ces (pour modèles soers) indication sont données pour donner leurs pages relatives dans ce livre.

(11) SET .....Les pièces marquées par "SET" dans la colonne de Remarques sont (Jeu) vendues en le jeu.

silverthorn.co.uk

ERKLÄRUNG

STÜCKLISTEN SEITE

(1) → **S023**

WATER PUMP
POMPE A EAU
WASSERPUMPE

(10) → [KDG]

(2) → B16-R

KX...-3

Ref.No.	PART No.	PART NAME	DESTIGNATION	BEZEICHNUNG	Q'TY/ S.No	I.C.	REMARKS
010	15600-7303-0	ASSY PUMP, WATER	POMPE A EAU COMPLETE	GRUPPE, WASSERPUMPE	1 / ~ 15000		[Example-1] [Example-1]
010	15600-7303-2	ASSY PUMP, WATER	POMPE A EAU COMPLETE	GRUPPE, WASSERPUMPE	1 / 15001~	←	[Beispiel-1]
020	15600-7352-0	FLANGE	BRIDE	FLANSCH	1 / ~ 15000		[Example-2] [Example-2]
020	15600-7352-2	FLANGE	BRIDE	FLANSCH	1 / 15001 ~	≠	[Beispiel-2]
030	15600-7335-0	BEARING	ROULEMENT A BILLES	KUGELLAGER	1 / ~ 15000		[Example-3] [Example-3]
030	15630-7335-0	BEARING	ROULEMENT A BILLES	KUGELLAGER	1 / 15001 ~	↔	[Beispiel-3]

(5) (6) (8) (9) (11)

ZEICHNUNGS SEITE

(1) → **S023**

WATER PUMP
POMPE A EAU
WASSERPUMPE

(10) → [KDG]

(2) → B16-L

KX...-3

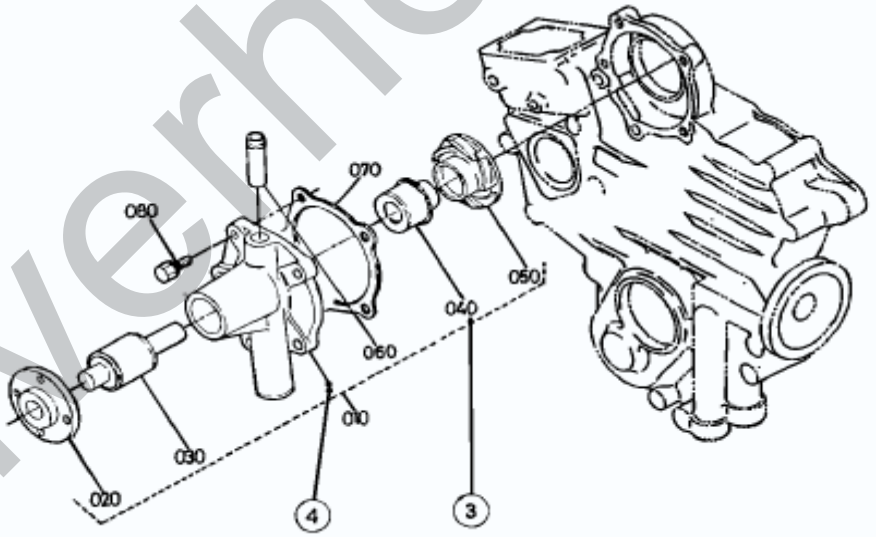

silverhorn.co.uk

(1) Abb.Nr. ..... Diese Nummer bezieht sich auf die jeweilige Gruppenbezeichnung.

(2) Such-Nr. ..... Diese Nummer ersetzt die Seitenzahl. Die linken Seiten der Ersatzteilliste tragen die Nummer XXX-L, die rechten Seiten die Nummern XXX-R. Die Such-Nr. wird ebenfalls im numerischen Index am Ende der Ersatzteilliste aufgeführt.

(3) Einzelteile ..... Die Einzelteile einer Baugruppe sind durch eine Klammer aus gestrichelten Linien gekennzeichnet.

(4) Punkte ..... Punktierung zeigt an, daß das entsprechende Teil nicht einzeln erhältlich ist. Die gesammte Baugruppe, die dieses Teil beinhaltet muß bestellt werden. (REF.No. 010)

(5) REF. No. ..... Die Teile in in den Abbildungen sind mit Bezugsnummern versehen. Die Ken nummer eines der abgebildeten Teile erhalten Sie, wenn Sie unter der Bezugs nummer in der ersatzteilliste nachsehen.

(6) Typenbezeichnung .. In diese Spalte wird die Bezeichnung des Grundtypes aufgeführt. Weitere Modelle, die verwendet werden können, werden unter "REMARKS" in der Spalte 9 angegeben.

(7) S.No. ..... (Serien-Nr.) Bezeichnet eine Gruppe von Seriennummern, bei der Änderungen in der Ausführung vorgenommen wurden.

(8) I.C. ..... (Austauschmöglichkeit) Bezeichnet die Austauschmöglichkeit der Teile untereinander bei einer Änderung in der Ausführung

Beispiel - 1 ..... ← besagt, daß das alte Teil durch ein neues ersetzt werden kann, nicht jedoch umgekehrt. 15800-7303-0 bezieht sich auf die erste Serien-Nr. bis S.No. 15000. 15800-7303-2 bezieht sich auf die erste Serien-Nr. und darüber.

Beispiel - 2 ..... ≠ besagt, daß alte und neue Teile nicht austauschbar sind. 158000-7352-0 bezieht sich auf die erste Serien-Nr. bis S.No. 15000. 15800-7352-2 bezieht sich auf S.No. 15001 und darüber.

Beispiel - 3 ..... ↔ besagt, daß alte und neue Teile austauschbar sind. Beiderseitig 15800-7355-0 und 15830-7355-0 beziehen sich auf die ersten Serien-Nr. und darüber.

(9) REMARKS ..... (Anmerkungen) In dieser Spalte finden Sie weitere verwendbare Modellbezeichnungen, Abmessungen und andere besondere Angaben.

(10) Spezifikationen.. (für Schwestermodelle) Die Typen und Bestimmungsorte der Schwestermodelle sind angegeben. Die Angaben beziehen sich auf die entsprechenden Seiten in diesem Handbuch.

(11) SET ..... (Satz) Die in der Bemerkungen-Spalte mit "SET" gekennzeichneten Teile werden nur als Satz verkauft.

silvernorn.co.uk

ISTRUZIONI

PAGINA ELENCO PARTI

1 10 2

S023 POMPA ACQUA
POMPE A EAU
WASSERPUMPE

B16-R

[KDG] KX...-3

N°Ref.	N°PIEZA	DENOMINAZIONE PARTE	DESTIGNATION	BEZEICHNUNG	Q.tà/N.serie	LC.	NOTE
010	15800-7303-0	GRUPPO POMPA ACQUA	POMPE A EAU COMPLETE	GRUPPE, WASSERPUMPE	1 / ~ 15000		[Esempio-1] [Example-1] [Beispiel-1]
010	15800-7303-2	GRUPPO POMPA ACQUA	POMPE A EAU COMPLETE	GRUPPE, WASSERPUMPE	1 / 15001~	←	
020	15800-7352-0	FLANGIA	BRIDE	FLANSCH	1 / ~ 15000		[Esempio-2] [Example-2] [Beispiel-2]
020	15800-7352-2	FLANGIA	BRIDE	FLANSCH	1 / 15001 ~	≠	
030	15800-7335-0	CUSCINETTO	ROULEMENT A BILLES	KUGELLAGER	1 / ~ 15000		[Esempio-3] [Example-3] [Beispiel-3]
030	15830-7335-0	CUSCINETTO	ROULEMENT A BILLES	KUGELLAGER	1 / 15001 ~	↔	

5 6 8 9 11

PAGINA DISEGNO

1 10 2

S023 POMPA ACQUA
POMPE A EAU
WASSERPUMPE

B16-L

[KDG] KX...-3

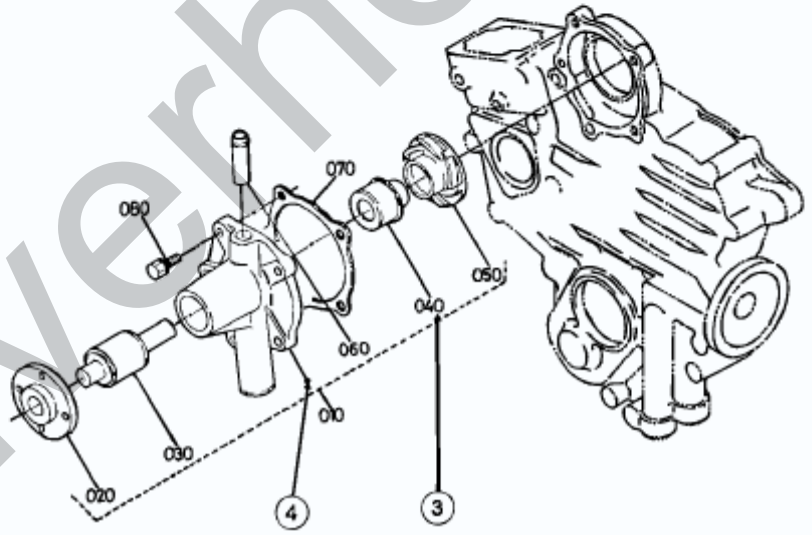

silverhorn.co.uk

(1) N. Fig.	Rappresenta il numero corrispondente a ciascun nome di gruppo.
(2) N. posiz. ..... (n. posizione)	Sostituisce la numerazione pagine convenzionale. Le pagine a sinistra dell'Elenco parti sono numerate XXX-L e le pagine a destra XXX-R. numero di posizione sono utilizzati anche nell'indice numerico al termine dell'elenco parti.
(3) Componenti.....	I componenti di un gruppo sono identificati da una parentesi tratteggiata.
(4) Punto	Indica le parti non vendute separatamente. Occorre ordinare il gruppo (n. rif. 010) contenente la parte.
(5) N. di rif.	I numeri di riferimento sono assegnati a parti contenute in un'illustrazione. Il numero di codice di una parte dell'illustrazione può essere identificato facendo riferimento allo stesso numero di riferimento dell'elenco parti.
(6) Denominazione modello	In questa colonna è indicato il nome del modello base. Altri modelli applicabili sono indicati nella colonna "NOTE".
(7) N. di serie ..... (N° de serie)	Indica un gruppo di numeri di serie ai quali si applica una modifica di progettazione.
(8) I.C. ..... (intercambio)	Indica l'intercambiabilità delle parti dovuta alla modifica di progettazione.
Esempio - 1	← indica che una parte nuova può sostituire una vecchia ma non viceversa. 15800-7303-0 è applicabile dal primo numero di serie al n. di serie 15000. 15800-7303-2 è applicabile al primo n. di serie e superiore.
Esempio - 2	≠ indica che le parti nuove e vecchie non sono intercambiabili. 15800-7352-0 è applicabile dal primo numero di serie al n. di serie 15000. 15800-7352-2 è applicabile al n. di serie 15001 e superiore.
Esempio - 3	↔ indica che le parti nuove e vecchie sono intercambiabili. Sia 15800-7355-0 che 15830-7355-0 sono applicabili al primo n. di serie e superiore.
(9) NOTE	In questa colonna, inserire altre denominazioni di modelli applicabili , dimensioni e altre voci specifiche.
(10) Specifiche ... .. (per modelli simili) ...	Sono indicati i tipi e le destinazioni dei modelli analoghi. Tali indicazioni sono fornite per segnalare le pagine pertinenti del manuale.
(11) SET	Le parti contrassegnate come "SET" nella colonna Note sono vendute come set.

silvernorn.co.uk

INSTRUCCIONES

PÁGINA DE LISTA DE PIEZAS

(1) **S023** BOMBA DE AGUA / POMPE A EAU / WASSERPUMPE

(10) [KDG] (2) B16-R KX...-3

Nº Ref.	Nº PIEZA	NOMBRE PIEZA	DESTIGNATION	BEZEICHNUNG	CANT./Nº S	INT.	COMENT.
010	15600-7303-0	CONJUNTO BOMBA AGUA	POMPE A EAU COMPLETE	GRUPPE, WASSERPUMPE	1 / ~ 15000		[Ejemplo-1] [Example-1]
010	15600-7303-2	CONJUNTO BOMBA AGUA	POMPE A EAU COMPLETE	GRUPPE, WASSERPUMPE	1 / 15001~	←	[Beispiel-1]
020	15600-7352-0	BRIDA	BRIDE	FLANSCH	1 / ~ 15000		[Ejemplo-2] [Example-2]
020	15600-7352-2	BRIDA	BRIDE	FLANSCH	1 / 15001 ~	≠	[Beispiel-2]
030	15600-7335-0	COJINETE	ROULEMENT A BILLES	KUGELLAGER	1 / ~ 15000		[Ejemplo-3] [Example-3]
030	15630-7335-0	COJINETE	ROULEMENT A BILLES	KUGELLAGER	1 / 15001 ~	↔	[Beispiel-3]

(5) (6) (8) (9) (11)

PÁGINA DE ESQUEMAS

(1) **S023** BOMBA DE AGUA / POMPE A EAU / WASSERPUMPE

(10) [KDG] (2) B16-L KX...-3

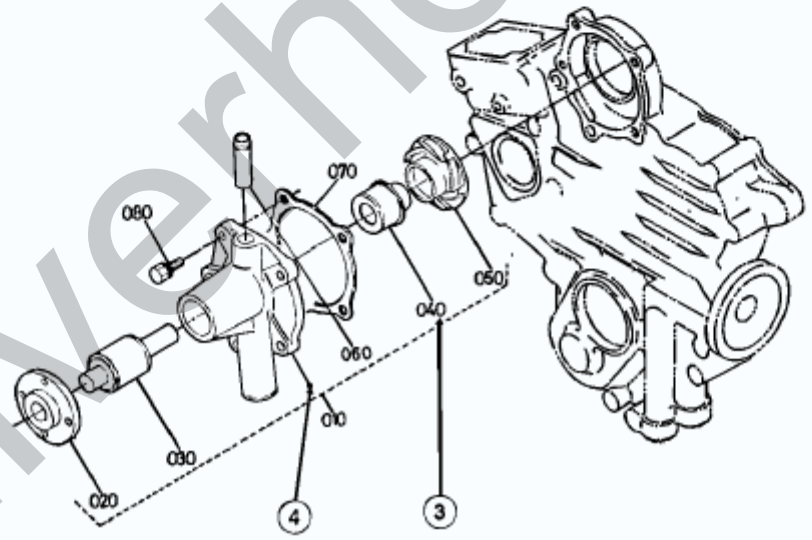

silverhorn.co.uk

(1) Nº Fig.	Representa el número correspondiente a cada nombre de grupo.
(2) Nº U. ..... Nº ubicación	Sustituye la numeración de páginas convencional. Las páginas de la izquierda de la lista de piezas se numeran como XXX-L y las de la derecha como XXX-R. También se utiliza Nº de ubicación en el índice numérico al final de la lista de piezas.
(3) Componentes	Los componentes de un conjunto se identifican con líneas de puntos.
(4) Punto	Indica que las piezas no se venden por separado. Es necesario pedir el conjunto (Nº Ref. 010) que contiene las piezas.
(5) Nº REF.	Se asignan números de referencia a las piezas de la ilustración. El número de código de la ilustración puede identificarse consultando el mismo número de referencia en la lista de piezas.
(6) Nombre de modelo	El nombre del modelo básico se indica en esta columna. Otros modelos aplicables se indican en la columna "COMENTARIOS".
(7) S.No. ..... (Nº de serie)	Indica un grupo de números de serie a los que se aplica un cambio de diseño.
(8) INT. ..... (intercambio)	Indica la posibilidad de intercambio de piezas debido al cambio de diseño.
Ejemplo - 1	← indica que una pieza nueva puede sustituir a una antigua o viceversa. 15800-7303-0 es aplicable al primer número de serie a Nº S. 15000. 15800-7303-2 es aplicable al primer número de serie y superior.
Ejemplo - 2	≠ indica que no se pueden intercambiar piezas nuevas y antiguas. 15800-7352-0 es aplicable al primer número de serie a S.No. 15000. 15800-7352-2 es aplicable al Nº S. 15001 y superior.
Ejemplo - 3	↔ indica que se pueden intercambiar piezas nuevas y antiguas. 15800-7355-0 y 15830-7355-0 son aplicables al primer número de serie y superior.
(9) COMENTARIOS	En esta columna introduzca otros nombres de modelo, medidas y elementos especiales que correspondan.
(10) Especificaciones (para modelos similares)	Se indican los tipos y destinos de modelos similares. Estas indicaciones se ofrecen para indicar las páginas correspondientes en este manual.
(11) CONJUNTO ...	Las piezas marcadas con "CONJUNTO" en la columna de comentarios se venden en conjuntos.

silverhorn.co.uk

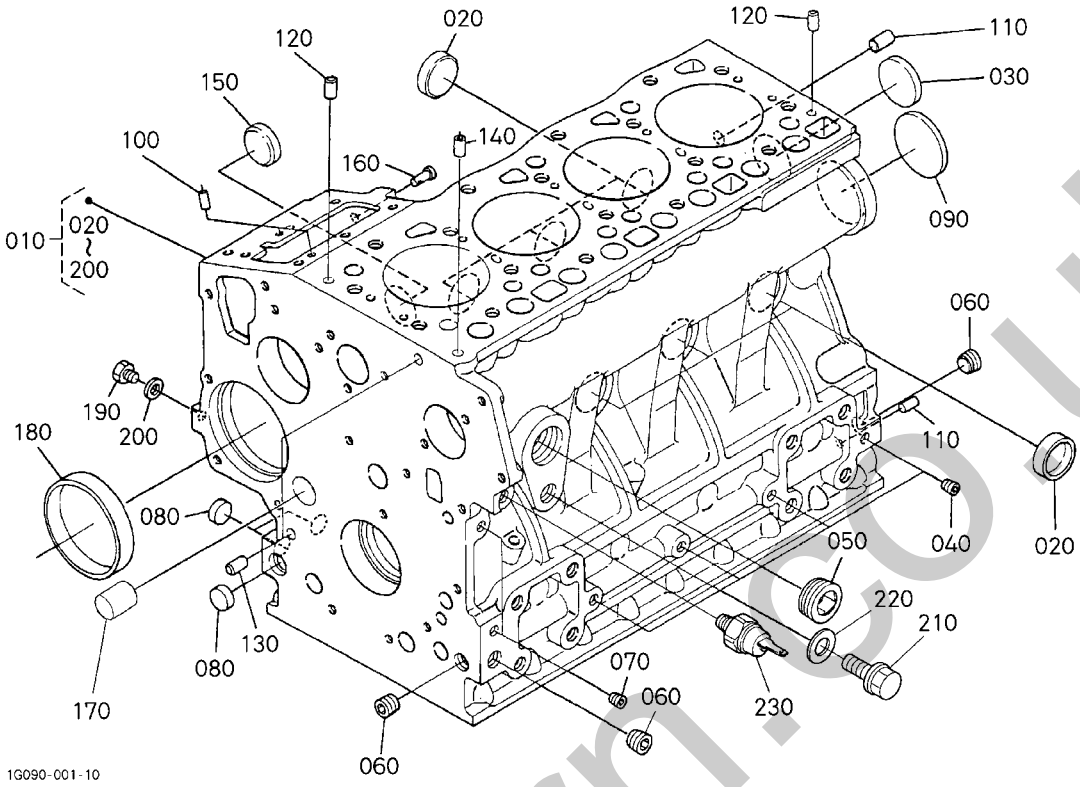

Pos.	PART No.	QTY/SNo	IC	PART NAME	DESIGNATION	BEZEICHNUNG	DENOMI. PARTE	NOMBRE PIEZA	Remarks
010	**1G097-0101-0**	1		COMP.CRANKCASE	CARTER MOTEUR COMP.	KOMP,KURBELGEHÄUSE	COMPL.MONOBLOCCO	COMP. CAJA CIGÜEÑAL	
020	**15451-9627-0**	6		CAP,SEALING	PASTILLE	STEPSEL,ABDICHTU	CAPPUCCIO,TENUTA	CAPUCHÓN,SELLANTE	
030	**15221-0349-0**	1		CAP,SEALING	PASTILLE	STOPFEN	TAPPO DICHIUSURA TENUTA	CAPUCHÓN,SELLADO	
040	**15261-9601-0**	4		PLUG	BOUCHON	STOPFEN	TAPPO	TAPÓN	
050	**16683-9602-0**	1		PLUG	BOUCHON	VERSCHLUSSSCHRAUBE	TAPPO	TAPÓN	
060	**16241-9601-0**	3		PLUG	BOUCHON	VERSCHLUSSSCHRAUBE	TAPPO	TAPÓN	
070	**15521-9602-0**	2		PLUG	BOUCHON	STOPFEN	TAPPO	TAPÓN	
080	**17391-9616-0**	3		PLUG,EXPANSION	BOUCHON EXPANSIBLE	STOPFEN	TAPPO DI ESPANSIONE	TAPÓN,EXPANSIÓN	
090	**16271-9616-0**	1		PLUG,EXPANSION	BOUCHON EXPANSIBLE	STOPFEN	TAPPO DI ESPANSIONE	TAPÓN,EXPANSIÓN	
100	**05012-00508**	2		PIN,STRAIGHT	GOUPILLE CYLINDLIQUE	ZYLINDERSTIFT	SPINA DI CENTRAGGIO	BULÓN,RECTO	
110	**05012-00814**	2		PIN,STRAIGHT	GOUPILLE CYLINDLIQUE	ZYLINDERSTIFT	SPINA DI CENTRAGGIO	PASADOR,RECTO	
120	**16221-9452-0**	2		PIN,STRAIGHT	AXE,LISSE	ZYLINDERSTIFT	SPINA DI CENTRAGGIO	BULÓN,RECTO	
130	**15231-3396-0**	2		PIN,PIPE	GICLEUR	ROHRSTIFT	BOCCOLA PASSANTE	BULÓN,TUBO	
140	**16241-3365-0**	1		PIN,PIPE	BROCHE,TUYAU	ROHRBOLZEN	BOCCOLA PASSANTE	BULÓN,TUBO	
150	**16241-9626-2**	1		PLUG,FUEL CAMSHAFT	BOUCHON,AR.CAME CARB.	KRAFTST.SCHRAUBE,NOCKENW.	TAPPO,ALB.CAMME ALIM.	TAPÓN,ÁRBOL LEV.COMBUS.	
160	**16221-5628-0**	1		PIN,START SPRING	BROCHE,GOUPILLE DEM.	BOLZEN,ANLASSFEDER	PERNO,MOLLA AVVIAMENTO	BULÓN,MUELLE ARRANQUE	
170	**16282-9601-0**	1		PLUG	BOUCHON	VERSCHLUSSSCHRAUBE	TAPPO	TAPÓN	
180	**16271-5535-0**	1		BUSH	COUSSINET	BUCHSE	BOCCOLA	CASQUILLO	
190	**15221-3361-0**	1		PLUG	BOUCHON	STOPFEN	TAPPO	TAPÓN	
200	**15021-3366-0**	1		GASKET	JOINT	DICHTUNG	GUARNIZIONE	JUNTA	
210	**06311-55020**	1		PLUG	BOUCHON	VERSCHLUSSSCHRAUBE	TAPPO	TAPÓN	
220	**04724-00130**	1		GASKET	JOINT STATIQUE	FLACHDICHTUNG	GUARNIZIONE	JUNTA	
230	**1A024-3901-0**	1		SWITCH,OIL	COUPLEUR	SCHALTER	INTERRUTTORE,OLIO	INTERRUPTOR,ACEITE	
230	**T1850-3901-0**	1	←	SWITCH,OIL	COUPLEUR	SCHALTER	INTERRUTTORE,OLIO	INTERRUPTOR,ACEITE	

silvermorri.co.uk

S002
OIL PAN
CARTER D'HUILE
ÖLWANNE
COPPA DELL'OLIO
CÁRTER DE ACEITE

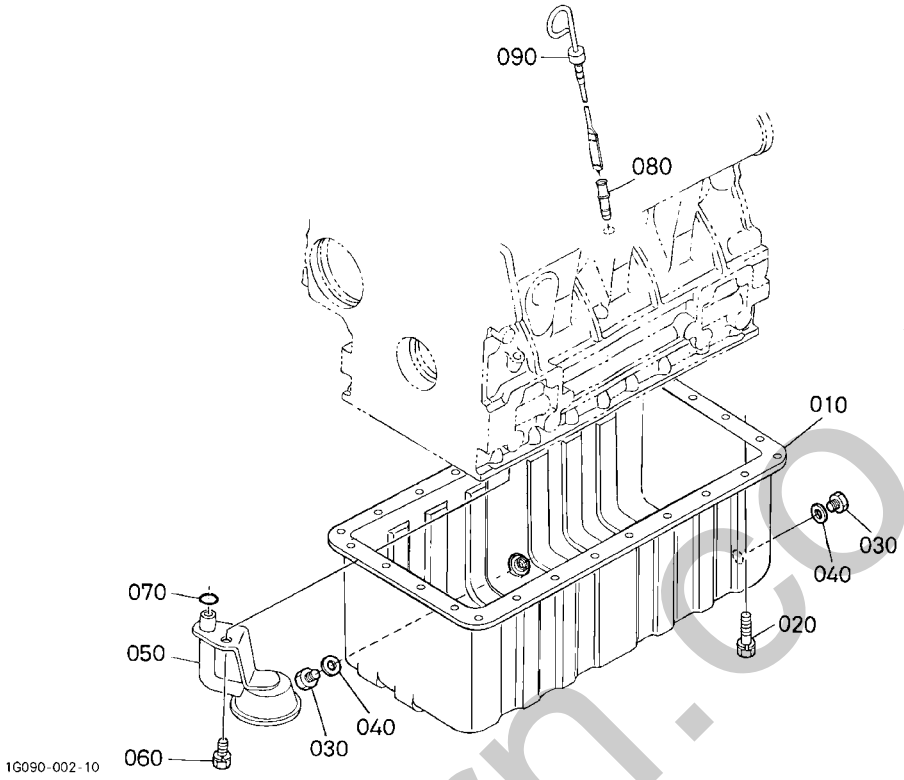

Pos.	PART No.	QTY/SNo	IC	PART NAME	DESIGNATION	BEZEICHNUNG	DENOMI. PARTE	NOMBRE PIEZA	Remarks
010	**19620-0150-0**	1		COMP.OIL PAN	CARTER D'HUILE COMP.	KOMP,ÖLWANNE	COMPL.COPPA DELL'OLIO	COMP. RECIPIENTE ACEITE	
020	**16221-9112-0**	26		BOLT	BOULON	SCHRAUBE	BULLONE	TORNILLO	
030	**15221-3375-0**	2		PLUG	BOUCHON	VERSCHLUSSSCHRAUBE	TAPPO	TAPÓN	
040	**6C090-5896-0**	2		GASKET	JOINT	DICHTUNGSPLATTE	GUARNIZIONE	JUNTA	
050	**16282-3211-4**	1		FILTER,OIL	FILTRE,HUILE	ÖLFILTER	FILTRO,OLIO	FILTRO ACEITE	
060	**01123-60816**	1		BOLT	VIS	SCHRAUBE	BULLONE	PERNO	
070	**04814-00160**	1		O-RING	JOINT TORIQUE	O-RING	O-RING	JUNTA TÓRICA	
080	**17456-3642-0**	1		GUIDE,OIL GAUGE	GUIDE	FÜHRUNG,ÖL-MESSTAB	GUIDA ASTINA LIVELLO	GUÍA,INDICADOR ACEITE	
090	**17456-3641-0**	1		GAUGE,OIL	JAUGE,D'HUILE	ÖLANZEIGE	ASTINA LIVELLO OLIO	MEDIDOR ACEITE	

silvermorn.co.uk

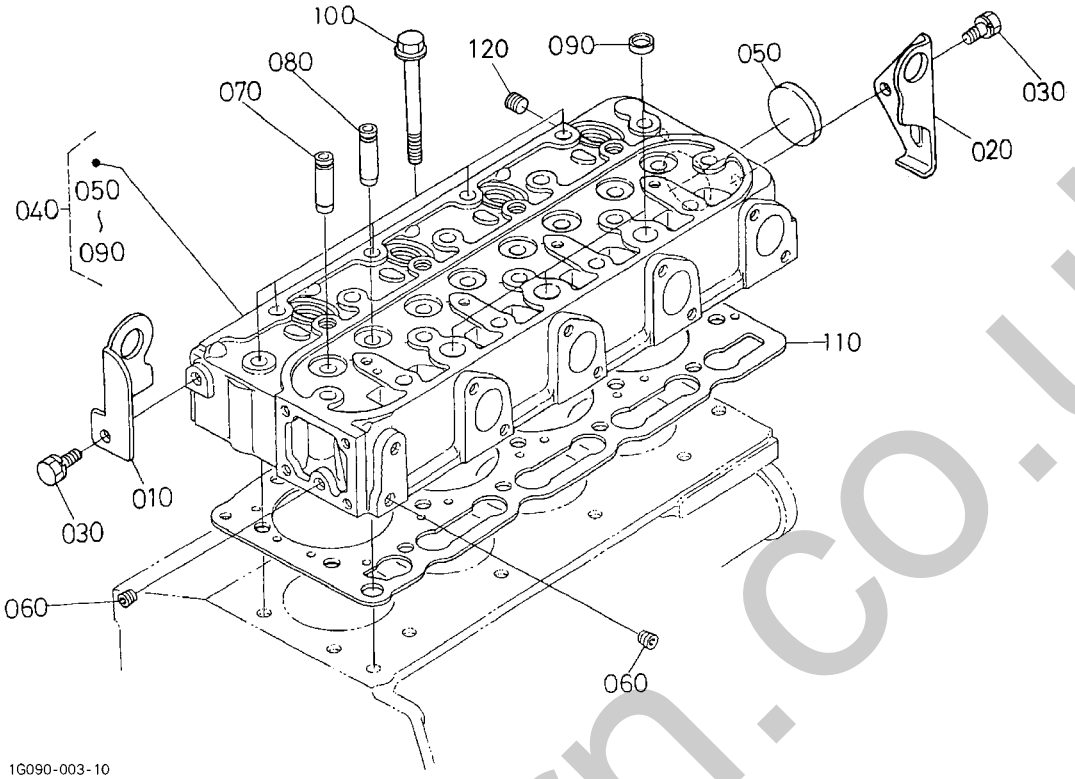

Pos.	PART No.	QTY/SNo	IC	PART NAME	DESIGNATION	BEZEICHNUNG	DENOMI. PARTE	NOMBRE PIEZA	Remarks
010	**16241-0175-0**	1		HOOK,ENGINE	CROCHET,MOTEUR	MOTORHAKEN	GANCIO,MOTORE	GANCHO,MOTOR	
020	**16241-0177-0**	1		HOOK,ENGINE	CROCHET,MOTEUR	MOTORHAKEN	GANCIO,MOTORE	GANCHO,MOTOR	
030	**01123-60814**	2		BOLT	VIS	SCHRAUBE	BULLONE	PERNO	
040	**1G092-0304-0**	1		COMP.CYLINDER HEAD	TÊTE CYLINDRE COMP.	KOMP.ZYLINDERKOPF	COMPL.TESTATA CILINDRO	COMP. CULATA	
050	**15321-9626-0**	1		CAP,SEALING	PASTILLE	STEPSEL,ABDICHTU	CAPPUCCIO,TENUTA	CAPUCHÓN,SELLANTE	
060	**15261-9601-0**	2		PLUG	BOUCHON	STOPFEN	TAPPO	TAPÓN	
070	**16261-1354-0**	4		GUIDE,INLET VALVE	GUIDE,SOUPAPE ADMISS	EINLASSVENTILFÜHRUNG	GUIDA,VALVOLA DI ASPIRAZ.	GUÍA,VÁLVULA ADMISIÓN	
080	**16261-1356-0**	4		GUIDE,EXHAUST VALVE	GUIDE,SOUPAPE ECHAP	AUSLASSVENTILFÜHRUNG	GUIDA,VALVOLA DI SCARICO	GUÍA,VÁLVULA ESCAPE	
090	**15261-0337-0**	3		CAP,SEALING	PASTILLE	STEPSEL,ABDICHTU	CAPPUCCIO,TENUTA	CAPUCHÓN,SELLANTE	
100	**16241-0345-0**	18		BOLT	BOULON	SCHRAUBE	BULLONE	TORNILLO	
110	**16394-0331-0**	1		GASKET,CYL.HEAD	JOINT STAT,TÊTE CYL.	FLACHDICHTUNG,ZYL.-KOPF	GUARNIZ.TESTA CILINDRO	JUNTA,CULATA	
120	**15841-9602-0**	1		PLUG	BOUCHON	STOPFEN	TAPPO	TAPÓN	

silverthorn.co.uk

S004
GEAR CASE
CARTER DE DISTRIBUTION
GETRIEBEGEHÄUSE
SCATOLA INGRANAGGI
CAJA DE ENGRANAJES

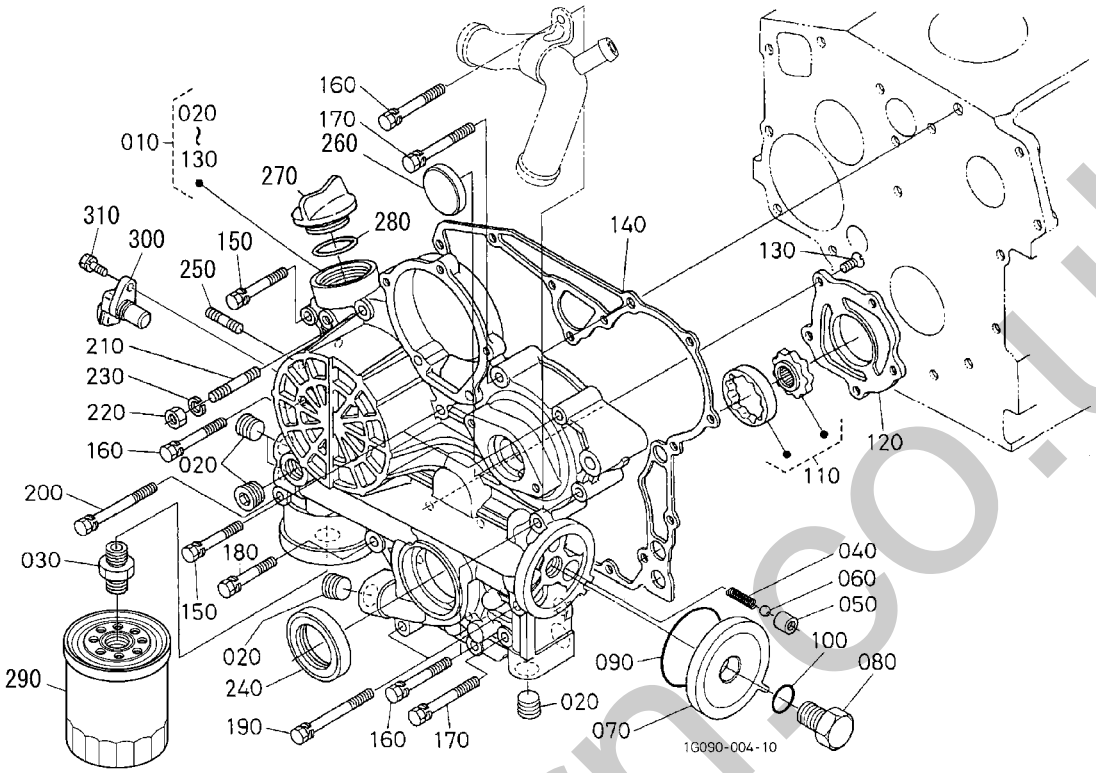

Pos.	PART No.	QTY/SNo	IC	PART NAME	DESIGNATION	BEZEICHNUNG	DENOMI. PARTE	NOMBRE PIEZA	Remarks
010	**1G345-0402-2**	1		COMP.CASE,GEAR	LOG. COMP.,ENGREN.	KOMP,GETRIEBEGEHÄUSE	COMPL.SCATOLA,INGR.	COMP. CAJA,ENGRANAJE	
020	**16241-9602-0**	5		PLUG	BOUCHON	STOPFEN	TAPPO	TAPÓN	
030	**15241-3229-0**	1		JOINT,PIPE	RACCORD DE TUYAU	VERBINDUNGSSTUECK	RACCORDO,TUBO	JUNTA,TUBO	
040	**16241-3695-0**	1		SPRING	RESSORT	FEDER	MOLLA	MUELLE	
050	**16241-3693-0**	1		SEAT,VALVE	SIEGE,DE ROBINET	VENTILSITZ	SEDE,VALVOLA	ASIENTO,VÁLVULA	
060	**07715-00201**	1		BALL	BILLE	KUGEL	SFERA	BOLA	
070	**16259-3288-2**	1		COVER	COUVERCLE	ABDECKUNG	COPERCHIO	CUBIERTA	
080	**16259-3290-0**	1		BOLT	BOULON	SCHRAUBE	BULLONE	TORNILLO	
090	**04814-50600**	1		O-RING	JOINT TORIQUE	O-RING	O-RING	JUNTA TÓRICA	
100	**04814-00150**	1		O-RING	JOINT TORIQUE	O-RING	O-RING	JUNTA TÓRICA	
110	**16241-3507-0**	1		ASSY ROTOR,OIL PUMP	ROTOR,POMPE A HUILE	GRP.ÖLPUMPENROTOR	GR.ROTORE,POMPA OLIO	ROTOR,BOMBA ACEITE	
120	**16259-3513-2**	1		COVER,OIL PUMP	COUVERCLE,POMPE A HUILE	ÖLPUMPENABDECKUNG	COPERCHIO,POMPA OLIO	CUBIERTA,BOMBA ACEITE	
130	**16241-9312-0**	5		SCREW,CSK-HD	VIS,CSK-HD	SCHRAUBE,CSK-HD	VITE,CSK-HD	TORNILLO,CSK-HD	
140	**16264-0413-0**	1		GASKET,GEAR CASE	JOINT STAT,LOG. ENGREN.	FLACHDICHTG,GETR-GEHÄUSE	GUARNIZ.SCATOLA INGR.	JUNTA,CAJA MARCHAS	
150	**01023-50645**	3		BOLT	VIS	SCHRAUBE	BULLONE	TORNILLO	
160	**01023-60650**	4		BOLT	VIS	SCHRAUBE	BULLONE	PERNO	
170	**01023-50655**	2		BOLT	VIS	SCHRAUBE	BULLONE	TORNILLO	
180	**15841-9104-0**	1		BOLT	BOULON	SCHRAUBE	BULLONE	TORNILLO	
190	**16241-9104-0**	2		BOLT	BOULON	SCHRAUBE	BULLONE	TORNILLO	
200	**16259-9104-0**	1		BOLT	BOULON	SCHRAUBE	BULLONE	TORNILLO	
210	**16245-9153-0**	1		STUD	GOUJON	STEHBOLZEN	PRIGIONIERO	PRISIONERO	
220	**02056-50060**	1		NUT	ECROU	MUTTER	DADO	TUERCA	
230	**04512-60060**	1		WASHER,SPRING	RONDELLE GROWER	FEDERRING	RONDELLA,ELASTICA	ARANDELA,MUELLE	
240	**16259-0421-0**	1		SEAL,OIL	JOINT D'ETANCHEITE,HUILE	ÖLDICHTUNG	TENUTA,OLIO	SELLO,ACEITE	
250	**16245-9154-0**	2		STUD	GOUJON	STEHBOLZEN	PRIGIONIERO	PRISIONERO	
260	**16264-8334-2**	1		COVER,GEAR CASE	COUVERCLE CARTER ENGREN.	GETRIEBEGEHÄUSEABDECKUNG	COPERCHIO,SCATOLA INGR.	CUBIERTA,CAJA,ENGRAN.	
270	**E9151-3314-0**	1		PLUG,OIL FILTER	BOUCH. REMPLISSAGEHUILE	STOPFEN	BOCCH. RIEMPIM. OLIO	TAPÓN LLENADO ACEITE	
280	**04814-50300**	1		O-RING	JOINT TORIQUE	O-RING	O-RING	JUNTA TÓRICA	
290	**16271-3209-2**	1		ASSY CARTRIDGE,OIL	CARTOUCHE,HUILE	GRP.ÖLKARTUSCHE	GR.CARTUCCIA,OLIO	CONJUNTO CARTUCHO,ACEITE	
300	**T1060-3227-0**	1		SENSOR,REVOLUTION	DETECTEUR	SENSOR	SENSORE,GIRI	INDICADOR,REVOLUCIONES	
310	**01023-60616**	1		BOLT	VIS	SCHRAUBE	BULLONE	PERNO	

silvermorrisco.uk

S005
HEAD COVER
COUVRE-CULASSE
ZYLINDERKOPFDECKEL
COPERCHIO TESTATA
TAPA DE LA CULATA

B05

KX71-3

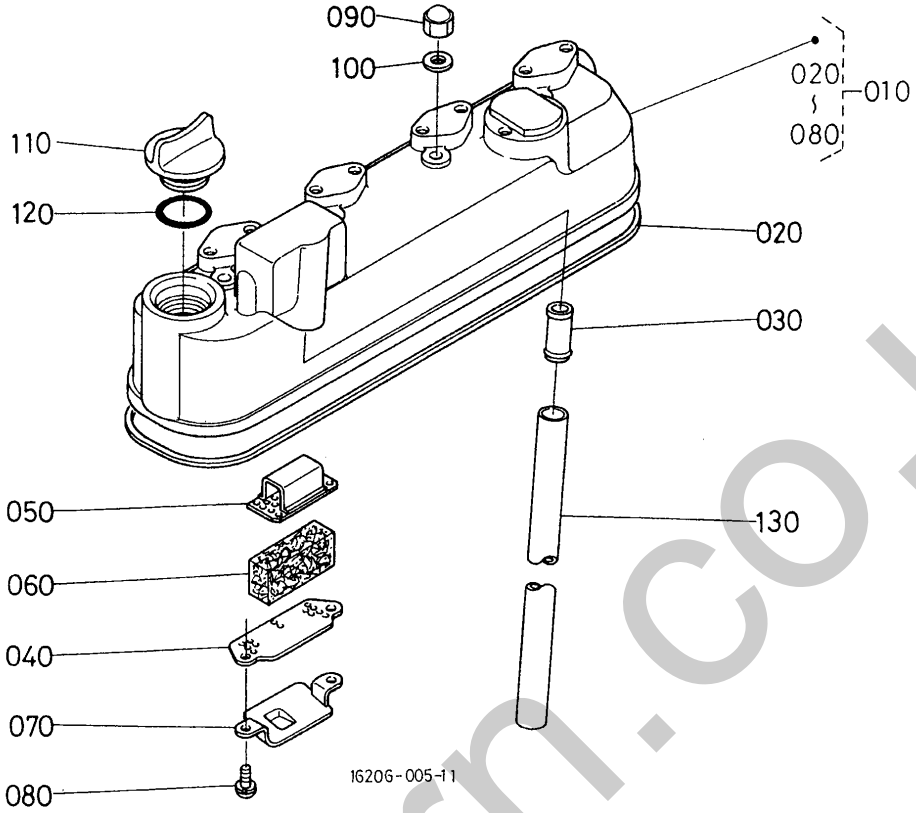

Pos.	PART No.	QTY/SNo	IC	PART NAME	DESIGNATION	BEZEICHNUNG	DENOMI. PARTE	NOMBRE PIEZA	Remarks
010	**16241-1450-0**	1		ASSY COVER,CYL.HEAD	COUVERCLE,TÊTE CYL.	GRP.ZYL-KOPFDECKEL	COPERCHIO VALV.CPL.	CUBIERTA,CULATA	
020	**16241-1452-0**	1		GASKET,HEAD COVER	JOINT STAT.,COUV. SUP.	FLACHD,ZYL-KOPFDECKEL	GUARN.,COPERCHIO TESTATA	JUNTA,CUBIERTA CABEZAL	
030	**16241-0555-0**	1		JOINT,BREATHER PIPE	JOINT,TUYAU RENIFLARD	ENTLÜFTERROHRVERBINDER	RACCORDO,TUBO SFIATO	JUNTA,TUBO RESPIRADERO	
040	**16241-0514-0**	1		PLATE,B/THER ELEMENT	PLAQUE,B/ELEMENT THER.	ENTLÜFTERELEMENTPLATTE	PIASTRA,B/EL.TERMICO	PLACA,ELEMENTO B/TERM.	
050	**16241-0515-0**	1		PLATE,B/THER ELEMENT	PLAQUE,B/ELEMENT THER.	ENTLÜFTERELEMENTPLATTE	PIASTRA,B/EL.TERMICO	PLACA,ELEMENTO B/TERM.	
060	**16241-0567-0**	1		ELEMENT,BREATHER	ELEMENT,RENIFLARD	ENTLÜFTERELEMENT	ELEMENTO,SFIATO	ELEMENTO,RESPIRADERO	
070	**16241-0537-0**	1		OIL SHIELD,BREATHER	OIL SHIELD,BREATHER	ÖLLUFTFILTERBLECH	PARAOLIO,SFIATO	PROTEC. ACEITE,RESPIR.	
080	**03024-50510**	2		SCREW,WITH WASHER	VIS A RONDELLE	SCHRAUBE	VITE,CON RONDELLA	TORNILLO,CON ARANDELA	
090	**15952-9233-0**	4		NUT	ECROU	MUTTER	DADO	TUERCA	
100	**15951-9666-0**	4		GASKET	JOINT STATIQUE	FLACHDICHTUNG	GUARNIZIONE	JUNTA	
110	**E9151-3314-0**	1		PLUG,OIL FILTER	BOUCH. REMPLISSAGEHUILE	STOPFEN	BOCCH. RIEMPIM. OLIO	TAPÓN LLENADO ACEITE	
120	**04814-50300**	1		O-RING	JOINT TORIQUE	O-RING	O-RING	JUNTA TÓRICA	
130	**16206-0551-0**	1		TUBE,BREATHER	TUBE,RENIFLARD	ENTLÜFTERROHR	TUBO,SFIATO	TUBO,RESPIRADERO	

silverthorn.co.uk

S006
ENGINE BRACKET
CONSOLE DE MOTEUR
MOTORTRÄGER
SUPPORTO MOTORE
SOPORTE DEL MOTOR

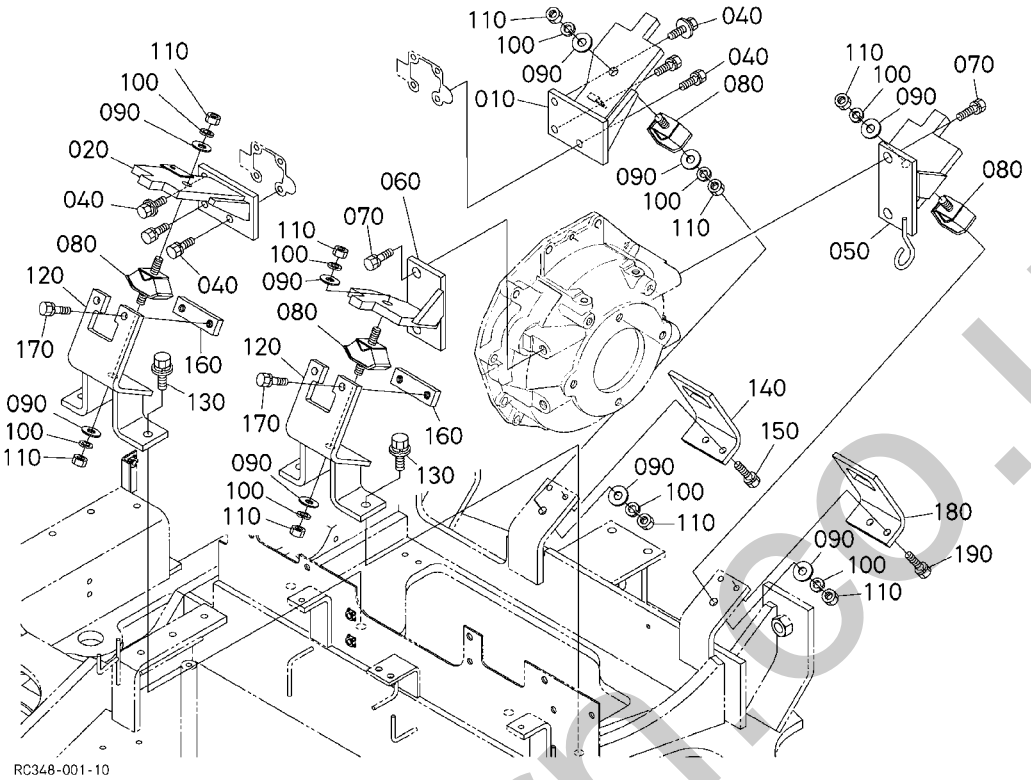

Pos.	PART No.	QTY/SNo	IC	PART NAME	DESIGNATION	BEZEICHNUNG	DENOMI. PARTE	NOMBRE PIEZA	Remarks
010	**RG248-4211-0**	1		BRACKET,ENGINE	SUPPORT,MOTEUR	MOTORHALTERUNG	SUPPORTO,MOTORE	SOPORTE,MOTOR	
020	**RG248-4212-0**	1		BRACKET,ENGINE	SUPPORT,MOTEUR	MOTORHALTERUNG	SUPPORTO,MOTORE	SOPORTE,MOTOR	
030	**---**	-							
040	**01133-61025**	6		BOLT	VIS	SCHRAUBE	BULLONE	PERNO	
050	**RG248-4213-0**	1		BRACKET,ENGINE	SUPPORT,MOTEUR	MOTORHALTERUNG	SUPPORTO,MOTORE	SOPORTE,MOTOR	
060	**RG248-4214-0**	1		BRACKET,ENGINE	SUPPORT,MOTEUR	MOTORHALTERUNG	SUPPORTO,MOTORE	SOPORTE,MOTOR	
070	**01133-61430**	4		BOLT	VIS	SCHRAUBE	BULLONE	PERNO	
080	**68541-4216-0**	4		CUSHION,RUBBER	COUSSINET,CAOUTCHOUC	GUMMIPUFFER	AMMORTIZZ.,GOMMA	AMORTIGUADOR,GOMA	
090	**04013-60120**	8		WASHER,PLAIN	RONDELLE FREIN	SCHEIBE	RONDELLA,PIANA	ARANDELA,PLANA	
100	**RG201-2179-0**	8		WASHER	RONDELLE	SCHEIBE	RONDELLA	ARANDELA	
110	**02114-60120**	8		NUT	ECROU	MUTTER	DADO	TUERCA	
120	**RG248-4218-0**	2		SUPPORT ENGINE	SUPPORT MOTEUR	MOTORTRÄGER	SUPPORTO MOTORE	SOPORTE MOTOR	
130	**01135-61235**	4		BOLT	VIS	SCHRAUBE	BULLONE	PERNO	
140	**RG248-4219-0**	1		STOPPER,1 ENGINE	ARRET,1 MOTEUR	ANSCHLAG 1 AM MOTOR	ARRESTO,1 MOTORE	TOPE,1 MOTOR	
150	**01133-61025**	2		BOLT	VIS	SCHRAUBE	BULLONE	PERNO	
160	**RG248-4216-0**	2		STOPPER,2 ENGINE	ARRET,2 MOTEUR	ANSCHLAG 2 AM MOTOR	ARRESTO,2 MOTORE	TOPE,2 MOTOR	
170	**01133-61025**	4		BOLT	VIS	SCHRAUBE	BULLONE	PERNO	
180	**RG248-4217-0**	1		STOPPER,3 ENGINE	ARRET,3 MOTEUR	ANSCHLAG 3 AM MOTOR	ARRESTO,3 MOTORE	TOPE,3 MOTOR	
190	**01133-61025**	2		BOLT	VIS	SCHRAUBE	BULLONE	PERNO	

silverhorn.co.uk

S007
MAIN BEARING CASE
PALIERS DE VILEBREQUIN
HAUPTLAGERGEHÄUSE
GABBIA CUSCINETTO DI BANCO
COJINETE DEL CIGÜEÑAL

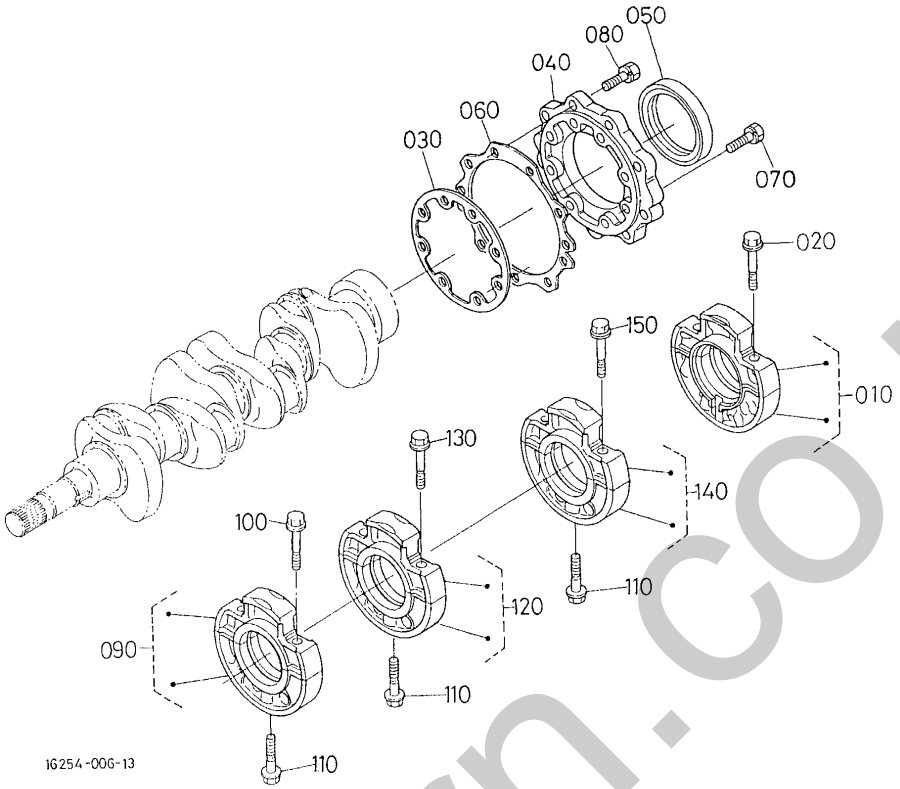

Pos.	PART No.	QTY/SNo	IC	PART NAME	DESIGNATION	BEZEICHNUNG	DENOMI. PARTE	NOMBRE PIEZA	Remarks
010	**16241-0409-2**	1		ASSY CASE,MAIN BRG.	LOGEMT,ROULMT PRINC.	KPL.HAUTPLAGERGEHÄUSE	GR.SCATOLA,GABBIA PRINC.	CAJA,COJINETE PRINC.	
020	**16241-0454-0**	2		BOLT	BOULON	SCHRAUBE	BULLONE	TORNILLO	
030	**16264-0436-0**	1		GASKET	JOINT STATIQUE	FLACHDICHTUNG	GUARNIZIONE	JUNTA	
040	**16241-0481-3**	1		COVER,BEARING CASE	COUV. COFFR. PALIER	LAGERGEHÄUSEABDECKUNG	COPERCHIO,GABBIA CUSCIN.	CUBIERTA,CAJA COJINETE	
050	**16241-0446-0**	1		SEAL,OIL	JOINT D'ETANCHEITE,HUILE	ÖLDICHTUNG	TENUTA,OLIO	SELLO,ACEITE	
060	**16264-0482-0**	1		GASKET	JOINT STATIQUE	FLACHDICHTUNG	GUARNIZIONE	JUNTA	
070	**01023-50625**	8		BOLT	VIS	SCHRAUBE	BULLONE	TORNILLO	
080	**01023-50620**	9		BOLT	VIS	SCHRAUBE	BULLONE	PERNO	
090	**16261-0404-0**	1		ASSY CASE,MAIN BRG.	LOGEMT,ROULMT PRINC.	KPL.HAUTPLAGERGEHÄUSE	GR.SCATOLA,GABBIA PRINC.	CAJA,COJINETE PRINC.	
100	**16241-0454-0**	2		BOLT	BOULON	SCHRAUBE	BULLONE	TORNILLO	
110	**16241-0456-0**	3		BOLT	BOULON	SCHRAUBE	BULLONE	TORNILLO	
120	**16261-0405-0**	1		ASSY CASE,MAIN BRG.	LOGEMT,ROULMT PRINC.	KPL.HAUTPLAGERGEHÄUSE	GR.SCATOLA,GABBIA PRINC.	CAJA,COJINETE PRINC.	
130	**16241-0454-0**	2		BOLT	BOULON	SCHRAUBE	BULLONE	TORNILLO	
140	**16282-0406-0**	1		ASSY CASE,MAIN BRG.	LOGEMT,ROULMT PRINC.	KPL.HAUTPLAGERGEHÄUSE	GR.SCATOLA,GABBIA PRINC.	CAJA,COJINETE PRINC.	
150	**16241-0454-0**	2		BOLT	BOULON	SCHRAUBE	BULLONE	TORNILLO	

silvernorn.co.uk

S008

CAMSHAFT AND IDLE GEAR SHAFT
ARBRE A CAMES ET ARBRE DE PIGNON FOU
NOCKENWELLE UND WELLE, FREILAUFGETRIEBE
ALB. A CAMME E ALBERO FOLLE
ÁRBOL LEVAS Y EJE VEL. DIR.

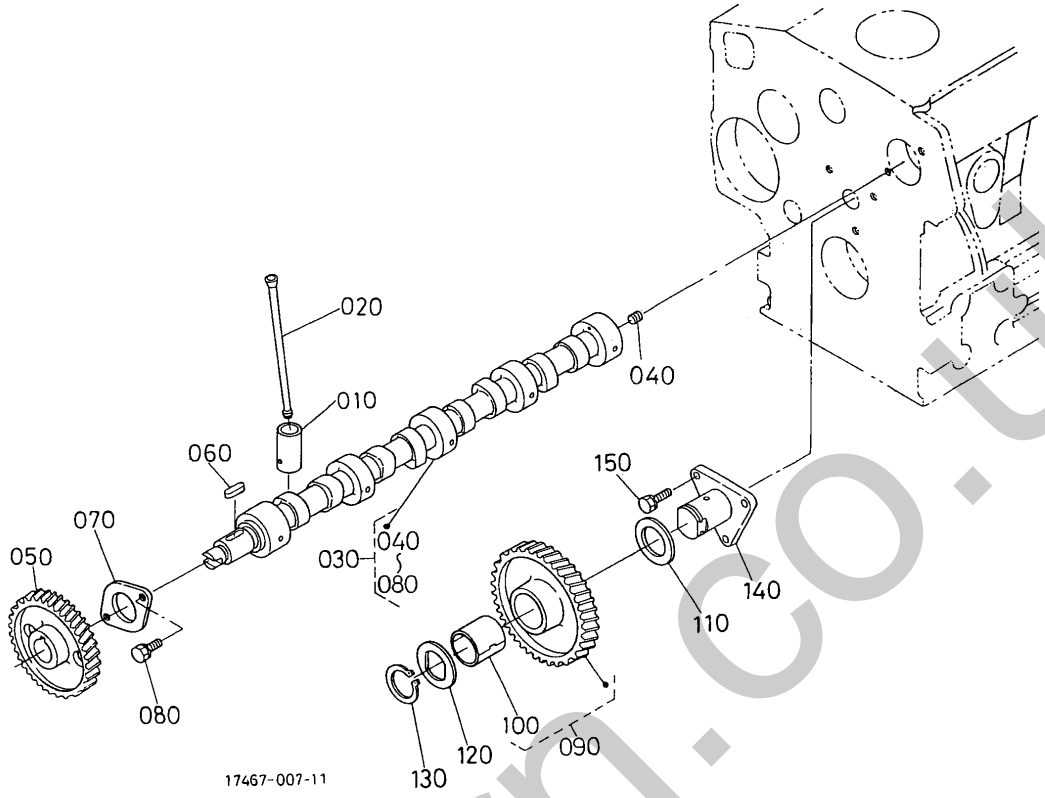

Pos.	PART No.	QTY/SNo	IC	PART NAME	DESIGNATION	BEZEICHNUNG	DENOMI. PARTE	NOMBRE PIEZA	Remarks
010	**16261-1555-0**	8		TAPPET	POUSSOIR DE SOUPAPE	STÖSSEL	PUNTERIA	EMPUJAVÁLVULA	
020	**16241-1511-0**	8		PUSH ROD	TIGE DE POUSSEE	KOLBENSTANGE	ASTA DELLA PUNTERIA	VÁSTAGO	
030	**16271-1601-0**	1		ASSY CAMSHAFT	ARBRE A CAMES	GRP.NOCKENW,KRAFTSTOFF	GR. ALBERO A CAMME	CONJUNTO ÁRBOL DE LEVAS	
040	**15521-9361-0**	1		SCREW,SET	VIS D'ARRET	ANSCHLAGSCHRAUBE	VITE,GR.	TORNILLO,JUEGO	
050	**16241-1651-0**	1		GEAR,CAM	VITESSE,CAME	NOCKENWELLENTRIEB	INGRANAGGIO,CAMMA	ENGRANAJE,LEVA	
060	**05712-00518**	1		KEY,FEATHER	CLAVETTE	KEIL	CHIAVETTA,LINGUETTA	LLAVE,LENGÜETA	
070	**16241-1627-0**	1		STOPPER,CAMSHAFT	BUTOIR,ARBRE A CAMES	ANSCHLAG,NOCKENWELLE	ARRESTO,ALBERO A CAMME	TOPE,ÁRBOL LEVAS	
080	**01023-50616**	2		BOLT	VIS	SCHRAUBE	BULLONE	PERNO	
090	**16271-2401-0**	1		COMP GEAR,IDLE	ROUE PARASITE COMPL.	KOMP.ZWISCHENRAD	COMPL.INGR.FOLLE	COMP. ENGRANAJE,RALENTÍ	
100	**16271-2498-0**	1		BUSH	COUSSINET	BUCHSE	BOCCOLA	CASQUILLO	
110	**16241-2436-0**	1		COLLAR	COLLIER	RING	COLLARE	ANILLO	
120	**16241-2437-0**	1		COLLAR	COLLIER	RING	COLLARE	ANILLO	
130	**16241-2432-0**	1		CIR CLIP	CIRCLIP	SICHERUNGSRING	ANELLO ELASTICO	ANILLO DE RETENCIÓN	
140	**16241-2425-0**	1		SHAFT,IDLE GEAR	ARBRE,VITESSE RALENTI	ZWISCHENRADWELLE	ALBERO,INGR.FOLLE	EJE,ENGRANAJE RALENTÍ	
150	**01023-50616**	3		BOLT	VIS	SCHRAUBE	BULLONE	PERNO	

silverthorn.co.uk

S009

PISTON AND CRANKSHAFT
PISTON ET VILEBREQUIN
KOLBEN UND KURBELWELLE
PISTONE E MANOVELLISMO
PISTÓN Y CIGÜEÑAL

B09

KX71-3

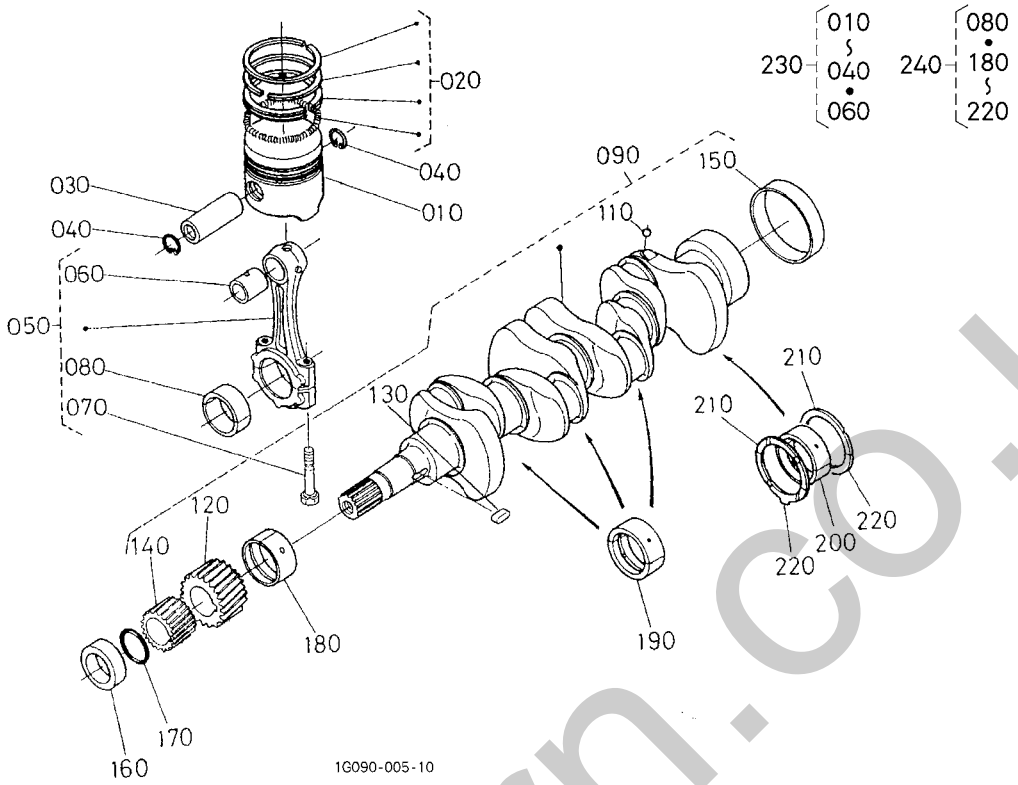

Pos.	PART No.	QTY/SNo	IC	PART NAME	DESIGNATION	BEZEICHNUNG	DENOMI. PARTE	NOMBRE PIEZA	Remarks
010	**16060-2191-0**	4		PISTON	PISTON	KOLBEN	PISTONE	PISTÓN	+0.50mm
010	**16060-2111-0**	4		PISTON	PISTON	KOLBEN	PISTONE	PISTÓN	STD
020	**16261-2105-0**	4		ASSY PISTON RING	SEGMENT DE PISTON	GRP.KOLBENRING	GR. ANELLO PISTONE	CONJUNTO PISTÓN ARO	STD
020	**16261-2109-0**	4		ASSY PISTON RING	SEGMENT DE PISTON	GRP.KOLBENRING	GR. ANELLO PISTONE	CONJUNTO PISTÓN ARO	+0.50mm
030	**16241-2131-0**	4		PIN,PISTON	BROCHE,PISTON	KOLBENBOLZEN	PERNO,PISTONE	BULÓN,PISTÓN	
040	**16241-2133-0**	8		CIR CLIP	CIRCLIP	SICHERUNGSRING	ANELLO ELASTICO	ANILLO DE RETENCIÓN	
050	**16241-2201-2**	4		ASSY ROD,CONNECTING	BIELLE	GRP.VERBINDUNGSSTANGE	GR. BIELLA	VARILLA,CONEXIÓN	
060	**16241-2198-2**	4		BUSH	COUSSINET	BUCHSE	BOCCOLA	CASQUILLO	
070	**16241-2214-2**	8		BOLT	BOULON	SCHRAUBE	BULLONE	TORNILLO	
080	**16241-2298-0**	4		METAL,CRANKPIN	METAL,MANETON	KURBELZAPFEN VON METAL	BRONZINA DI BIELLA	METAL,MUÑEQUILLA	-0.40mm-SET
080	**16241-2231-0**	4		METAL,CRANKPIN	METAL,MANETON	KURBELZAPFEN VON METAL	BRONZINA DI BIELLA	METAL,MUÑEQUILLA	STD-SET
080	**16241-2297-0**	4		METAL,CRANKPIN	METAL,MANETON	KURBELZAPFEN VON METAL	BRONZINA DI BIELLA	METAL,MUÑEQUILLA	-0.20mm-SET
090	**16282-2301-3**	1		COMP.CRANKSHAFT	VILEBREQUIN COMP.	KOMP.KURBELWELLE	COMPL. MANOVELLISMO	COMP.,CIGÜEÑAL	
100	**---**	-							
110	**07715-00401**	4		BALL	BILLE	KUGEL	SFERA	BOLA	
120	**16241-2411-0**	1		GEAR,CRANK	VITESSE,VILEBREQ.	KURBELTRIEB	INGRAN.ALB.MOTORE	ENGRANAJE,CIGÜEÑA	
130	**16271-9523-0**	1		KEY	CLE	SCHLÜSSEL	CHIAVE	LLAVE	
140	**16241-3563-0**	1		GEAR,OIL PUMP DRIVE	VIT.,ENTR. POMPE HUILE	ÖLPUMPENANTRIEBSRAD	INGR.COMANDO POMPA OLIO	ENGR.,TRANS. BOM. ACEITE	
150	**16241-2328-0**	1		SLEEVE,CRANKSHAFT	RACCORD,VILEBREQUIN	KURBELWELLENHÜLSE	MANICOTTO,MANOVELLISMO	MANGA,CIGÜEÑAL	
160	**16241-2325-0**	1		COLLAR	COLLIER	RING	COLLARE	ANILLO	
170	**04814-10280**	1		O-RING	JOINT TORIQUE	O-RING	O-RING	JUNTA TÓRICA	
180	**16241-2347-0**	1		METAL,CRANKSHAFT	METAL,VILEBREQUIN	KURBELWELLE VON METAL	BRONZINA DI BANCO	METAL,CIGÜEÑAL	STD
180	**16241-2391-0**	1		METAL,CRANKSHAFT	METAL,VILEBREQUIN	KURBELWELLE VON METAL	BRONZINA DI BANCO	METAL,CIGÜEÑAL	-0.20mm
180	**16241-2392-0**	1		METAL,CRANKSHAFT	METAL,VILEBREQUIN	KURBELWELLE VON METAL	BRONZINA DI BANCO	METAL,CIGÜEÑAL	-0.40mm
190	**16241-2348-0**	3		METAL,CRANKSHAFT	METAL,VILEBREQUIN	KURBELWELLE VON METAL	BRONZINA DI BANCO	METAL,CIGÜEÑAL	STD-SET
190	**16241-2393-0**	3		METAL,CRANKSHAFT	METAL,VILEBREQUIN	KURBELWELLE VON METAL	BRONZINA DI BANCO	METAL,CIGÜEÑAL	-0.20mm-SET
190	**16241-2394-0**	3		METAL,CRANKSHAFT	METAL,VILEBREQUIN	KURBELWELLE VON METAL	BRONZINA DI BANCO	METAL,CIGÜEÑAL	-0.40mm-SET
200	**16292-2349-0**	1		METAL,CRANKSHAFT	METAL,VILEBREQUIN	KURBELWELLE VON METAL	BRONZINA DI BANCO	METAL,CIGÜEÑAL	STD-SET
200	**16292-2386-0**	1		METAL,CRANKSHAFT	METAL,VILEBREQUIN	KURBELWELLE VON METAL	BRONZINA DI BANCO	METAL,CIGÜEÑAL	-0.20mm-SET
200	**16292-2387-0**	1		METAL,CRANKSHAFT	METAL,VILEBREQUIN	KURBELWELLE VON METAL	BRONZINA DI BANCO	METAL,CIGÜEÑAL	-0.40mm-SET
210	**15521-2395-0**	2		METAL,SIDE	COUSSINET DE LATERAL	METALLSEITENRING	BRONZINA DI SPINTA	METAL,LATERAL	+0.20mm
210	**15521-2396-0**	2		METAL,SIDE	COUSSINET DE LATERAL	METALLSEITENRING	BRONZINA DI SPINTA	METAL,LATERAL	+0.40mm
210	**15521-2353-0**	2		METAL,SIDE	COUSSINET DE LATERAL	METALLSEITENRING	BRONZINA DI SPINTA	METAL,LATERAL	STD
220	**19202-2354-0**	2		METAL,SIDE	COUSSINET DE LATERAL	METALLSEITENRING	BRONZINA DI SPINTA	METAL,LATERAL	STD
220	**19202-2397-0**	2		METAL,SIDE	COUSSINET DE LATERAL	METALLSEITENRING	BRONZINA DI SPINTA	METAL,LATERAL	+0.20mm
220	**19202-2398-0**	2		METAL,SIDE	COUSSINET DE LATERAL	METALLSEITENRING	BRONZINA DI SPINTA	METAL,LATERAL	+0.40mm
230	**1G069-2177-0**	4		KIT PISTON-RING	KIT RONDELLE PISTON	KOLBENRINGSATZ	KIT ANELLO PISTONE	KIT,ANILLO PISTÓN	STD
230	**1G069-2179-0**	4		KIT PISTON-RING	KIT RONDELLE PISTON	KOLBENRINGSATZ	KIT ANELLO PISTONE	KIT,ANILLO PISTÓN	+0.50mm
240	**1G090-2375-0**	1		KIT METAL,ENGINE	KIT METAL,MOTEUR	MOTORSATZ VON METAL	KIT MOTORE METALLO	KIT METAL.,MOTOR	STD
240	**1G090-2376-0**	1		KIT METAL,ENGINE	KIT METAL,MOTEUR	MOTORSATZ VON METAL	KIT MOTORE METALLO	KIT METAL.,MOTOR	-0.20mm

↔ interchangeable; ≠ not interchangeable; ← new for old; → old for new; × part not longer available

Revision 05-04

silvernorn.co.uk

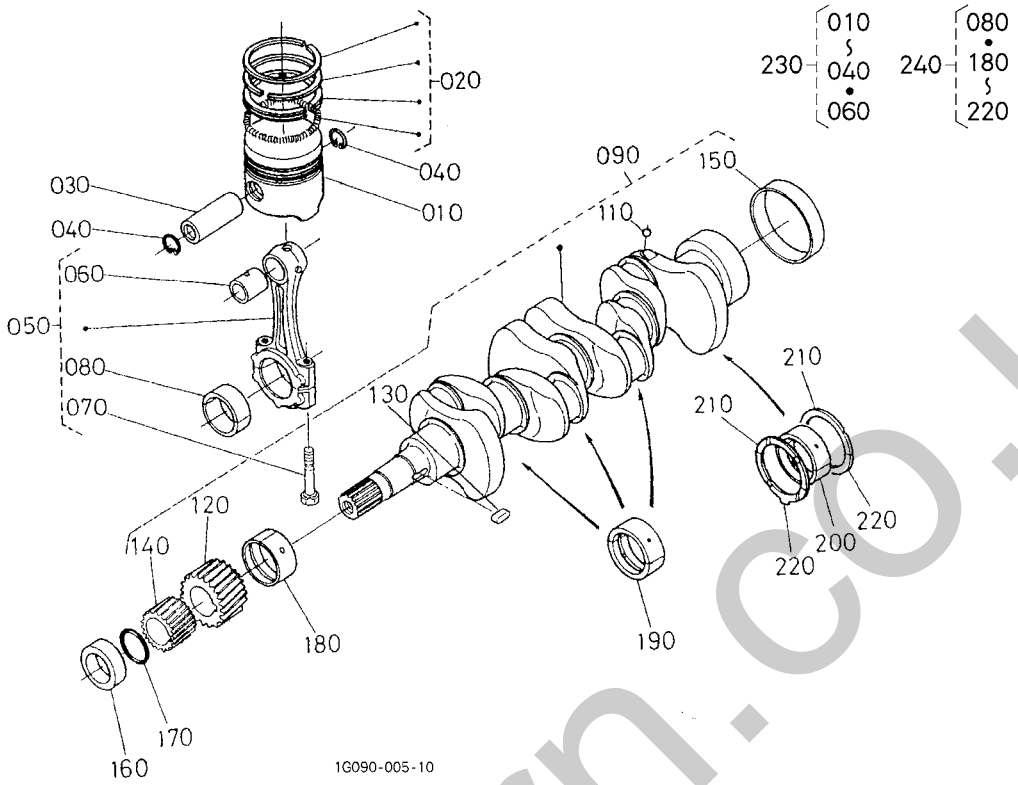

Pos.	PART No.	QTY/SNo	IC	PART NAME	DESIGNATION	BEZEICHNUNG	DENOMI. PARTE	NOMBRE PIEZA	Remarks
240	**1G090-2377-0**	1		KIT METAL,ENGINE	KIT METAL,MOTEUR	MOTORSATZ VON METAL	KIT MOTORE METALLO	KIT METAL.,MOTOR	-0.40mm

silverhorn.co.uk

S010
FLYWHEEL
VOLANT MOTEUR
SCHWUNGRAD
VOLANO
VOLANTE MOTOR

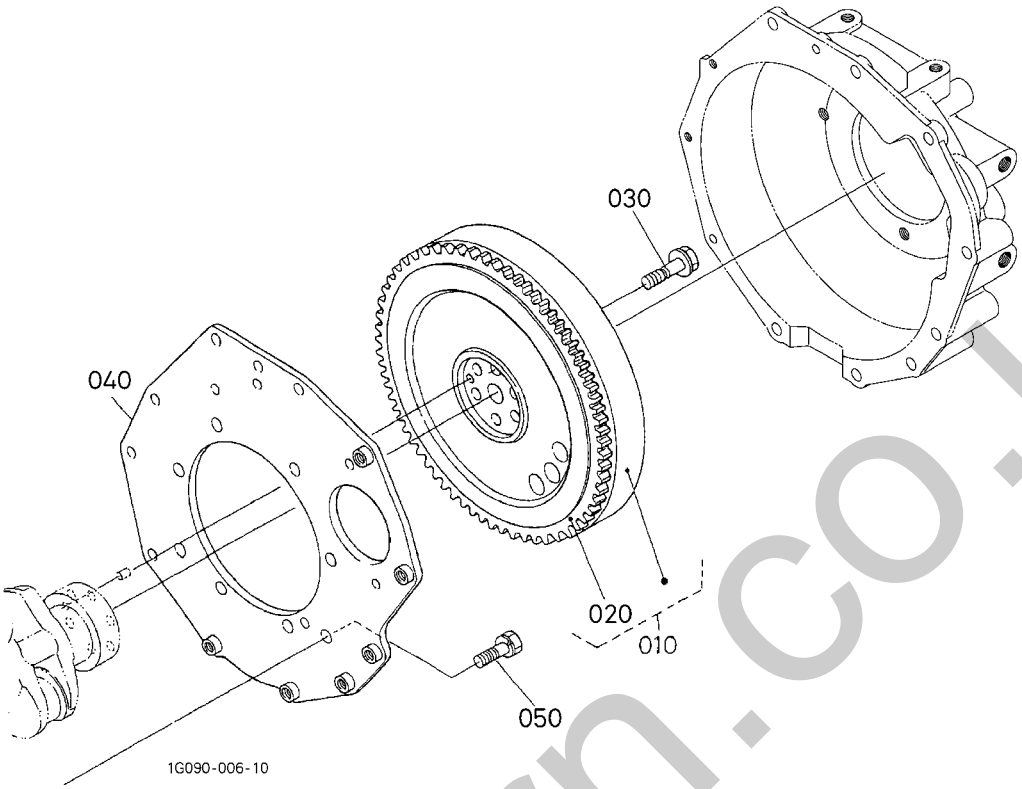

Pos.	PART No.	QTY/SNo	IC	PART NAME	DESIGNATION	BEZEICHNUNG	DENOMI. PARTE	NOMBRE PIEZA	Remarks
010	**17458-2501-2**	1		COMP.FLYWHEEL	VOLANT CMMDE COMP.	KOMP,SCHWUNGRAD	COMPL. VOLANO	COMP.,VOLANTE DEL MOTOR	
020	**16813-6382-0**	1		GEAR,RING	VITESSE,COURONNE	ZAHNKRANZ	CORONA	ENGRANAJE,ANILLO	
030	**16241-2516-0**	6		BOLT	BOULON	SCHRAUBE	BULLONE	TORNILLO	
040	**16264-0462-3**	1		PLATE,REAR END	PLAQUE,EXTREMITE AR	ABSCHLUSSPLATTE	PIASTRA,LATO POSTERIORE	PLACA,EXTREMO POSTERIOR	
050	**15261-9119-0**	8		BOLT	BOULON	SCHRAUBE	BULLONE	TORNILLO	

silvermorn.co.uk

S011
FUEL CAMSHAFT
ARBRE A CAMES DE CARB.
NOCKENWELLE
ALBERO A CAMME ALIMENTAZ.
ÁRBOL LEVAS DEL COMBUSTIBLE

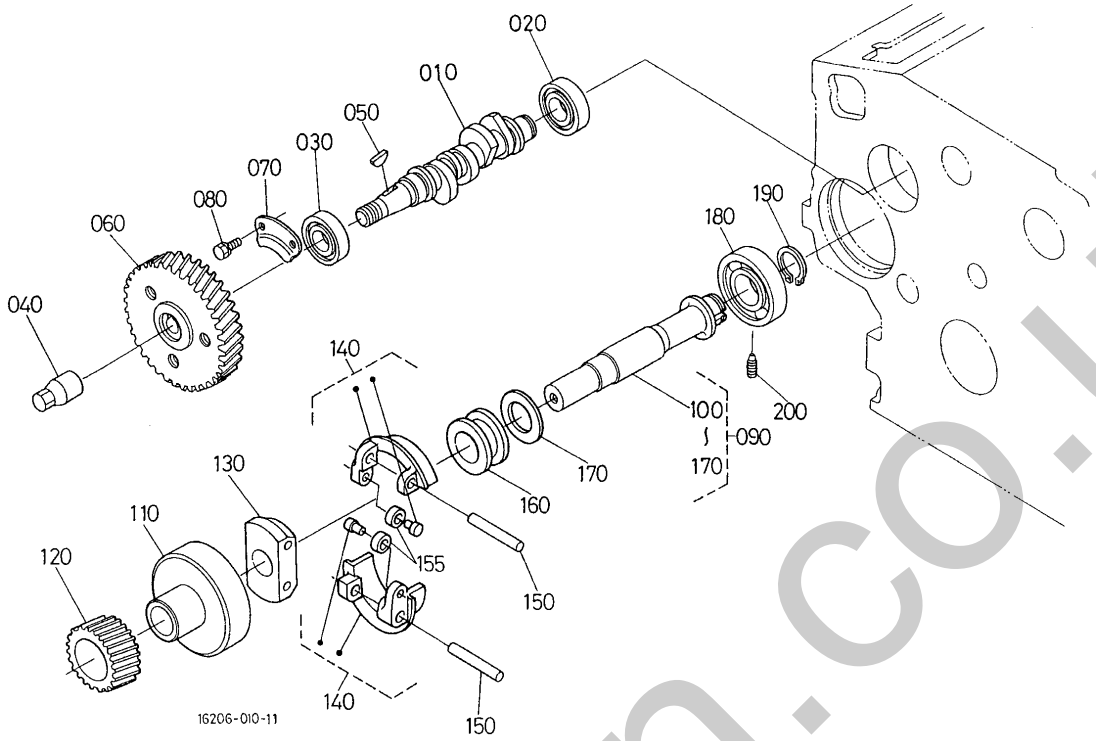

Pos.	PART No.	QTY/SNo	IC	PART NAME	DESIGNATION	BEZEICHNUNG	DENOMI. PARTE	NOMBRE PIEZA	Remarks
010	**16040-1617-0**	1		CAMSHAFT,FUEL	ARBRE A CAMES,CARB.	NOCKENWELLE,KRAFTSTOFF	ALB.CAMME,CARBURANTE	ÁRBOL LEVAS,COMBUSTIBLE	
020	**16261-9730-0**	1		BEARING,BALL	BILLE DE ROULEMENT	KUGELLAGER	CUSCINETTO,A SFERE	COJINETE DE BOLAS	
030	**16261-9731-0**	1		BEARING,BALL	BILLE DE ROULEMENT	KUGELLAGER	CUSCINETTO,A SFERE	COJINETE DE BOLAS	
040	**16241-9233-0**	1		NUT	ECROU	MUTTER	DADO	TUERCA	
050	**16241-9523-0**	1		KEY,WOODRUFF	CLE,CLAVETTE-DISQUE	SCHEIBENPASSFEDER	CHIAVE,WOODRUFF	CHAVETA,WOODRUFF	
060	**1G065-5115-0**	1		GEAR,INJECTION PUMP	VITESSE,POMPE INJECT.	EINSPRITZPUMPENRAD	INGR.POMPA INIEZIONE	ENGRANAJE,BOMBA INYECC.	
070	**16241-1632-0**	1		STOPPER,FUEL.C/SHAFT	BUTOIR,CARB. VILEBR.	ANSCHLAG,NOCKENW.KRAFTST	ARRESTO,ALBERO C/CARB.	TOPE,ÁRBOL LEV. COMB.	
080	**01023-50616**	2		BOLT	VIS	SCHRAUBE	BULLONE	PERNO	
090	**16282-5501-3**	1		ASSY SHAFT,GOVERNOR	ARBRE,REGULATEUR	GRP.REGLERWELLE	GR.ALBERO,REGOLATORE	EJE,REGULADOR	
100	**16271-5531-3**	1		SHAFT,GOVERNOR	ARBRE,REGULATEUR	REGLERWELLE	ALBERO,REGOLATORE	EJE,REGULADOR	
110	**16241-5539-2**	1		HOLDER,GOVERNOR GEAR	SUPPORT,REGULATEUR ENGR.	HALTER,REGLERZAHNRAD	SUPPORTO,REG.INGRANAGGIO	SOPORTE,ENGRANAJE REGUL.	
120	**16282-5532-0**	1		GEAR,GOVERNOR	VITESSE,REGULATEUR	REGLERGETRIEBE	INGR.REGOLATORE	ENGRANAJE,REGULADOR	
130	**16241-5527-0**	1		HOLDER,GOV.WEIGHT	SUPPORT,REGULATEUR POIDS	FLIEHGEWICHTHALTERUNG	SUPPORTO,REG.CONTRAPPESO	SOPORTE,PESO REGUL.	
140	**16241-5506-2**	2		COMP.WEIGHT,GOVERNOR	POIDS LEVIER,REGULATEUR	KOMP.FLIEHGEWICHT	COMPL.CONTRAPP.,REG.	COMP. PESO,REGULADOR	
150	**16241-5526-0**	2		SHAFT,GOV. WEIGHT	ARBRE,REGULATEUR POIDS	REGLERWELLE GEWICHT	ALBERO,REG.CONTRAPPESO	EJE,PESO REGULADOR	
155	**19484-5544-0**	2		ROLLER	ROULEAU	ROLLE	RULLO	RODILLO	
160	**16241-5545-0**	1		SLEEVE,GOVERNOR	RACCORD,REGULATEUR	REGLERHÜLSE	MANICOTTO,REGOLATORE	MANGA,REGULADOR	
170	**16241-5546-3**	1		WASHER,THRUST	RONDELLE,DE POUSSEE	DRUCKSCHEIBE	RONDELLA,DI SPINTA	ARANDELA,EMPUJE	
180	**16261-9732-0**	1		BEARING,BALL	BILLE DE ROULEMENT	KUGELLAGER	CUSCINETTO,A SFERE	COJINETE DE BOLAS	
190	**16271-5541-0**	1		CIR CLIP	CIRCLIP	SICHERUNGSRING	ANELLO ELASTICO	ANILLO DE RETENCIÓN	
200	**16241-5555-4**	1		SCREW,SET	VIS,JEU DE	EINSTELLSCHRAUBE	VITE,SERIE	TORNILLO,AJUSTE	

silverthorn.co.uk

S012
ENGINE STOP LEVER
LEVIER D'ARRET DU MOTEUR
MOTORABSTELLHEBEL
LEVA ARRESTO MOTORE
PALANCA DE PARO DEL MOTOR

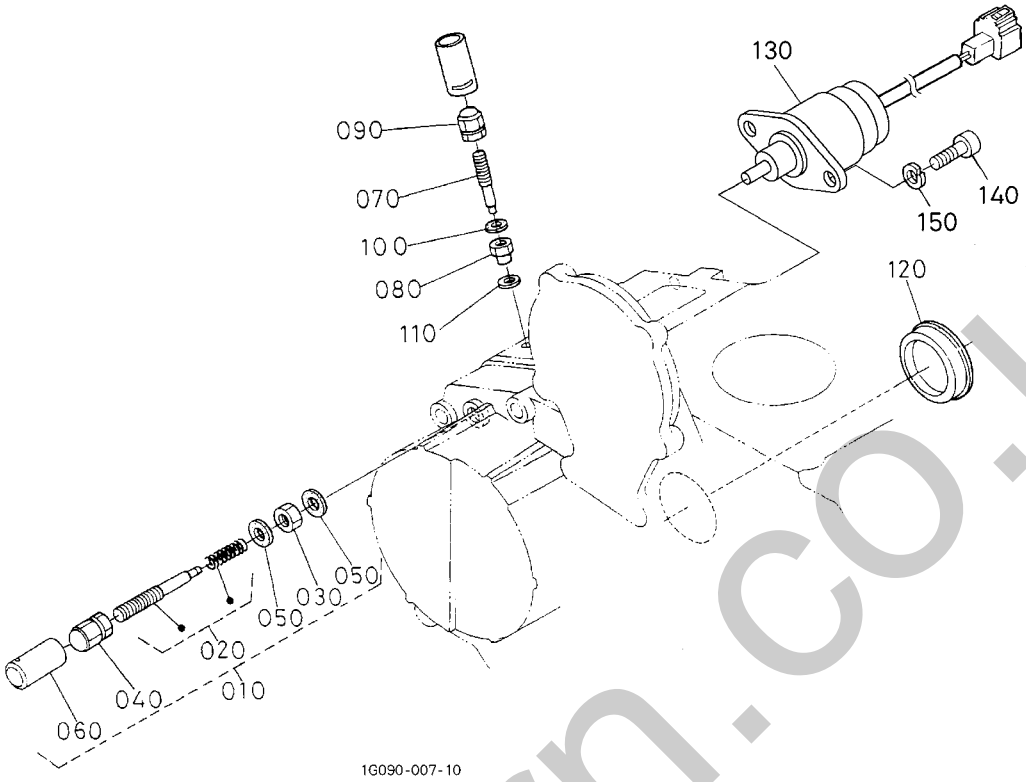

Pos.	PART No.	QTY/SNo	IC	PART NAME	DESIGNATION	BEZEICHNUNG	DENOMI. PARTE	NOMBRE PIEZA	Remarks
010	**16264-5409-2**	1		APPARATUS,IDLING	APPAREILLAGE,RALENTI	LEERLAUFEINRICHTUNG	APPAR.MARCIA AL MINIMO	APARATO,RALENTÍ	
020	**16264-5410-3**	1		ASSY BOLT,ADJUSTMENT	BOULON,REGLAGE	GRP.EINSTELLSCHRAUBE	GR. BULLONE,REGOLAZ.	TORNILLO,AJUSTE	
030	**15841-9202-0**	1		NUT	ECROU	MUTTER	DADO	TUERCA	
040	**15852-9233-0**	1		NUT	ECROU	MUTTER	DADO	TUERCA	
050	**15601-9665-0**	2		GASKET	JOINT	DICHTUNG	GUARNIZIONE	JUNTA	
060	**16221-5442-0**	1		CAP	BOUCHON	KAPPE	TAPPO	CAPUCHÓN	
070	**16241-5412-2**	1		BOLT	BOULON	SCHRAUBE	BULLONE	TORNILLO	
080	**1G031-5421-0**	1		NUT,LOCK	ECROU,VERROU	SICHERUNGSMUTTER	DADO DI FERMO	TUERCA APRIETE	
090	**15852-9233-0**	1		NUT	ECROU	MUTTER	DADO	TUERCA	
100	**15601-9665-0**	1		GASKET	JOINT	DICHTUNG	GUARNIZIONE	JUNTA	
110	**1G021-9665-0**	1		GASKET	JOINT	DICHTUNGSPLATTE	GUARNIZIONE	JUNTA	
120	**16264-8315-2**	1		COVER,HYDRAULIC PUMP	COUV.POMPE HYDR.	HYDRAULIKPUMPENABDECKUNG	COPERCHIO,POMPA IDR.	CUBIERTA,BOMBA HIDRÁUL.	
130	**17208-6001-0**	1		ASSY SOLENOID,STOP	SOLENOÏDE,ARRET	GRP.ABSTELLMAGNET	GR.SOLENOIDE,ARRESTO	SOLENOIDE,PARADA	
140	**01311-10614**	2		BOLT	VIS	SCHRAUBE	BULLONE	TORNILLO	
150	**04512-60060**	2		WASHER,SPRING	RONDELLE GROWER	FEDERRING	RONDELLA,ELASTICA	ARANDELA,MUELLE	

silvermorn.co.uk

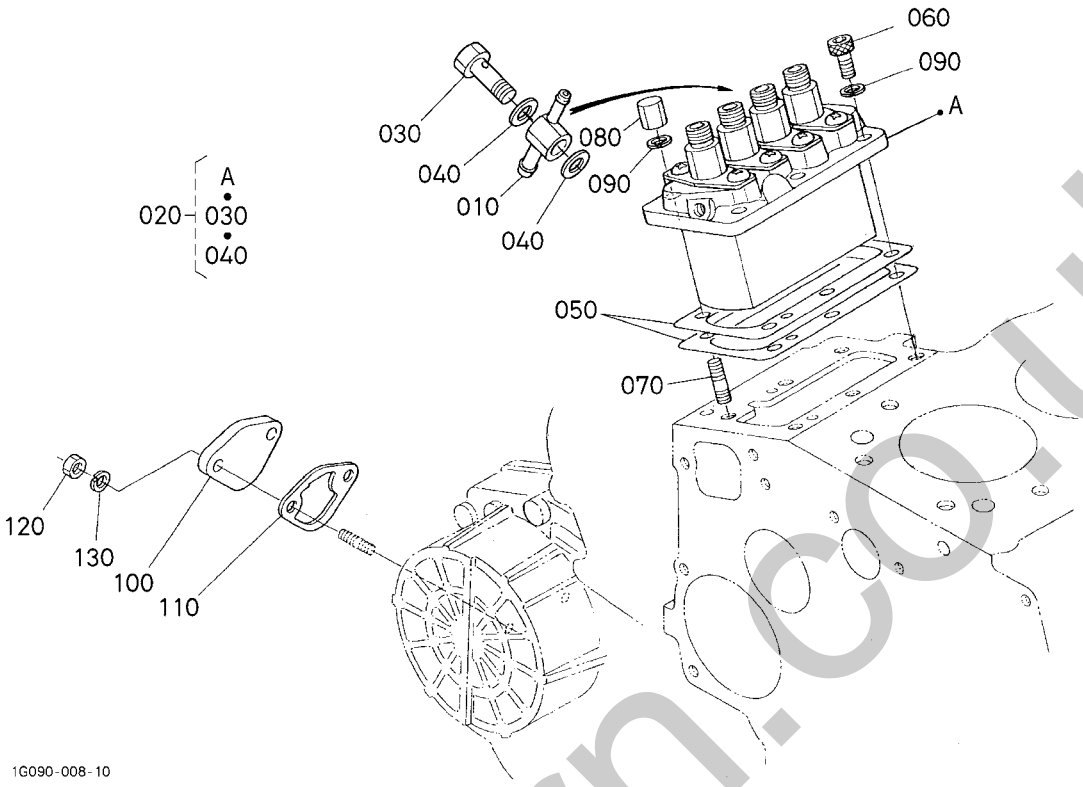

Pos.	PART No.	QTY/SNo	IC	PART NAME	DESIGNATION	BEZEICHNUNG	DENOMI. PARTE	NOMBRE PIEZA	Remarks
010	**16271-9569-0**	1		JOINT,EYE	JOINT,TOYERE	GABELGELENK	RACCORDO,OCCHIELLO	JUNTA,CONEXIÓN	
020	**16062-5101-0**	1		ASSY PUMP,INJECTION	POMPE,A INJECTION	GRP.EINSPRITZPUMPE	GR.POMPA,INIEZIONE	BOMBA INYECCIÓN	
030	**16271-5132-0**	1		SCREW,HOLLOW	VIS,CREUSE	HOHLSCHRAUBE	VITE,CAVA	TORNILLO HUECO	
040	**15841-9665-0**	2		GASKET	JOINT	DICHTUNGSPLATTE	GUARNIZIONE	JUNTA	
050	**16040-5209-2**	1		SHIM,INJECTION PUMP	CALE,POMPE D'INJECT.	DIST.-SCHEIBE,EINSPRITZP	SPESSORE,POMPA INIEZ.	CALCE AJUSTE,BOM. INYEC.	0.20mm
050	**16040-5211-2**	1		SHIM,INJECTION PUMP	CALE,POMPE D'INJECT.	DIST.-SCHEIBE,EINSPRITZP	SPESSORE,POMPA INIEZ.	CALCE AJUSTE,BOM. INYEC.	0.25mm
050	**16040-5212-2**	1		SHIM,INJECTION PUMP	CALE,POMPE D'INJECT.	DIST.-SCHEIBE,EINSPRITZP	SPESSORE,POMPA INIEZ.	CALCE AJUSTE,BOM. INYEC.	0.30mm
060	**01311-10620**	3		BOLT	VIS	SCHRAUBE	BULLONE	TORNILLO,CABEZA HEXAG.	
070	**15841-9150-0**	3		STUD	GOUJON	STEHBOLZEN	PRIGIONIERO	PRISIONERO	
080	**15841-9232-0**	3		NUT	ECROU	MUTTER	DADO	TUERCA	
090	**04512-60060**	6		WASHER,SPRING	RONDELLE GROWER	FEDERRING	RONDELLA,ELASTICA	ARANDELA,MUELLE	
100	**15852-5285-0**	1		COVER	COUVERCLE	DECKEL	COPERCHIO	CUBIERTA	
110	**16264-5214-0**	1		GASKET,FUEL PUMP	JOINT STAT.,POMPE CARB	DICHTUNG	GUARNIZ.,POMPA CARB.	JUNTA,BOMBA COMBUST.	
120	**02056-50060**	2		NUT	ECROU	MUTTER	DADO	TUERCA	
130	**04512-60060**	2		WASHER,SPRING	RONDELLE GROWER	FEDERRING	RONDELLA,ELASTICA	ARANDELA,MUELLE	

silvermorn.co.uk

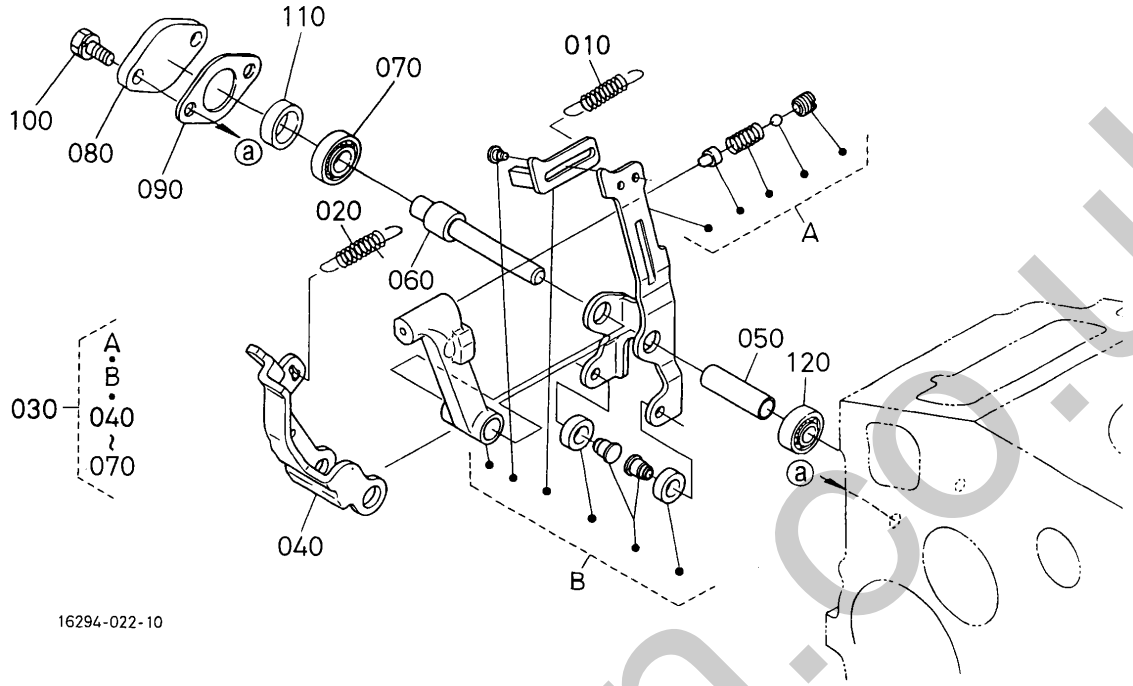

Pos.	PART No.	QTY/SNo	IC	PART NAME	DESIGNATION	BEZEICHNUNG	DENOMI. PARTE	NOMBRE PIEZA	Remarks
010	**17459-5648-0**	1		SPRING,START	RESSORT,DEMARRAGE	ANLASSFEDER	MOLLA,AVVIAMENTO	MUELLE,ARRANQUE	
020	**16271-5641-4**	1		SPRING,GOVERNOR	RESSORT,REGULATEUR	REGLERFEDER	MOLLA,REGOLATRICE	MUELLE,REGULADOR	
030	**16271-5641-4**	1		SPRING,GOVERNOR	RESSORT,REGULATEUR	REGLERFEDER	MOLLA,REGOLATRICE	MUELLE,REGULADOR	
040	**1G032-5613-0**	1		LEVER,FORK	LEVIER,FOURCHE	GABELHEBEL	LEVA,FORCELLA	PORTA PALET	
050	**1G032-5615-0**	1		SHAFT,FORK LEVER	ARBRE,LEV. FOURCHE	GABELHEBELWELLE	ALBERO,FORCELLA	EJE,PORTA PALET	
060	**1G032-5647-0**	1		SHAFT,FORK LEVER	ARBRE,LEV. FOURCHE	GABELHEBELWELLE	ALBERO,FORCELLA	EJE,PORTA PALET	
070	**16241-5633-0**	1		BEARING,MINIATURIZE	ROULEMENT MINIATURE	MINIATURLAGER	CUSCINETTO,MIN.	COJINETES,MINIATURIZAR	
080	**16241-5625-0**	1		COVER,FORK LEV.SHAFT	COUV.,ARBRE LEV. FOURCHE	ABDECK,GABELHEBELWELLE	COPERCHIO,ALB.FORCELLA	CUBIERTA,EJE PORTA PALET	
090	**16299-5626-0**	1		GASKET	JOINT STATIQUE	FLACHDICHTUNG	GUARNIZIONE	JUNTA	
100	**01023-50614**	2		BOLT	VIS	SCHRAUBE	BULLONE	TORNILLO	
110	**16241-5621-0**	1		COLLAR	COLLIER	RING	COLLARE	ANILLO	
120	**16241-5634-0**	1		BEARING,MINIATURIZE	ROULEMENT MINIATURE	MINIATURLAGER	CUSCINETTO,MIN.	COJINETES,MINIATURIZAR	

silvermorn.co.uk

S015
SPEED CONTROL PLATE
PLAQUE DE VITESSE-CONTROLE
REGLERPLATTE
PIASTRA CONTROLLO VELOCITÀ
PLACA DE CONTROL DE VELOC.

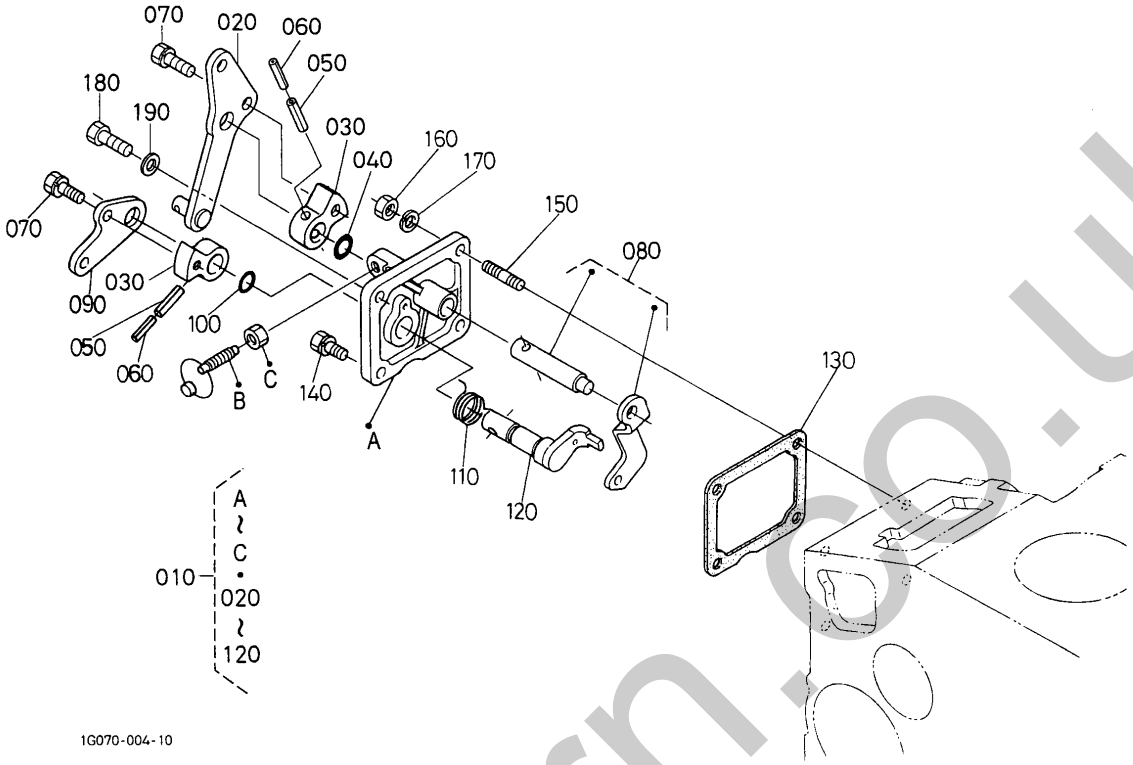

Pos.	PART No.	QTY/SNo	IC	PART NAME	DESIGNATION	BEZEICHNUNG	DENOMI. PARTE	NOMBRE PIEZA	Remarks
010	**1G070-5701-2**	1		ASSY PLATE,CONTROL	PLAQUE,COMMANDE	GRP.PLATTE	GR. PIASTRA,COMANDO	PLACA,CONTROL	
020	**1G070-5715-2**	1		LEVER,SPEED CONTROL	LEVIER,COMMANDE VIT	DREHZAHLHEBEL	LEVA,COMANDO VELOCITÀ	PALANCA,CONTROL VELOC.	
030	**16205-5716-0**	2		LEVER,SPEED CONTROL	LEVIER,COMMANDE VIT	DREHZAHLHEBEL	LEVA,COMANDO VELOCITÀ	PALANCA,CONTROL VELOC.	
040	**04814-00100**	1		O-RING	JOINT TORIQUE	O-RING	O-RING	JUNTA TÓRICA	
050	**05411-00420**	2		PIN,SPRING	GOUPILLE-RESSORT	SPANNHÜLSE	SPINA ELASTICA	PASADOR,MUELLE	
060	**05411-02520**	2		PIN,SPRING	GOUPILLE CREUSE	FEDERSTIFT	SPINA ELASTICA	BULÓN DE MUELLE	
070	**01023-50612**	2		BOLT	VIS	SCHRAUBE	BULLONE	PERNO	
080	**16205-5602-0**	1		COMP.LEVER,GOVERNOR	LEVIER,REGULATEUR COMP.	KOMP.REGLERHEBEL	COMPL.LEVA,REGOLATORE	COMP. PALANCA,REGULADOR	
090	**16205-5772-0**	1		LEVER,ENGINE STOP	LEVIER,ARRÊT MOTEUR	MOTORABSTELLHEBEL	LEVA,ARRESTO MOTORE	PALANCA,PARADA MOTOR	
100	**04814-10070**	1		O-RING	JOINT TORIQUE	O-RING	O-RING	JUNTA TÓRICA	
110	**16205-5751-0**	1		SPRING,RETURN	RESSORT,RETOUR	RÜCKHOLFEDER	MOLLA,RITORNO	MUELLE,RETORNO	
120	**16205-5774-0**	1		COMP.LEVER,STOP	LEVIER,ARRET COMP.	KOMP.STOPPHEBEL	COMPL.LEVA,ARRESTO	COMP. PALANCA,PARADA	
130	**16264-5721-0**	1		GASKET	JOINT STATIQUE	FLACHDICHTUNG	GUARNIZIONE	JUNTA	
140	**01023-50616**	1		BOLT	VIS	SCHRAUBE	BULLONE	PERNO	
150	**16245-9154-0**	2		STUD	GOUJON	STEHBOLZEN	PRIGIONIERO	PRISIONERO	
160	**02056-50060**	2		NUT	ECROU	MUTTER	DADO	TUERCA	
170	**04512-60060**	2		WASHER,SPRING	RONDELLE GROWER	FEDERRING	RONDELLA,ELASTICA	ARANDELA,MUELLE	
180	**01053-50618**	1		BOLT	VIS	SCHRAUBE	BULLONE	TORNILLO	
190	**15601-9665-0**	1		GASKET	JOINT	DICHTUNG	GUARNIZIONE	JUNTA	

silverthorn.co.uk

S016

NOZZLE HOLDER AND GLOW PLUG
PORTE-INJECTEUR ET BOUGIE DE PRECHAUFFAGE
DÜSENHALTER UND GLÜHKERZE
CORPO INIETTORE/CANDELETTE
INYECTOR Y BUJÍA PRECALENT.

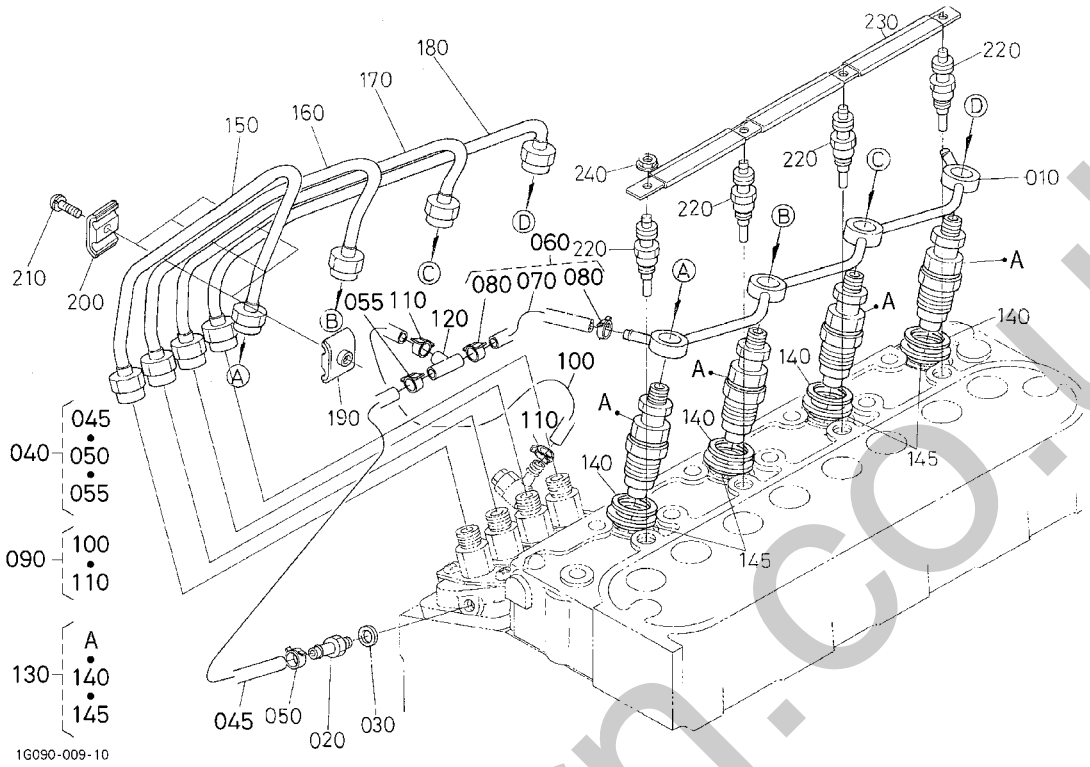

Pos.	PART No.	QTY/SNo	IC	PART NAME	DESIGNATION	BEZEICHNUNG	DENOMI. PARTE	NOMBRE PIEZA	Remarks
010	**16271-4250-2**	1		ASSY PIPE,OVER FLOW	TUYAU,TROP-PLEIN	GRP.ÜBERLAUFROHR	GR.TUBO DI TROPPOPIENO	TUBO DERRAME	
020	**15841-5136-0**	1		SCREW,AIR BREEDER	VIS DE AIR-AVICLTEUR	SCHRAUBE	VITE,SPURGO ARIA	TORNILLO,GENERADOR DE AIRE	
030	**15601-9665-0**	1		GASKET	JOINT	DICHTUNG	GUARNIZIONE	JUNTA	
040	**16294-4250-0**	1		ASSY TUBE,FUEL	TUYAU,CARBURANT	GRP.KRAFTSTOFFLEITUNG	GR. TUBO,CARBURANTE	TUBO COMBUSTIBLE	
045	**09661-40150**	1		TUBE,FUEL	TUBE DE COMBUSTIBLE	KRAFTSTOFFROHR	TUBO,CARBURANTE	TUBO,COMBUSTIBLE	
050	**14971-4275-0**	1		CLIP,PIPE	ATTACHE	ROHRKLEMME	FERMAGLIO,TUBO	ABRAZADERA,CONDUCTO	
055	**16241-4232-0**	1		BAND,PIPE	COLLIER DE TUYAU	ROHRBAND	FASCIA,TUBO	BANDA,CONDUCTO	
060	**16282-4202-0**	1		ASSY PIPE,OVER FLOW	TUYAU,TROP-PLEIN	GRP.ÜBERLAUFROHR	GR.TUBO DI TROPPOPIENO	TUBO DERRAME	
070	**09661-40040**	1		TUBE,FUEL	TUBE,CARBURANT	KRAFTSTOFFLEITUNG	TUBO,CARBURANTE	TUBO,COMBUSTIBLE	
080	**14971-4275-0**	2		CLIP,PIPE	ATTACHE	ROHRKLEMME	FERMAGLIO,TUBO	ABRAZADERA,CONDUCTO	
090	**17208-4203-0**	1		ASSY PIPE,OVER FLOW	TUYAU,TROP-PLEIN	GRP.ÜBERLAUFROHR	GR.TUBO DI TROPPOPIENO	TUBO DERRAME	
100	**09661-40100**	1		TUBE,FUEL	TUBE,CARBURANT	KRAFTSTOFFLEITUNG	TUBO,CARBURANTE	TUBO,COMBUSTIBLE	
110	**14971-4275-0**	2		CLIP,PIPE	ATTACHE	ROHRKLEMME	FERMAGLIO,TUBO	ABRAZADERA,CONDUCTO	
120	**K3511-5839-0**	1		JOINT,T-PIPE	JOINT,RACCORD EN T	T-VERBINDUNGSSTÜCK	RACCORD A TEE	JUNTA,TUBERÍA EN T	
130	**1G065-5390-0**	4		KIT HOLDER,NOZZLE	SUPPORT KIT,BUSETTE	DÜSENHALTERSATZ	KIT CORPO,INIETTORE	KIT SOPORTE,BOQUILLA	
140	**15841-5362-2**	4		GASKET	JOINT	DICHTUNG	GUARNIZIONE	JUNTA	
145	**19077-5365-0**	4		SEAL,HEAT	JOINT DE CHALEUR	DICHTUNG	PARAFIAMMA	JUNTA,CALOR	
150	**16282-5371-2**	1		PIPE,INJECTION	TUYAU,INJECTION	EINSPRITZLEITUNG	TUBO,INIEZIONE	TUBO,INYECCIÓN	
160	**16271-5372-2**	1		PIPE,INJECTION	TUYAU,INJECTION	EINSPRITZLEITUNG	TUBO,INIEZIONE	TUBO,INYECCIÓN	
170	**16271-5373-2**	1		PIPE,INJECTION	TUYAU,INJECTION	EINSPRITZLEITUNG	TUBO,INIEZIONE	TUBO,INYECCIÓN	
180	**16271-5374-2**	1		PIPE,INJECTION	TUYAU,INJECTION	EINSPRITZLEITUNG	TUBO,INIEZIONE	TUBO,INYECCIÓN	
190	**15841-5385-0**	3		CLAMP,PIPE	COLLIER DE TUYAU	ROHRKLEMME	MORSETTO,TUBO	MORDAZA,CONDUCTO	
200	**15841-5386-0**	3		CLAMP,PIPE	COLLIER DE TUYAU	ROHRKLEMME	MORSETTO,TUBO	MORDAZA,CONDUCTO	
210	**03024-50520**	3		SCREW,WITH WASHER	VIS A RONDELLE	SCHRAUBE	VITE,CON RONDELLA	TORNILLO,CON ARANDELA	
220	**16851-6551-0**	4		GLOW PLUG	BOUGIE,PRE-CHAUFFAGE	GLUEHSTOEPSEL	CANDELETTE	BUJÍA DE PRECALENTAMIENTO	
230	**16271-6556-0**	1		CORD,GLOW PLUG	FIL,BOUGIE PRECHAUF	GLÜHKERZENKABEL	CAVO,CANDELETTE	CABLE,ENCHUFE PRECALENT.	
240	**02761-50040**	4		NUT,FLANGE	ECROU A EMBASE	MUTTER MIT FLANSCH	DADO FLANGIATO	TUERCA,BRIDA	

silvermorn.co.uk

S017

NOZZLE HOLDER (COMP. PARTS)
PORTE-INJ. (PARTIES COMP.)
DÜSENHALTER (EINZELTEILE)
CORPO INIETTORE (COMPONENTI)
INYECTOR (COMP.)

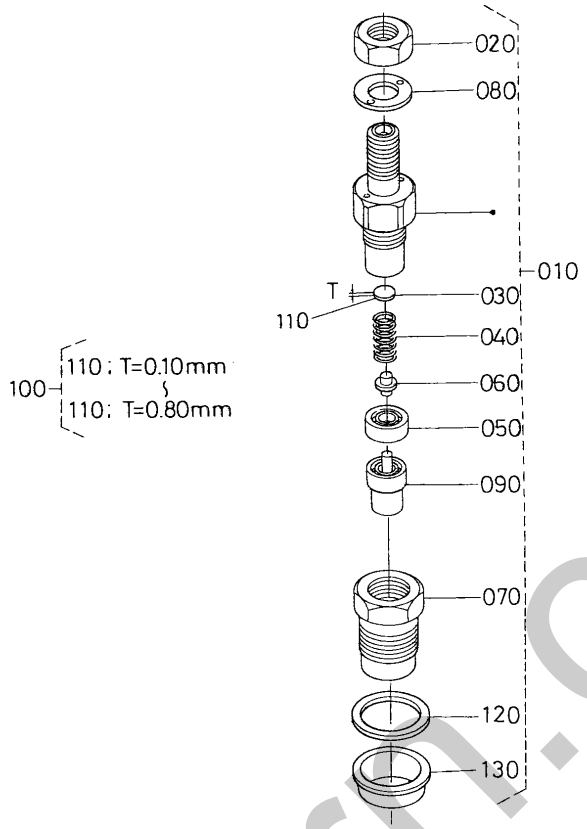

Pos.	PART No.	QTY/SNo	IC	PART NAME	DESIGNATION	BEZEICHNUNG	DENOMI. PARTE	NOMBRE PIEZA	Remarks
010	**1G065-5390-0**	4		KIT HOLDER,NOZZLE	SUPPORT KIT,BUSETTE	DÜSENHALTERSATZ	KIT CORPO,INIETTORE	KIT SOPORTE,BOQUILLA	
020	**16032-9203-0**	4		NUT	ECROU	MUTTER	DADO	TUERCA	
030	**16032-5323-0**	4		WASHER,ADJUSTING	RONDELLE,DE REGLAGE	PASSSCHEIBE	RONDELLA,REGOLAZIONE	ARANDELA,AJUSTE	
040	**16032-5317-0**	4		SPRING,NOZZLE	RESSORT,BUSETTE	DÜSENFEDER	MOLLA,INIEZIONE	MUELLE,BOQUILLA	
050	**16032-5335-0**	4		SPACER,DISTANCE	ENTRETOISE,DISTANCE	DISTANZSTÜCK	DISTANZIATORE,DISTANZA	SEPARADOR,DISTANCIA	
060	**16032-5316-0**	4		PUSH ROD	TIGE DE POUSSEE	KOLBENSTANGE	ASTA DELLA PUNTERIA	VÁSTAGO	
070	**16032-5328-0**	4		NUT	ECROU	MUTTER	DADO	TUERCA	
080	**16032-9404-0**	4		WASHER,PLAIN	RONDELLE,SERRAGE	UNTERLEGSCHEIBE	RONDELLA,PIANA	ARANDELA PLANA	
090	**1G065-5361-0**	4		PIECE,NOZZLE	PIECE,BUSETTE	DÜSENSTÜCK	PEZZO,INIETTORE	PIEZA,BOQUILLA	
100	**16032-9810-0**	4		ASSY WASHER,ADJUST	RONDELLE,REGLAGE	GRP.PASSSCHEIBE	GR.RONDELLA,REGOLAZ.	ARANDELA AJUSTE	OPTION
110	**16032-9859-0**	4		WASHER,ADJUSTING	RONDELLE,DE REGLAGE	PASSSCHEIBE	RONDELLA,REGOLAZIONE	ARANDELA,AJUSTE	0.80mm
110	**16032-9858-0**	4		WASHER,ADJUSTING	RONDELLE,DE REGLAGE	PASSSCHEIBE	RONDELLA,REGOLAZIONE	ARANDELA,AJUSTE	0.58mm
110	**16032-9857-0**	4		WASHER,ADJUSTING	RONDELLE,DE REGLAGE	PASSSCHEIBE	RONDELLA,REGOLAZIONE	ARANDELA,AJUSTE	0.56mm
110	**16032-9856-0**	4		WASHER,ADJUSTING	RONDELLE,DE REGLAGE	PASSSCHEIBE	RONDELLA,REGOLAZIONE	ARANDELA,AJUSTE	0.54mm
110	**16032-9855-0**	4		WASHER,ADJUSTING	RONDELLE,DE REGLAGE	PASSSCHEIBE	RONDELLA,REGOLAZIONE	ARANDELA,AJUSTE	0.52mm
110	**16032-9854-0**	4		WASHER,ADJUSTING	RONDELLE,DE REGLAGE	PASSSCHEIBE	RONDELLA,REGOLAZIONE	ARANDELA,AJUSTE	0.50mm
110	**16032-9853-0**	4		WASHER,ADJUSTING	RONDELLE,DE REGLAGE	PASSSCHEIBE	RONDELLA,REGOLAZIONE	ARANDELA,AJUSTE	0.40mm
110	**16032-9852-0**	4		WASHER,ADJUSTING	RONDELLE,DE REGLAGE	PASSSCHEIBE	RONDELLA,REGOLAZIONE	ARANDELA,AJUSTE	0.30mm
110	**16032-9850-0**	4		WASHER,ADJUSTING	RONDELLE,DE REGLAGE	PASSSCHEIBE	RONDELLA,REGOLAZIONE	ARANDELA,AJUSTE	0.10mm
110	**16032-9851-0**	4		WASHER,ADJUSTING	RONDELLE,DE REGLAGE	PASSSCHEIBE	RONDELLA,REGOLAZIONE	ARANDELA,AJUSTE	0.20mm
120	**15841-5362-2**	4		GASKET	JOINT	DICHTUNG	GUARNIZIONE	JUNTA	
130	**19077-5365-0**	4		SEAL,HEAT	JOINT DE CHALEUR	DICHTUNG	PARAFIAMMA	JUNTA,CALOR	

silvermorn.co.uk

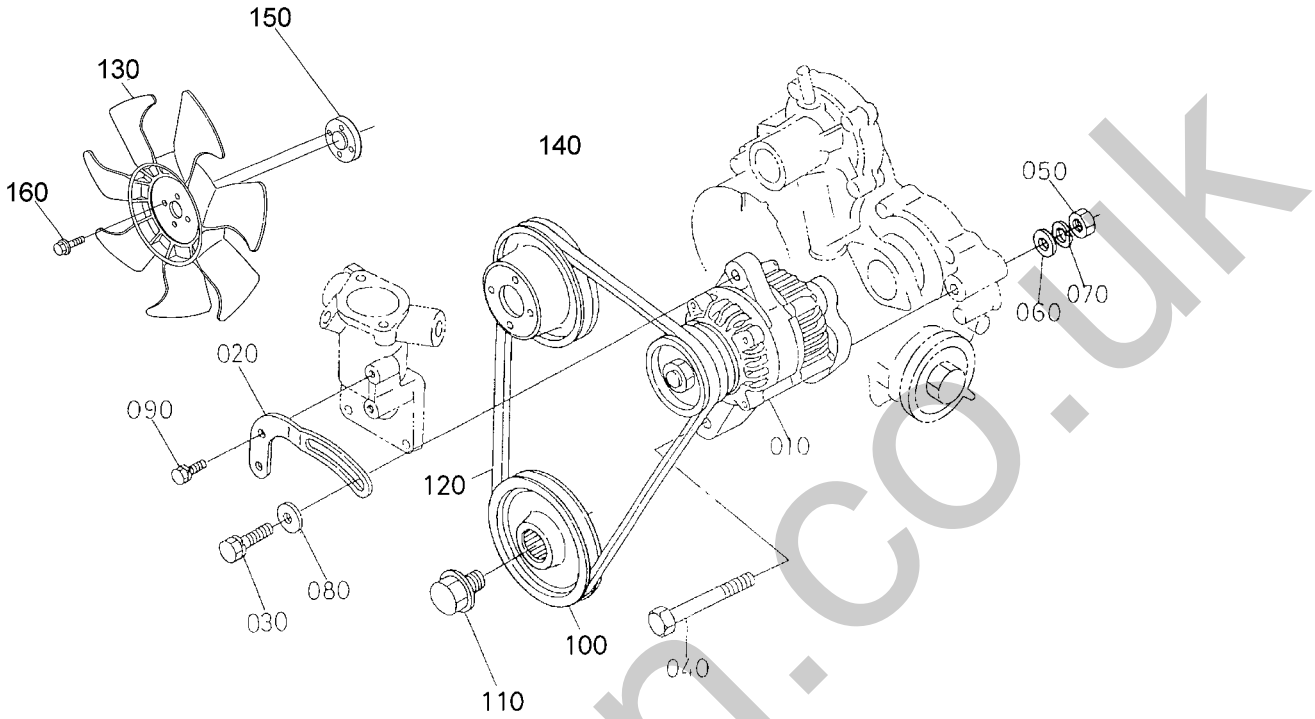

Pos.	PART No.	QTY/SNo	IC	PART NAME	DESIGNATION	BEZEICHNUNG	DENOMI. PARTE	NOMBRE PIEZA	Remarks
010	**1G090-6401-0**	1		ASSY ALTERNATOR	ALTERNATEUR	GRP.GENERATOR	GR. ALTERNATORE	CONJUNTO ALTERNADOR	
020	**16241-6442-0**	1		STAY,DYNAMO	ETAI,DYNAMO	GENERATORSOCKEL	PUNTELLO,DINAMO	ANCLAJE(DINAMO)	
030	**01123-50830**	1		BOLT	VIS	SCHRAUBE	BULLONE	PERNO	
040	**01173-51085**	1		BOLT	VIS	SCHRAUBE	BULLONE	TORNILLO	
050	**02176-50100**	1		NUT	ECROU	MUTTER	DADO	TUERCA	
060	**04011-50100**	1		WASHER,PLAIN	RONDELLE FREIN	SCHEIBE	RONDELLA,PIANA	ARANDELA,PLANA	
070	**04512-60100**	1		WASHER,SPRING	RONDELLE GROWER	FEDERRING	RONDELLA,ELASTICA	ARANDELA,MUELLE	
080	**04015-60080**	1		WASHER,PLAIN	RONDELLE FREIN	SCHEIBE	RONDELLA,PIANA	ARANDELA,PLANA	
090	**01023-50616**	1		BOLT	VIS	SCHRAUBE	BULLONE	PERNO	
100	**16271-7428-0**	1		PULLEY,FAN DRIVE	POULIE,ENTRAÎN. VENT.	RIEMENSCHEIBE,LÜFTERANTR	PULEGGIA,COMANDO VENTOLA	POLEA,TRANSM. VENTILADOR	
110	**16241-9102-0**	1		BOLT	BOULON	SCHRAUBE	BULLONE	TORNILLO	
120	**16241-9701-0**	1		V BELT	COURROIE EN V	KEILRIEMEN	CINGHIA TRAPEZOIDALE	CORREA EN V	
130	**16241-7411-0**	1		FAN	VENTILATEUR	GEBLÄSE	VENTOLA	VENTILADOR	
140	**37560-7425-0**	1		PULLEY,FAN	POULIE,VENTILATEUR	LÜFTERRIEMENSCHEIBE	PULEGGIA,VENTOLA	POLEA,VENTILADOR	
150	**17036-7415-2**	1		COLLAR	COLLIER	RING	COLLARE	ANILLO	
160	**01754-50650**	4		BOLT,FLANGE	VIS DE BUTEE	FLANSCHKOPFSCHRAUBE	BULLONE,FLANGIA	TORNILLO	

silvermorn.co.uk

ALTERNATOR (COMPONENT PARTS)
ALTERNATEUR (PARTIES COMP.)
LICHTMASCHINE (EINZELTEILE)
ALTERNATORE (COMPONENTI)
ALTERNADOR (COMPONENTES)

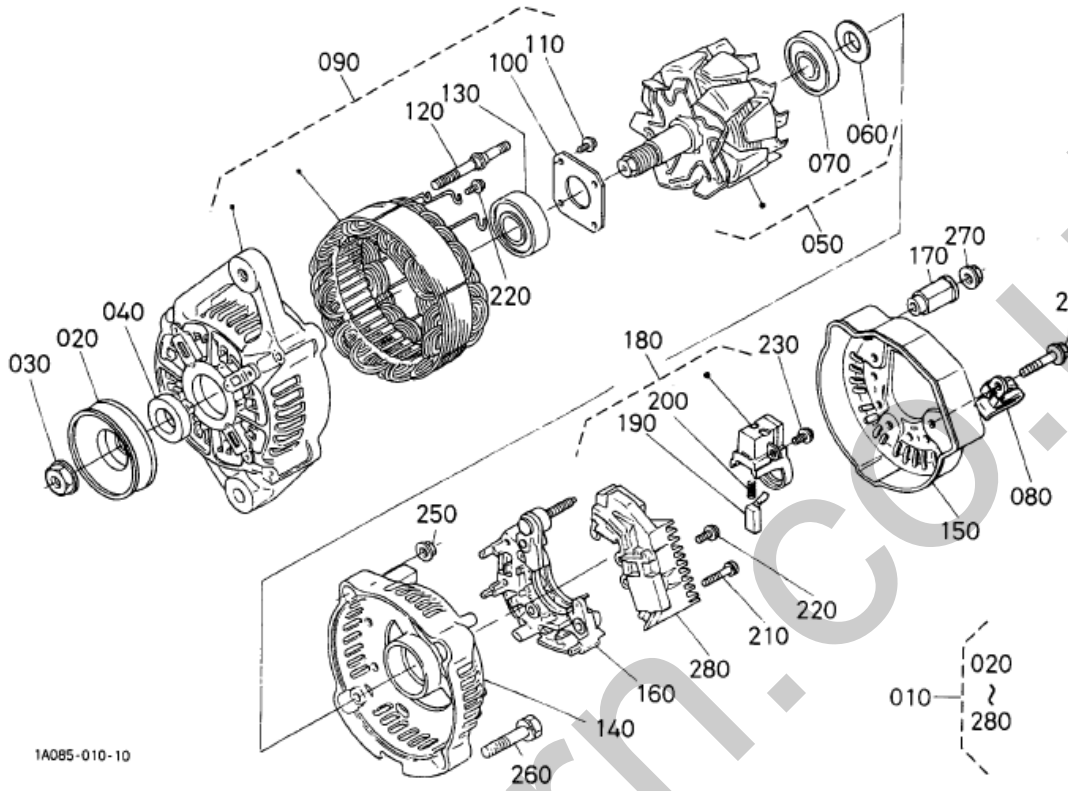

Pos.	PART No.	QTY/SNo	IC	PART NAME	DESIGNATION	BEZEICHNUNG	DENOMI. PARTE	NOMBRE PIEZA	Remarks
010	**1G090-6401-0**	1		ASSY ALTERNATOR	ALTERNATEUR	GRP.GENERATOR	GR. ALTERNATORE	CONJUNTO ALTERNADOR	
020	**15881-6411-0**	1		PULLEY,DYNAMO	POULIE D'ALTERNATEUR	RIEMENSCHEIBE,DYNAMO	PULEGGIA,DINAMO	POLEA,DINAMO	
030	**15881-9201-0**	1		NUT	ECROU	MUTTER	DADO	TUERCA	
040	**15881-6415-0**	1		COLLAR	COLLIER	HÜLSE	COLLARE	ANILLO	
050	**66436-6404-0**	1		ROTOR	ROTOR	ROTOR	ROTORE	ROTOR	
060	**15881-6480-0**	1		COVER,BEARING	COUVERCLE	DECKEL	COPERCHIO,CUSCINETTO	CUBIERTA,COJINETES	
070	**16652-6477-0**	4		BEARING BALL	ROULEMENT A BILLES	KUGELLAGER	CUSCINETTO A SFERE	COJINETES BOLA	
080	**17369-6757-0**	2		CLAMP	ATTACKE	KLAMMER	MORSETTO	MORDAZA	
090	**66436-6402-0**	1		FRAME,DRIVE END	PAL.,CÔTE COMMANDE	ANTRIEBSLAGERSCHILD	TELAIO,LATO ACCOPPIAMENTO	BASTIDOR,EXTREMO TRANSM.	
100	**15881-6471-0**	1		PLATE,RETAINER	PLAQUE	PLATTE	PIASTRA,FERMO	PLACA,RETÉN	
110	**15881-9301-0**	1		SCREW,ROUND HEAD	VIS A TETE RONDE	RUNDKOPFSCHRAUBE	VITE,TESTA ARROTONDATA	TORNILLO,CABEZA REDONDA	
120	**15881-6426-0**	1		BOLT,THROUGH	VIS,PASSANT	BOLZEN	BULLONE,PASSANTE	PERNO,A TRAVÉS	
130	**16652-6478-0**	1		BEARING BALL	ROULEMENT A BILLES	KUGELLAGER	CUSCINETTO A SFERE	COJINETES BOLA	
140	**16241-6406-0**	1		FRAME,END	BATI	RAHMEN	TELAIO POSTERIORE	BASTIDOR,EXTREMO	
150	**16231-6423-0**	2		COVER END	PALIER ARRIERE	DECKEL	COPERCHIO ESTREMITÀ	CUBIERTA EXTREMO	
160	**16231-6485-0**	2		ASSY RECTIFIER	REDRESSEUR	GRP.GLEICHRICHTER	GR. RADDRIZZATORE	CONJUNTO RECTIFICADOR	
170	**16241-6490-0**	1		BUSH,INSULATION	BAGUE ISOLANTE	BÜCHSE	BOCCOLA,ISOLANTE	CASQUILLO,AISLAMIENTO	
180	**16652-6431-0**	6		HOLDER,BRUSH	PALIER	HALTER	SUPPORTO,SPAZZOLA	SOPORTE,ESCOBILLA	
190	**15881-6409-0**	1		BRUSH	PATTE D'ATTACHE	BÜRSTE	SPAZZOLA	ESCOBILLA	
200	**15881-6433-0**	3		SPRING,BRUSH	RESSORT DE BALAI	FEDER,BÜRSTE	MOLLA,SPAZZOLA	MUELLE,ESCOBILLA	
210	**15881-9302-0**	2		SCREW,ROUND HEAD	VIS A TETE RONDE	RUNDKOPFSCHRAUBE	VITE,TESTA ARROTONDATA	TORNILLO,CABEZA REDONDA	
220	**15881-9303-0**	2		SCREW,ROUND HEAD	VIS A TETE RONDE	RUNDKOPFSCHRAUBE	VITE,TESTA ARROTONDATA	TORNILLO,CABEZA REDONDA	
230	**15881-9304-0**	1		SCREW,ROUND HEAD	VIS A TETE RONDE	RUNDKOPFSCHRAUBE	VITE,TESTA ARROTONDATA	TORNILLO,CABEZA REDONDA	
240	**15881-9104-0**	1		BOLT	VIS	SCHRAUBE	BULLONE	PERNO	
250	**15881-9202-0**	2		NUT	ECROU	MUTTER	DADO	TUERCA	
260	**15881-9105-0**	1		BOLT	VIS	SCHRAUBE	BULLONE	PERNO	
270	**14182-9203-0**	1		NUT	ECROU	MUTTER	DADO	TUERCA	
280	**16483-6460-0**	1		ASSY REGULATOR	REGULATEUR	REGULATOR	GR. REGOLAZIONE	CONJUNTO REGULADOR	

silvermorn.co.uk

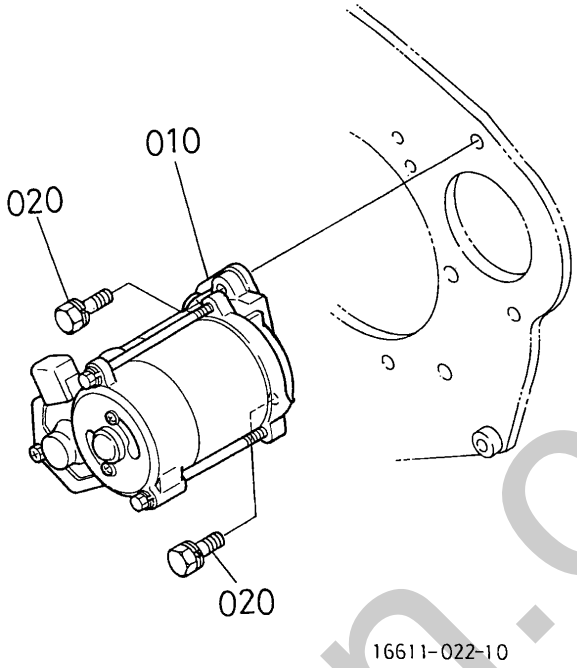

Pos.	PART No.	QTY/SNo	IC	PART NAME	DESIGNATION	BEZEICHNUNG	DENOMI. PARTE	NOMBRE PIEZA	Remarks
010	**19269-6301-0**	1		ASSY STARTER	ENS.DEMARREUR	GRP.ANLASSER	GR. MOTORINO DI AVVIAM.	MOTOR DE ARRANQUE	
020	**01123-50830**	2		BOLT	VIS	SCHRAUBE	BULLONE	PERNO	

silverhorn.co.uk

S021
STARTER (COMPONENT PARTS)
DEMARREUR (PARTIES COMP.)
ANLASSER (EINZELTEILE)
MOTOR. AVVIAM. (COMPONENTI)
MOTOR ARRANQ. (COMPONENTES)

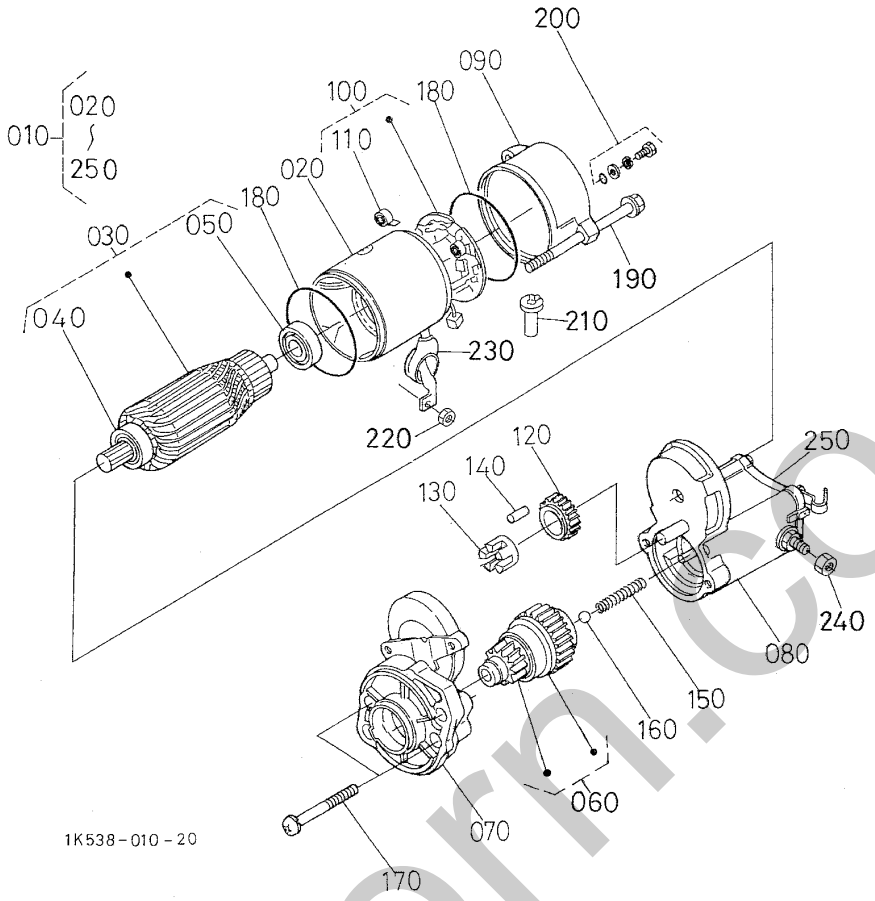

Pos.	PART No.	QTY/SNo	IC	PART NAME	DESIGNATION	BEZEICHNUNG	DENOMI. PARTE	NOMBRE PIEZA	Remarks
010	**19269-6301-0**	1		ASSY STARTER	ENS.DEMARREUR	GRP.ANLASSER	GR. MOTORINO DI AVVIAM.	MOTOR DE ARRANQUE	
020	**11197-6308-0**	1		ASSY YOKE	ENS. CHAPE	GRP.GABELGELENK	GR. FORCELLA	CONJ. HORQ. DE ARTICULACIÓN	
030	**11197-6307-0**	1		ASSY ARMATURE	ENS. ARMATURE	GRP.ARMATUR	GR. INDOTTO	CONJUNTO INDUCCIÓN	
040	**11460-6350-0**	1		BEARING	ROULEMENT	LAGER	CUSCINETTO	COJINETES	
050	**11460-6353-0**	1		BEARING	ROULEMENT	LAGER	CUSCINETTO	COJINETES	
060	**16611-6304-0**	1		CLUTCH,OVER RUNNING	ROUE LIBRE	FREILAUFKUPPLUNG	FRIZIONE FUORIGIRI	EMBRAGUE,EXCESO REVOL.	
070	**16611-6303-0**	1		FRAME,DRIVE END	PAL.,CÔTE COMMANDE	ANTRIEBSLAGERSCHILD	TELAIO,LATO ACCOPPIAMENTO	BASTIDOR,EXTREMO TRANSM.	
080	**16285-6302-0**	1		ASSY SWITCH,MAGNETIC	SOLENOÏDE	GRP.MAGNETSCHALTER	GR. INTERR.,MAGNETICO	INTERRUPTOR MAGNÉTICO	
090	**17341-6320-0**	1		FRAME,END	BATI	RAHMEN	TELAIO POSTERIORE	BASTIDOR,EXTREMO	
100	**11197-6338-0**	1		ASSY HOLDER,BRUSH	PORTE-BALAIS	GRP.BÜRSTENHALTER	GR.SUPPORTO.,SPAZZOLA	CONJ. SOPORTE,BROCHA	
110	**15401-6339-0**	4		SPRING,BRUSH	RESSORT DE BALAI	FEDER,BÜRSTE	MOLLA,SPAZZOLA	MUELLE,ESCOBILLA	
120	**11460-6327-0**	1		GEAR	ENGRENAGE	GETRIEBE	INGRANAGGIO	ENGRANAJE	
130	**11460-6311-0**	1		RETAINER	ARRETOIR	HALTER	FERMO	RETÉN	
140	**19212-6310-0**	5		ROLLER	ROULEAU	ROLLE	RULLO	RODILLO	
150	**11460-6312-0**	1		SPRING	RESSORT	FEDER	MOLLA	MUELLE	
160	**19212-9713-0**	1		BALL	BILLE	KUGEL	SFERA	BOLA	
170	**11460-9331-0**	2		BOLT	VIS	SCHRAUBE	BULLONE	PERNO	
180	**15511-9666-0**	2		O-RING	JOINT TORIQUE	O-RING	O-RING	JUNTA TÓRICA	
190	**11197-6332-0**	2		BOLT	VIS	SCHRAUBE	BULLONE	PERNO	
200	**15511-6376-0**	2		ASSY BOLT	ENS.VIS	GRP.BOLZEN	GR. BULLONE	CONJUNTO PERNO	
210	**16285-6357-0**	1		PIPE,DRAIN	TUYAU DE DRAINAGE	DRAINAGEROHR	TUBO,SCARICO	CONJUNTO,DRENAJE	
220	**13963-9201-0**	1		NUT,HEXAGON	ECROU HEXAGONAL	MUTTER	DADO,ESAGONALE	TUERCA,HEXAGONAL	
230	**11173-6313-0**	1		COVER,TERMINAL	COUVERCLE	DECKEL	COPERCHIO,TERMINALE	CUBIERTA,TERMINAL	
240	**16285-9201-0**	1		NUT,HEXAGON	ECROU HEXAGONAL	MUTTER	DADO,ESAGONALE	TUERCA,HEXAGONAL	
250	**16285-9805-0**	1		ASSY COVER	COUVERCLE	GRP.DECKEL	GR. COPERCHIO	CONJ. CUBIERTA	

silvermorn.co.uk

S022

WATER FLANGE AND THERMOSTAT
BRIDE A EAU ET THERMOSTAT
WASSERFLANSCH UND THERMOSTAT
FLANGIA ACQUA E TERMOSTATO
BRIDA DE AGUA Y TERMOSTATO

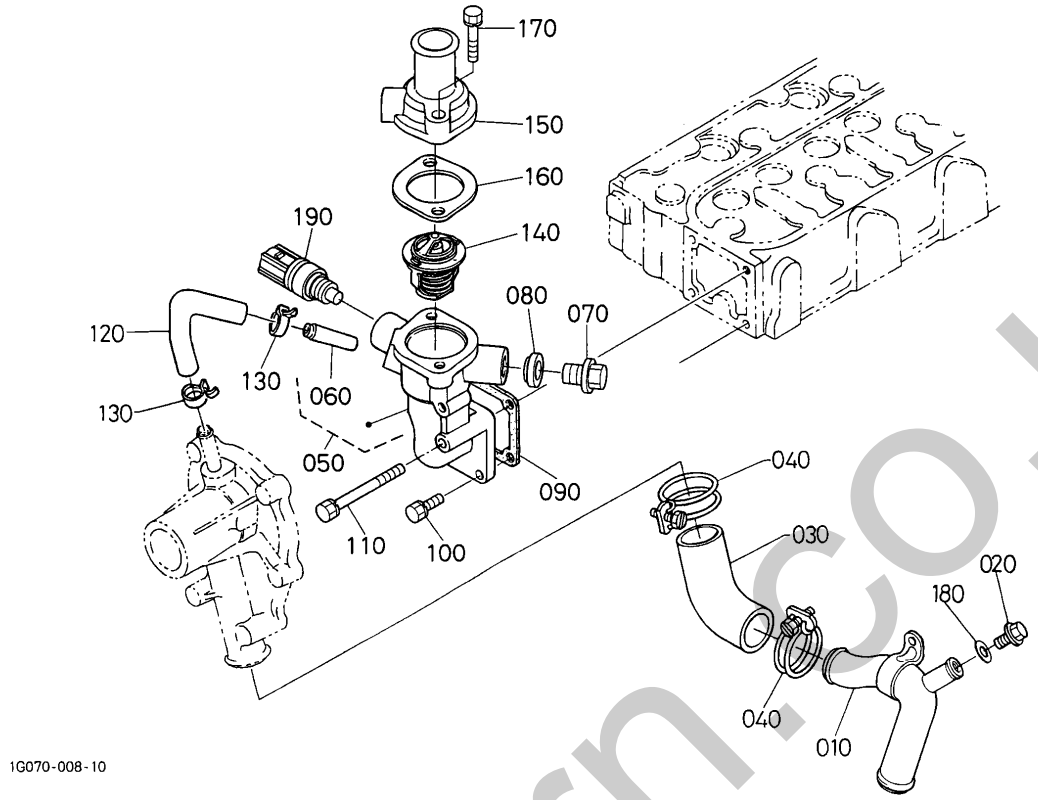

Pos.	PART No.	QTY/SNo	IC	PART NAME	DESIGNATION	BEZEICHNUNG	DENOMI. PARTE	NOMBRE PIEZA	Remarks
010	**16282-7286-3**	1		PIPE,WATER	TUYAU,A EAU	WASSERLEITUNG	TUBO,ACQUA	TUBERÍA,AGUA	
020	**06311-55010**	1		PLUG	BOUCHON	VERSCHLUSSSCHRAUBE	TAPPO	TAPÓN	CANOPY
030	**1G680-7287-0**	1		PIPE,WATER	TUYAU,A EAU	WASSERLEITUNG	TUBO,ACQUA	TUBERÍA,AGUA	
040	**36200-8272-0**	2		CLAMP	FIXATION	SCHELLE	MORSETTO	MORDAZA	
050	**16394-7270-0**	1		COMP FLANGE,WATER	FLASQUE COMP.,EAU	KOMPRESSORFLANSCH,WASSER	COMPL.FLANGIA,ACQUA	COMP. BRIDA,AGUA	
060	**16241-7337-0**	1		PIPE,WATER RETURN	TUYAU,RETOUR D'EAU	WASSERROHR	TUBO,RITORNO ACQUA	CONDUCTO,RETORNO AGUA	
070	**15109-3363-0**	1		PLUG,DRAIN	BOUCHON,VIDANGE	ABLASSSCHRAUBE	TAPPO,SCARICO	TAPÓN,DRENAJE	CANOPY
080	**04717-01200**	1		WASHER,WITH RUBBER	RONDELLE EN CAOUTCHOUC	GUMMIUNTERLAGE	RONDELLA,CON GOMMA	ARANDELA,CON GOMA	CANOPY
090	**16264-7292-0**	1		GASKET,WATER FLANGE	JT STAT.,FLASQUE EAU	FLACHD.,WASSERFLANSCH	GUARNIZ.FLANGIA ACQUA	JUNTA,BRIDA AGUA	
100	**01023-50616**	3		BOLT	VIS	SCHRAUBE	BULLONE	PERNO	
110	**01023-50655**	1		BOLT	VIS	SCHRAUBE	BULLONE	TORNILLO	
120	**16241-7335-0**	1		PIPE,WATER RETURN	TUYAU,RETOUR D'EAU	WASSERRÜCKLAUFLEITUNG	TUBO,IDRAULICO DI RIT.	TUBERÍA,RETORNO AGUA	
130	**16241-7336-0**	2		BAND,PIPE	COLLIER DE TUYAU	ROHRBAND	FASCIA,TUBO	BANDA,CONDUCTO	
140	**15321-7301-4**	1		ASSY THERMOSTAT	THERMOSTAT	GRP.THERMOSTAT	GR. TERMOSTATO	CONJUNTO TERMOSTATO	
150	**16219-7326-0**	1		COVER,THERMOSTAT	COUV.,THERMOSTAT	THERMOSTATABDECKUNG	COPERCHIO,TERMOSTATO	CUBIERTA,TERMOSTATO	
160	**16221-7327-0**	1		GASKET,THERMOSTAT	JOINT,THERMOSTAT	DICHTUNG	GUARNIZ.,TERMOSTATO	JUNTA,TERMOSTATO	
170	**01123-50835**	2		BOLT	VIS	SCHRAUBE	BULLONE	PERNO	
180	**04724-00100**	1		GASKET	JOINT STATIQUE	FLACHDICHTUNG	GUARNIZIONE	JUNTA	CANOPY
190	**T1063-6566-0**	1		SENSOR,TEMPERATURE	DETECTEUR	SENSOR	SENSORE,TEMPERATURA	INDICADOR,TEMPERATURA	

silvernorn.co.uk

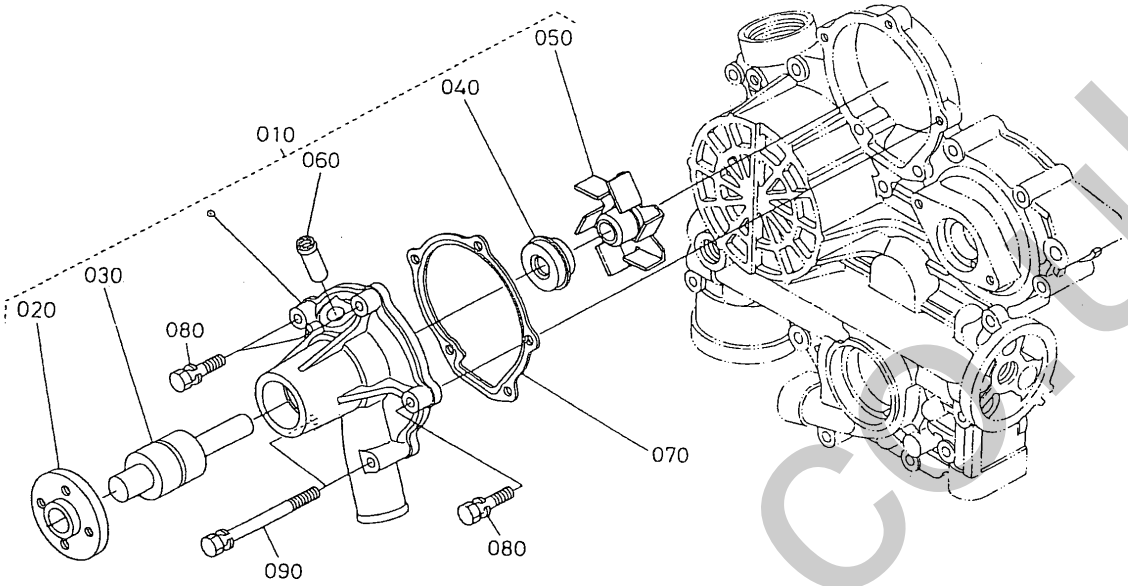

1G662-018-10

Pos.	PART No.	QTY/SNo	IC	PART NAME	DESIGNATION	BEZEICHNUNG	DENOMI. PARTE	NOMBRE PIEZA	Remarks
010	**1K576-7303-2**	1		ASSY PUMP,WATER	POMPE,EAU	GRP.WASSERPUMPE	GR. POMPA,ACQUA	BOMBA AGUA	
020	**16259-7352-0**	1		FLANGE,WATER PUMP	FLASQUE,POMPE A EAU	FLANSCH,WASSERPUMPE	FLANGIA,POMPA ACQUA	BRIDA,BOMBA AGUA	
030	**16259-7355-2**	1		BEARING	ROULEMENT	LAGER	CUSCINETTO	COJINETES	
040	**1G642-7305-0**	1		ASSY SEAL,MECHANICAL	GARNITURE,MECANIQUE	GRP.MECH.DICHTUNG	GR.TENUTA,MECCANICA	SELLO MECÁNICO	
050	**16259-7351-2**	1		IMPELLER,WATER PUMP	IMPULSEUR,POMPE EAU	WASSERPUMPENFLÜGELRAD	GIRANTE,POMPA ACQUA	ROTOR,BOMBA AGUA	
060	**15852-7334-0**	1		PIPE,WATER RETURN	TUYAU RETOUR D'EAU	WASSERROHR	TUBO,IDRAULICO DI RITORNO	TUBERÍA,RETORNO AGUA	
070	**1K576-7343-0**	1		GASKET,WATER PUMP	JOINT STAT.,POMPE A EAU	FLACHDICHTG,WASSERPUMPE	GUARNIZ.,POMPA ACQUA	JUNTA,BOMBA AGUA	
080	**01023-50630**	3		BOLT	VIS	SCHRAUBE	BULLONE	TORNILLO	
090	**01023-50685**	2		BOLT	VIS	SCHRAUBE	BULLONE	TORNILLO	

silvernorn.co.uk

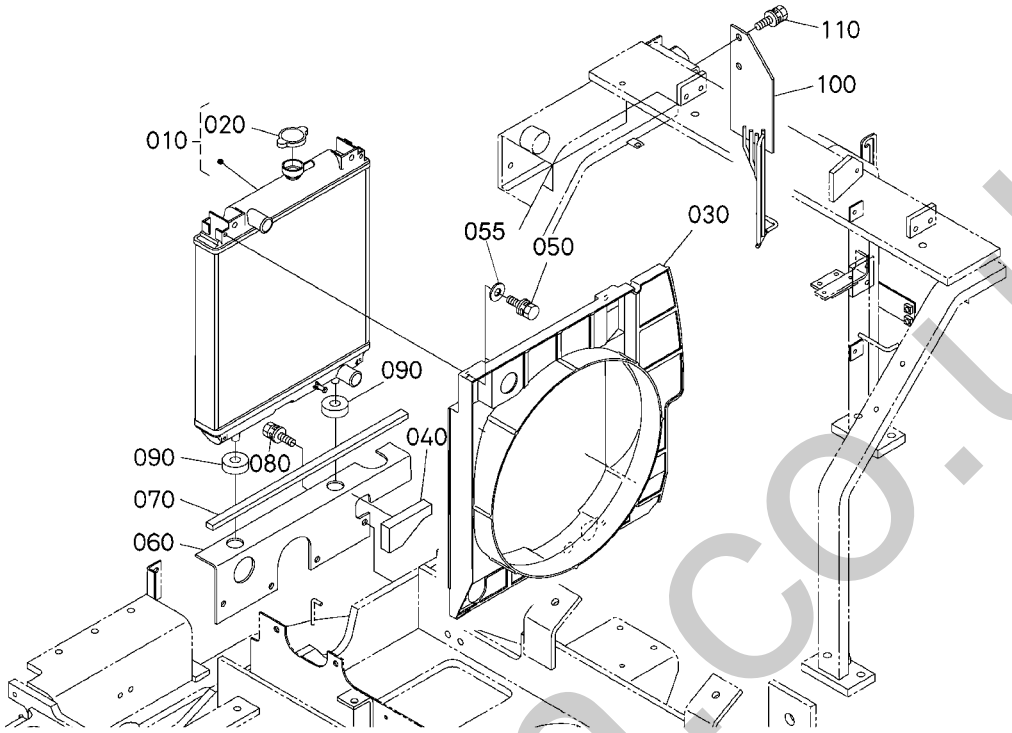

RC348-002-10

Pos.	PART No.	QTY/SNo	IC	PART NAME	DESIGNATION	BEZEICHNUNG	DENOMI. PARTE	NOMBRE PIEZA	Remarks
010	**1G313-7206-0**	1		ASSY RADIATOR	RADIATEUR	GRP.KÜHLER	GR. RADIATORE	CONJUNTO RADIADOR	
020	**6C040-5866-0**	1		ASSY CAP,RADIATOR	ENS. BOUCHON	GRP.KAPPE	TAPPO RADIATORE	CONJUNTO CAPUCHÓN,RADIADO	
030	**RC348-4232-0**	1		SHROUD,FAN	DEFLECTEUR DE VENTILATEUR	GEBLÄSEABDECKUNG	CONVOGLIATORE,VENTOLA	CUBRICIÓN,VENTILADOR	
040	**RG248-4267-0**	1		SPONGE(SHROUD)	EPONGE(HAUBAN)	SCHAUMSTOFF	SPUGNA(CONVOGLIATORE)	ESPONJA(CUBRICIÓN)	
050	**01023-60620**	4		BOLT	VIS	SCHRAUBE	BULLONE	PERNO	
055	**04015-60060**	4		WASHER,PLAIN	RONDELLE FREIN	SCHEIBE	RONDELLA,PIANA	ARANDELA,PLANA	
060	**RG248-4269-0**	1/~77761		BRACKET,RADIATOR	SUPPORT,RADIATEUR	KÜHLERHALTERUNG	SUPPORTO,RADIATORE	SOPORTE,RADIADOR	
060	**RG258-4269-0**	1/77762~	≠	BRACKET,RADIATOR	SUPPORT,RADIATEUR	KÜHLERHALTERUNG	SUPPORTO,RADIATORE	SOPORTE,RADIADOR	
070	**RG248-4268-0**	1		SPONGE(RADIATOR)	EPONGE(RADIATEUR)	SCHAUMSTOFF	SPUGNA(RADIATORE)	ESPONJA(RADIADOR)	
080	**01135-61020**	4		BOLT	VIS	SCHRAUBE	BULLONE	PERNO	
090	**6C040-5858-0**	2		CUSHION,RADIATOR	COUSSIN	KISSEN	AMMORTIZZATORE,RADIATORE	MANGUERA,RADIADOR	
100	**RG248-4238-0**	1/~77761		COVER,FAN	COUVERCLE,VENTILATEUR	GEBLÄSEABDECKUNG	COPERCHIO,VENTOLA	CUBIERTA,VENTILADOR	
100	**RG258-4238-0**	1/77762~	≠	COVER,FAN	COUVERCLE,VENTILATEUR	GEBLÄSEABDECKUNG	COPERCHIO,VENTOLA	CUBIERTA,VENTILADOR	
110	**01135-61020**	2		BOLT	VIS	SCHRAUBE	BULLONE	PERNO	

silvermorn.co.uk

S025
WATER PIPE
TUYAU D'EAU
WASSERROHR
TUBO DELL'ACQUA
CONDUCTO DE AGUA

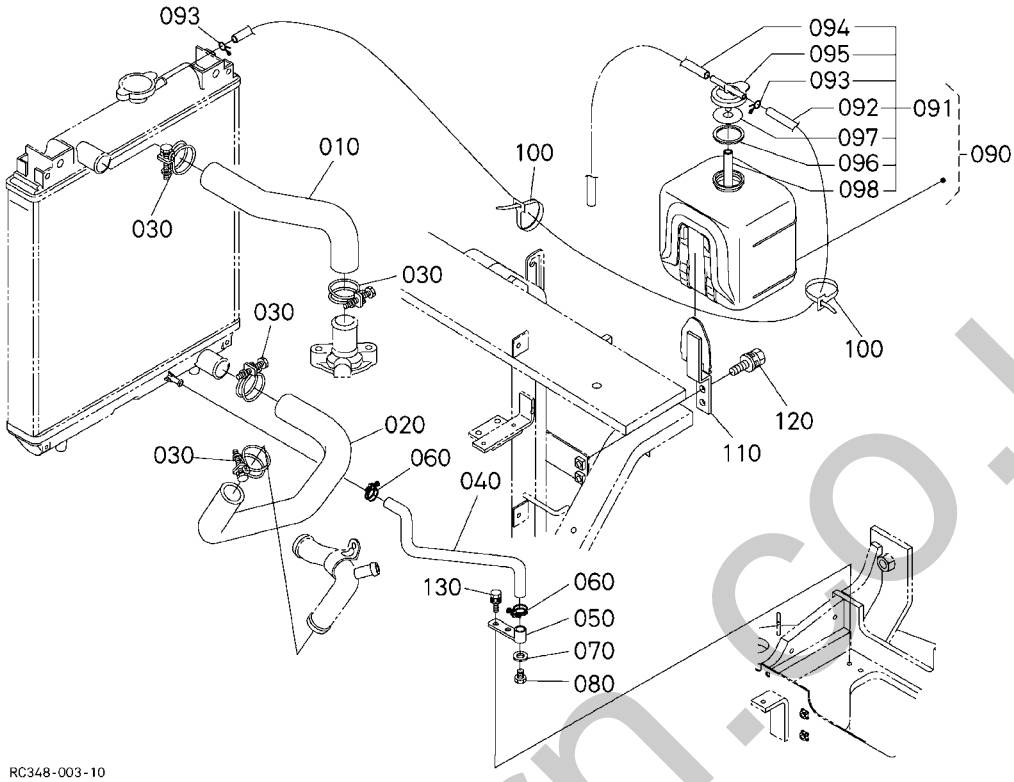

Pos.	PART No.	QTY/SNo	IC	PART NAME	DESIGNATION	BEZEICHNUNG	DENOMI. PARTE	NOMBRE PIEZA	Remarks
010	RG248-4233-0	1		HOSE(1,WP)	FLEXIBLE(1,WP)	SCHLAUCH	TUBO FLESSIBILE(1,WP)	MANGUITO(1,WP)	
020	RG248-4234-0	1		HOSE(2,WP)	FLEXIBLE(2,PE)	SCHLAUCH	TUBO FLESSIBILE(2,WP)	MANGUITO(2,WP)	
030	69741-7282-0	4		HOSE CLAMP	ATTACHE	SCHLAUCHSCHELLE	FASCETTA	MORDAZA DE MANGUERA	
040	RG248-4236-0	1		HOSE,DRAIN	TUYAU FLEXIBLE,VIDANGE	ABLASSSCHLAUCH	TUBO FLESSIBILE,SCARICO	MANGUITO,DRENAJE	
050	RG248-4239-0	1		BASE(DRAIN)	BASE(VIDANGE)	SOCKEL	BASE(SCARICO)	BASE(DRENAJE)	
060	69741-7287-0	2		HOSE CLAMP	COLL SERRAGE PR TUY FLEX	SCHLAUCHSCHELLE	FASCETTA	MORDAZA DE MANGUERA	
070	04717-01000	1		WASHER,WITH RUBBER	JOINT EN CAOUTCHOUC	GUMMIUNTERLAGE	RONDELLA,CON GOMMA	ARANDELA,CON CAUCHO	
080	06331-45010	1		PLUG	BOUCHON	VERSCHLUSSSCHRAUBE	TAPPO	TAPÓN	
090	RC348-4270-0	1		ASSY TANK,RESERVE	RESERVOIR DE SECOURS	GRP.AUSGLEICHSBEHÄLTER	GR. SERBATOIO,RISERVA	DEPÓSITO RESERVA	
091	RC348-4280-0	1		ASSY CAP	BOUCHON	GRP.KAPPE	GR. CAPPUCCIO	CONJUNTO CAPUCHÓN	
092	RC348-4287-0	1		HOSE	FLEXIBLE	SCHLAUCH	TUBO FESSIBILE	MANGUITO	
093	15501-7247-0	2		CLIP,PIPE	ATTACHE	KLAMMER	FERMAGLIO,TUBO	ABRAZADERA,CONDUCTO	
094	68271-4239-0	1		TUBE	TUYAU	SCHLAUCH	TUBO	TUBO	
095	15531-7242-2	1		CAP	BOUCHON	KAPPE	TAPPO	CAPUCHÓN	
096	15531-7243-2	1		GASKET	JOINT	DICHTUNGSPLATTE	GUARNIZIONE	JUNTA	
097	3G704-1739-0	1		PLATE	PLAQUE	PLATTE	PIASTRA	PLACA	
098	RC411-4290-0	1		HOSE	TUYAU	SCHLAUCH	TUBO FLESS.	MANGUERA	
100	69481-4126-0	2		CABLE TIES	LIGATURE DE CABLES	KABELBINDER	FERMACAVO	UNIÓN CABLE	
110	RG248-4264-0	1		STAY,RESERVE TANK	ETAI,RES. SECOURS	AUSGLEICHSBEHÄLTERSOCKEL	PUNTELLO,SERB.RISERVA	ANCLAJE(DEPÓS. RESERVA)	
120	01135-61020	2		BOLT	VIS	SCHRAUBE	BULLONE	PERNO	
130	01135-61020	2		BOLT	VIS	SCHRAUBE	BULLONE	PERNO	

silvernorn.co.uk

S026

VALVE AND ROCKER ARM
SOUPAPES, CULBUTEURS
VENTIL, KIPPENARM
VALVOLA E BILANCIERE
VÁLVULA Y BALANCÍN

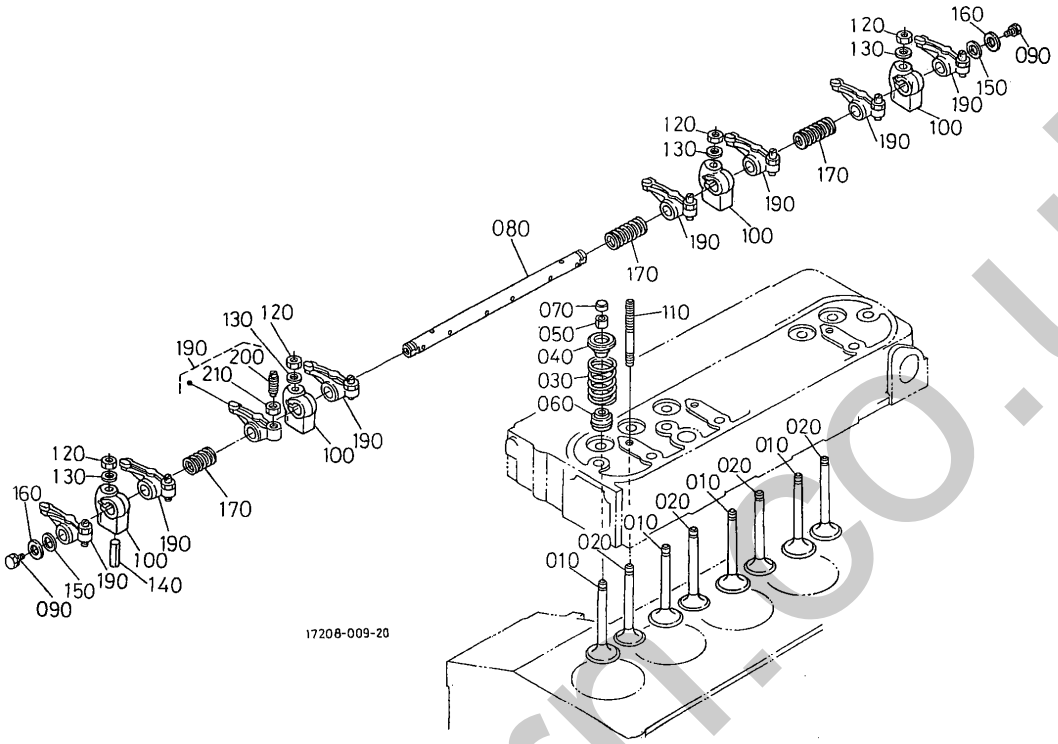

Pos.	PART No.	QTY/SNo	IC	PART NAME	DESIGNATION	BEZEICHNUNG	DENOMI. PARTE	NOMBRE PIEZA	Remarks
010	**16241-1311-0**	4		VALVE,INLET	SOUPAPE,D'ADMISSION	EINLASSVENTIL	VALVOLA,ASPIRAZIONE	VÁLVULA ADMISIÓN	
020	**16241-1312-0**	4		VALVE,EXHAUST	SOUPAPE,ECHAPPMT	AUSLASSVENTIL	VALVOLA,DI SCARICO	VÁLVULA ESCAPE	
030	**16271-1324-0**	8		SPRING,VALVE	RESSORT,DE SOUPAPE	VENTILFEDER	MOLLA,VALVOLA	MUELLE,VÁLVULA	
040	**16261-1333-0**	8		RETAINER,SPRING	ARRÊT DE RESSORT	FEDERAUFLAGE	FERMO,MOLLA	RETENEDOR,MUELLE	
050	**15261-1336-0**	8		COLLET,VALVE SPRING	COLL,RESSORT SOUP.	VENTILFEDERKEIL	COLLARE,MOLLA VALVOLA	COLLARÍN,MUELLE VÁLV.	SET
060	**1C010-1315-0**	8		SEAL,VALVE STEM	JOINT,TIGE DE SOUPAPE	VENTILSCHAFTDICHTUNG	TENUTA,GAMBO VALVOLA	SELLO,VÁSTAGO VÁLVULA	
070	**16241-1328-0**	8		CAP,VALVE	BOUCHON,SOUPAPE	VENTILKAPPE	CAPPUCCIO,VALVOLA	CAPUCHÓN,VÁLVULA	
080	**16241-1426-4**	1		SHAFT,ROCKER ARM	ARBRE,CULBUTEUR	KIPPHEBELWELLE	ALBERO,BILANCIERE	EJE,BRAZO BASCULANTE	
090	**01023-50610**	2		BOLT	VIS	SCHRAUBE	BULLONE	PERNO	
100	**16241-1435-0**	4		BRACKET,ROCKER ARM	SUPPORT,CULBUTEUR	KIPPHEBELHALTERUNG	STAFFA,GR.BILANCIERE	SOPORTE,BRAZO BASCULANTE	
110	**16241-1441-0**	4		STUD	GOUJON	STEHBOLZEN	PRIGIONIERO	PRISIONERO	
120	**15261-9201-0**	4		NUT	ECROU	MUTTER	DADO	TUERCA	
130	**15261-9401-0**	4		WASHER,PLAIN	RONDELLE,SERRAGE	UNTERLEGSCHEIBE	RONDELLA,PIANA	ARANDELA PLANA	
140	**05411-00428**	1		PIN,SPRING	GOUPILLE CREUSE	FEDERSTIFT	SPINA ELASTICA	BULÓN DE MUELLE	
150	**16241-1443-0**	2		WASHER,R-ARM.SHAFT	RONDELLE,ARBRE CULBUTEUR	U-SCHEIBE,KIPPHEBELWELLE	RONDELLA,ALBERO AVAMB.DX	ARAND.,EJE BALANCÍN TR.	
160	**15841-9402-2**	2		WASHER,PLAIN	RONDELLE FREIN	SCHEIBE	RONDELLA,PIANA	ARANDELA PLANA	
170	**16241-1431-0**	3		SPRING,ROCKER ARM	RESSORT,CULBUTEUR	KIPPHEBELFEDER	MOLLA,BILANCIERE	MUELLE,BRAZO BASCULANTE	
180	**---**	-							
190	**16241-1403-2**	8		ASSY ROCKER ARM	CULBUTEUR	GRP.KIPPHEBEL	GR. BILANCIERE	CONJUNTO BALANCÍN	
200	**16241-1423-0**	8		SCREW,ADJUSTING	VIS,DE REGLAGE	EINSTELLSCHRAUBE	VITE,REGOLAZIONE	TORNILLO AJUSTE	
210	**16241-1424-0**	8		NUT	ECROU	MUTTER	DADO	TUERCA	

silverhorn.co.uk

S027
INLET MANIFOLD
COLLECTEUR D'ADMISSION
ANSAUGLEITUNG
COLLET. ASPIRAZIONE
COLECT. ADM.

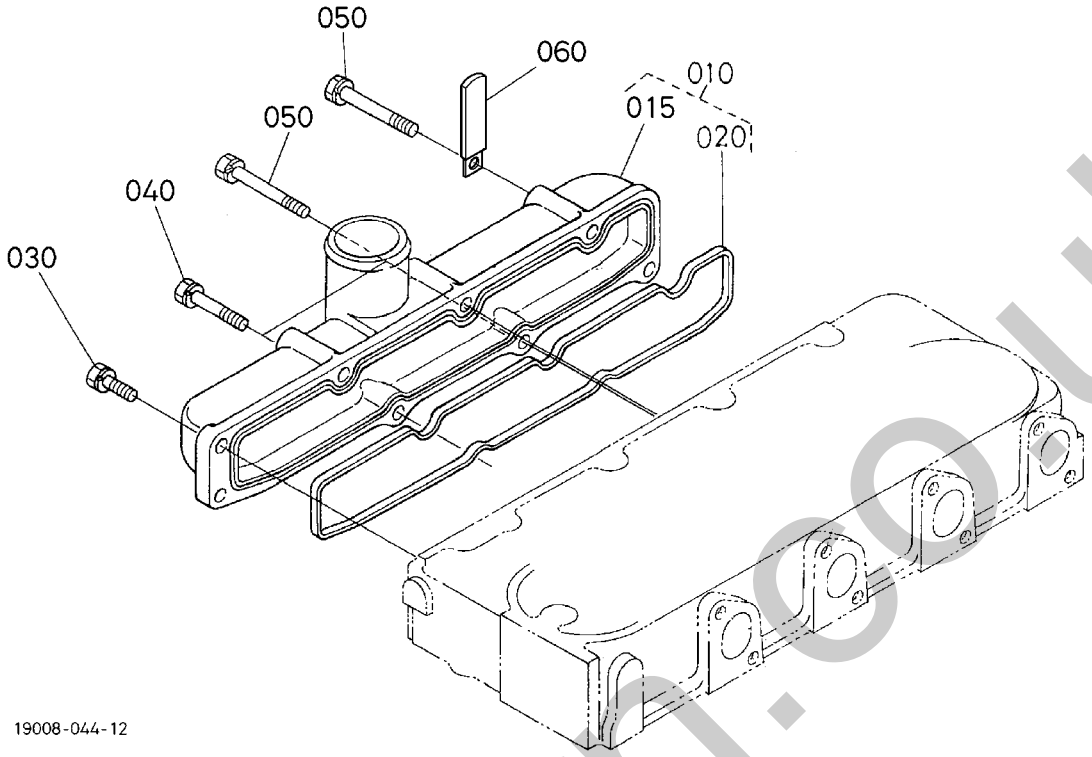

Pos.	PART No.	QTY/SNo	IC	PART NAME	DESIGNATION	BEZEICHNUNG	DENOMI. PARTE	NOMBRE PIEZA	Remarks
010	**16241-1177-0**	1		ASSY MANIFOLD,INLET	TUBULURE D'ADMISSION	GRP.EINLASSKRÜMMER	GR. COLL.ASPIRAZIONE	COLECTOR ESCAPE	
015	**16241-1176-0**	1		MANIFOLD,INLET	TUBULURE D'ADMISSION	EINLASSKRÜMMER	COLLETTORE ASPIRAZ.	COLECTOR ESCAPE	
020	**16241-1182-0**	1		GASKET,IN-MANIFOLD	JOINT STAT,ADMISS IN	FLACHD.,EINLASSKRÜMMER	GUARNIZ.COLLETT.ASPIRAZ.	JUNTA,COLECTOR ESCAPE	
030	**01023-50618**	3		BOLT	VIS	SCHRAUBE	BULLONE	PERNO	
040	**01023-50630**	2		BOLT	VIS	SCHRAUBE	BULLONE	TORNILLO	
050	**01023-60650**	3		BOLT	VIS	SCHRAUBE	BULLONE	PERNO	
060	**15272-6759-0**	1		CLAMP,CORD	CÂBLE DE FIXATION	KABELSCHELLE	FASCETTA	ABRAZADERA,CABLE	

silvermorn.co.uk

S028
EXHAUST MANIFOLD
COLLECTEUR D'ECHAPPEMENT
AUSPUFF
COLLETTORE DI SCARICO
COLECTOR DE ESCAPE

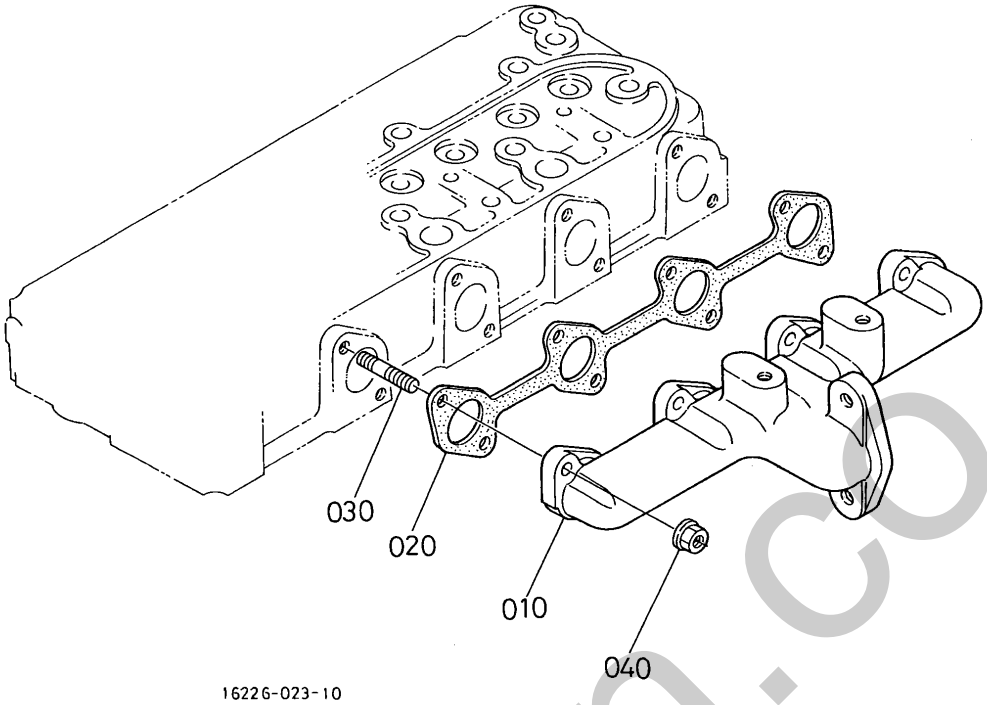

Pos.	PART No.	QTY/SNo	IC	PART NAME	DESIGNATION	BEZEICHNUNG	DENOMI. PARTE	NOMBRE PIEZA	Remarks
010	**16678-1231-0**	1		MANIFOLD,EXHAUST	TUBULURE,ECHAPPMT	AUSPUFFKRÜMMER	COLLETTORE DI SCARICO	TUBO ESCAPE	
020	**16299-1236-0**	1		GASKET,EX-MANIFOLD	JOINT STAT,ADMISS EX	FLACHD.,AUSPUFFKRÜMMER	GUARNIZ.COLLETT.SCARICO	JUNTA,TUBO ESCAPE	
030	**16241-9149-0**	8		STUD	GOUJON	STEHBOLZEN	PRIGIONIERO	PRISIONERO	
040	**16271-9201-0**	8		NUT	ECROU	MUTTER	DADO	TUERCA	

silvermorn.co.uk

S029
AIR CLEANER
FILTRE A AIR
LUFTFILTER
FILTRO DELL'ARIA
FILTRO DE AIRE

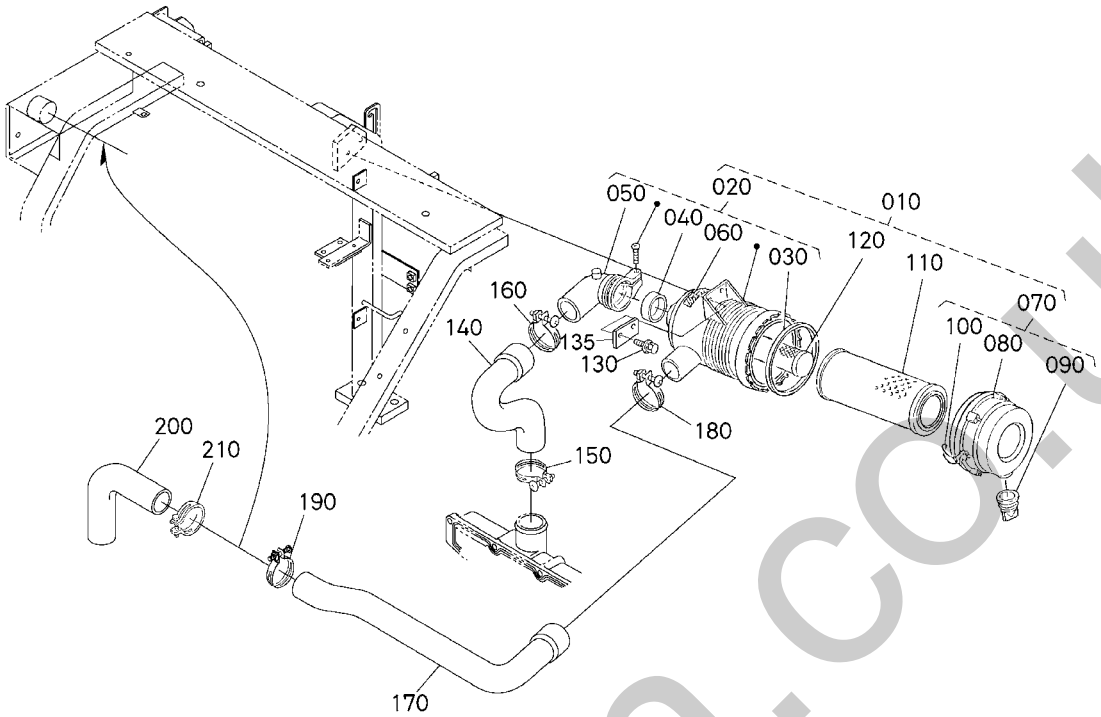

Pos.	PART No.	QTY/SNo	IC	PART NAME	DESIGNATION	BEZEICHNUNG	DENOMI. PARTE	NOMBRE PIEZA	Remarks
010	**RC411-4220-2**	1		ASSY CLEANER,AIR	ENS. FILTRE A AIR	GRP.LUFTFILTER	GR. FILTRO,ARIA	CONJUNTO FILTRO,AIRE	
020	**RC411-4224-2**	1		ASSY BODY,AIR CLEANER	ENS. CORPS,FILTRE A AIR	GRP.KÖRPER,LUFTFILTER	GR. CORPO,FILTRO ARIA	CONJ. CARROC.,FILTRO AIRE	
030	**T0270-9315-0**	1		SEAL,AIR CLEANER	JOINT	DICHTUNG	TENUTA,FILTRO DELL'ARIA	JUNTA,FILTRO DE AIRE	
040	**T0270-9311-0**	1		SEAL,PIPE	JOINT	ROHRDICHTUNG	TENUTA,TUBO	JUNTA,CONDUCTO	
050	**T0270-9312-0**	1		PIPE,AIR CLEANER	TUYAU	ANSAUGROHR	TUBO,FILTRO DELL'ARIA	CONDUCTO,FILTRO DE AIRE	
060	**T0070-9318-0**	1		LABEL,AIR CLEANER	ETIQUETTE	AUFKLEBER	ETICHETTA,FILTRO DELL'ARIA	ETIQUETA,FILTRO DE AIRE	
070	**RC411-4221-0**	1		ASSY CAP,AIR CLEANER	ENS. BOUCHON,FILTRE A AIR	GRP.KAPPE,LUFTFILTER	GR. CAPPUCCIO,FILTRO ARIA	CONJ. CAPUCHÓN,FILTRO AIRE	
080	**T0270-9314-0**	1		CUP,AIR CLEANER	CHAPEAU D'AIR FILTRE	LUFTFILTERKAPPE	VASCHETTA,FILTRO DELL'ARIA	CUBETA,FILTRO DE AIRE	
090	**T0070-9316-0**	1		VALVE	SOUPAPE	VENTIL	VALVOLA	VÁLVULA	
100	**T0270-9319-0**	1		CLAMP	ATTACHE	KLAMMER	MORSETTO	MORDAZA	
110	**T0270-1632-0**	1		COMP. FILTER,A/C	ELEMENT FILTRANT	KOMP.FILTEREINSATZ	COMPL. FILTRO,A/C	COMP.,FILTRO,C/A	
120	**T0270-9322-0**	1		ASSY ELEMENT,INNER	ELEMENT FILTRANT	FILTEREINSATZ	GR. ELEMENTO,INTERNO	CONJUNTO ELEMENTO,INTERIOR	
130	**01123-60816**	2		BOLT	VIS	SCHRAUBE	BULLONE	PERNO	
135	**RG528-4225-0**	1		PLATE	PLAQUE	PLATTE	PIASTRA	PLACA	
140	**RG248-4222-0**	1		HOSE,INLET	FLEXIBLE,D'ADMISSION	EINLASSSCHLAUCH	TUBO FLESS.,COLLETTORE	MANGUERA,ADMISIÓN	
150	**69481-1518-0**	1		HOSE CLAMP	COLL SERRAGE PR TUY FLEX	SCHLAUCHSCHELLE	FASCETTA	MORDAZA DE MANGUERA	
160	**69741-7285-0**	1		BAND,PIPE	COLLIER DE TUYAU	ROHRBAND	FASETTA	BANDA,CONDUCTO	
170	**RG248-4223-0**	1		HOSE,INLET	FLEXIBLE,D'ADMISSION	EINLASSSCHLAUCH	TUBO FLESS.,COLLETTORE	MANGUERA,ADMISIÓN	
180	**69741-7285-0**	1		BAND,PIPE	COLLIER DE TUYAU	ROHRBAND	FASETTA	BANDA,CONDUCTO	
190	**69481-1518-0**	1		HOSE CLAMP	COLL SERRAGE PR TUY FLEX	SCHLAUCHSCHELLE	FASCETTA	MORDAZA DE MANGUERA	
200	**RG248-4224-0**	1		HOSE,INLET	FLEXIBLE,D'ADMISSION	EINLASSSCHLAUCH	TUBO FLESS.,COLLETTORE	MANGUERA,ADMISIÓN	
210	**69481-1518-0**	1		HOSE CLAMP	COLL SERRAGE PR TUY FLEX	SCHLAUCHSCHELLE	FASCETTA	MORDAZA DE MANGUERA	

silvernorn.co.uk

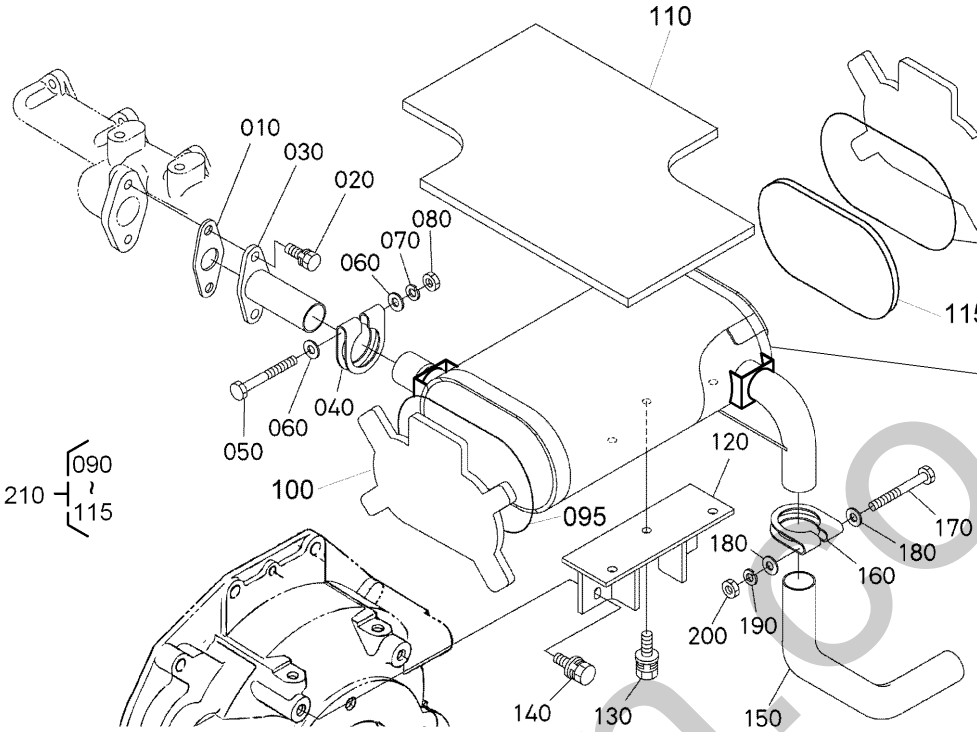

RC348-005-12

Pos.	PART No.	QTY/SNo	IC	PART NAME	DESIGNATION	BEZEICHNUNG	DENOMI. PARTE	NOMBRE PIEZA	Remarks
010	**15313-1237-0**	1		GASKET,MUFFLER	JOINT	DICHTUNG	GUARNIZIONE,MARMITTA	JUNTA,SILENCIADOR	
020	**01133-61020**	2		BOLT	VIS	SCHRAUBE	BULLONE	PERNO	
030	**68731-4245-0**	1		FLANGE,MUFFLER	FLASQUE,SILENCIEUX	FLANSCH,AUSPUFFTOPF	FLANGIA,MARMITTA	BRIDA,SILENCIADOR	
040	**66711-5442-0**	1		BAND PIPE MUFFLER	COLLIER	AUSPUFFBAND	FASCETTA MARMITTA	BANDA COND. SILENCIADOR	
050	**01153-60865**	1		BOLT	VIS	SCHRAUBE	BULLONE	PERNO	
060	**04013-60080**	2		WASHER,PLAIN	RONDELLE FREIN	SCHEIBE	RONDELLA,PIANA	ARANDELA,PLANA	
070	**04512-60080E**	1		WASHER,SPRING LOCK	RONDELLE RESSORT A BECS	FEDERRING	RONDELLA,BLOCCO MOLLA	ARANDELA,MUELLE BLOQUEO	
080	**02114-60080**	1		NUT	ECROU	MUTTER	DADO	TUERCA	
090	**RG248-4241-0**	1		MUFFLER	SILENCIEUX	AUSPUFFTOPF	MARMITTA	SILENCIADOR	
095	**RG538-4244-0**	2		WIRE(07811-10984)	FIL	KABEL	FILO	CABLE	
100	**RG248-4246-0**	2		HEAT INSULATOR(1,MUFFLE	ISOL. THERM.(1,SIL.)	WÄRMEISOLIERUNG	ISOLAT.TERM.(1,MARMITTA)	AISL. TÉRM.(1,SILENC.)	
110	**RG248-4247-0**	1		HEAT INSULATOR	INSULATEUR	ISOLIERMATERIAL	ISOLATARE TERMICO	AISLANTE TÉRMICO	
115	**RG248-4248-0**	2		HEAT INSULATOR(3,MUFFLE	ISOL.THERM.(3,SIL.)	WÄRMEISOLIERUNG	ISOLAT.TERM.(3,MARMITTA)	AISL. TÉRM.(3,SILENC.)	
120	**RG248-4242-0**	1		BRACKET,MUFFLER	SUPPORT,SILENCIEUX	AUSPUFFTOPFHALTERUNG	SUPPORTO,MARMITTA	SOPORTE,SILENCIADOR	
130	**01125-60820**	3		BOLT	VIS	SCHRAUBE	BULLONE	PERNO	
140	**01135-61020**	2		BOLT	VIS	SCHRAUBE	BULLONE	PERNO	
150	**RG448-4245-0**	1		PIPE,MUFFLER	TUYAU,SILENCIEUX	ABGASROHR	TUBO,MARMITTA	TUBERÍA,SILENCIADOR	
160	**66711-5442-0**	1		BAND PIPE MUFFLER	COLLIER	AUSPUFFBAND	FASCETTA MARMITTA	BANDA COND. SILENCIADOR	
170	**01153-60865**	1		BOLT	VIS	SCHRAUBE	BULLONE	PERNO	
180	**04013-60080**	2		WASHER,PLAIN	RONDELLE FREIN	SCHEIBE	RONDELLA,PIANA	ARANDELA,PLANA	
190	**04512-60080E**	1		WASHER,SPRING LOCK	RONDELLE RESSORT A BECS	FEDERRING	RONDELLA,BLOCCO MOLLA	ARANDELA,MUELLE BLOQUEO	
200	**02114-60080**	1		NUT	ECROU	MUTTER	DADO	TUERCA	
210	**RG248-9240-0**	1		KIT MUFFLER	ENS. SILENCIEUX	GRP. AUSPUFFTOPF	KIT MARMITTA	JUEGO SILENCIADOR	

silvermorn.co.uk

S031

GASKET KIT (1)
JEU DE JOINTS (1)
DICHTUNGEN (1)
KIT GUARNIZIONI (1)
JUEGO DE JUNTAS (1)

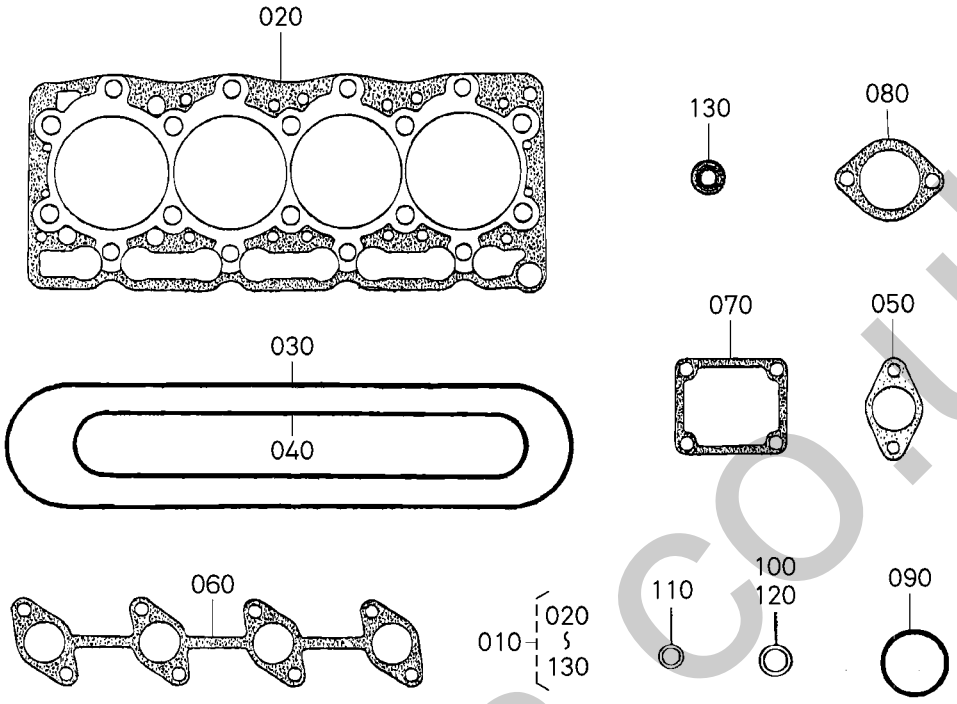

1G090-011-10

Pos.	PART No.	QTY/SNo	IC	PART NAME	DESIGNATION	BEZEICHNUNG	DENOMI. PARTE	NOMBRE PIEZA	Remarks
010	**1G090-9935-2**	1		KIT GASKET UPPER	KIT JOINT STAT. SUP.	FLACHDICHTUNGSSATZ,OBEN	KIT GUARNIZ.,SUPERIORE	JUEGO JUNTAS SUPERIOR	
020	**16394-0331-0**	1		GASKET,CYL.HEAD	JOINT STAT,TÊTE CYL.	FLACHDICHTUNG,ZYL.-KOPF	GUARNIZ.TESTA CILINDRO	JUNTA,CULATA	
030	**16241-1452-0**	1		GASKET,HEAD COVER	JOINT STAT.,COUV. SUP.	FLACHD,ZYL-KOPFDECKEL	GUARN.,COPERCHIO TESTATA	JUNTA,CUBIERTA CABEZAL	
040	**16241-1182-0**	1		GASKET,IN-MANIFOLD	JOINT STAT,ADMISS IN	FLACHD.,EINLASSKRÜMMER	GUARNIZ.COLLETT.ASPIRAZ.	JUNTA,COLECTOR ESCAPE	
050	**15313-1237-0**	1		GASKET,MUFFLER	JOINT	DICHTUNG	GUARNIZIONE,MARMITTA	JUNTA,SILENCIADOR	
060	**16299-1236-0**	1		GASKET,EX-MANIFOLD	JOINT STAT,ADMISS EX	FLACHD.,AUSPUFFKRÜMMER	GUARNIZ.COLLETT.SCARICO	JUNTA,TUBO ESCAPE	
070	**16264-7292-0**	1		GASKET,WATER FLANGE	JT STAT.,FLASQUE EAU	FLACHD.,WASSERFLANSCH	GUARNIZ.FLANGIA ACQUA	JUNTA,BRIDA AGUA	
080	**16221-7327-0**	1		GASKET,THERMOSTAT	JOINT,THERMOSTAT	DICHTUNG	GUARNIZ.,TERMOSTATO	JUNTA,TERMOSTATO	
090	**04814-50300**	1		O-RING	JOINT TORIQUE	O-RING	O-RING	JUNTA TÓRICA	
100	**15951-9666-0**	4		GASKET	JOINT STATIQUE	FLACHDICHTUNG	GUARNIZIONE	JUNTA	
110	**04724-00100**	1		GASKET	JOINT STATIQUE	FLACHDICHTUNG	GUARNIZIONE	JUNTA	
120	**04724-00120**	1		GASKET	JOINT STATIQUE	FLACHDICHTUNG	GUARNIZIONE	JUNTA	
130	**1C010-1315-0**	8		SEAL,VALVE STEM	JOINT,TIGE DE SOUPAPE	VENTILSCHAFTDICHTUNG	TENUTA,GAMBO VALVOLA	SELLO,VÁSTAGO VÁLVULA	

silverthorn.co.uk

S032

GASKET KIT (2)
JEU DE JOINTS (2)
DICHTUNGEN (2)
KIT GUARNIZIONI (2)
JUEGO DE JUNTAS (2)

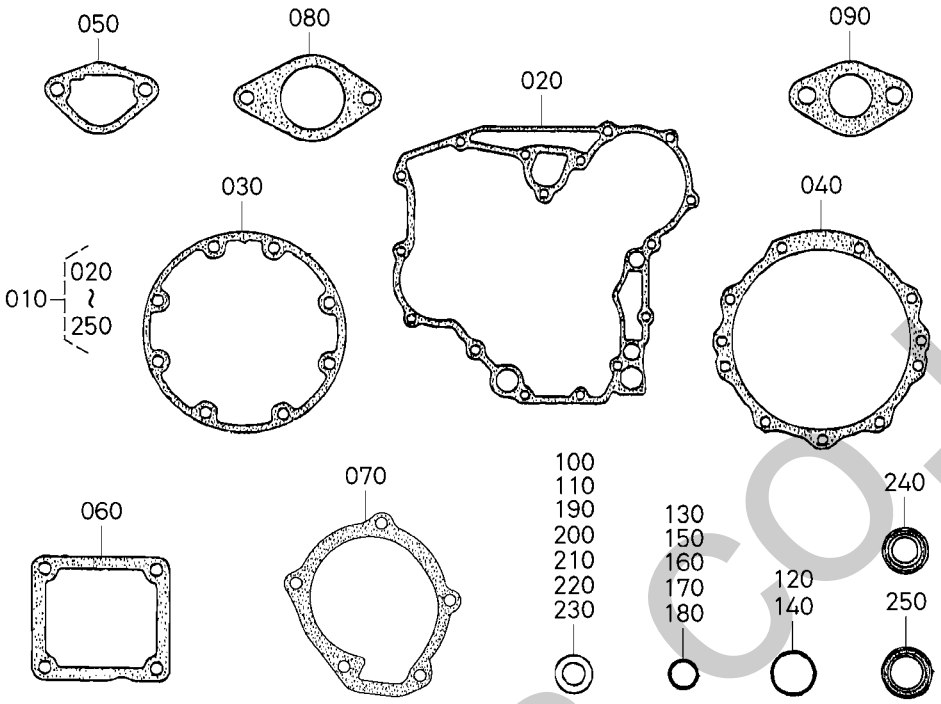

1G090-012-10

Pos.	PART No.	QTY/SNo	IC	PART NAME	DESIGNATION	BEZEICHNUNG	DENOMI. PARTE	NOMBRE PIEZA	Remarks
010	**1G090-9936-0**	1		KIT GASKET LOWER	KIT JOINT STAT. INF.	FLACHDICHTUNGSSATZ,UNTEN	KIT GUARNIZ.,INFERIORE	JUEGO JUNTAS INFERIOR	
020	**16264-0413-0**	1		GASKET,GEAR CASE	JOINT STAT,LOG. ENGREN.	FLACHDICHTG,GETR-GEHÄUSE	GUARNIZ.SCATOLA INGR.	JUNTA,CAJA MARCHAS	
030	**16264-0436-0**	1		GASKET	JOINT STATIQUE	FLACHDICHTUNG	GUARNIZIONE	JUNTA	
040	**16264-0482-0**	1		GASKET	JOINT STATIQUE	FLACHDICHTUNG	GUARNIZIONE	JUNTA	
050	**16264-5214-0**	1		GASKET,FUEL PUMP	JOINT STAT.,POMPE CARB	DICHTUNG	GUARNIZ.,POMPA CARB.	JUNTA,BOMBA COMBUST.	
060	**16264-5721-0**	1		GASKET	JOINT STATIQUE	FLACHDICHTUNG	GUARNIZIONE	JUNTA	
070	**1K576-7343-0**	1		GASKET,WATER PUMP	JOINT STAT.,POMPE A EAU	FLACHDICHTG,WASSERPUMPE	GUARNIZ.,POMPA ACQUA	JUNTA,BOMBA AGUA	
080	**16264-8813-0**	1		GASKET,H/METER UNIT	JOINT STAT.,COMPT. HOR.	FLACHDICHT,STUNDENZÄHLER	GUARNIZ.,H/UNITA'CONTAORE	JUNTA,CONTADOR HORARIO	
090	**16299-5626-0**	1		GASKET	JOINT STATIQUE	FLACHDICHTUNG	GUARNIZIONE	JUNTA	
100	**15021-3366-0**	1		GASKET	JOINT	DICHTUNG	GUARNIZIONE	JUNTA	
110	**04724-00130**	1		GASKET	JOINT STATIQUE	FLACHDICHTUNG	GUARNIZIONE	JUNTA	
120	**04814-50600**	1		O-RING	JOINT TORIQUE	O-RING	O-RING	JUNTA TÓRICA	
130	**04814-10070**	1		O-RING	JOINT TORIQUE	O-RING	O-RING	JUNTA TÓRICA	
140	**04814-06100**	2		O-RING	JOINT TORIQUE	O-RING	O-RING	JUNTA TÓRICA	
150	**04814-00100**	1		O-RING	JOINT TORIQUE	O-RING	O-RING	JUNTA TÓRICA	
160	**04814-00150**	2		O-RING	JOINT TORIQUE	O-RING	O-RING	JUNTA TÓRICA	
170	**04814-10280**	1		O-RING	JOINT TORIQUE	O-RING	O-RING	JUNTA TÓRICA	
180	**04814-00160**	1		O-RING	JOINT TORIQUE	O-RING	O-RING	JUNTA TÓRICA	
190	**15601-9665-0**	5		GASKET	JOINT	DICHTUNG	GUARNIZIONE	JUNTA	
200	**15841-9665-0**	2		GASKET	JOINT	DICHTUNGSPLATTE	GUARNIZIONE	JUNTA	
210	**6C090-5896-0**	2		GASKET	JOINT	DICHTUNGSPLATTE	GUARNIZIONE	JUNTA	
220	**15841-9666-0**	1		GASKET	JOINT	DICHTUNGSPLATTE	GUARNIZIONE	JUNTA	
230	**15841-5362-2**	4		GASKET	JOINT	DICHTUNG	GUARNIZIONE	JUNTA	
240	**16259-0421-0**	1		SEAL,OIL	JOINT D'ETANCHEITE,HUILE	ÖLDICHTUNG	TENUTA,OLIO	SELLO,ACEITE	
250	**16241-0446-0**	1		SEAL,OIL	JOINT D'ETANCHEITE,HUILE	ÖLDICHTUNG	TENUTA,OLIO	SELLO,ACEITE	

silverthorn.co.uk

S033

ACCEL LEVER
LEVIER D'ACCELERATEUR
GASHEBEL
LEVA ACCEL.
PAL. ACEL.

C01

KX71-3

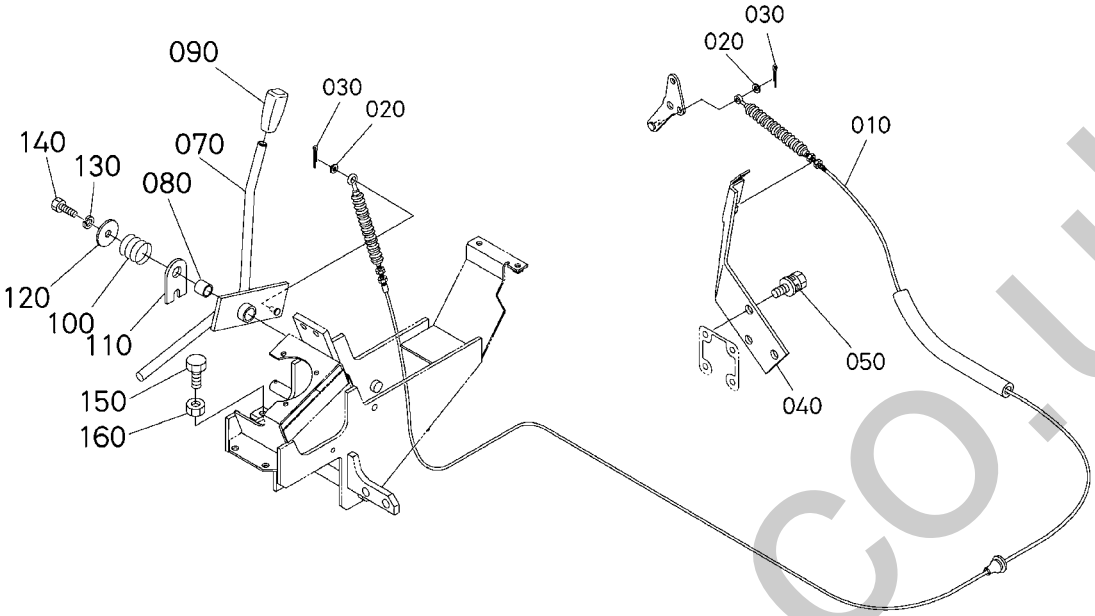

Pos.	PART No.	QTY/SNo	IC	PART NAME	DESIGNATION	BEZEICHNUNG	DENOMI. PARTE	NOMBRE PIEZA	Remarks
010	**RC348-3515-0**	1		CABLE ACCEL	CABLE ACCEL	DREHZAHLVERSTELLZUG	CAVO ACCEL.	CABLE,ACEL.	
020	**04013-60060**	2		WASHER,PLAIN	RONDELLE FREIN	SCHEIBE	RONDELLA,PIANA	ARANDELA,PLANA	
030	**05511-51612E**	2		PIN,SPLIT	GOUPILLE FENDUE	SPLINT	COPIGLIA	PASADOR,ABIERTO	
040	**RG248-3513-0**	1		BRACKET,ACCEL.	SUPPORT,ACCEL.	STELLUNGSSENSORHALTERUNG	SUPPORTO,ACCEL.	SOPORTE,ACEL.	
050	**01135-61020**	3		BOLT	VIS	SCHRAUBE	BULLONE	PERNO	
060	**---**	-							
070	**RG248-3511-0**	1/~77761		LEVER,ACCEL.	LEVIER,ACCEL	MOTORDREHZAHLHEBEL	LEVA,ACCEL.	PALANCA,ACEL.	
070	**RG258-3511-0**	1/77762~	≠	LEVER,ACCEL.	LEVIER,ACCEL	MOTORDREHZAHLHEBEL	LEVA,ACCEL.	PALANCA,ACEL.	
080	**08511-01625**	1		BUSH	BAGUE	BUCHSE	BOCCOLA	CASQUILLO	
090	**55611-3146-0**	1		GRIP LEVER	POIGNEE	GRIFF,HEBEL	IMPUGNATURA LEVA	ASIDERO PALANCA	
100	**RG241-3512-0**	1		SPRING	RESSORT	FEDER	MOLLA	MUELLE	
110	**RG246-3517-0**	1		PLATE	PLAQUE	PLATTE	PIASTRA	PLACA	
120	**RG201-3521-0**	1		SHIM	CALE	DISTANZSCHEIBE	SPESSORE	CALZA	
130	**04512-60100E**	1		WASHER,SPRING	RONDELLE GROWER	FEDERRING	RONDELLA,ELASTICA	ARANDELA,MUELLE	
140	**01173-61025**	1		BOLT	VIS	SCHRAUBE	BULLONE	TORNILLO HEXAGONAL	
150	**01175-61045**	2		BOLT	VIS	SCHRAUBE	BULLONE	TORNILLO	
160	**02116-60100**	2		NUT	ECROU	MUTTER	DADO	TUERCA	

silvermorn.co.uk

S034
FUEL PIPING
TUYAUTAGE DE CARBURANT
KRAFTSTOFFLEITUNGEN
TUBAZIONE DI ALIMENTAZIONE
CONDUCTOS DEL COMBUSTIBLE

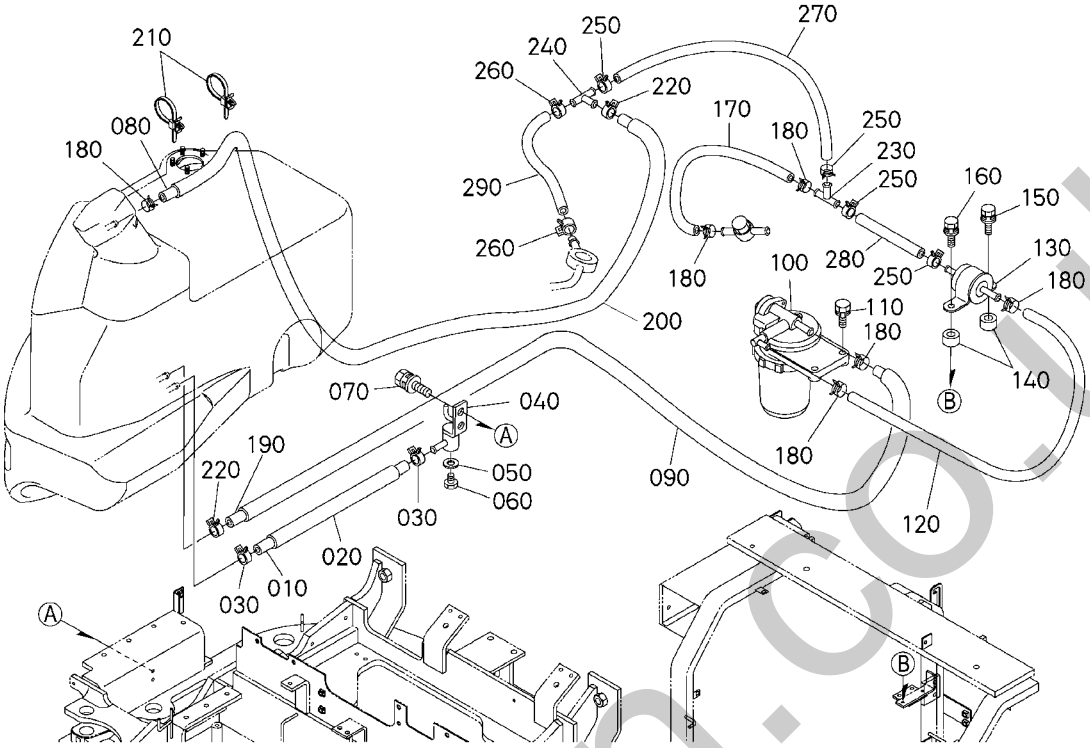

Pos.	PART No.	QTY/SNo	IC	PART NAME	DESIGNATION	BEZEICHNUNG	DENOMI. PARTE	NOMBRE PIEZA	Remarks
010	**09664-80480**	1		TUBE,FUEL	TUBE,CARBURANT	KRAFTSTOFFLEITUNG	TUBO,CARBURANTE	TUBO,COMBUSTIBLE	
020	**RG248-5149-0**	1		TUBE	TUBE	ROHR	TUBO	TUBO	
030	**RG008-5198-0**	2		CLAMP,FUEL	ATTACHE	SCHLAUCHSCHELLE	MORSETTO,ALIMENTAZIONE	MORDAZA,COMBUSTIBLE	
040	**RG248-5131-0**	1		BASE(DRAIN)	BASE(VIDANGE)	SOCKEL	BASE(SCARICO)	BASE(DRENAJE)	
050	**04717-01000**	1		WASHER,WITH RUBBER	JOINT EN CAOUTCHOUC	GUMMIUNTERLAGE	RONDELLA,CON GOMMA	ARANDELA,CON CAUCHO	
060	**06331-45010**	1		PLUG	BOUCHON	VERSCHLUSSSCHRAUBE	TAPPO	TAPÓN	
070	**01135-61020**	2		BOLT	VIS	SCHRAUBE	BULLONE	PERNO	
080	**09664-82000**	1		TUBE,FUEL	TUBE,CARBURANT	KRAFTSTOFFLEITUNG	TUBO,CARBURANTE	TUBO,COMBUSTIBLE	
090	**RG248-5116-0**	1		TUBE	TUBE	ROHR	TUBO	TUBO	
100	**RC411-5115-0**	1		ASSY FILTER,FUEL	ENS. FILTRE,COMBUST	GRP.KRAFTSTOFFILTER	GR. FILTRO,ALIMENTAZ.	CONJ. FILTRO,COMBUSTIBLE	
110	**01123-60825**	2		BOLT	VIS	SCHRAUBE	BULLONE	PERNO	
120	**09664-80360**	1		TUBE,FUEL	TUBE,CARBURANT	KRAFTSTOFFLEITUNG	TUBO,CARBURANTE	TUBO,COMBUSTIBLE	
130	**RD411-5135-2**	1		ASSY PUMP,FUEL	POMPE,CARBURANT	KRAFTSTOFFPUMPE	GR. POMPA,CARBURANTE	BOMBA,COMBUSTIBLE	
140	**33251-8389-0**	2		CUSHION	COUSSIN	KISSEN	AMMORTIZZATORE	AMORTIGUADOR	
150	**01025-60620**	1		BOLT	VIS	SCHRAUBE	BULLONE	PERNO	
160	**01125-60820**	1		BOLT	VIS	SCHRAUBE	BULLONE	PERNO	
170	**09664-80220**	1		TUBE,FUEL	TUBE,CARBURANT	KRAFTSTOFFLEITUNG	TUBO,CARBURANTE	TUBO,COMBUSTIBLE	
180	**RG008-5198-0**	6		CLAMP,FUEL	ATTACHE	SCHLAUCHSCHELLE	MORSETTO,ALIMENTAZIONE	MORDAZA,COMBUSTIBLE	
190	**09664-42300**	1		TUBE,FUEL	TUBE,CARBURANT	KRAFTSTOFFLEITUNG	TUBO,CARBURANTE	TUBO,COMBUSTIBLE	
200	**RG248-5142-0**	1		TUBE	TUBE	ROHR	TUBO	TUBO	
210	**69481-4126-0**	2		CABLE TIES	LIGATURE DE CABLES	KABELBINDER	FERMACAVO	UNIÓN CABLE	
220	**RG008-5199-0**	2		CLAMP,FUEL	ATTACHE	SCHLAUCHSCHELLE	MORSETTO,ALIMENTAZIONE	MORDAZA,COMBUSTIBLE	
230	**K6073-6499-0**	1	←	T-ADAPTER	RACCORD	T-ADAPTER	RACCORDA A TEE	ADAPTADOR	
230	**RB411-5132-0**	1		JOINT,PIPE	JOINT,TUYAU	LEITUNGSVERBINDER	RACCORDO,TUBO	JUNTA,TUBERÍA	
240	**17454-4236-0**	1		JOINT,T-PIPE	JOINT,RACCORD EN T	T-VERBINDUNGSSTÜCK	RACCORD A TEE	JUNTA,TUBERÍA EN T	
250	**RG008-5198-0**	4		CLAMP,FUEL	ATTACHE	SCHLAUCHSCHELLE	MORSETTO,ALIMENTAZIONE	MORDAZA,COMBUSTIBLE	
260	**RG008-5199-0**	2		CLAMP,FUEL	ATTACHE	SCHLAUCHSCHELLE	MORSETTO,ALIMENTAZIONE	MORDAZA,COMBUSTIBLE	
270	**09664-80340**	1		TUBE,FUEL	TUBE,CARBURANT	KRAFTSTOFFLEITUNG	TUBO,CARBURANTE	TUBO,COMBUSTIBLE	
270	**09664-80360**	1	↔	TUBE,FUEL	TUBE,CARBURANT	KRAFTSTOFFLEITUNG	TUBO,CARBURANTE	TUBO,COMBUSTIBLE	
280	**09664-80060**	1		TUBE,FUEL	TUBE,CARBURANT	KRAFTSTOFFLEITUNG	TUBO,CARBURANTE	TUBO,COMBUSTIBLE	
290	**09664-40140**	1		TUBE,FUEL	TUBE,CARBURANT	KRAFTSTOFFLEITUNG	TUBO,CARBURANTE	TUBO,COMBUSTIBLE	

silvernorn.co.uk

S035

FUEL FILTER (COMPONENT PARTS)
FILTRE A CARBURANT (PARTIES COMP.)
KRAFTSTOFFILTER (EINZELTEILE)
FILTRO CARBUR. (COMPONENTI)
FILTRO COMB. (COMPONENTES)

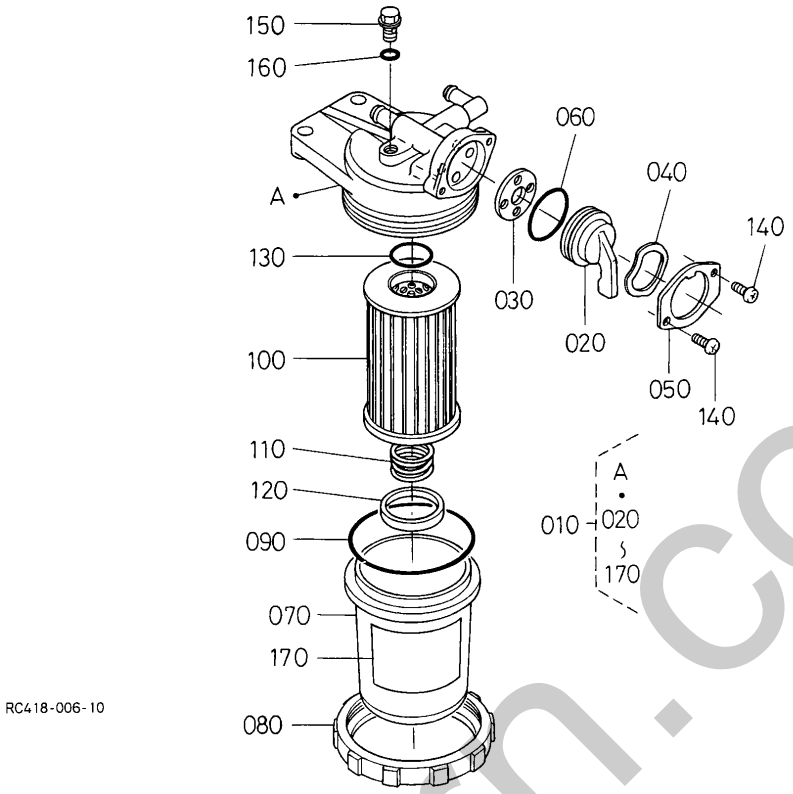

Pos.	PART No.	QTY/SNo	IC	PART NAME	DESIGNATION	BEZEICHNUNG	DENOMI. PARTE	NOMBRE PIEZA	Remarks
010	**RC411-5115-0**	1		ASSY FILTER,FUEL	ENS. FILTRE,COMBUST	GRP.KRAFTSTOFFILTER	GR. FILTRO,ALIMENTAZ.	CONJ. FILTRO,COMBUSTIBLE	
020	**15521-4352-2**	1		HANDLE,FILTER	BOUCHON	DECKEL	MANIGLIA,FILTRO	ASA,FILTRO	
030	**15521-4367-2**	1		GASKET	JOINT	DICHTUNGSPLATTE	GUARNIZIONE	JUNTA	
040	**15521-4354-2**	1		PLATE,THRUST	PLAQUE	PLATTE	PIASTRA,SPINTA	PLACA,TOPE	
050	**15521-4355-2**	1		RETAINER,HANDLE	PLAQUE,ARRET	HALTEPLATTE	FERMO,IMPUGNATURA	RETÉN,ASA	
060	**04811-10290**	1		O-RING	JOINT TORIQUE	O-RING	O-RING	JUNTA TÓRICA	
070	**15521-4313-0**	1		CUP,FILTER	CHAPEAU DE FILTRE	FILTERTOPF	VASCHETTA,FILTRO	CUBETA,FILTRO	
080	**15521-4315-0**	1		RING,RETAINER	BAGUE DE RETENUE	HALTERING	ANELLO,FERMO	ANILLO,RETÉN	
090	**04811-50650**	1		O-RING	JOINT TORIQUE	O-RING	O-RING	JUNTA TÓRICA	
100	**RA211-5128-0**	1		ELEMENT	ELEMENT	ELEMENT	ELEMENTO	ELEMENTO	
110	**RA211-5129-0**	1		SPRING	RESSORT	FEDER	MOLLA	MUELLE	
120	**15831-4325-0**	1		FLOAT	FLOTTEUR	SCHWIMMER	GALLEGGIANTE	FLOTADOR	
130	**04811-00160**	1		O-RING	JOINT TORIQUE	O-RING	O-RING	JUNTA TÓRICA	
140	**03054-50308**	2		SCREW,PAN-HEAD	VIS	SCHRAUBE	VITE,TESTA TRONCOCONICA	TORNILLO,CAZOLETA	
150	**03054-50308**	1		SCREW,PAN-HEAD	VIS	SCHRAUBE	VITE,TESTA TRONCOCONICA	TORNILLO,CAZOLETA	
160	**04810-00060**	1		O-RING	JOINT TORIQUE	O-RING	O-RING	JUNTA TÓRICA	
170	**16873-8843-0**	1		LABEL,FUEL FILTER	ETIQUETTE	AUFKLEBER,KRAFTSTF.	ETICHETTA,FILTRO CARBUR.	ETIQ.,FILTRO COMBUSTIBLE	

silvernorn.co.uk

S036
FUEL TANK
RESERVOIR A CARBURANT
KRAFTSTOFFTANK
SERBATOIO CARBURANTE
TANQUE DE COMBUSTIBLE

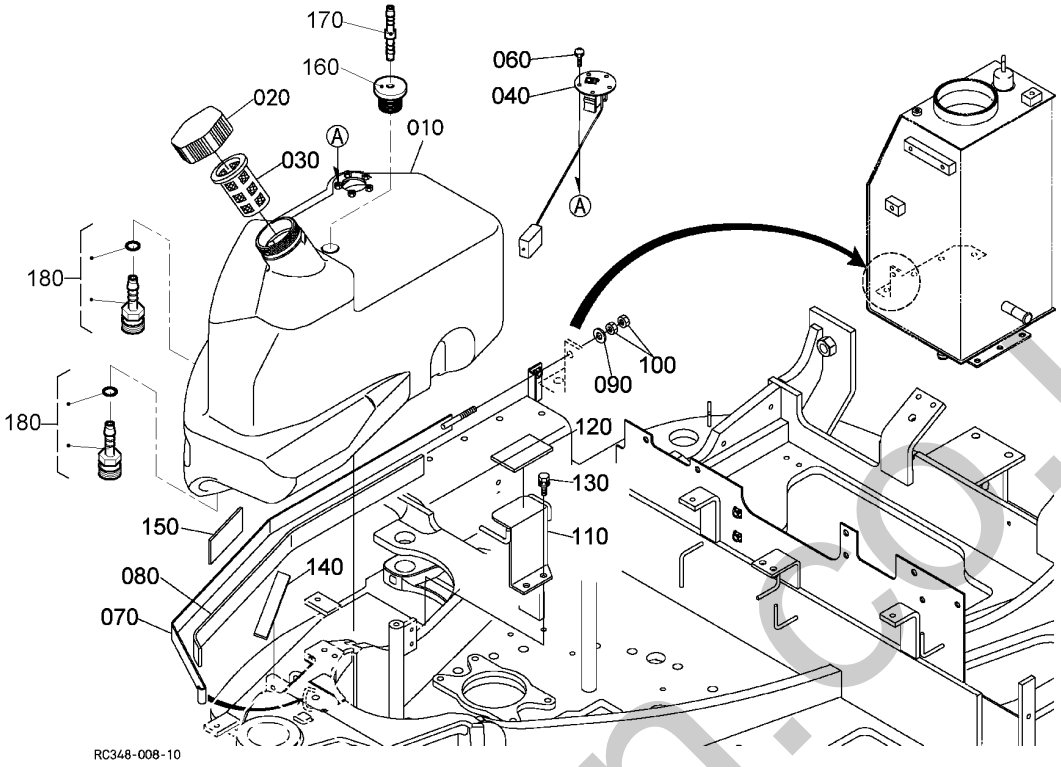

Pos.	PART No.	QTY/SNo	IC	PART NAME	DESIGNATION	BEZEICHNUNG	DENOMI. PARTE	NOMBRE PIEZA	Remarks
010	**RG248-5111-0**	1		FUEL TANK	RESERVOIR CARBURANT	KRAFTSTOFFBEHÄLTER	SERBATOIO CARBURANTE	DEPÓSITO COMBUSTIBLE	
020	**RG248-5112-0**	1		ASSY CAP,FUEL	BOUCHON,FUEL	GRP.TANKKAPPE	GR.CAPPUCCIO,CARB.	CONJUNTO TAPÓN,COMBUST.	
030	**RG518-5113-0**	1		FILTER FUEL	FILTRE	KRAFTSTOFFILTER	FILTRO CARBURANTE	FILTRO COMBUSTIBLE	
040	**RC348-5114-0**	1		SENSOR,FUEL	CAPTEUR NIV.CARB.	KRAFTSTOFFSTANDGEBER	SENSORE,CARBURANTE	SENSOR,COMBUSTIBLE	
050	**---**	-							
060	**RG518-5117-0**	5		BOLT	VIS	SCHRAUBE	BULLONE	PERNO	
070	**RG248-5121-0**	1		BAND(FUEL TANK)	BANDE(RESERVOIR CARB.)	BAND	ENTRATA(SERB.CARBURANTE)	BANDA(DEPÓS. COMBUST.)	
080	**RG248-5124-0**	1		CUSHION(FUELTANK,1)	COUSS.(RESERV.CARB.,1)	DÄMPFER	AMMORTIZZ.(SERB.CARB.,1)	AMORTIG.(DEP. COMBUS,1)	
090	**04013-60100E**	1		WASHER,PLAIN	RONDELLE,SERRAGE	UNTERLEGSCHEIBE	RONDELLA,PIANA	ARANDELA PLANA	
100	**02118-60100E**	2		NUT	ECROU	MUTTER	DADO	TUERCA	
110	**RG248-5115-0**	1		STAY(FUEL TANK)	ETAI(RESERVOIR CARB.)	ANSCHLAG	PUNTELLO(SERB.CARB.)	ANCLAJE(DEPÓS. COMBUST.)	
120	**RG241-5125-0**	1		CUSHION(FUELTANK,2)	COUSS.(RESERV.CARB.,2)	DÄMPFER	AMMORTIZZ.(SERB.CARB.,2)	AMORTIG.(DEP. COMBUS,2)	
130	**01135-61020**	2		BOLT	VIS	SCHRAUBE	BULLONE	PERNO	
140	**RG248-5128-0**	1		CUSHION(FUELTANK,5)	COUSS.(RESERV.CARB.,5)	DÄMPFER	AMMORTIZZ.(SERB.CARB.,5)	AMORTIG.(DEP.. COMBUS,5)	
150	**RG248-5126-0**	1		CUSHION(FUEL TANK,3)	COUSS.(RESERV. CARB. 3)	DÄMPFER	AMMORTIZZ.(SERB.CARB.,3)	AMORTIG.(DEP. COMBUS,3)	
160	**RG138-5112-0**	1		PLUG	BOUCHON	STOPFEN	TAPPO	TAPÓN	
170	**RG138-5113-0**	1		ADAPTER,1	RACCORD,1	STUTZEN,1	ADATTATORE,1	ADAPTADOR,1	
180	**RG138-5115-0**	2		ADAPTER,2	RACCORD,2	STUTZEN,2	ADATTATORE,2	ADAPTADOR,2	

silvermorn.co.uk

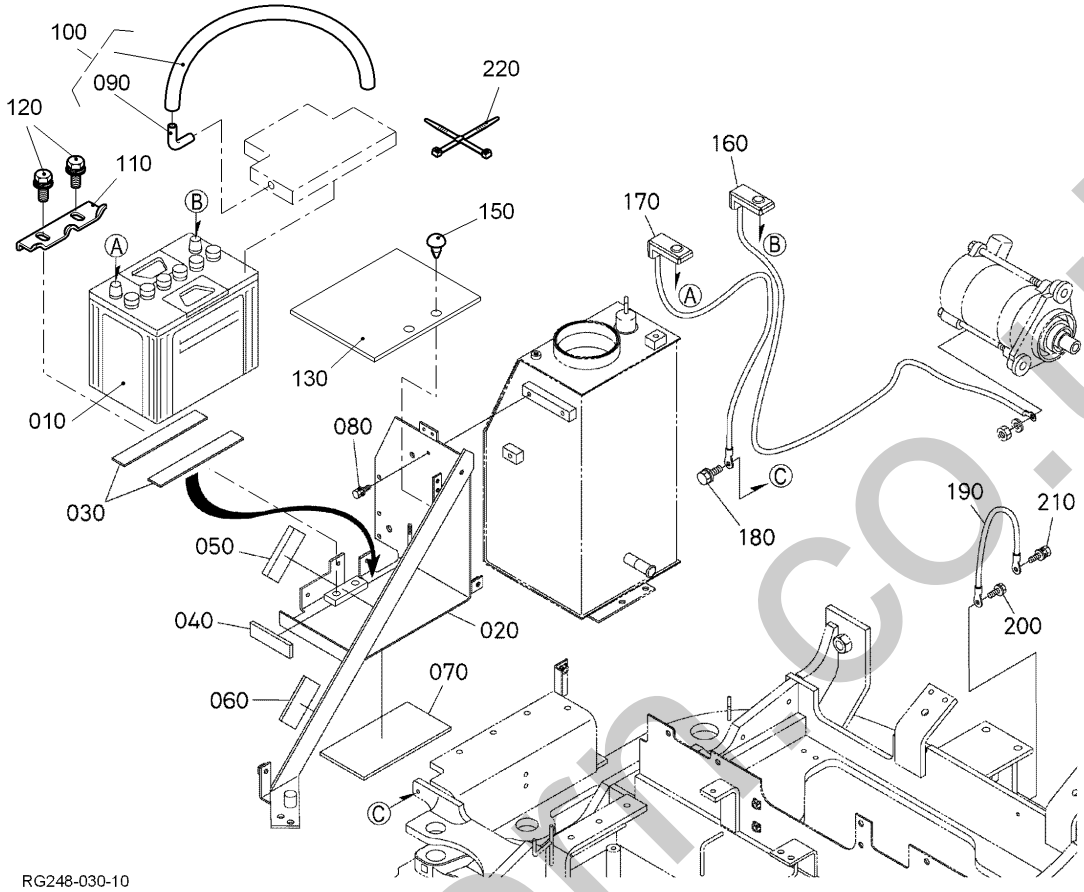

Pos.	PART No.	QTY/SNo	IC	PART NAME	DESIGNATION	BEZEICHNUNG	DENOMI. PARTE	NOMBRE PIEZA	Remarks
010	**RG511-5325-0**	1		BATTERY(80D26R)	BATTERIE	BATTERIE	BATTERIA(80D26R)	BATERÍA(80D26R)	ETN 572 033 072
020	**RG248-5315-0**	1/~77761		BRACKET(BATTERY)	SUPPORT(BATTERIE)	HALTERUNG	SUPPORTO(BATTERIA)	SOPORTE(BATERÍA)	
020	**RG258-5315-0**	1/77762~	≠	BRACKET(BATTERY)	SUPPORT(BATTERIE)	HALTERUNG	SUPPORTO(BATTERIA)	SOPORTE(BATERÍA)	
030	**69481-5331-0**	2		CUSHION	COUSSIN	KISSEN	AMMORTIZZATORE	AMORTIGUADOR	
040	**RG241-5318-0**	1		CUSHION(2,BATTERY)	COUSSINET(2,BATTERIE)	DÄMPFER	AMMORTIZZ.(2,BATTERIA)	AMORTIGUADOR(2,BATERÍA)	
050	**RG241-5319-0**	1		CUSHION(3,BATTERY)	COUSSINET(3,BATTERIE)	DÄMPFER	AMMORTIZZ.(3,BATTERIA)	AMORTIGUADOR(3,BATERÍA)	
060	**RG241-5125-0**	1		CUSHION(FUELTANK,2)	COUSS.(RESERV.CARB.,2)	DÄMPFER	AMMORTIZZ.(SERB.CARB.,2)	AMORTIG.(DEP. COMBUS,2)	
070	**RG241-5127-0**	1		CUSHION(FUELTANK,4)	COUSS.(RESERV.CARB.,4)	DÄMPFER	AMMORTIZZ.(SERB.CARB.,4)	AMORTIG.(DEP. COMBUS,4)	
080	**01135-61020**	5		BOLT	VIS	SCHRAUBE	BULLONE	PERNO	
090	**RG248-5324-0**	1		ADAPTER	ADAPTATEUR	ADAPTER	ADATTATORE	ADAPTADOR	
090	**RG008-5324-0**	1	↔	ADAPTER	RACCORD	WINKELSTÜCK	ADATTATORE	ADAPTADOR	
100	**RG248-5327-0**	1		HOSE(BREATHER)	FLEXIBLE(RENIFLARD)	SCHLAUCH	TUBO FLESSIBILE(SFIATO)	MANGUITO(RESPIRADERO)	
100	**RG008-5325-0**	1	↔	HOSE	TUYAU	SCHLAUCH	TUBO FLESS.	MANGUERA	
110	**RG108-5325-0**	1		HOLDER BATTERY	SUPPORT	HALTER,BATTERIE	SUPPORTO BATTERIA	SOPORTE BATERÍA	
120	**01125-60816**	2		BOLT	VIS	SCHRAUBE	BULLONE	PERNO	
130	**RG248-5316-0**	1		COVER,BATTERY	COUVERCLE(BATTERIE)	BATTERIEABDECKUNG	COPERCHIO,BATTERIA	CUBIERTA,BATERÍA	
140	**---**	-							
150	**RG108-4129-0**	2		PLUG	BOUCHON	STOPFEN	TAPPO	TAPÓN	
160	**RG248-5322-0**	1		CORD,BATTERY(+)	FIL DE BATTERIE(+)	BATTERIEKABEL(+)	CAVO,BATTERIA(+)	CABLE,BATERÍA(+)	
170	**RG248-5326-0**	1		CORD,BATTERY(-)	FIL DE BATTERIE(-)	BATTERIEKABEL(-)	CAVO,BATTERIA(-)	CABLE,BATERÍA(-)	
180	**T1060-3037-0**	1		BOLT	VIS	SCHRAUBE	BULLONE	PERNO	
190	**RG138-5327-0**	1		CORD,BODY EARTH	FIL,MISE À LA TERRE	KAROSSERIEMASSEKABEL	CAVO,MASSA DELLA SCOCCA	CABLE,TIERRA CARROCERÍA	
200	**T1060-3037-0**	1		BOLT	VIS	SCHRAUBE	BULLONE	PERNO	
210	**01135-61020**	1		BOLT	VIS	SCHRAUBE	BULLONE	PERNO	
220	**RP421-5413-0**	1		CLAMP	ATTACHE	KLEMME	MORSETTO	MORDAZA	

silvermoon.co.uk

S038

TIMER, HORN, RELAY
TEMPORISATEUR, AVERTISSEUR, RELAIS
ZEITZEICHENGEBER, HUPE, RELAIS
TIM.,AV.AC,RE.
TEMP., BOC., RELÉ

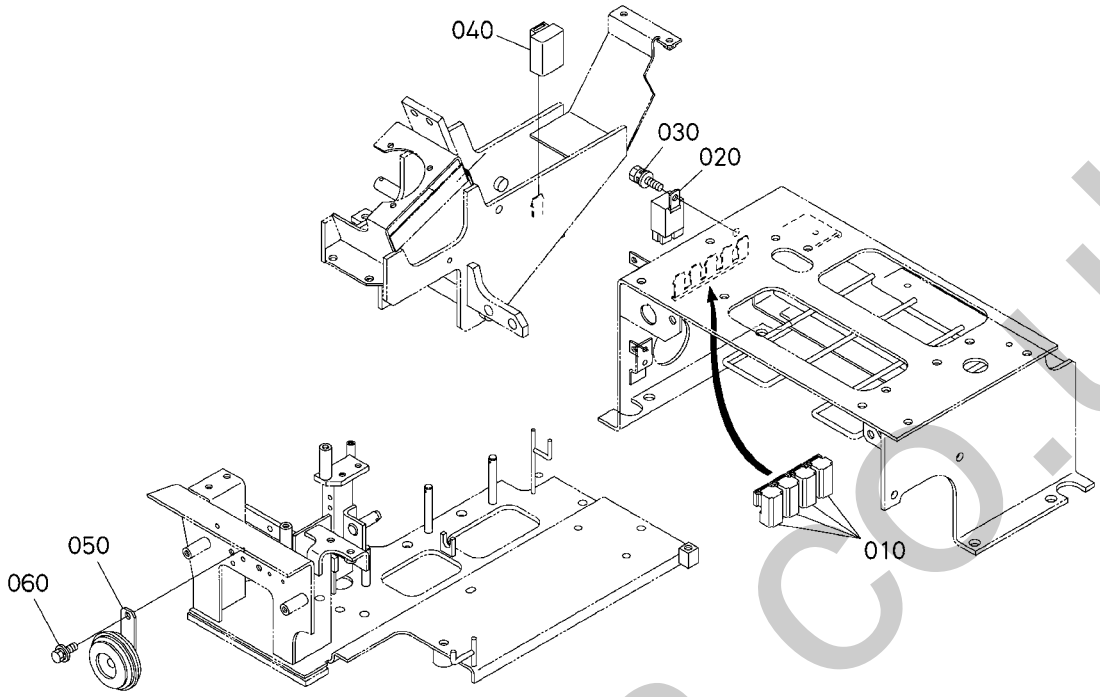

RC348-010-10

Pos.	PART No.	QTY/SNo	IC	PART NAME	DESIGNATION	BEZEICHNUNG	DENOMI. PARTE	NOMBRE PIEZA	Remarks
010	**T1060-3372-0**	4		ASSY RELAY	ENS. RELAIS	GRP.RELAIS	GR. RELAY	CONJUNTO RELÉ	
020	**PL503-6859-0**	1		RELAY(PTO)	RELAIS	RELAIS	RELAY DI POTENZA	RELÉ(PTO)	
030	**01205-60616**	1		BOLT	VIS	SCHRAUBE	BULLONE	PERNO	
040	**T1060-3371-0**	1		ASSY RELAY GLOW	ENS. RELAIS	GRP.RELAIS	GR. RELAY CANDELETTE	CONJ. RELÉ PRECAL.	
050	**RG201-5336-0**	1		ASSY HORN	AVERTISSEUR COMPLET	GRP.HUPE	GR. AVVISATORE ACUSTICO	CONJUNTO BOCINA	
060	**01123-60816**	1		BOLT	VIS	SCHRAUBE	BULLONE	PERNO	

silvernorn.co.uk

S039

SWITCH AND METER
INTERRUPTEUR, METRE
SCHALTER, ZÄHLER
INTERRUTTORE E CONTAORE
INTERRUPTOR Y MEDIDOR

C07

KX71-3

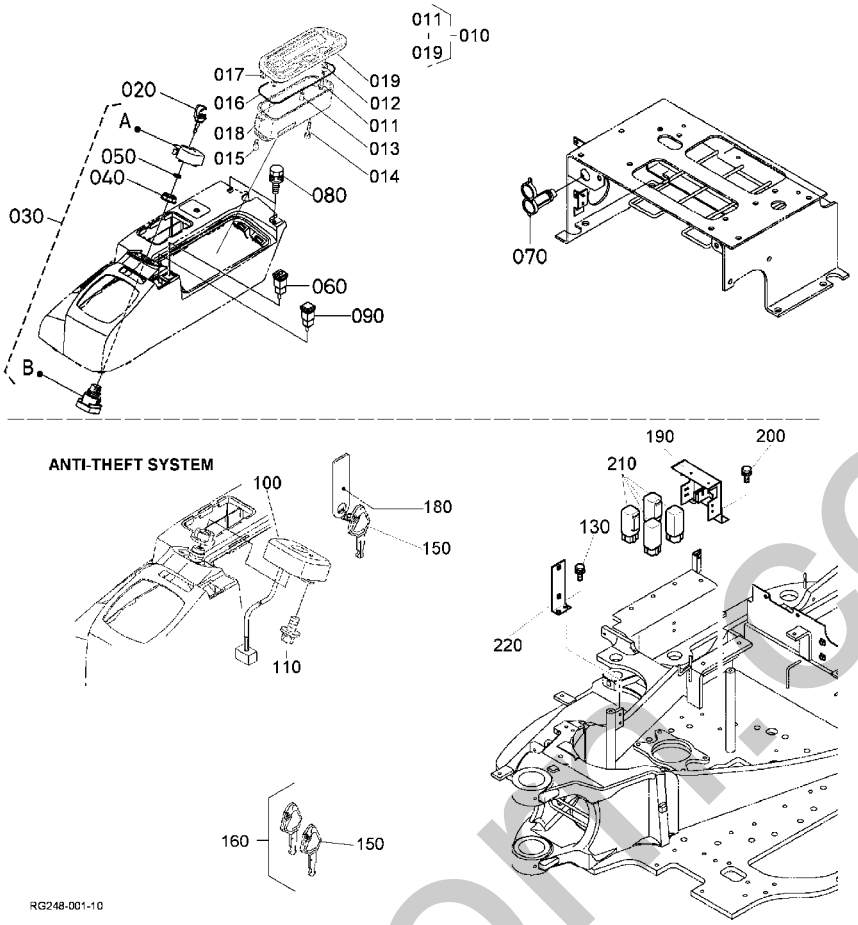

Pos.	PART No.	QTY/SNo	IC	PART NAME	DESIGNATION	BEZEICHNUNG	DENOMI. PARTE	NOMBRE PIEZA	Remarks
010	**RB237-5311-3**	1		ASSY METER	COMPTEUR	GRP.MESSGERÄT	GR. CONTAORE	CONJUNTO MEDIDOR	
010	**RB449-5311-0**	1	↔	ASSY METER	COMPTEUR	BGR.MESSGERÄT	GR. CONTAORE	CONJUNTO MEDIDOR	
011	**RC411-5317-0**	4		SREW,TAPPING	VIS DE TARAUDAGE	SCHNEIDSCHRAUBE	VITE,AUTOFILETTANTE	TORNILLO,ROSCADO	
012	**RC411-5318-0**	7		SPACER	ENTRETOISE	DISTANZSTÜCK	DISTANZIATORE	SEPARADOR	
013	**RC411-5319-0**	1		SPACER	ENTRETOISE	DISTANZSTÜCK	DISTANZIATORE	SEPARADOR	
014	**RC411-5307-0**	3		SREW,TAPPING	VIS DE TARAUDAGE	SCHNEIDSCHRAUBE	VITE,AUTOFILETTANTE	TORNILLO,ROSCADO	
015	**RC411-5308-0**	2		SREW,TAPPING	VIS DE TARAUDAGE	SCHNEIDSCHRAUBE	VITE,AUTOFILETTANTE	TORNILLO,ROSCADO	
016	**RC411-5309-0**	1		GASKET	JOINT STATIQUE	DICHTUNG	GUARNIZIONE	JUNTA	
017	**RC411-5313-0**	4		NUT	ECROU	MUTTER	DADO	TUERCA	
018	**RC411-5314-0**	1		CASE	LOGEMENT	GEHÄUSE	CUSC.	CAJA	
019	**RB237-5316-0**	1		ASSY PANEL	ENS. PANNEAU	GRP.INSTRUMENTENTAFEL	GR. RIVESTIMENTO	CONJ. PANEL	
020	**RC411-5393-3**	1		KEY,STARTER	CLAVETTE DE DEMARRE.	SCHLÜSSEL,START	CHIAVE AVVIAMENTO	LLAVE,MOTOR DE ARRANQUE	
030	**RC411-5396-4**	1/~76878		SWITCH,STARTER	CONTACTEUR A CLE	ANLASSERSCHALTER	INTERRUTTORE,AVVIAMENTO	INTERRUPTOR,MOTOR ARRANQ	
030	**RC461-5396-0**	1/76879~	≠	SWITCH,STARTER	CONTACTEUR A CLE	ANLASSERSCHALTER	INTERRUTTORE,AVVIAMENTO	INTERRUPTOR,MOTOR ARRANQ	
040	**RC411-5394-0**	1/~76878		NUT	ECROU	MUTTER	DADO	TUERCA	
040	**RC461-5394-0**	1/76879~	≠	NUT	ECROU	MUTTER	DADO	TUERCA	
050	**RC411-5395-2**	1/~76878		COVER	COUVERCLE	DECKEL	COPERCHIO	CUBIERTA	
060	**RB237-5343-0**	1		LIGHT,PILOT	PHARE,PILOTE	KONTROLLLEUCHTE	LUCE,PILOTA	LUZ,PILOTAJE	
070	**RC418-5345-0**	1		ASSY SOCKET	ENS. PRISE	GRP.STECKBUCHSE	GR. CHIAVE A BUSSOLA	CONJUNTO RECEPTÁCULO	
080	**01202-60620**	2		BOLT	VIS	SCHRAUBE	BULLONE	TORNILLO	
090	**RB237-5341-0**	1		SWITCH,BEACON	INTERRUPTEUR,FAISCEAU	SCHALTER,RUNDUMLEUCHTE	INTERRUTTORE,FARO	INTERRUPTOR,FARO	
100	**RC441-9315-0**	1/~76878		ANTENNE(ANTI-THEFT)	ANTENNE	ANTENNE	ANTENNA	ANTENA	ANTI-THEFT
100	**RC461-9315-0**	1/76879~	≠	ANTENNE(ANTI-THEFT)	ANTENNE	ANTENNE	ANTENNA	ANTENA	ANTI-THEFT
110	**01205-60612**	2		BOLT	VIS	SCHRAUBE	BULLONE	PERNO	ANTI-THEFT
120	**---**	-							
130	**01135-61020**	2		BOLT	VIS	SCHRAUBE	BULLONE	PERNO	ANTI-THEFT
140	**---**	-							
150	**RC461-9321-0**	1		KEY (B,USER)	CLE	SCHLÜSSEL	CHIAVE	LLAVE	ANTI-THEFT
160	**RG039-2110-0**	1		KIT KEY (B,USER)	ENS.CLE	KIT SCHLÜSSEL	GR.CHIAVE	CON.LLAVE	OPTION
170	**---**	-							
180	**RC441-9327-0**	1		PLATE KEY	PLAQUE CLE	SCHLÜSSELANHÄNGER	PIASTRA CHIAVE	PLACA LLAVE	ANTI-THEFT
190	**RG248-9311-0**	1		COVER	COUVERCLE	DECKEL	COPERCHIO	CUBIERTA	ANTI-THEFT
200	**01135-61020**	2		BOLT	VIS	SCHRAUBE	BULLONE	PERNO	ANTI-THEFT
210	**T1060-3372-0**	4		ASSY RELAY	ENS. RELAIS	GRP.RELAIS	GR. RELAY	CONJUNTO RELÉ	ANTI-THEFT
220	**RG248-9312-0**	1		BRACKET,CONTROLLER	PALIER	HALTER	SUPPORTO	SOPORTE	ANTI-THEFT

silvermoon.co.uk

↔ interchangeable; ≠ not interchangeable; ← new for old; → old for new; × part not longer available

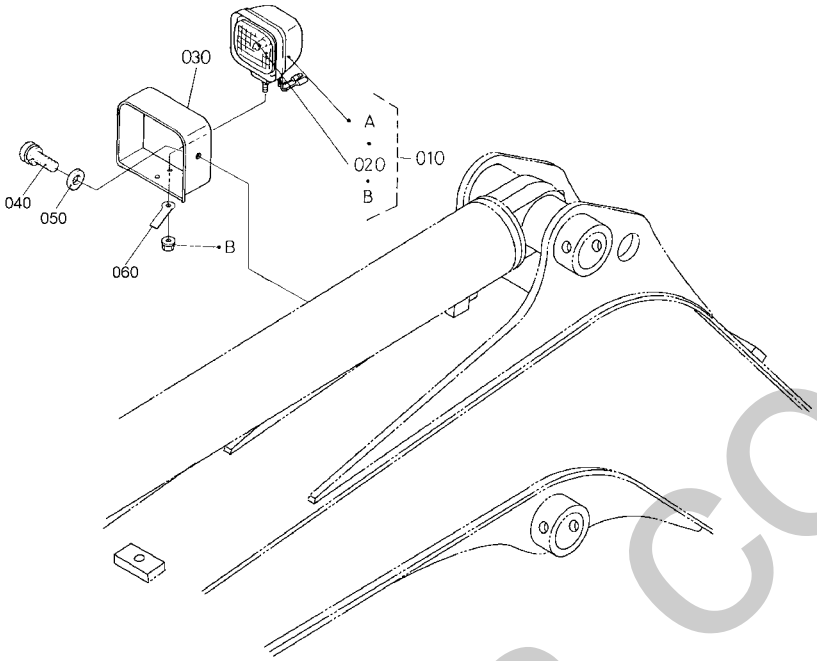

RC348-012-10

Pos.	PART No.	QTY/SNo	IC	PART NAME	DESIGNATION	BEZEICHNUNG	DENOMI. PARTE	NOMBRE PIEZA	Remarks
010	**3G710-7591-0**	1		LIGHT,WORK	PHARE DE TRAVAIL	LAMPE	FARO DI LAVORO	LUCES,TRABAJO	
020	**3G710-7590-0**	1		LIGHT	LAMPE	LAMPE	FARO	LUCES	
030	**RG511-5358-0**	1		GUARD(LIGHT)	PROTECTEUR	SCHUTZ	PROTEZIONE(LUCI)	PROTECCIÓN(LUZ)	
040	**01135-61025**	1		BOLT	VIS	SCHRAUBE	BULLONE	PERNO	
050	**04412-50100E**	1		WASHER LOOK,TOOTHED	RONDELLE D'ARRET	ZAHNSCHEIBE	ROND. ELAS. SIC.,A DENTI	ARANDELA BLOQUEO,DENTADA	
060	**37150-3446-0**	1		CLAMP	ATTACHE	KLAMMER	MORSETTO	MORDAZA	

silvernorn.co.uk

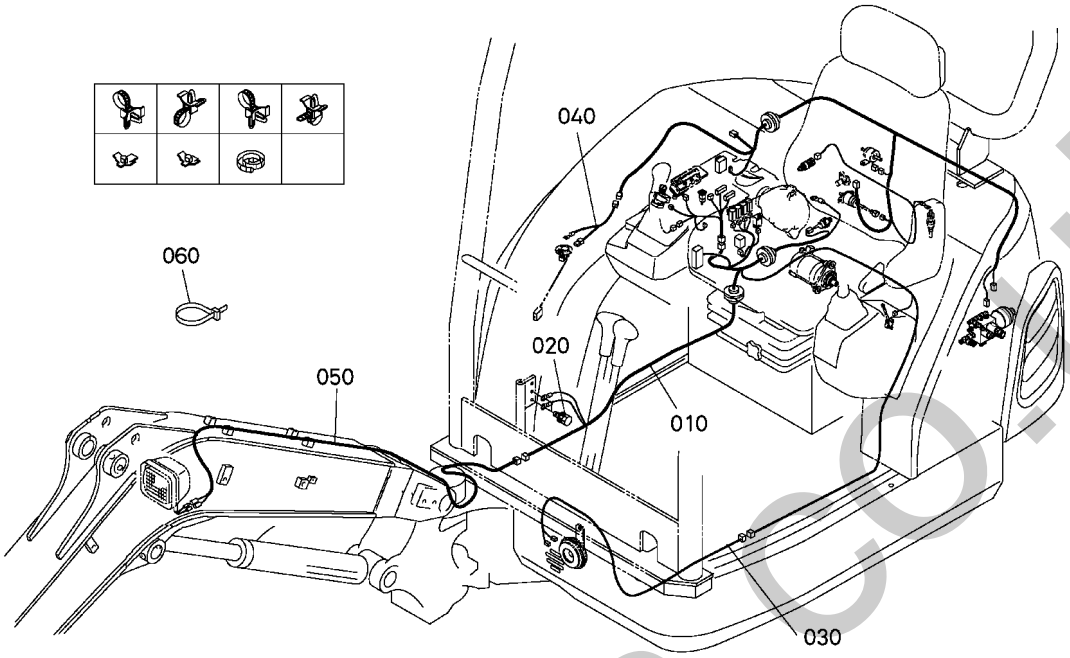

Pos.	PART No.	QTY/SNo	IC	PART NAME	DESIGNATION	BEZEICHNUNG	DENOMI. PARTE	NOMBRE PIEZA	Remarks
010	**RC147-5337-0**	1		WIRE HARNESS(MAIN)	FAISCEAU CABLE(PRINC.)	KABELBAUM	GR.CAVI ELETTRICI,PRINC.	CABLEADO(PRINCIPAL)	
010	**RC147-5345-0**	1		WIRE HARNESS	FAISCEAU ELECTRIQUE	KABELBAUM	GR. CAVI ELETTRICI	CABLEADO ELÉCTRICO	ANTI-THEFT
020	**T1060-3037-0**	2		BOLT	VIS	SCHRAUBE	BULLONE	PERNO	
030	**RC147-5332-0**	1		WIRE HARNESS(HORN)	FAISCEAU CABLE(KLAXON)	KABELBAUM	GR.CAVI EL.(AVV.ACUSTICO)	CABLEADO(BOCINA)	
040	**RB237-5333-0**	1		WIREHARNESS,FUEL	FAISCEAU ELECTRIQUE,CARB	KRAFTSTOFFKABELBAUM	GR. CAVI ELETTR.,CARB.	CABLEADO ELÉCTR.,COMBUS.	
050	**RC147-5336-2**	1		WIRE HARNESS(LIGHT)	FAISCEAU CABLE(PHARE)	KABELBAUM	GR.CAVI ELETTRICI(LUCI)	CABLEADO(LUZ)	
060	**69481-4126-0**	1		CABLE TIES	LIGATURE DE CABLES	KABELBINDER	FERMACAVO	UNIÓN CABLE	

silverhorn.co.uk

S042

PUMP HOUSING
CARTER DE POMPE
PUMPENGEHÄUSE
CUSTODIA POMPA
CAJA DE LA BOMBA DE ACEITE

C10

KX71-3

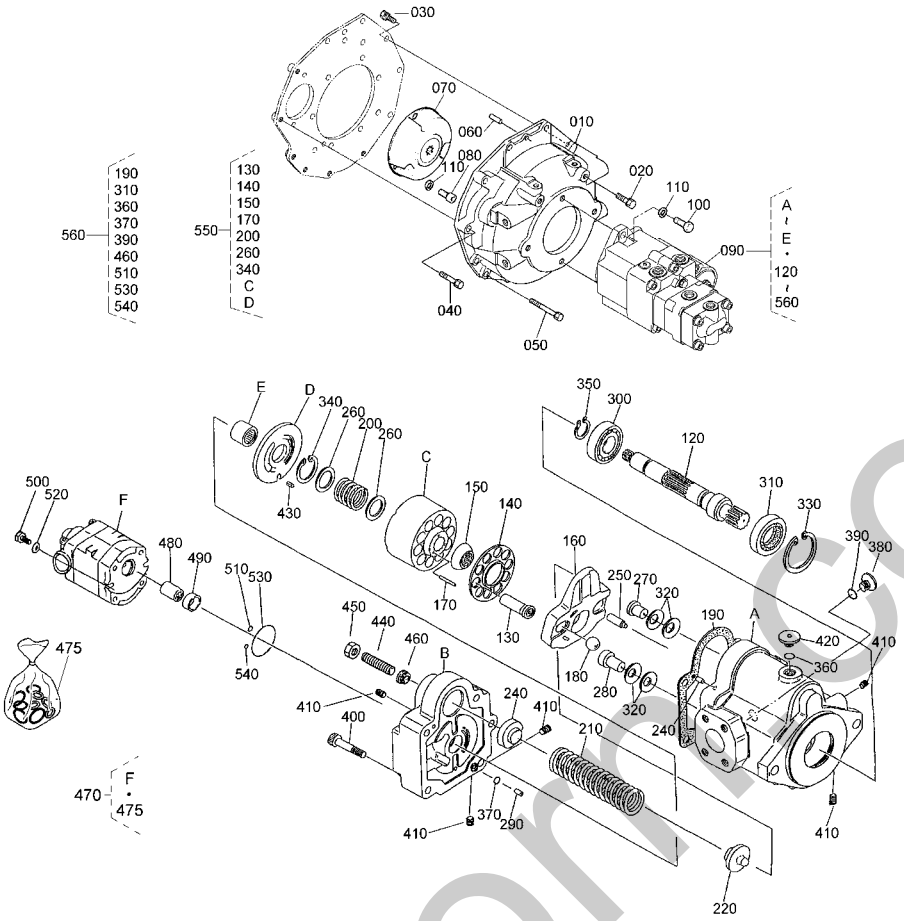

Pos.	PART No.	QTY/SNo	IC	PART NAME	DESIGNATION	BEZEICHNUNG	DENOMI. PARTE	NOMBRE PIEZA	Remarks
010	**RG246-4261-0**	1		HOUSING,PUMP	CARTER,POMPE	PUMPENGEHÄUSE	ALLOGGIAMENTO,POMPA	ALOJAMIENTO,BOMBA	
020	**01133-61030**	2		BOLT	VIS	SCHRAUBE	BULLONE	PERNO	
030	**01123-60820**	2		BOLT	VIS	SCHRAUBE	BULLONE	PERNO	
040	**01123-60845**	2		BOLT	VIS	SCHRAUBE	BULLONE	TORNILLO	
050	**01123-60875**	4		BOLT	VIS	SCHRAUBE	BULLONE	TORNILLO	
060	**05012-00814**	2		PIN,STRAIGHT	GOUPILLE CYLINDLIQUE	ZYLINDERSTIFT	SPINA DI CENTRAGGIO	PASADOR,RECTO	
070	**RG511-4263-0**	1		COUPLING	ACCOUPLEMENT	KUPPLUNG	RACCORDO	ENGANCHE	
080	**01311-11225**	3		BOLT	VIS	SCHRAUBE	BULLONE	TORNILLO	
090	**RG248-6111-0**	1		ASSY PUMP,PISTON	POMPE,PISTON	GRP.KOLBENPUMPE	GR. POMPA,PISTONE	CONJUNTO BOMBA PILOTAJE	
090	**RC348-6111-0**	1	←	ASSY PUMP,PISTON	POMPE,PISTON	GRP.KOLBENPUMPE	GR. POMPA,PISTONE	CONJUNTO BOMBA PILOTAJE	
100	**01370-11230**	2		BOLT	VIS	SCHRAUBE	BULLONE	PERNO	
110	**04512-60120E**	5		WASHER,SPRING	RONDELLE GROWER	FEDERRING	RONDELLA,ELASTICA	ARANDELA,MUELLE	
120	**RC348-6916-0**	1		SHAFT	ARBRE	ACHSE	ALBERO	EJE	
130	**RC348-6910-0**	1		PISTON ASSY	KIT PISTONS	KOLBEN SET	KIT PISTONI ASSIALI	CONJUNTO PISTÓN	
140	**RC348-6905-0**	1		HOLDER SHOE	SUPPORT	HALTER	SUPPORTO	SOPORTE	
150	**RB401-6932-0**	1		HOLDER BARREL	PALIER	HALTER	SUPPORTO	SOPORTE	
160	**RA211-9025-0**	1		SWASH,PLATE	PLAQUE	PLATTE	PIATTELLO ANGOLABILE	MOTRIZ,PLACA	
170	**RB401-6918-0**	3		PIN	GOUPILLE	STIFT	PERNO	PASADOR	
180	**RB401-6903-0**	2		PIN	GOUPILLE	STIFT	PERNO	PASADOR	
190	**RB401-6922-0**	1		SEAL PLATE	JOINT	DICHTUNG	PIASTRA DI TENUTA	JUNTA PLACA	
200	**RB401-6915-0**	1		SPRING	RESSORT	FEDER	MOLLA	MUELLE	
210	**RC348-6901-0**	1		SPRING	RESSORT	FEDER	MOLLA	MUELLE	
220	**RB411-6902-0**	1		SPRING SEAT	RESSORT	FEDERSITZ	SEDE MOLLA	MUELLE ASIENTO	
230	**RB411-6903-0**	1		GUIDE,SPRING	GUIDAGE DE RESSORT	FÜHRUNG	GUIDA,MOLLA	GUÍA,MUELLE	
240	**RB401-6931-0**	1		PIN	GOUPILLE	STIFT	PERNO	PASADOR	
250	**RB511-6904-0**	1		ROD	BIELETTE	STANGE	STELO	VARILLA	
260	**RC348-6902-0**	2		RETAINER	DISPOSITIF DE RETENUE	ANSCHLAG	FERMO	RETÉN	
270	**RB411-6905-0**	1		PIN	BROCHE	BOLZEN	PERNO	PASADOR	
280	**RC348-6903-0**	1		PIN	BROCHE	BOLZEN	PERNO	PASADOR	
290	**RB401-6910-0**	1		PIN	GOUPILLE	STIFT	PERNO	PASADOR	
300	**RB401-6901-0**	1		BEARING	ROULEMENT	LAGER	CUSCINETTO	COJINETES	
310	**RB401-6935-0**	1		SEAL OIL	JOINT D'ETANCHEITE	DICHTUNG	GUARNIZIONE	JUNTA	
320	**RB401-6934-0**	4		PLATE SPRING	PLAQUE	PLATTE	PIASTRA(MOLLA)	PLACA(MUELLE)	
330	**04611-00520**	1		CIR-CLIP,INTERNAL	BAGUE DE BUTEE,INTERNE	SICHERUNGSRING,INNEN	ANELLO ELASTICO,INTERNO	ANILLO RETENCIÓN,INTERNO	
340	**04611-00350**	1		RING,SNAP	BAGUE ELASTIQUE	VERSCHLUSSRING	ANELLO,ELASTICO	ANILLO RETENCIÓN	
350	**04612-00250**	1		CIR CLIP EXTERNAL	CIR CLIP	SPRENGRING,AUSSEN	ANELLO ELASTICO,ESTERNO	ANILLO RETENCIÓN,EXTERNO	
360	**04810-00110E**	1		O-RING	JOINT TORIQUE	O-RING	O-RING	JUNTA TÓRICA	
370	**04810-00120**	2		O-RING	JOINT TORIQUE	O-RING	O-RING	JUNTA TÓRICA	
380	**RB401-6926-0**	1		PLUG	BOUCHON	STOPFEN	TAPPO	TAPÓN	
390	**04810-00110E**	1		O-RING	JOINT TORIQUE	O-RING	O-RING	JUNTA TÓRICA	

silverhomes.co.uk

↔ interchangeable; ≠ not interchangeable; ← new for old; → old for new; × part not longer available

S042
PUMP HOUSING
CARTER DE POMPE
PUMPENGEHÄUSE
CUSTODIA POMPA
CAJA DE LA BOMBA DE ACEITE

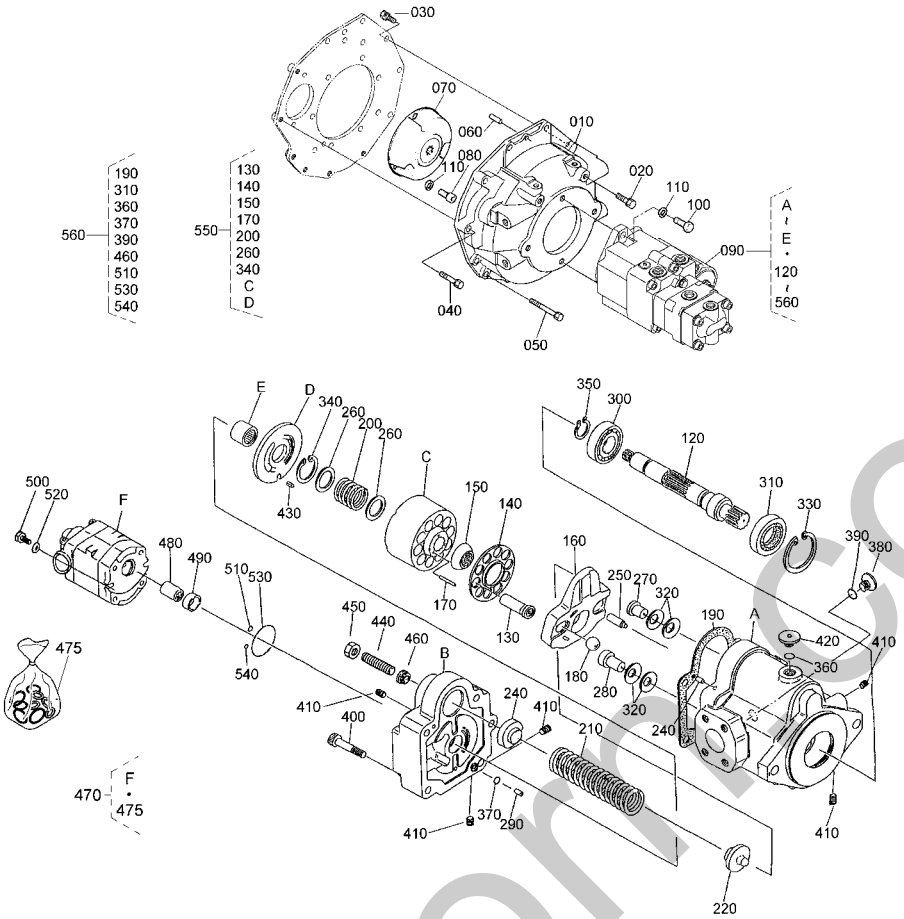

Pos.	PART No.	QTY/SNo	IC	PART NAME	DESIGNATION	BEZEICHNUNG	DENOMI. PARTE	NOMBRE PIEZA	Remarks
400	**RC348-6904-0**	5		SCREW	VIS	SCHRAUBE	VITE	TORNILLO	
410	**RC401-6919-0**	5		PLUG	BOUCHON	STOPFEN	TAPPO	TAPÓN	
420	**RB401-6926-0**	1		PLUG	BOUCHON	STOPFEN	TAPPO	TAPÓN	
430	**05411-00616**	1		PIN SPRING	GOUPILLE-RESSORT	SPANNHÜLSE	PERNO MOLLA	PASADOR MUELLE	
440	**RB401-6937-0**	1		SCREW,SET	VIS D'ARRET	STELLSCHRAUBE	VITE,SERIE	TORNILLO,CONJUNTO	
450	**RC401-6929-0**	1		NUT,LOCK	CONTRE-ECROU	MUTTER	DADO DI FERMO	TUERCA APRIETE	
460	**RB401-6939-0**	1		WASHER,SEAL	RONDELLE DE JOINT	DICHTUNG	RONDELLA,TENUTA	ARANDELA,SELLO	
470	**RC348-6908-0**	1		GEAR,OIL PUMP DRIVE	PIGNON ENTRAIN. POMPE	GETRIEBE	GUARNIZ.,COMANDO POMPA OLI	ENGR.,ACCION. BOMBA ACEITE	
475	**RB238-6942-0**	1		KIT SEAL	JEU DE JOINT	DICHTUNGSSATZ	KIT GUARNIZIONE	JUEGO JUNTAS	
480	**RC348-6899-0**	1		COUPLING	ACCOUPLEMENT	KUPPLUNG	RACCORDO	ENGANCHE	
490	**RB401-6919-0**	1		COLLAR	COLLIER	BUCHSE	COLLARE	ANILLO	
500	**RB401-6942-0**	2		BOLT	VIS	SCHRAUBE	BULLONE	TORNILLO	
510	**04810-00070**	1		O-RING	JOINT TORIQUE	O-RING	O-RING	JUNTA TÓRICA	
520	**RB401-6943-0**	2		WASHER,PLAIN	RONDELLE FREIN	SCHEIBE	RONDELLA,PIANA	ARANDELA PLANA	
530	**04810-50550**	1		O-RING	JOINT TORIQUE	O-RING	O-RING	JUNTA TÓRICA	
540	**04810-00080**	1		O-RING	JOINT TORIQUE	O-RING	O-RING	JUNTA TÓRICA	
550	**RC348-6900-0**	1		ASSY CYLINDER	CYLINDRE	GRP.ZYLINDER	GR. CILINDRO	CONJUNTO CILINDRO	
560	**RB401-6940-0**	1		KIT SEAL	JEU DE JOINT	DICHTUNGSSATZ	KIT GUARNIZIONE	JUEGO JUNTAS	

silvermoncco.uk

S043

DRIVE MOTER AND COMPONENT PARTS
MOTEUR DE VOYAGE (PARTIES COMP.)
FAHRMOTOR UND EINZELTEILE
MOT. COMANDO/COMPONENTI
MOTOR ACC. Y COMPONENT.

C11

KX71-3

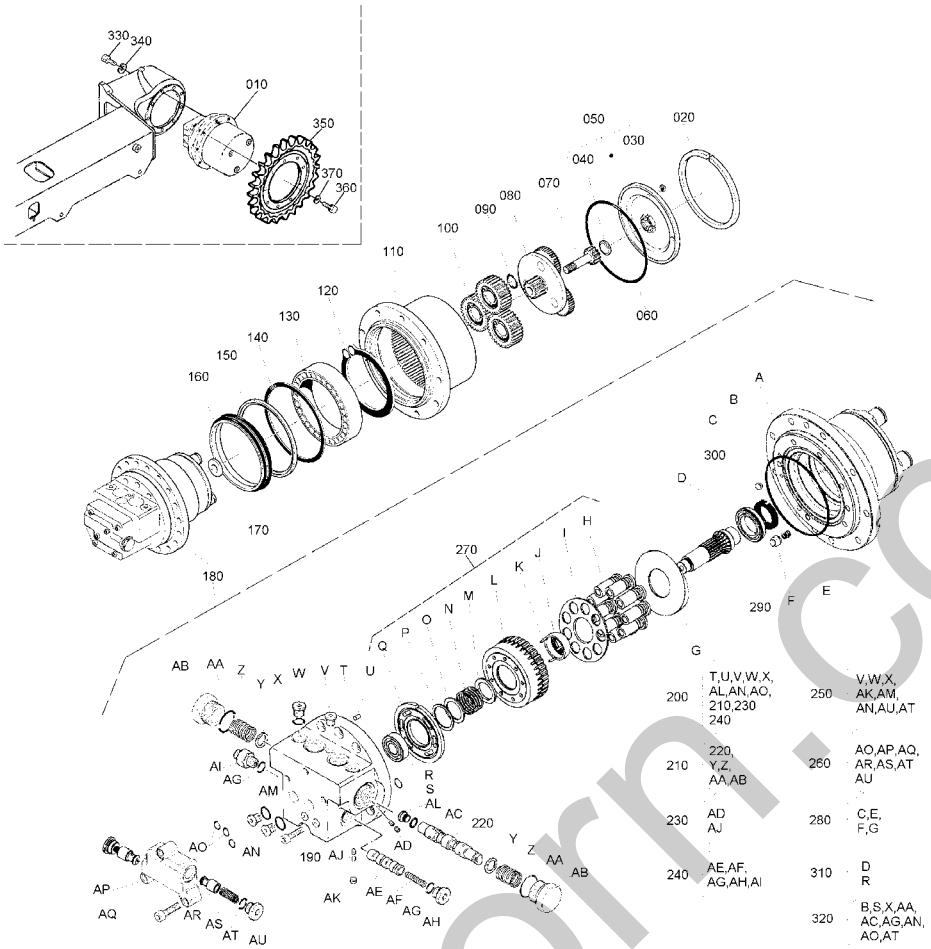

Pos.	PART No.	QTY/SNo	IC	PART NAME	DESIGNATION	BEZEICHNUNG	DENOMI. PARTE	NOMBRE PIEZA	Remarks
010	**RG448-6129-0**	2		ASSY MOTOR,WHEEL	MOTEUR,ROUE	GRP.FAHRMOTOR	GR. MOTORE,RUOTA	CONJUNTO MOTOR,RUEDA	
020	**RG201-7352-0**	2		CIR-CLIP	ANNEAU ELASTIQUE	SPRENGRING	ANELLO ELASTICO	ANILLO DE RETENCIÓN	
030	**RG208-7349-0**	4		PLUG	BOUCHON	STOPFEN	TAPPO	TAPÓN	
040	**RG208-7355-0**	2		PAD	DISQUE DE FRICT.	ANLAUFSCHEIBE	TAMPONE	ALMOHADILLA	
050	**RG208-7353-0**	2		COVER SET	KIT COUVERKLE	DECKEL MIT ZUBEHÖR	GR. COPERCHI	CUBIERTA JUEGO	
060	**69745-7354-0**	2		O-RING	JOINT TORIQUE	O-RING	O-RING	JUNTA TÓRICA	
070	**RG448-6131-0**	2		SUN GEAR	ENGREN CENTRAL	SONNENRAD	SOLARE	ENGRANAJE PLANETARIO	
080	**RG508-7357-0**	2		1st. RED. ASSEMBLY	ENSEMBLE 1° REDUCT.	KOMPL.MONT.1°STUFE	ASSIEME 1° RIDUZIONE	1st. CONJ. REDUC. 1ª	
090	**69745-7358-0**	6		CIR-CLIP	ANNEAU ELASTIQUE	SICHERUNGSRING	ANELLO ELASTICO	ANILLO DE RETENCIÓN	
100	**69745-7349-0**	6		2nd.RED. ASSEMBLY	ENSEMBLE 2° TR.	MONT.2.STUFE	2°. GR. RID.	2º CONJ. REDUCTOR	
110	**RG201-7348-0**	2		GEARBOX HOUSING	CARTER REDUCTEUR	GETRIEBEGEHÄUSE	ALLOGG. SCATOLA INGRANAGGI	ALOJAMIENTO CAJA ENGRANAJE	
120	**69745-7347-0**	2		CIR-CLIP	ANNEAU ELASTIQUE	SICHERUNGSRING	ANELLO ELASTICO	ANILLO DE RETENCIÓN	
130	**69745-7346-0**	2		BEARING	ROULEMENT	LAGER	CUSCINETTO	COJINETES	
140	**69745-7344-0**	2		CIR-CLIP	ANNEAU PLASTIQUE	SICHERUNGSRING	ANELLO ELASTICO	ANILLO DE RETENCIÓN	
150	**RG511-6183-0**	2		SPACER	ENTRETOISE	DISTANZSCHEIBE	DISTANZIATORE	SEPARADOR	
160	**69745-7341-0**	2		SEAL	JOINT	DICHTUNG	TENUTA	JUNTA	
170	**69745-7342-0**	2		CENTERING RING	ANNEAU CENTRAGE	ZENTRIERUNG	ANELLO CENTRAGGIO	ANILLO DE CENTRADO	
180	**RG448-6140-0**	2		HYDRAULIC MOTOR	MOTEUR IDRAULIQUE	HYDRAULIK-MOTOR	MOTORE IDRAULICO	MOTOR HIDRÁULICO	
190	**69745-7345-0**	12		SCREW	VIS	SCHRAUBE	VITE	TORNILLO	
200	**RG448-6132-0**	2		BASE PLATE ASSY	KIT CULASSE	KOPL SET	KIT TESTATA MOTORE	CONJUNTO PLACA DE BASE	
210	**RG448-6133-0**	2		VALVE ASSY	KIT SOUPAPE	VENTIL SET	KIT VALVOLA FRENATURA	CONJUNTO VÁLVULA	
220	**RG448-6134-0**	2		PLUNGER ASSY	KIT CANETTE	SPULE SET	KIT SPOLA	CONJUNTO ÉMBOLO	
230	**RG511-6188-0**	2		ORIFICE ASSY	KIT ORIFICE	GRP.DROSSEL	GR. FORO CALIBRATO	ORIFICIO CONJUNTO	
240	**RG511-6189-0**	2		2nd SPEED SHIFTING	KIT CHANGE CYLINDREE	SET 2.GANG	CAMBIO 2.a VELOCITÀ	2º CAMBIO DE VELOCIDAD	
250	**RG511-6190-0**	2		PLUG ASSY	KIT BOUCHONS	STOPFEN SET	GR. CANDELE	TAPÓN CONJUNTO	
260	**RG511-6191-0**	2		ANTICAVIT.VALVE ASSY	KIT SOUPAPE	VENTIL SET	GR. VALVOLA ANTICAVIT.	CONJ. VÁLV. ANTICAVITACIÓN	
270	**RG201-6192-0**	2		CYLINDER BLOCK ASSY	KIT BLOC CYLINDRES	ZYLINDER SET.	GR. CILINDRO BLOCCO	CONJ. BLOQUE CILINDROS	
280	**RG448-6135-0**	2		SWASH PLATE ASSY	KIT PLATE INCLINEE	SET SCHRÄGE PLATTE	GR. PIATTELLO ANGOLABILE	PLACA MOTRIZ CONJUNTO	
290	**RG201-7318-0**	2		MOTOR SHAFT ASSY	KIT ARBRE MOTEUR	MOTOR WELLE SET	KIT ALBERO MOTORE	MOTOR CONJUNTO EJE	
300	**RG201-7319-0**	2		MOTOR SEAL RING	JOINT D'ETAINCHEITE	DICHTRING	ANELLO TENUTA MOTORE	MOTOR JUNTA ANULAR	
310	**RG201-7320-0**	2		BEARINGS ASSY	KIT ROULEMENT	LAGER SET	KIT CUSCINETTI	CONJUNTO DE COJINETES	
320	**RG448-6136-0**	2		SEALS ASSY	KIT JOINTS	MOTORDICHTUNGEN	GR. ELEMENTI DI TENUTA	JUNTAS CONJUNTO	
330	**01311-11230E**	18		BOLT	VIS	SCHRAUBE	BULLONE	PERNO HEX-RANURA-HD	
340	**04512-60120E**	18		WASHER,SPRING	RONDELLE GROWER	FEDERRING	RONDELLA,ELASTICA	ARANDELA,MUELLE	
350	**RC417-1443-0**	2/~77761		SPROCKET,DRIVE	VITESSES DE BARBOTIN	ZAHNRAD	RUOTA MOTRICE,COMANDO	RUEDA DENTADA,ACCIONAM.	
350	**RG648-1443-0**	2/77762~	≠	SPROCKET,DRIVE	ENTRAÎNEMENT PAR TAMBOUR	ANTRIEBSKETTENRAD	RUOTA MOTRICE,COMANDO	RUEDA CABILLA,MOTRIZ	
360	**01311-11230E**	18		BOLT	VIS	SCHRAUBE	BULLONE	PERNO HEX-RANURA-HD	
370	**04512-60120E**	18		WASHER,SPRING	RONDELLE GROWER	FEDERRING	RONDELLA,ELASTICA	ARANDELA,MUELLE	

silvermorn.co.uk

↔ interchangeable; ≠ not interchangeable; ← new for old; → old for new; × part not longer available

S044

SWIVEL MOTOR AND COMPONENT PARTS (1)
MOTEUR DE BASCULE (PARTIES COMP.)
DREHMOTOR UND EINZELTEILE
MOT. ROTAZ./COMPONENTI (1)
MOTOR DE ROTAC. Y COMP. (1)

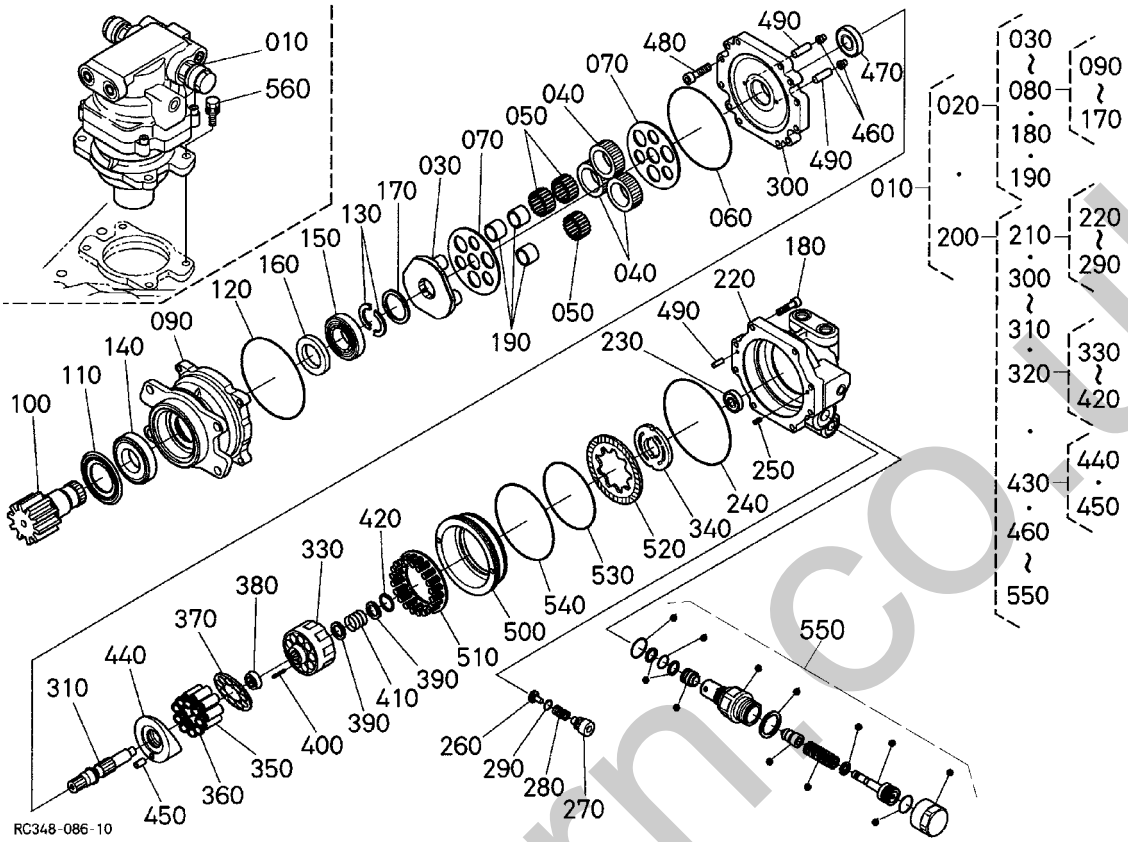

Pos.	PART No.	QTY/SNo	IC	PART NAME	DESIGNATION	BEZEICHNUNG	DENOMI. PARTE	NOMBRE PIEZA	Remarks
010	RG448-6128-0	1		ASSY MOTOR,SWIVEL	MOTEUR,ROTULE	GRP.DREHMOTOR	GR. MOTORE,ROTAZ.	CONJUNTO MOTOR,ROTACIÓN	
010	RC348-6128-0	1	←	ASSY MOTOR,SWIVEL	MOTEUR,ROTULE	GRP.DREHMOTOR	GR. MOTORE,ROTAZ.	CONJUNTO MOTOR,ROTACIÓN	
020	RC348-6920-0	1		ASSY GEAR	ENS.ENGRENAGE	GRP.GETRIEBE	GR. INGRANAGGI	CONJUNTO ENGRANAJES	
030	RC348-6922-0	1		CARRIER	GALET DE CONVOYEUR	TRÄGER	RULLO DI SOSTEGNO	RODILLO PORTADOR	
040	RC348-6924-0	3		GEAR	PIGNON	ZAHNRAD	INGRANAGGIO	ENGRANAJE	
050	RC348-6925-0	54		NEEDLE	AIGUILLE	NADEL	RULLINI	AGUJA	
060	04810-51350	1		O-RING	JOINT TORIQUE	O-RING	O-RING	JUNTA TÓRICA	
070	RC348-6927-0	2		PLATE,THRUST	PLAQUE	PLATTE	PIASTRA,SPINTA	PLACA,TOPE	
080	RC348-6980-0	1		PISTON ASSY	KIT PISTONS	KOBLER SET	KIT PISTONI ASSIALI	CONJUNTO PISTÓN	
090	RC348-6921-0	1		BODY	CORPS	GEHÄUSE	SCOCCA	CARROCERÍA	
100	RC348-6923-0	1		SHAFT,PINION	ABRE	WELLE	ALBERO,PIGNONE	EJE,PIÑÓN	
110	RC348-6926-0	1		SEAL RING	JOINT D'ETAINCHEITE	DICHTRING	PASSACAVO	JUNTA ANILLO	
120	04810-51350	1		O-RING	JOINT TORIQUE	O-RING	O-RING	JUNTA TÓRICA	
130	RC348-6928-0	2		COLLER	COLLIER	RING	COLLARE	COLLARÍN	
140	RC348-6929-0	1		BEARING	ROULEMENT	LAGER	CUSCINETTO	COJINETES	
150	RC348-6930-0	1		BEARING	ROULEMENT	LAGER	CUSCINETTO	COJINETES	
160	RC348-6931-0	1		SEAL,OIL	BAGUE JOINT	ÖLDICHTUNG	TENUTA,OLIO	JUNTA,ACEITE	
170	RC348-6933-0	1		RING	BAGUE	RING	ANELLO	ANILLO	
180	RC348-6932-0	4		SCREW	VIS	SCHRAUBE	VITE	TORNILLO	
190	RC348-6934-0	3		RING	BAGUE	RING	ANELLO	ANILLO	
200	RC348-6940-0	1		ASSY MOTOR	ENS. MOTEUR	GRP.MOTOR	GR. MOTORE	CONJUNTO MOTOR	
210	RC348-6985-0	1		BODY KIT	CORPS KIT	GEHÄUSE KIT	SCOCCA KIT	CARROCERÍA KIT	
220	RC348-6941-0	1		BODY	CORPS	GEHÄUSE	SCOCCA	CARROCERÍA	
230	RC348-6956-0	1		BEARING	ROULEMENT	LAGER	CUSCINETTO	COJINETES	
240	04810-51400	1		O-RING	O-RING	O-RING	O-RING	JUNTA TÓRICA	
250	05411-00512	1		PIN,SPRING	GOUPILLE-RESSORT	SPANNHÜLSE	SPINA ELASTICA	BULÓN DE MUELLE	
260	RC348-6963-0	2		VALVE,CHECK	SOUPAPE DE RETE.	REGELVENTIL	VALVOLA,UNIDIREZ.	VÁLVULA,RETENCIÓN	
270	RC348-6964-0	2		PLUG	BOUCHON	STOPFEN	TAPPO	TAPÓN	
280	RC348-6965-0	2		SPRING	RESSORT	FEDER	MOLLA	MUELLE	
290	04810-00110E	2		O-RING	JOINT TORIQUE	O-RING	O-RING	JUNTA TÓRICA	
300	RC348-6942-0	1		PLATE	PLAQUE	PLATTE	PIASTRA	PLACA	
310	RC348-6943-0	1		SHAFT	ABRE	WELLE	ALBERO	EJE	
320	RC348-6990-0	1		ASSY CYLINDER	ENS.CYLINDRE	GRP.ZYLINDER	GR. CILINDRO	CONJUNTO CILINDRO	
330	RC348-6944-0	1		CYLINDER	CYLINDRE	ZYLINDER	CILINDRO	CILINDRO	
340	RC348-6945-0	1		PLATE	PLAQUE	PLATTE	PIASTRA	PLACA	
350	RC348-6946-0	9		PISTON	PISTON	KOLBEN	PISTONE	PISTÓN	
360	RC348-6947-0	9		SHOE	SUPPORT	SCHUH	SUPPORTO	SOPORTE	
370	RC348-6948-0	1		HOLDER SHOE	SUPPORT	HALTER, SCHUH	SUPPORTO	SOPORTE	
380	RC348-6949-0	1		HOLDER, BARREL	SUPPORT	HALTER	SUPPORTO	SOPORTE	
390	RC348-6951-0	2		RETAINER	CONSOLE	HALTER	SUPPORTO	SOPORTE	

silverhorn.co.uk

S044

SWIVEL MOTOR AND COMPONENT PARTS (1)
MOTEUR DE BASCULE (PARTIES COMP.)
DREHMOTOR UND EINZELTEILE
MOT. ROTAZ./COMPONENTI (1)
MOTOR DE ROTAC. Y COMP. (1)

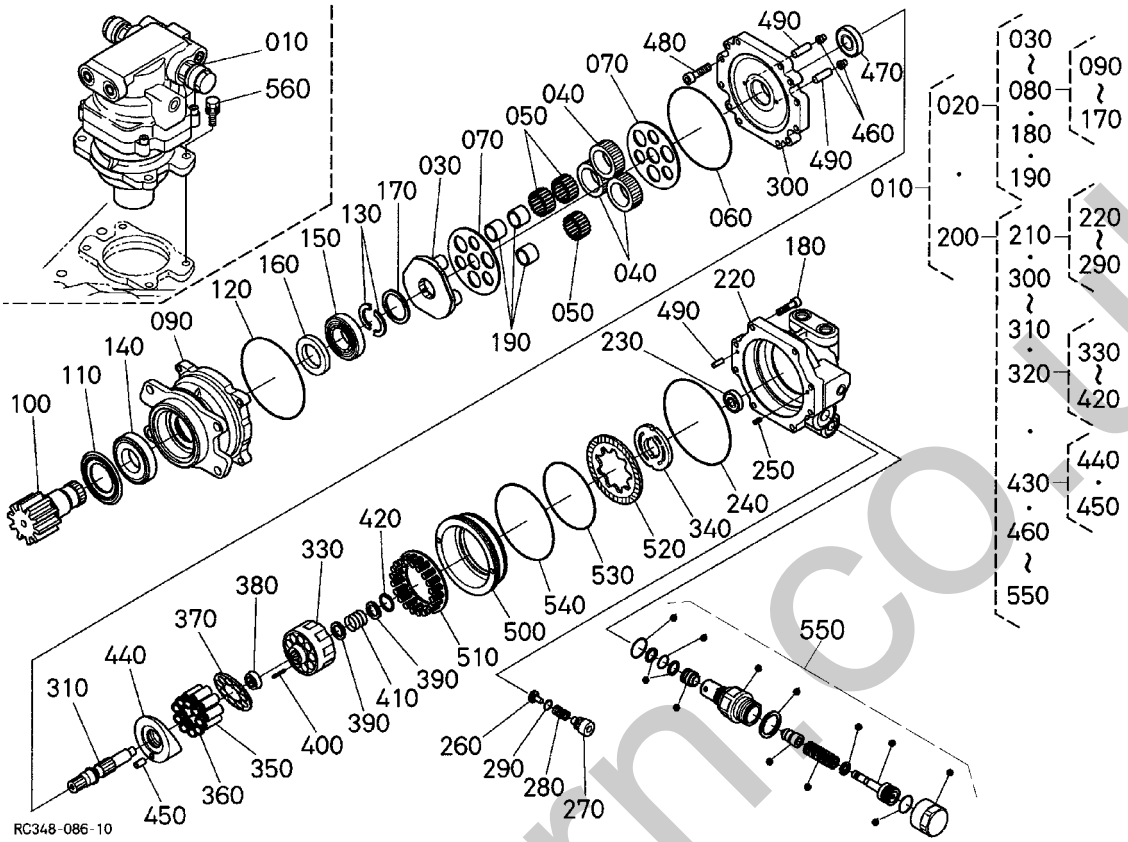

Pos.	PART No.	QTY/SNo	IC	PART NAME	DESIGNATION	BEZEICHNUNG	DENOMI. PARTE	NOMBRE PIEZA	Remarks
400	RC348-6952-0	3		PIN	GOUPILLE	STIFT	PERNO	PASADOR	
410	RC348-6954-0	1		SPRING	RESSORT	FEDER	MOLLA	MUELLE	
420	04611-00280	1		CIR CLIP,INTERNAL	CIRCLIP	SICHERUNGSRING	ANELLO ELASTICO,INTERNO	ANILLO ELÁSTICO,INTERNO	
430	RC348-6995-0	1		SWASH PLATE ASSY	KIT PLATE INCLINEE	SET SCHRÄGE PLATTE	GR. PIATTELLO ANGOLABILE	PLACA MOTRIZ CONJUNTO	
440	RC348-6950-0	1		SWASH,PLATE	PLAQUE	PLATTE	PIATTELLO ANGOLABILE	MOTRIZ,PLACA	
450	RC348-6959-0	1		PIN	BROCHE	STIFT	PERNO	PASADOR	
460	RC348-6953-0	2		FILTER	FILTRE	FILTER	FILTRO	FILTRO	
470	RC348-6955-0	1		BEARING	ROULEMENT	LAGER	CUSCINETTO	COJINETES	
480	RC348-6957-0	8		SCREW	VIS	SCHRAUBE	VITE	TORNILLO	
490	RC348-6958-0	3		PIN	GOUPILLE	STIFT	PERNO	PASADOR	
500	RC348-6960-0	1		BRAKE PISTON	PISTON DE FREIN	BREMSKOLBEN	PISTONE FRENI	PISTÓN FRENO	
510	RC348-6961-0	1		ASSY SPRING	ENS.RESSORT	GRP.FEDER	GR. MOLLA	CONJUNTO MUELLE	
520	RC348-6962-0	1		DISK	DISQUE	SCHEIBE	DISCO	DISCO	
530	04810-51100	1		O-RING	O-RING	O-RING	O-RING	JUNTA TÓRICA	
540	04810-51250	1		O-RING	JOINT TORIQUE	O-RING	O-RING	JUNTA TÓRICA	
550	RC348-6970-0	2		ASSY VALVE RELIEF	ENS.CLAPET DE DECHA.	GRP.ÜBERDRUCKVENTIL	GR. VALV. LIMITAT.PRESS.	CONJUNTO VÁLVULA SEGURIDA	
560	01138-51240	4		BOLT	VIS	SCHRAUBE	BULLONE	PERNO	

silvermorn.co.uk

S045
ROTARY JOINT
JOINT ROTATIF
DREHGELENKSTÜCK
GIUNTO GIREVOLE
JUNTA GIRATORIA

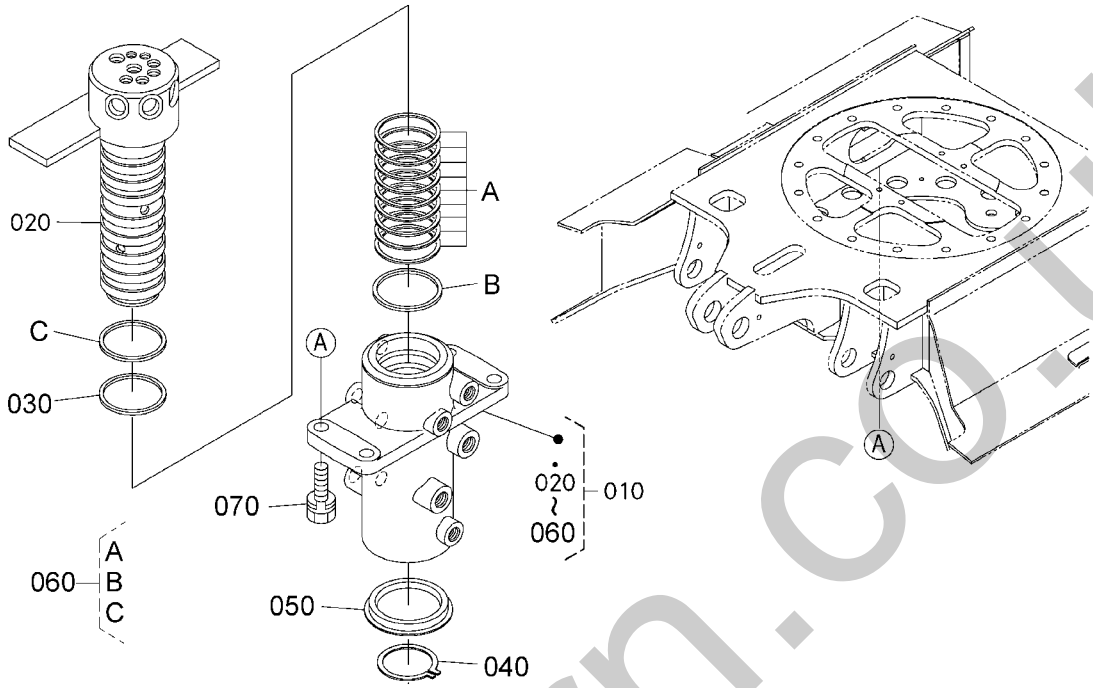

Pos.	PART No.	QTY/SNo	IC	PART NAME	DESIGNATION	BEZEICHNUNG	DENOMI. PARTE	NOMBRE PIEZA	Remarks
010	**RG248-6230-0**	1		ASSY JOINT,SWIVEL	ENS.RACCORD DE PIVOT	GRP.DREHDURCHFÜHRUNG	GR. GIUNTO GIREVOLE	JUNTA,ROTACIÓN	
020	**RG241-6232-0**	1		SHAFT,SWIVEL JOINT	ARBRE,JOINT ARTICULE	WELLE,DREHDURCHF.	ALBERO,RACCORDO GIREVOLE	EJE,JUNTA ROTACIÓN	
030	**RG248-6233-0**	1		SEAL	JOINT	DICHTUNG	TENUTA	JUNTA	
040	**RG248-6234-0**	1		CIR CLIP	CIRCLIP	SICHERUNGSRING	ANELLO ELASTICO	ANILLO DE RETENCIÓN	
050	**RG248-6235-0**	1		RING	BAGUE	RING	ANELLO	ANILLO	
060	**RG248-6236-0**	1		SEAL KIT	KIT DE JOINTS	DICHTUNGSSATZ	KIT GUARNIZIONI	KIT SELLADO	
070	**01133-61230**	4		BOLT	VIS	SCHRAUBE	BULLONE	PERNO	

silvermorn.co.uk

S046
OIL TANK
RESERVOIR D'HUILE
ÖLTANK
SERBATOIO DELL'OLIO
TANQUE DE ACEITE

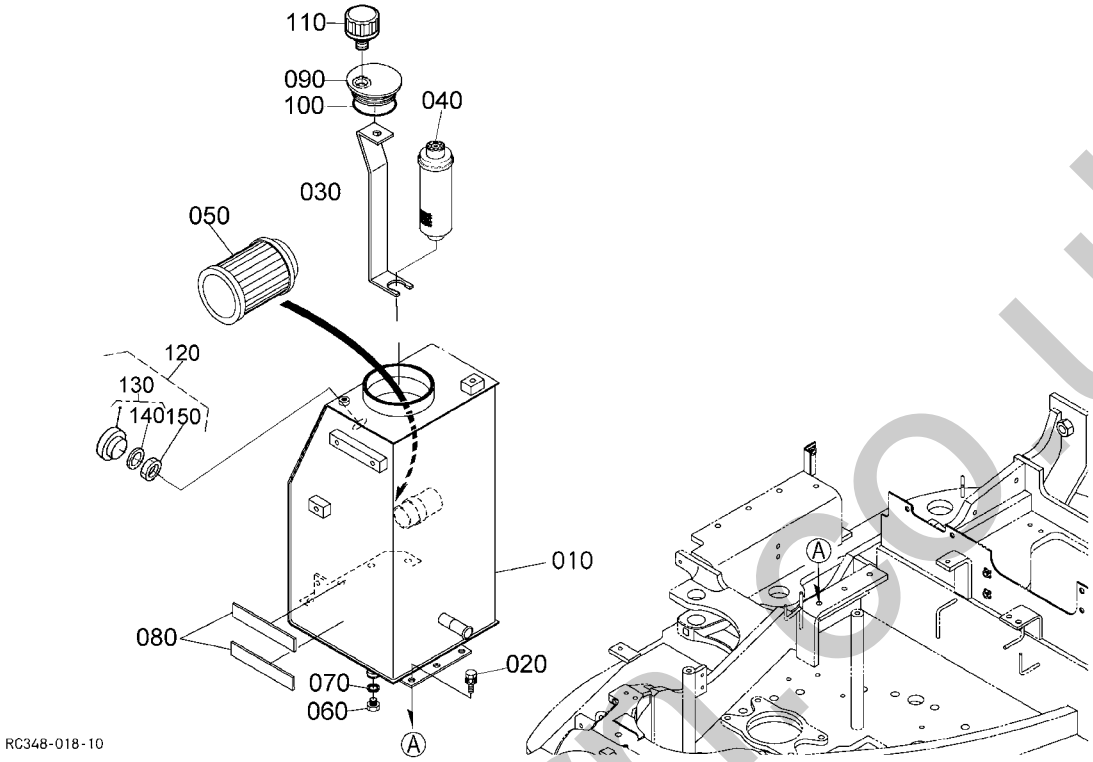

Pos.	PART No.	QTY/SNo	IC	PART NAME	DESIGNATION	BEZEICHNUNG	DENOMI. PARTE	NOMBRE PIEZA	Remarks
010	**RG248-6211-0**	1/~77761		HYDRAULIC TANK	RESERVOIR HYDRAULIQUE	ÖLTANK	SERBATOIO IDRAULICO	DEPÓSITO HIDRÁULICO	
010	**RG258-6211-0**	1/77762~	≠	HYDRAULIC TANK	RESERVOIR HYDRAULIQUE	ÖLTANK	SERBATOIO IDRAULICO	DEPÓSITO HIDRÁULICO	
020	**01135-61225**	7		BOLT	VIS	SCHRAUBE	BULLONE	PERNO	
030	**RG248-6216-0**	1		SUPPORT,FILTER	SUPPORT,FILTRE	FILTERSTÜTZE	SUPPORTO,FILTRO	SOPORTE,FILTRO	
040	**RG238-6219-0**	1		FILTER,RETURN	FILTRE DE RETOUR	FILTER	FILTRO,RITORNO	FILTRO,RETORNO	
050	**69481-6221-0**	1		FILTER SUCTION	FILTER DE ASPIRATION	FILTER	FILTRO ASPIRAZIONE	FILTRO ASPIRACIÓN	
060	**69728-6217-0**	1		PLUG	BOUCHON	STOPFEN	TAPPO	TAPÓN	
070	**69728-6218-0**	1		GASKET	JOINT	DICHTUNG	GUARNIZIONE	JUNTA	
080	**RG241-6223-0**	2		CUSHION(HYDR. TANK)	COUSS.(RESERVOIR HYDR.)	DÄMPFER	AMMORTIZZ.(SERB.IDR.)	AMORTIG.(DEP. HIDRÁUL.)	
090	**RG208-6213-0**	1		PLUG	BOUCHON	STOPFEN	TAPPO	TAPÓN	
100	**04811-11300**	1		O-RING	JOINT TORIQUE	O-RING	O-RING	JUNTA TÓRICA	
110	**RG518-6215-0**	1		BREATHER	RENIFLARD	ENTLÜFTER	SFIATO	VÁLVULA DE RESPIRACIÓN	
120	**RG518-6220-0**	1		GAUGE,OIL LEVEL,ASSY	ENS. JAUGE D'HUILE	GRP.ÖLSCHAUGLAS	INDICAT.,LIV. OLIO,GR.	IND.,NIVEL ACEITE,CONJ.	
130	**RG518-6221-0**	1		GAUGE,OIL LEVEL(W. SEAL)	JAUGE D'HUILE	ÖLSCHAUGLAS	INDICATORE DELL'OLIO	INDICADOR DE ACEITE	
140	**RG518-6222-0**	1		SEAL	JOINT	DICHTUNG	TENUTA	JUNTA	
150	**69748-6225-0**	1		NUT	ECROU	MUTTER	DADO	TUERCA	

silverhorse.co.uk

S047-00

CONTROL VALVE
SOUPAPE DE CONTROLE
KONTROLLVENTIL
DISTRIBUTORE PRINCIPALE
VÁLVULA DE CONTROL

C15-00

KX71-3

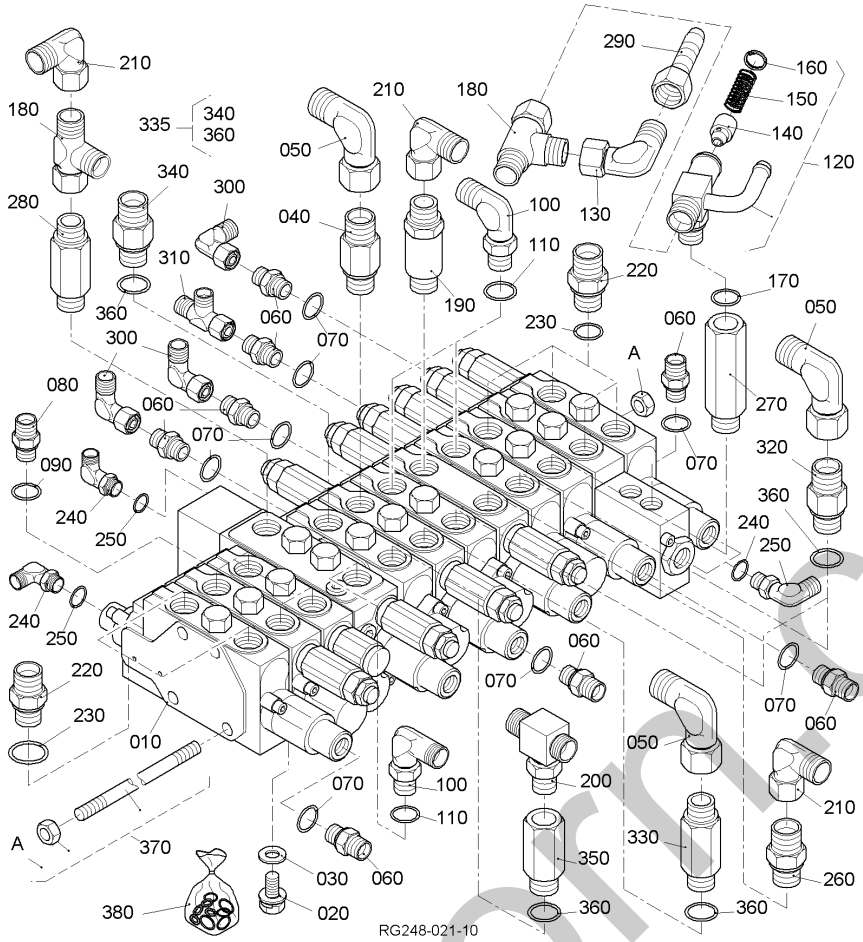

Pos.	PART No.	QTY/SNo	IC	PART NAME	DESIGNATION	BEZEICHNUNG	DENOMI. PARTE	NOMBRE PIEZA	Remarks
010	RG448-6113-0	1		ASSY VALVE,CONTROL	SOUPAPE DE COMMANDE	GRP.VENTILBLOCK	GR. DISTRIB.,PRINC.	DISTRIBUIDOR PRINCIPAL	
020	01123-61020	3		BOLT	VIS	SCHRAUBE	BULLONE	PERNO	
030	04015-60100	3		WASHER,PLAIN	RONDELLE FREIN	SCHEIBE	RONDELLA,PIANA	ARANDELA,PLANA	
040	RG518-8601-0	1		ADAPTER	RACCORD	ADAPTER	ADATTATORE	ADAPTADOR	
050	RG208-8602-0	4		ADAPTER	RACCORD	ADAPTER	ADATTATORE	ADAPTADOR	
060	RG208-8616-0	8		ADAPTER	RACCORD	ADAPTER	ADATTATORE	ADAPTADOR	
070	04810-00110E	8		O-RING	JOINT TORIQUE	O-RING	O-RING	JUNTA TÓRICA	
080	RG208-8619-0	4		ADAPTER	RACCORD	ADAPTER	ADATTATORE	ADAPTADOR	
090	04810-00140E	4		O-RING	JOINT TORIQUE	O-RING	O-RING	JUNTA TÓRICA	
100	RG208-8623-0	3		ADAPTER	RACCORD	ADAPTER	ADATTATORE	ADAPTADOR	
110	04810-00140E	3		O-RING	JOINT TORIQUE	O-RING	O-RING	JUNTA TÓRICA	
120	RC147-6390-0	1		ASSY VALVE,CHECK	SOUPAPE DE COMMANDE	GRP.RÜCKSCHLAGVENTIL	GR. VALVOLA,UNIDIREZ.	VÁLVULA,CONTROL	
130	RG208-8617-0	1		ADAPTER	RACCORD	ADAPTER	ADATTATORE	ADAPTADOR	
140	RC101-6339-2	1		POPPET	POUPEE	KEGEL	VALVOLA A FUNGO	SETA	
150	RC101-6371-0	1		SPRING	RESSORT	FEDER	MOLLA	MUELLE	
160	04611-00200	1		CIR CLIP INTERNAL	CIR CLIP	SPRENGRING,INNEN	ANELLO ELASTICO,INTERNO	ANILLO RETENCIÓN,INTERNO	
170	04810-00180E	1		O-RING	JOINT TORIQUE	O-RING	O-RING	JUNTA TÓRICA	
180	RG208-8676-0	2		ADAPTER	RACCORD	ADAPTER	ADATTATORE A T	ADAPTADOR EN T	
190	RG518-8604-0	1		ADAPTER	RACCORD	ADAPTER	ADATTATORE	ADAPTADOR	
200	RC147-8679-0	1		ADAPTER	ADAPTATEUR	ADAPTER	ADATTATORE	ADAPTADOR	
210	RG208-8617-0	3		ADAPTER	RACCORD	ADAPTER	ADATTATORE	ADAPTADOR	
220	69441-6838-0	6		ADAPTER	RACCORD	ADAPTER	ADATTATORE	ADAPTADOR	
230	04810-00140E	6		O-RING	JOINT TORIQUE	O-RING	O-RING	JUNTA TÓRICA	
240	69721-9646-0	4		JOINT,PIPE	JOINT,TUYAU	ADAPTER	RACCORDO,TUBO	JUNTA,TUBERÍA	
250	04810-00110E	4		O-RING	JOINT TORIQUE	O-RING	O-RING	JUNTA TÓRICA	
260	RG238-6393-0	1		ADAPTER	RACCORD	ADAPTER	ADATTATORE	ADAPTADOR	
270	RD401-6372-0	1		ADAPTER	ADAPTATEUR	ADAPTER	ADATTATORE	ADAPTADOR	
280	RG518-8606-0	1		ADAPTER	RACCORD	ADAPTER	ADATTATORE	ADAPTADOR	
290	RG518-8678-0	1		ADAPTER	RACCORD	ADAPTER	ADATTATORE	ADAPTADOR	
300	RG208-6318-0	3		ADAPTER	RACCORD	ADAPTER	ADATTATORE	ADAPTADOR	
310	RG208-8625-0	1		ADAPTER	RACCORD	ADAPTER	ADATTATORE	ADAPTADOR	
320	RG248-6386-0	2		ADAPTER	ADAPTATEUR	ADAPTER	ADATTATORE	ADAPTADOR	
330	RG248-6387-0	1		ADAPTER	ADAPTATEUR	ADAPTER	ADATTATORE	ADAPTADOR	
335	RP641-6187-0	1		ADAPTER	ADAPTATEUR	ADAPTER	ADATTATORE	ADAPTADOR	
340	RP621-6187-0	1		ADAPTER	ADAPTATEUR	ADAPTER	ADATTATORE	ADAPTADOR	
350	RC147-6389-0	1		ADAPTER	ADAPTATEUR	ADAPTER	ADATTATORE	ADAPTADOR	
360	04810-00140E	5		O-RING	JOINT TORIQUE	O-RING	O-RING	JUNTA TÓRICA	
370	RG518-7015-0	4		ROD WITH NUT	TIGE AVEC ECROU	GEWINDEST. MIT MUTTER	STELO CON DADO	VARILLA CON TUERCA	
380	RG248-7005-0	1		KIT SEAL	JEU DE JOINT	DICHTUNGSSATZ	KIT GUARNIZIONE	JUEGO JUNTAS	

↔ interchangeable; ≠ not interchangeable; ← new for old; → old for new; × part not longer available

silvermorr.co.uk

S047-01

SECTION (BUCKET)
SECTION (GODET)
SEKTION (SCHAUFEL)
SEZIONE (BENNA)
SECCIÓN (CAZO)

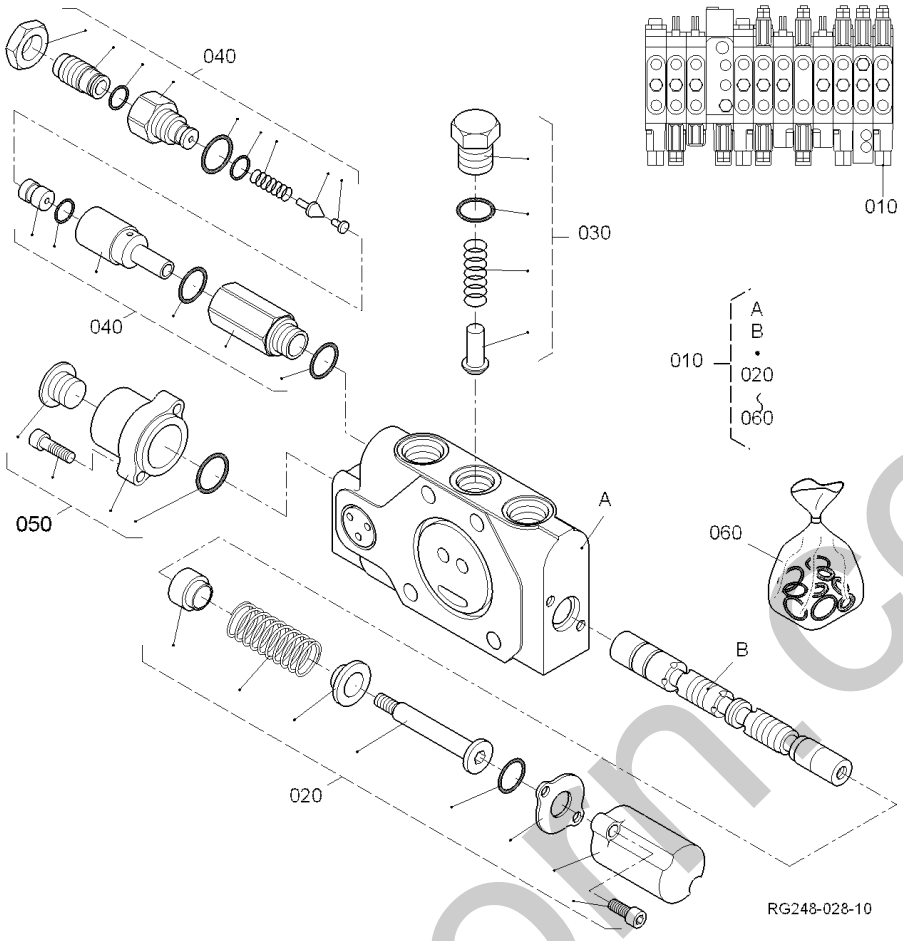

Pos.	PART No.	QTY/SNo	IC	PART NAME	DESIGNATION	BEZEICHNUNG	DENOMI. PARTE	NOMBRE PIEZA	Remarks
010	**RG448-7010-0**	1		SECTION (BUCKET)	SECTION (AUGET)	SEKTION (LÖFFEL)	SEZIONE (BENNA)	SECCIÓN (CAZO)	
020	**RG518-7037-0**	1		ASSY CAP	ENS. BOUCHON	GRP.KAPPE	GR. CAPPUCCIO	CONJUNTO CAPUCHÓN	
030	**RG518-7018-0**	1		ASSY PLUG	ENS. BOUCHON	GRP.STOPFEN	GR. CANDELE	CONJUNTO BUJÍA	
040	**RG248-7001-0**	1		VALVE	SOUPAPE	VENTIL	VALVOLA	VÁLVULA	
050	**RG518-7036-0**	1		ASSY CAP	ENS. BOUCHON	GRP.KAPPE	GR. CAPPUCCIO	CONJUNTO CAPUCHÓN	
060	**RG038-7125-0**	1		KIT SEAL	JEU DE JOINT	DICHTUNGSSATZ	KIT GUARNIZIONE	JUEGO JUNTAS	

silvermoon.co.uk

S047-02

SECTION (BOOM,1)
SECTION (FLECHE,1)
SEKTION (AUSLEGER,1)
SEZIONE (BRACCIO,1)
SECCIÓN (BRAZO PRINC.,1)

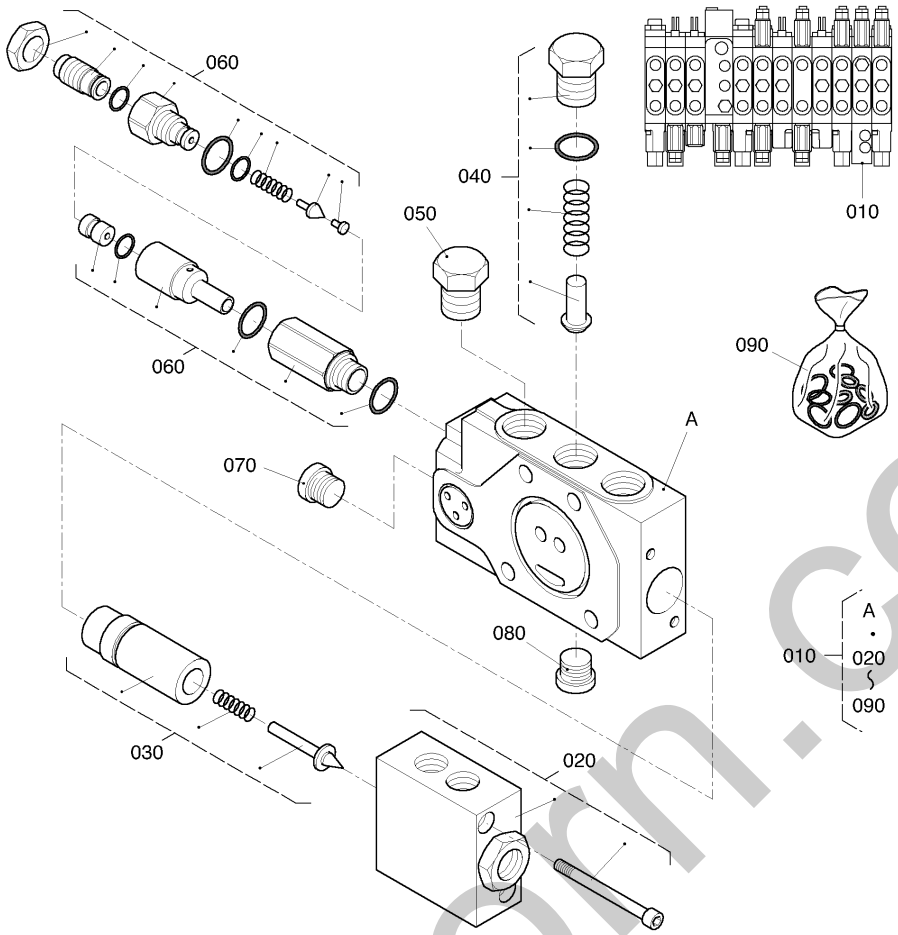

Pos.	PART No.	QTY/SNo	IC	PART NAME	DESIGNATION	BEZEICHNUNG	DENOMI. PARTE	NOMBRE PIEZA	Remarks
010	**RG248-7020-0**	1		SECTION (BOOM,1)	SECTION (FLECHE,1)	SEKTION (AUSLEGER,1)	SEZIONE (BRACCIO,1)	SECCIÓN (BRAZO PRINC.,1)	
020	**RG518-7016-0**	1		ASSY BLOCK	ENS. BLOC	GRP.VIERKANT	GR. BLOCCO	CONJUNTO BLOQUE	
030	**RG518-7017-0**	1		ASSY ROD	ENS. TIGE	GRP.WELLE	GR. ASTA	CONJUNTO VARILLA	
040	**RG518-7019-0**	1		ASSY PLUG	ENS. BOUCHON	GRP.STOPFEN	GR. CANDELE	CONJUNTO BUJÍA	
050	**RG518-7011-0**	1		ASSY PLUG	ENS. BOUCHON	GRP.STOPFEN	GR. CANDELE	CONJUNTO BUJÍA	
060	**RG248-7001-0**	1		VALVE	SOUPAPE	VENTIL	VALVOLA	VÁLVULA	
070	**RG518-7014-0**	1		ASSY PLUG	ENS. BOUCHON	GRP.STOPFEN	GR. CANDELE	CONJUNTO BUJÍA	
080	**RG518-7012-0**	1		ASSY PLUG	ENS. BOUCHON	GRP.STOPFEN	GR. CANDELE	CONJUNTO BUJÍA	
090	**RG518-7040-0**	1		KIT SEAL	JEU DE JOINT	DICHTUNGSSATZ	KIT GUARNIZIONE	JUEGO JUNTAS	

silvermorn.co.uk

S047-03

SECTION (BOOM,2)
SECTION (FLECHE,2)
SEKTION (AUSLEGER,2)
SEZIONE (BRACCIO,2)
SECCIÓN (BRAZO PRINC.,2)

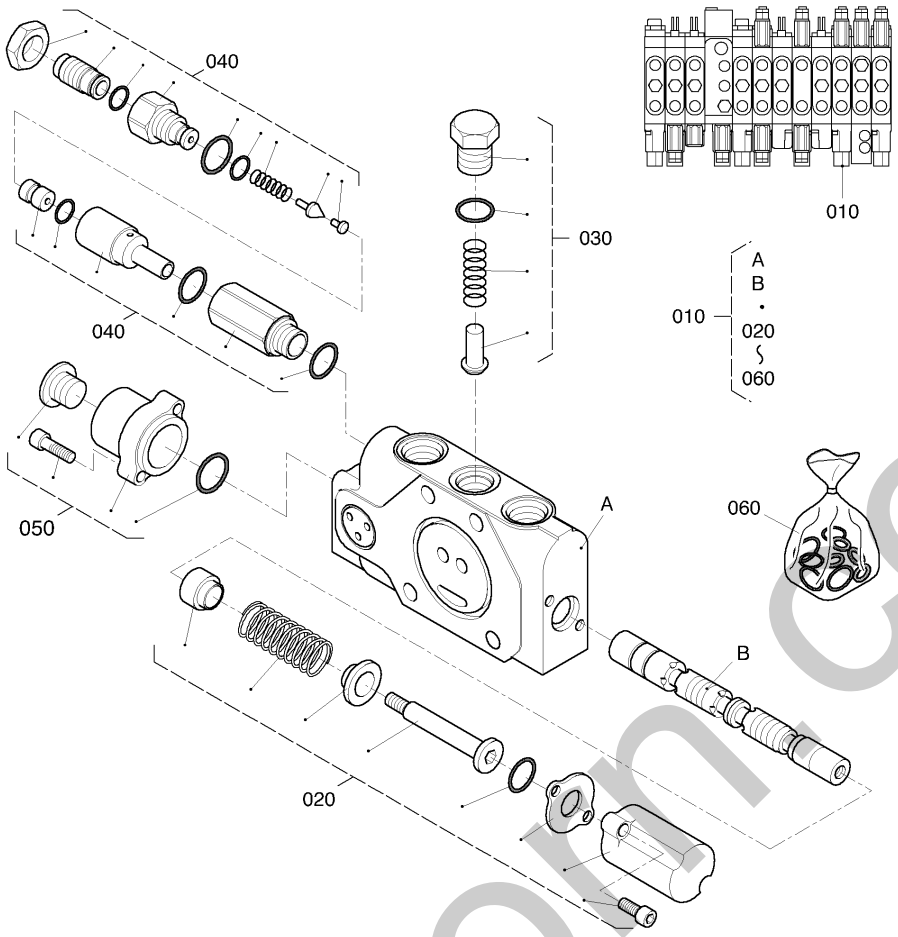

Pos.	PART No.	QTY/SNo	IC	PART NAME	DESIGNATION	BEZEICHNUNG	DENOMI. PARTE	NOMBRE PIEZA	Remarks
010	**RG448-7030-0**	1		SECTION (BOOM)	SECTION (FLECHE)	SEKTION (AUSLEGER)	SEZIONE (BRACCIO)	SECCIÓN (BRAZO PRINC.)	
020	**RG518-7037-0**	1		ASSY CAP	ENS. BOUCHON	GRP.KAPPE	GR. CAPPUCCIO	CONJUNTO CAPUCHÓN	
030	**RG518-7018-0**	1		ASSY PLUG	ENS. BOUCHON	GRP.STOPFEN	GR. CANDELE	CONJUNTO BUJÍA	
040	**RG248-7001-0**	1		VALVE	SOUPAPE	VENTIL	VALVOLA	VÁLVULA	
050	**RG518-7036-0**	1		ASSY CAP	ENS. BOUCHON	GRP.KAPPE	GR. CAPPUCCIO	CONJUNTO CAPUCHÓN	
060	**RG518-7047-0**	1		KIT SEAL	JEU DE JOINT	DICHTUNGSSATZ	KIT GUARNIZIONE	JUEGO JUNTAS	

silvermoon.co.uk

S047-04

SECTION (TRAVEL,R)
SECTION (DEPLCMT, D)
SEKTION (FAHREN,R)
SEZIONE (CORSA,D)
SECCIÓN (TRASL.,DCHA)

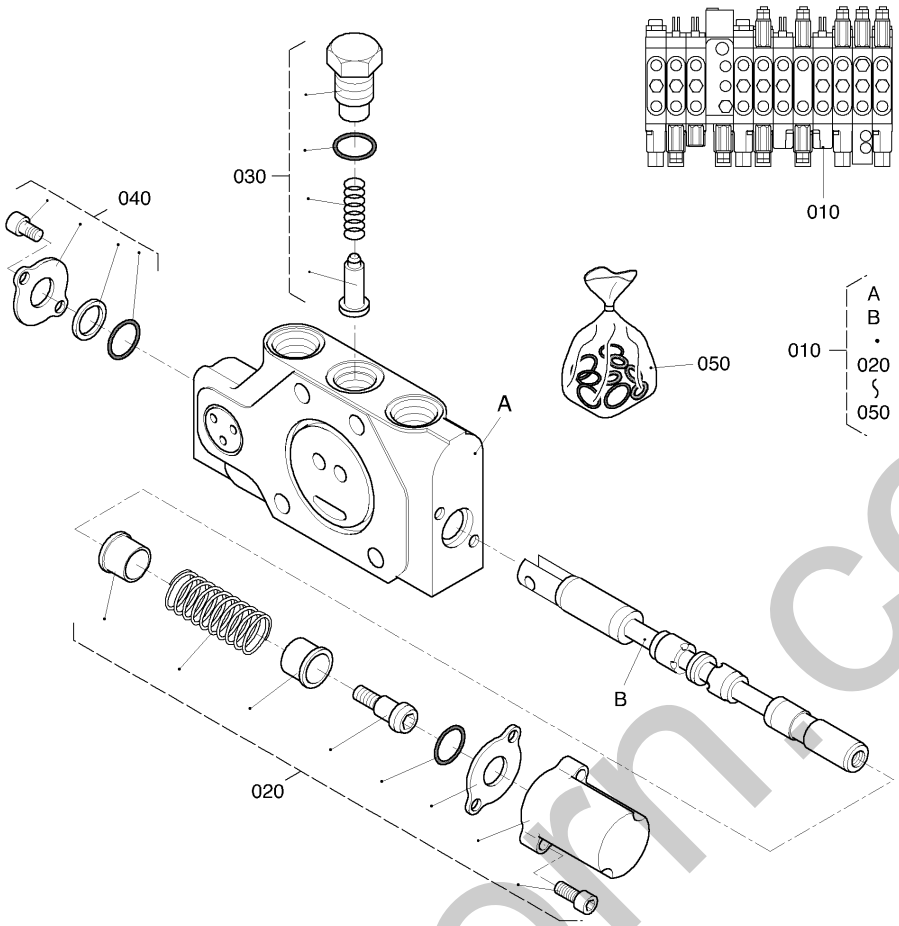

Pos.	PART No.	QTY/SNo	IC	PART NAME	DESIGNATION	BEZEICHNUNG	DENOMI. PARTE	NOMBRE PIEZA	Remarks
010	**RG248-7040-0**	1		SECTION (TRAVEL,R)	SECTION (DEPLCMT, D)	SEKTION (FAHREN,R)	SEZIONE (CORSA,D)	SECCIÓN (TRASL.,DCHA)	
020	**RG038-7004-0**	1		KIT SPRING RETURN	RAPPEL PR RESSORT K	KIT FEDERRÜCKSTELLUNG	KIT RICHIAMO STELO	KIT MUELLE RETORNO	
030	**RG518-7019-0**	1		ASSY PLUG	ENS. BOUCHON	GRP.STOPFEN	GR. CANDELE	CONJUNTO BUJÍA	
040	**RG518-7034-0**	1		ASSY COVER	ENS. COUVERCLE	GRP.ABDECKUNG	GR. COPERCHIO	CONJUNTO CUBIERTA	
050	**RG518-7048-0**	1		KIT SEAL	JEU DE JOINT	DICHTUNGSSATZ	KIT GUARNIZIONE	JUEGO JUNTAS	

silvermorn.co.uk

S047-05

SECTION (INLET)
SECTION (ADMISSION)
SEKTION (ANSAUGEN)
SEZIONE (INGRESSO)
SECCIÓN (ADMISIÓN)

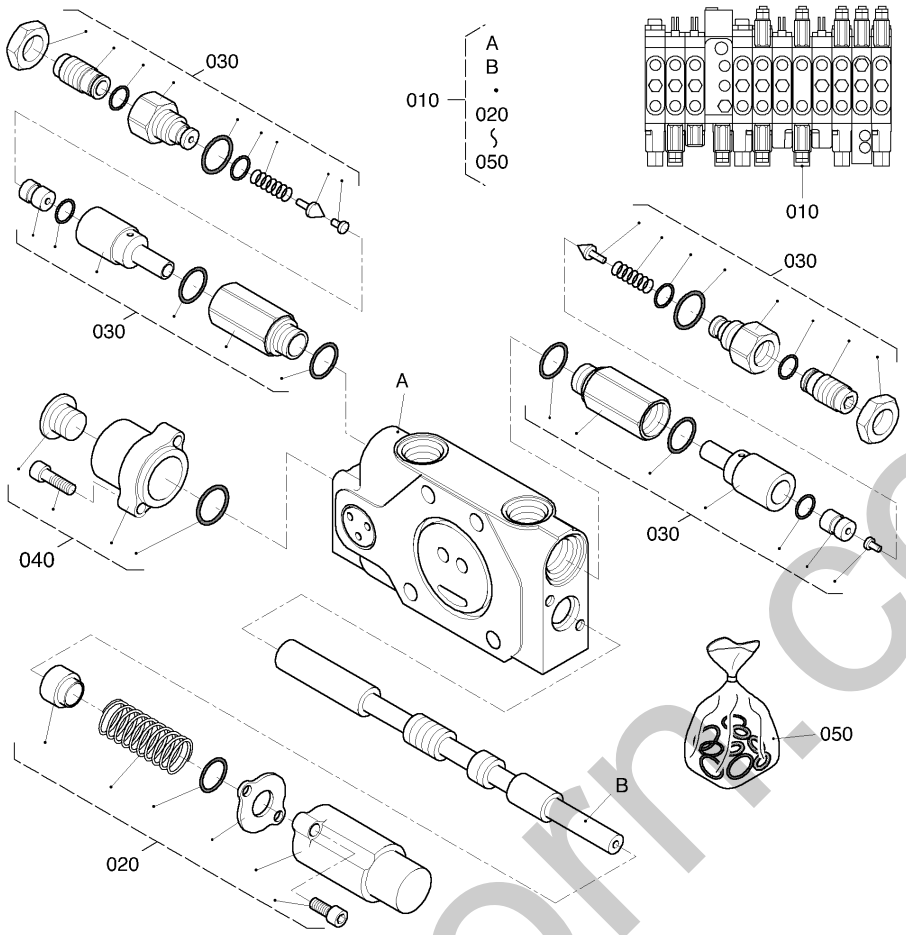

Pos.	PART No.	QTY/SNo	IC	PART NAME	DESIGNATION	BEZEICHNUNG	DENOMI. PARTE	NOMBRE PIEZA	Remarks
010	**RG448-7050-0**	1		SECTION (INLET)	SECTION (ADMISSION)	SEKTION (ANSAUGEN)	SEZIONE (INGRESSO)	SECCIÓN (ADMISIÓN)	
020	**RG138-7003-0**	1		KIT SPRING	RESSORT DU KIT	KIT RÜCKSTELLUNG	KIT RICHIAMO STELO	KIT MUELLE	
030	**RG448-7002-0**	2		VALVE	SOUPAPE	VENTIL	VALVOLA	VÁLVULA	
040	**RG518-7036-0**	1		ASSY CAP	ENS. BOUCHON	GRP.KAPPE	GR. CAPPUCCIO	CONJUNTO CAPUCHÓN	
050	**RG518-7049-0**	1		KIT SEAL	JEU DE JOINT	DICHTUNGSSATZ	KIT GUARNIZIONE	JUEGO JUNTAS	

silvermorn.co.uk

S047-06

SECTION (TRAVEL,L)
SECTION (DEPLCMT, G)
SEKTION (FAHREN,L)
SEZIONE (CORSA,S)
SECCIÓN (TRASL.,IZDA)

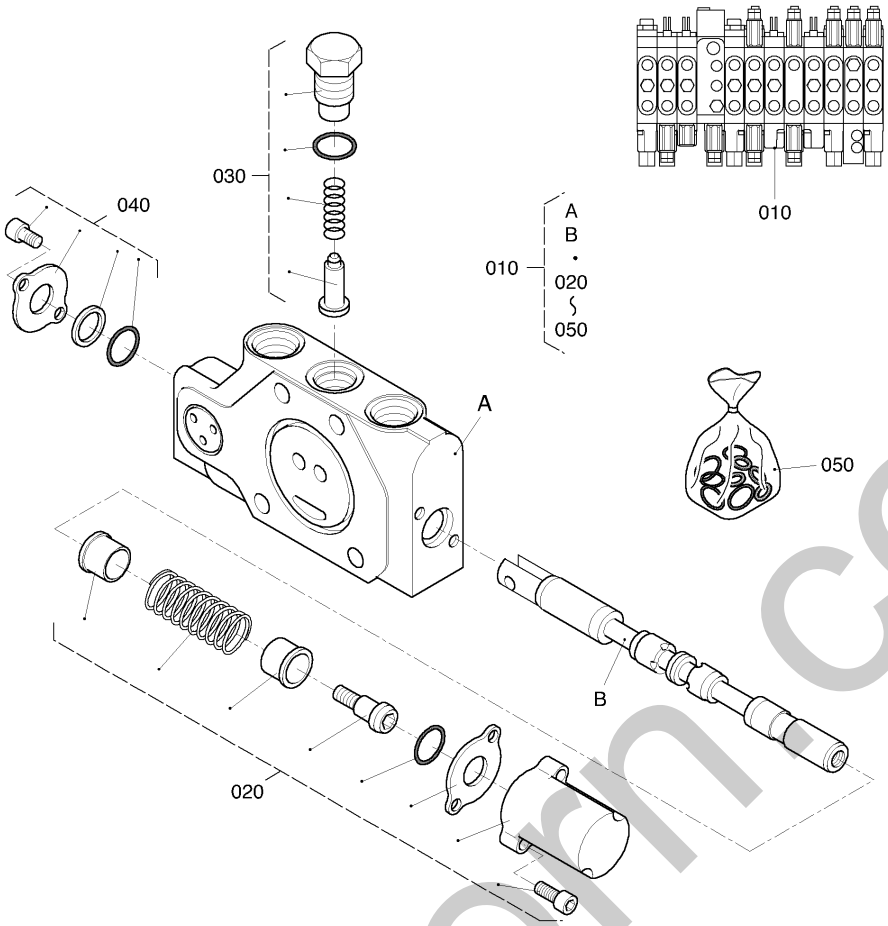

Pos.	PART No.	QTY/SNo	IC	PART NAME	DESIGNATION	BEZEICHNUNG	DENOMI. PARTE	NOMBRE PIEZA	Remarks
010	**RG248-7060-0**	1		SECTION (TRAVEL,L)	SECTION (DEPLCMT, G)	SEKTION (FAHREN,L)	SEZIONE (CORSA,S)	SECCIÓN (TRASL.,IZDA)	
020	**RG038-7004-0**	1		KIT SPRING RETURN	RAPPEL PR RESSORT K	KIT FEDERRÜCKSTELLUNG	KIT RICHIAMO STELO	KIT MUELLE RETORNO	
030	**RG518-7019-0**	1		ASSY PLUG	ENS. BOUCHON	GRP.STOPFEN	GR. CANDELE	CONJUNTO BUJÍA	
040	**RG518-7034-0**	1		ASSY COVER	ENS. COUVERCLE	GRP.ABDECKUNG	GR. COPERCHIO	CONJUNTO CUBIERTA	
050	**RG518-7050-0**	1		KIT SEAL	JEU DE JOINT	DICHTUNGSSATZ	KIT GUARNIZIONE	JUEGO JUNTAS	

silvermorn.co.uk

S047-07

SECTION (ARM)
SECTION (BRAS)
SEKTION (ARM)
SEZIONE (AVAMBRACCIO)
SECCIÓN (BALANCÍN)

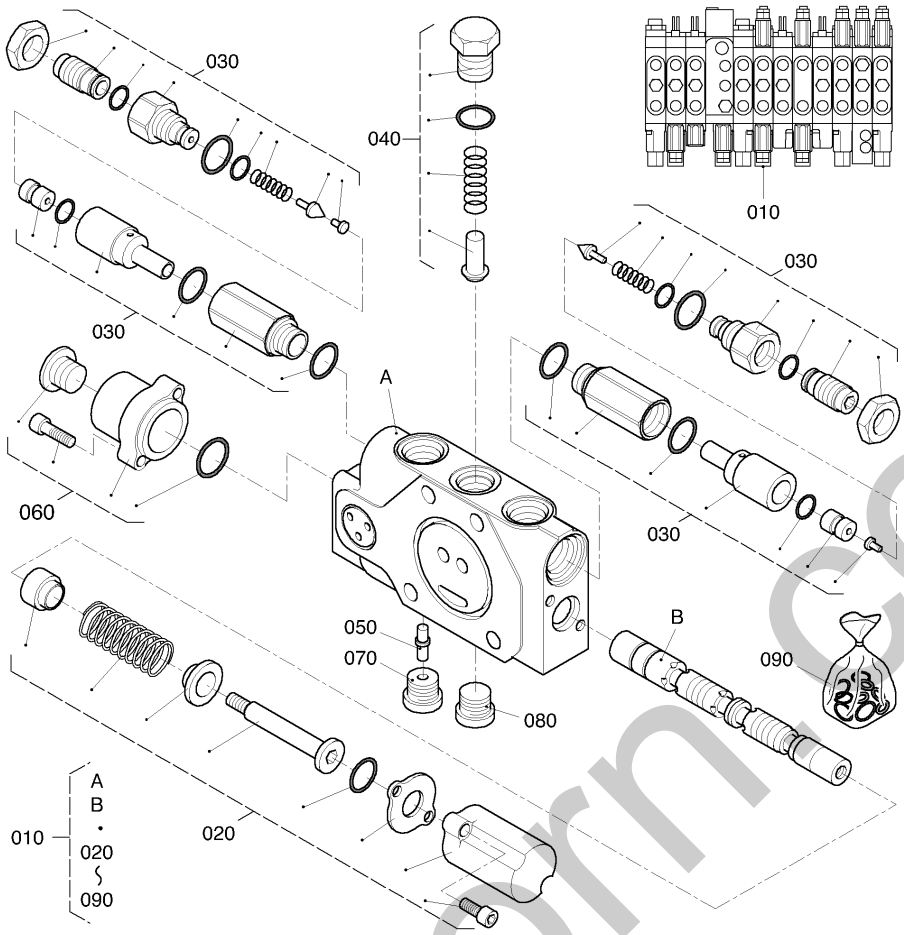

Pos.	PART No.	QTY/SNo	IC	PART NAME	DESIGNATION	BEZEICHNUNG	DENOMI. PARTE	NOMBRE PIEZA	Remarks
010	**RG248-7070-0**	1		SECTION (ARM)	SECTION (BRAS)	SEKTION (ARM)	SEZIONE (AVAMBRACCIO)	SECCIÓN (BALANCÍN)	
020	**RG518-7037-0**	1		ASSY CAP	ENS. BOUCHON	GRP.KAPPE	GR. CAPPUCCIO	CONJUNTO CAPUCHÓN	
030	**RG248-7001-0**	2		VALVE	SOUPAPE	VENTIL	VALVOLA	VÁLVULA	
040	**RG518-7018-0**	1		ASSY PLUG	ENS. BOUCHON	GRP.STOPFEN	GR. CANDELE	CONJUNTO BUJÍA	
050	**RG248-7003-0**	1		THROTTLE	GOSIER	DROSSEL	FARFALLA	ACELERADOR	
060	**RG518-7036-0**	1		ASSY CAP	ENS. BOUCHON	GRP.KAPPE	GR. CAPPUCCIO	CONJUNTO CAPUCHÓN	
070	**RG518-7033-0**	1		ASSY PLUG	ENS. BOUCHON	GRP.STOPFEN	GR. CANDELE	CONJUNTO BUJÍA	
080	**RG518-7012-0**	1		ASSY PLUG	ENS. BOUCHON	GRP.STOPFEN	GR. CANDELE	CONJUNTO BUJÍA	
090	**RG518-7040-0**	1		KIT SEAL	JEU DE JOINT	DICHTUNGSSATZ	KIT GUARNIZIONE	JUEGO JUNTAS	

silvermorn.co.uk

S047-08

SECTION (SERVICE)
SECTION (ENTRETIEN)
SEKTION (SERVICE)
SEZIONE (ASSISTENZA)
SECCIÓN (SERVICIO)

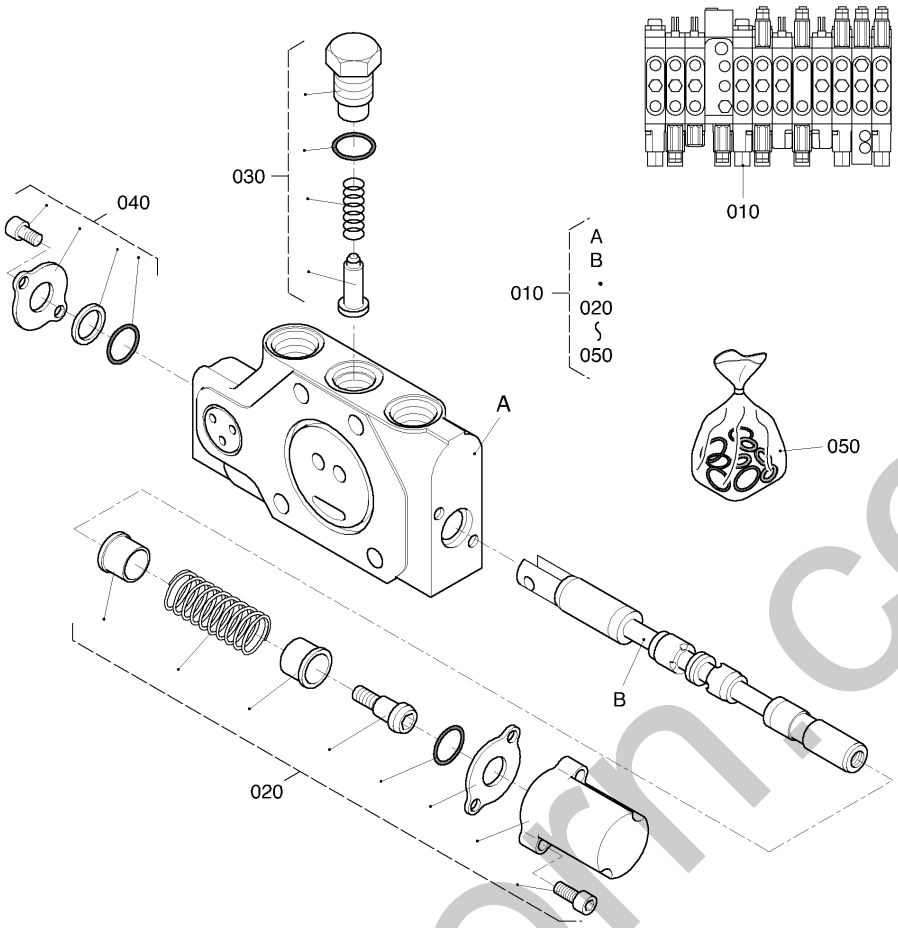

Pos.	PART No.	QTY/SNo	IC	PART NAME	DESIGNATION	BEZEICHNUNG	DENOMI. PARTE	NOMBRE PIEZA	Remarks
010	**RG248-7080-0**	1		SECTION (SERVICE)	SECTION (ENTRETIEN)	SEKTION (SERVICE)	SEZIONE (ASSISTENZA)	SECCIÓN (SERVICIO)	
020	**RG518-7039-0**	1		ASSY CAP	ENS. BOUCHON	GRP.KAPPE	GR. CAPPUCCIO	CONJUNTO CAPUCHÓN	
030	**RG138-7001-0**	1		KIT CHECK VALVE	CLAPET ANTIRET. KIT	KIT RÜCKSCHLAGVENTIL	KIT VALVOLA DI RITEGNO	KIT VÁLVULA RETENCIÓN	
040	**RG518-7034-0**	1		ASSY COVER	ENS. COUVERCLE	GRP.ABDECKUNG	GR. COPERCHIO	CONJUNTO CUBIERTA	
050	**RG518-7040-0**	1		KIT SEAL	JEU DE JOINT	DICHTUNGSSATZ	KIT GUARNIZIONE	JUEGO JUNTAS	

silvermorn.co.uk

S047-09

SECTION (CONFLUENCE)
SECTION (CONFLUENCE)
VERBINDUNGSSEKTION
SEZIONE (CONFLUENZA)
SECCIÓN (CONFLUENCIA)

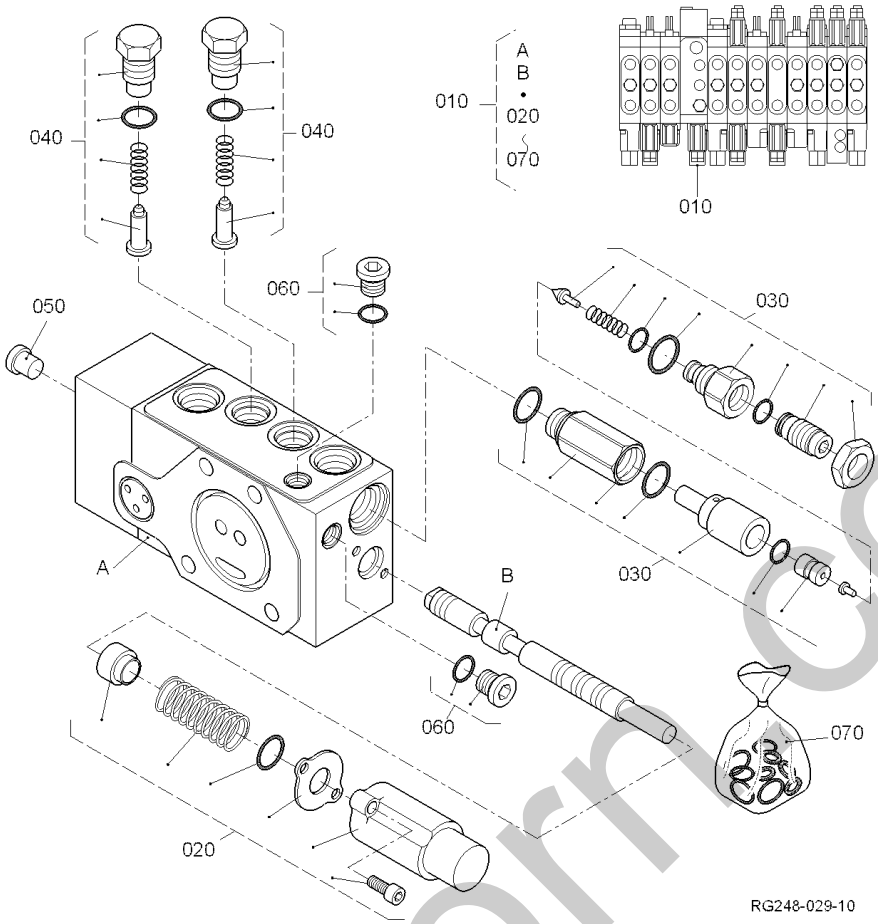

Pos.	PART No.	QTY/SNo	IC	PART NAME	DESIGNATION	BEZEICHNUNG	DENOMI. PARTE	NOMBRE PIEZA	Remarks
010	**RG448-7090-0**	1		SECTION (TRAVEL,STRIGHT)	SECTION (DEPLCMT)	SEKTION (FAHREN)	SEZIONE (CORSA)	SECCIÓN (TRASL.)	
020	**RG518-7041-0**	1		ASSY CAP	ENS. BOUCHON	GRP.KAPPE	GR. CAPPUCCIO	CONJUNTO CAPUCHÓN	
030	**RG448-7001-0**	1		VALVE	SOUPAPE	VENTIL	VALVOLA	VÁLVULA	
040	**RG518-7019-0**	2		ASSY PLUG	ENS. BOUCHON	GRP.STOPFEN	GR. CANDELE	CONJUNTO BUJÍA	
050	**RG518-7038-0**	1		ASSY BLOCK	ENS. BLOC	GRP.VIERKANT	GR. BLOCCO	CONJUNTO BLOQUE	
060	**RG518-7013-0**	2		ASSY PLUG	ENS. BOUCHON	GRP.STOPFEN	GR. CANDELE	CONJUNTO BUJÍA	
070	**RG248-7095-0**	1		KIT SEAL	JEU DE JOINT	DICHTUNGSSATZ	KIT GUARNIZIONE	JUEGO JUNTAS	

silvermorn.co.uk

S047-10

SECTION (SWING)
SECTION (OSCILLATION)
SEKTION (SCHWINGEN)
SEZIONE (BRANDEGGIO)
SECCIÓN (OSCILACIÓN)

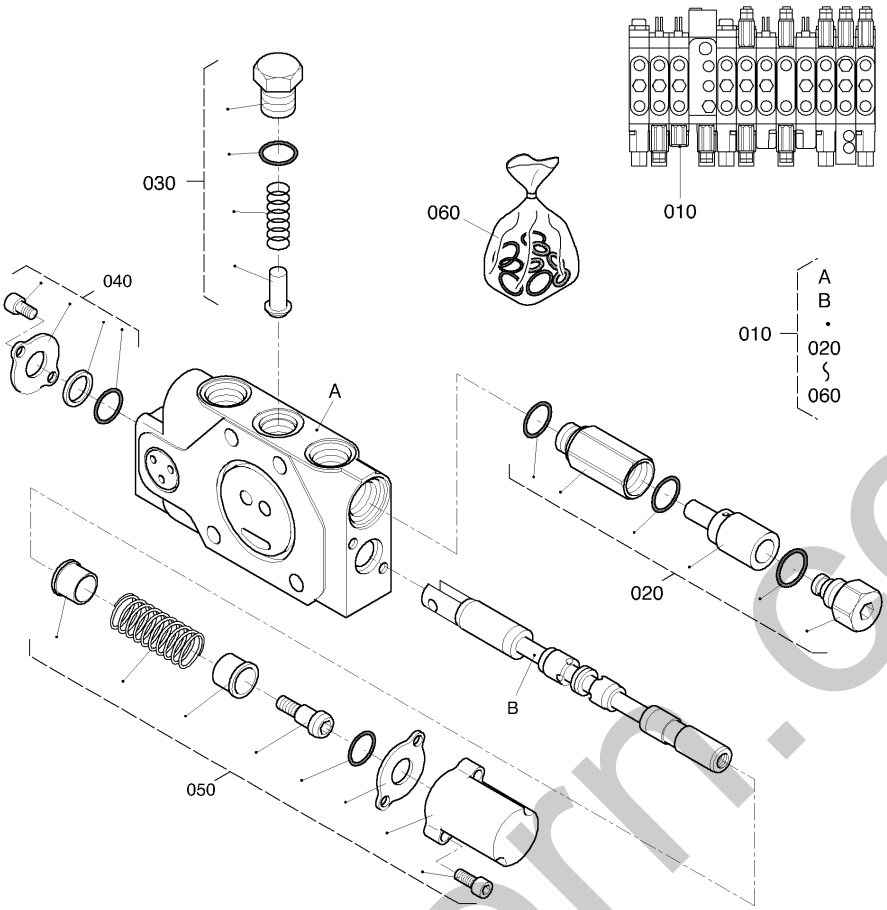

Pos.	PART No.	QTY/SNo	IC	PART NAME	DESIGNATION	BEZEICHNUNG	DENOMI. PARTE	NOMBRE PIEZA	Remarks
010	**RG448-7110-0**	1		SECTION (SWING)	SECTION (OSCILLATION)	SEKTION (SCHWINGEN)	SEZIONE (BRANDEGGIO)	SECCIÓN (OSCILACIÓN)	
020	**RG518-7032-0**	1		ASSY VALVE,RELIEF	ENS. SOUPAPE	GRP.VENTIL	GR. VALV.,LIMITAT. PRESS.	CONJUNTO VÁLVULA,SEGURIDA	
030	**RG518-7018-0**	1		ASSY PLUG	ENS. BOUCHON	GRP.STOPFEN	GR. CANDELE	CONJUNTO BUJÍA	
040	**RG518-7034-0**	1		ASSY COVER	ENS. COUVERCLE	GRP.ABDECKUNG	GR. COPERCHIO	CONJUNTO CUBIERTA	
050	**RG518-7039-0**	1		ASSY CAP	ENS. BOUCHON	GRP.KAPPE	GR. CAPPUCCIO	CONJUNTO CAPUCHÓN	
060	**RG518-7040-0**	1		KIT SEAL	JEU DE JOINT	DICHTUNGSSATZ	KIT GUARNIZIONE	JUEGO JUNTAS	

silvermorn.co.uk

S047-11

SECTION (DOZER)
SECTION (CHENILLETTE)
SEKTION (ERDSCHIEBER)
SEZIONE (LAMA)
SECCIÓN (CUCH. EMPUJE)

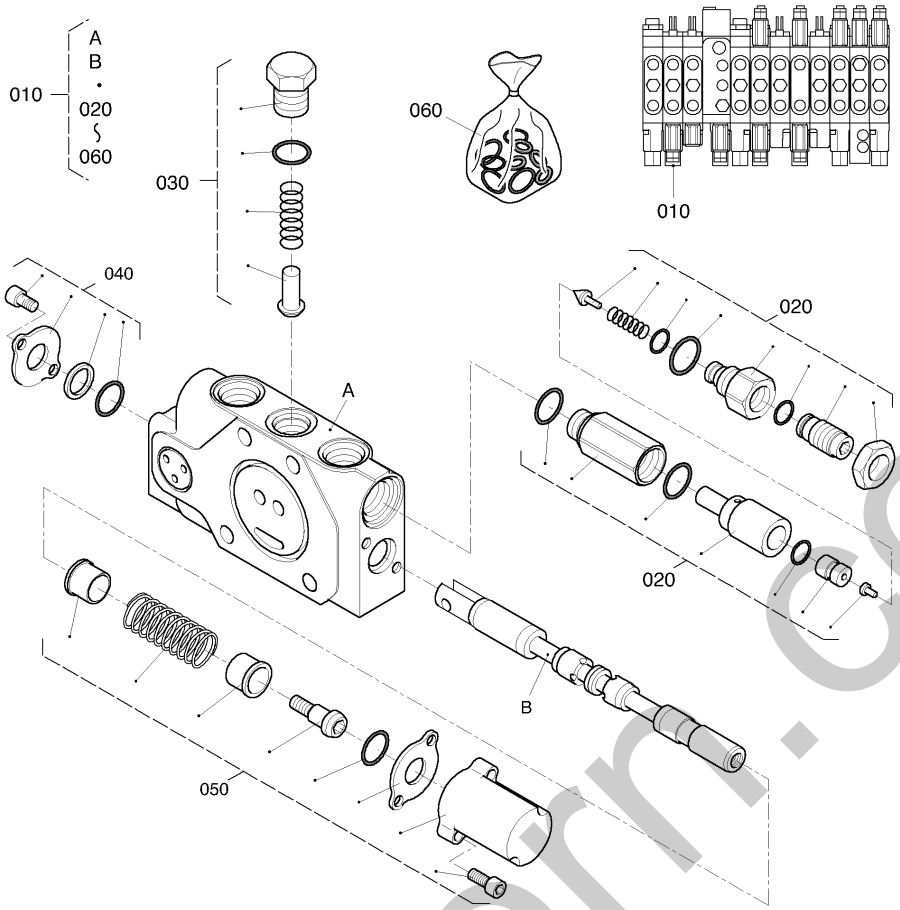

Pos.	PART No.	QTY/SNo	IC	PART NAME	DESIGNATION	BEZEICHNUNG	DENOMI. PARTE	NOMBRE PIEZA	Remarks
010	**RG448-7120-0**	1		SECTION (DOZER)	SECTION (CHENILLETTE)	SEKTION (ERDSCHIEBER)	SEZIONE (LAMA)	SECCIÓN (CUCH. EMPUJE)	
020	**RG248-7001-0**	1		VALVE	SOUPAPE	VENTIL	VALVOLA	VÁLVULA	
030	**RG518-7018-0**	1		ASSY PLUG	ENS. BOUCHON	GRP.STOPFEN	GR. CANDELE	CONJUNTO BUJÍA	
040	**RG518-7034-0**	1		ASSY COVER	ENS. COUVERCLE	GRP.ABDECKUNG	GR. COPERCHIO	CONJUNTO CUBIERTA	
050	**RG518-7039-0**	1		ASSY CAP	ENS. BOUCHON	GRP.KAPPE	GR. CAPPUCCIO	CONJUNTO CAPUCHÓN	
060	**RG518-7040-0**	1		KIT SEAL	JEU DE JOINT	DICHTUNGSSATZ	KIT GUARNIZIONE	JUEGO JUNTAS	

silvermorn.co.uk

S047-12

SECTION (BOOM/SWING)
SECT (FLECHE/DEPORT)
SEKTION (SCHWENKEN/SCHWINGEN)
SEZIONE (BRAC./BRAND.)
SEC. (BRA. PRINC./OSCIL.)

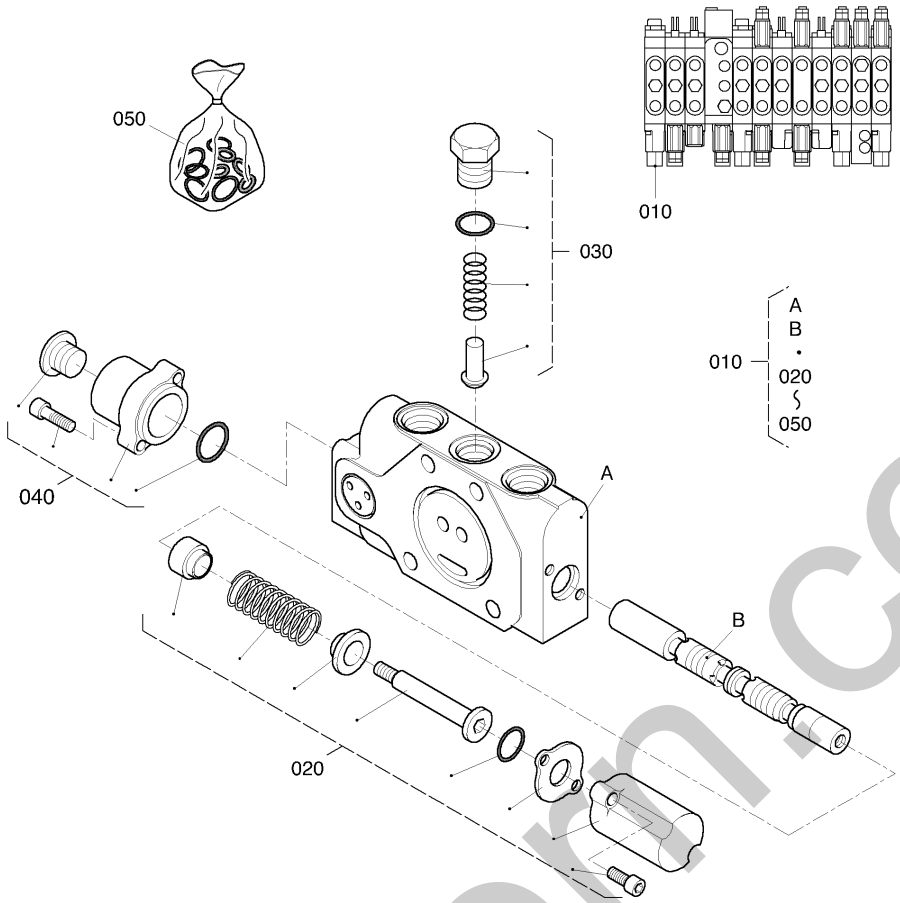

Pos.	PART No.	QTY/SNo	IC	PART NAME	DESIGNATION	BEZEICHNUNG	DENOMI. PARTE	NOMBRE PIEZA	Remarks
010	**RG248-7130-0**	1		SECTION (BOOM/SWING)	SECT (FLECHE/DEPORT)	SEKTION (SCHWENKEN/SCHWIN	SEZIONE (BRAC./BRAND.)	SEC. (BRA. PRINC./OSCIL.)	
020	**RG518-7037-0**	1		ASSY CAP	ENS. BOUCHON	GRP.KAPPE	GR. CAPPUCCIO	CONJUNTO CAPUCHÓN	
030	**RG518-7018-0**	1		ASSY PLUG	ENS. BOUCHON	GRP.STOPFEN	GR. CANDELE	CONJUNTO BUJÍA	
040	**RG518-7036-0**	1		ASSY CAP	ENS. BOUCHON	GRP.KAPPE	GR. CAPPUCCIO	CONJUNTO CAPUCHÓN	
050	**RG518-7040-0**	1		KIT SEAL	JEU DE JOINT	DICHTUNGSSATZ	KIT GUARNIZIONE	JUEGO JUNTAS	

silvermoon.co.uk

S048
SUPPLY UNIT
ALIMENTATION
VERSORGUNGSEINHEIT
GRUPPO DI ALIMENTAZIONE
GRUPO DE ALIMENTACIÓN

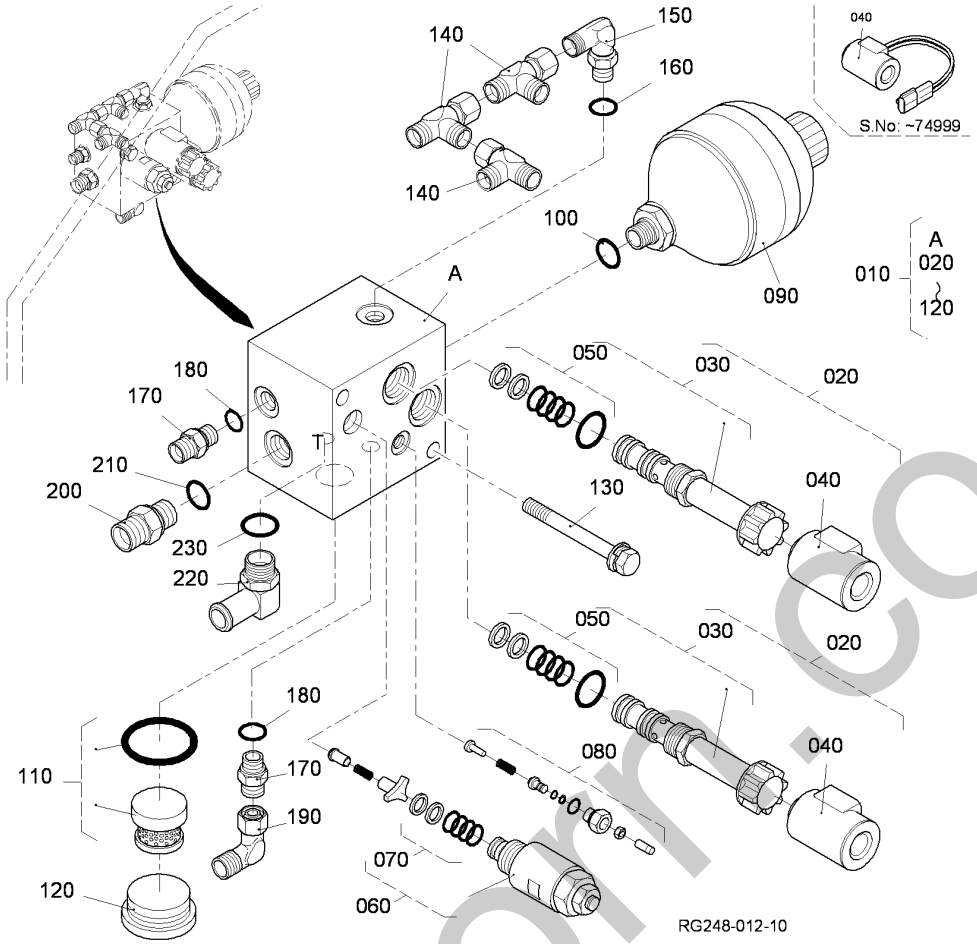

Pos.	PART No.	QTY/SNo	IC	PART NAME	DESIGNATION	BEZEICHNUNG	DENOMI. PARTE	NOMBRE PIEZA	Remarks
010	**RG518-6260-0**	1/~74999		ASSY VALVE(UNLOAD)	ENS. SOUPAPE	GRP.VENTIL	GR. VALVOLA(DI SCARICO)	CONJUNTO VÁLVULA(DESCARGA	
010	**RG518-6260-2**	1/75000~	≠	ASSY VALVE(UNLOAD)	ENS. SOUPAPE	GRP.VENTIL	GR. VALVOLA(DI SCARICO)	CONJUNTO VÁLVULA(DESCARGA	
020	**RG518-6261-0**	2/~74999		VALVE(WITH SPOOL)	CARTOUCHE	VENTIL MIT SPULE	VALVOLA(CON ROCCHETTO)	VÁLVULA(CON BOBINA)	
020	**RG518-6261-2**	2/75000~	≠	VALVE(WITH SPOOL)	CARTOUCHE	VENTIL MIT SPULE	VALVOLA(CON ROCCHETTO)	VÁLVULA(CON BOBINA)	
030	**RG108-6132-0**	2/~74999		VALVE(WITHOUT SPOOL)	CARTOUCHE	VENTIL(OHNE SPULE)	VALVOLA(SENZA ROCCHETTO)	VÁLVULA(SIN BOBINA)	
030	**RG108-6132-2**	2/75000~	≠	VALVE(WITHOUT SPOOL)	CARTOUCHE	VENTIL(OHNE SPULE)	VALVOLA(SENZA ROCCHETTO)	VÁLVULA(SIN BOBINA)	
040	**RG518-6263-0**	2/~74999		SPOOL	TIRIOR	SPULE	ROCCHETTO	BOBINA	
040	**RG518-6263-2**	2/75000~	≠	SPOOL	TIRIOR	SPULE	ROCCHETTO	BOBINA	
050	**RG108-6134-0**	2/~74999		KIT SEAL	JEU DE JOINT	DICHTUNGSSATZ	KIT GUARNIZIONE	JUEGO JUNTAS	
050	**RG108-6134-2**	2/75000~	≠	KIT SEAL	JEU DE JOINT	DICHTUNGSSATZ	KIT GUARNIZIONE	JUEGO JUNTAS	
060	**RG518-6262-0**	1		RELIEF VALVE	SOUPAPE	DRUCKBEGRENZUNGSVENTIL	VALV. REGOL. PRESS.	VÁLVULA DE SEGURIDAD	
070	**RG108-6124-0**	1		KIT SEAL	JEU DE JOINT	DICHTUNGSSATZ	KIT GUARNIZIONE	JUEGO JUNTAS	
080	**RG108-6131-0**	1		VALVE	SOUPAPE	DRUCKBEGRENZUNGSVENTIL	VALVOLA	VÁLVULA	
090	**RG108-6138-0**	1		ACCUMULATOR	ACCUMULATOR	AKKUMULATOR	ACCUMULATORE	ACUMULADOR	
100	**RG108-6139-0**	1		O-RING	JOINT TORIQUE	O-RING	O-RING	JUNTA TÓRICA	
110	**RG518-6264-0**	1		FILTER	FILTRE	FILTEREINSATZ	FILTRO	FILTRO	
120	**RG518-6265-0**	1		PLUG	BOUCHON	VERSCHLUSSTOPFEN	TAPPO	TAPÓN	
130	**01133-61090**	2		BOLT	VIS	SCHRAUBE	BULLONE	PERNO	
140	**RG208-8625-0**	3		ADAPTER	RACCORD	ADAPTER	ADATTATORE	ADAPTADOR	
150	**69721-9646-0**	1		JOINT,PIPE	JOINT,TUYAU	ADAPTER	RACCORDO,TUBO	JUNTA,TUBERÍA	
160	**04810-00110E**	1		O-RING	JOINT TORIQUE	O-RING	O-RING	JUNTA TÓRICA	
170	**RG208-8616-0**	2		ADAPTER	RACCORD	ADAPTER	ADATTATORE	ADAPTADOR	
180	**04810-00110E**	2		O-RING	JOINT TORIQUE	O-RING	O-RING	JUNTA TÓRICA	
190	**RG208-6318-0**	1		ADAPTER	RACCORD	ADAPTER	ADATTATORE	ADAPTADOR	
200	**69441-6838-0**	1		ADAPTER	RACCORD	ADAPTER	ADATTATORE	ADAPTADOR	
210	**04810-00140E**	1		O-RING	JOINT TORIQUE	O-RING	O-RING	JUNTA TÓRICA	
220	**RB411-6391-0**	1		ADAPTER	ADAPTATEUR	ADAPTER	ADATTATORE	ADAPTADOR	
230	**04810-00140E**	1		O-RING	JOINT TORIQUE	O-RING	O-RING	JUNTA TÓRICA	
240	---	-							
250	---	-							

silverthorn.co.uk

S049

CONTROL LEVER (FRAME)
LEVIER DE COMMANDE (CARDE DE CONTROLE)
KONTROLLRAHMEN(RAHMEN)
LEVA DI COMANDO
PALANCA CONTROL

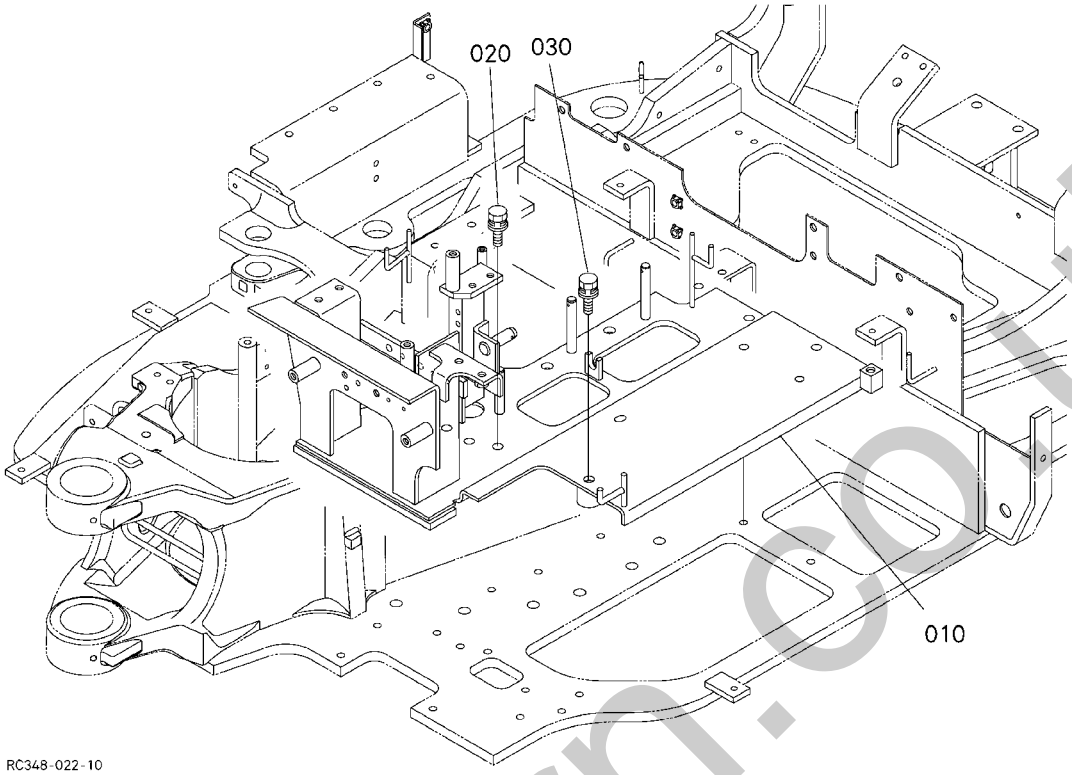

Pos.	PART No.	QTY/SNo	IC	PART NAME	DESIGNATION	BEZEICHNUNG	DENOMI. PARTE	NOMBRE PIEZA	Remarks
010	**RG248-6549-0**	1/~77761		BRACKET(CONTROL VALVE)	SUPPORT	KONSOLE,VENTILBLOCK	SUPPORTO(DISTR.PRINC.)	SOPORTE(DISTRIB. PRINC.)	
010	**RG258-6549-0**	1/77762~	≠	BRACKET(CONTROL VALVE)	SUPPORT	KONSOLE,VENTILBLOCK	SUPPORTO(DISTR.PRINC.)	SOPORTE(DISTRIB. PRINC.)	
020	**01135-61235**	11		BOLT	VIS	SCHRAUBE	BULLONE	PERNO	
030	**01135-61255**	2		BOLT	VIS	SCHRAUBE	BULLONE	PERNO	

silvermorn.co.uk

S050

CONTROL LEVER (LEVER LH)
LEVIER DE COMMANDE (LEVIER GAUCHE)
KONTROLLRAHMEN (HEBEL LS)
LEVA DI COMANDO (LEVA SN)
PALANCA CTROL (LADO IZDO.)

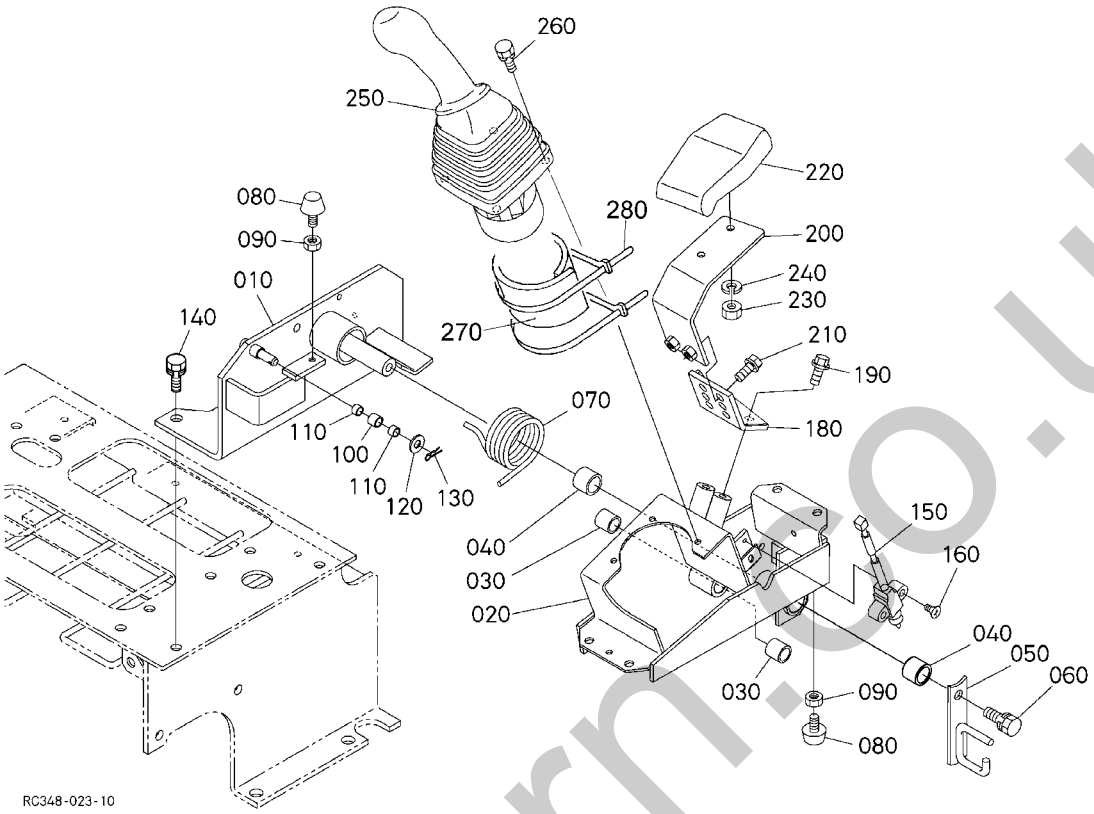

Pos.	PART No.	QTY/SNo	IC	PART NAME	DESIGNATION	BEZEICHNUNG	DENOMI. PARTE	NOMBRE PIEZA	Remarks
010	**RG248-4452-0**	1/~77761		BRACKET(1,OPERETION L)	SUP.(1,OP. GAUCHE)	HALTERUNG	SUPPORTO(1,SN)	SOPORTE(1,FUNC. IZDA.)	
010	**RG258-4452-0**	1/77762~	≠	BRACKET(1,OPERETION L)	SUP.(1,OP. GAUCHE)	HALTERUNG	SUPPORTO(1,SN)	SOPORTE(1,FUNC. IZDA.)	
020	**RG248-4451-0**	1		BRACKET,PIPLOT L	SUPPORT,TUYAUX GAUCHE	HALTERUNG,VORSTEUERUNG L	SUPPORTO,PILOTA SN	SOPORTE,PILOTAJE IZDA.	
030	**08511-01620E**	2		BUSH	COUSSINET	BUCHSE	BOCCOLA	CASQUILLO	
040	**08511-02020E**	2		BUSH	COUSSINET	BUCHSE	BOCCOLA	CASQUILLO	
050	**RG248-4453-0**	1		GUIDE,HOSE	GUIDE,FLEXIBLE	SCHLAUCHFÜHRUNG	GUIDA,TUBO FLESSIBILE	GUÍA,MANGUITO	
060	**01133-61020**	1		BOLT	VIS	SCHRAUBE	BULLONE	PERNO	
070	**RG246-4454-0**	1		SPRING	RESSORT	FEDER	MOLLA	MUELLE	
080	**48100-5154-0**	2		RUBBER,SEAT SUPPORT	CAOUTCHOUC	GUMMI	GOMMA,SUPPORTO SEDILE	CAUCHO,SOPORTE DEL ASIENTO	
090	**02114-60080**	2		NUT	ECROU	MUTTER	DADO	TUERCA	
100	**RG246-3816-0**	1		COLLAR	COLLIER	RING	COLLARE	ANILLO	
110	**08511-01008E**	2		BUSH	BAGUE	BUCHSE	BOCCOLA	CASQUILLO	
120	**04011-60100**	1		WASHER,PLAIN	RONDELLE FREIN	SCHEIBE	RONDELLA,PIANA	ARANDELA,PLANA	
130	**05525-61000**	1		PIN SNAP	GOUPILLE BETA	SICHERUNGSSTIFT	COPPIGLIA	GRUPILLA	
140	**01135-61025**	4		BOLT	VIS	SCHRAUBE	BULLONE	PERNO	
150	**RC411-5347-3**	1		SWITCH	CONECTEUR	SCHALTER	INTERRUTTORE	INTERRUPTOR	
160	**03056-50520**	2		SCREW,CSK-HD	VIS	SCHRAUBE	VITE,TESTA SVASATA	TORNILLO,CSK-HD	
170	**---**	-							
180	**RG138-4486-0**	1/~77761		BRACKET(2,WRISTREST,L)	SUPPT(2,REPOS-POIG,G)	HALTERUNG(2,ARMSTÜTZE,L)	SUPPORTO	SOP.(2,REPOSAMUÑ.,IZDO.)	
180	**RG158-4486-0**	1/77762~	≠	BRACKET(2,WRISTREST,L)	SUPPT(2,REPOS-POIG,G)	HALTERUNG(2,ARMSTÜTZE,L)	SUPPORTO	SOP.(2,REPOSAMUÑ.,IZDO.)	
190	**01133-61020**	2		BOLT	VIS	SCHRAUBE	BULLONE	PERNO	
200	**RG248-4484-0**	1/~77761		BRACKET WRIST REST L2	SUP.REPOSE-POIGNETS G. 2	ARMSTÜTZENHALTERUNG2,LI	SUPPORTO POGGIAPOLSI SN2	SOPORTE REPOSAMUÑ. IZDA2	
200	**RG258-4484-0**	1/77762~	≠	BRACKET WRIST REST L2	SUP.REPOSE-POIGNETS G. 2	ARMSTÜTZENHALTERUNG2,LI	SUPPORTO POGGIAPOLSI SN2	SOPORTE REPOSAMUÑ. IZDA2	
210	**01133-61020**	2		BOLT	VIS	SCHRAUBE	BULLONE	PERNO	
220	**RC708-4463-2**	1		WRISTREST	REPOSE-POIGNETS	ARMLEHNE	POGGIAPOLSI	REPOSAMUÑECAS	
230	**02114-60080**	2		NUT	ECROU	MUTTER	DADO	TUERCA	
240	**04512-60080E**	2		WASHER,SPRING LOCK	RONDELLE RESSORT A BECS	FEDERRING	RONDELLA,BLOCCO MOLLA	ARANDELA,MUELLE BLOQUEO	
250	**RG138-6171-0**	1		VALVE,ASSY(PILOT,L)	SOUPAPE(PILOTE,G)	VORSTEUERVENTIL,LINKS	VALVOLA,GR.(PILOTA,SN)	VÁLVULA(PILOTAJE,IZDA.)	
260	**01023-60620**	3		BOLT	VIS	SCHRAUBE	BULLONE	PERNO	
270	**RG201-5434-0**	1		INSULATING MATERIAL	EPONGE	SCHAUMSTOFF	MATERIALE ISOLANTE	MATERIAL AISLANTE	
280	**69481-4126-0**	2		CABLE TIES	LIGATURE DE CABLES	KABELBINDER	FERMACAVO	UNIÓN CABLE	

silverthorn.co.uk

S051

PILOT VALVE (COMPONENT PARTS) LH
SOUPAPE DE PILOTE (PARTIES COMP.) G.
PILOTVENTIL (EINZELTEILE) LS
VAL. PILOTA (COMPONENTI) SN
VÁLV. AUX. (COMPONENTES) LI

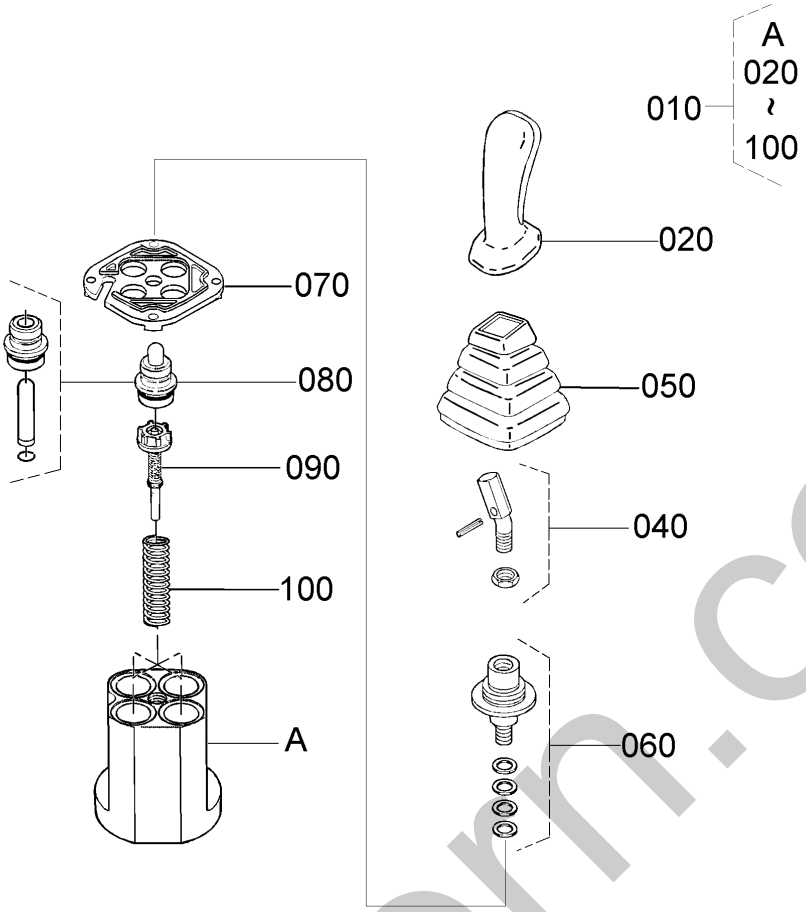

Pos.	PART No.	QTY/SNo	IC	PART NAME	DESIGNATION	BEZEICHNUNG	DENOMI. PARTE	NOMBRE PIEZA	Remarks
010	**RG138-6171-0**	1		VALVE,ASSY(PILOT,L)	SOUPAPE(PILOTE,G)	VORSTEUERVENTIL,LINKS	VALVOLA,GR.(PILOTA,SN)	VÁLVULA(PILOTAJE,IZDA.)	
020	**RG138-6173-0**	1		HANDLE	POIGNEE	GRIFF	MANIGLIA	MANIVELA	
030	**---**	-							
040	**RG138-6176-0**	1		LEVER,ASSY	LEVIER	GRP.HEBEL	LEVA,GR.	CONJUNTO PALANCA	
050	**RG138-6177-0**	1		RUBBER,BOOT	ENVELOPPE DE CAOUTCHOUC	GUMMIMANSCHETTE	GOMMA,BAGAGLIAIO	FUNDA CAUCHO	
060	**RG138-6178-0**	1		CARDAN,ASSY	CARDAN	GRP.KARDANWELLE	CARDANICO,GR.	CARDAN	
070	**RG138-6179-0**	1		PLATE,RETAINING	PLAQUE DE RETENUE	SICHERUNGSPLATTE	PIASTRA,DI BLOCCAGGIO	PLACA RETENCIÓN	
080	**RG138-6181-0**	1		SET PLUNGER,ASSY(4)	ISNT PISTON PLONGEUR(4)	SET GRP.KOLBEN(4)	SERIE STANTUFFO,GR.(4)	MUELLE CONJUNTO PISTÓN(4)	
090	**RG138-6182-0**	4		REGULATION KIT,CURVE	VIS DE REGLAGE A RESSORT	JUSTIERSCHRAUBE	KIT REGOLAZIONE,CURVA	KIT REGULACIÓN,CURVA	
100	**RG138-6183-0**	1		SET SPRING,RETURN(4)	ISNT RAPPEL PAR RESS(4)	SET RÜCKSTELLFEDER(4)	SERIE MOLLA,RITORNO(4)	MUELLE AJUSTE,RETORNO(4)	

silvernorn.co.uk

S052

CONTROL LEVER (LEVER RH)
LEVIER DE COMMANDE (LEVIER DROITE)
KONTROLLRAHMEN (HEBEL RS)
LEVA DI COMANDO (LEVA DS)
PALANCA CTROL (LADO DCHO.)

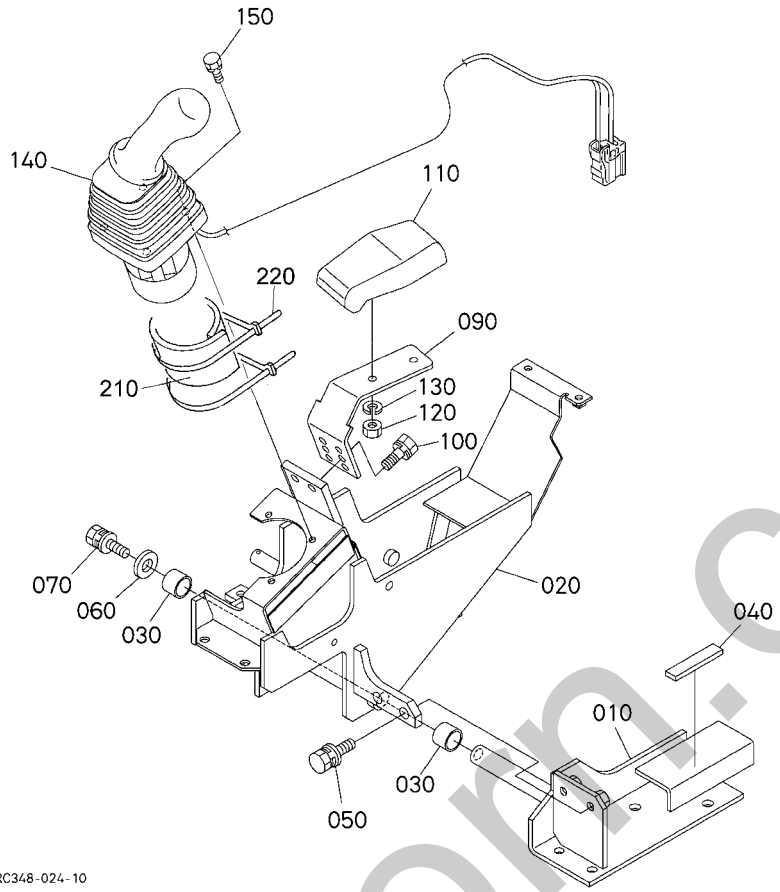

Pos.	PART No.	QTY/SNo	IC	PART NAME	DESIGNATION	BEZEICHNUNG	DENOMI. PARTE	NOMBRE PIEZA	Remarks
010	**RG248-4454-0**	1/~77761		BRACKET(1,OPERATION R)	SUPPORT(1,OPERATION AR)	HALTERUNG	SUPPORTO(1,DX)	SOPORTE(1,FUNC. DCHA.)	
010	**RG258-4454-0**	1/77762~	≠	BRACKET(1,OPERATION R)	SUPPORT(1,OPERATION AR)	HALTERUNG	SUPPORTO(1,DX)	SOPORTE(1,FUNC. DCHA.)	
020	**RG248-4456-0**	1/~77761		BRACKET(2,OPERATION R)	SUPPORT(2,OPERATION AR)	HALTERUNG	SUPPORTO(2,DX)	SOPORTE(2,FUNC. DCHA.)	
020	**RG258-4456-0**	1/77762~	≠	BRACKET(2,OPERATION R)	SUPPORT(2,OPERATION AR)	HALTERUNG	SUPPORTO(2,DX)	SOPORTE(2,FUNC. DCHA.)	
030	**08511-02020E**	2		BUSH	COUSSINET	BUCHSE	BOCCOLA	CASQUILLO	
040	**RC411-3818-2**	1		CUSION	COUSSINET	DÄMPFER	AMMORTIZZATORE	AMORTIGUADOR	
050	**01135-61025**	2		BOLT	VIS	SCHRAUBE	BULLONE	PERNO	
060	**04015-60100**	1		WASHER,PLAIN	RONDELLE FREIN	SCHEIBE	RONDELLA,PIANA	ARANDELA,PLANA	
070	**01133-61020**	1		BOLT	VIS	SCHRAUBE	BULLONE	PERNO	
080	**---**	-							
090	**RG248-4486-0**	1/~77761		BRACKET WRIST REST R	SUP.REPOSE-POIGNETS AR	ARMSTÜTZENHALTERUNG,RE	SUPPORTO POGGIAPOLSI DX	SOPORTE REPOSAMUÑ. DCHA	
090	**RG258-4486-0**	1/77762~	≠	BRACKET WRIST REST R	SUP.REPOSE-POIGNETS AR	ARMSTÜTZENHALTERUNG,RE	SUPPORTO POGGIAPOLSI DX	SOPORTE REPOSAMUÑ. DCHA	
100	**01133-61016**	2		BOLT	VIS	SCHRAUBE	BULLONE	PERNO	
110	**RC708-4463-2**	1		WRISTREST	REPOSE-POIGNETS	ARMLEHNE	POGGIAPOLSI	REPOSAMUÑECAS	
120	**02114-60080**	2		NUT	ECROU	MUTTER	DADO	TUERCA	
130	**04512-60080E**	2		WASHER,SPRING LOCK	RONDELLE RESSORT A BECS	FEDERRING	RONDELLA,BLOCCO MOLLA	ARANDELA,MUELLE BLOQUEO	
140	**RG138-6172-0**	1		VALVE,ASSY(PILOT,R)	SOUPAPE(PILOTE,D)	VORSTEUERVENTIL,RECHTS	VALVOLA,GR.(PILOTA,DS)	VÁLVULA(PILOTAJE,DCHA.)	
150	**01023-60620**	3		BOLT	VIS	SCHRAUBE	BULLONE	PERNO	
160	**---**	-							
200	**---**	-							
210	**RG201-5434-0**	1		INSULATING MATERIAL	EPONGE	SCHAUMSTOFF	MATERIALE ISOLANTE	MATERIAL AISLANTE	
220	**69481-4126-0**	2		CABLE TIES	LIGATURE DE CABLES	KABELBINDER	FERMACAVO	UNIÓN CABLE	

silverforn.co.uk

S053

PILOT VALVE (COMPONENT PARTS) RH
SOUPAPE DE PILOTE (PARTIES COMP.) DR.
PILOTVENTIL (EINZELTEILE) RS
VAL. PILOTA (COMPONENTI) DS
VÁLV. AUX. (COMPONENTES) LD

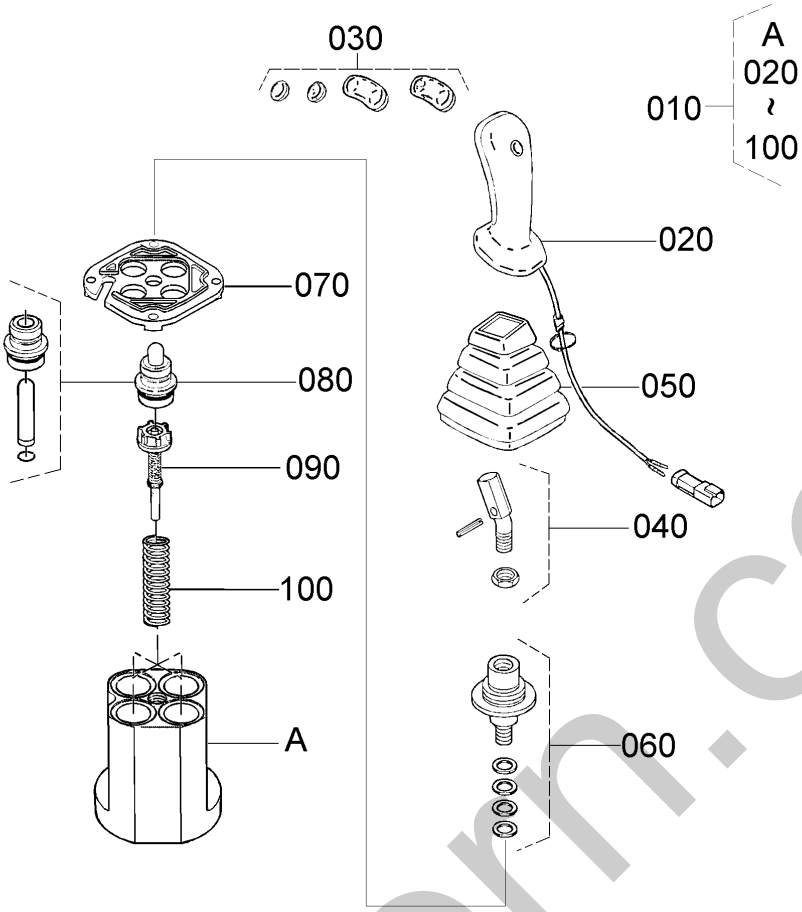

Pos.	PART No.	QTY/SNo	IC	PART NAME	DESIGNATION	BEZEICHNUNG	DENOMI. PARTE	NOMBRE PIEZA	Remarks
010	**RG138-6172-0**	1		VALVE,ASSY(PILOT,R)	SOUPAPE(PILOTE,D)	VORSTEUERVENTIL,RECHTS	VALVOLA,GR.(PILOTA,DS)	VÁLVULA(PILOTAJE,DCHA.)	
020	**RG138-6174-0**	1		HANDLE	POIGNEE	GRIFF	MANIGLIA	MANIVELA	
030	**RG138-6175-0**	1		PUSH BUTTON,ASSY	BOUTON DE COMMANDE	DRUCKTASTER	PULSANTE,GR.	BOTÓN PULSADOR	
040	**RG138-6176-0**	1		LEVER,ASSY	LEVIER	GRP.HEBEL	LEVA,GR.	CONJUNTO PALANCA	
050	**RG138-6177-0**	1		RUBBER,BOOT	ENVELOPPE DE CAOUTCHOUC	GUMMIMANSCHETTE	GOMMA,BAGAGLIAIO	FUNDA CAUCHO	
060	**RG138-6178-0**	1		CARDAN,ASSY	CARDAN	GRP.KARDANWELLE	CARDANICO,GR.	CARDAN	
070	**RG138-6179-0**	1		PLATE,RETAINING	PLAQUE DE RETENUE	SICHERUNGSPLATTE	PIASTRA,DI BLOCCAGGIO	PLACA RETENCIÓN	
080	**RG138-6181-0**	1		SET PLUNGER,ASSY(4)	ISNT PISTON PLONGEUR(4)	SET GRP.KOLBEN(4)	SERIE STANTUFFO,GR.(4)	MUELLE CONJUNTO PISTÓN(4)	
090	**RG138-6182-0**	4		REGULATION KIT,CURVE	VIS DE REGLAGE A RESSORT	JUSTIERSCHRAUBE	KIT REGOLAZIONE,CURVA	KIT REGULACIÓN,CURVA	
100	**RG138-6183-0**	1		SET SPRING,RETURN(4)	ISNT RAPPEL PAR RESS(4)	SET RÜCKSTELLFEDER(4)	SERIE MOLLA,RITORNO(4)	MUELLE AJUSTE,RETORNO(4)	

silvermorn.co.uk

S054

CONTROL LEVER (TRAVEL LH)
LEVIER DE COMMANDE (DEPLACEMENT, G.)
KONTROLLRAHMEN (FAHREN LS)
LEVA COMANDO (TRAINO SN)
PAL. CTROL (TRASL. IZDA.)

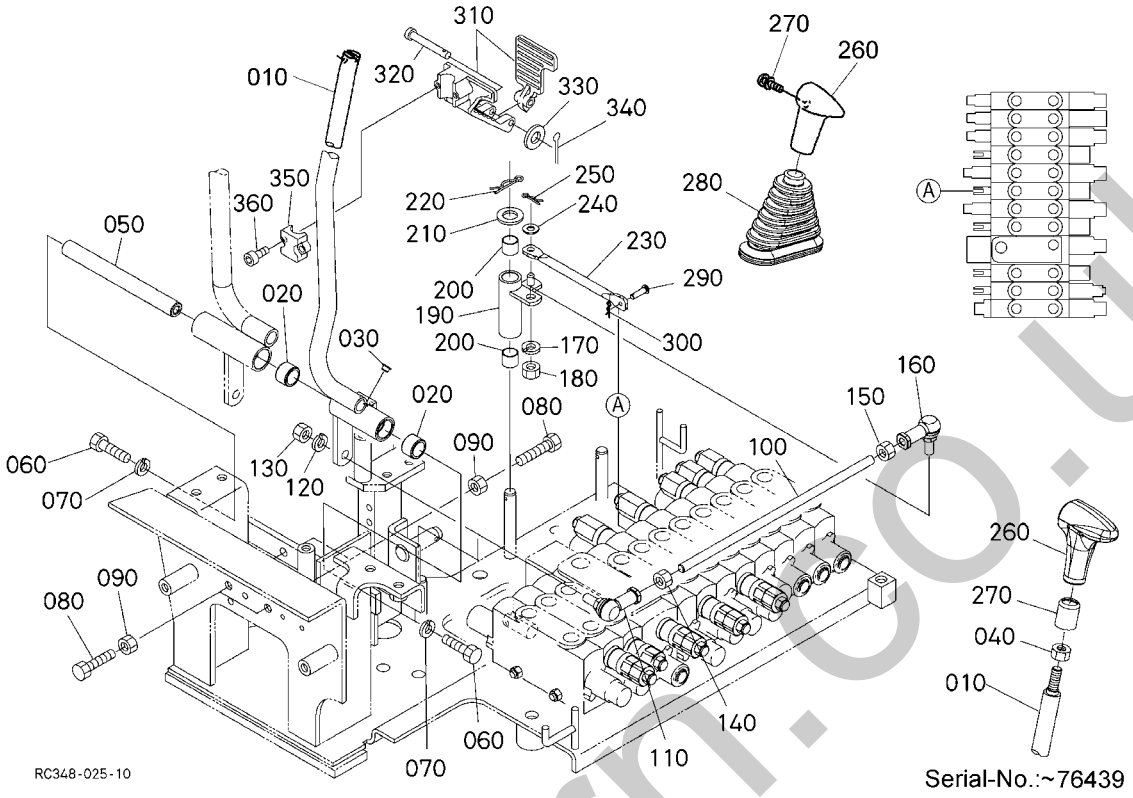

Pos.	PART No.	QTY/SNo	IC	PART NAME	DESIGNATION	BEZEICHNUNG	DENOMI. PARTE	NOMBRE PIEZA	Remarks
010	**RG248-6531-0**	1/~76439		LEVER,TRAVEL LH	LEVIER,PARCOURS GAUCHE	FAHRHEBEL,LINKS	LEVA,TRAINO SN	PALANCA,TRASLAC. IZDA.	
010	**RG248-6531-2**	1/~77761	≠	LEVER,TRAVEL LH	LEVIER,PARCOURS GAUCHE	FAHRHEBEL,LINKS	LEVA,TRAINO SN	PALANCA,TRASLAC. IZDA.	
010	**RG258-6531-0**	1/77762~	≠	LEVER,TRAVEL LH	LEVIER,PARCOURS GAUCHE	FAHRHEBEL,LINKS	LEVA,TRAINO SN	PALANCA,TRASLAC. IZDA.	
020	**69441-6536-0**	2		NEEDLE BEARING	ROULEMENT A AIGUILLE	NADELLAGER	CUSCINETTO A RULLINI	COJINETES AGUJA	
030	**69441-6543-0**	1		CAP	BOUCHON	KAPPE	TAPPO	CAPUCHÓN	
040	**02074-60120**	1/~76439		NUT	ECROU	MUTTER	DADO	TUERCA	
050	**RG511-6537-0**	1		PIN,TRAVELLING	GOUPILLE DEPLACEMENT	STIFT	PERNO,TRAINO	PASADOR,TRASLACIÓN	
060	**01176-61025**	2		BOLT	VIS	SCHRAUBE	BULLONE	PERNO	
070	**04512-60100E**	2		WASHER,SPRING	RONDELLE GROWER	FEDERRING	RONDELLA,ELASTICA	ARANDELA,MUELLE	
080	**01175-61045**	4		BOLT	VIS	SCHRAUBE	BULLONE	TORNILLO	
090	**02118-60100E**	4		NUT	ECROU	MUTTER	DADO	TUERCA	
100	**RG241-6532-0**	1		ROD	TIGE	STANGE	STELO	VARILLA	
110	**52300-7517-0**	1		ADAPTER	RACCORD	ADAPTER	RACCORDO	JUNTA	
120	**04512-60100E**	1		WASHER,SPRING	RONDELLE GROWER	FEDERRING	RONDELLA,ELASTICA	ARANDELA,MUELLE	
130	**02118-60100E**	1		NUT	ECROU	MUTTER	DADO	TUERCA	
140	**02116-60100**	1		NUT	ECROU	MUTTER	DADO	TUERCA	
150	**68011-3268-0**	1		NUT LOCK	ECROU	MUTTER	CONTRODADO	TUERCA DE BLOQUEO	
160	**52300-7519-0**	1		LINK BALL 2	MAILLON	VERBINDUNGESTÜCK	TESTINA SFERICA	ARTICULACIÓN BOLA 2	
170	**04512-60100E**	1		WASHER,SPRING	RONDELLE GROWER	FEDERRING	RONDELLA,ELASTICA	ARANDELA,MUELLE	
180	**02118-60100E**	1		NUT	ECROU	MUTTER	DADO	TUERCA	
190	**RG241-6546-0**	1		LINK(TRAVELING,L)	TIGE ASS.(TRAVELLING G)°	VERBINDUNG	LEVERISMO(MOV.,SN)	ARTICUL.(TRASL.,IZDA.)	
200	**08511-01615E**	2		BUSH	BAGUE	BUCHSE	BOCCOLA	CASQUILLO	
210	**04011-50160E**	1		WASHER,PLAIN	RONDELLE FREIN	SCHEIBE	RONDELLA,PIANA	ARANDELA,PLANA	
220	**05525-51600**	1		PIN,SNAP	GOUPILLE BETA	SICHERUNGSSTIFT	PERNO,SCATTO	GRUPILLA	
230	**RG241-6533-0**	1		ROD	TIGE	STANGE	STELO	VARILLA	
240	**04013-60080**	1		WASHER,PLAIN	RONDELLE FREIN	SCHEIBE	RONDELLA,PIANA	ARANDELA,PLANA	
250	**05525-50800**	1		PIN,SNAP	GOUPILLE BETA	SICHERUNGSSTIFT	PERNO,SCATTO	GRUPILLA	
260	**RC101-6528-2**	1/~76439		GRIP	POIGNEE	GRIFF	IMPUGNATURA	ASIDERO	
260	**RB441-6528-0**	1/76440~	≠	GRIP	POIGNEE	GRIFF	IMPUGNATURA	ASIDERO	
270	**RC101-6529-2**	1/~76439		CAP	BOUCHON	KAPPE	CAPPUCCIO	CAPUCHÓN	
270	**03024-60512**	1/76440~	≠	SCREW,WITH WASHER	VIS A RONDELLE	SCHRAUBE	VITE,CON RONDELLA	TORNILLO,CON ARANDELA	
280	**RP401-6569-0**	1/~76517		BOOT TRAVELING	MALLE	MUFFE	CUFFLA LEVA TRAINO	TRASLACIÓN DE FUNDA	
280	**RB441-6569-0**	1/76518~	≠	BOOT TRAVELING	MALLE	MUFFE	CUFFLA LEVA TRAINO	TRASLACIÓN DE FUNDA	
290	**RP421-6519-0**	1		PIN JOINT	GOUPILLE	STIFT	RACCORDO PERNO	PASADOR JUNTA	
300	**05525-50500**	1		PIN SNAP	GOUPILLE BETA	SICHERUNGSSTIFT	COPPIGLIA	GRUPILLA	
310	**RD118-9671-2**	1/~77761		ASSY,PEDAL(TRAVEL,LEFT)	PEDALE(PARCOURS,GAUCHE)	GRP.PEDAL	GR. PEDALE(TRAINO SN)	PEDAL(TRASL.,IZDA.)	
310	**RC577-9671-0**	1/77762~	≠	ASSY PEDAL,TRAVEL LH	PEDALE(PARCOURS,GAUCHE)	GRP.PEDAL	GR. PEDALE(TRAINO SN)	PEDAL(TRASL.,IZDA.)	
320	**05122-50855**	1		PIN,JOINT	GOUPILLE	STIFT	PERNO,RACCORDO	PASADOR,JUNTA	
330	**04012-60080**	1		WASHER,PLAIN	RONDELLE,SERRAGE	UNTERLEGSCHEIBE	RONDELLA,PIANA	ARANDELA PLANA	
340	**05511-50215**	1		PIN,SPLIT	GOUPILLE FENDUE	SPLINT	COPIGLIA	PASADOR,ABIERTO	

↔ interchangeable; ≠ not interchangeable; ← new for old; → old for new; × part not longer available

silverform.co.uk

S054

CONTROL LEVER (TRAVEL LH)
LEVIER DE COMMANDE (DEPLACEMENT, G.)
KONTROLLRAHMEN (FAHREN LS)
LEVA COMANDO (TRAINO SN)
PAL. CTROL (TRASL. IZDA.)

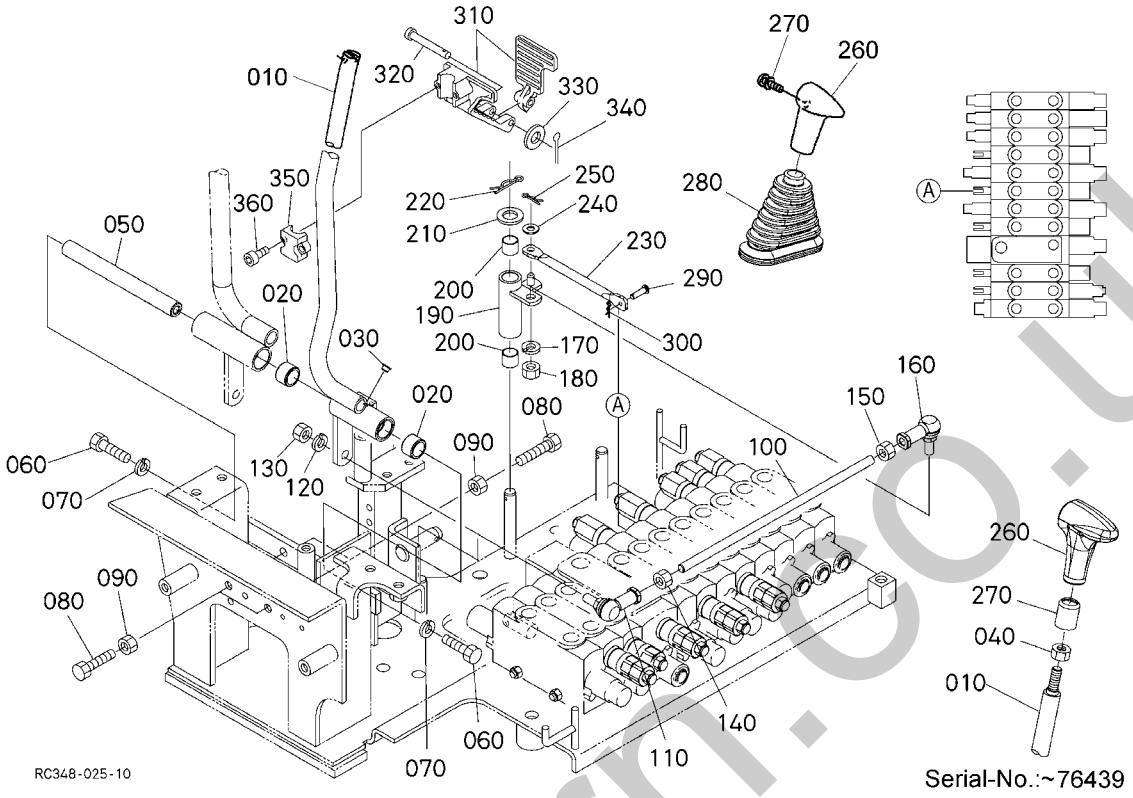

Pos.	PART No.	QTY/SNo	IC	PART NAME	DESIGNATION	BEZEICHNUNG	DENOMI. PARTE	NOMBRE PIEZA	Remarks
350	**RD118-9677-0**	1/~77761		PLATE	PLAQUE	PLATTE	PIASTRA	PLACA	
350	**RC577-9677-0**	1/77762~	≠	PLATE	PLAQUE	PLATTE	PIASTRA	PLACA	
360	**RD118-9678-0**	2		BOLT,SOCKET HEAD	BOULON,À TÊTE CREUSE	SCHRAUBE	BULL,TESTA CHIAVE BUSSOLA	PERNO,CABEZA HUECA	

silvermorn.co.uk

S055

CONTROL LEVER (TRAVEL RH)
LEVIER DE COMMANDE (DEPLACEMENT DR.)
KONTROLLRAHMEN (FAHREN RS)
LEVA COMANDO (TRAINO DS)
PAL. CTROL (TRASL. DCHA.)

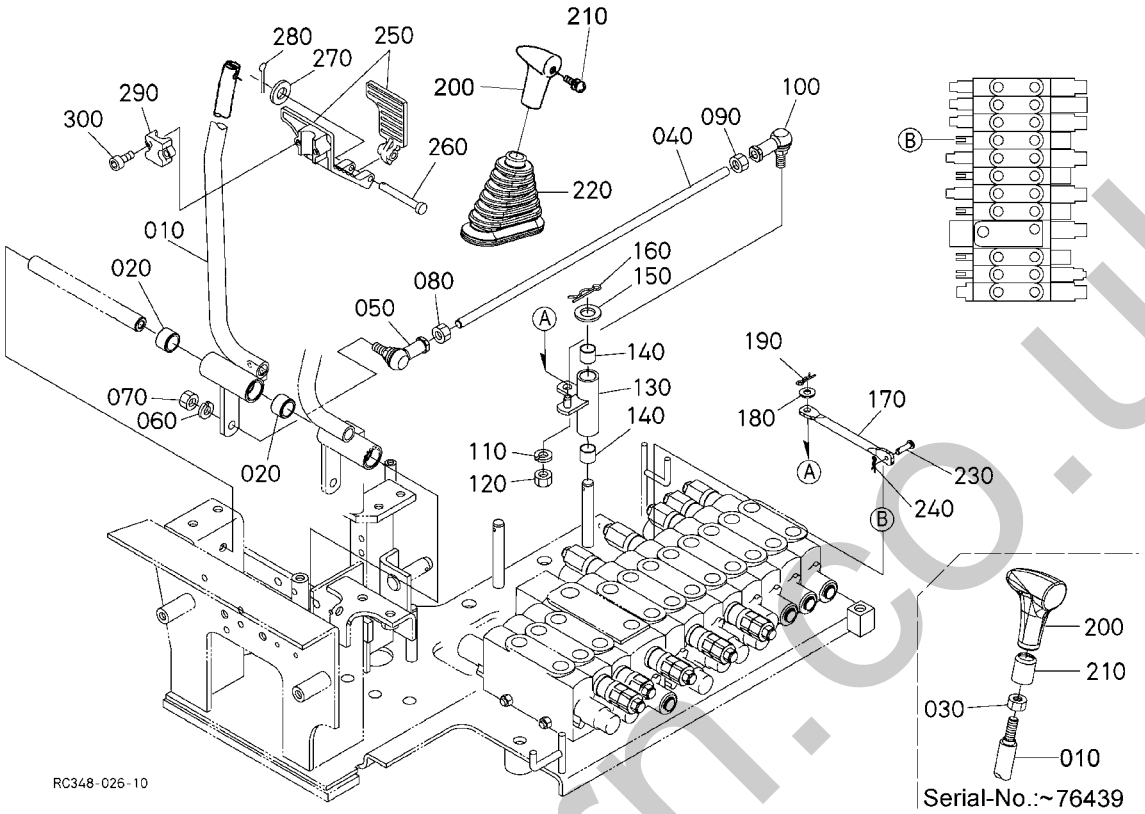

Pos.	PART No.	QTY/SNo	IC	PART NAME	DESIGNATION	BEZEICHNUNG	DENOMI. PARTE	NOMBRE PIEZA	Remarks
010	**RG248-6536-0**	1/~76439		LEVER,TRAVEL RH	LEVIER,PARCOURS DROITE	FAHRHEBEL,RECHTS	LEVA,TRAINO DX	PALANCA,TRASLAC. DCHA.	
010	**RG248-6536-2**	1/~77761	≠	LEVER,TRAVEL RH	LEVIER,PARCOURS DROITE	FAHRHEBEL,RECHTS	LEVA,TRAINO DX	PALANCA,TRASLAC. DCHA.	
010	**RG258-6536-0**	1/77762~	≠	LEVER,TRAVEL RH	LEVIER,PARCOURS DROITE	FAHRHEBEL,RECHTS	LEVA,TRAINO DX	PALANCA,TRASLAC. DCHA.	
020	**69441-6536-0**	2		NEEDLE BEARING	ROULEMENT A AIGUILLE	NADELLAGER	CUSCINETTO A RULLINI	COJINETES AGUJA	
030	**02074-60120**	1/~76439		NUT	ECROU	MUTTER	DADO	TUERCA	
040	**RG241-6538-0**	1		ROD	TIGE	STANGE	STELO	VARILLA	
050	**52300-7517-0**	1		ADAPTER	RACCORD	ADAPTER	RACCORDO	JUNTA	
060	**04512-60100E**	1		WASHER,SPRING	RONDELLE GROWER	FEDERRING	RONDELLA,ELASTICA	ARANDELA,MUELLE	
070	**02118-60100E**	1		NUT	ECROU	MUTTER	DADO	TUERCA	
080	**02116-60100**	1		NUT	ECROU	MUTTER	DADO	TUERCA	
090	**68011-3268-0**	1		NUT LOCK	ECROU	MUTTER	CONTRODADO	TUERCA DE BLOQUEO	
100	**52300-7519-0**	1		LINK BALL 2	MAILLON	VERBINDUNGESTÜCK	TESTINA SFERICA	ARTICULACIÓN BOLA 2	
110	**04512-60100E**	1		WASHER,SPRING	RONDELLE GROWER	FEDERRING	RONDELLA,ELASTICA	ARANDELA,MUELLE	
120	**02118-60100E**	1		NUT	ECROU	MUTTER	DADO	TUERCA	
130	**RG241-6548-0**	1		LINK(TRAVELING,R)	TIGE ASS.(TRAVELLING DR)	VERBINDUNG	LEVERISMO(MOV.,DX)	ARTICUL.(TRASL.,DCHA.)	
140	**08511-01615E**	2		BUSH	BAGUE	BUCHSE	BOCCOLA	CASQUILLO	
150	**04011-50160E**	1		WASHER,PLAIN	RONDELLE FREIN	SCHEIBE	RONDELLA,PIANA	ARANDELA,PLANA	
160	**05525-51600**	1		PIN,SNAP	GOUPILLE BETA	SICHERUNGSSTIFT	PERNO,SCATTO	GRUPILLA	
170	**RG241-6539-0**	1		ROD	TIGE	STANGE	STELO	VARILLA	
180	**04013-60080**	1		WASHER,PLAIN	RONDELLE FREIN	SCHEIBE	RONDELLA,PIANA	ARANDELA,PLANA	
190	**05525-50800**	1		PIN,SNAP	GOUPILLE BETA	SICHERUNGSSTIFT	PERNO,SCATTO	GRUPILLA	
200	**RC101-6528-0**	1/~76439		GRIP	POIGNEE	GRIFF	IMPUGNATURA	ASIDERO	
200	**RB441-6528-0**	1/76440~	≠	GRIP	POIGNEE	GRIFF	IMPUGNATURA	ASIDERO	
210	**RC101-6529-0**	1/~76439		CAP	BOUCHON	KAPPE	TAPPO	CAPUCHÓN	
210	**03024-60512**	1/76440~	≠	SCREW,WITH WASHER	VIS A RONDELLE	SCHRAUBE	VITE,CON RONDELLA	TORNILLO,CON ARANDELA	
220	**RP401-6569-0**	1/~76517		BOOT TRAVELING	MALLE	MUFFE	CUFFLA LEVA TRAINO	TRASLACIÓN DE FUNDA	
220	**RB441-6569-0**	1/76518~	≠	BOOT TRAVELING	MALLE	MUFFE	CUFFLA LEVA TRAINO	TRASLACIÓN DE FUNDA	
230	**RP421-6519-0**	1		PIN JOINT	GOUPILLE	STIFT	RACCORDO PERNO	PASADOR JUNTA	
240	**05525-50500**	1		PIN SNAP	GOUPILLE BETA	SICHERUNGSSTIFT	COPPIGLIA	GRUPILLA	
250	**RD118-9672-2**	1/~77761		ASSY,PEDAL(TRAVEL,RIGHT)	PEDALE(PARCOURS,DROITE)	GRP.PEDAL	GR. PEDALE(TRAINO DX)	PEDAL(TRASL.,DCHA.)	
250	**RC577-9672-0**	1/77762~	≠	ASSY PEDAL,TRAVEL RH	PEDALE(PARCOURS,DROITE)	GRP.PEDAL	GR. PEDALE(TRAINO DX)	PEDAL(TRASL.,DCHA.)	
260	**05122-50855**	1		PIN,JOINT	GOUPILLE	STIFT	PERNO,RACCORDO	PASADOR,JUNTA	
270	**04012-60080**	1		WASHER,PLAIN	RONDELLE,SERRAGE	UNTERLEGSCHEIBE	RONDELLA,PIANA	ARANDELA PLANA	
280	**05511-50215**	1		PIN,SPLIT	GOUPILLE FENDUE	SPLINT	COPIGLIA	PASADOR,ABIERTO	
290	**RD118-9677-0**	1/~77761		PLATE	PLAQUE	PLATTE	PIASTRA	PLACA	
290	**RC577-9677-0**	1/77762~	≠	PLATE	PLAQUE	PLATTE	PIASTRA	PLACA	
300	**RD118-9678-0**	2		BOLT,SOCKET HEAD	BOULON,À TÊTE CREUSE	SCHRAUBE	BULL,TESTA CHIAVE BUSSOLA	PERNO,CABEZA HUECA	

silverforn.co.uk

S056

CONTROL LEVER (SAFETY LOCK LEVER)
LEVIER DE COMMENDE (LEVIER DE VERROUILLAGE)
SPERRHEBEL
LEVA COM. (LEVA BLOC. SIC.)
PALANCA CONTROL (SEGURIDAD)

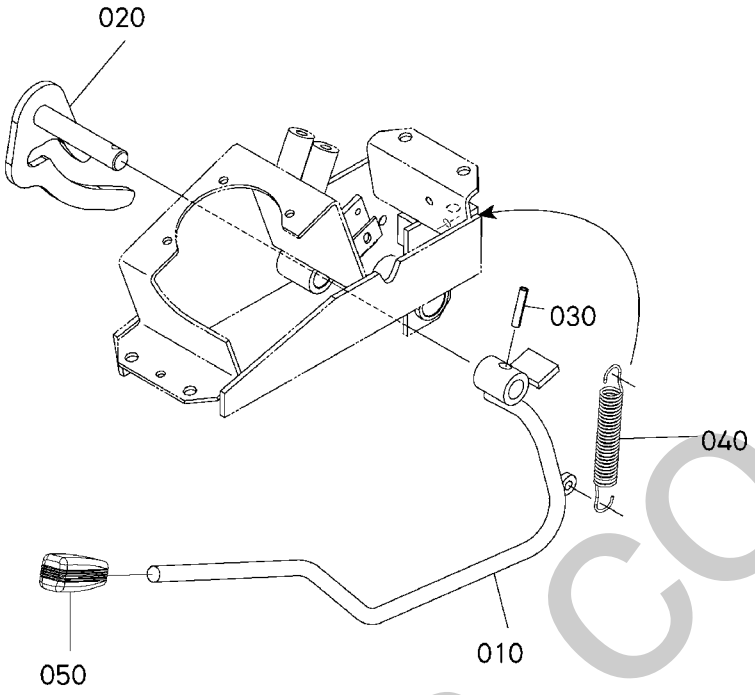

RC348-027-10

Pos.	PART No.	QTY/SNo	IC	PART NAME	DESIGNATION	BEZEICHNUNG	DENOMI. PARTE	NOMBRE PIEZA	Remarks
010	**RG511-4885-0**	1/~77761		LEVER(LOCK,1)	LEVIER	HEBEL	LEVA(BLOCCO,1)	PALANCA(BLOQUEO,1)	
010	**RG648-4885-0**	1/77762~	≠	LEVER	LEVIER	HEBEL	LEVA	PALANCA	
020	**RG136-6582-0**	1		LEVER(LOCK,2)	LEVIER(VERROU,2)	HEBEL(ARRETIERUNG)	LEVA(BLOCCO,2)	PALANCA(BLOQUEO,2)	
030	**05411-00630**	1		PIN,SPRING	GOUPILLE-RESSORT	SPANNHÜLSE	SPINA ELASTICA	PASADOR,MUELLE	
040	**RG201-6579-0**	1		SPRING	RESSORT	FEDER	MOLLA	MUELLE	
050	**RC101-6576-0**	1		GRIP,LEVER	POIGNEE DE LEVIER	GRIFF	IMPUGNATURA,LEVA	ASIDERO,PALANCA	

silvernorn.co.uk

S057

CONTROL PEDAL (SWIVEL/ SWING)
PEDALE DE COMMANDE (PIVOT/CHANGE DE OSC.)
PEDAL (DREHEN/SCHWINGEN)
PED.COM. (CAM. ROT./BRAN.)
PED. CTROL (GIRO/OSCIL.)

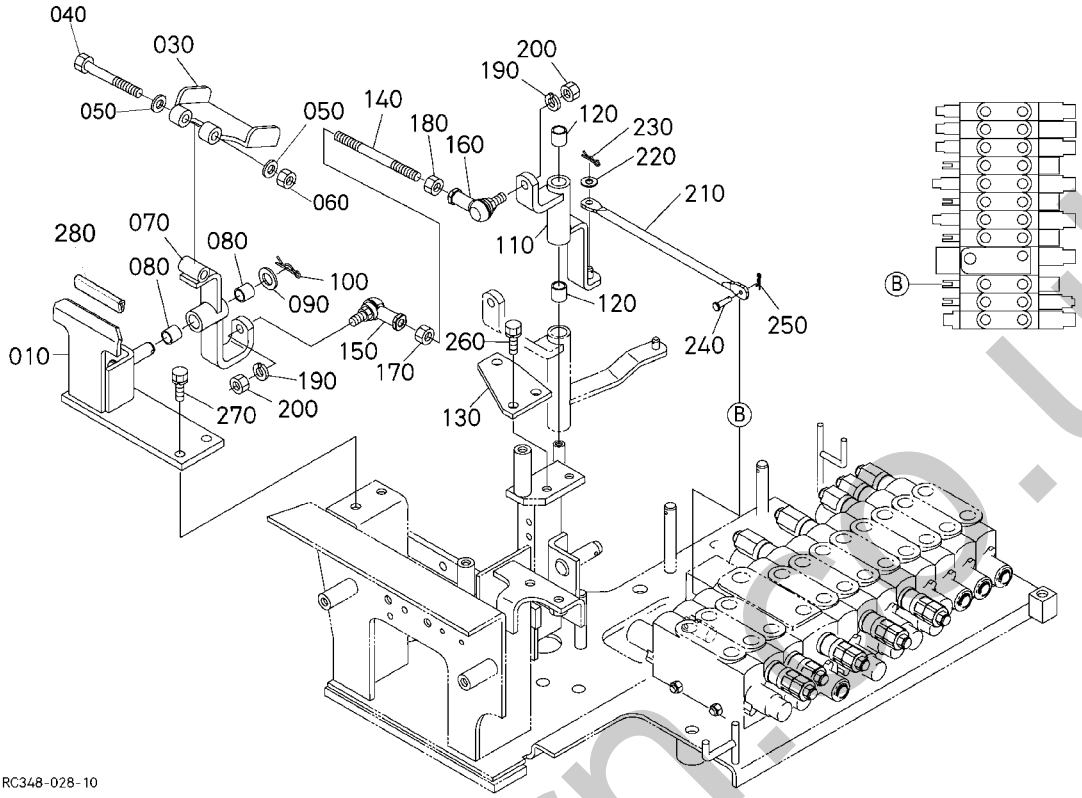

Pos.	PART No.	QTY/SNo	IC	PART NAME	DESIGNATION	BEZEICHNUNG	DENOMI. PARTE	NOMBRE PIEZA	Remarks
010	**RG248-6559-0**	1/~77761		BRACKET(PEDAL)	SUPPORT(PEDALE)	HALTERUNG	SUPPORTO(PEDALE)	SOPORTE(PEDAL)	
010	**RG258-6559-0**	1/77762~	≠	BRACKET(PEDAL)	SUPPORT(PEDALE)	HALTERUNG	SUPPORTO(PEDALE)	SOPORTE(PEDAL)	
020	**---**	-							
030	**RG138-6543-0**	1		PEDAL	PEDALE	PEDAL	PEDALE	PEDAL	
040	**RB238-6595-0**	1		BOLT	BOULON	SCHRAUBE	BULLONE	PERNO	
050	**04013-60100E**	2		WASHER,PLAIN	RONDELLE,SERRAGE	UNTERLEGSCHEIBE	RONDELLA,PIANA	ARANDELA PLANA	
060	**02572-50100**	1		NUT	ECROU	MUTTER	DADO	TUERCA,BLOQUEO	
070	**RG248-6556-0**	1		LINK(2,SWING)	TIGE ASS.(2,OSC.)	VERBINDUNG	LEVERISMO(2,BRAND.)	ARTICUL.(2,OSCILACIÓN)	
080	**08511-01415E**	2		BUSH	BAGUE	BUCHSE	BOCCOLA	CASQUILLO	
090	**04013-60140E**	1		WASHER; PLAUN	RONDELLE FREIN	SCHEIBE	RONDELLA; PIANA	ARANDELA,PLANA	
100	**05525-51400**	1		PIN,SNAP	GOUPILLE BETA	SICHERUNGSSTIFT	PERNO,SCATTO	GRUPILLA	
110	**RG248-6554-0**	1		LINK(1,SWING)	TIGE ASS.(1,OSC.)	VERBINDUNG	LEVERISMO(1,BRAND.)	ARTICUL.(1,OSCILACIÓN)	
120	**08511-01615E**	2		BUSH	BAGUE	BUCHSE	BOCCOLA	CASQUILLO	
130	**RG248-6552-0**	1		PLATE(LINK POINT)	PLAQUE(POINT GAUCHE)	PLATTE	PIASTRA(PUNTO LEVERISMO)	PLACA(PUNTO BIELA)	
140	**RG248-6555-0**	1		ROD	TIGE	STANGE	STELO	VARILLA	
150	**52300-7517-0**	1		ADAPTER	RACCORD	ADAPTER	RACCORDO	JUNTA	
160	**52300-7519-0**	1		LINK BALL 2	MAILLON	VERBINDUNGESTÜCK	TESTINA SFERICA	ARTICULACIÓN BOLA 2	
170	**02116-60100**	1		NUT	ECROU	MUTTER	DADO	TUERCA	
180	**68011-3268-0**	1		NUT LOCK	ECROU	MUTTER	CONTRODADO	TUERCA DE BLOQUEO	
190	**04512-60100E**	2		WASHER,SPRING	RONDELLE GROWER	FEDERRING	RONDELLA,ELASTICA	ARANDELA,MUELLE	
200	**02118-60100E**	2		NUT	ECROU	MUTTER	DADO	TUERCA	
210	**RG241-6534-0**	1		ROD	TIGE	STANGE	STELO	VARILLA	
220	**04013-60080**	1		WASHER,PLAIN	RONDELLE FREIN	SCHEIBE	RONDELLA,PIANA	ARANDELA,PLANA	
230	**05525-50800**	1		PIN,SNAP	GOUPILLE BETA	SICHERUNGSSTIFT	PERNO,SCATTO	GRUPILLA	
240	**RP421-6519-0**	1		PIN JOINT	GOUPILLE	STIFT	RACCORDO PERNO	PASADOR JUNTA	
250	**05525-50500**	1		PIN SNAP	GOUPILLE BETA	SICHERUNGSSTIFT	COPPIGLIA	GRUPILLA	
260	**01133-61020**	3		BOLT	VIS	SCHRAUBE	BULLONE	PERNO	
270	**01135-61030**	2		BOLT	VIS	SCHRAUBE	BULLONE	PERNO	
280	**RG248-4437-0**	1		TRIM	SELLERIE	KANTENSCHUTZ	RIVESTIMENTO	EMBELLECEDOR	

silverhorn.co.uk

S058

CONTROL LEVER (BLADE)
LEVIER DE COMMANDE (LAME)
HEBEL (ERDSCHIEBER)
LEVA DI COMANDO (LAMA)
PALANCA DE CONTROL (HOJA)

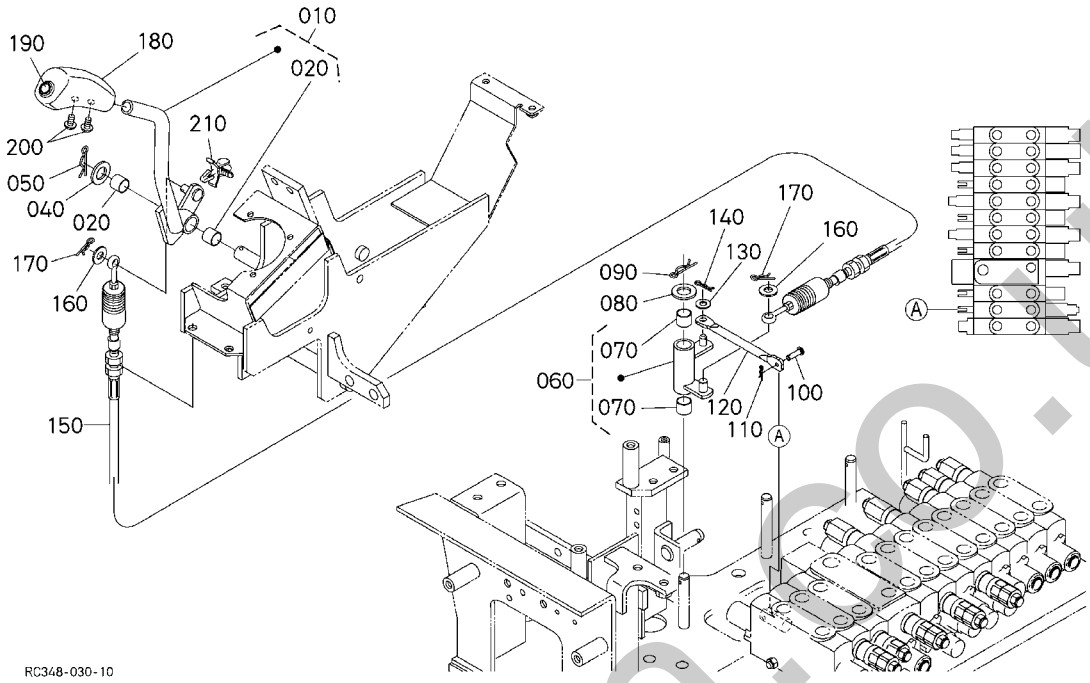

Pos.	PART No.	QTY/SNo	IC	PART NAME	DESIGNATION	BEZEICHNUNG	DENOMI. PARTE	NOMBRE PIEZA	Remarks
010	**RG248-6571-0**	1/~77761		LEVER,BLADE	LEVIER,AUBE	PLANIERSCHILDHEBEL	LEVA,LAMA	PALANCA,CUCHILLA	
010	**RG258-6571-0**	1/77762~	≠	LEVER,BLADE	LEVIER,AUBE	PLANIERSCHILDHEBEL	LEVA,LAMA	PALANCA,CUCHILLA	
020	**08511-01610**	2		BUSH	BAGUE	BUCHSE	BOCCOLA	CASQUILLO	
030	**---**	-							
040	**04011-50160E**	1		WASHER,PLAIN	RONDELLE FREIN	SCHEIBE	RONDELLA,PIANA	ARANDELA,PLANA	
050	**05525-51600**	1		PIN,SNAP	GOUPILLE BETA	SICHERUNGSSTIFT	PERNO,SCATTO	GRUPILLA	
060	**RG241-6573-0**	1		LINK(BLADE)	TIGE D'ASSEMBLAGE(AUBE)	VERBINDUNG	LEVERISMO(LAMA)	ARTICULACIÓN(CUCHILLA)	
070	**08511-01615E**	2		BUSH	BAGUE	BUCHSE	BOCCOLA	CASQUILLO	
080	**04011-50160E**	1		WASHER,PLAIN	RONDELLE FREIN	SCHEIBE	RONDELLA,PIANA	ARANDELA,PLANA	
090	**05525-51600**	1		PIN,SNAP	GOUPILLE BETA	SICHERUNGSSTIFT	PERNO,SCATTO	GRUPILLA	
100	**RP421-6519-0**	1		PIN JOINT	GOUPILLE	STIFT	RACCORDO PERNO	PASADOR JUNTA	
110	**05525-50500**	1		PIN SNAP	GOUPILLE BETA	SICHERUNGSSTIFT	COPPIGLIA	GRUPILLA	
120	**RG248-6574-0**	1		ROD	TIGE	STANGE	STELO	VARILLA	
130	**04013-60080**	2		WASHER,PLAIN	RONDELLE FREIN	SCHEIBE	RONDELLA,PIANA	ARANDELA,PLANA	
140	**05525-50800**	2		PIN,SNAP	GOUPILLE BETA	SICHERUNGSSTIFT	PERNO,SCATTO	GRUPILLA	
150	**RC348-6577-0**	1		CABLE BLADE	CABLE ACCEL	PLANIERSCHILDKABEL	CAVO LAMA	CABLE CUCHILLA	
160	**04013-60100E**	2		WASHER,PLAIN	RONDELLE,SERRAGE	UNTERLEGSCHEIBE	RONDELLA,PIANA	ARANDELA PLANA	
170	**05525-51000**	2		PIN,SNAP	GOUPILLE BETA	SICHERUNGSSTIFT	PERNO,SCATTO	GRUPILLA	
180	**RB237-6575-0**	1		GRIP,SPEED UP	POIGNEE,ACCELERATION	GASHEBEL	IMPUGNATURA,ACCEL.	ASIDERO,ACELERACIÓN	
190	**RB237-6576-0**	1		BUTTON(SW,GREEN)	BOUTON(INTERR,VERT)	SCHALTER(GRÜN)	PULSANTE(INT,VERDE)	BOTÓN(INTERRUP.,VERDE)	
200	**03054-50406**	2		SCREW	VIS	SCHRAUBE	VITE	TORNILLO	
210	**RP421-5413-0**	1		CLAMP	ATTACHE	KLEMME	MORSETTO	MORDAZA	

silvernorm.co.uk

S059

CONTROL LEVER (S/P)
LEVIER DE COMMANDE (S/P)
HEBEL (S/P)
LEVA DI COMANDO (S/P)
PALANCA DE CONTROL (S/P)

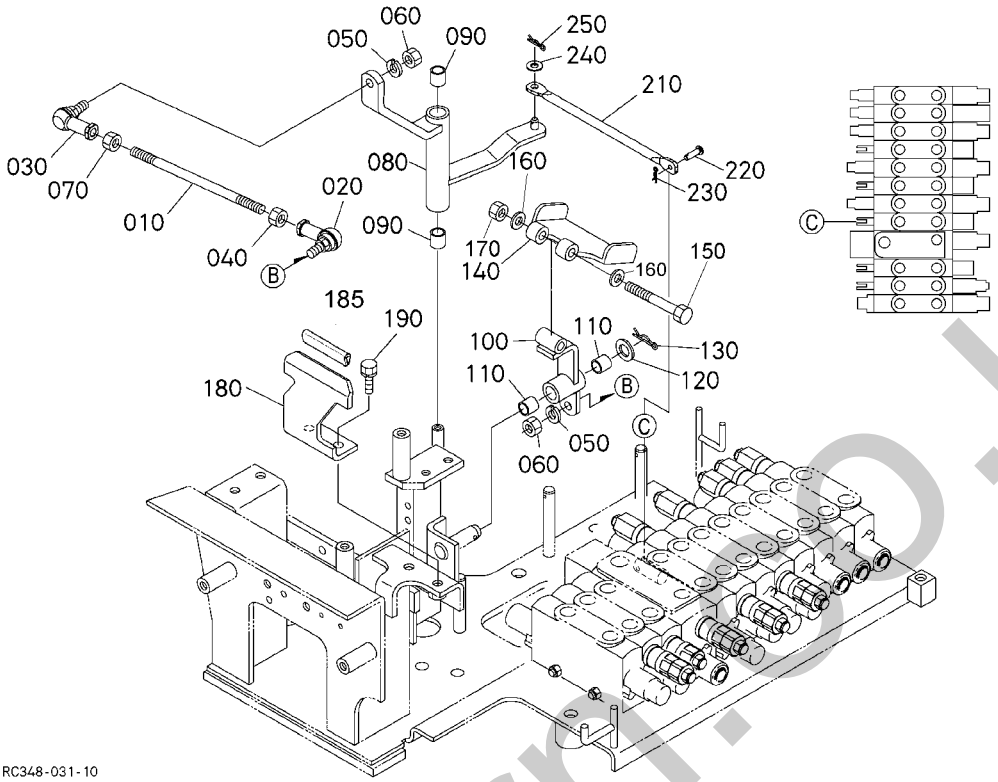

Pos.	PART No.	QTY/SNo	IC	PART NAME	DESIGNATION	BEZEICHNUNG	DENOMI. PARTE	NOMBRE PIEZA	Remarks
010	**RG248-9219-0**	1		ROD	TIGE	STANGE	STELO	VARILLA	
020	**52300-7517-0**	1		ADAPTER	RACCORD	ADAPTER	RACCORDO	JUNTA	
030	**52300-7519-0**	1		LINK BALL 2	MAILLON	VERBINDUNGESTÜCK	TESTINA SFERICA	ARTICULACIÓN BOLA 2	
040	**02116-60100**	1		NUT	ECROU	MUTTER	DADO	TUERCA	
050	**04512-60100E**	2		WASHER,SPRING	RONDELLE GROWER	FEDERRING	RONDELLA,ELASTICA	ARANDELA,MUELLE	
060	**02118-60100E**	2		NUT	ECROU	MUTTER	DADO	TUERCA	
070	**68011-3268-0**	1		NUT LOCK	ECROU	MUTTER	CONTRODADO	TUERCA DE BLOQUEO	
080	**RG248-9213-0**	1		LINK(1,SP)	TIGE D'ASSEMBLAGE(1,SP)	VERBINDUNG	LEVERISMO(1,SP)	ARTICULACIÓN(1,SP)	
090	**08511-01615E**	2		BUSH	BAGUE	BUCHSE	BOCCOLA	CASQUILLO	
100	**RG248-9216-0**	1		LEVER(2,SP)	LEVIER(2,SP)	HEBEL	LEVA(2,SP)	PALANCA(2,SP)	
110	**08511-01415E**	2		BUSH	BAGUE	BUCHSE	BOCCOLA	CASQUILLO	
120	**04013-60140E**	1		WASHER; PLAUN	RONDELLE FREIN	SCHEIBE	RONDELLA; PIANA	ARANDELA,PLANA	
130	**05525-51400**	1		PIN,SNAP	GOUPILLE BETA	SICHERUNGSSTIFT	PERNO,SCATTO	GRUPILLA	
140	**RG138-6543-0**	1		PEDAL	PEDALE	PEDAL	PEDALE	PEDAL	
150	**RB238-6595-0**	1		BOLT	BOULON	SCHRAUBE	BULLONE	PERNO	
160	**04013-60100E**	2		WASHER,PLAIN	RONDELLE,SERRAGE	UNTERLEGSCHEIBE	RONDELLA,PIANA	ARANDELA PLANA	
170	**02572-50100**	1		NUT	ECROU	MUTTER	DADO	TUERCA,BLOQUEO	
180	**RG248-9217-0**	1/~77761		STAY(PEDAL)	ETAI(PEDALE)	ANSCHLAG	PUNTELLO(PEDALE)	ANCLAJE(PEDAL)	
180	**RG258-9217-0**	1/77762~	≠	STAY(PEDAL)	ETAI(PEDALE)	ANSCHLAG	PUNTELLO(PEDALE)	ANCLAJE(PEDAL)	
185	**RG248-4437-0**	1		TRIM	SELLERIE	KANTENSCHUTZ	RIVESTIMENTO	EMBELLECEDOR	
190	**01135-61025**	2		BOLT	VIS	SCHRAUBE	BULLONE	PERNO	
200	**---**	-							
210	**RG241-6537-0**	1		ROD	TIGE	STANGE	STELO	VARILLA	
220	**RP421-6519-0**	1		PIN JOINT	GOUPILLE	STIFT	RACCORDO PERNO	PASADOR JUNTA	
230	**05525-50500**	1		PIN SNAP	GOUPILLE BETA	SICHERUNGSSTIFT	COPPIGLIA	GRUPILLA	
240	**04013-60080**	1		WASHER,PLAIN	RONDELLE FREIN	SCHEIBE	RONDELLA,PIANA	ARANDELA,PLANA	
250	**05525-50800**	1		PIN,SNAP	GOUPILLE BETA	SICHERUNGSSTIFT	PERNO,SCATTO	GRUPILLA	

silvermorris.co.uk

S060

OIL PIPING (SUCTION)
TUBE (SUCCION)
ÖLLEITUNG (ANSAUGEN)
TUBAZIONE OLIO (ASPIRAZ.)
CONDUCTOS ACEITE (SUCCIÓN)

D01

KX71-3

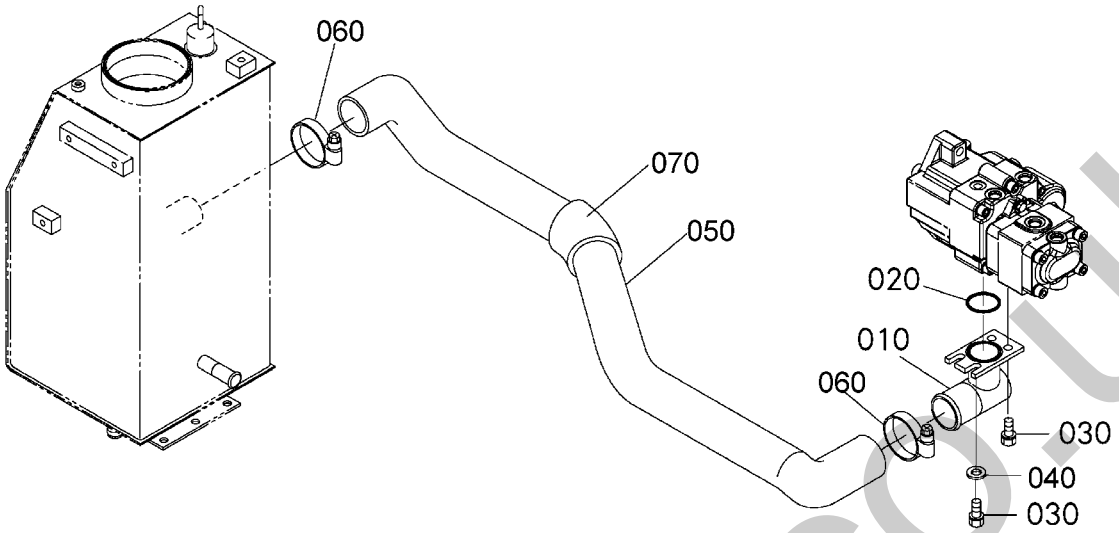

RC348-032-10

Pos.	PART No.	QTY/SNo	IC	PART NAME	DESIGNATION	BEZEICHNUNG	DENOMI. PARTE	NOMBRE PIEZA	Remarks
010	**RG248-6317-0**	1		FLANGE,SUCTION	FLASQUE,ASPIRATION	FLANSCH,ANSAUGFILTER	FLANGIA,ASPIRAZIONE	BRIDA,ASPIRACIÓN	
020	**04811-10440**	1		O-RING	JOINT TORIQUE	O-RING	O-RING	JUNTA TÓRICA	
030	**01123-61020**	4		BOLT	VIS	SCHRAUBE	BULLONE	PERNO	
040	**RG201-2179-0**	2		WASHER	RONDELLE	SCHEIBE	RONDELLA	ARANDELA	
050	**RG248-6316-0**	1		HOSE(SUCTION)	FLEXIBLE(RENIFLARD)	SCHLAUCH	TUBO FLESSI.(ASPIRAZIONE)	MANGUITO(ASPIRACIÓN)	
060	**69741-7285-0**	2		BAND,PIPE	COLLIER DE TUYAU	ROHRBAND	FASETTA	BANDA,CONDUCTO	
070	**RB411-6318-4**	1		SPONGE(SUCTION)	EPONGE(ASPIRATION)	SCHAUMSTOFF	SPUGNA(ASPIRAZIONE)	ESPONJA(ASPIRACIÓN)	

silverthorn.co.uk

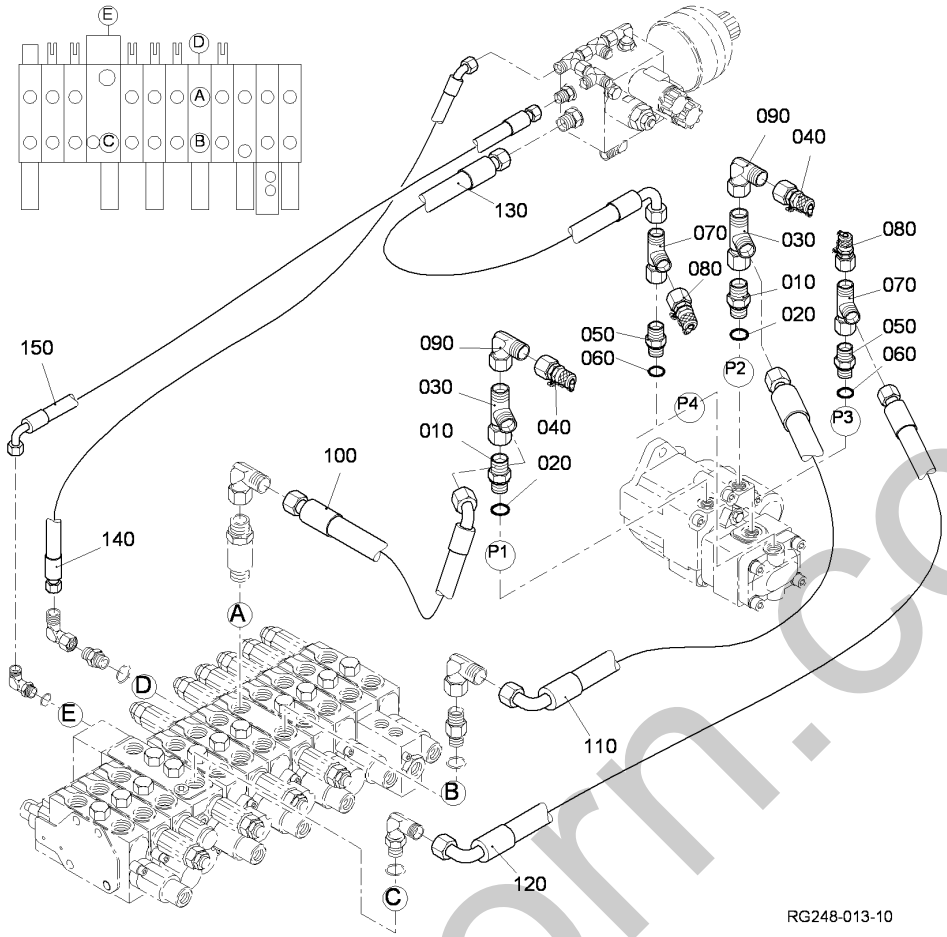

Pos.	PART No.	QTY/SNo	IC	PART NAME	DESIGNATION	BEZEICHNUNG	DENOMI. PARTE	NOMBRE PIEZA	Remarks
010	**RG208-8618-0**	2		ADAPTER	RACCORD	ADAPTER	ADATTATORE	ADAPTADOR	
020	**04810-00180E**	2		O-RING	JOINT TORIQUE	O-RING	O-RING	JUNTA TÓRICA	
030	**RG208-8676-0**	2		ADAPTER	RACCORD	ADAPTER	ADATTATORE A T	ADAPTADOR EN T	
040	**RG208-8644-0**	2		ADAPTER	RACCORD	ADAPTER	ADATTATORE	ADAPTADOR	
050	**69441-6838-0**	2		ADAPTER	RACCORD	ADAPTER	ADATTATORE	ADAPTADOR	
060	**04810-00140E**	2		O-RING	JOINT TORIQUE	O-RING	O-RING	JUNTA TÓRICA	
070	**RG208-8640-0**	2		T-JOINT	RACCORD	T-ADAPTER	RACCORD A TEE	JUNTA EN T	
080	**RG108-8644-0**	2		ADAPTER	RACCORD	ADAPTER	ADATTATORE	ADAPTADOR	
090	**RG208-8617-0**	2		ADAPTER	RACCORD	ADAPTER	ADATTATORE	ADAPTADOR	
100	**RG248-6321-0**	1		HOSE,HYDRAULIC	FLEXIBLE,HYDRAULIQUE	HYDRAULIKSCHLAUCH	TUBO FLESSIBILE,IDRAULICO	MANGUITO HIDRÁULICO	
110	**RG248-6322-0**	1		HOSE,HYDRAULIC	FLEXIBLE,HYDRAULIQUE	HYDRAULIKSCHLAUCH	TUBO FLESSIBILE,IDRAULICO	MANGUITO HIDRÁULICO	
120	**RG248-6323-0**	1		HOSE,HYDRAULIC	FLEXIBLE,HYDRAULIQUE	HYDRAULIKSCHLAUCH	TUBO FLESSIBILE,IDRAULICO	MANGUITO HIDRÁULICO	
130	**RG248-6324-0**	1		HOSE,HYDRAULIC	FLEXIBLE,HYDRAULIQUE	HYDRAULIKSCHLAUCH	TUBO FLESSIBILE,IDRAULICO	MANGUITO HIDRÁULICO	
140	**RG248-6616-0**	1		HOSE,HYDRAULIC	FLEXIBLE,HYDRAULIQUE	HYDRAULIKSCHLAUCH	TUBO FLESSIBILE,IDRAULICO	MANGUITO HIDRÁULICO	
150	**RG248-6328-0**	1		HOSE,HYDRAULIC	FLEXIBLE,HYDRAULIQUE	HYDRAULIKSCHLAUCH	TUBO FLESSIBILE,IDRAULICO	MANGUITO HIDRÁULICO	

silvermorn.co.uk

S062

OIL PIPING (RETURN)
TUBE (RETOUR)
ÖLLEITUNG (RÜCKSTROM)
TUBAZIONE OLIO (RITORNO)
CONDUCTOS ACEITE (RETORNO)

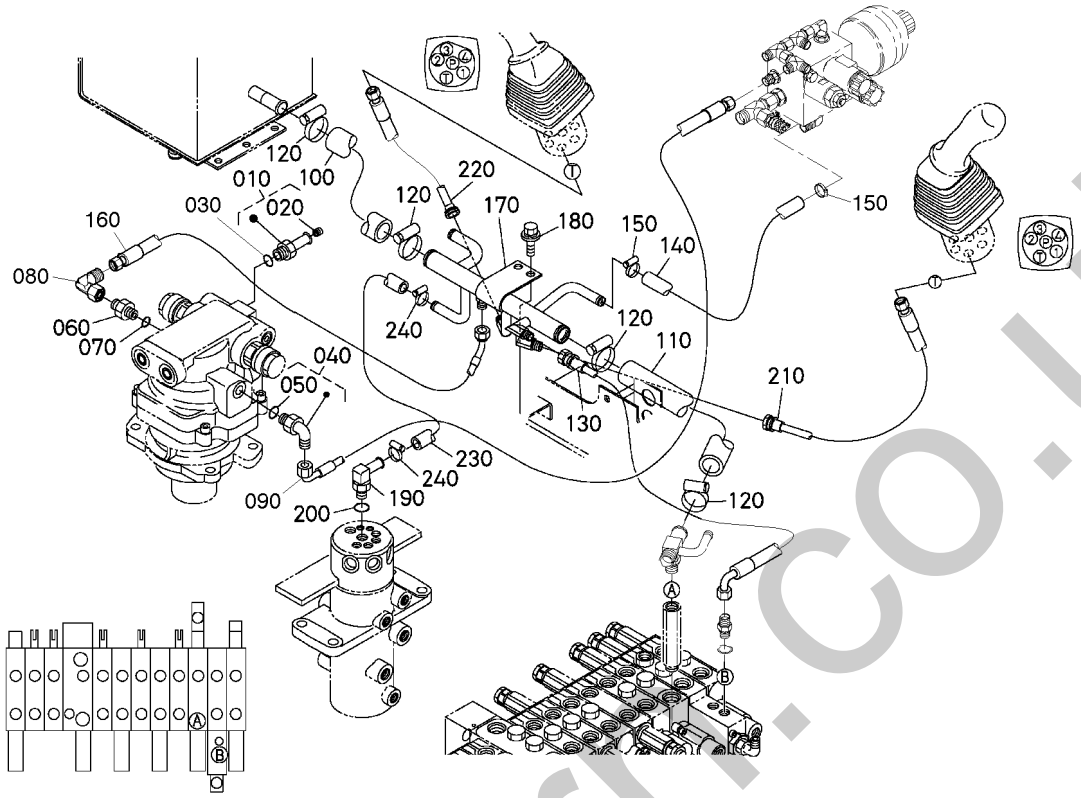

Pos.	PART No.	QTY/SNo	IC	PART NAME	DESIGNATION	BEZEICHNUNG	DENOMI. PARTE	NOMBRE PIEZA	Remarks
010	**RC101-6380-0**	1		ADAPTER	RACCORD	ADAPTER	ADATTATORE	ADAPTADOR	
020	**T1062-4614-0**	1		FILTER	FILTRE	FILTER	FILTRO	FILTRO	
030	**04810-00140**	1		O-RING	JOINT TORIQUE	O-RING	O-RING	JUNTA TÓRICA	
040	**69721-9646-0**	1		JOINT,PIPE	JOINT,TUYAU	ADAPTER	RACCORDO,TUBO	JUNTA,TUBERÍA	
050	**04810-00110E**	1		O-RING	JOINT TORIQUE	O-RING	O-RING	JUNTA TÓRICA	
060	**RG208-8619-0**	1		ADAPTER	RACCORD	ADAPTER	ADATTATORE	ADAPTADOR	
070	**04810-00140E**	1		O-RING	JOINT TORIQUE	O-RING	O-RING	JUNTA TÓRICA	
080	**RG208-6318-0**	1		ADAPTER	RACCORD	ADAPTER	ADATTATORE	ADAPTADOR	
090	**RG248-6327-0**	1		HOSE,HYDRAULIC	FLEXIBLE,HYDRAULIQUE	HYDRAULIKSCHLAUCH	TUBO FLESSIBILE,IDRAULICO	MANGUITO HIDRÁULICO	
100	**RG248-6337-0**	1		HOSE(RETURN1)	FLEXIBLE(RETOUR1)	SCHLAUCH	TUBO FLESS.(RITORNO,1)	MANGUITO(RETORNO1)	
110	**RG248-6338-0**	1		HOSE(RETURN2)	FLEXIBLE(RETOUR2)	SCHLAUCH	TUBO FLESS.(RITORNO,2)	MANGUITO(RETORNO2)	
120	**69741-7282-0**	4		HOSE CLAMP	ATTACHE	SCHLAUCHSCHELLE	FASCETTA	MORDAZA DE MANGUERA	
130	**RG248-6356-0**	1		HOSE,HYDRAULIC	FLEXIBLE,HYDRAULIQUE	HYDRAULIKSCHLAUCH	TUBO FLESSIBILE,IDRAULICO	MANGUITO HIDRÁULICO	
140	**RG248-6357-0**	1		HOSE(DRAIN,UNLOAD)	FLEX.(VIDANGE,DECH.)	SCHLAUCH	TUBO FLESS.(SCARICO)	MANGUITO(DREN.,DESCARGA)	
150	**69481-1116-0**	2		CLAMP,HOSE	ATTACHE	KLAMMER	FASCETTA	MORDAZA,MANGUERA	
160	**RG248-6617-0**	1		HOSE,HYDRAULIC	FLEXIBLE,HYDRAULIQUE	HYDRAULIKSCHLAUCH	TUBO FLESSIBILE,IDRAULICO	MANGUITO HIDRÁULICO	
170	**RG248-6355-0**	1		PIPE(RETURN)	TUYAU(RETOUR)	LEITUNG	TUBO(RITORNO)	TUBERÍA(RETORNO)	
180	**01135-61020**	2		BOLT	VIS	SCHRAUBE	BULLONE	PERNO	
190	**RG516-6396-0**	1		ADAPTER	ADAPTATEUR	ADAPTER	ADATTATORE	ADAPTADOR	
200	**04810-00110E**	1		O-RING	JOINT TORIQUE	O-RING	O-RING	JUNTA TÓRICA	
210	**RG248-6333-0**	1		HOSE,HYDRAULIC	FLEXIBLE,HYDRAULIQUE	HYDRAULIKSCHLAUCH	TUBO FLESSIBILE,IDRAULICO	MANGUITO HIDRÁULICO	
220	**RG248-6334-0**	1		HOSE,HYDRAULIC	FLEXIBLE,HYDRAULIQUE	HYDRAULIKSCHLAUCH	TUBO FLESSIBILE,IDRAULICO	MANGUITO HIDRÁULICO	
230	**RG248-6447-0**	1		HOSE(DRAIN,DRIVE)	FLEX.(VIDANGE,VIT.)	SCHLAUCH	TUBO FLESS.(SCARICO,COM.)	MANGUITO(DRENAJE,TRANSM.)	
240	**69481-1116-0**	2		CLAMP,HOSE	ATTACHE	KLAMMER	FASCETTA	MORDAZA,MANGUERA	

silvermorn.co.uk

S063

OIL PIPING (OIL COOLER)
TUBE (REFROIDISSEUR)
ÖLLEITUNG (ÖLKÜHLER)
TUB.OLIO (SCA.CAL.)
COND. ACEITE (ENF)

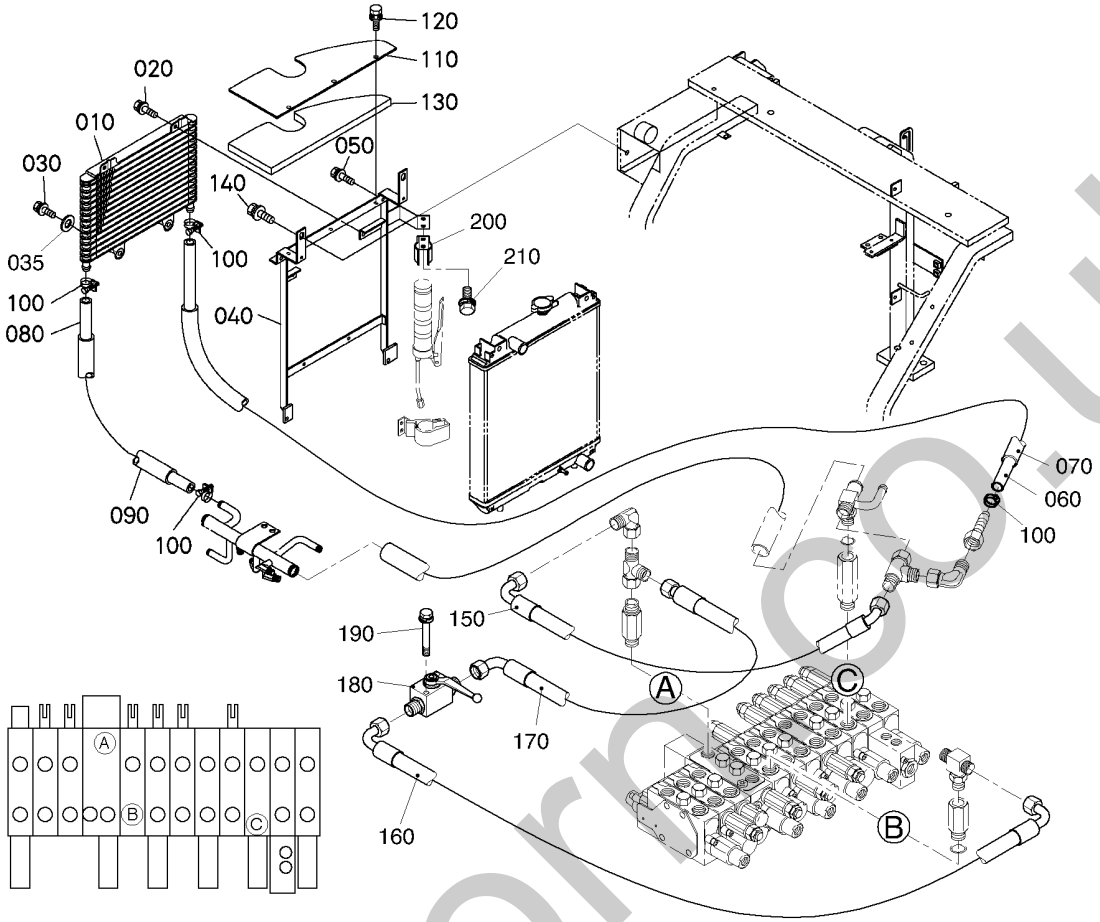

Pos.	PART No.	QTY/SNo	IC	PART NAME	DESIGNATION	BEZEICHNUNG	DENOMI. PARTE	NOMBRE PIEZA	Remarks
010	**RC411-6405-0**	1		COOLER,OIL	REFROIDISSEUR	ÖLKÜHLER	SCAMBIATORE DI CALORE,OLIO	ENFRIADOR,ACEITE	
020	**01025-60616**	2		BOLT	VIS	SCHRAUBE	BULLONE	PERNO	
030	**01202-60614**	2		BOLT	VIS	SCHRAUBE	BULLONE	TORNILLO	
035	**04015-60060**	2		WASHER,PLAIN	RONDELLE FREIN	SCHEIBE	RONDELLA,PIANA	ARANDELA,PLANA	
040	**RG248-6452-0**	1		BRACKET,OIL COOLER	SUP.,REFROID.HUILE	ÖLKÜHLERHALTERUNG	SUPPORTO,SCAMB.CALORE	SOPORTE,ENFRIADOR ACEITE	
050	**01025-60616**	4		BOLT	VIS	SCHRAUBE	BULLONE	PERNO	
060	**RG248-6361-0**	1		HOSE(OIL COOLER,1)	FLEX.(REFROID.HUILE,1)	SCHLAUCH	TUBO FLESS.(REFR.OLIO,1)	MANGUITO(ENFR. ACEITE,1)	
070	**RG248-6364-0**	1		TUBE(OIL COOLER)	TUBE(REFR. HUILE)	SCHLAUCH	TUBO(SCAMB.CALORE)	TUBO(ENFRIADOR ACEITE)	
080	**RG248-6362-0**	1		HOSE(OIL COOLER,2)	FLEX.(REFROID.HUILE,2)	SCHLAUCH	TUBO FLESS.(REFR.OLIO,2)	MANGUITO(ENFR. ACEITE,2)	
090	**RG248-6363-0**	1		TUBE(OIL COOLER)	TUBE(REFR. HUILE)	SCHLAUCH	TUBO(SCAMB.CALORE)	TUBO(ENFRIADOR ACEITE)	
100	**69741-7281-0**	4		HOSE CLAMP	ATTACHE	SCHLAUCHSCHELLE	FASCETTA	MORDAZA DE MANGUERA	
110	**RG248-6453-0**	1/~77761		PLATE(RADIATOR,UPPER)	PLAQUE(RADIATEUR,SUP.)	PLATTE	PIASTRA(RADIATORE,SUP.)	PLACA(RADIADOR,SUPERIOR)	
110	**RG258-6453-0**	1/77762~	≠	PLATE(RADIATOR,UPPER)	PLAQUE(RADIATEUR,SUP.)	PLATTE	PIASTRA(RADIATORE,SUP.)	PLACA(RADIADOR,SUPERIOR)	
120	**01025-60616**	3		BOLT	VIS	SCHRAUBE	BULLONE	PERNO	
130	**RG248-6454-0**	1		SPONGE(RADIATOR,UPPER)	EPONGE(RADIATEUR,SUP.)	SCHAUMSTOFF	SPUGNA(RADIATORE,SUP.)	ESPONJA(RADIADOR,SUP.)	
140	**01135-61020**	2		BOLT	VIS	SCHRAUBE	BULLONE	PERNO	
150	**RG248-6366-0**	1		HOSE,HYDRAULIC	FLEXIBLE,HYDRAULIQUE	HYDRAULIKSCHLAUCH	TUBO FLESSIBILE,IDRAULICO	MANGUITO HIDRÁULICO	
160	**RG248-9258-0**	1		HOSE,HYDRAULIC	FLEXIBLE,HYDRAULIQUE	HYDRAULIKSCHLAUCH	TUBO FLESSIBILE,IDRAULICO	MANGUITO HIDRÁULICO	
170	**RG248-9259-0**	1		HOSE,HYDRAULIC	FLEXIBLE,HYDRAULIQUE	HYDRAULIKSCHLAUCH	TUBO FLESSIBILE,IDRAULICO	MANGUITO HIDRÁULICO	
180	**RG248-9640-0**	1		ASSY,VALVE(THIRD LINE)	SOUPAPE(3ème RANGEE)	GRP.VENTIL	GR.VALVOLA(TERZA LINEA)	VÁLVULA(TERCERA LÍNEA)	
190	**01023-60645**	2		BOLT	VIS	SCHRAUBE	BULLONE	PERNO	
200	**69251-4127-0**	1		CLAMP	ATTACHE	KLEMME	MORSETTO	MORDAZA	
210	**01123-60816**	2		BOLT	VIS	SCHRAUBE	BULLONE	PERNO	

silverhorse.co.uk

S064

OIL PIPING (OPERATION LH)
TUBE (OPERATION G)
ÖLLEITUNG (BEDIENUNG LS)
TUBAZ. OLIO (FUNZIONAM. SN)
COND. ACEITE (FUNC. IZDO.)

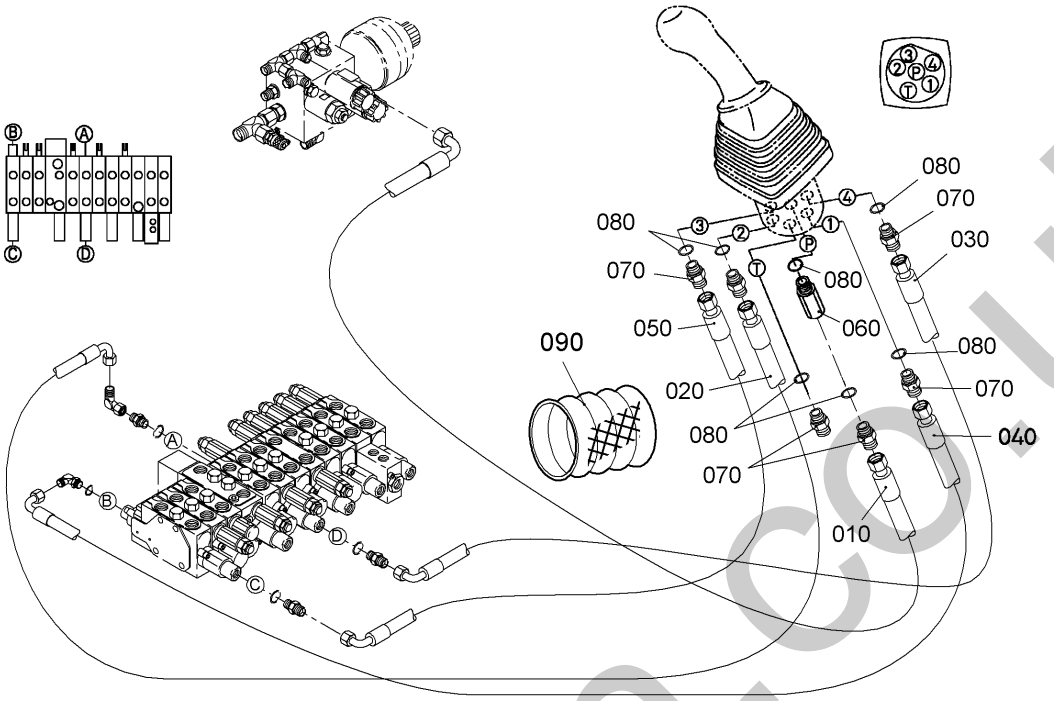

Pos.	PART No.	QTY/SNo	IC	PART NAME	DESIGNATION	BEZEICHNUNG	DENOMI. PARTE	NOMBRE PIEZA	Remarks
010	**RG248-6332-0**	1		HOSE,HYDRAULIC	FLEXIBLE,HYDRAULIQUE	HYDRAULIKSCHLAUCH	TUBO FLESSIBILE,IDRAULICO	MANGUITO HIDRÁULICO	
020	**RG248-6344-0**	1		HOSE,HYDRAULIC	FLEXIBLE,HYDRAULIQUE	HYDRAULIKSCHLAUCH	TUBO FLESSIBILE,IDRAULICO	MANGUITO HIDRÁULICO	
030	**RG248-6345-0**	1		HOSE,HYDRAULIC	FLEXIBLE,HYDRAULIQUE	HYDRAULIKSCHLAUCH	TUBO FLESSIBILE,IDRAULICO	MANGUITO HIDRÁULICO	
040	**RG248-6348-0**	1		HOSE,HYDRAULIC	FLEXIBLE,HYDRAULIQUE	HYDRAULIKSCHLAUCH	TUBO FLESSIBILE,IDRAULICO	MANGUITO HIDRÁULICO	
050	**RG248-6349-0**	1		HOSE,HYDRAULIC	FLEXIBLE,HYDRAULIQUE	HYDRAULIKSCHLAUCH	TUBO FLESSIBILE,IDRAULICO	MANGUITO HIDRÁULICO	
060	**69778-9671-0**	1		ADAPTER	ADAPTATEUR	ADAPTER	ADATTATORE	ADAPTADOR	
070	**RG208-8616-0**	6		ADAPTER	RACCORD	ADAPTER	ADATTATORE	ADAPTADOR	
080	**04810-00110E**	7		O-RING	JOINT TORIQUE	O-RING	O-RING	JUNTA TÓRICA	
090	**RG448-6349-0**	1/77165~		TUBE,PROTECTION	TUYAU DE PROTECTION	SCHUTZSCHLAUCH	TUBO,PROTEZIONE	TUBO,PROTECCIÓN	

silvermorn.co.uk

S065

OIL PIPING (OPERATION RH)
TUBE (OPERATION D)
ÖLLEITUNG (BEDIENUNG RS)
TUBAZ. OLIO (FUNZIONAM. DS)
COND. ACEITE (FUNC. DCHO.)

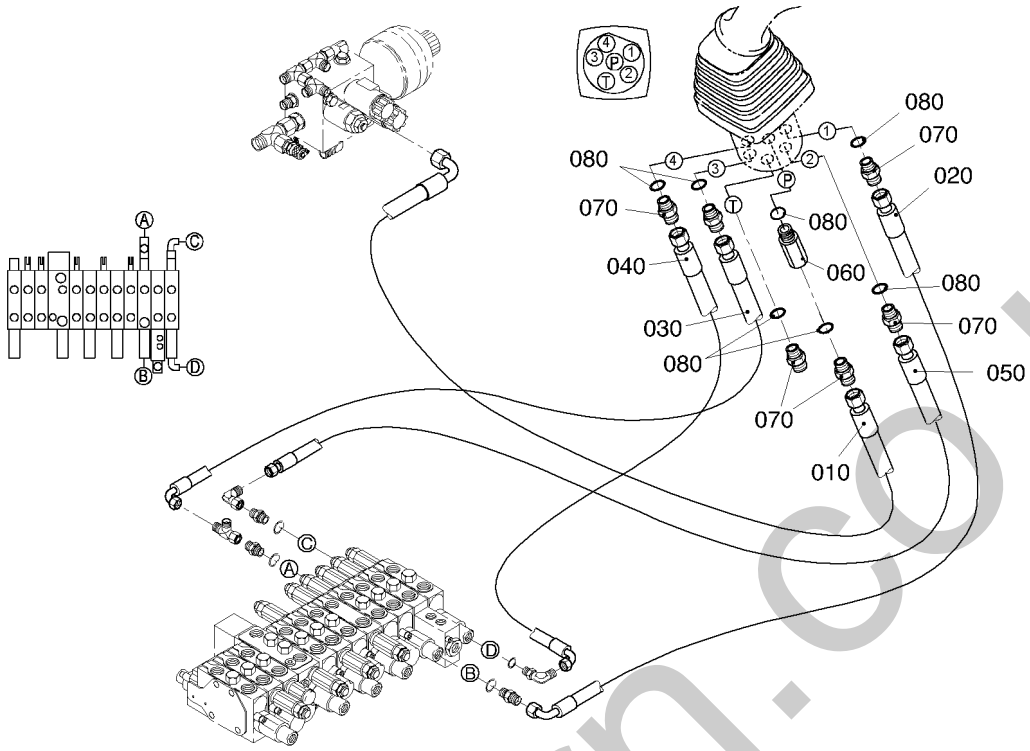

Pos.	PART No.	QTY/SNo	IC	PART NAME	DESIGNATION	BEZEICHNUNG	DENOMI. PARTE	NOMBRE PIEZA	Remarks
010	**RG248-6331-0**	1		HOSE,HYDRAULIC	FLEXIBLE,HYDRAULIQUE	HYDRAULIKSCHLAUCH	TUBO FLESSIBILE,IDRAULICO	MANGUITO HIDRÁULICO	
020	**RG248-6341-0**	1		HOSE,HYDRAULIC	FLEXIBLE,HYDRAULIQUE	HYDRAULIKSCHLAUCH	TUBO FLESSIBILE,IDRAULICO	MANGUITO HIDRÁULICO	
030	**RG248-6342-0**	1		HOSE,HYDRAULIC	FLEXIBLE,HYDRAULIQUE	HYDRAULIKSCHLAUCH	TUBO FLESSIBILE,IDRAULICO	MANGUITO HIDRÁULICO	
040	**RG248-6346-0**	1		HOSE,HYDRAULIC	FLEXIBLE,HYDRAULIQUE	HYDRAULIKSCHLAUCH	TUBO FLESSIBILE,IDRAULICO	MANGUITO HIDRÁULICO	
050	**RG248-6347-0**	1		HOSE,HYDRAULIC	FLEXIBLE,HYDRAULIQUE	HYDRAULIKSCHLAUCH	TUBO FLESSIBILE,IDRAULICO	MANGUITO HIDRÁULICO	
060	**69778-9671-0**	1		ADAPTER	ADAPTATEUR	ADAPTER	ADATTATORE	ADAPTADOR	
070	**RG208-8616-0**	6		ADAPTER	RACCORD	ADAPTER	ADATTATORE	ADAPTADOR	
080	**04810-00110E**	7		O-RING	JOINT TORIQUE	O-RING	O-RING	JUNTA TÓRICA	

silvermorn.co.uk

S066

OIL PIPING (TRAVEL LH)
TUBE (DEPLACEMENT GAUCHE)
ÖLLEITUNG (FAHREN LS)
TUBAZIONE OLIO (TRAINO SN)
COND. ACEITE (TRASL. IZDA.)

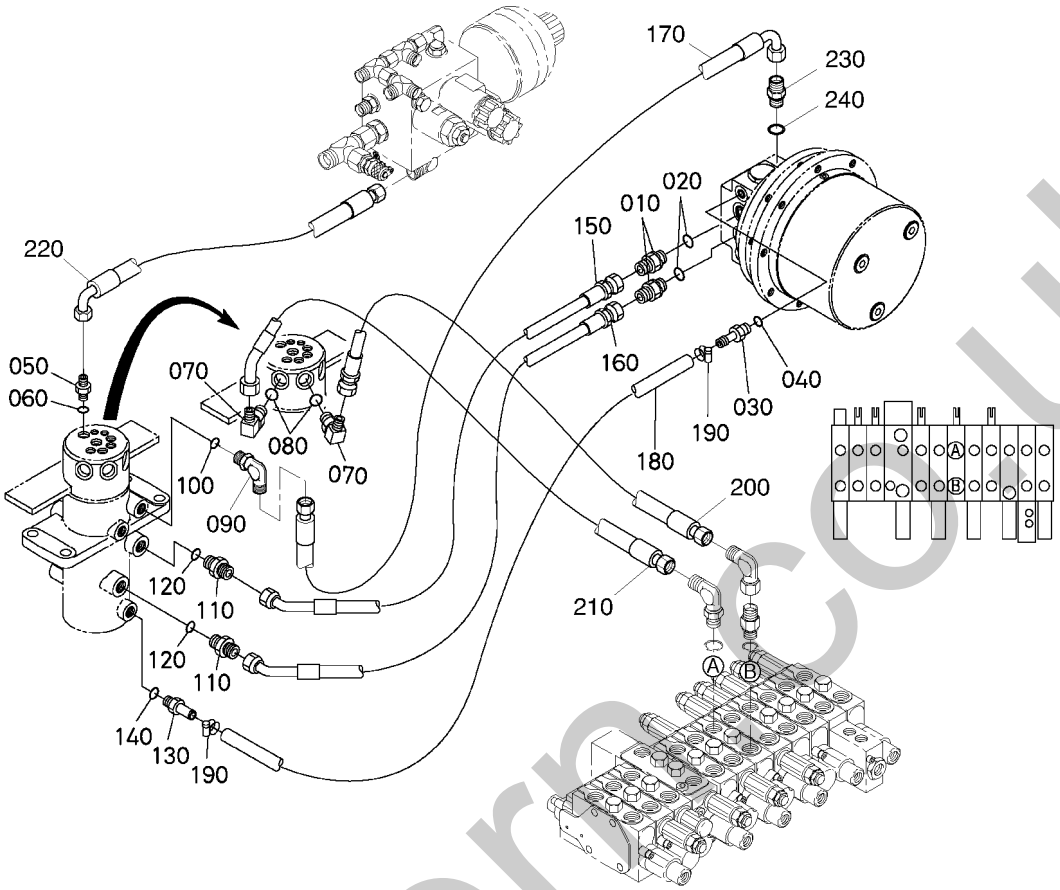

Pos.	PART No.	QTY/SNo	IC	PART NAME	DESIGNATION	BEZEICHNUNG	DENOMI. PARTE	NOMBRE PIEZA	Remarks
010	RG208-8618-0	2		ADAPTER	RACCORD	ADAPTER	ADATTATORE	ADAPTADOR	
020	04810-00110E	2		O-RING	JOINT TORIQUE	O-RING	O-RING	JUNTA TÓRICA	
030	RG108-6397-0	1		ADAPTER	RACCORD	ADAPTER	ADATTATORE	ADAPTADOR	
040	04810-00110E	1		O-RING	JOINT TORIQUE	O-RING	O-RING	JUNTA TÓRICA	
050	RG208-8616-0	1		ADAPTER	RACCORD	ADAPTER	ADATTATORE	ADAPTADOR	
060	04810-00110E	1		O-RING	JOINT TORIQUE	O-RING	O-RING	JUNTA TÓRICA	
070	RG208-8623-0	2		ADAPTER	RACCORD	ADAPTER	ADATTATORE	ADAPTADOR	
080	04810-00140E	2		O-RING	JOINT TORIQUE	O-RING	O-RING	JUNTA TÓRICA	
090	69721-9646-0	1		JOINT,PIPE	JOINT,TUYAU	ADAPTER	RACCORDO,TUBO	JUNTA,TUBERÍA	
100	04810-00110E	1		O-RING	JOINT TORIQUE	O-RING	O-RING	JUNTA TÓRICA	
110	RG238-6393-0	2		ADAPTER	RACCORD	ADAPTER	ADATTATORE	ADAPTADOR	
120	04810-00140E	2		O-RING	JOINT TORIQUE	O-RING	O-RING	JUNTA TÓRICA	
130	RG108-6397-0	1		ADAPTER	RACCORD	ADAPTER	ADATTATORE	ADAPTADOR	
140	04810-00110E	1		O-RING	JOINT TORIQUE	O-RING	O-RING	JUNTA TÓRICA	
150	RG448-6371-0	1		HOSE,HYDRAULIC	TUYAU,HYDRAULIQUE	HYDRAULIKSCHLAUCH	TUBO FLESSIBILE,IDRAULICO	MANGUERA,HIDRÁULICA	
160	RG448-6371-0	1		HOSE,HYDRAULIC	TUYAU,HYDRAULIQUE	HYDRAULIKSCHLAUCH	TUBO FLESSIBILE,IDRAULICO	MANGUERA,HIDRÁULICA	
170	RG248-6372-0	1		HOSE,HYDRAULIC	FLEXIBLE,HYDRAULIQUE	HYDRAULIKSCHLAUCH	TUBO FLESSIBILE,IDRAULICO	MANGUITO HIDRÁULICO	
180	RG448-6373-0	1		HOSE,DRAIN	TUYAU	SCHLAUCH	TUBO FLESS.,SCARICO	MANGUERA,DRENAJE	
190	69481-1116-0	2		CLAMP,HOSE	ATTACHE	KLAMMER	FASCETTA	MORDAZA,MANGUERA	
200	RG248-6441-0	1		HOSE,HYDRAULIC	FLEXIBLE,HYDRAULIQUE	HYDRAULIKSCHLAUCH	TUBO FLESSIBILE,IDRAULICO	MANGUITO HIDRÁULICO	
210	RG248-6442-0	1		HOSE,HYDRAULIC	FLEXIBLE,HYDRAULIQUE	HYDRAULIKSCHLAUCH	TUBO FLESSIBILE,IDRAULICO	MANGUITO HIDRÁULICO	
220	RG248-6445-0	1		HOSE,HYDRAULIC	FLEXIBLE,HYDRAULIQUE	HYDRAULIKSCHLAUCH	TUBO FLESSIBILE,IDRAULICO	MANGUITO HIDRÁULICO	
230	RG208-8616-0	1		ADAPTER	RACCORD	ADAPTER	ADATTATORE	ADAPTADOR	
240	04810-00110E	1		O-RING	JOINT TORIQUE	O-RING	O-RING	JUNTA TÓRICA	

silvermore.co.uk

S067

OIL PIPING (TRAVEL RH)
TUBE (DEPLACEMUNT DROITE)
ÖLLEITUNG (FAHREN RS)
TUBAZIONE OLIO (TRAINO DS)
COND. ACEITE (TRASL. DCHA.)

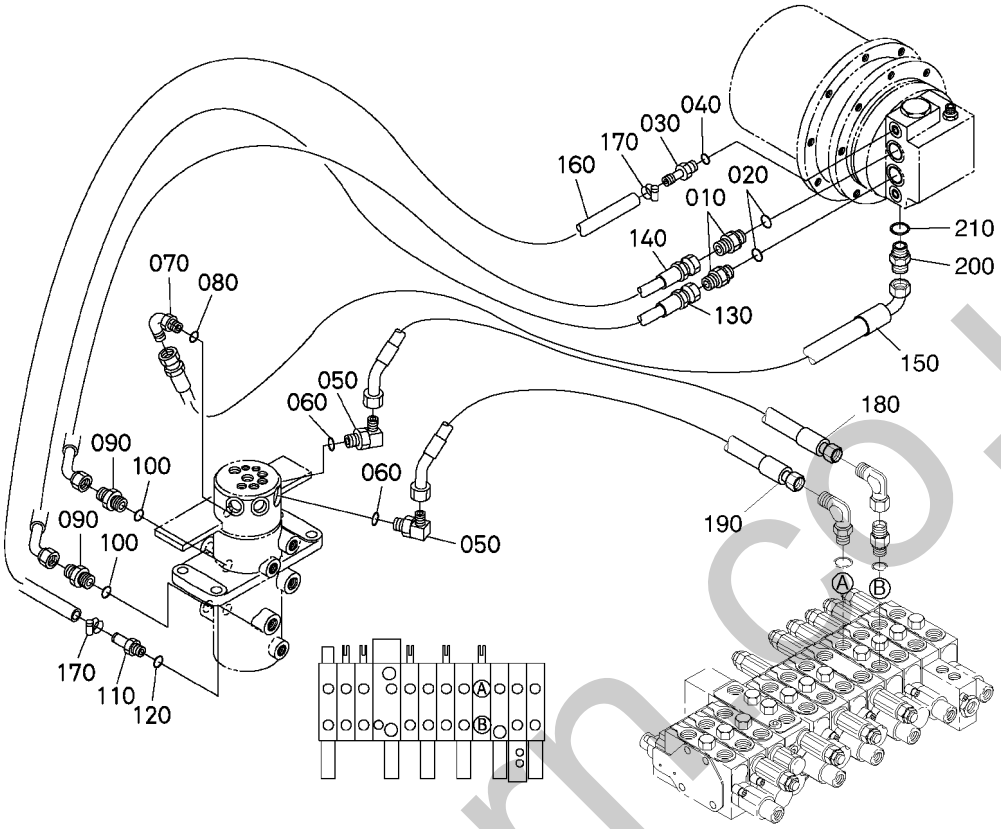

Pos.	PART No.	QTY/SNo	IC	PART NAME	DESIGNATION	BEZEICHNUNG	DENOMI. PARTE	NOMBRE PIEZA	Remarks
010	RG208-8616-0	2		ADAPTER	RACCORD	ADAPTER	ADATTATORE	ADAPTADOR	
020	04810-00110E	2		O-RING	JOINT TORIQUE	O-RING	O-RING	JUNTA TÓRICA	
030	RG108-6397-0	1		ADAPTER	RACCORD	ADAPTER	ADATTATORE	ADAPTADOR	
040	04810-00110E	1		O-RING	JOINT TORIQUE	O-RING	O-RING	JUNTA TÓRICA	
050	RG208-8623-0	2		ADAPTER	RACCORD	ADAPTER	ADATTATORE	ADAPTADOR	
060	04810-00140E	2		O-RING	JOINT TORIQUE	O-RING	O-RING	JUNTA TÓRICA	
070	69721-9646-0	1		JOINT,PIPE	JOINT,TUYAU	ADAPTER	RACCORDO,TUBO	JUNTA,TUBERÍA	
080	04810-00110E	1		O-RING	JOINT TORIQUE	O-RING	O-RING	JUNTA TÓRICA	
090	RG238-6393-0	2		ADAPTER	RACCORD	ADAPTER	ADATTATORE	ADAPTADOR	
100	04810-00140E	2		O-RING	JOINT TORIQUE	O-RING	O-RING	JUNTA TÓRICA	
110	RG108-6397-0	1		ADAPTER	RACCORD	ADAPTER	ADATTATORE	ADAPTADOR	
120	04810-00110E	1		O-RING	JOINT TORIQUE	O-RING	O-RING	JUNTA TÓRICA	
130	RG448-6371-0	1		HOSE,HYDRAULIC	TUYAU,HYDRAULIQUE	HYDRAULIKSCHLAUCH	TUBO FLESSIBILE,IDRAULICO	MANGUERA,HIDRÁULICA	
140	RG448-6371-0	1		HOSE,HYDRAULIC	TUYAU,HYDRAULIQUE	HYDRAULIKSCHLAUCH	TUBO FLESSIBILE,IDRAULICO	MANGUERA,HIDRÁULICA	
150	RG248-6372-0	1		HOSE,HYDRAULIC	FLEXIBLE,HYDRAULIQUE	HYDRAULIKSCHLAUCH	TUBO FLESSIBILE,IDRAULICO	MANGUITO HIDRÁULICO	
160	RG448-6373-0	1		HOSE,DRAIN	TUYAU	SCHLAUCH	TUBO FLESS.,SCARICO	MANGUERA,DRENAJE	
170	69481-1116-0	2		CLAMP,HOSE	ATTACHE	KLAMMER	FASCETTA	MORDAZA,MANGUERA	
180	RG248-6443-0	1		HOSE,HYDRAULIC	FLEXIBLE,HYDRAULIQUE	HYDRAULIKSCHLAUCH	TUBO FLESSIBILE,IDRAULICO	MANGUITO HIDRÁULICO	
190	RG248-6444-0	1		HOSE,HYDRAULIC	FLEXIBLE,HYDRAULIQUE	HYDRAULIKSCHLAUCH	TUBO FLESSIBILE,IDRAULICO	MANGUITO HIDRÁULICO	
200	RG208-8616-0	1		ADAPTER	RACCORD	ADAPTER	ADATTATORE	ADAPTADOR	
210	04810-00110E	1		O-RING	JOINT TORIQUE	O-RING	O-RING	JUNTA TÓRICA	

silvermoon.co.uk

S068

OIL PIPING (SWIVEL)
TUBE (PIVOT)
ÖLLEITUNG (DREHEN)
TUBAZ. OLIO (ROTAZIONE)
COND. ACEITE (ROTACIÓN)

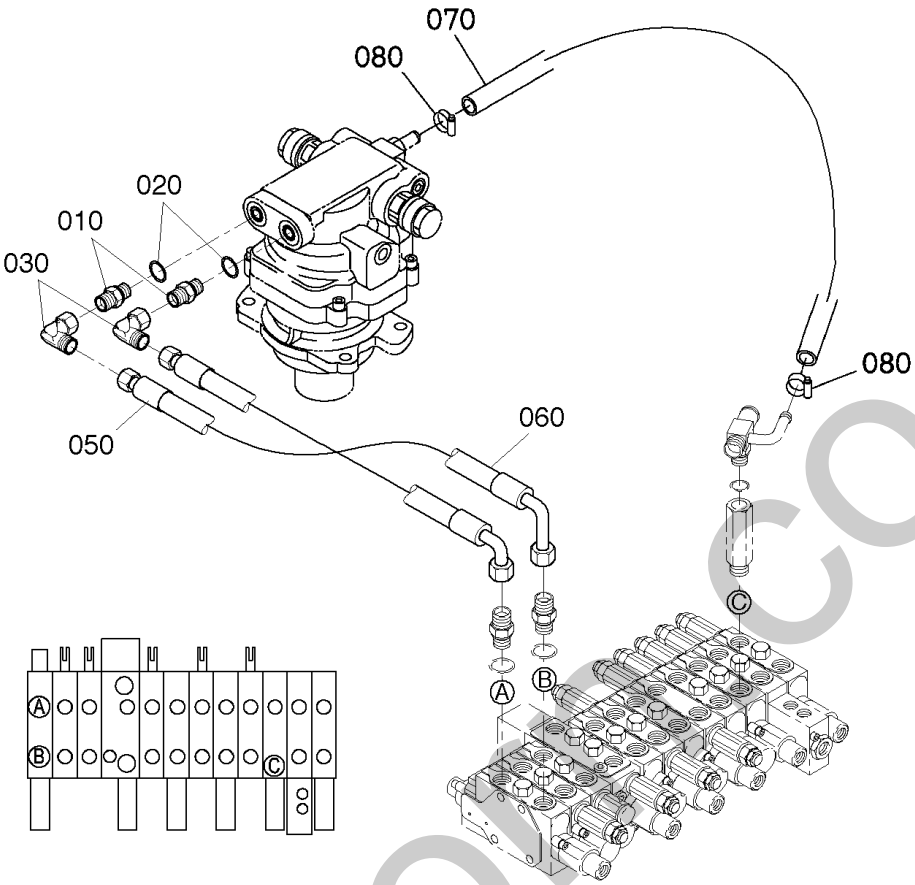

Pos.	PART No.	QTY/SNo	IC	PART NAME	DESIGNATION	BEZEICHNUNG	DENOMI. PARTE	NOMBRE PIEZA	Remarks
010	**69441-6838-0**	2		ADAPTER	RACCORD	ADAPTER	ADATTATORE	ADAPTADOR	
020	**04810-00140E**	2		O-RING	JOINT TORIQUE	O-RING	O-RING	JUNTA TÓRICA	
030	**RG208-8602-0**	2		ADAPTER	RACCORD	ADAPTER	ADATTATORE	ADAPTADOR	
040	**---**	-							
050	**RG248-6455-0**	1		HOSE,HYDRAULIC	FLEXIBLE,HYDRAULIQUE	HYDRAULIKSCHLAUCH	TUBO FLESSIBILE,IDRAULICO	MANGUITO HIDRÁULICO	
060	**RG248-6456-0**	1		HOSE,HYDRAULIC	FLEXIBLE,HYDRAULIQUE	HYDRAULIKSCHLAUCH	TUBO FLESSIBILE,IDRAULICO	MANGUITO HIDRÁULICO	
070	**RG248-6362-0**	1		HOSE(OIL COOLER,2)	FLEX.(REFROID.HUILE,2)	SCHLAUCH	TUBO FLESS.(REFR.OLIO,2)	MANGUITO(ENFR. ACEITE,2)	
080	**69741-7281-0**	2		HOSE CLAMP	ATTACHE	SCHLAUCHSCHELLE	FASCETTA	MORDAZA DE MANGUERA	

silvermoor.co.uk

S069

OIL PIPING (SWING)
TUBE (BALANCEMENT)
ÖLLEITUNG (SCHWINGEN)
TUBAZ. OLIO (BRANDEGGIO)
COND. ACEITE (OSCILACIÓN)

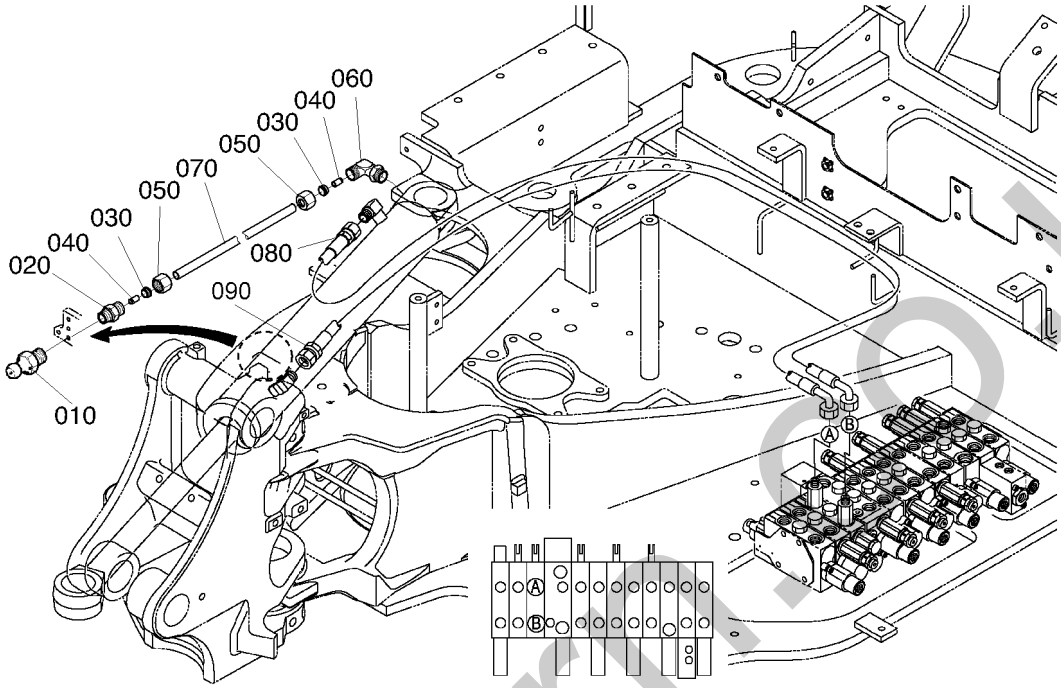

Pos.	PART No.	QTY/SNo	IC	PART NAME	DESIGNATION	BEZEICHNUNG	DENOMI. PARTE	NOMBRE PIEZA	Remarks
010	**06611-15010E**	1		NIPPLE GREASE	GRAISSEUR	SCHMIERNIPPEL	INGRASSATORE	ENGRASADOR GRASA	
020	**RG008-2158-0**	1		ADAPTER	RACCORD	ADAPTER	ADATTATORE	ADAPTADOR	
030	**RG008-2153-0**	1		NUT	ECROU	MUTTER	DADO	TUERCA	
040	**RG008-2154-0**	2		SLEEVE	MANCHON	MUFFE	MANICOTTO	MANGUITO	
050	**RG008-2155-0**	2		COLLAR	COLLIER	HÜLSE	COLLARE	COLLARÍN	
060	**RG008-2159-0**	1		ADAPTER	RACCORD	ADAPTER	ADATTATORE	ADAPTADOR	
070	**RG248-1914-0**	1		TUBE,GREASE	TUBE,GRAISSAGE	SCHMIERMITTELLEITUNG	TUBO,INGRASSAGGIO	TUBO,GRASA	
080	**RG248-6461-0**	1		HOSE,HYDRAULIC	FLEXIBLE,HYDRAULIQUE	HYDRAULIKSCHLAUCH	TUBO FLESSIBILE,IDRAULICO	MANGUITO HIDRÁULICO	
090	**RG248-6462-0**	1		HOSE,HYDRAULIC	FLEXIBLE,HYDRAULIQUE	HYDRAULIKSCHLAUCH	TUBO FLESSIBILE,IDRAULICO	MANGUITO HIDRÁULICO	

silvermoor.co.uk

S070

OIL PIPING (BOOM)
TUBE (FLECH)
ÖLLEITUNG (AUSLEGER)
TUBAZ.OLIO (BRAC.SOLLEV.)
COND. ACEITE (BRAZO PR.)

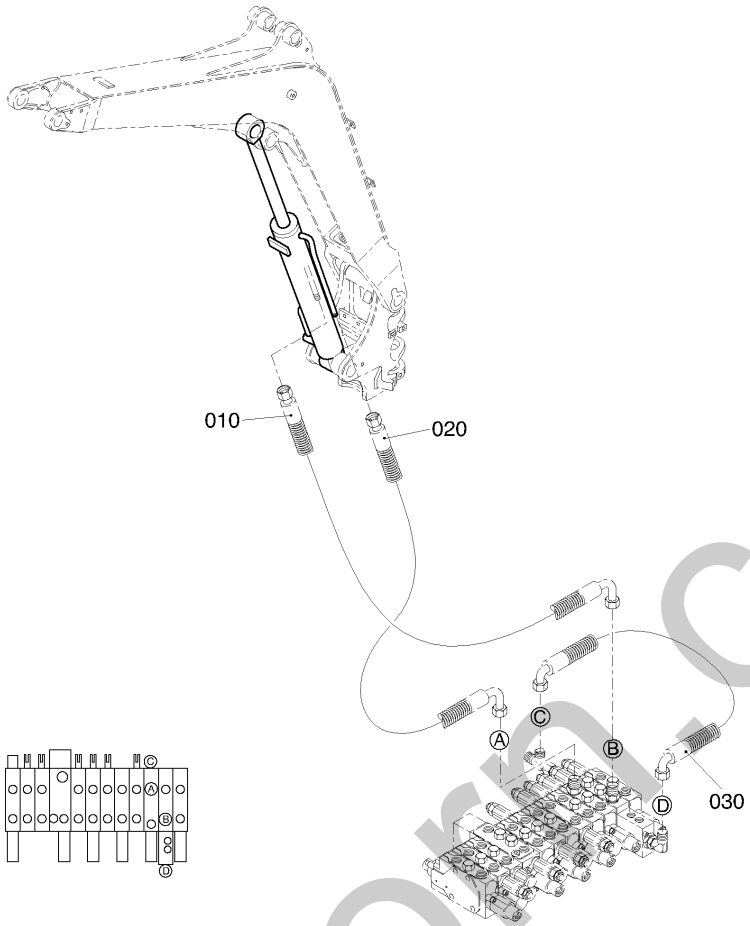

Pos.	PART No.	QTY/SNo	IC	PART NAME	DESIGNATION	BEZEICHNUNG	DENOMI. PARTE	NOMBRE PIEZA	Remarks
010	**RG248-6411-0**	1		HOSE,HYDRAULIC	FLEXIBLE,HYDRAULIQUE	HYDRAULIKSCHLAUCH	TUBO FLESSIBILE,IDRAULICO	MANGUITO HIDRÁULICO	
020	**RG248-6412-0**	1		HOSE,HYDRAULIC	FLEXIBLE,HYDRAULIQUE	HYDRAULIKSCHLAUCH	TUBO FLESSIBILE,IDRAULICO	MANGUITO HIDRÁULICO	
030	**RG248-6343-0**	1		HOSE,HYDRAULIC	FLEXIBLE,HYDRAULIQUE	HYDRAULIKSCHLAUCH	TUBO FLESSIBILE,IDRAULICO	MANGUITO HIDRÁULICO	

silvermoon.co.uk

S071

OIL PIPING (ARM)
TUBE (BRAS)
ÖLLEITUNG (ARM)
TUBAZ.OLIO (AVAMBRACCIO)
CONDUCTOS ACEITE (BRAZO)

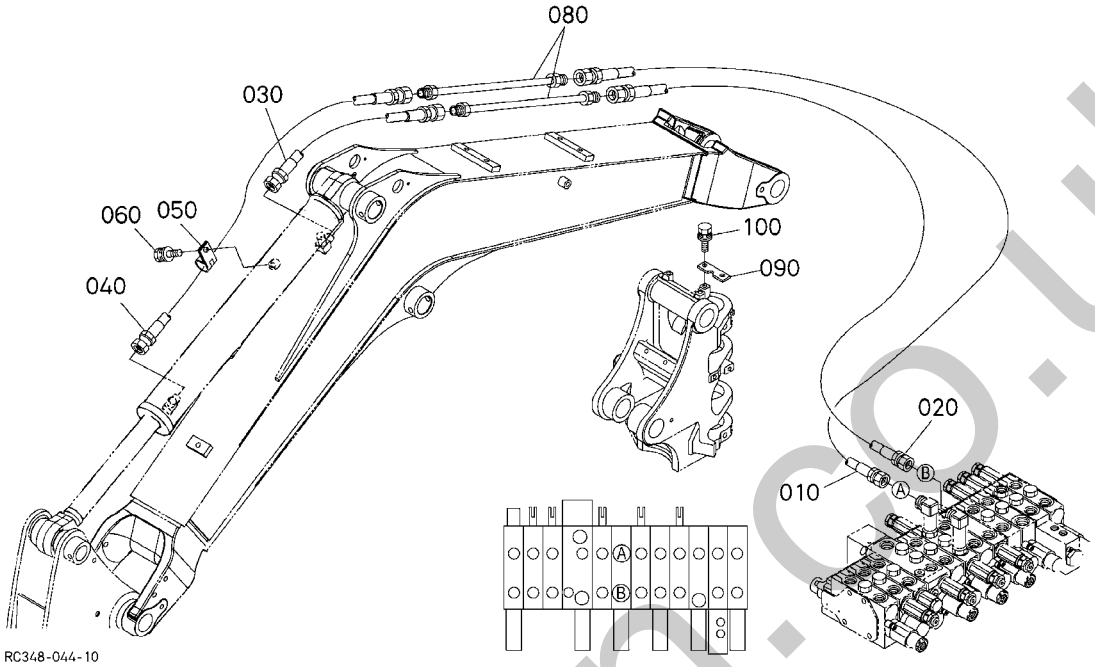

Pos.	PART No.	QTY/SNo	IC	PART NAME	DESIGNATION	BEZEICHNUNG	DENOMI. PARTE	NOMBRE PIEZA	Remarks
010	**RG248-6421-0**	1		HOSE,HYDRAULIC	FLEXIBLE,HYDRAULIQUE	HYDRAULIKSCHLAUCH	TUBO FLESSIBILE,IDRAULICO	MANGUITO HIDRÁULICO	
020	**RG248-6422-0**	1		HOSE,HYDRAULIC	FLEXIBLE,HYDRAULIQUE	HYDRAULIKSCHLAUCH	TUBO FLESSIBILE,IDRAULICO	MANGUITO HIDRÁULICO	
030	**RG248-6424-0**	1		HOSE,HYDRAULIC	FLEXIBLE,HYDRAULIQUE	HYDRAULIKSCHLAUCH	TUBO FLESSIBILE,IDRAULICO	MANGUITO HIDRÁULICO	
040	**RG448-6423-0**	1		HOSE,HYDRAULIC	TUYAU,HYDRAULIQUE	HYDRAULIKSCHLAUCH	TUBO FLESSIBILE,IDRAULICO	MANGUERA,HIDRÁULICA	
050	**RG248-6766-0**	1		CLAMP	ATTACKE	KLAMMER	MORSETTO	MORDAZA	
060	**01125-60816**	1		BOLT	VIS	SCHRAUBE	BULLONE	PERNO	
070	---	-							
080	**RG108-6862-0**	2		HYDR.-PIPE	TUYAU HYDR.	HYDRAULIKLEITUNG	TUBO IDRAULICO	TUBERÍA HIDRÁULICA	
090	**RG241-5357-0**	1		STAY(HARNESS CLAMP)	ETAI(FIXATION HARNAIS)	HALTER	PUNTELLO(MORS.CABLAGGIO)	ANCLAJE(ABRAZ. CABLEADO)	
100	**01135-61030**	1		BOLT	VIS	SCHRAUBE	BULLONE	PERNO	

silverform.co.uk

S072

OIL PIPING (BUCKET)
TUBE (GODET)
ÖLLEITUNG (SCHAUFEL)
TUBAZIONE OLIO (BENNA)
CONDUCTOS ACEITE (CAZO)

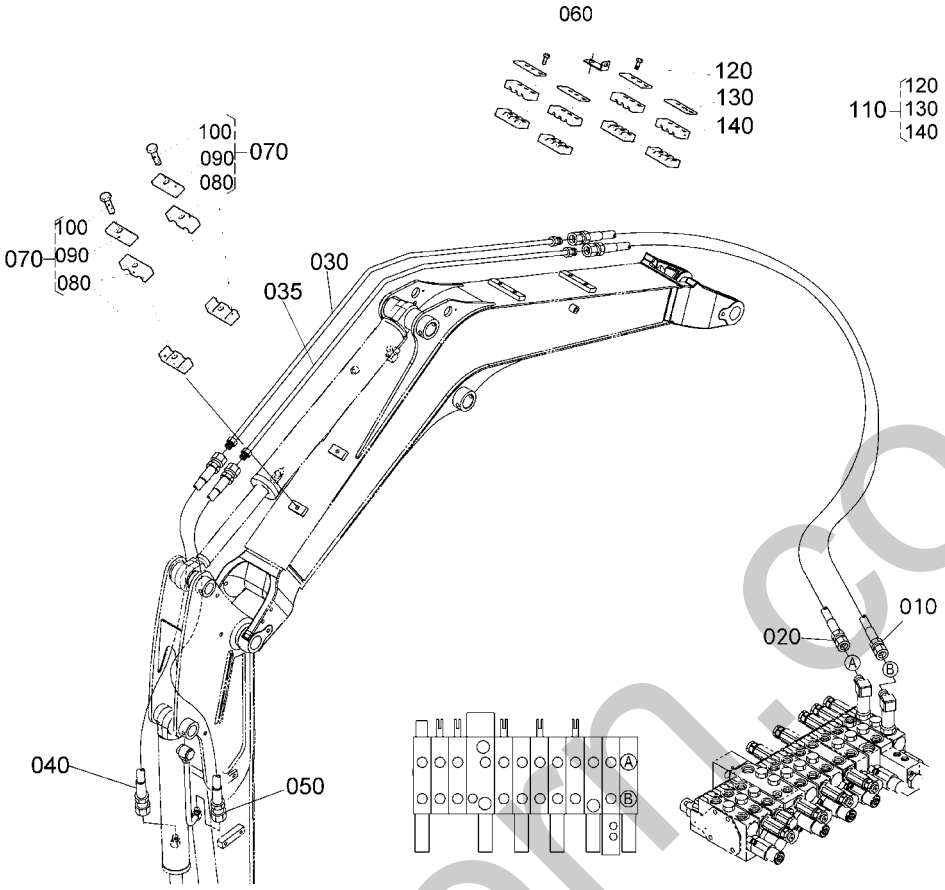

Pos.	PART No.	QTY/SNo	IC	PART NAME	DESIGNATION	BEZEICHNUNG	DENOMI. PARTE	NOMBRE PIEZA	Remarks
010	**RG248-6431-0**	1		HOSE,HYDRAULIC	FLEXIBLE,HYDRAULIQUE	HYDRAULIKSCHLAUCH	TUBO FLESSIBILE,IDRAULICO	MANGUITO HIDRÁULICO	
020	**RG248-6432-0**	1		HOSE,HYDRAULIC	FLEXIBLE,HYDRAULIQUE	HYDRAULIKSCHLAUCH	TUBO FLESSIBILE,IDRAULICO	MANGUITO HIDRÁULICO	
030	**RG448-6884-0**	1		PIPE HYDRAULIC,BUCKET	TUYAU HYDR.,AUGET	HYDRAULIKROHR,LÖFFEL	TUBO IDR.,BENNA	TUB. HIDRÁULICA,CAZO	
035	**RG448-6885-0**	1		PIPE HYDRAULIC,BUCKET	TUYAU HYDR.,AUGET	HYDRAULIKROHR,LÖFFEL	TUBO IDR.,BENNA	TUB. HIDRÁULICA,CAZO	
040	**RG448-6481-0**	1		HOSE,HYDRAULIC	TUYAU,HYDRAULIQUE	HYDRAULIKSCHLAUCH	TUBO FLESSIBILE,IDRAULICO	MANGUERA,HIDRÁULICA	STD-ARM
040	**RG448-6435-0**	1		HOSE,HYDRAULIC	TUYAU,HYDRAULIQUE	HYDRAULIKSCHLAUCH	TUBO FLESSIBILE,IDRAULICO	MANGUERA,HIDRÁULICA	LONG-ARM
050	**RG448-6481-0**	1		HOSE,HYDRAULIC	TUYAU,HYDRAULIQUE	HYDRAULIKSCHLAUCH	TUBO FLESSIBILE,IDRAULICO	MANGUERA,HIDRÁULICA	STD-ARM
050	**RG448-6435-0**	1		HOSE,HYDRAULIC	TUYAU,HYDRAULIQUE	HYDRAULIKSCHLAUCH	TUBO FLESSIBILE,IDRAULICO	MANGUERA,HIDRÁULICA	LONG-ARM
060	**RG248-5357-0**	1		STAY(HARNESS CLAMP)	ETAI(FIXATION HARNAIS)	HALTER	PUNTELLO(MORS.CABLAGGIO)	ANCLAJE(ABRAZ. CABLEADO)	
070	**69728-6840-0**	2		ASSY CLAMP	FIXATION	GRP.SCHELLE	GR. MORSETTO	CONJUNTO MORDAZA	
080	**69728-6841-0**	4		CUSHION	COUSSINET	DÄMPFER	AMMORTIZZATORE	AMORTIGUADOR	
090	**69728-6842-0**	2		PLATE	PLAQUE	PLATTE	PIASTRA	PLACA	
100	**69728-6843-0**	2		BOLT	BOULON	SCHRAUBE	BULLONE	TORNILLO	
110	**69728-6843-0**	2		BOLT	BOULON	SCHRAUBE	BULLONE	TORNILLO	
120	**69788-6843-0**	12		BOLT	VIS	SCHRAUBE	BULLONE	PERNO	
130	**RG508-6376-0**	4		PLATE	PLAQUE	PLATTE	PIASTRA	PLACA	
140	**RG208-6377-0**	8		CLAMP	ATTACHE	KLEMMBACKE	MORSETTO	MORDAZA	

silverton.co.uk

S073
OIL PIPING (BLADE)
TUBE (LAME)
ÖLLEITUNG (ERDSCHIEBER)
TUBAZIONE DELL'OLIO (LAMA)
CONDUCTOS DE ACEITE (HOJA)

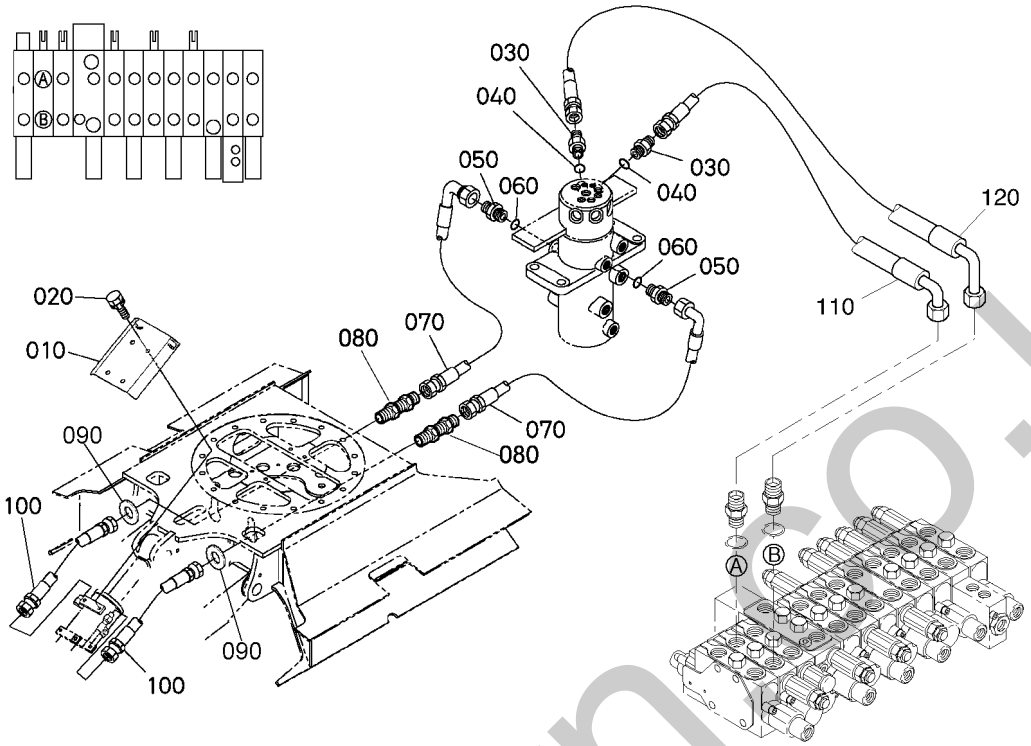

Pos.	PART No.	QTY/SNo	IC	PART NAME	DESIGNATION	BEZEICHNUNG	DENOMI. PARTE	NOMBRE PIEZA	Remarks
010	**RG248-7521-0**	1/~77761		COVER(BLADE CYLINDER)	COUVERCLE(CYLINDRE AUBE)	ABDECKUNG	COPERCHIO(CILINDRO LAMA)	CUBIERTA(CILINDRO HOJA)	
010	**RG258-7521-0**	1/77762~	≠	COVER(BLADE CYLINDER)	COUVERCLE(CYLINDRE AUBE)	ABDECKUNG	COPERCHIO(CILINDRO LAMA)	CUBIERTA(CILINDRO HOJA)	
020	**01133-61016**	4		BOLT	VIS	SCHRAUBE	BULLONE	PERNO	
030	**RG208-8616-0**	2		ADAPTER	RACCORD	ADAPTER	ADATTATORE	ADAPTADOR	
040	**04810-00110E**	2		O-RING	JOINT TORIQUE	O-RING	O-RING	JUNTA TÓRICA	
050	**RG208-8616-0**	2		ADAPTER	RACCORD	ADAPTER	ADATTATORE	ADAPTADOR	
060	**04810-00110E**	2		O-RING	JOINT TORIQUE	O-RING	O-RING	JUNTA TÓRICA	
070	**RG248-6472-0**	2		HOSE,HYDRAULIC	FLEXIBLE,HYDRAULIQUE	HYDRAULIKSCHLAUCH	TUBO FLESSIBILE,IDRAULICO	MANGUITO HIDRÁULICO	
080	**RG108-8916-0**	2		ADAPTER	ADAPTATEUR	ADAPTER	ADATTATORE	ADAPTADOR	
090	**RG008-2156-0**	2		WASHER	RONDELLE	SCHEIBE	RONDELLA	ARANDELA	
100	**RG448-6473-0**	2		HOSE,HYDRAULIC	TUYAU,HYDRAULIQUE	HYDRAULIKSCHLAUCH	TUBO FLESSIBILE,IDRAULICO	MANGUERA,HIDRÁULICA	
110	**RG248-6487-0**	1		HOSE,HYDRAULIC	FLEXIBLE,HYDRAULIQUE	HYDRAULIKSCHLAUCH	TUBO FLESSIBILE,IDRAULICO	MANGUITO HIDRÁULICO	
120	**RG248-6488-0**	1		HOSE,HYDRAULIC	FLEXIBLE,HYDRAULIQUE	HYDRAULIKSCHLAUCH	TUBO FLESSIBILE,IDRAULICO	MANGUITO HIDRÁULICO	

silverhorn.co.uk

S074
CLAMP (OIL PIPING)
BRID (TUBE)
KLAMMER (ÖLLEITUNG)
MORSETTO (TUBAZIONE OLIO)
MORDAZA (CONDUCTOS ACEITE)

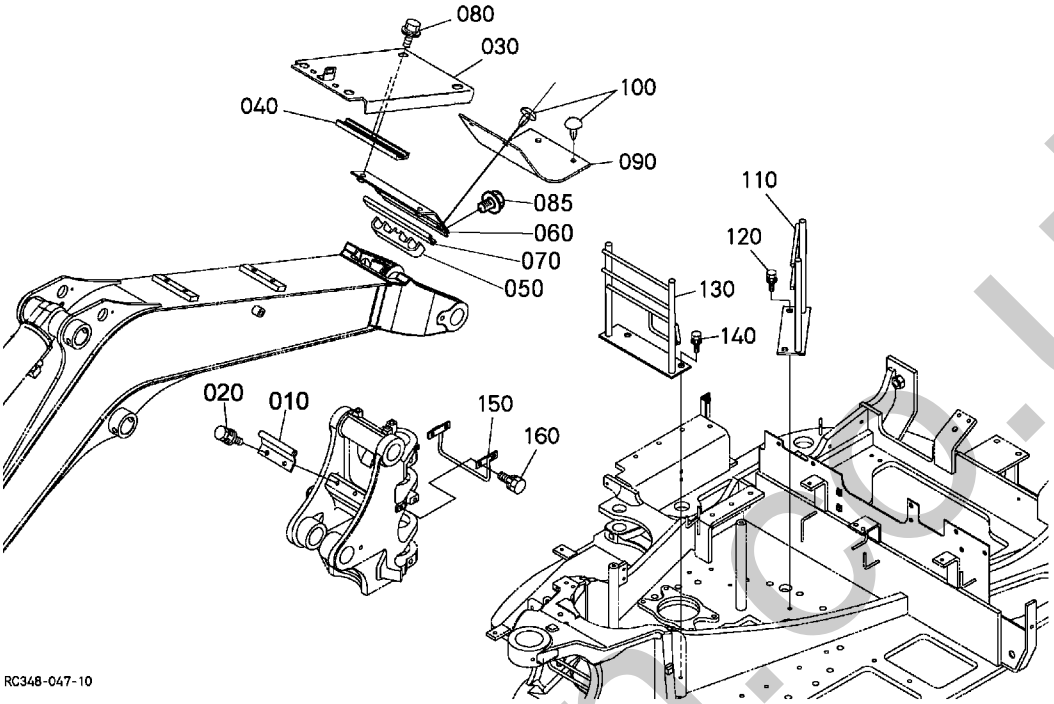

Pos.	PART No.	QTY/SNo	IC	PART NAME	DESIGNATION	BEZEICHNUNG	DENOMI. PARTE	NOMBRE PIEZA	Remarks
010	**RG248-6649-0**	1		GUIDE(HOSE,2)	GUIDE(FLEXIBLE,2)	FÜHRUNG	GUIDA(TUBO FLESSIBILE,2)	GUÍA(MANGUITO,2)	
020	**01135-61020**	2		BOLT	VIS	SCHRAUBE	BULLONE	PERNO	
030	**RG248-6694-0**	1		COVER,FRONT	COUVERCLE AV	FRONTABDECKUNG	COPERCHIO,ANT.	CUBIERTA,FRONTAL	
040	**RG248-6693-0**	1		CUSHION(FRONT,RUBBER1)	COUSS.(AV,CAOUTCHOUC 1)	DÄMPFER	AMMORTIZZ.(ANT.,GOMMA1)	AMORTIG.(FRONT.,GOMA1)	
050	**RG248-6427-0**	1		CUSHION(HOSE)	COUSSINET(FLEXIBLE)	DÄMPFER	AMMORTIZZ.(TUBO FLESS.)	AMORTIGUADOR(MANGUITO)	
060	**RG448-6691-0**	1		BRACKET(FRONT,LOWER)	SUPPORT(AVANT,INFERIEUR)	HALTERUNG	SUPPORTO(ANT.INFERIORE)	SOPORTE(FRONT.,INFERIOR)	
070	**RG248-6695-0**	1		CUSHION(FRONT,RUBBER2)	COUSS.(AV,CAOUTCHOUC 2)	DÄMPFER	AMMORTIZZ.(ANT.,GOMMA2)	AMORTIG.(FRONT.,GOMA2)	
080	**01135-61020**	2		BOLT	VIS	SCHRAUBE	BULLONE	PERNO	
085	**01135-61025**	2		BOLT	VIS	SCHRAUBE	BULLONE	PERNO	
090	**RG248-6692-0**	1		COVER(FRONT,RUBBER)	COUVERCLE(CAOUTCHOUC AV)	ABDECKUNG	COPERCHIO(ANT.,GOMMA)	CUBIERTA(FRONTAL,GOMA)	
100	**RG108-4129-0**	4		PLUG	BOUCHON	STOPFEN	TAPPO	TAPÓN	
110	**RG248-6498-0**	1		GUIDE(HOSE,1)	GUIDE(FLEXIBLE,1)	FÜHRUNG	GUIDA(TUBO FLESSIBILE,1)	GUÍA(MANGUITO,1)	
120	**01135-61020**	2		BOLT	VIS	SCHRAUBE	BULLONE	PERNO	
130	**RG248-6499-0**	1		GUIDE(HOSE,2)	GUIDE(FLEXIBLE,2)	FÜHRUNG	GUIDA(TUBO FLESSIBILE,2)	GUÍA(MANGUITO,2)	
140	**01135-61020**	2		BOLT	VIS	SCHRAUBE	BULLONE	PERNO	
150	**RG248-6648-0**	1		GUIDE(HOSE)	GUIDE(FLEXIBLE)	FÜHRUNG	GUIDA(TUBO FLESSIBILE)	GUÍA(MANGUITO)	
160	**01133-61020**	3		BOLT	VIS	SCHRAUBE	BULLONE	PERNO	

silvermore.co.uk

S075
OIL PIPING (S/P)
TUBE (S/P)
ÖLLEITUNG (S/P)
TUBAZIONE DELL'OLIO (S/P)
CONDUCTOS DE ACEITE (S/P)

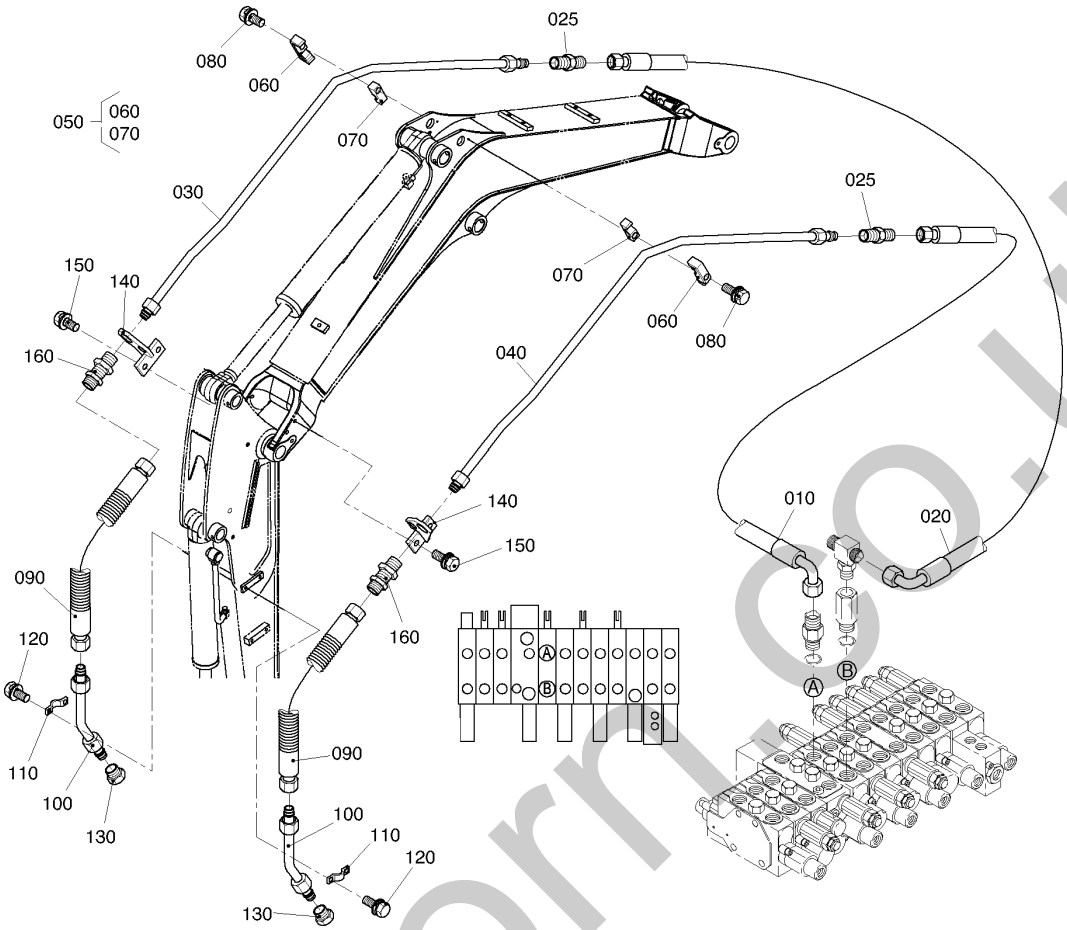

Pos.	PART No.	QTY/SNo	IC	PART NAME	DESIGNATION	BEZEICHNUNG	DENOMI. PARTE	NOMBRE PIEZA	Remarks
010	**RC147-9231-0**	1		HOSE,HYDRAULIC	FLEXIBLE,HYDRAULIQUE	HYDRAULIKSCHLAUCH	TUBO FLESSIBILE,IDRAULICO	MANGUITO HIDRÁULICO	
020	**RC147-9232-0**	1		HOSE,HYDRAULIC	FLEXIBLE,HYDRAULIQUE	HYDRAULIKSCHLAUCH	TUBO FLESSIBILE,IDRAULICO	MANGUITO HIDRÁULICO	
025	**RG908-8602-0**	2		ADAPTER	RACCORD	ADAPTER	ADATTATORE	ADAPTADOR	
030	**RG448-9243-0**	1		PIPE(HYDRAULIC,SP,RIGHT)	TUYAU HYDR. SP,DR)	ROHRLEITUNG	TUBO(IDR.,BENNA,SP,DX)	TUB.(HIDRÁUL.,SP,DCHA.)	
040	**RG448-9244-0**	1		PIPE(HYDRAULIC,SP,LEFT)	TUYAU HYDR.,SP,G)	ROHRLEITUNG	TUBO(IDR.,BENNA,SP,SN)	TUB.(HIDRÁUL.,SP,IZDA.)	
050	**69738-9234-0**	2		ASSY CLAMP	ENS.COLLIER,SERRAGE	EINSPANNBAND	GR. MORSETTO	CONJUNTO MORDAZA	
060	**69738-9231-0**	2		CLAMP	ATTACHE	KLAMMER	MORSETTO	MORDAZA	
070	**69738-9235-0**	2		CUSHION	CUOSSIN	KISSEN	AMMORTIZZATORE	AMORTIGUADOR	
080	**01133-61055**	2		BOLT	VIS	SCHRAUBE	BULLONE	PERNO	
090	**RG248-9248-0**	2		HOSE,HYDRAULIC	FLEXIBLE,HYDRAULIQUE	HYDRAULIKSCHLAUCH	TUBO FLESSIBILE,IDRAULICO	MANGUITO HIDRÁULICO	
100	**RG518-9297-0**	2		PIPE,HYDRAULIC	TUYAU DE HYD.	HYDRAULIKROHR	TUBO,IDRAULICO	CONDUCTO,HIDRÁULICO	STD-ARM
100	**RG508-9297-0**	2		PIPE	TUYAU	HYDRAULIKROHR	TUBO	CONDUCTO	LONG-ARM
110	**69741-9224-0**	4		CLAMP	ATTACHE	KLAMMER	MORSETTO	MORDAZA	
120	**01135-61020**	8		BOLT	VIS	SCHRAUBE	BULLONE	PERNO	
130	**RG208-8609-0**	2		PLUG	BOUCHON	STOPFEN	TAPPO	TAPÓN	
140	**RG238-9275-0**	2		BRACKET PIPE	PALIER	HALTER	SUPPORTO TUBO	SOPORTE CONDUCTO	
150	**01135-61025**	4		BOLT	VIS	SCHRAUBE	BULLONE	PERNO	
160	**RG208-9209-0**	2		ADAPTER	RACCORD	ADAPTER	ADATTATORE	ADAPTADOR	

silvermorr.co.uk

S076

BOOM CYLINDER AND COMPONENT PARTS
FLECHE CYLINDRE (PARTIES COMP.)
AUSLEGERZYLINDER (EINZELTEILE)
CIL.BRAC.SOLLEV./COMPONENTI
CILIND. BRAZO PRIN. Y COMP.

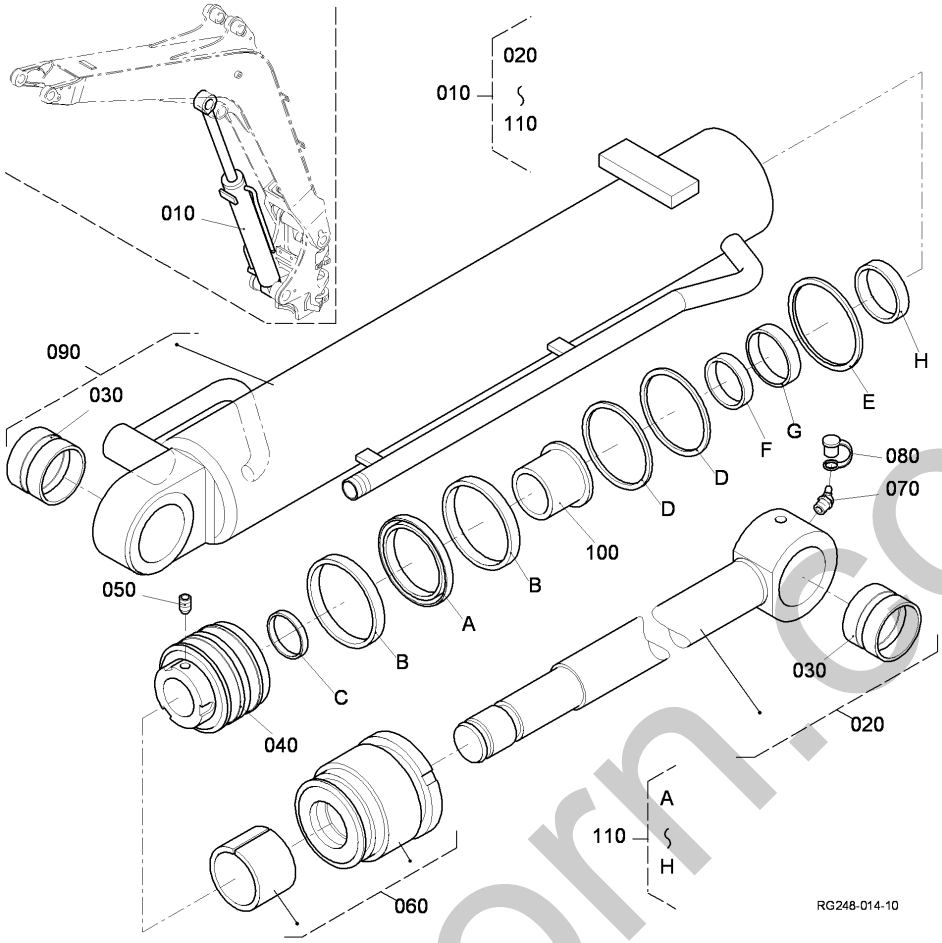

Pos.	PART No.	QTY/SNo	IC	PART NAME	DESIGNATION	BEZEICHNUNG	DENOMI. PARTE	NOMBRE PIEZA	Remarks
010	**RG448-6750-0**	1		ASSY CYLINDER,BOOM	FLECHE DE CYLINDRE	GRP.AUSLEGERZYLINDER	GR. CIL,BRACCIO SOLL.	CILINDRO,BRAZO PRINCIPAL	
020	**RG448-6752-0**	1		ROD,ASSY	BIELETTE	KOLBENSTANGE	STELO	VARILLA	
030	**RG108-7152-0**	1		PISTON	PISTON	KOLBEN	PISTONE	PISTÓN	
040	**69741-7191-0**	2		BUSH,PIN	BAGUE,GOUPILLE	BUCHSE BOLZEN	BOCCOLA,PERNO	CASQUILLO,PASADOR	
050	**69781-7192-0**	1		SCREW,SET	VIS	GEWINDESTIFT	VITE,GR.	TORNILLO,JUEGO	
060	**RG248-6754-0**	1/~75153		CYLINDER HEAD,ASSY	CULASSE	ZYLINDERKOPF	TESTA CILINDRO	CULATA	
060	**RG248-6754-2**	1/75154~	≠	CYLINDER HEAD,ASSY	CULASSE	ZYLINDERKOPF	TESTA CILINDRO	CULATA	
070	**06616-25010E**	1		NIPPLE GREASE,45°	GRAISSEUR,45°	SCHMIERNIPPEL,45°	INGRASSATORE,45°	ENGRASADOR GRASA,45°	
080	**69791-7222-0**	1		PLUG	BOUCHON	STOPFEN	TAPPO	TAPÓN	
090	**RG448-6753-0**	1		CYLINDER TUBE,ASSY	TUYAU DU CYLINDRE	ZYLINDERROHR	CAMICIA	TUBO DE CILINDRO	
100	**RG208-7156-0**	1		COLLAR	COLLIER	HÜLSE	COLLARE	ANILLO	
110	**RG248-6756-0**	1/~75153		KIT SEAL	JEU DE JOINT	DICHTUNGSSATZ	KIT GUARNIZIONE	JUEGO JUNTAS	
110	**RG248-6756-2**	1/75154~	≠	KIT SEAL	JEU DE JOINT	DICHTUNGSSATZ	KIT GUARNIZIONE	JUEGO JUNTAS	

silvermorn.co.uk

S077

ARM CYLINDER AND COMPONENT PARTS
BRAS CYLINDRE (PARTIES COMP.)
ARMZYLINDER (EINZELTEILE)
CIL. AVAMBRACCIO/COMPONENTI
CILINDRO BRAZO Y COMP.

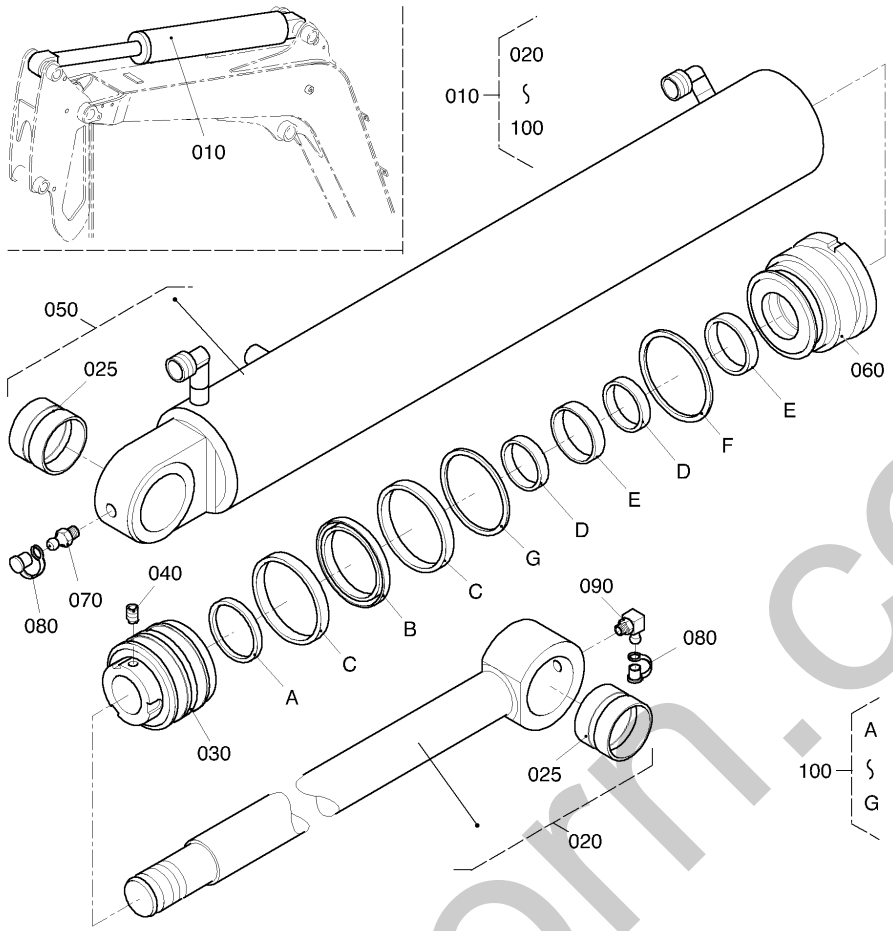

Pos.	PART No.	QTY/SNo	IC	PART NAME	DESIGNATION	BEZEICHNUNG	DENOMI. PARTE	NOMBRE PIEZA	Remarks
010	**RG448-6760-0**	1		ASSY CYLINDER,ARM	BRAS DE CYLINDRE	GRP.ARMZYLINDER	GR. CILINDRO,AVAMB.	CILINDRO,BALANCÍN	
020	**RG448-6762-0**	1		ROD,ASSY	BIELETTE	KOLBENSTANGE	STELO	VARILLA	
025	**69741-7191-0**	2		BUSH,PIN	BAGUE,GOUPILLE	BUCHSE BOLZEN	BOCCOLA,PERNO	CASQUILLO,PASADOR	
030	**69741-7154-0**	1		PISTON	PISTON	KOLBEN	PISTONE	PISTÓN	
040	**RG208-7093-0**	1		SCREW,SET	VIS	GEWINDESTIFT	VITE,GR.	TORNILLO,JUEGO	
050	**RG448-6761-0**	1		CYLINDER TUBE,ASSY	TUYAU DU CYLINDRE	ZYLINDERROHR	CAMICIA	TUBO DE CILINDRO	
060	**RG719-6784-0**	1/~75133		CYLINDER HEAD	CULASSE	ZYLINDERKOPF	TESTA CILINDRO	CULATA	
060	**RG719-6784-2**	1/75134~	≠	CYLINDER HEAD,ASSY	CULASSE	ZYLINDERKOPF	TESTA CILINDRO	CULATA	
070	**06611-15010E**	1		NIPPLE GREASE	GRAISSEUR	SCHMIERNIPPEL	INGRASSATORE	ENGRASADOR GRASA	
080	**69791-7222-0**	2		PLUG	BOUCHON	STOPFEN	TAPPO	TAPÓN	
090	**06616-35010E**	1		NIPPLE GREASE,90°	GRAISSEUR,90°	SCHMIERNIPPEL,90°	INGRASSATORE,90°	ENGRASADOR GRASA,90°	
100	**RG719-6790-0**	1/~75133		KIT SEAL	JEU DE JOINT	DICHTUNGSSATZ	KIT GUARNIZIONE	JUEGO JUNTAS	
100	**RG719-6790-2**	1/75134~	≠	KIT SEAL	JEU DE JOINT	DICHTUNGSSATZ	KIT GUARNIZIONE	JUEGO JUNTAS	

silvermorn.co.uk

S078

BUCKET CYLINDER (COMPONENT PARTS)
GODET CYLINDRE (PARTIES COMP.)
SCHAUFELZYLINDER (EINZELTEILE)
CILINDRO BENNA E COMPONENTI
CILIND. DE CAZO Y COMP.

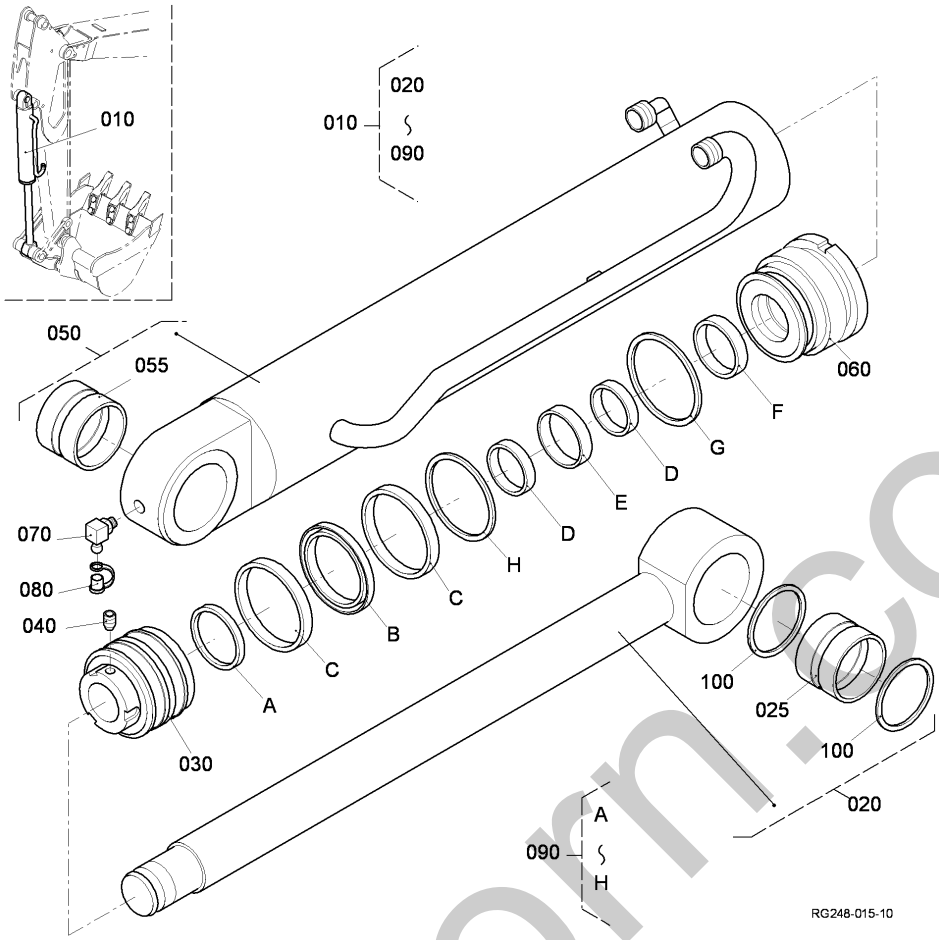

Pos.	PART No.	QTY/SNo	IC	PART NAME	DESIGNATION	BEZEICHNUNG	DENOMI. PARTE	NOMBRE PIEZA	Remarks
010	**RG448-6780-0**	1		ASSY CYLINDER,BUCKET	AUGET DE CYLINDRE	GRP.LÖFFELZYLINDER	GR. CILINDRO,BENNA	CILINDRO,CAZO	
020	**RG448-6782-0**	1		ROD,ASSY	BIELETTE	KOLBENSTANGE	STELO	VARILLA	
025	**69741-7191-0**	1		BUSH,PIN	BAGUE,GOUPILLE	BUCHSE BOLZEN	BOCCOLA,PERNO	CASQUILLO,PASADOR	
030	**69741-7154-0**	1		PISTON	PISTON	KOLBEN	PISTONE	PISTÓN	
040	**RG208-7093-0**	1		SCREW,SET	VIS	GEWINDESTIFT	VITE,GR.	TORNILLO,JUEGO	
050	**RG448-6781-0**	1		CYLINDER TUBE,ASSY	TUYAU DU CYLINDRE	ZYLINDERROHR	CAMICIA	TUBO DE CILINDRO	
055	**RG508-7191-0**	1		BUSH,PIN	BAGUE,GOUPILLE	BUCHSE BOLZEN	BOCCOLA,PERNO	CASQUILLO,PASADOR	
060	**RG719-6784-0**	1/~75133		CYLINDER HEAD	CULASSE	ZYLINDERKOPF	TESTA CILINDRO	CULATA	
060	**RG719-6784-2**	1/75134~	≠	CYLINDER HEAD,ASSY	CULASSE	ZYLINDERKOPF	TESTA CILINDRO	CULATA	
070	**69791-7222-0**	1		PLUG	BOUCHON	STOPFEN	TAPPO	TAPÓN	
080	**06616-35010E**	1		NIPPLE GREASE,90°	GRAISSEUR,90°	SCHMIERNIPPEL,90°	INGRASSATORE,90°	ENGRASADOR GRASA,90°	
090	**RG719-6790-0**	1/~75133		KIT SEAL	JEU DE JOINT	DICHTUNGSSATZ	KIT GUARNIZIONE	JUEGO JUNTAS	
090	**RG719-6790-2**	1/75134~	≠	KIT SEAL	JEU DE JOINT	DICHTUNGSSATZ	KIT GUARNIZIONE	JUEGO JUNTAS	
100	**RG518-6785-0**	2		SEAL,DUST	RACLEUR AXE	DICHTUNG	TENUTA ANTIPOLVERE	JUNTA POLVO	

silvermorn.co.uk

S079

BLADE CYLINDER (COMPONENT PARTS)
LAME CYLINDRE (PARTIES COMP.)
ERDSCHIEBERZYLINDER (EINZELTEILE)
CILINDRO LAMA (COMPONENTI)
CILIND. HOJA Y COMPONENTES

D20

KX71-3

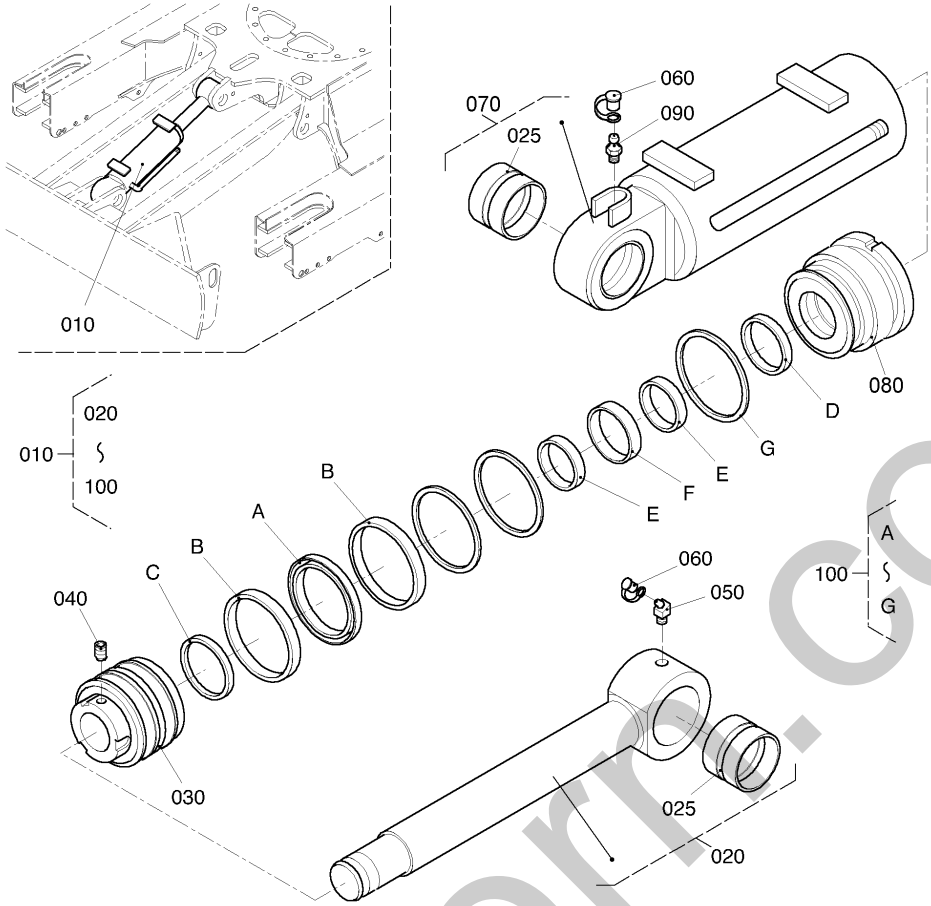

Pos.	PART No.	QTY/SNo	IC	PART NAME	DESIGNATION	BEZEICHNUNG	DENOMI. PARTE	NOMBRE PIEZA	Remarks
010	**RG448-7510-0**	1/~77761		ASSY CYLINDER,BLADE	AUBE DE CYLINDRE	GRP.PLANIERSCHILDZYL.	GR. CILINDRO,LAMA	CILINDRO,CUCHILLA	
010	**RG458-7510-0**	1/77762~	≠	ASSY CYLINDER,BLADE	AUBE DE CYLINDRE	GRP.PLANIERSCHILDZYL.	GR. CILINDRO,LAMA	CILINDRO,CUCHILLA	
020	**RG448-7512-0**	1		ROD,ASSY	BIELETTE	KOLBENSTANGE	STELO	VARILLA	
025	**69781-7195-0**	2		BUSH	BAGUE	BUCHSE	BOCCOLA	CASQUILLO	
030	**69741-7174-0**	1		PISTON	PISTON	KOLBEN	PISTONE	PISTÓN	
040	**RG208-7093-0**	1		SCREW,SET	VIS	GEWINDESTIFT	VITE,GR.	TORNILLO,JUEGO	
050	**06616-25010E**	1		NIPPLE GREASE,45°	GRAISSEUR,45°	SCHMIERNIPPEL,45°	INGRASSATORE,45°	ENGRASADOR GRASA,45°	
060	**69791-7222-0**	2		PLUG	BOUCHON	STOPFEN	TAPPO	TAPÓN	
070	**RG448-7511-0**	1		CYLINDER TUBE,ASSY	TUYAU DU CYLINDRE	ZYLINDERROHR	CAMICIA	TUBO DE CILINDRO	
080	**RG248-7513-0**	1/~75481		CYLINDER HEAD	CULASSE	ZYLINDERKOPF	TESTA CILINDRO	CULATA	
080	**RG248-7513-2**	1/75482~	≠	CYLINDER HEAD	CULASSE	ZYLINDERKOPF	TESTA CILINDRO	CULATA	
090	**06611-15010E**	1		NIPPLE GREASE	GRAISSEUR	SCHMIERNIPPEL	INGRASSATORE	ENGRASADOR GRASA	
100	**RG248-7514-0**	1/~75481		KIT SEAL	JEU DE JOINT	DICHTUNGSSATZ	KIT GUARNIZIONE	JUEGO JUNTAS	
100	**RG248-7514-2**	1/75482~	≠	KIT SEAL	JEU DE JOINT	DICHTUNGSSATZ	KIT GUARNIZIONE	JUEGO JUNTAS	

silvermore.co.uk

S080

SWING CYLINDER AND COMPONENT PARTS
BALANCEMENT CYLINDRE (PARTIES COMP.)
DREHZYLINDER (EINZELTEILE)
CIL.BRANDEGGIO E COMPONENTI
CIL. BRAZO OSCIL. Y COMP.

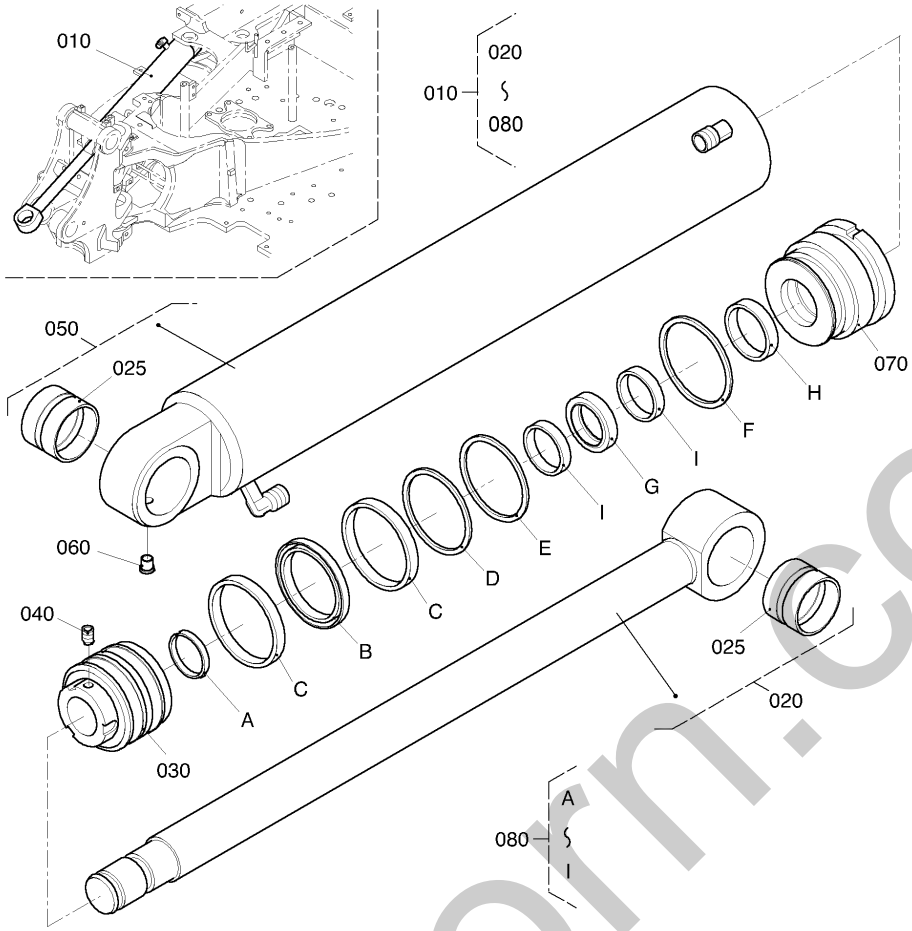

Pos.	PART No.	QTY/SNo	IC	PART NAME	DESIGNATION	BEZEICHNUNG	DENOMI. PARTE	NOMBRE PIEZA	Remarks
010	**RG448-6740-0**	1/~77761		ASSY CYLINDER,SWING	OSCILLATION DE CYLINDRE	GRP.SCHWENKEINR.ZYLINDER	GR. CIL.,BRANDEGGIO	CILINDRO,OSCILACIÓN	
010	**RG458-6740-0**	1/77762~	≠	ASSY CYLINDER,SWING	OSCILLATION DE CYLINDRE	GRP.SCHWENKEINR.ZYLINDER	GR. CIL.,BRANDEGGIO	CILINDRO,OSCILACIÓN	
020	**RG448-6742-0**	1		ROD,ASSY	BIELETTE	KOLBENSTANGE	STELO	VARILLA	
025	**R2491-9343-0**	2		BUSH	BAGUE	BUCHSE	BOCCOLA	CASQUILLO	
030	**RG108-7152-0**	1		PISTON	PISTON	KOLBEN	PISTONE	PISTÓN	
040	**69781-7192-0**	1		SCREW,SET	VIS	GEWINDESTIFT	VITE,GR.	TORNILLO,JUEGO	
050	**RG448-6741-0**	1		CYLINDER TUBE,ASSY	TUYAU DU CYLINDRE	ZYLINDERROHR	CAMICIA	TUBO DE CILINDRO	
060	**RG448-6745-0**	1		PLUG	BOUCHON	STOPFEN	TAPPO	TAPÓN	
070	**RG448-6743-0**	1/~75460		CYLINDER HEAD	CULASSE	ZYLINDERKOPF	TESTA CILINDRO	CULATA	
070	**RG448-6743-2**	1/75461~	≠	CYLINDER HEAD	CULASSE	ZYLINDERKOPF	TESTA CILINDRO	CULATA	
080	**RG448-6744-0**	1/~75460		KIT SEAL	JEU DE JOINT	DICHTUNGSSATZ	KIT GUARNIZIONE	JUEGO JUNTAS	
080	**RG448-6744-2**	1/75461~	≠	KIT SEAL	JEU DE JOINT	DICHTUNGSSATZ	KIT GUARNIZIONE	JUEGO JUNTAS	

silvermorn.co.uk

S081

SWING BRACKET
SUPPORT BALANCEMENT
LAGERUNG AUSLEGER
SUPPORTO MOBILE BRANDEGGIO
SOPORTE BRAZO DE OSCILACIÓN

D22

KX71-3

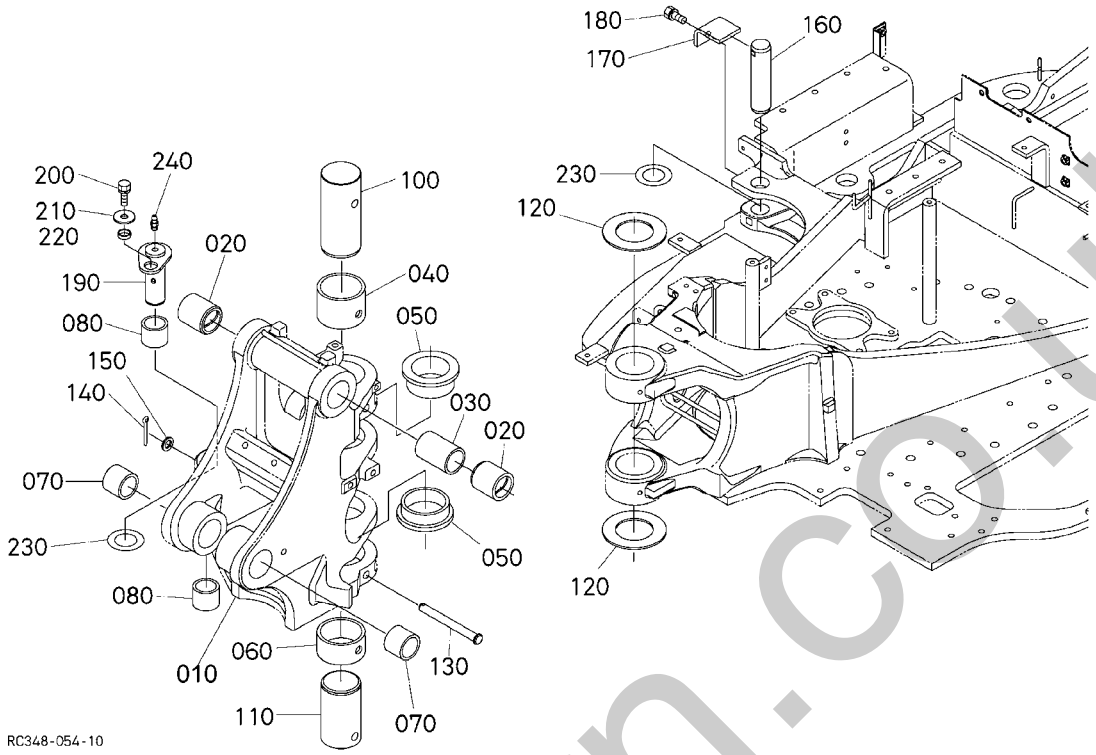

Pos.	PART No.	QTY/SNo	IC	PART NAME	DESIGNATION	BEZEICHNUNG	DENOMI. PARTE	NOMBRE PIEZA	Remarks
010	**RG248-6641-0**	1/~77761		BRACKET,SWING	SUPPORT,OSCILLATION	SCHWENKBLOCK	SUPPORTO,BRANDEGGIO	SOPORTE,OSCILACIÓN	
010	**RG258-6641-0**	1/77762~	≠	BRACKET,SWING	SUPPORT,OSCILLATION	SCHWENKBLOCK	SUPPORTO,BRANDEGGIO	SOPORTE,OSCILACIÓN	
020	**RG248-7616-0**	2		BUSH	COUSSINET	BUCHSE	BOCCOLA	CASQUILLO	
030	**RG248-6662-0**	1		COLLAR	COLLIER	RING	COLLARE	ANILLO	
040	**RG248-6632-0**	1		BUSH	COUSSINET	BUCHSE	BOCCOLA	CASQUILLO	
050	**RG248-6633-0**	2		BUSH	COUSSINET	BUCHSE	BOCCOLA	CASQUILLO	
060	**RG248-6634-0**	1		BUSH	COUSSINET	BUCHSE	BOCCOLA	CASQUILLO	
070	**RG248-6658-0**	2		BUSH	COUSSINET	BUCHSE	BOCCOLA	CASQUILLO	
080	**RG248-6636-0**	2		BUSH	COUSSINET	BUCHSE	BOCCOLA	CASQUILLO	
090	**---**	-							
100	**RG248-6645-0**	1		PIN	BROCHE	STIFT	PERNO	PASADOR	
110	**RG248-6646-0**	1		PIN	BROCHE	STIFT	PERNO	PASADOR	
120	**RG248-6683-0**	1		SHIM	CALE	DISTANZSCHEIBE	SPESSORE	CALZA	1.5MM
120	**69481-6644-0**	1		THRUST COLLAR(2.0)	COLLIER DE POUSSEE(2.0)	DRUCKRING	COLLARE DI SPINTA(2.0)	COLLARÍN EMPUJE(2.0)	2.0MM
120	**69481-6645-0**	1		COLLAR,THRUST(3.0)	COLLIER,POUSSEE(3.0)	DRUCKRING	COLLARE,DI SPINTA(3.0)	COLLARÍN,EMPUJE(3.0)	2.5MM
120	**69738-9002-0**	2		COLLAR,THRUST(3.0)	COLLIER,POUSSEE(3.0)	DRUCKRING	COLLARE,DI SPINTA(3.0)	COLLARÍN,EMPUJE(3.0)	3.0MM
130	**RG241-6647-0**	2		PIN,JOINT	AXE D'ARTICULATION	VERBINDUNGSSTIFT	PERNO,RACCORDO	BULÓN,JUNTA	
140	**05511-50425E**	2		PIN,SNAP	GOUPILLE BETA	SICHERUNGSSTIFT	PERNO,SCATTO	GRUPILLA	
150	**04011-50120**	2		WASHER,PLAIN	RONDELLE FREIN	SCHEIBE	RONDELLA,PIANA	ARANDELA,PLANA	
160	**RG248-6744-0**	1		PIN	BROCHE	STIFT	PERNO	PASADOR	
170	**RG248-6745-0**	1		PLATE(KEY)	PLAQUE(CLE)	TYPENSHILD	PIASTRA(CHIAVE)	PLACA(LLAVE)	
180	**01133-61016**	2		BOLT	VIS	SCHRAUBE	BULLONE	PERNO	
190	**RG248-6746-0**	1		PIN	BROCHE	STIFT	PERNO	PASADOR	
200	**01133-61025**	1		BOLT	VIS	SCHRAUBE	BULLONE	PERNO	
210	**RG201-2179-0**	1		WASHER	RONDELLE	SCHEIBE	RONDELLA	ARANDELA	
220	**RG246-4427-0**	1		COLLAR	COLLIER	RING	COLLARE	ANILLO	
230	**RG246-6689-0**	3		SHIM	CALE	DISTANZSCHEIBE	SPESSORE	CALZA	1.5MM
230	**RG246-6762-0**	3		SHIM	CALE	DISTANZSCHEIBE	SPESSORE	CALZA	0.5MM
230	**RG246-6688-0**	3		SHIM	CALE	DISTANZSCHEIBE	SPESSORE	CALZA	1.0MM
240	**06611-15010E**	1		NIPPLE GREASE	GRAISSEUR	SCHMIERNIPPEL	INGRASSATORE	ENGRASADOR GRASA	

silverthorn.co.uk

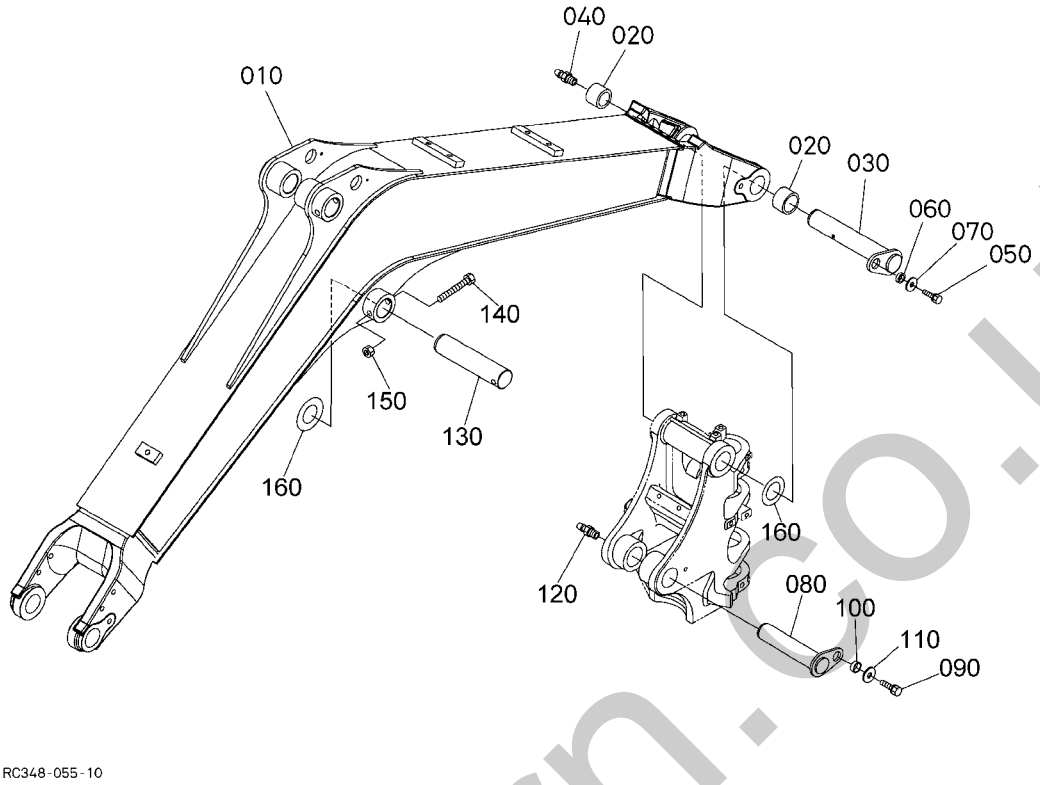

Pos.	PART No.	QTY/SNo	IC	PART NAME	DESIGNATION	BEZEICHNUNG	DENOMI. PARTE	NOMBRE PIEZA	Remarks
010	**RG448-6651-0**	1		BOOM	FLECHE	BOOM	BRACCIO DI SOLLEV.	BRAZO PRINCIPAL	
020	**RG448-6659-0**	2		BUSH	COUSSINET	BUCHSE	BOCCOLA	CASQUILLO	
030	**RG448-6654-0**	1		PIN	BROCHE	BOLZEN	PERNO	PASADOR	
040	**06611-15010E**	1		NIPPLE GREASE	GRAISSEUR	SCHMIERNIPPEL	INGRASSATORE	ENGRASADOR GRASA	
050	**01133-61025**	1		BOLT	VIS	SCHRAUBE	BULLONE	PERNO	
060	**69441-6692-0**	1		SPACER	ENTRETOISE	DISTANZSTÜCK	DISTANZIATORE	SEPARADOR	
070	**04015-60100**	1		WASHER,PLAIN	RONDELLE FREIN	SCHEIBE	RONDELLA,PIANA	ARANDELA,PLANA	
080	**RG248-6755-0**	1		PIN	BROCHE	STIFT	PERNO	PASADOR	
090	**01133-61025**	1		BOLT	VIS	SCHRAUBE	BULLONE	PERNO	
100	**69441-6692-0**	1		SPACER	ENTRETOISE	DISTANZSTÜCK	DISTANZIATORE	SEPARADOR	
110	**04015-60100**	1		WASHER,PLAIN	RONDELLE FREIN	SCHEIBE	RONDELLA,PIANA	ARANDELA,PLANA	
120	**06611-15010E**	1		NIPPLE GREASE	GRAISSEUR	SCHMIERNIPPEL	INGRASSATORE	ENGRASADOR GRASA	
130	**RG448-6655-0**	1		PIN	BROCHE	BOLZEN	PERNO	PASADOR	
140	**01173-61075**	1		BOLT	VIS	SCHRAUBE	BULLONE	TORNILLO	
150	**02572-50100**	1		NUT	ECROU	MUTTER	DADO	TUERCA,BLOQUEO	
160	**RG246-6694-0**	3		SHIM	CALE	DISTANZSCHEIBE	SPESSORE	CALZA	0.5MM
160	**RG246-6695-0**	3		SHIM	CALE	DISTANZSCHEIBE	SPESSORE	CALZA	1.0MM

silvermorn.co.uk

S083

CYLINDER COVER (BOOM)
COUVERCLE DE CYLINDRE (FLECHE)
SCHUTZ (AUSLEGERZYLINDER)
COP. CILINDRO (BRAC. SOLL.)
CUB. CILINDRO (BRAZO PR.)

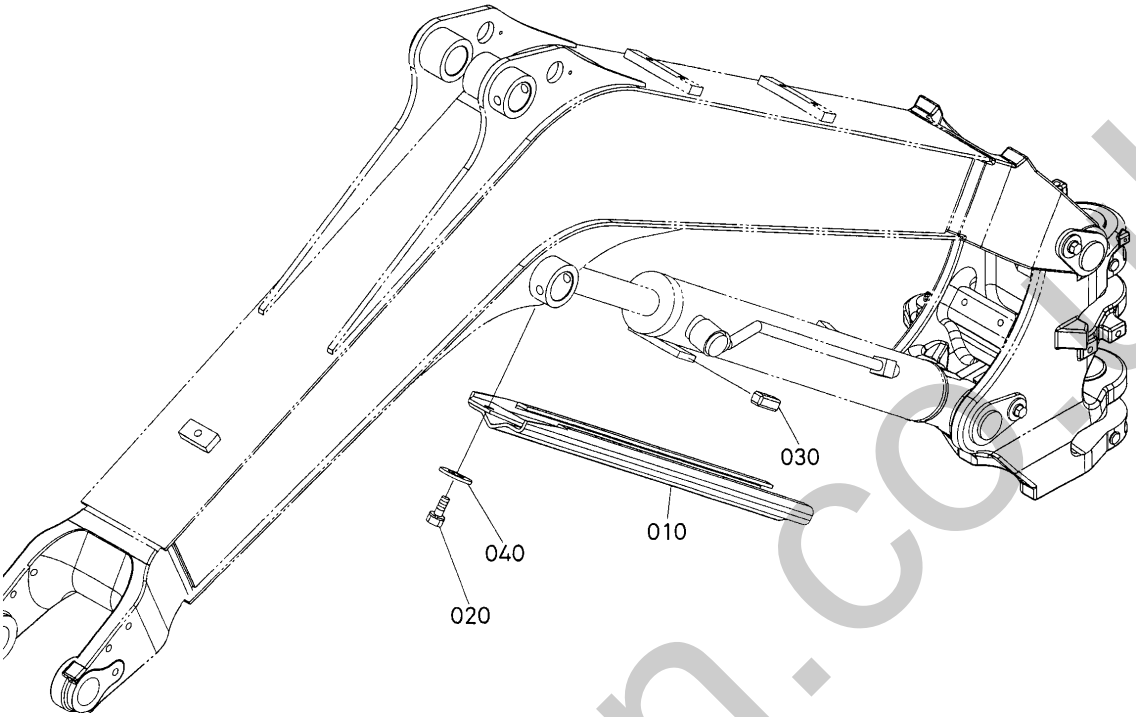

RB411-070-10

Pos.	PART No.	QTY/SNo	IC	PART NAME	DESIGNATION	BEZEICHNUNG	DENOMI. PARTE	NOMBRE PIEZA	Remarks
010	**RG248-6751-0**	1		COVER,CYLINDER	COUVERCLE,CYLINDRE	ZYLINDERDECKEL	COPERCHIO,CILINDRO	CUBIERTA,CILINDRO	
020	**01133-61230**	1		BOLT	VIS	SCHRAUBE	BULLONE	PERNO	
030	**RC411-6755-0**	2		CAP,CYLINDER COVER	CHAPEAU	KAPPE	CAPPUCCIO,COPERCH.CILINDRO	CAPUCHÓN,CUBIERTA DE CIL.	
040	**04015-60120E**	1		WASHER PLAIN	RONDELLE FREIN	SCHEIBE	RONDELLA PIANA	ARANDELA PLANA	

silvermorn.co.uk

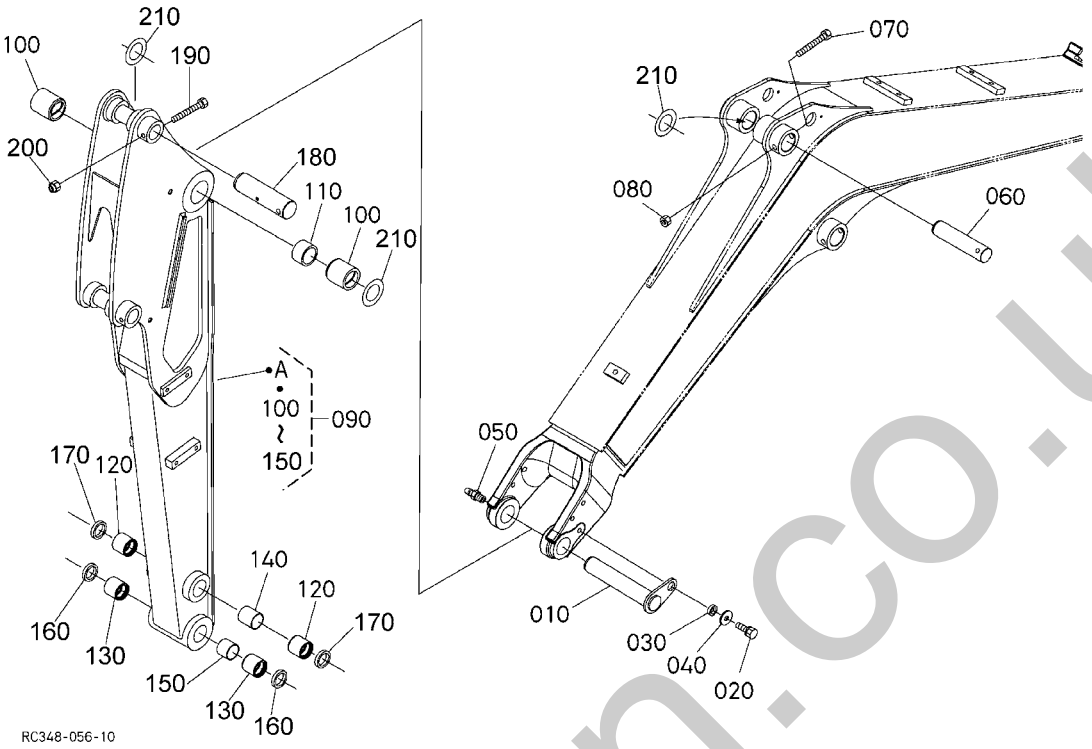

Pos.	PART No.	QTY/SNo	IC	PART NAME	DESIGNATION	BEZEICHNUNG	DENOMI. PARTE	NOMBRE PIEZA	Remarks
010	**RG448-6664-0**	1		PIN	BROCHE	BOLZEN	PERNO	PASADOR	
020	**01133-61025**	1		BOLT	VIS	SCHRAUBE	BULLONE	PERNO	
030	**69441-6692-0**	1		SPACER	ENTRETOISE	DISTANZSTÜCK	DISTANZIATORE	SEPARADOR	
040	**04015-60100**	1		WASHER,PLAIN	RONDELLE FREIN	SCHEIBE	RONDELLA,PIANA	ARANDELA,PLANA	
050	**06611-15010E**	1		NIPPLE GREASE	GRAISSEUR	SCHMIERNIPPEL	INGRASSATORE	ENGRASADOR GRASA	
060	**RG448-6655-0**	1		PIN	BROCHE	BOLZEN	PERNO	PASADOR	
070	**01173-61075**	1		BOLT	VIS	SCHRAUBE	BULLONE	TORNILLO	
080	**02572-50100**	1		NUT	ECROU	MUTTER	DADO	TUERCA,BLOQUEO	
090	**RG448-6710-0**	1		ARM(1350)	BRAS(1350)	ARM(1350)	AVAMBRACCIO(1350)	BALANCÍN(1350)	1350MM
090	**RG448-6660-0**	1		ARM(1150)	BRAS(1150)	ARM(1150)	AVAMBRACCIO(1150)	BALANCÍN(1150)	1150MM
100	**RG248-7618-0**	2		BUSH	COUSSINET	BUCHSE	BOCCOLA	CASQUILLO	
110	**RG448-6663-0**	1		COLLAR	COLLIER	HÜLSE	COLLARE	ANILLO	
120	**RG248-7615-0**	2		BUSH	COUSSINET	BUCHSE	BOCCOLA	CASQUILLO	
130	**RG248-7615-0**	2		BUSH	COUSSINET	BUCHSE	BOCCOLA	CASQUILLO	
140	**RG448-6669-0**	1		COLLAR	COLLIER	HÜLSE	COLLARE	ANILLO	
150	**RG448-6665-0**	1		COLLAR	COLLIER	HÜLSE	COLLARE	ANILLO	
160	**RG248-7652-0**	2		DUST SEAL	JOINT ANTI-POUSSIERE	STAUBDICHTUNG	TENUTA ANTIPOLVERE	SELLO ANTIPOLVO	
170	**RG248-7652-0**	2		DUST SEAL	JOINT ANTI-POUSSIERE	STAUBDICHTUNG	TENUTA ANTIPOLVERE	SELLO ANTIPOLVO	
180	**RG448-6679-0**	1		PIN	BROCHE	BOLZEN	PERNO	PASADOR	
190	**01173-61075**	1		BOLT	VIS	SCHRAUBE	BULLONE	TORNILLO	
200	**02572-50100**	1		NUT	ECROU	MUTTER	DADO	TUERCA,BLOQUEO	
210	**RG246-6694-0**	3		SHIM	CALE	DISTANZSCHEIBE	SPESSORE	CALZA	0.5MM
210	**RG246-6695-0**	3		SHIM	CALE	DISTANZSCHEIBE	SPESSORE	CALZA	1.0MM

silvernorn.co.uk

S085

BUCKET LINK
MAILLON DE GODET
VERBINDUNGESTÜCK, SCHAUFEL
LEVERISMO BENNA
ARTICULACIÓN DEL CAZO

D26

KX71-3

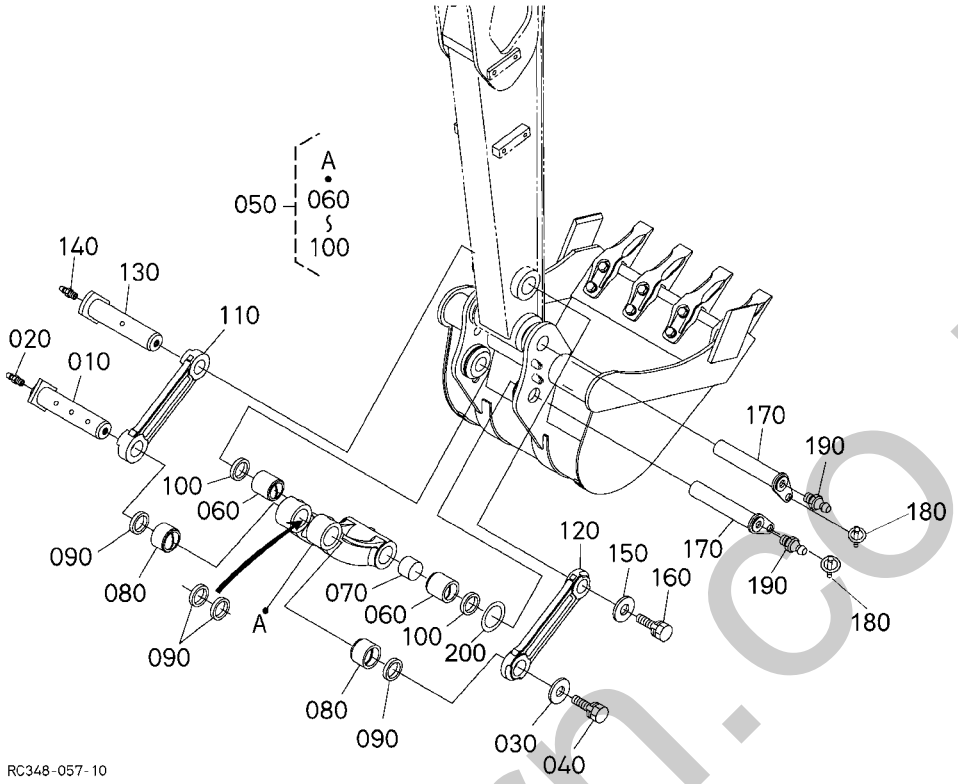

Pos.	PART No.	QTY/SNo	IC	PART NAME	DESIGNATION	BEZEICHNUNG	DENOMI. PARTE	NOMBRE PIEZA	Remarks
010	**RG448-6677-0**	1		PIN	BROCHE	BOLZEN	PERNO	PASADOR	
020	**06611-15010E**	1		NIPPLE GREASE	GRAISSEUR	SCHMIERNIPPEL	INGRASSATORE	ENGRASADOR GRASA	
030	**RG518-4956-0**	1		WASHER	RONDELLE	SCHEIBE	RONDELLA	LAVAPARABRISAS	
040	**01133-61430**	1		BOLT	VIS	SCHRAUBE	BULLONE	PERNO	
050	**RG448-6670-0**	1		ASSY LINK,BUCKET	TIGE D'ASSEMBLAGE,AUGET	GRP.LÖFFELVERBINDUNG	GR. LEVERISMO,BENNA	BIELA,CAZO	
060	**RG248-7615-0**	2		BUSH	COUSSINET	BUCHSE	BOCCOLA	CASQUILLO	
070	**RG448-6669-0**	1		COLLAR	COLLIER	HÜLSE	COLLARE	ANILLO	
080	**RG448-7624-0**	2		BUSH	COUSSINET	BUCHSE	BOCCOLA	CASQUILLO	
090	**RG518-6785-0**	4		SEAL,DUST	RACLEUR AXE	DICHTUNG	TENUTA ANTIPOLVERE	JUNTA POLVO	
100	**RG248-7652-0**	2		DUST SEAL	JOINT ANTI-POUSSIERE	STAUBDICHTUNG	TENUTA ANTIPOLVERE	SELLO ANTIPOLVO	
110	**RG248-6673-0**	1		LINK(3,BUCKET)	TIGE ASS.(3,AUGET)	VERBINDUNG	LEVERISMO(3,BENNA)	ARTICULACIÓN(3,CAZO)	
120	**RG248-6672-0**	1		LINK(2,BUCKET)	TIGE ASS.(2,AUGET)	VERBINDUNG	LEVERISMO(2,BENNA)	ARTICULACIÓN(2,CAZO)	
130	**RG448-6678-0**	1		PIN	BROCHE	BOLZEN	PERNO	PASADOR	
140	**06611-15010E**	1		NIPPLE GREASE	GRAISSEUR	SCHMIERNIPPEL	INGRASSATORE	ENGRASADOR GRASA	
150	**RG518-4956-0**	1		WASHER	RONDELLE	SCHEIBE	RONDELLA	LAVAPARABRISAS	
160	**01133-61430**	1		BOLT	VIS	SCHRAUBE	BULLONE	PERNO	
170	**RG448-6676-0**	2		PIN	BROCHE	BOLZEN	PERNO	PASADOR	
180	**RG108-6682-0**	2		COTTER PIN	GOUPILLE FENDUE	KLAPPSPLINT	COPPIGLIA	PASADOR DE CHAVETA	
190	**06611-15010E**	2		NIPPLE GREASE	GRAISSEUR	SCHMIERNIPPEL	INGRASSATORE	ENGRASADOR GRASA	
200	**RG246-6688-0**	1		SHIM	CALE	DISTANZSCHEIBE	SPESSORE	CALZA	1.0MM
200	**RG246-6762-0**	2		SHIM	CALE	DISTANZSCHEIBE	SPESSORE	CALZA	0.5MM

silvermorn.co.uk

S086

BUCKET (NO QUICK-COUPLER)
GODET (NO COUPLEUR)
LÖFFEL (OHNE SCHNELLKUPPLUNG)
BENNA (NO RACCORDO)
CAZO (NO ACOPLADOR)

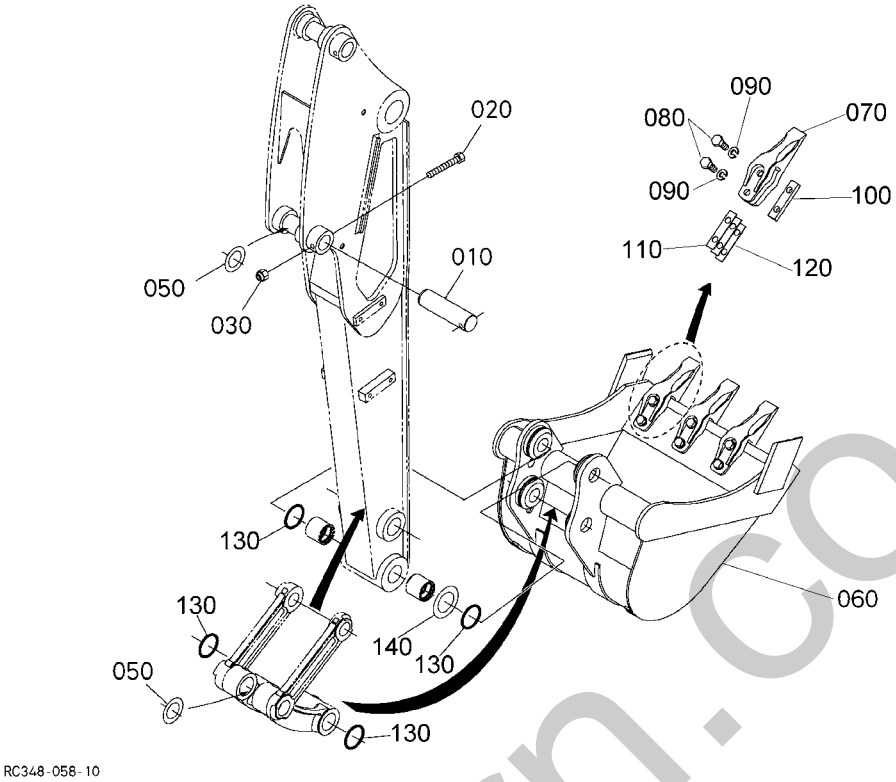

Pos.	PART No.	QTY/SNo	IC	PART NAME	DESIGNATION	BEZEICHNUNG	DENOMI. PARTE	NOMBRE PIEZA	Remarks
010	**RG448-6679-0**	1		PIN	BROCHE	BOLZEN	PERNO	PASADOR	
020	**01173-61075**	1		BOLT	VIS	SCHRAUBE	BULLONE	TORNILLO	
030	**02572-50100**	1		NUT	ECROU	MUTTER	DADO	TUERCA,BLOQUEO	
040	**---**	-							
050	**RG246-6694-0**	1		SHIM	CALE	DISTANZSCHEIBE	SPESSORE	CALZA	0.5MM
050	**RG246-6695-0**	1		SHIM	CALE	DISTANZSCHEIBE	SPESSORE	CALZA	1.0MM
060	**RG448-6681-0**	1		BUCKET(480)	AUGET	LÖFFEL	BENNA	CAZO	
070	**69741-6611-0**	3		BUCKET TOOTH	DENT DE L'AUGE	LÖFFELZAHN	DENTE BENNA	DIENTE DE CAZO	
080	**01176-61448**	6		BOLT	VIS	SCHRAUBE	BULLONE	TORNILLO	
090	**04512-60140E**	6		WASHER,SPRING	RONDELLE GROWER	FEDERRING	RONDELLA,ELASTICA	ARANDELA,MUELLE	
100	**69481-6692-0**	3		NUT	ECROU	MUTTER	DADO	TUERCA	
110	**69481-7139-0**	6		SHIM	CALE	DISTANZSCHEIBE	SPESSORE	CALZA	
120	**69481-6693-0**	3		SHIM	CALE	DISTANZSCHEIBE	SPESSORE	CALZA	
130	**68741-6685-0**	3		O-RING	JOINT TORIQUE	O-RING	O-RING	JUNTA TÓRICA	
140	**RG246-6695-0**	3		SHIM	CALE	DISTANZSCHEIBE	SPESSORE	CALZA	1.0MM
140	**RG246-6694-0**	3		SHIM	CALE	DISTANZSCHEIBE	SPESSORE	CALZA	0.5MM

silvermorn.co.uk

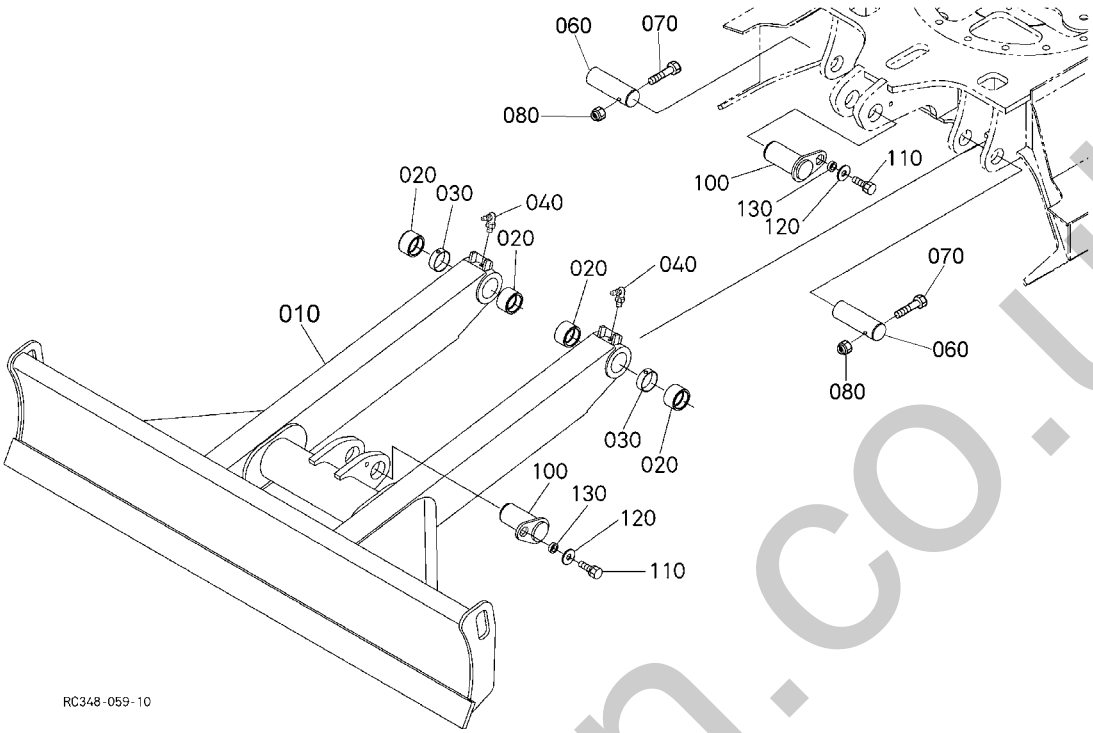

Pos.	PART No.	QTY/SNo	IC	PART NAME	DESIGNATION	BEZEICHNUNG	DENOMI. PARTE	NOMBRE PIEZA	Remarks
010	**RG448-7441-0**	1/~77761		BLADE(1500)	AUBE(1500)	PLANIERSCHILD	LAMA(1500)	HOJA(1500)	
010	**RG458-7441-0**	1/77762~	≠	BLADE(1500)	AUBE(1500)	PLANIERSCHILD	LAMA(1500)	HOJA(1500)	
020	**RG248-7455-0**	4/~75583		BUSH	COUSSINET	BUCHSE	BOCCOLA	CASQUILLO	
030	**RG246-7445-0**	2/~75583		COLLAR	COLLIER	RING	COLLARE	ANILLO	
040	**06616-35010E**	2		NIPPLE GREASE,90°	GRAISSEUR,90°	SCHMIERNIPPEL,90°	INGRASSATORE,90°	ENGRASADOR GRASA,90°	
050	**---**	-							
060	**RG248-7443-0**	2		PIN	BROCHE	STIFT	PERNO	PASADOR	
070	**01173-61270**	2		BOLT	VIS	SCHRAUBE	BULLONE	PERNO	
080	**02572-50120**	2		NUT	ECROU	MUTTER	DADO	TUERCA,BLOQUEO	
090	**---**	-							
100	**RG248-7442-0**	2		PIN	BROCHE	STIFT	PERNO	PASADOR	
110	**01133-61225**	2		BOLT	VIS	SCHRAUBE	BULLONE	PERNO	
120	**04015-60120E**	2		WASHER PLAIN	RONDELLE FREIN	SCHEIBE	RONDELLA PIANA	ARANDELA PLANA	
130	**69441-6692-0**	2		SPACER	ENTRETOISE	DISTANZSTÜCK	DISTANZIATORE	SEPARADOR	

silvermorn.co.uk

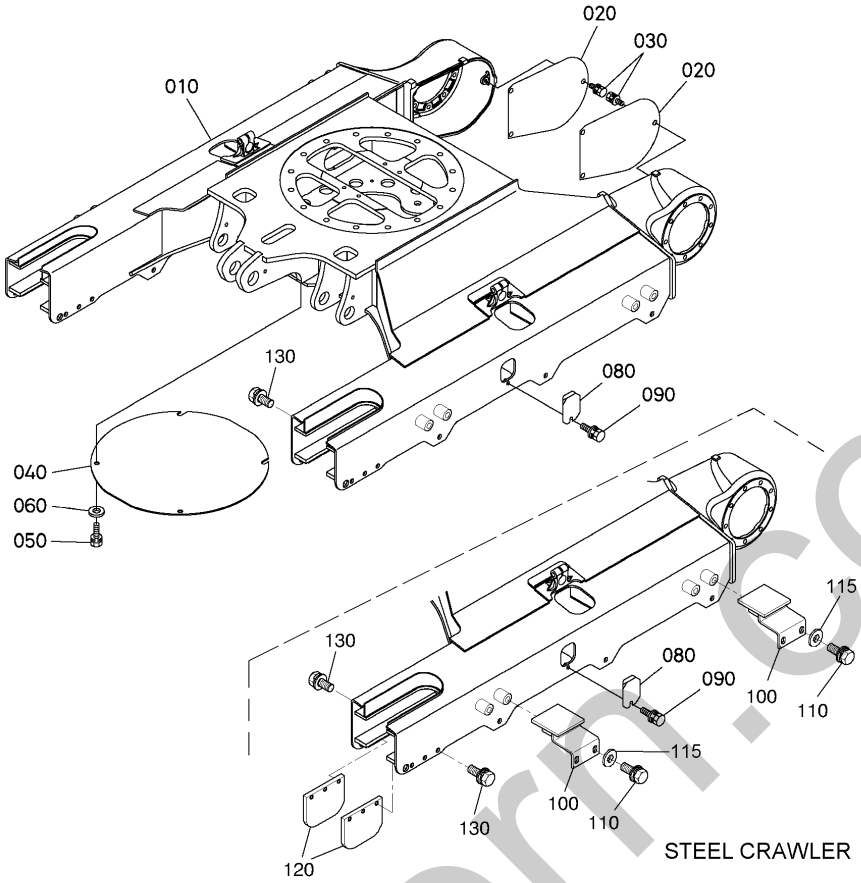

Pos.	PART No.	QTY/SNo	IC	PART NAME	DESIGNATION	BEZEICHNUNG	DENOMI. PARTE	NOMBRE PIEZA	Remarks
010	**RG448-2111-0**	1/~55515		FRAME,TRACK	CHÂSSIS,ROULEMENT	UNTERWAGEN	TELAIO,CINGOLO	BASTIDOR,TREN DE RODAJE	
010	**RG448-2111-6**	1/~77761	≠	FRAME,TRACK	CHÂSSIS,ROULEMENT	UNTERWAGEN	TELAIO,CINGOLO	BASTIDOR,TREN DE RODAJE	
010	**RG458-2110-0**	1/77762~	≠	FRAME,TRACK	CHÂSSIS,ROULEMENT	UNTERWAGEN	TELAIO,CINGOLO	BASTIDOR,TREN DE RODAJE	
020	**RG248-2115-0**	2/~77761		COVER(MOTOR)	COUVERCLE(MOTEUR)	MOTORABDECKUNG	COPERCHIO(MOTORE)	CUBIERTA(MOTOR)	
020	**RG258-2115-0**	2/77762~	≠	COVER(MOTOR)	COUVERCLE(MOTEUR)	MOTORABDECKUNG	COPERCHIO(MOTORE)	CUBIERTA(MOTOR)	
030	**01135-61020**	6		BOLT	VIS	SCHRAUBE	BULLONE	PERNO	
040	**RG248-2117-0**	1/~77761		COVER(BOTTOM)	COUVERCLE(BAS)	ABDECKUNG	COPERCHIO(FONDO)	CUBIERTA(BASE)	
040	**RG258-2117-0**	1/77762~	≠	COVER(BOTTOM)	COUVERCLE(BAS)	ABDECKUNG	COPERCHIO(FONDO)	CUBIERTA(BASE)	
050	**01138-61020**	4		BOLT	VIS	SCHRAUBE	BULLONE	PERNO	
060	**04015-60100**	4		WASHER,PLAIN	RONDELLE FREIN	SCHEIBE	RONDELLA,PIANA	ARANDELA,PLANA	
070	**---**	-							
080	**RG246-2115-0**	2/~77761		COVER(GREASE)	COUVERCLE(GRAISSE)	ABDECKUNG	COPERCHIO(INGRASSAGGIO)	CUBIERTA(GRASA)	
080	**RG256-2115-0**	2/77762~	≠	COVER(GREASE)	COUVERCLE(GRAISSE)	ABDECKUNG	COPERCHIO(INGRASSAGGIO)	CUBIERTA(GRASA)	
090	**01135-61020**	2		BOLT	VIS	SCHRAUBE	BULLONE	PERNO	
100	**RG248-2181-0**	4/~77761		PLATE(SLIDING)	PLAQUE(COULISSANTE)	PLATTE(SCHIEBEW.)	PIASTRA(SCORREVOLE)	PLACA(DESLIZAMIENTO)	
100	**RG258-2181-0**	4/77762~	≠	PLATE(SLIDING)	PLAQUE(COULISSANTE)	PLATTE(SCHIEBEW.)	PIASTRA(SCORREVOLE)	PLACA(DESLIZAMIENTO)	
110	**01133-61220**	8		BOLT	VIS	SCHRAUBE	BULLONE	PERNO	
115	**04013-60120E**	8		WASHER,PLAIN	RONDELLE FREIN	SCHEIBE	RONDELLA,PIANA	ARANDELA,PLANA	
120	**RG248-2182-0**	4/~77761		GUIDE	GUIDE	FÜHRUNG	GUIDA	GUÍA	
120	**RG258-2182-0**	4/77762~	≠	GUIDE	GUIDE	FÜHRUNG	GUIDA	GUÍA	
130	**01133-61235**	12		BOLT	VIS	SCHRAUBE	BULLONE	PERNO	

silvermorn.co.uk

S089
IDLER
INTERMEDIAIRE
SPANNRAD
RUOTA FOLLE
RODILLO

E02

KX71-3

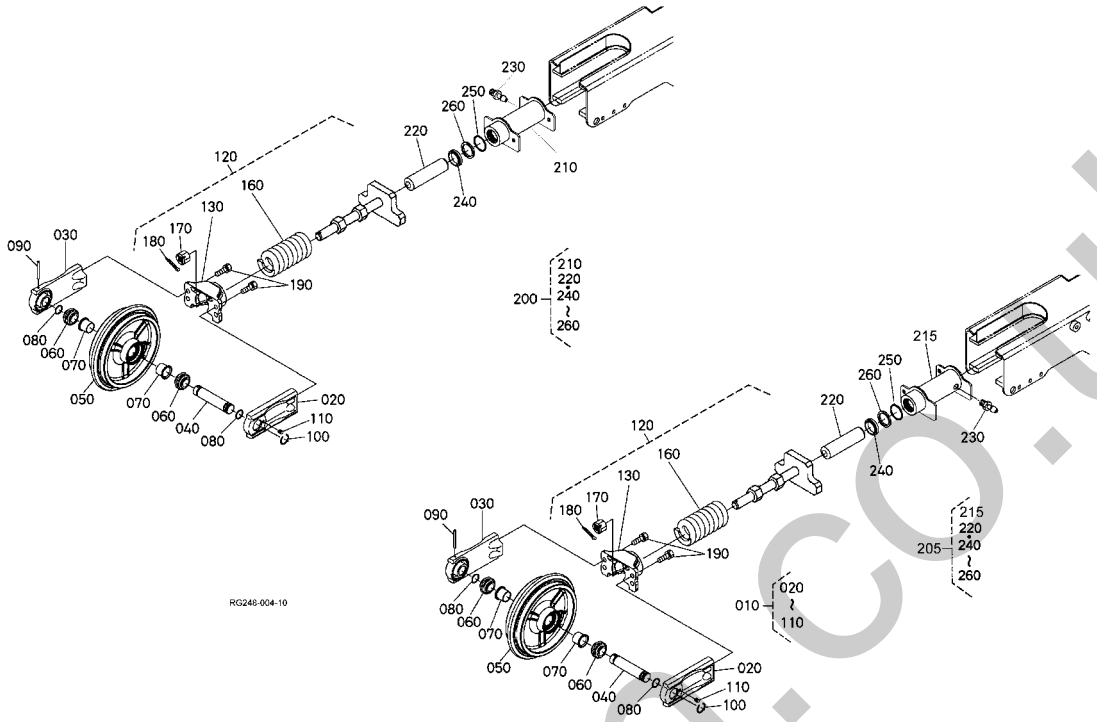

Pos.	PART No.	QTY/SNo	IC	PART NAME	DESIGNATION	BEZEICHNUNG	DENOMI. PARTE	NOMBRE PIEZA	Remarks
010	**RC348-2130-2**	2		ASSY WHEEL IDLER	ROUE FOLLE	GRP.LEITRAD	GR. RUOTA FOLLE	CONJUNTO RUEDA RODILLO	
020	**RC348-2131-2**	2		BRACKET 1 IDLER	SUPPORT 1 FOU	LEITRADHALTERUNG 1	SUPPORTO 1 FOLLE	SOPORTE 1 RUEDA GUÍA	
030	**RC348-2132-2**	2		BRACKET 2 IDLER	SUPPORT 2 FOU	LEITRADHALTERUNG 2	SUPPORTO 2 FOLLE	SOPORTE 2 RUEDA GUÍA	
040	**RB511-2133-0**	2		SHAFT IDLER	ARBRE POULIE	LEITRADWELLE	ALBERO FOLLE	EJE RUEDA GUÍA	
050	**RB511-2134-0**	2		WHEEL,IDLER	ROUE DE SUPPORT	LEITRAD	RUOTA,FOLLE	RUEDA,RUEDA GUÍA	
060	**RC301-2173-0**	4		SEAL	JOINT	DICHTUNG	TENUTA	JUNTA	
070	**RC301-2196-0**	4		BUSH	BAGUE	BUCHSE	BOCCOLA	CASQUILLO	
080	**04811-50250**	4		O-RING	JOINT TORIQUE	O-RING	O-RING	JUNTA TÓRICA	
090	**05411-00663**	2		PIN,SPRING	GOUPILLE CREUSE	FEDERSTIFT	SPINA ELASTICA	BULÓN DE MUELLE	
100	**68171-2139-0**	2		WIRE	FAISCEAU	ADER	FILO	CABLE	
110	**15521-9602-0**	2		PLUG	BOUCHON	STOPFEN	TAPPO	TAPÓN	
120	**RC348-2140-0**	2		ASSY SPRING	RESSORT	GRP.FEDER	GR. MOLLA	CONJUNTO MUELLE	
130	**RB511-2148-2**	2		PLATE(IDLER)	PLAQUE(POULIE)	PLATTE	PIASTRA(FOLLE)	PLACA(RUEDA GUÍA)	
140	**RB511-2143-0**	2		RETAINER,SPRING	ARRÊT DE RESSORT	FEDERAUFLAGE	FERMO,MOLLA	RETENEDOR,MUELLE	
150	**---**	-							
160	**RC348-2142-0**	2		SPRING	RESSORT	FEDER	MOLLA	MUELLE	
170	**68741-2142-0**	2		NUT	ECROU	MUTTER	DADO	TUERCA	
180	**05511-50435**	2		PIN SNAP	GOUPILLE BETA	SICHERUNGSSTIFT	COPPIGLIA	GRUPILLA	
190	**01133-61230**	8		BOLT	VIS	SCHRAUBE	BULLONE	PERNO	
200	**RG441-2150-5**	1		ASSY CYLINDER(RIGHT)	CYLINDRE(DR.)	GRP.ZYLINDER(RECHTS)	GR. CILINDRO(DS.)	CONJUNTO CILINDRO(DCHA.)	
205	**RG441-2160-0**	1		ASSY CYLINDER(LEFT)	CYLINDRE(G.)	GRP.ZYLINDER(LINKS)	GR. CILINDRO(SN.)	CONJUNTO CILINDRO(IZDA.)	
210	**RG441-2151-3**	1		TUBE,CYLINDER(RIGHT)	TUBE(CYLINDRE)(DR.)	ZYLINDERROHR(RECHTS)	TUBO,CILINDRO(DS.)	TUBO,CILINDRO(DCHA.)	
215	**RG441-2161-0**	1		TUBE,CYLINDER(LEFT)	TUBE(CYLINDRE)(G.)	ZYLINDERROHR(LINKS)	TUBO,CILINDRO(SN.)	TUBO,CILINDRO(IZDA.)	
220	**RG241-2157-0**	2		ROD	TIGE	STANGE	STELO	VARILLA	
230	**RG201-2155-0**	2		ASSY NIPPLE GREASE	ENS. GRAISEUR	GRP.SCHMIERNIPPEL	GR. INGRASSATORE	CONJUNTO ENGRASADOR GRAS	
240	**68241-2155-0**	2		SEAL,ROD	JOINT,TIGE	STANGENDICHTUNG	TENUTA,STELO	SELLO,VARILLA	
250	**04810-00400E**	2		O-RING	JOINT TORIQUE	O-RING	O-RING	JUNTA TÓRICA	
260	**69481-6237-0**	2		RING,BACK UP	RONDELLE,DE SECOURS	STÜTZRING	ANELLO,APPOGGIO	ANILLO SEGURIDAD	

silvermorr.co.uk

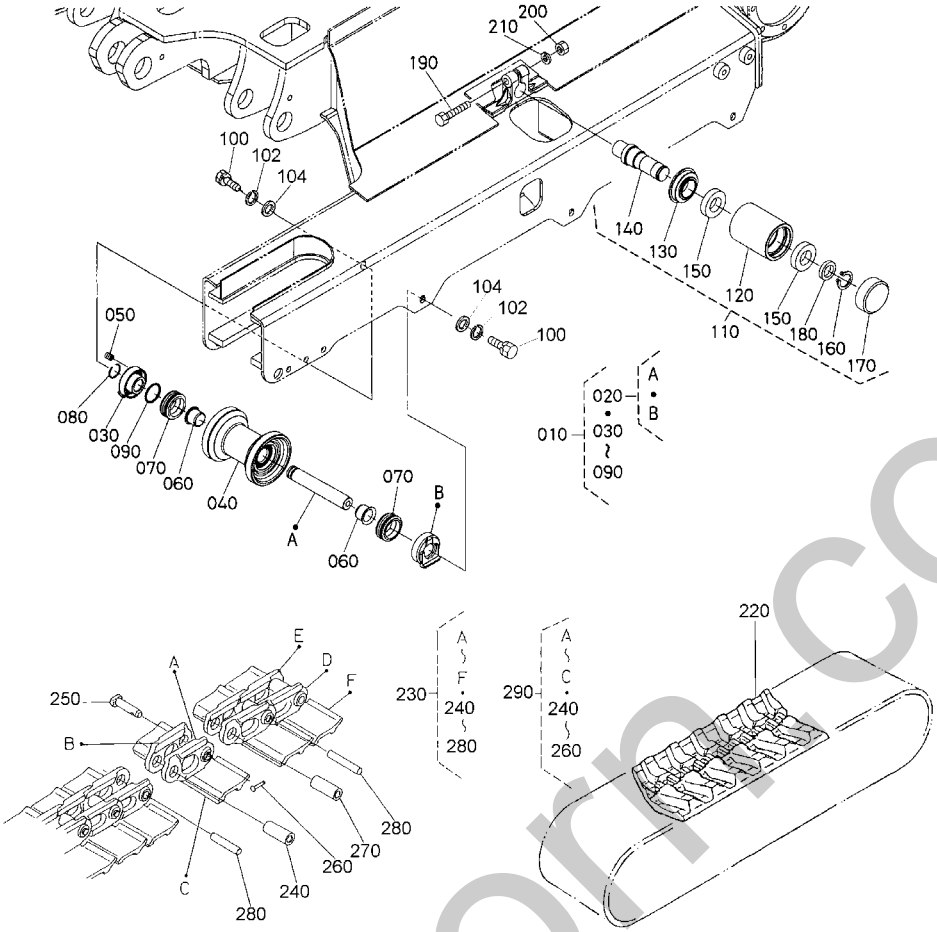

Pos.	PART No.	QTY/SNo	IC	PART NAME	DESIGNATION	BEZEICHNUNG	DENOMI. PARTE	NOMBRE PIEZA	Remarks
010	**RB517-2170-2**	6		ASSY ROLLER,TRUCK	ROULEAU,CAMION	GRP.KETTENROLLE	RULLO CARRO COMPL	CONJUNTO RODILLO	
020	**RB511-2177-0**	6		ASSY SHAFT	ENS. ARBRE	GRP.WELLE	GR. ALBERO	CONJUNTO EJE	
030	**RB511-2171-0**	6		BRACKET	PALIER	HALTER	SUPPORTO	SOPORTE	
040	**RB511-2175-2**	6		ROLLER,TRUCK	ROULEAU,CAMION	KETTENROLLE	RULLO,AUTOCARRO	RODILLO	
050	**15521-9602-0**	6		PLUG	BOUCHON	STOPFEN	TAPPO	TAPÓN	
060	**RC301-2196-0**	12/~77124		BUSH	BAGUE	BUCHSE	BOCCOLA	CASQUILLO	
060	**RB551-2196-0**	12/77125~	←	BUSH	BAGUE	BUCHSE	BOCCOLA	CASQUILLO	
060	**RD148-2196-0**	12	←	BUSH	BAGUE	BUCHSE	BOCCOLA	CASQUILLO	
070	**RC301-2173-0**	12		SEAL	JOINT	DICHTUNG	TENUTA	JUNTA	
080	**RC301-2186-0**	6		WIRE	FIL	KABEL	FILO	CABLE	
090	**04811-50250**	6		O-RING	JOINT TORIQUE	O-RING	O-RING	JUNTA TÓRICA	
100	**01176-61230**	12		BOLT	VIS	SCHRAUBE	BULLONE	PERNO	
102	**RG201-2179-0**	12		WASHER	RONDELLE	SCHEIBE	RONDELLA	ARANDELA	
104	**04512-60120E**	12		WASHER,SPRING	RONDELLE GROWER	FEDERRING	RONDELLA,ELASTICA	ARANDELA,MUELLE	
110	**RC417-2190-3**	2/~77279		ASSY ROLLER,CARRIER	ROULEAU TRANSPORTEUR	GRP.TRAGROLLE	GR.RULLO DI SOSTEGNO	RODILLO,SUPERIOR	
110	**RC417-2190-4**	2/77280~	≠	ASSY ROLLER,CARRIER	ROULEAU TRANSPORTEUR	GRP.TRAGROLLE	GR.RULLO DI SOSTEGNO	RODILLO,SUPERIOR	
120	**RC411-2195-2**	2/~77279		CARIER ROLLER	ROULEAU TRANSPORTEUR	TRAGROLLE	RULLO DI SOSTEGNO	RODILLO SUPERIOR	
120	**RC767-2195-0**	2/77280~	≠	CARIER ROLLER	ROULEAU TRANSPORTEUR	TRAGROLLE	RULLO DI SOSTEGNO	RODILLO SUPERIOR	
130	**RC601-2193-0**	2/~77279		SEAL,OIL	BAGUE JOINT	ÖLDICHTUNGSRING	TENUTA,OLIO	JUNTA,ACEITE	
130	**RD401-2193-0**	2/77280~	≠	SEAL,OIL	BAGUE JOINT	ÖLDICHTUNGSRING	TENUTA,OLIO	JUNTA,ACEITE	
140	**RC411-2192-2**	2/~77279		SHAFT	ARBRE	WELLE	ALBERO	EJE	
140	**RC767-2192-0**	2/77280~	≠	SHAFT	ARBRE	WELLE	ALBERO	EJE	
150	**08101-06006**	4		BEARING,BALL	ROULEMENT A BILLES	KUGELLAGER	CUSCINETTO,SFERA	COJINETE,BOLA	
160	**38430-2554-0**	2		CIR CLIP	CIRCLIP	SICHERUNGSRING	ANELLO ELASTICO	ANILLO DE RETENCIÓN	
170	**RC601-2194-0**	2		PLUG	BOUCHON	STOPFEN	TAPPO	TAPÓN	
180	**RC601-2196-0**	2		SPACER	ENTRETOISE	DISTANZSCHEIBE	DISTANZIATORE	SEPARADOR	
190	**01173-61270**	2		BOLT	VIS	SCHRAUBE	BULLONE	PERNO	
200	**02174-60120**	2		NUT	ECROU	MUTTER	DADO	TUERCA	
210	**RG201-2179-0**	2		WASHER	RONDELLE	SCHEIBE	RONDELLA	ARANDELA	
220	**RB511-2231-0**	2		CRAWLER,RUBBER	CHENILLES,CAOUTCHOUC	GUMMIKETTE	COPERCHIO,GOMMA	ORUGA,GOMA	
230	**RC301-2210-0**	2/~76172		ASSY CRAWLER,STEEL	ENSEMBLE DE LA CHENI	MONT.STAHLKETTE	GR. CINGOLO,ACCIAIO	CONJUNTO ORUGA,ACERO	STEEL CRAWLER
230	**RC441-2210-0**	2/76173~	←	ASSY CRAWLER,STEEL	ENSEMBLE DE LA CHENI	MONT.STAHLKETTE	GR. CINGOLO,ACCIAIO	CONJUNTO ORUGA,ACERO	STEEL CRAWLER
240	**69110-2223-0**	2		BUSH	BAGUE	BUCHSE	BOCCOLA	CASQUILLO	STEEL CRAWLER
250	**69110-2224-0**	2/~76172		PIN,MASTER	BROCHE PRINCIPALE	HAUPTBOLZEN	PERNO,PRINCIPALE	PASADOR,MAESTRO	STEEL CRAWLER
250	**RC441-2224-0**	2/76173~	≠	PIN,MASTER	BROCHE PRINCIPALE	HAUPTBOLZEN	PERNO,PRINCIPALE	PASADOR,MAESTRO	STEEL CRAWLER
260	**68351-2219-0**	2		PIN,SET	GOUPILLE DE REGLAGE	HALTESTIFT	PERNO,SERIE	PASADOR,JUEGO	STEEL CRAWLER
270	**69110-2223-0**	80		BUSH	BAGUE	BUCHSE	BOCCOLA	CASQUILLO	STEEL CRWALER
280	**69110-2229-0**	80/~76172		PIN,TRUCK	CLAVETTE DE CHENILLE	BOLZEN,SPUR	PERNO,AUTOCARRO	PASADOR,MONTACARGAS	STEEL CRAWLER
280	**RC441-2229-0**	80/76173~	≠	PIN,TRUCK	CLAVETTE DE CHENILLE	BOLZEN,SPUR	PERNO,AUTOCARRO	PASADOR,MONTACARGAS	STEEL CRAWLER
290	**68391-2225-2**	2/~76172		ASSY LINK,MASTER	COULISSE D'ASS.PRINC	HAUPTKETTENGLIED	GR. LEVERISMO,PRINCIP.	CONJ. ARTICULACIÓN,MAESTRA	STEEL CRAWLER

silvermorn.co.uk

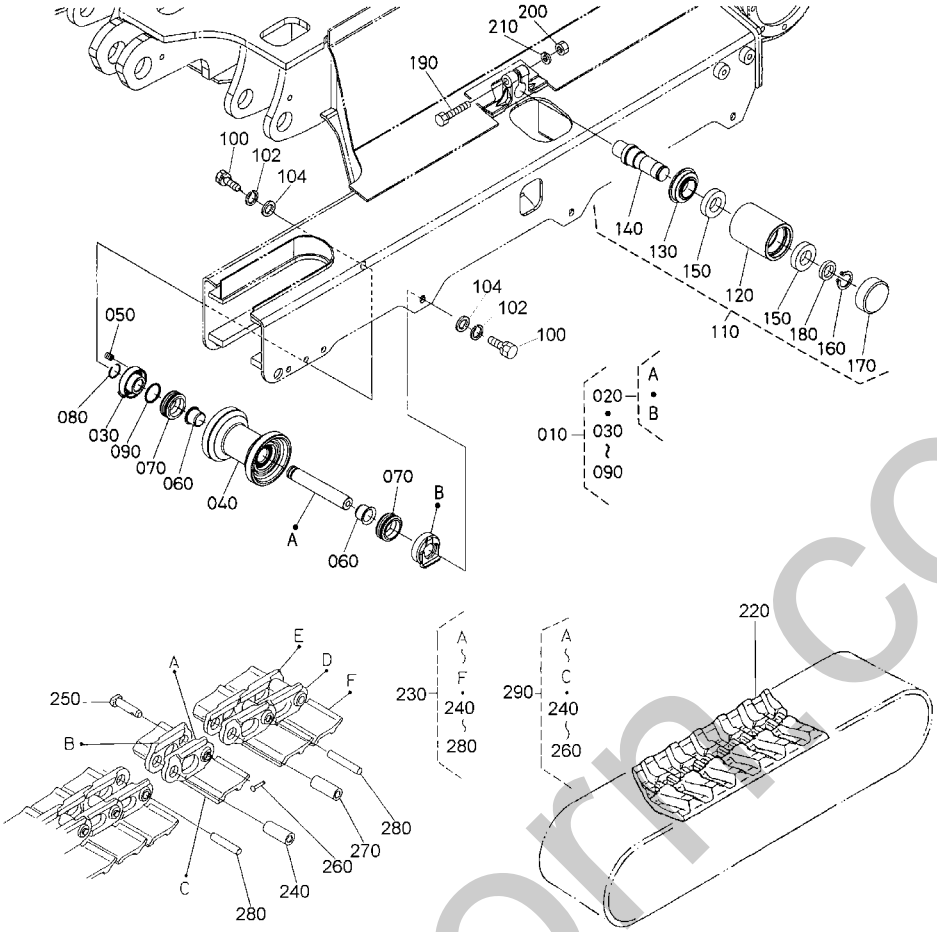

Pos.	PART No.	QTY/SNo	IC	PART NAME	DESIGNATION	BEZEICHNUNG	DENOMI. PARTE	NOMBRE PIEZA	Remarks
290	RC441-2225-0	2/76173~	≠	ASSY LINK,MASTER	COULISSE D'ASS.PRINC	HAUPTKETTENGLIED	GR. LEVERISMO,PRINCIP.	CONJ. ARTICULACIÓN,MAESTRA	STEEL CRAWLER

silverhorn.co.uk

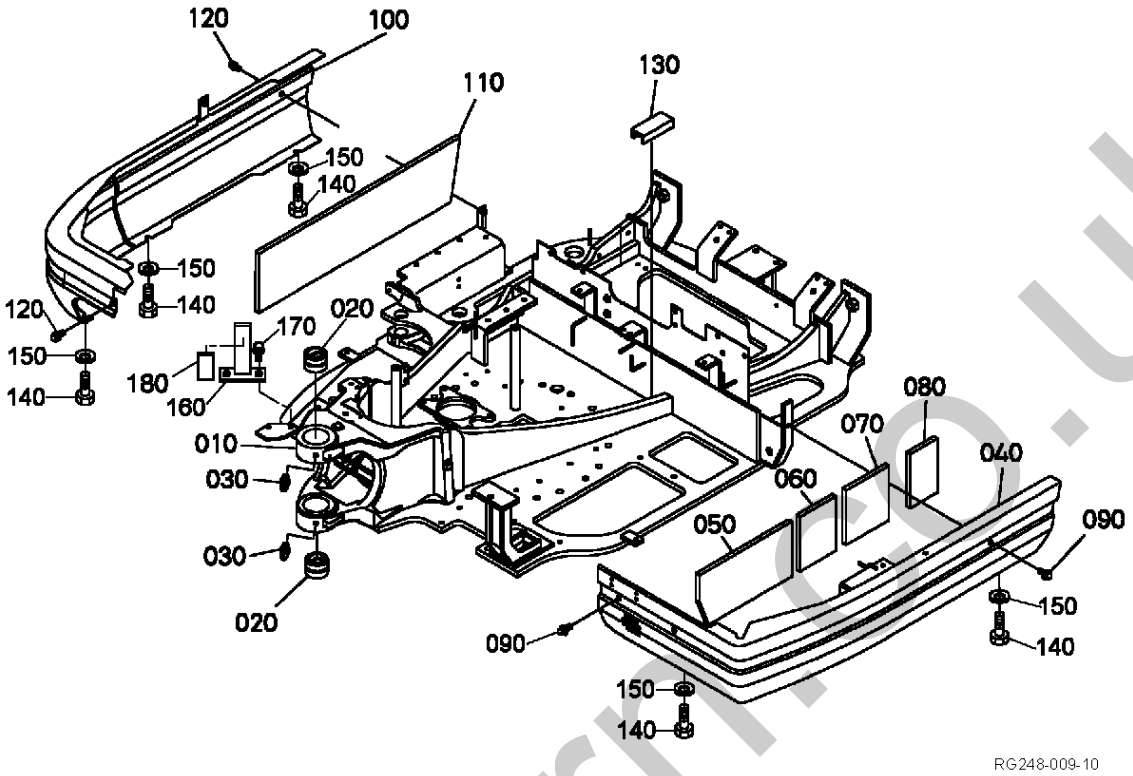

Pos.	PART No.	QTY/SNo	IC	PART NAME	DESIGNATION	BEZEICHNUNG	DENOMI. PARTE	NOMBRE PIEZA	Remarks
010	**RG448-4111-0**	1/~77761		FRAME,SWING	CHÂSSIS,OSCILLATION	RAHMEN,SCHWENKEINR.	TELAIO,BRANDEGGIO	BASTIDOR,OSCILACIÓN	
010	**RG458-4110-0**	1/77762~	≠	FRAME,SWING	CHÂSSIS,OSCILLATION	RAHMEN,SCHWENKEINR.	TELAIO,BRANDEGGIO	BASTIDOR,OSCILACIÓN	
020	**RG248-4112-0**	2		BUSH	COUSSINET	BUCHSE	BOCCOLA	CASQUILLO	
030	**06611-15010E**	3		NIPPLE GREASE	GRAISSEUR	SCHMIERNIPPEL	INGRASSATORE	ENGRASADOR GRASA	
040	**RG248-4115-0**	1/~77761		COVER(LEFT)	COUVERCLE(GAUCHE)	ABDECKUNG	COPERCHIO(SIN.)	CUBIERTA(IZQUIERDA)	
040	**RG258-4115-0**	1/77762~	≠	COVER(LEFT)	COUVERCLE(GAUCHE)	ABDECKUNG	COPERCHIO(SIN.)	CUBIERTA(IZQUIERDA)	
050	**RG248-4117-0**	1		SPONGE(COVER LEFT,1)	EPONGE(COUV. G,1)	SCHAUMSTOFF	SPUGNA(COPERCHIO SN,1)	ESPONJA(CUBIERTA IZDA,1)	
060	**RG248-4118-0**	1		SPONGE(COVER LEFT,2)	EPONGE(COUV.G.,2)	SCHAUMSTOFF	SPUGNA(COPERCHIO SN,2)	ESPONJA(CUBIERTA IZDA,2)	
070	**RG248-4119-0**	1		SPONGE(COVER LEFT,3)	EPONGE(COUV.G.,3)	SCHAUMSTOFF	SPUGNA(COPERCHIO SN,3)	ESPONJA(CUBIERTA IZDA,3)	
080	**RG248-4114-0**	1		SPONGE(COVER LEFT,4)	EPONGE(COUV. G.,4)	SCHAUMSTOFF	SPUGNA(COPERCHIO SN,4)	ESPONJA(CUBIERTA IZDA,4)	
090	**01135-61020**	3		BOLT	VIS	SCHRAUBE	BULLONE	PERNO	
100	**RG248-4116-0**	1		COVER,RH	COUVERCLE,DROIT	ABDECKUNG,RECHTS	COPERCHIO,DX	CUBIERTA,DCHA.	
110	**RG248-4135-0**	1		SPONGE(COVER RIGHT)	EPONGE(COUVERCLE DROIT)	SCHAUMSTOFF	SPUGNA(COPERCHIO DS)	ESPONJA(CUBIERTA DCHA.)	
120	**01135-61020**	3		BOLT	VIS	SCHRAUBE	BULLONE	PERNO	
130	**RC717-6498-0**	1		CUSHION(GUARD)	COUSSIN	KISSEN	AMMORTIZZATORE(PROTEZIONE	AMORTIGUADOR(PROTECCIÓN)	
140	**01133-61020**	5		BOLT	VIS	SCHRAUBE	BULLONE	PERNO	
150	**04015-60100**	5		WASHER,PLAIN	RONDELLE FREIN	SCHEIBE	RONDELLA,PIANA	ARANDELA,PLANA	
160	**RG248-5117-0**	1		HOLDER	SUPPORT	HALTER	SUPPORTO	SOPORTE	
170	**01135-61020**	2		BOLT	VIS	SCHRAUBE	BULLONE	PERNO	
180	**RG248-5126-0**	1		CUSHION(FUEL TANK,3)	COUSS.(RESERV. CARB. 3)	DÄMPFER	AMMORTIZZ.(SERB.CARB.,3)	AMORTIG.(DEP. COMBUS,3)	

silverforms.co.uk

S092
ARCH FRAME
CHASSIS DE CAPOTE
BOGENRAHMEN
TELAIO AD ARCO
ESTRUCTURA DE ARCO

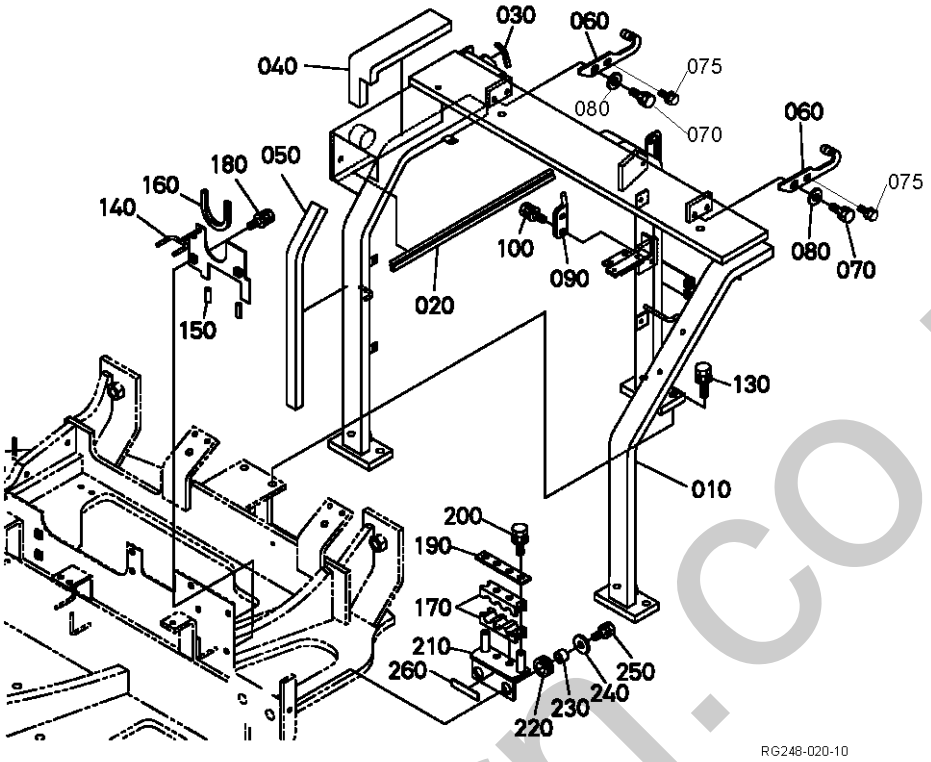

Pos.	PART No.	QTY/SNo	IC	PART NAME	DESIGNATION	BEZEICHNUNG	DENOMI. PARTE	NOMBRE PIEZA	Remarks
010	RG248-4121-0	1/~77761		FRAME(ARCH)	CHASSIS(ARC)	RAHMEN	TELAIO(ARCO)	BASTIDOR(ARCO)	
010	RG258-4121-0	1/77762~	≠	FRAME(ARCH)	CHASSIS(ARC)	RAHMEN	TELAIO(ARCO)	BASTIDOR(ARCO)	
020	RG248-4124-0	1		TRIM	SELLERIE	KANTENSCHUTZ	RIVESTIMENTO	EMBELLECEDOR	
030	RG248-4125-0	1		TRIM	SELLERIE	KANTENSCHUTZ	RIVESTIMENTO	EMBELLECEDOR	
040	RG248-4127-0	1		SPONGE(1,ARCH)	EPONGE(1,ARC)	SCHAUMSTOFF	SPUGNA(1,ARCO)	ESPONJA(1,ARCO)	
050	RG248-4128-0	1		SPONGE(2,ARCH)	EPONGE(1,ARC)	SCHAUMSTOFF	SPUGNA(2,ARCO)	ESPONJA(2,ARCO)	
060	RG241-4343-0	2		SUPPORT(BONNET REAR)	SUPPORT(CAPOT ARRIERE)	AUFLAGE	SUPPORTO(COFANO POST.)	SOPORTE(CAPOT TRASERO)	
070	01133-51020	2		BOLT	VIS	SCHRAUBE	BULLONE	PERNO	
075	04015-50100	2		WASHER,PLAIN	RONDELLE FREIN	SCHEIBE	RONDELLA,PIANA	ARANDELA,PLANA	
080	01135-51020	2		BOLT	VIS	SCHRAUBE	BULLONE	PERNO	
090	RG241-4346-0	1		STAY(2,LOCK)	ETAI 2,VERROUILLAGE)	ANSCHLAG	PUNTELLO(2,BLOCCO)	ANCLAJE(2,BLOQUEO)	
100	01135-61020	2		BOLT	VIS	SCHRAUBE	BULLONE	PERNO	
110	---	-							
120	---	-							
130	01135-61240	6		BOLT	VIS	SCHRAUBE	BULLONE	PERNO	
140	RG248-6312-0	1		PLATE(DERIVERY)	PLAQUE(DERIVATION)	PLATTE	PIASTRA(MANDATA)	PLACA(ALIMENTACIÓN)	
150	RG248-6313-0	2		TRIM	SELLERIE	KANTENSCHUTZ	RIVESTIMENTO	EMBELLECEDOR	
160	RG248-6314-0	1		TRIM	SELLERIE	KANTENSCHUTZ	RIVESTIMENTO	EMBELLECEDOR	
170	RG248-6311-0	2		CUSHION,HOSE	COUSSINET,FLEXIBLE	SCHLAUCHPUFFER	AMMORTIZZ.TUBO FLESSIBILE	AMORTIGUADOR,MANGUITO	
180	01135-61020	2		BOLT	VIS	SCHRAUBE	BULLONE	PERNO	
190	RG248-6318-0	1		PLATE(DERIVERY,2)	PLAQUE(DERIVATION,2)	PLATTE	PIASTRA(MANDATA,2)	PLACA(ALIMENTACIÓN,2)	
200	01135-61020	2		BOLT	VIS	SCHRAUBE	BULLONE	PERNO	
210	RG248-6319-0	1		PLATE(DERIVERY,3)	PLAQUE(DERIVATION,3)	PLATTE	PIASTRA(MANDATA,3)	PLACA(ALIMENTACIÓN,3)	
220	68551-5125-0	1		CUSHION	COUSSINET	DÄMPFER	AMMORTIZZATORE	AMORTIGUADOR	
230	RG441-6395-0	2		COLLAR	COLLIER	RING	COLLARE	ANILLO	
240	04015-60100	2		WASHER,PLAIN	RONDELLE FREIN	SCHEIBE	RONDELLA,PIANA	ARANDELA,PLANA	
250	01133-61030	2		BOLT	VIS	SCHRAUBE	BULLONE	PERNO	
260	RG441-6394-0	2		CUSHION(PLUG)	COUSSINET(PRISE)	DÄMPFER	AMMORTIZZATORE(CANDELE)0	AMORTIGUADOR(TAPÓN)	

silvermorri.co.uk

S093
SWIVEL BEARING
ROULEMENT DE BASCULE
DREHLAGER
RALLA
COJINETE DE ROTACIÓN

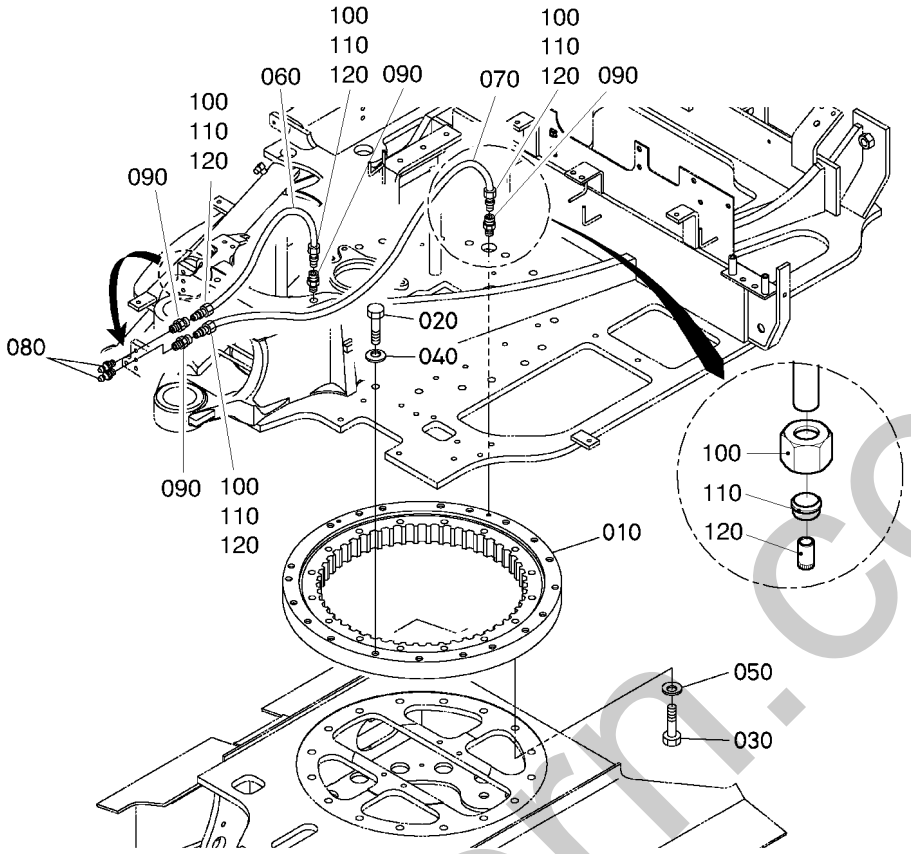

Pos.	PART No.	QTY/SNo	IC	PART NAME	DESIGNATION	BEZEICHNUNG	DENOMI. PARTE	NOMBRE PIEZA	Remarks
010	**RG248-1911-0**	1/~77761		BEARING,SWIVEL	PALIER A ROTULE	DREHKRANZLAGER	RALLA	COJINETE,ROTACIÓN	
010	**RG258-1911-0**	1/77762~	≠	BEARING,SWIVEL	PALIER A ROTULE	DREHKRANZLAGER	RALLA	COJINETE,ROTACIÓN	
020	**RG248-1915-0**	20		BOLT	VIS	SCHRAUBE	BULLONE	PERNO	
030	**RG248-1915-0**	16		BOLT	VIS	SCHRAUBE	BULLONE	PERNO	
040	**RG246-4941-0**	20		SPRING,PLATE	RONDELLE BELLEVILLE	FEDER,PLATTE	MOLLA,PIASTRA	MUELLE,PLACA	
050	**RG246-4941-0**	16		SPRING,PLATE	RONDELLE BELLEVILLE	FEDER,PLATTE	MOLLA,PIASTRA	MUELLE,PLACA	
060	**RG248-1913-0**	1		TUBE,GREASE	TUBE,GRAISSAGE	SCHMIERMITTELLEITUNG	TUBO,INGRASSAGGIO	TUBO,GRASA	
060	**RG518-1914-0**	1	↔	TUBE GREASE	TUYAU	SCHMIERSCHLAUCH	TUBO GRASSO	TUBO GRASA	
070	**RG248-1912-0**	1		TUBE,GREASE	TUBE,GRAISSAGE	SCHMIERMITTELLEITUNG	TUBO,INGRASSAGGIO	TUBO,GRASA	
080	**06611-15010E**	2		NIPPLE GREASE	GRAISSEUR	SCHMIERNIPPEL	INGRASSATORE	ENGRASADOR GRASA	
090	**RG008-2158-0**	4		ADAPTER	RACCORD	ADAPTER	ADATTATORE	ADAPTADOR	
100	**RG008-2153-0**	4		NUT	ECROU	MUTTER	DADO	TUERCA	
110	**RG008-2154-0**	4		SLEEVE	MANCHON	MUFFE	MANICOTTO	MANGUITO	
120	**RG008-2155-0**	4		COLLAR	COLLIER	HÜLSE	COLLARE	COLLARÍN	

silverhorn.co.uk

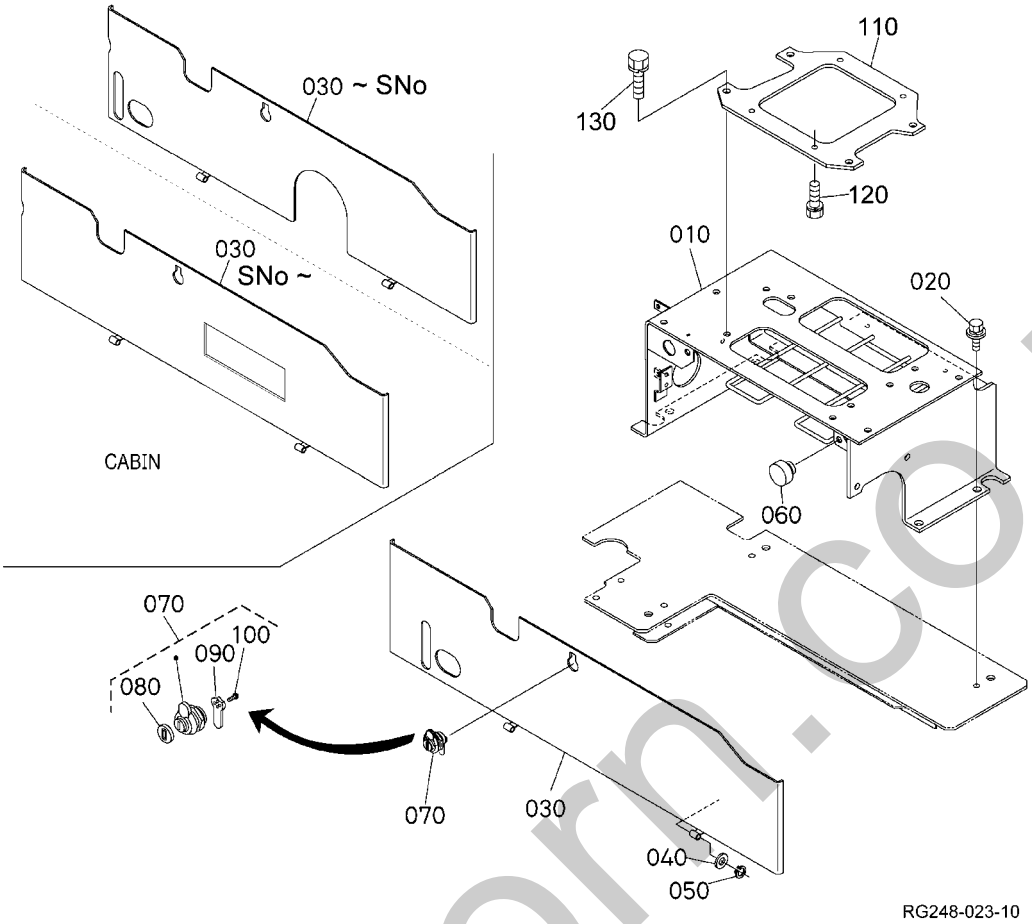

Pos.	PART No.	QTY/SNo	IC	PART NAME	DESIGNATION	BEZEICHNUNG	DENOMI. PARTE	NOMBRE PIEZA	Remarks
010	**RG248-3812-0**	1/~77761		SUPPORT,SEAT	SUPPORT,SIEGE	SITZAUFLAGE	SUPPORTO,SEDILE	SOPORTE,ASIENTO	
010	**RG258-3812-0**	1/77762~	≠	SUPPORT,SEAT	SUPPORT,SIEGE	SITZAUFLAGE	SUPPORTO,SEDILE	SOPORTE,ASIENTO	
020	**01135-61025**	4		BOLT	VIS	SCHRAUBE	BULLONE	PERNO	
030	**RG248-3839-0**	1/~77761		COVER,SEAT SUPPORT	COUV.,SUPPORT SIEGE	ABDECKUNG,SITZAUFLAGE	COPERCHIO,SUPP. SEDILE	CUBIERTA,SOPORTE ASIENTO	CANOPY
030	**RG258-3839-0**	1/77762~	≠	COVER,SEAT SUPPORT	COUV.,SUPPORT SIEGE	ABDECKUNG,SITZAUFLAGE	COPERCHIO,SUPP. SEDILE	CUBIERTA,SOPORTE ASIENTO	CANOPY
030	**RG248-3819-0**	1/~77201		COVER,SEAT SUPPORT	COUV.,SUPPORT SIEGE	ABDECKUNG,SITZAUFLAGE	COPERCHIO,SUPP. SEDILE	CUBIERTA,SOPORTE ASIENTO	CABIN
030	**RG248-3819-5**	1/~77761	≠	COVER,SEAT SUPPORT	COUV.,SUPPORT SIEGE	ABDECKUNG,SITZAUFLAGE	COPERCHIO,SUPP. SEDILE	CUBIERTA,SOPORTE ASIENTO	CABIN
030	**RG258-3819-0**	1/77762~	≠	COVER,SEAT SUPPORT	COUV.,SUPPORT SIEGE	ABDECKUNG,SITZAUFLAGE	COPERCHIO,SUPP. SEDILE	CUBIERTA,SOPORTE ASIENTO	CABIN
040	**04013-60060**	1		WASHER,PLAIN	RONDELLE FREIN	SCHEIBE	RONDELLA,PIANA	ARANDELA,PLANA	
050	**04613-50050**	1		CIR CLIP EXTERNAL	CIR CLIP	SPRENGRING,AUSSEN	ANELLO ELASTICO,ESTERNO	ANILLO RETENCIÓN,EXTERNO	
060	**38240-2987-0**	2		CUSHION	COUSSIN	KISSEN	AMMORTIZZATORE	AMORTIGUADOR	
070	**RC411-4354-3**	1		ASSY LOCK,CYLINDER	ENS. VERROUILLAGE	GRP.SCHLIESSZYLINDER	GR. BLOCCO,CILINDRO	CONJUNTO CIERRE,CILINDRO	
080	**RC411-4355-0**	1		COVER	COUVERCLE	ABDECKUNG	COPERCHIO	CUBIERTA	
090	**RC411-4358-0**	1		PLATE	PLAQUE	PLATTE	PIASTRA	PLACA	
100	**RC411-4360-0**	2		TAPPING SCREW	VIS	SCHRAUBE	VITE AUTOFILETTANTE	TORNILLO ROSCADOR	
110	**RG248-3814-0**	1/~77761		BRACKET,SEAT	SUPPORT,SIEGE	SITZAUFLAGE	SUPPORTO,SEDILE	SOPORTE,ASIENTO	
110	**RG258-3814-0**	1/77762~	≠	BRACKET,SEAT	SUPPORT,SIEGE	SITZAUFLAGE	SUPPORTO,SEDILE	SOPORTE,ASIENTO	
120	**01123-60820**	4		BOLT	VIS	SCHRAUBE	BULLONE	PERNO	
130	**01135-61025**	4		BOLT	VIS	SCHRAUBE	BULLONE	PERNO	

silvernorn.co.uk

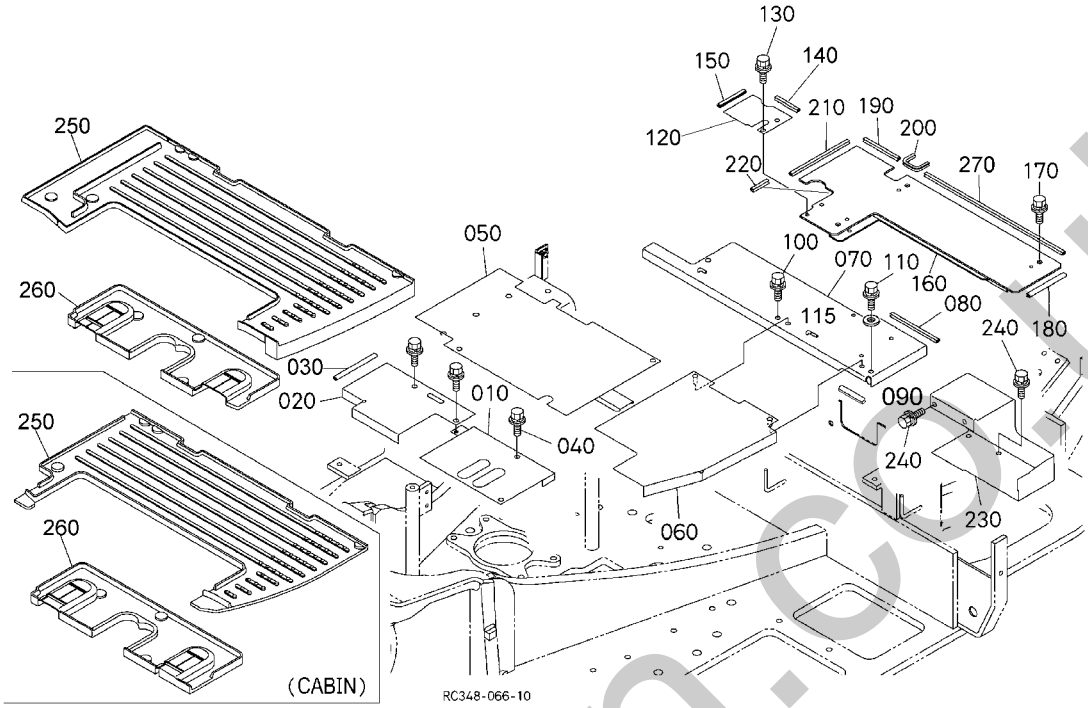

Pos.	PART No.	QTY/SNo	IC	PART NAME	DESIGNATION	BEZEICHNUNG	DENOMI. PARTE	NOMBRE PIEZA	Remarks
010	**RG248-4411-0**	1/~77761		STEP	MARCHEPIED	TRITT	PEDANA	PELDAÑO	
010	**RG258-4411-0**	1/77762~	≠	STEP	MARCHEPIED	TRITT	PEDANA	PELDAÑO	
020	**RG248-4412-0**	1/~77761		STEP	MARCHEPIED	TRITT	PEDANA	PELDAÑO	
020	**RG258-4412-0**	1/77762~	≠	STEP	MARCHEPIED	TRITT	PEDANA	PELDAÑO	
030	**RG248-4421-0**	1		TRIM	SELLERIE	KANTENSCHUTZ	RIVESTIMENTO	EMBELLECEDOR	
040	**01135-61020**	5		BOLT	VIS	SCHRAUBE	BULLONE	PERNO	
050	**RG248-4413-0**	1/~77761		STEP	MARCHEPIED	TRITT	PEDANA	PELDAÑO	
050	**RG258-4413-0**	1/77762~	≠	STEP	MARCHEPIED	TRITT	PEDANA	PELDAÑO	
060	**RG248-4414-0**	1/~77761		STEP	MARCHEPIED	TRITT	PEDANA	PELDAÑO	
060	**RG258-4414-0**	1/77762~	≠	STEP	MARCHEPIED	TRITT	PEDANA	PELDAÑO	
070	**RG248-4415-0**	1/~77761		STEP	MARCHEPIED	TRITT	PEDANA	PELDAÑO	
070	**RG258-4415-0**	1/77762~	≠	STEP	MARCHEPIED	TRITT	PEDANA	PELDAÑO	
080	**RG248-4422-0**	1		TRIM	SELLERIE	KANTENSCHUTZ	RIVESTIMENTO	EMBELLECEDOR	
090	**RG248-4437-0**	1		TRIM	SELLERIE	KANTENSCHUTZ	RIVESTIMENTO	EMBELLECEDOR	
100	**01135-61020**	1		BOLT	VIS	SCHRAUBE	BULLONE	PERNO	
110	**01133-61050**	1		BOLT	VIS	SCHRAUBE	BULLONE	PERNO	
115	**04015-60100**	1		WASHER,PLAIN	RONDELLE FREIN	SCHEIBE	RONDELLA,PIANA	ARANDELA,PLANA	
120	**RG248-4416-0**	1/~77761		STEP	MARCHEPIED	TRITT	PEDANA	PELDAÑO	
120	**RG258-4416-0**	1/77762~	≠	STEP	MARCHEPIED	TRITT	PEDANA	PELDAÑO	
130	**01135-61020**	2		BOLT	VIS	SCHRAUBE	BULLONE	PERNO	
140	**RG248-6313-0**	1		TRIM	SELLERIE	KANTENSCHUTZ	RIVESTIMENTO	EMBELLECEDOR	
150	**RG248-4417-0**	1		TRIM	SELLERIE	KANTENSCHUTZ	RIVESTIMENTO	EMBELLECEDOR	
150	**RG511-4426-0**	1	←	TRIM(90)	EQUILIBRAGE	KANTENSCHUTZ	RIVESTIMENTO(90)	GUARNICIÓN(90)	
160	**RG248-4425-0**	1/~77761		STEP	MARCHEPIED	TRITT	PEDANA	PELDAÑO	
160	**RG258-4425-0**	1/77762~	≠	STEP	MARCHEPIED	TRITT	PEDANA	PELDAÑO	
170	**01135-61020**	3		BOLT	VIS	SCHRAUBE	BULLONE	PERNO	
180	**RG248-4423-0**	1		TRIM	SELLERIE	KANTENSCHUTZ	RIVESTIMENTO	EMBELLECEDOR	
180	**RG248-4428-0**	1	←	TRIM	SELLERIE	KANTENSCHUTZ	RIVESTIMENTO	EMBELLECEDOR	
190	**RG248-4428-0**	1		TRIM	SELLERIE	KANTENSCHUTZ	RIVESTIMENTO	EMBELLECEDOR	
200	**RG248-4429-0**	1		GROMMET	JOINT À CORNIERE	TÜLLE	ANELLO TENUTA IN GOMMA	ANILLO PROTECTOR	
210	**RG248-4431-0**	1		TRIM	SELLERIE	KANTENSCHUTZ	RIVESTIMENTO	EMBELLECEDOR	
220	**RG248-4433-0**	1		TRIM	SELLERIE	KANTENSCHUTZ	RIVESTIMENTO	EMBELLECEDOR	
230	**RG248-4419-0**	1/~77761		TOOL BOX	BOITE A OUTILS	WERKZEUGKASTEN	SCATOLA UTENSILI	CAJA HERRAMIENTAS	
230	**RG258-4419-0**	1/77762~	≠	TOOL BOX	BOITE A OUTILS	WERKZEUGKASTEN	SCATOLA UTENSILI	CAJA HERRAMIENTAS	
240	**01135-61020**	4		BOLT	VIS	SCHRAUBE	BULLONE	PERNO	
250	**RG248-4871-0**	1		MAT(1,CAB)	TAPIS(1,CAB)	FUSSMATTE	TAPPETINO(1,CAB)	ALFOMBRILLA(1,CABINA)	CABIN
250	**RG248-4441-0**	1		MAT(1,CANOPY)	TAPIS(1,PAVILLON SEC.)	FUSSMATTE	TAPPETINO(1,TETTUCCIO)	ALFOMBR.(1,MARCOTECHO)	CANOPY
260	**RG248-4442-0**	1		MAT(2,CANOPY)	TAPIS(2,PAVILLON SEC.)	FUSSMATTE	TAPPETINO(2,TETTUCCIO)	ALFOMBR.(2,MARCOTECHO)	CANOPY
260	**RG248-4872-0**	1		MAT(2,CAB)	TAPIS(2,CAB)	FUSSMATTE	TAPPETINO(2,CAB)	ALFOMBRILLA(2,CABINA)	CABIN
270	**RG248-4438-0**	1		TRIM	SELLERIE	KANTENSCHUTZ	RIVESTIMENTO	EMBELLECEDOR	

silvernorm.co.uk

S096
COVER (LH)
COUVERCLE (GAUCHE)
DECKEL (LS)
COPERCHIO (SN)
CUBIERTA (LADO IZDO.)

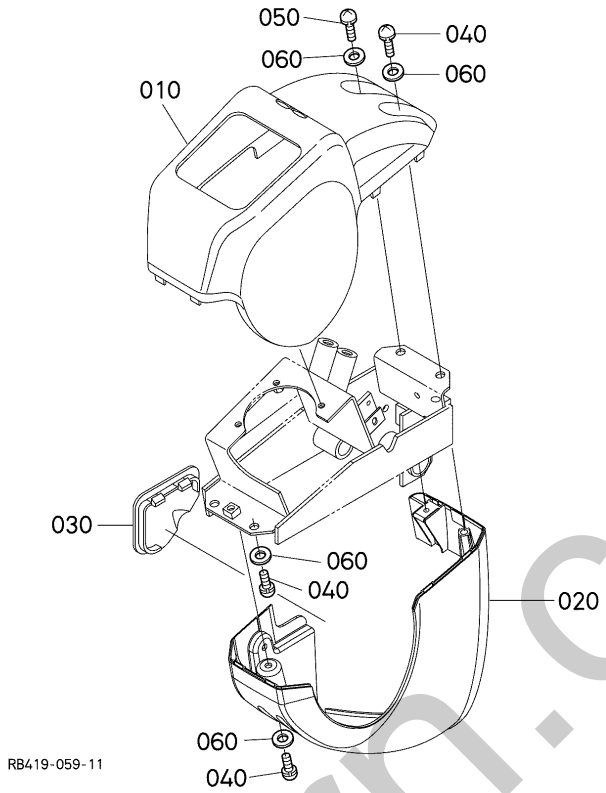

Pos.	PART No.	QTY/SNo	IC	PART NAME	DESIGNATION	BEZEICHNUNG	DENOMI. PARTE	NOMBRE PIEZA	Remarks
010	**RD119-4471-0**	1		COVER,LH UPPER	COUVERCLE	ABDECKUNG	COPERCHIO,SN SUPERIORE	CUBIERTA,SUPERIOR IZDA.	
020	**RC411-4472-2**	1		COVER,LH LOWER	COUV. INF. GAUCHE	UNTERE ABDECKUNG,LINKS	COPERCHIO,SN INF.	CUBIERTA,IZDA. INFERIOR	
030	**RC411-4473-0**	1		COVER LH MIDDLE	COUVERCLE	DECKEL	COPERCHIO SN CENTRALE	CUBIERTA IZDA. INTERMEDIA	
040	**03004-60616**	5		SCREW,WITH WASHER	VIS A RONDELLE	SCHRAUBE	VITE,CON RONDELLA	TORNILLO,CON ARANDELA	
050	**03004-60620**	1		SCREW,WITH WASHER	VIS A RONDELLE	SCHRAUBE	VITE,CON RONDELLA	TORNILLO,CON ARANDELA	
060	**04013-60060**	6		WASHER,PLAIN	RONDELLE FREIN	SCHEIBE	RONDELLA,PIANA	ARANDELA,PLANA	

silvermorn.co.uk

S097
COVER (RH)
COUVERCLE (DROITE)
DECKEL (RS)
COPERCHIO (DS)
CUBIERTA (LADO DCHO.)

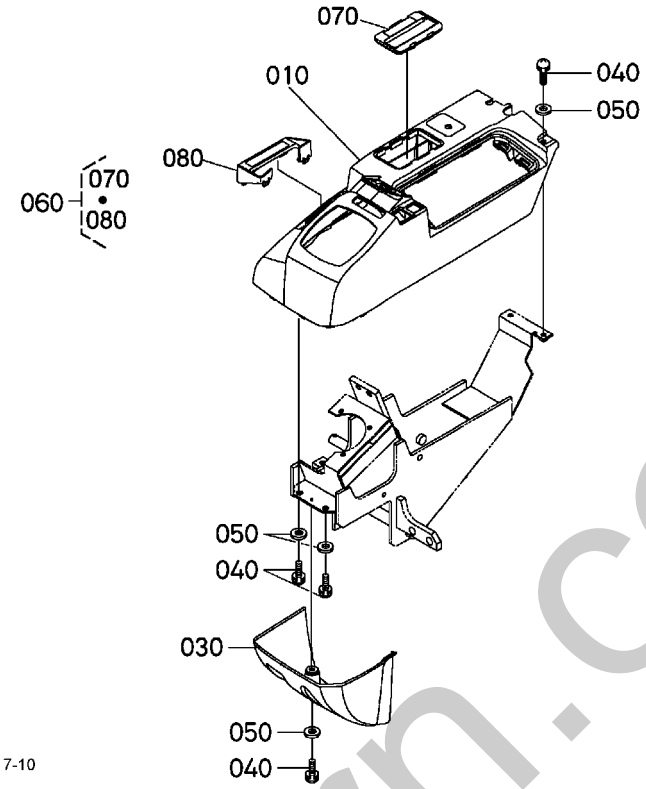

Pos.	PART No.	QTY/SNo	IC	PART NAME	DESIGNATION	BEZEICHNUNG	DENOMI. PARTE	NOMBRE PIEZA	Remarks
010	**RB237-4476-3**	1/~76878		COVER,UPPER RH	COUVERCLE,SUPERIEUR D	OBERE ABDECKUNG,RECHTS	COPERCHIO,SUPERIORE DX	CUBIERTA,SUPERIOR DCHA.	
010	**RC661-4495-0**	1/76879~	≠	ASSY COVER,UPPER RH	ENS.COUVERCLE,SUPERIEUR D	GRP.ABDECKUNG,OBEN,RECHTS	GR.COPERCHIO,SUPERIORE DS	CON.CUBIERTA,SUPERIOR DCHA.	
020	---	-							
030	**RC411-4477-2**	1		COVER,RH LOWER	COUV. INF.DROIT	UNTERE ABDECKUNG,LINKS	COPERCHIO,DX INF.	CUBIERTA,DCHA. INFERIOR	
040	**03004-60616**	6		SCREW,WITH WASHER	VIS A RONDELLE	SCHRAUBE	VITE,CON RONDELLA	TORNILLO,CON ARANDELA	
050	**04013-60060**	6		WASHER,PLAIN	RONDELLE FREIN	SCHEIBE	RONDELLA,PIANA	ARANDELA,PLANA	
060	**RB237-4496-2**	1		KIT PLATE MANUAL	MANUEL PLAQUE KIT	STECKPLATTE	KIT PIASTRA MAN.	KIT PLACA MAN.	
070	**RB237-4477-0**	1		PLATE(R,ACCEL)	PLAQUE(D,ACCEL)	PLATTE(R,DREHZAHL)	PIASTRA(DS,ACCEL.)	PLACA(TRAS.,ACEL.)	
080	**RB237-4478-0**	1		PLATE(R,BLADE)	PLAQUE(D,AUBE)	PLATTE(R,PLANIERSCHILD)	PIASTRA(DS,LAMA)	PLACA(TRAS.,CUCHILLA)	

silverhorn.co.uk

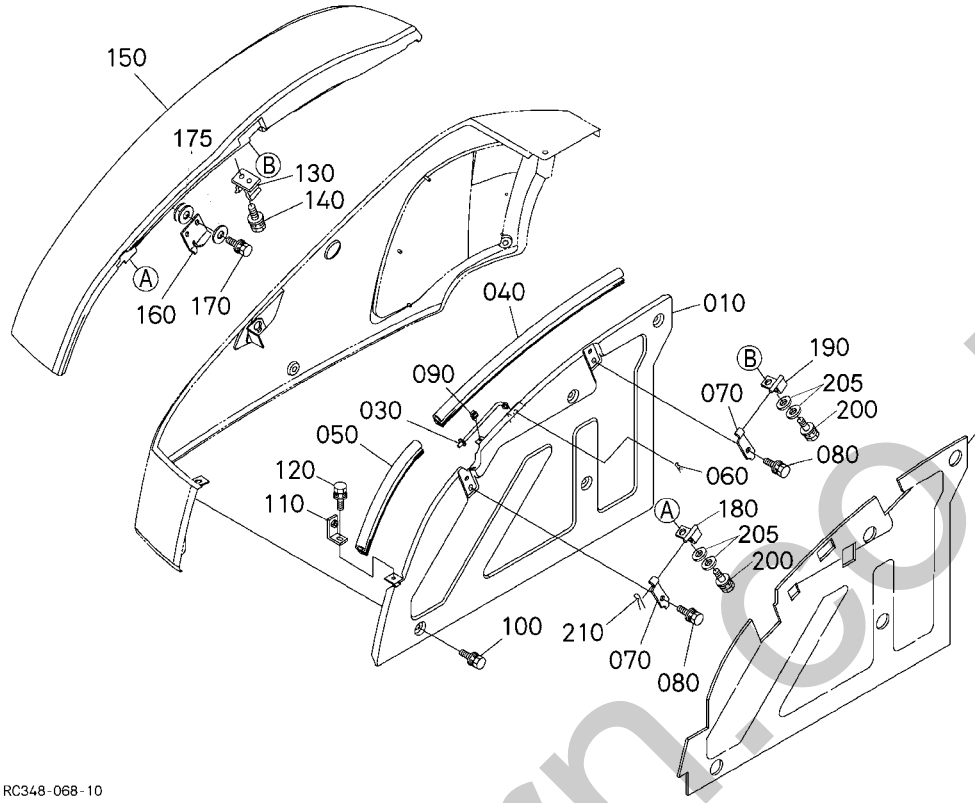

Pos.	PART No.	QTY/SNo	IC	PART NAME	DESIGNATION	BEZEICHNUNG	DENOMI. PARTE	NOMBRE PIEZA	Remarks
010	**RG248-4336-0**	1		PLATE,PARTITION	PLAQUE,SEPARATION	TRENNPLATTE	PIASTRA,PARATIA	PLACA,PARTICIÓN	
020	**RG248-4377-0**	1		HEAT INSULATOR	ISOLATEUR THERMIQUE	WÄRMEISOLIERUNG	ISOLATORE TERMICO	AISLANTE TÉRMICO	
030	**RG248-4351-0**	1		STAY(TANK COVER)	ETAI(COUV. RESERVOIR)	ANSCHLAG	PUNTELLO(COPERCHIO SERB.)	ANCLAJE(CUBIERTA DEPÓS.)	
040	**RG248-4371-0**	1		TRIM	SELLERIE	KANTENSCHUTZ	RIVESTIMENTO	EMBELLECEDOR	
050	**RG248-4372-0**	1		TRIM	SELLERIE	KANTENSCHUTZ	RIVESTIMENTO	EMBELLECEDOR	
060	**05525-50800**	1		PIN,SNAP	GOUPILLE BETA	SICHERUNGSSTIFT	PERNO,SCATTO	GRUPILLA	
070	**RG241-4356-0**	2		HINGE(1)	CHARNIERE(1)	SCHARNIER	CERNIERA(1)	BISAGRA(1)	
080	**01135-61025**	2		BOLT	VIS	SCHRAUBE	BULLONE	PERNO	
090	**51840-2523-0**	1		HOLDER	SUPPORT	HALTER	SUPPORTO	SOPORTE	
100	**01135-61020**	4		BOLT	VIS	SCHRAUBE	BULLONE	PERNO	
110	**RG248-4337-0**	1		STAY(PLATE PARTITION)	ETAI(SEPARATION)	HALTER	PUNTELLO(PARATIA)	ANCLAJE(PLACA PARTICIÓN)	
120	**01135-61020**	1		BOLT	VIS	SCHRAUBE	BULLONE	PERNO	
130	**63052-3438-0**	1		STOPPER	ARRET	ANSCHLAG	ARRESTO	TOPE	
140	**01202-60612**	2		BOLT	VIS	SCHRAUBE	BULLONE	PERNO	
150	**RC348-4349-0**	1		COVER,TANK	COUVERCLE,RESERVOIR	KRAFTSTOFFBEH.-ABDECKUNG	COPERCHIO,SERBATOIO	CUBIERTA,DEPÓSITO	
160	**RG248-4355-0**	1		GUIDE(TANK COVER)	GUIDE(COUV. RESERVOIR)	FÜHRUNG	GUIDA(COPERCHIO SERB.)	GUÍA(CUBIERTA DEPÓS.)	
170	**01023-60616**	2		BOLT	VIS	SCHRAUBE	BULLONE	PERNO	
175	**04015-60060**	6		WASHER,PLAIN	RONDELLE FREIN	SCHEIBE	RONDELLA,PIANA	ARANDELA,PLANA	
180	**RG248-4357-0**	1		HINGE(2,PIN)	CHARNIERE(2,BROCHE)	SCHARNIER	CERNIERA(2,PERNO)	BISAGRA(2,BULÓN)	
190	**RG241-4358-0**	1		HINGE(3,PIN)	CHARNIERE(3,BROCHE)	SCHARNIER	CERNIERA(3,PERNO)	BISAGRA(3,BULÓN)	
200	**01023-60616**	4		BOLT	VIS	SCHRAUBE	BULLONE	PERNO	
205	**04015-60060**	4		WASHER,PLAIN	RONDELLE FREIN	SCHEIBE	RONDELLA,PIANA	ARANDELA,PLANA	
210	**05525-50800**	1		PIN,SNAP	GOUPILLE BETA	SICHERUNGSSTIFT	PERNO,SCATTO	GRUPILLA	

silverforms.co.uk

S099

BONNET (LH)
CAPOT (GAUCHE)
ABDECKUNG (LS)
COFANO (SN)
CAPOT (LADO IZDO.)

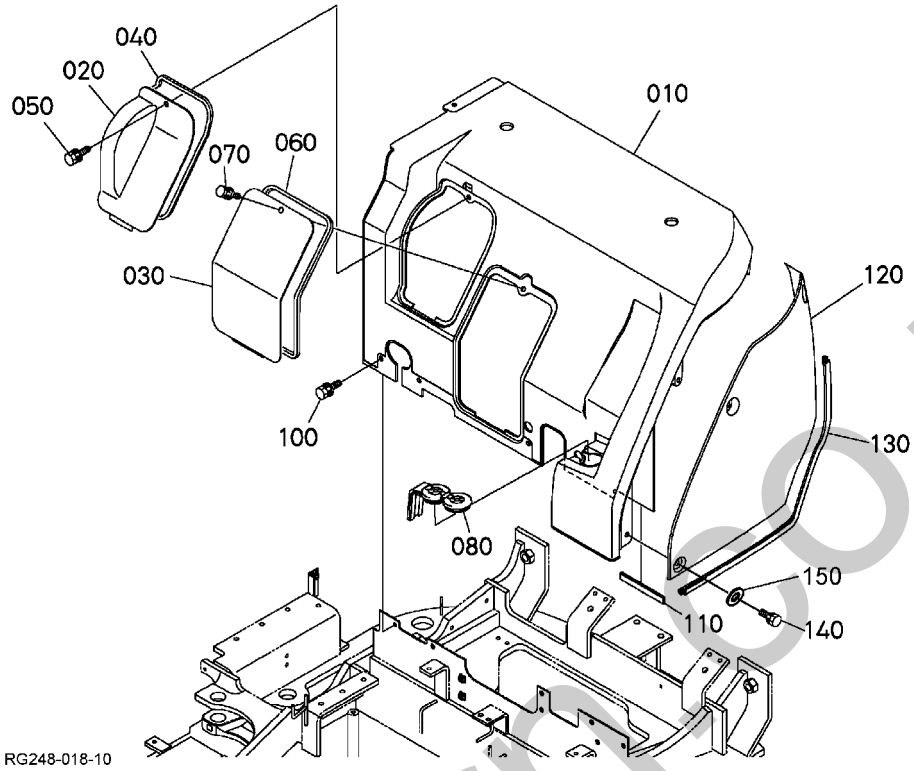

Pos.	PART No.	QTY/SNo	IC	PART NAME	DESIGNATION	BEZEICHNUNG	DENOMI. PARTE	NOMBRE PIEZA	Remarks
010	**RG248-4321-0**	1		BONNET(1,LEFT)	CAPOT(1,GAUCHE)	MOTORHAUBE	COFANO(1,SN)	CAPOT(1,IZDA.)	
020	**RG248-4326-0**	1		COVER	COUVERCLE	ABDECKUNG	COPERCHIO	CUBIERTA	
030	**RG248-4327-0**	1/~77761		COVER	COUVERCLE	ABDECKUNG	COPERCHIO	CUBIERTA	
030	**RG258-4327-0**	1/77762~	≠	COVER	COUVERCLE	ABDECKUNG	COPERCHIO	CUBIERTA	
040	**RC348-4391-0**	1		BAND(1,SEAL)	BANDE(1,ETANCHEITE)	BAND	DISP.NASTRO(1,DI TENUTA)	BANDA(1,SELLO)	
050	**01135-61020**	1		BOLT	VIS	SCHRAUBE	BULLONE	PERNO	
060	**RC348-4392-2**	1		BAND(2,SEAL)	BANDE(2,ETANCHEITE)	BAND	DISP.NASTRO(2,DI TENUTA)	BANDA(2,SELLO)	
070	**01135-61020**	1		BOLT	VIS	SCHRAUBE	BULLONE	PERNO	
080	**RG248-4329-0**	1		GROMMET	JOINT À CORNIERE	TÜLLE	ANELLO TENUTA IN GOMMA	ANILLO PROTECTOR	
090	**---**	-							
100	**01135-61025**	5		BOLT	VIS	SCHRAUBE	BULLONE	PERNO	
110	**RG248-4428-0**	1		TRIM	SELLERIE	KANTENSCHUTZ	RIVESTIMENTO	EMBELLECEDOR	
120	**RG248-4322-0**	1		BONNET(2,RIGHT)	CAPOT(2,DROIT)	MOTORHAUBE	COFANO(2,DX.)	CAPOT(2,DCHA.)	
130	**RG248-4383-0**	1		TRIM	SELLERIE	KANTENSCHUTZ	RIVESTIMENTO	EMBELLECEDOR	
140	**01133-61020**	3		BOLT	VIS	SCHRAUBE	BULLONE	PERNO	
150	**04013-50100**	3		WASHER,PLAIN	RONDELLE FREIN	SCHEIBE	RONDELLA,PIANA	ARANDELA,PLANA	

silvermorrisco.uk

S100

BONNET (RH)
CAPOT (DROITE)
ABDECKUNG (RS)
COFANO (DS)
CAPOT (LADO DCHO.)

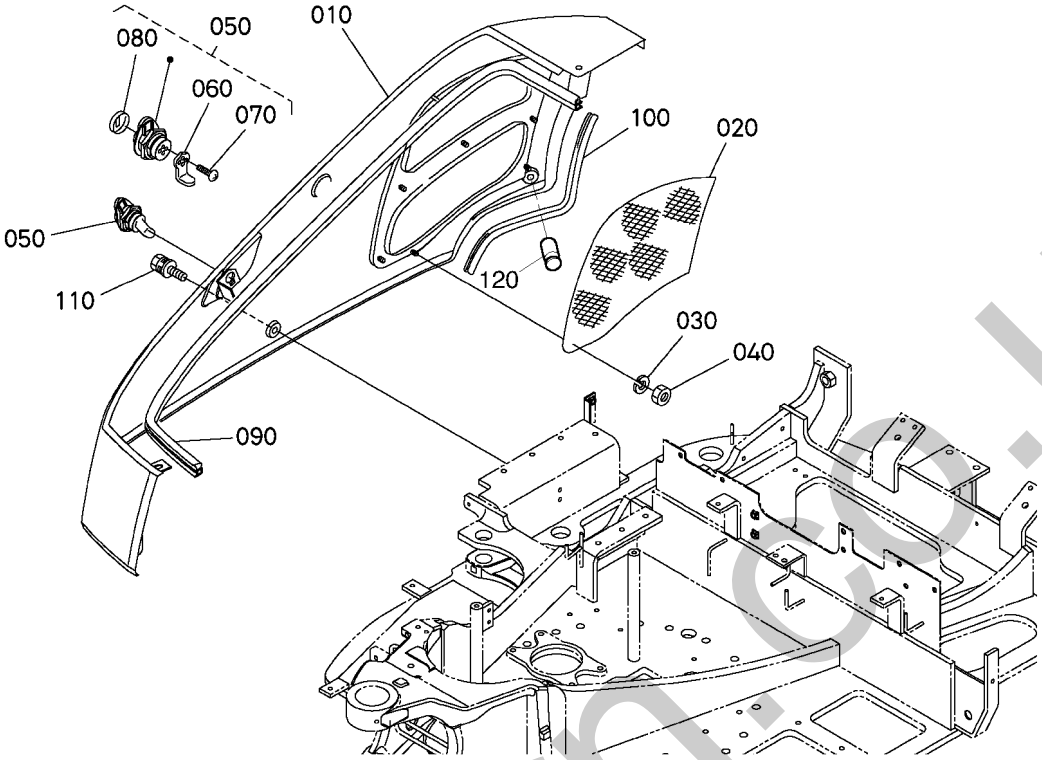

Pos.	PART No.	QTY/SNo	IC	PART NAME	DESIGNATION	BEZEICHNUNG	DENOMI. PARTE	NOMBRE PIEZA	Remarks
010	**RG248-4331-0**	1		BONNET(RIGHT)	CAPOT(DROIT)	MOTORHAUBE	COFANO(DX)	CAPOT(DCHA.)	
020	**RG248-4334-0**	1		COVER(AIR INLET)	COUVERCLE(ENTREE AIR)	ABDECKUNG	COPERCHIO(COLLETT.ARIA)	CUBIERTA(ADMISIÓN AIRE)	
030	**04015-60060**	8		WASHER,PLAIN	RONDELLE FREIN	SCHEIBE	RONDELLA,PIANA	ARANDELA,PLANA	
040	**02552-50060**	8		NUT	ECROU	MUTTER	DADO	TUERCA	
050	**RB411-4354-4**	1		ASSY LOCK,CYLINDER	CYLINDRE VERROUILLAGE	GRP.SCHLIESSZYLINDER	GR. BLOCCO,CILINDRO	BLOQUEO,CILINDRO	
060	**RB411-4350-2**	1		PLATE,LOCK	PLAQUE,VERROUILLAGE	ARRETIERPLATTE	PIASTRA,BLOCCO	PLACA,BLOQUEO	
070	**RC411-4360-0**	2		TAPPING SCREW	VIS	SCHRAUBE	VITE AUTOFILETTANTE	TORNILLO ROSCADOR	
080	**RC411-4355-0**	1		COVER	COUVERCLE	ABDECKUNG	COPERCHIO	CUBIERTA	
090	**RG248-4374-0**	1		TRIM	SELLERIE	KANTENSCHUTZ	RIVESTIMENTO	EMBELLECEDOR	
100	**RG248-4375-0**	1		TRIM	SELLERIE	KANTENSCHUTZ	RIVESTIMENTO	EMBELLECEDOR	
110	**01135-61020**	4		BOLT	VIS	SCHRAUBE	BULLONE	PERNO	
120	**RG248-4328-0**	1 / 55090~		PIN	GOUPILLE	STIFT	PERNO	PASADOR	

silvermorn.co.uk

S101
BONNET REAR
CAPOT (ARRIERE)
MOTORHAUBE
COFANO (POSTERIORE)
CAPOT (POSTERIOR)

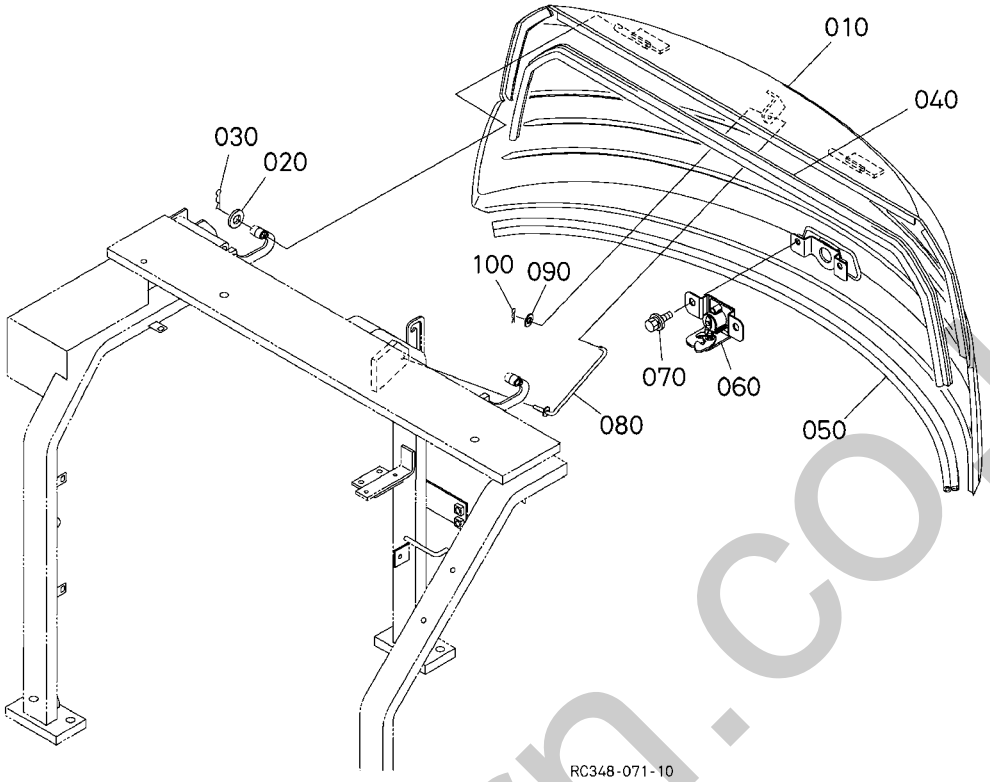

Pos.	PART No.	QTY/SNo	IC	PART NAME	DESIGNATION	BEZEICHNUNG	DENOMI. PARTE	NOMBRE PIEZA	Remarks
010	**RG248-4341-0**	1		BONNET(REAR)	CAPOT(AR)	MOTORHAUBE(HINTEN)	COFANO(POSTERIORE)	CAPOT(TRASERO)	
020	**04013-60080**	1		WASHER,PLAIN	RONDELLE FREIN	SCHEIBE	RONDELLA,PIANA	ARANDELA,PLANA	
030	**05525-50800**	1		PIN,SNAP	GOUPILLE BETA	SICHERUNGSSTIFT	PERNO,SCATTO	GRUPILLA	
040	**RG248-4361-0**	1		TRIM	SELLERIE	KANTENSCHUTZ	RIVESTIMENTO	EMBELLECEDOR	
050	**RG248-4362-0**	1		TRIM	SELLERIE	KANTENSCHUTZ	RIVESTIMENTO	EMBELLECEDOR	
060	**RD411-4354-0**	1		ASSY LOCK,BONNET	ENS. VERROUILLAGE	GRP.SCHLIESSZYLINDER	GR. BLOCCO,COFANO	CONJUNTO CIERRE,CAPOT	
070	**01135-61020**	2		BOLT	VIS	SCHRAUBE	BULLONE	PERNO	
080	**RG248-4344-0**	1		SUPPORT,BONNET	SUPPORT,CAPOT	MOTORHAUBENSTREBE	SUPPORTO,COFANO	SOPORTE,CAPOT	
090	**04013-60080**	1		WASHER,PLAIN	RONDELLE FREIN	SCHEIBE	RONDELLA,PIANA	ARANDELA,PLANA	
100	**05525-50800**	1		PIN,SNAP	GOUPILLE BETA	SICHERUNGSSTIFT	PERNO,SCATTO	GRUPILLA	

silvermorn.co.uk

S102
SPONGE (1)
EPONGE (1)
SCHAUMGUMMI (1)
SPUGNA (1)
ESPONJA (1)

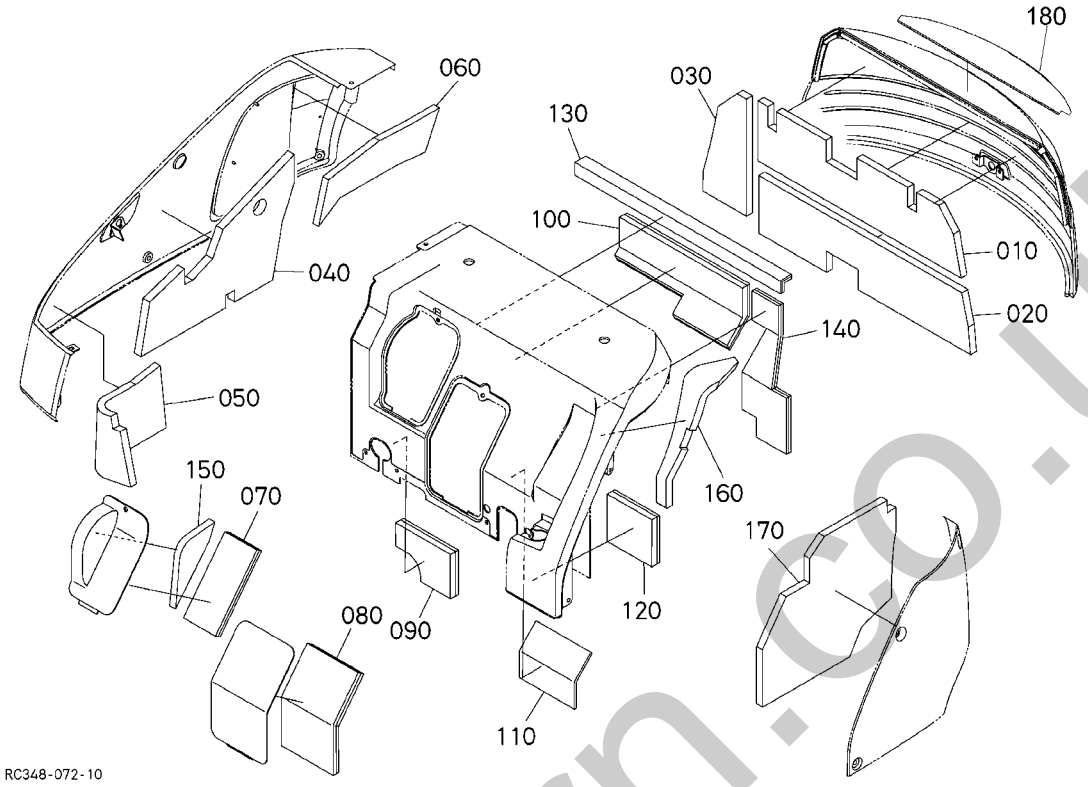

Pos.	PART No.	QTY/SNo	IC	PART NAME	DESIGNATION	BEZEICHNUNG	DENOMI. PARTE	NOMBRE PIEZA	Remarks
010	**RG248-4366-0**	1		SPONGE(1,BONNET)	EPONGE(1,CAPOT)	SCHAUMSTOFF	SPUGNA(1,COFANO)	ESPONJA(1,CAPOT)	
020	**RG248-4367-0**	1		SPONGE(2,BONNET)	EPONGE(2,CAPOT)	SCHAUMSTOFF	SPUGNA(2,COFANO)	ESPONJA(2,CAPOT)	
030	**RG248-4368-0**	1		SPONGE(3,BONNET)	EPONGE(3,CAPOT)	SCHAUMSTOFF	SPUGNA(3,COFANO)	ESPONJA(3,CAPOT)	
040	**RG248-4345-0**	1		SPONGE(1,BONNET RIGHT)	EPONGE(1,CAPOT DROIT)	SCHAUMSTOFF	SPUGNA(1,COFANO DX)	ESPONJA(1,CAPOT DCHA.)	
050	**RG248-4346-0**	1		SPONGE(2,BONNET RIGHT)	EPONGE(2,CAPOT DROIT)	SCHAUMSTOFF	SPUGNA(2,COFANO DX)	ESPONJA(2,CAPOT DCHA.)	
060	**RG248-4347-0**	1		SPONGE(3,BONNET RIGHT)	EPONGE(3,CAPOT DROIT)	SCHAUMSTOFF	SPUGNA(3,COFANO DX)	ESPONJA(3,CAPOT DCHA.)	
070	**RG248-4317-0**	1		HEAT INSURATOR(COVER 1)	ISOLAT.THERM.(COUV. 1)	WÄRMEISOLIERUNG	ISOLAT.TERM.(COPERCHIO1)	AISL.TÉRM.(CUBIERTA 1)	
080	**RG248-4318-0**	1		HEAT INSULATOR(COVER2)	ISOL.THERM.(COUVERCLE 2)	WÄRMEISOLIERUNG	ISOLAT.TERM.(COPERCHIO2)	AISL.TÉRM.(CUBIERTA2)	
090	**RG248-4311-0**	1		HEAT INSULATOR(1,BONNET	ISOl.THERM.(1,CAPOT G)	WÄRMEISOLIERUNG	ISOLAT.TERM.(1,COFANO,SN)	AISL.TÉRM.(1,CAPOT,IZDA)	
100	**RG248-4312-0**	1		HEAT INSULATOR(2,BONNET	ISOL.THERM.(1,CAPOT D)	WÄRMEISOLIERUNG	ISOLAT.TERM.(2,COFANO,SN)	AISL.TÉRM.(2,CAPOT,IZDA)	
110	**RC348-4313-0**	1		HEAT INSULATION(3,BONNET	CALORIFUG.(3,CAPOT,G)	WÄRMEISOLIERUNG	ISOLAT.TERM.(3,COFANO,SN)	AISL.TÉRM.(3,CAPOT,IZDA)	
120	**RG248-4314-0**	1		HEAT INSULATOR(4,BONNET	ISOL. THERM.(4,CAPOT G)	WÄRMEISOLIERUNG	ISOLAT.TERM.(4,COFANO,SN)	AISL.TÉRM.(4,CAPOT,IZDA)	
130	**RG248-4315-0**	1		HEAT INSULATOR(5,BONNET	ISOL.THERM.(5,CAPOT G)	WÄRMEISOLIERUNG	ISOLAT.TERM.(5,COFANO,SN)	AISL.TÉRM.(5,CAPOT,IZDA)	
140	**RG248-4316-0**	1		HEAT INSURATOR(6,BONNET	ISOLAT.THERM.(6,CAPOT G)	WÄRMEISOLIERUNG	ISOLAT.TERM.(6,COFANO,SN)	AISL.TÉRM.(6,CAPOT,IZDA.)	
150	**RG248-4387-0**	1		SPONGE(1,BONNET L)	EPONGE(1,CAPOT GAUCHE)	SCHAUMSTOFF	SPUGNA(1,COFANO SN)	ESPONJA(1,CAPOT IZDA.)	
160	**RG248-4388-0**	1		SPONGE(2,BONNET L)	EPONGE(2,CAPOT GAUCHE)	SCHAUMSTOFF	SPUGNA(2,COFANO SN)	ESPONJA(2,CAPOT IZDA.)	
170	**RG248-4324-0**	1		SPONGE(BONNET,2L)	EPONGE(CAPOT,2 GAUCHE)	SCHAUMSTOFF	SPUGNA(COFANO,SN2)	ESPONJA(CAPOT,2IZDA.)	
180	**RG248-4369-0**	1 / 55095–		SPONGE(4,BONNET)	EPONGE(4,CAPOT)	SCHAUMSTOFF	SPUGNA(4,COFANO)	ESPONJA(4,CAPOT)	

simplorn.co.uk

S103
SPONGE (2)
EPONGE (2)
SCHAUMGUMMI (2)
SPUGNA (2)
ESPONJA (2)

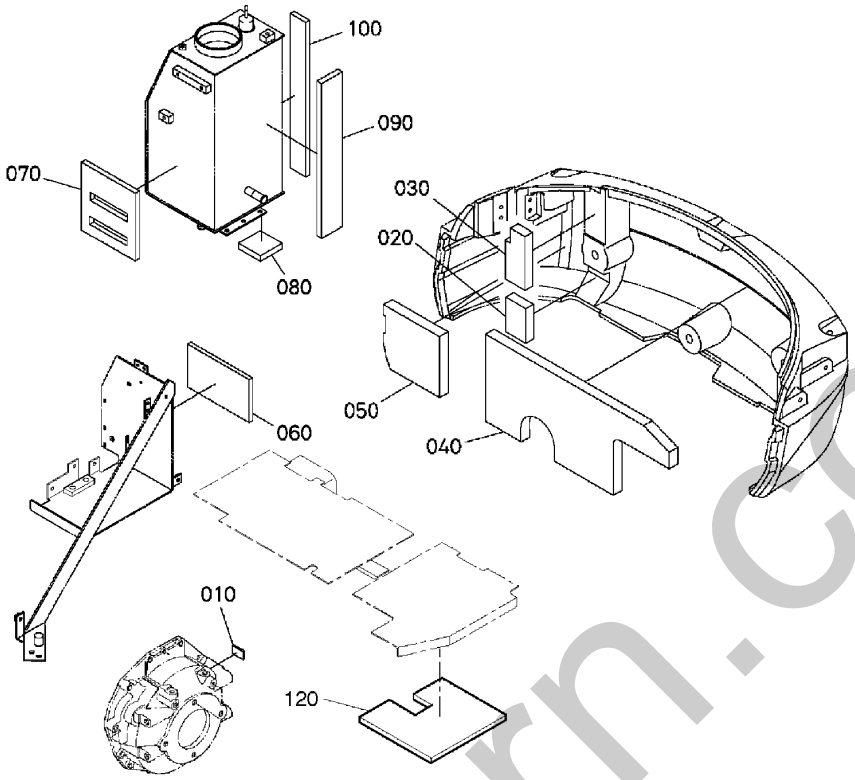

Pos.	PART No.	QTY/SNo	IC	PART NAME	DESIGNATION	BEZEICHNUNG	DENOMI. PARTE	NOMBRE PIEZA	Remarks
010	**RG501-4269-0**	1		SPONGE(HOUSING)	EPONGE(LOGEMENT)	SCHAUMSTOFF	SPUGNA(ALLOGGIO)	ESPONJA(ALOJAMIENTO)	
020	**RG248-4835-0**	1		SPONGE(1,WEIGHT)	EPONGE(1,POIDS)	SCHAUMSTOFF	SPUGNA(1,CONTRAPPESO)	ESPONJA(1,PESO)	
030	**RG248-4836-0**	1		SPONGE(2,WEIGHT)	EPONGE(2,POIDS)	SCHAUMSTOFF	SPUGNA(2,CONTRAPPESO)	ESPONJA(2,PESO)	
040	**RG248-4837-0**	1		SPONGE(3,WEIGHT)	EPONGE(3,POIDS)	SCHAUMSTOFF	SPUGNA(3,CONTRAPPESO)	ESPONJA(3,PESO)	
050	**RG248-4838-0**	1		SPONGE(4,WEIGHT)	EPONGE(4,POIDS)	SCHAUMSTOFF	SPUGNA(4,CONTRAPPESO)	ESPONJA(4,PESO)	
060	**RC348-5314-0**	1		HEAT INSULATION(BATTERY)	CALORIFUGEAGE(BATTERIE)	WÄRMEISOLIERUNG	ISOLAT.TERM.(BATTERIA)	AISLAM. TÉRM.(BATERÍA)	
070	**RB411-6221-2**	1		HEAT INSULATOR(OIL TANK)	ISOLAT.THERM.(RES.CARB.)	WÄRMEISOLIERUNG	ISOLAT.TERM.(SERB.OLIO)	AISL.TÉRM.(DEPÓS. ACEITE)	
080	**RG248-6217-0**	1		SPONGE(1,TANK)	EPONGE(1,RESERVOIR)	SCHAUMSTOFF	SPUGNA(1,SERBATOIO)	ESPONJA(1,DEPÓSITO)	
090	**RG248-6218-0**	1		SPONGE(2,TANK)	EPONGE(2,RESERVOIR)	SCHAUMSTOFF	SPUGNA(2,SERBATOIO)	ESPONJA(2,DEPÓSITO)	
100	**RG248-6219-0**	1		SPONGE(3,TANK)	EPONGE(3,RESERVOIR)	SCHAUMSTOFF	SPUGNA(3,SERBATOIO)	ESPONJA(3,DEPÓSITO)	
110	**---**	-							
120	**RG248-4461-0**	1		SPONGE	EPONGE	SCHAUMSTOFF	SPUGNA	ESPONJA	

silverthorn.co.uk

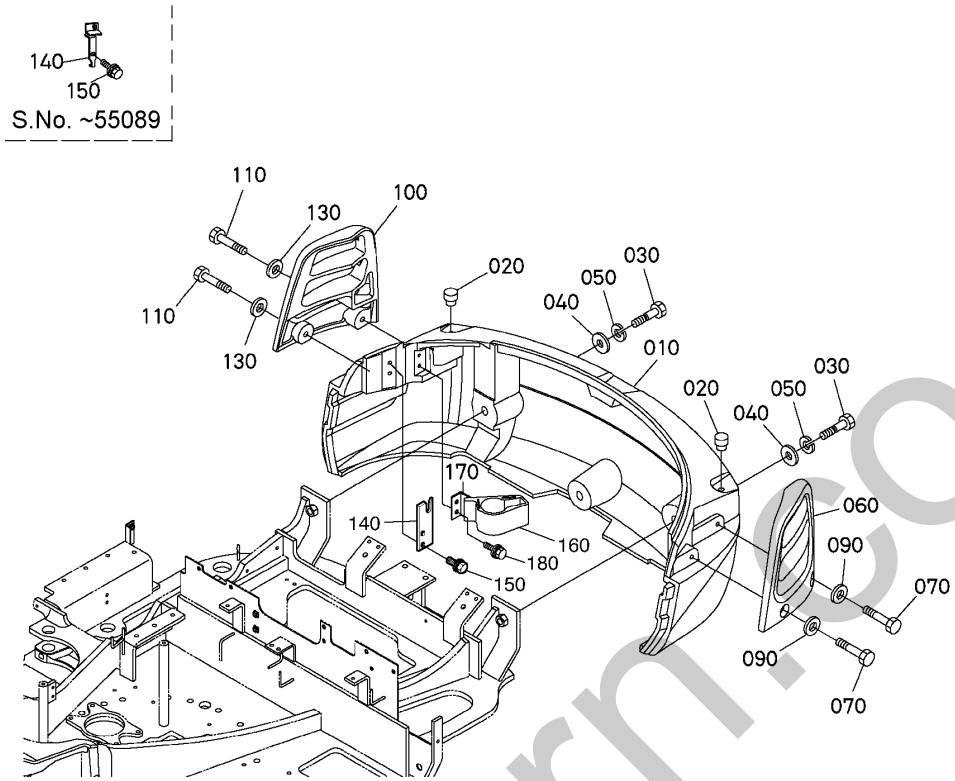

Pos.	PART No.	QTY/SNo	IC	PART NAME	DESIGNATION	BEZEICHNUNG	DENOMI. PARTE	NOMBRE PIEZA	Remarks
010	**RG448-4831-0**	1/~77761		WEIGHT	POIDS	GEWICHT	CONTRAPPESO	PESO	
010	**RG458-4831-0**	1/77762~	≠	WEIGHT	POIDS	GEWICHT	CONTRAPPESO	PESO	
020	**69481-1199-0**	2		PLUG	BOUCHON	STOPFEN	TAPPO	TAPÓN	
030	**RC411-4841-0**	3		BOLT	VIS	SCHRAUBE	BULLONE	PERNO	
040	**RG246-4812-0**	3		WASHER	RONDELLE	UNTERLEGSCHEIBE	RONDELLA	ARANDELA	
050	**04512-60200**	3		WASHER,SPRING	RONDELLE GROWER	FEDERRING	RONDELLA,ELASTICA	ARANDELA,MUELLE	
060	**RG248-4832-0**	1/~77761		PROTECTOR LH	PROTECTION G	SCHUTZVORRICHTUNG,LI	ELEMENTO PROTEZIONE(SN)	PROTECTOR LADO IZDO.	
060	**RG258-4832-0**	1/77762~	≠	PROTECTOR LH	PROTECTION G	SCHUTZVORRICHTUNG,LI	ELEMENTO PROTEZIONE(SN)	PROTECTOR LADO IZDO.	
070	**01133-61240**	2		BOLT	VIS	SCHRAUBE	BULLONE	PERNO	
080	**---**	-							
090	**RG201-2179-0**	2		WASHER	RONDELLE	SCHEIBE	RONDELLA	ARANDELA	
100	**RG248-4833-0**	1/~77761		PROTECTOR RH	PROTECTION D	SCHUTZVORRICHTUNG,RE	ELEMENTO PROTEZIONE(DX)	PROTECTOR LADO DCHO.	
100	**RG258-4833-0**	1/77762~	≠	PROTECTOR RH	PROTECTION D	SCHUTZVORRICHTUNG,RE	ELEMENTO PROTEZIONE(DX)	PROTECTOR LADO DCHO.	
110	**01133-61240**	2		BOLT	VIS	SCHRAUBE	BULLONE	PERNO	
120	**---**	-							
130	**RG201-2179-0**	2		WASHER	RONDELLE	SCHEIBE	RONDELLA	ARANDELA	
140	**RG248-4325-0**	1 / ~55089		STAY(1,BONNET)	ETAI,(1,CAPOT)	ANSCHLAG	PUNTELLO(1,COFANO)	ANCLAJE(1, CAPOT)	
140	**RG248-4325-2**	1 / 55090~	≠	STAY(1,BONNET)	ETAI,(1,CAPOT)	ANSCHLAG	PUNTELLO(1,COFANO)	ANCLAJE(1, CAPOT)	
150	**01135-61020**	2		BOLT	VIS	SCHRAUBE	BULLONE	PERNO	
160	**RG248-4852-0**	1		CUSHION(GREASE GUN)	COUSS.(PISTOLET GRAISSE)	DÄMPFER	AMMORTIZZ.(INGRASSAGGIO)	AMORTIG.(PISTOLA ENGRASE)	
170	**RG248-4851-0**	1		BRACKET(GREASE GUN)	SUP.(PISTOLET GRAISSE)	HALTERUNG	SUPPORTO(INGRASSAGGIO)	SOPORTE(PISTOLA ENGRASE)	
180	**01135-61020**	2		BOLT	VIS	SCHRAUBE	BULLONE	PERNO	

silvermorn.co.uk

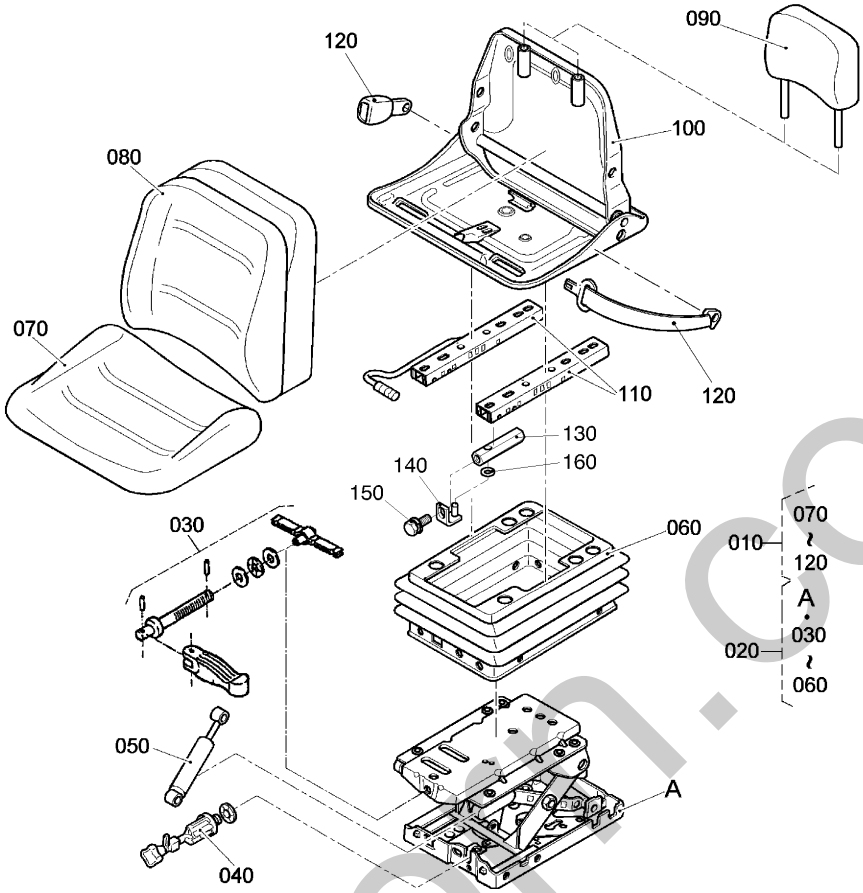

Pos.	PART No.	QTY/SNo	IC	PART NAME	DESIGNATION	BEZEICHNUNG	DENOMI. PARTE	NOMBRE PIEZA	Remarks
010	**RG518-3800-0**	1		ASSY SEAT	ENS.SIEGE	MONT,SITZ	GR. SEDILE	CONJUNTO ASIENTO	CANOPY
010	**RG518-3850-0**	1		ASSY SEAT(CAB)	ENS. SIEGE	GRP.SITZ	GR. SEDILE(CAB)	CONJUNTO ASIENTO(CABINA)	CABIN
020	**RG508-3840-0**	1		ASSY SUSPENSION	ENS.SUSPENSION	MONT.FEDERUNG	GR. SOSPENSIONE	CONJUNTO SUSPENSIÓN	
030	**RG508-3803-0**	1		KIT. ADJUSTM.,WEIGHT	ENS. ADJUSTMENT,POIDS	GRP.EINST.,GEWICHT	KIT REGOLAZ. PESO	JUEGO. AJUSTE,PESO	
040	**RG508-3805-0**	1		KIT. ADJUSTER HEIGHT	ENS. RÉGULAGE HAUTEUR	GRP.HÖHENEINSTELLUNG	KIT GUARNIZ. REGOL. ALTEZZA	JUEGO. JUEGO AJUSTE ALTURA	
050	**RG508-3809-0**	1		KIT. DAMPER	ENS. AMORTISSEUR	GRP.STOSSDÄMPFER	KIT AMMORTIZZATORE	JUEGO. AMORTIGUADOR	
060	**RG508-3811-0**	1		KIT. COVER SUSPENSION	ENS. COUVERCLE SUSP.	GRP.MANSCHETTE	KIT COPERCHIO SOSPENSIONE	JUEGO. CUB. SUSPENSIÓN	
070	**RG508-3804-0**	1		KIT. COVER SEAT	ENS. HOUSSE DE SIEGE	GRP.POLSTER,SITZ	KIT COPRISEDILE	JUEGO. CUBIERTA ASIENTO	CANOPY
070	**RG509-3804-0**	1		KIT. COVER,SEAT	ENS. HOUSSE DE SIEGE	GRP.POLSTER,SITZ	KIT CUSCINO SEDILE	JUEGO. CUBIERTA,ASIENTO	CABIN
080	**RG509-3801-0**	1		KIT. COVER,BACK	ENS. HOUSSE DOSSIER	GRP.POLSTER,RÜCKENL.	KIT COP.,POSTERIORE	JUEGO. CUBIERTA,POST.	CABIN
080	**RG508-3801-0**	1		KIT. COVER,BACK	ENS. HOUSSE DOSSIER	GRP.POLSTER,RÜCKENL.	KIT SCHIENALE SED.	JUEGO. CUBIERTA,POSTERIOR	CANOPY
090	**RG508-3806-0**	1		REST EXTENSION,BACK	APPUIE,TÊTE	KOPFSTÜTZE	POGGIATESTA	EXT. REPOSO,POSTERIOR	CANOPY
090	**RG509-3806-0**	1		REST EXTENSION,BACK	APPUIE,TÊTE	KOPFSTÜTZE	POGGIATESTA	EXT. REPOSO,POSTERIOR	CABIN
100	**RG508-3823-0**	1		KIT. FRAME SEAT	ENS. SUPPORT DE SIEGE	GRP.SITZGESTELL	KIT TELAIO SEDILE	JUEGO. BASTIDOR ASIENTO	
110	**RG508-3807-0**	1		ASSY RAIL,SLIDE	ENS. RAIL GLISSIERE	GRP.FÜHRUNGSSCHIENE	GR. GUIDA,SCORRIMENTO	CONJ. CARRIL,DESLIZANTE	
120	**RG518-3818-0**	1		ASSY SEAT BELT	CEINTURE DE SÉCURITÉ	GRP.SICHERHEITSGURT	GR. CINGHIA DI SICUREZZA	CONJ. CINTURÓN DEL ASIENTO	
130	**RG518-3841-0**	1		STOPPER	ARRETEUR	ANSCHLAG	ARRESTO	TOPE	
140	**RG518-3842-0**	1		STOPPER	ARRETEUR	ANSCHLAG	ARRESTO	TOPE	
150	**01123-60816**	1		BOLT	VIS	SCHRAUBE	BULLONE	PERNO	
160	**RG518-3843-0**	1		SPACER	ENTRETOISE	DISTANZ	DISTANZIATORE	SEPARADOR	

silvernoir.co.uk

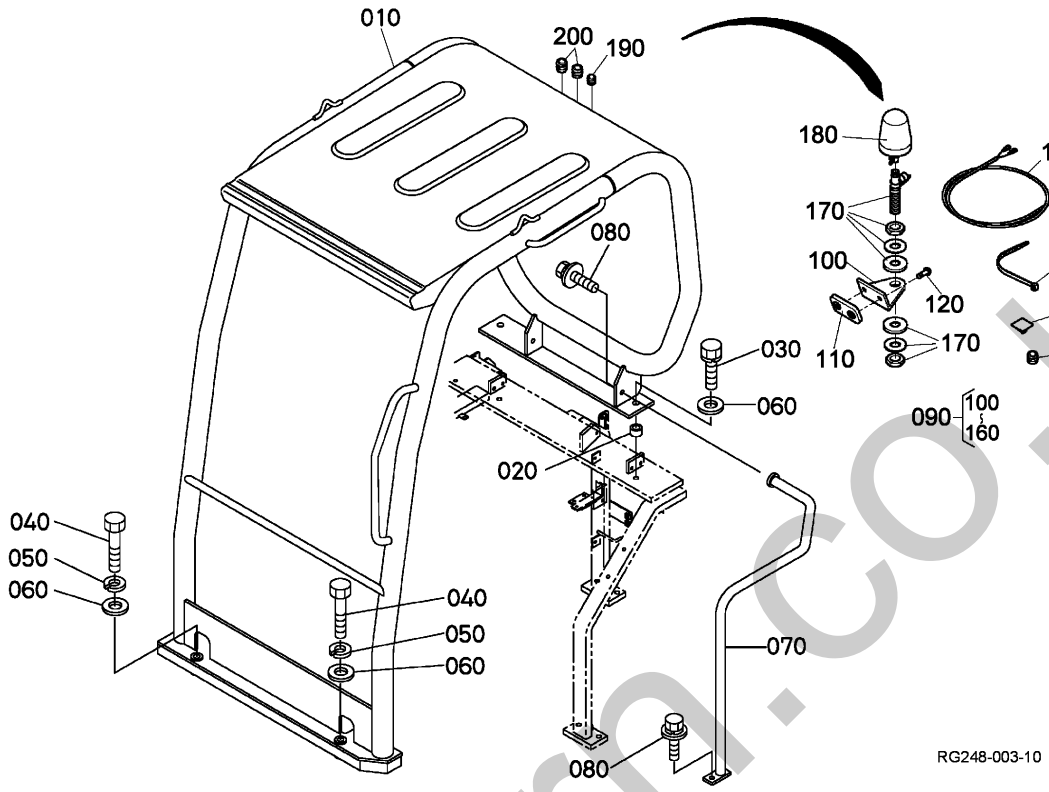

Pos.	PART No.	QTY/SNo	IC	PART NAME	DESIGNATION	BEZEICHNUNG	DENOMI. PARTE	NOMBRE PIEZA	Remarks
010	**RG248-4531-0**	1		CANOPY,ROPS	PAVILLON DE SECURITE	FAHRERSCHUTZDACH,ROPS	TETTUCCIO,ROPS	MARCOTECHO,ROPS	
020	**RG711-6697-0**	2		SPACER	ENTRETOISE	DISTANZ	DISTANZIATORE	SEPARADOR	
030	**01138-61440**	2		BOLT	VIS	SCHRAUBE	BULLONE	PERNO	
040	**01176-61490**	2		BOLT	VIS	SCHRAUBE	BULLONE	PERNO	
050	**04512-60140E**	2		WASHER,SPRING	RONDELLE GROWER	FEDERRING	RONDELLA,ELASTICA	ARANDELA,MUELLE	
060	**04013-60140E**	4		WASHER; PLAUN	RONDELLE FREIN	SCHEIBE	RONDELLA; PIANA	ARANDELA,PLANA	
070	**RG518-4526-0**	1		RAIL HAND,LH	POIGNEE,GAUCHE	HANDLAUF,LH	MANIGLIA,SN	BARANDILLA,LADO IZDO.	
080	**01135-61030**	2		BOLT	VIS	SCHRAUBE	BULLONE	PERNO	
090	**RG039-3610-0**	1		KIT ROTATING BEACON	KIT GYROPHARE	KIT RUNDUMLEUCHTE	KIT LUCE RONTANTE	KIT LUZ CENTRAL	OPTION
100	**RG138-4676-0**	1		RETAINER,ROTATING BEACO	CONSOLE GYROPHARE	HALTER,RUNDUMLEUCHTE	SUPPORTO,LUCE ROTANTE	SOPORTE,LUZ CENTRAL	
110	**RG039-3613-0**	1		PLATE	PLAQUE	PLATTE	PIASTRA	PLACA	
120	**RG238-4114-0**	2		BOLT	VIS	SCHRAUBE	BULLONE	PERNO	
130	**RG039-3611-0**	1		CABLE	CÂBLE	KABEL	CAVO	CABLE	
140	**RG039-3612-0**	6		CLAMP,HOSE	ATTACHE	KLEMME	FASCETTA	MORDAZA,MANGUERA	
150	**69481-4126-0**	9		CABLE TIES	LIGATURE DE CABLES	KABELBINDER	FERMACAVO	UNIÓN CABLE	
160	**RG508-4604-0**	1		GROMMET	GRUMMET	GUMMITÜLLE	ANELLO DI TENUTA IN GOMMA	ANILLO PROTECTOR	
170	**RG039-3512-0**	1		LAMP	LAMPE	LEUCHTE	LUCE	FARO	OPTION
180	**RG039-3511-0**	1		MOUNTING TUBE	TUYAU DE RACCORDEMENT	HALTER	TUBO A INNESTO	TUBO DE SUJECIÓN	OPTION
190	**RG508-4604-0**	1		GROMMET	GRUMMET	GUMMITÜLLE	ANELLO DI TENUTA IN GOMMA	ANILLO PROTECTOR	
200	**RG138-4532-0**	2		GROMMET	GRUMMET	GUMMITÜLLE	ANELLO DI TENUTA IN GOMMA	ANILLO PROTECTOR	

silverhorn.co.uk

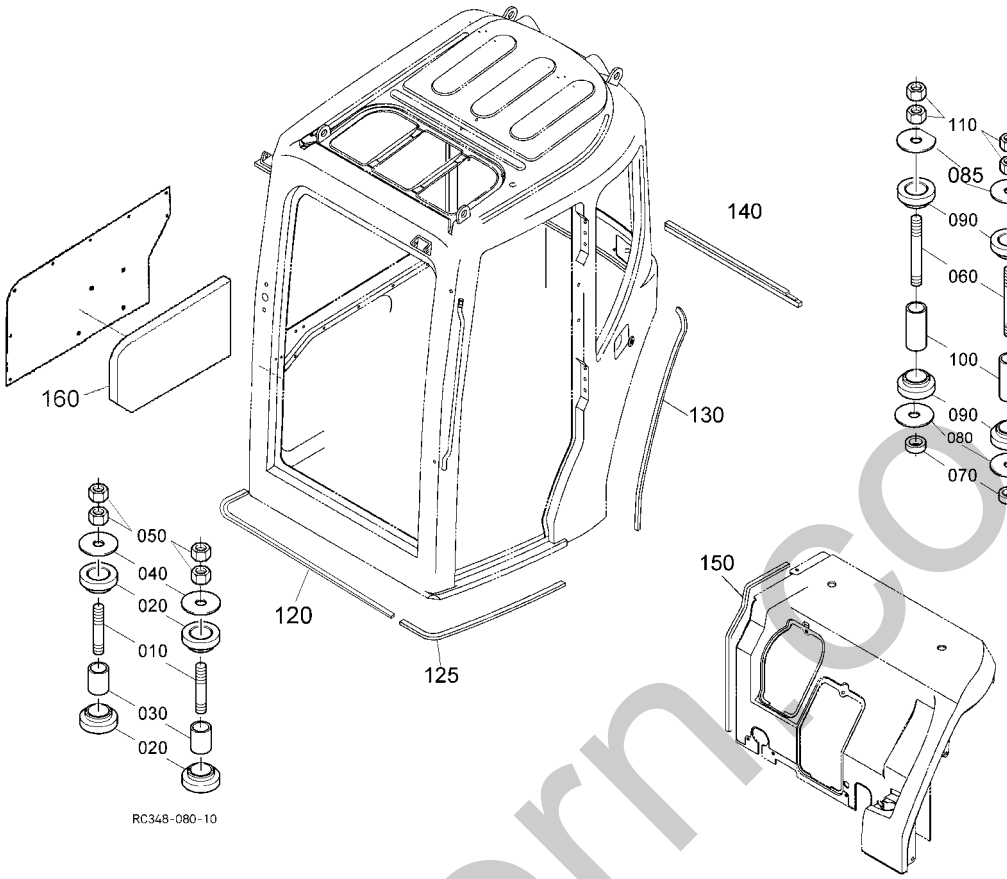

Pos.	PART No.	QTY/SNo	IC	PART NAME	DESIGNATION	BEZEICHNUNG	DENOMI. PARTE	NOMBRE PIEZA	Remarks
010	**RG518-4951-0**	2		STUD(FRONT,CAB)	GOUJON	STEHBOLZEN	PRIGIONIERO(ANTER.,CAB)	PRISIONERO(FRENTE,CABINA)	
020	**RG518-4955-0**	4		RUBBER(CAB)	CAOUTCHOUC	GUMMI	GOMMA(CAB)	CAUCHO(CABINA)	
030	**RG518-4952-0**	2		COLLAR(FRONT,CAB)	COLLIER	HÜLSE	COLLARE(ANTERIORE,CAB.)	ANILLO(FRONTAL,CABINA)	
040	**RG518-4956-0**	2		WASHER	RONDELLE	SCHEIBE	RONDELLA	LAVAPARABRISAS	
050	**02176-60140**	4		NUT	ECROU	MUTTER	DADO	TUERCA	
060	**RG518-4953-0**	2		STUD(REAR,CAB)	GOUJON	STEHBOLZEN	PRIGIONIERO(POSTER.,CAB)	PRISIONERO(POST.,CABINA)	
070	**RG711-6697-0**	2		SPACER	ENTRETOISE	DISTANZ	DISTANZIATORE	SEPARADOR	
080	**RG518-4956-0**	2		WASHER	RONDELLE	SCHEIBE	RONDELLA	LAVAPARABRISAS	
085	**RG518-4957-0**	2		WASHER	RONDELLE	SCHEIBE	RONDELLA	LAVAPARABRISAS	
090	**RG518-4955-0**	4		RUBBER(CAB)	CAOUTCHOUC	GUMMI	GOMMA(CAB)	CAUCHO(CABINA)	
100	**RG518-4954-0**	2		COLLAR(REAR,CAB)	COLLIER	HÜLSE	COLLARE(POSTERIORE,CAB.)	ANILLO(POSTERIOR,CABINA)	
110	**02176-60140**	4		NUT	ECROU	MUTTER	DADO	TUERCA	
120	**RG248-4962-2**	1		SEAL RUBBER	JOINT EN CAOUTCHOUC	GUMMIDICHTUNG	GOMMA DI TENUTA	JUNTA CAUCHO	
125	**RG248-4961-0**	1		SEAL RUBBER	JOINT EN CAOUTCHOUC	GUMMIDICHTUNG	GOMMA DI TENUTA	JUNTA CAUCHO	
130	**RG248-4964-0**	1		SEAL RUBBER	JOINT EN CAOUTCHOUC	GUMMIDICHTUNG	GOMMA DI TENUTA	JUNTA CAUCHO	
140	**RC411-4865-0**	1		SEAL RUBBER	JOINT	DICHTUNG	GOMMA DI TENUTA	JUNTA CAUCHO	
140	**RG538-4865-0**	1	×	SEAL RUBBER	JOINT	DICHTUNG	GOMMA DI TENUTA	JUNTA CAUCHO	
150	**RC348-4963-0**	1		SEAL RUBBER	JOINT EN CAOUTCHOUC	GUMMIDICHTUNG	GOMMA DI TENUTA	JUNTA CAUCHO	
160	**RG248-4696-0**	1		SPONGE(CAB)	EPONGE(2,CAB.)	SCHAUMSTOFF	SPUGNA(CAB)	ESPONJA(CABINA)	

silvermorn.co.uk

S108

CABIN (WINDOW 1)
CABINE (GLACE 1)
KABINE (FENSTER 1)
CABINA (FINESTRA 1)
CABINA (VENTANILLA 1)

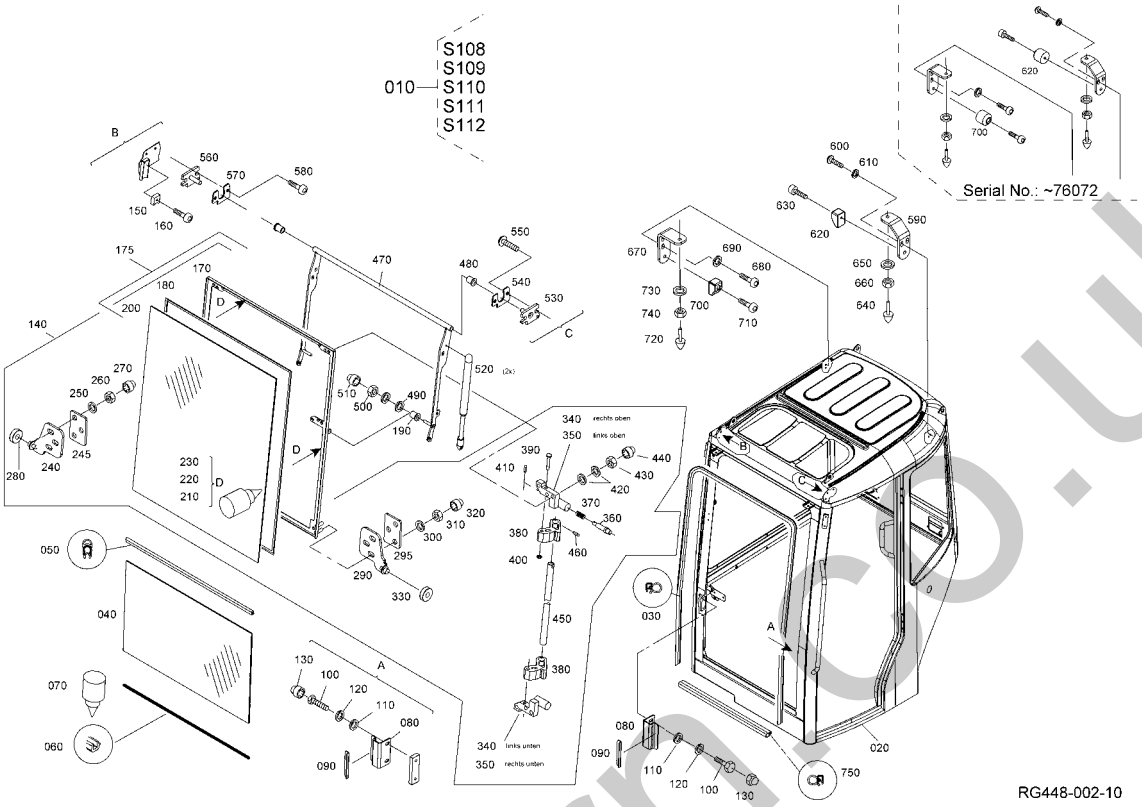

Pos.	PART No.	QTY/SNo	IC	PART NAME	DESIGNATION	BEZEICHNUNG	DENOMI. PARTE	NOMBRE PIEZA	Remarks
010	**RG248-4600-0**	1/~76072		ASSY CABIN	ENS. CABINE	GRP.KABINE	GR. CABINA	CONJUNTO CABINA	
010	**RG245-4660-0**	1/76073~	←	ASSY CABIN	ENS. CABINE	GRP.KABINE	GR. CABINA	CONJUNTO CABINA	
020	**RG248-4601-0**	1/~76072		CABIN FRAME	HABITACLE	RAHMEN,KABINE	TELAIO CABINA	BASTIDOR DE CABINA	
020	**RG248-4601-3**	1/76073~	≠	CABIN FRAME	HABITACLE	RAHMEN,KABINE	TELAIO CABINA	BASTIDOR DE CABINA	
030	**RG518-4653-0**	1		SEAL RUBBER 3,30 M	JOINT CAOUTCHOUC	ABDICHTPROFIL	GOMMA DI TENUTA	JUNTA CAUCHO	
040	**RG518-4666-0**	1		FRONT SCREEN,DOWN	PARE BRISE INFÉRIEUR	FRONTSCHEIBE,UNTEN	VETRO FRONT. INF.	PARABRISAS FRONTAL,ABAJO	
050	**RG518-4719-0**	1		SEAL RUBBER 0,72 M	JOINT CAOUTCHOUC	ABDICHTPROFIL	GOMMA DI TENUTA	JUNTA CAUCHO	
060	**RG518-4659-0**	1		GROMMET 0,73 M	GRUMMET	KANTENSCHUTZ	ANELLO TENUTA GOMMA 0,73 M	ANILLO PROTECTOR 0,73 M	
070	**RG518-4655-0**	1		GLUE	SUBSTANCE ADHÉSIVE	KLEBSTOFF	COLLA	PEGAMENTO	
080	**RG518-4695-0**	2		BRACKET	PALIER	HALTER	SUPPORTO	SOPORTE	
090	**RG518-4703-0**	2		SHIM	CALE	DISTANZSCHEIBE	SPESSORE	CALZA	
100	**69443-8014-0**	4		BOLT	VIS	SCHRAUBE	BULLONE	PERNO	
110	**69443-8078-0**	4		WASHER,PLAIN	RONDELLE FREIN	SCHEIBE	RONDELLA,PIANA	ARANDELA,PLANA	
120	**RG508-4723-0**	4		WASHER,SPRING	RONDELLE GROWER	FEDERRING	RONDELLA,ELASTICA	ARANDELA,MUELLE	
130	**69443-4757-0**	2		CAP	BOUCHON	KAPPE	TAPPO	CAPUCHÓN	
140	**RG518-4714-0**	1		WINDOW,FRONT	PARE BRISE	FRONTSCHEIBE	FINESTRINO,ANTERIORE	VENTANILLA,PARTE FRONTAL	
150	**RG518-4745-0**	2		STOPPER	ARRETEUR	ANSCHLAGGUMMI	ARRESTO	TOPE	
160	**RG518-4637-0**	2		BOLT	VIS	SCHRAUBE	BULLONE	PERNO	
170	**RG518-4683-0**	1/~77045		FRAME,SASH	CADRE DE PARE BRISE	SCHEIBENRAHMEN	TELAIO,INTELAIATURA	BASTIDOR,MARCO VENTANILLA	
170	**RG518-4683-2**	1/77046~	≠	FRAME,SASH	CADRE DE PARE BRISE	SCHEIBENRAHMEN	TELAIO,INTELAIATURA	BASTIDOR,MARCO VENTANILLA	
175	**RG518-4750-0**	1/~77045		FRONT SCREEN,ASSY	PARE BRISE	GRP.FRONTSCHEIBE	VETRO FRONT.	PARABRISAS FRONTAL	
175	**RG518-4750-2**	1/77046~	≠	FRONT SCREEN,ASSY	PARE BRISE	GRP.FRONTSCHEIBE	VETRO FRONT.	PARABRISAS FRONTAL	
180	**RG518-4660-0**	1		SEAL RUBBER 3,50 M	JOINT CAOUTCHOUC	ZELLGUMMIPROFIL	GOMMA DI TENUTA 3,50 M	JUNTA CAUCHO 3,50 M	
190	**69449-4649-0**	2		BUSH	BAGUE	BUNDBUCHSE	BOCCOLA	CASQUILLO	
200	**RG518-4665-0**	1		FRONT SCREEN,UP	PARE BRISE	FRONTSCHEIBE,OBEN	VETRO FRONT. SUP.	PARABRISAS FRONTAL,ARRIBA	
210	**RG518-4651-0**	1		SEALING COMPOUND	MATÉRIEL D'ETOUPAGE	DICHTMASSE	ERMETICO	COMPUESTO DE SELLADO	
220	**RG518-4652-0**	1		ADHESIVE	ADHÉRER	HAFTVERMITTLER	ADESIVO	ADHESIVO	
230	**RG518-4654-0**	1		GLASS-PRIMER	GLACE-PRIMER	GLAS-PRIMER	PRIMER (FONDO)	IMPRIMADOR DE CRISTAL	
240	**RG518-4685-0**	1/~77045		BRACKET	PALIER	LAGER	SUPPORTO	SOPORTE	
240	**RG518-4685-2**	1/77046~	≠	BRACKET	PALIER	LAGER	SUPPORTO	SOPORTE	
245	**RG538-4681-0**	1/77046~		LOCKING PLATE	PLAQUE	SPANNPLATTE	PIASTRA DI BLOCCAGGIO	PLACA DE BLOQUEO	
250	**R2499-4674-0**	3/~77045		WASHER PLAIN	RONDELLE FREIN	SCHEIBE	RONDELLA PIANA	ARANDELA PLANA	
250	**R2499-4733-0**	3/77046~	≠	WASHER PLAIN	RONDELLE FREIN	SCHEIBE	RONDELLA PIANA	ARANDELA PLANA	
260	**R2499-4635-0**	3/~77045		NUT	ECROU	MUTTER	DADO	TUERCA	
260	**RG538-4635-0**	3/77046~	≠	NUT	ECROU	MUTTER	DADO	TUERCA	
270	**69449-4666-0**	3/~77045		CAP	BOUCHON	KAPPE	TAPPO	CAPUCHÓN	
270	**69443-4757-0**	3/77046~	≠	CAP	BOUCHON	KAPPE	TAPPO	CAPUCHÓN	
280	**RG518-4720-0**	1		BEARING,BALL	ROULEMENT A BILLES	KUGELLAGER	CUSCINETTO,SFERA	COJINETE,BOLA	
290	**RG518-4680-0**	1/~77045		BRACKET	PALIER	LAGER	SUPPORTO	SOPORTE	
290	**RG518-4680-2**	1/77046~	≠	BRACKET	PALIER	LAGER	SUPPORTO	SOPORTE	

silvermorris.co.uk

S108

CABIN (WINDOW 1)
CABINE (GLACE 1)
KABINE (FENSTER 1)
CABINA (FINESTRA 1)
CABINA (VENTANILLA 1)

F04

KX71-3

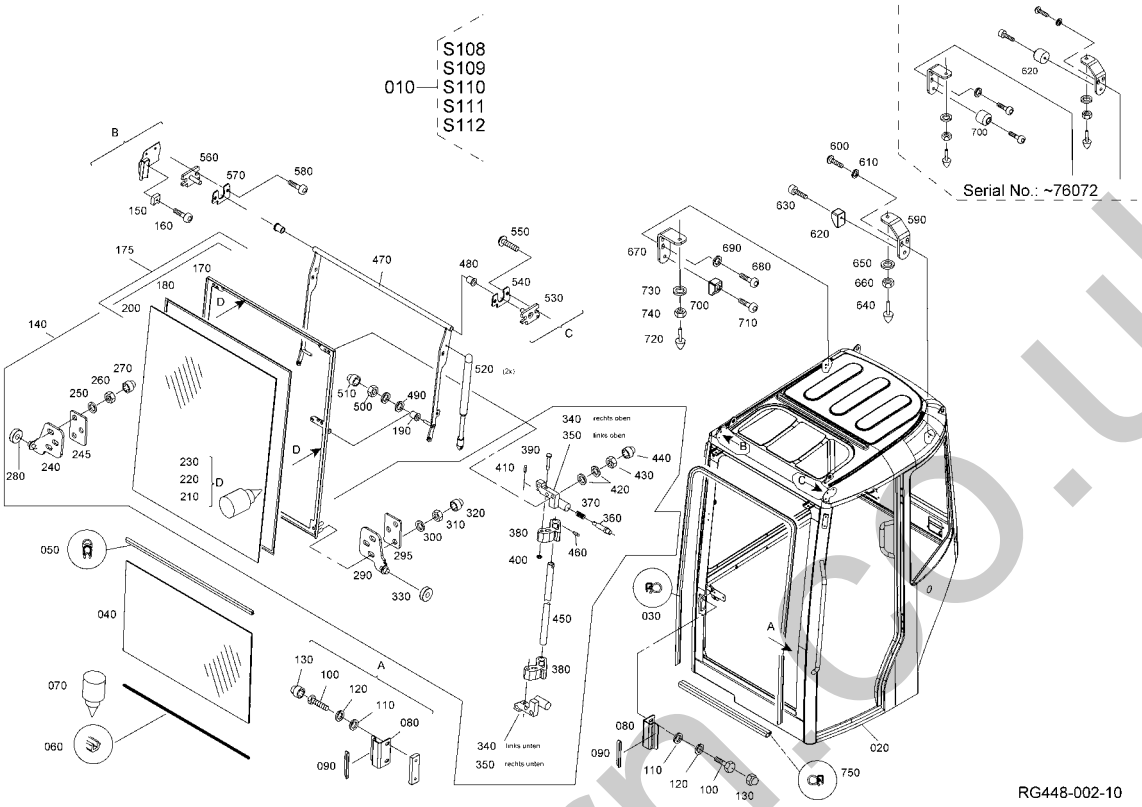

Pos.	PART No.	QTY/SNo	IC	PART NAME	DESIGNATION	BEZEICHNUNG	DENOMI. PARTE	NOMBRE PIEZA	Remarks
295	**RG538-4681-0**	1/77046~		LOCKING PLATE	PLAQUE	SPANNPLATTE	PIASTRA DI BLOCCAGGIO	PLACA DE BLOQUEO	
300	**R2499-4674-0**	3/~77045		WASHER PLAIN	RONDELLE FREIN	SCHEIBE	RONDELLA PIANA	ARANDELA PLANA	
300	**R2499-4733-0**	3/77046~	≠	WASHER PLAIN	RONDELLE FREIN	SCHEIBE	RONDELLA PIANA	ARANDELA PLANA	
310	**R2499-4635-0**	3/~77045		NUT	ECROU	MUTTER	DADO	TUERCA	
310	**RG538-4635-0**	3/77046~	≠	NUT	ECROU	MUTTER	DADO	TUERCA	
320	**69449-4666-0**	3/~77045		CAP	BOUCHON	KAPPE	TAPPO	CAPUCHÓN	
320	**69443-4757-0**	3/77046~	≠	CAP	BOUCHON	KAPPE	TAPPO	CAPUCHÓN	
330	**RG518-4720-0**	1		BEARING,BALL	ROULEMENT A BILLES	KUGELLAGER	CUSCINETTO,SFERA	COJINETE,BOLA	
340	**69449-4624-0**	2		SUPPORT RH	SUPPORT D.	TRÄGER RS	SUPPORTO DS	SOPORTE DCHA.	
350	**69449-4623-0**	2		SUPPORT LH	SUPPORT G.	TRÄGER LS	SUPPORTO SN	SOPORTE IZDA.	
360	**69449-4626-0**	4/~76072		PIN	GOUPILLE	STIFT	PERNO	PASADOR	
360	**RG538-4626-0**	4/76073~	≠	PIN	GOUPILLE	STIFT	PERNO	PASADOR	
370	**69749-4682-0**	4		SPRING	RESSORT	FEDER	MOLLA	MUELLE	
380	**69449-4629-0**	4		LEVER	LEVIER	HEBEL	LEVA	PALANCA	
390	**69749-4733-0**	4		PIN	GOUPILLE	STIFT	PERNO	PASADOR	
400	**69729-4734-0**	4		CIR-CLIP	CIRCLIP	SPRENGRING	ANELLO ELASTICO	ANILLO DE RETENCIÓN	
410	**69449-4628-0**	4		PIN,SPRING	GOUPILLE RESSORT	SPANNHÜLSE	SPINA ELASTICA	PASADOR,MUELLE	
420	**R2499-4674-0**	12		WASHER PLAIN	RONDELLE FREIN	SCHEIBE	RONDELLA PIANA	ARANDELA PLANA	
430	**R2499-4635-0**	6		NUT	ECROU	MUTTER	DADO	TUERCA	
440	**69449-4666-0**	6		CAP	BOUCHON	KAPPE	TAPPO	CAPUCHÓN	
450	**RG518-4700-0**	2		PIPE	TUYAU	HYDRAULIKROHR	TUBO	CONDUCTO	
460	**69449-4628-0**	4		PIN,SPRING	GOUPILLE RESSORT	SPANNHÜLSE	SPINA ELASTICA	PASADOR,MUELLE	
470	**RG518-4684-0**	1/~76072		SWING LEVER	LEVIER	SCHWENKHEBEL	LEVA BRANDEGGIO	PALANCA DE OSCILACIÓN	
470	**RG538-4684-0**	1/76073~	≠	SWING LEVER	LEVIER	SCHWENKHEBEL	LEVA BRANDEGGIO	PALANCA DE OSCILACIÓN	
480	**69449-4649-0**	2		BUSH	BAGUE	BUNDBUCHSE	BOCCOLA	CASQUILLO	
490	**69443-8080-0**	2		WASHER PLAIN	RONDELLE FREIN	SCHEIBE	RONDELLA PIANA	ARANDELA PLANA	
500	**RG508-4722-0**	2		NUT	ECROU	MUTTER	DADO	TUERCA	
510	**69449-4665-0**	2		CAP	BOUCHON	KAPPE	TAPPO	CAPUCHÓN	
520	**R2499-4838-0**	2		DAMPER	AMORTISSEUR	GASFEDER	AMMORTIZZATORE	AMORTIGUADOR	
530	**RG518-4687-0**	1		BRACKET	PALIER	LAGER,LI	SUPPORTO	SOPORTE	
540	**RG518-4686-0**	1		LOCKING PLATE	PLAQUE	SPANNPLATTE	PIASTRA DI BLOCCAGGIO	PLACA DE BLOQUEO	
550	**RG518-4721-0**	2		BOLT	VIS	SCHRAUBE	BULLONE	PERNO	
560	**RG518-4688-0**	1		BRACKET	PALIER	LAGER,RE	SUPPORTO	SOPORTE	
570	**RG518-4686-0**	1		LOCKING PLATE	PLAQUE	SPANNPLATTE	PIASTRA DI BLOCCAGGIO	PLACA DE BLOQUEO	
580	**RG518-4721-0**	2		BOLT	VIS	SCHRAUBE	BULLONE	PERNO	
590	**RG518-4696-0**	1		BRACKET	PALIER	HALTER,LI	SUPPORTO	SOPORTE	
600	**RG518-4637-0**	2		BOLT	VIS	SCHRAUBE	BULLONE	PERNO	
610	**R2499-4674-0**	2		WASHER PLAIN	RONDELLE FREIN	SCHEIBE	RONDELLA PIANA	ARANDELA PLANA	
620	**RG518-4693-0**	1/~76072		BUSH	BAGUE	BUCHSE	BOCCOLA	CASQUILLO	
620	**RG538-4693-0**	1/76073~	≠	WEDGE	CLAVETTE	KEIL	CHIAVETTA	CHAVETA	

↔ interchangeable; ≠ not interchangeable; ← new for old; → old for new; × part not longer available

Revision 12-09

silvermorris.co.uk

S108

CABIN (WINDOW 1)
CABINE (GLACE 1)
KABINE (FENSTER 1)
CABINA (FINESTRA 1)
CABINA (VENTANILLA 1)

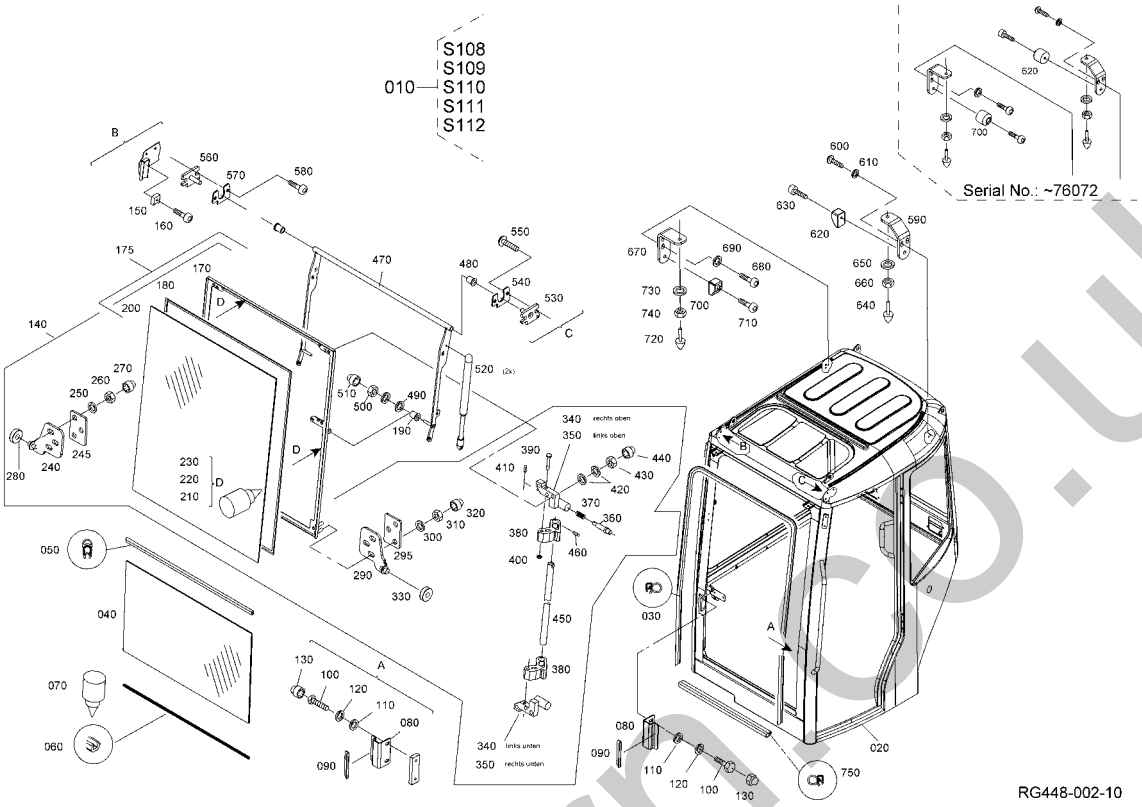

Pos.	PART No.	QTY/SNo	IC	PART NAME	DESIGNATION	BEZEICHNUNG	DENOMI. PARTE	NOMBRE PIEZA	Remarks
630	**RG518-4602-0**	1		CYLINDER SCREW	VIS	ZYLINDERSCHRAUBE	VITE CILINDRO	TORNILLO DE CILINDRO	
640	**RG518-4613-0**	1		CUSHION	BUTÉE-NOIR	ANSCHLAGPUFFER	AMMORTIZZATORE	AMORTIGUADOR	
650	**R2499-4674-0**	1		WASHER PLAIN	RONDELLE FREIN	SCHEIBE	RONDELLA PIANA	ARANDELA PLANA	
660	**RG518-4624-0**	1		NUT	ECROU	MUTTER	DADO	TUERCA	
670	**RG518-4697-0**	1		BRACKET	PALIER	HALTER,RE	SUPPORTO	SOPORTE	
680	**RG518-4637-0**	2		BOLT	VIS	SCHRAUBE	BULLONE	PERNO	
690	**R2499-4674-0**	2		WASHER PLAIN	RONDELLE FREIN	SCHEIBE	RONDELLA PIANA	ARANDELA PLANA	
700	**RG518-4693-0**	1/~76072		BUSH	BAGUE	BUCHSE	BOCCOLA	CASQUILLO	
700	**RG538-4693-0**	1/76073~	≠	WEDGE	CLAVETTE	KEIL	CHIAVETTA	CHAVETA	
710	**RG518-4602-0**	1		CYLINDER SCREW	VIS	ZYLINDERSCHRAUBE	VITE CILINDRO	TORNILLO DE CILINDRO	
720	**RG518-4613-0**	1		CUSHION	BUTÉE-NOIR	ANSCHLAGPUFFER	AMMORTIZZATORE	AMORTIGUADOR	
730	**R2499-4674-0**	1		WASHER PLAIN	RONDELLE FREIN	SCHEIBE	RONDELLA PIANA	ARANDELA PLANA	
740	**RG518-4624-0**	1		NUT	ECROU	MUTTER	DADO	TUERCA	
750	**RG518-4751-0**	1		SEAL RUBBER 0,77 M	JOINT CAOUTCHOUC	ABDICHTPROFIL	GOMMA DI TENUTA	JUNTA CAUCHO	

silvermorn.co.uk

S109

CABIN (WINDOW 2)
CABINE (GLACE 2)
KABINE (FENSTER 2)
CABINA (FINESTRA 2)
CABINA (VENTANILLA 2)

F05

KX71-3

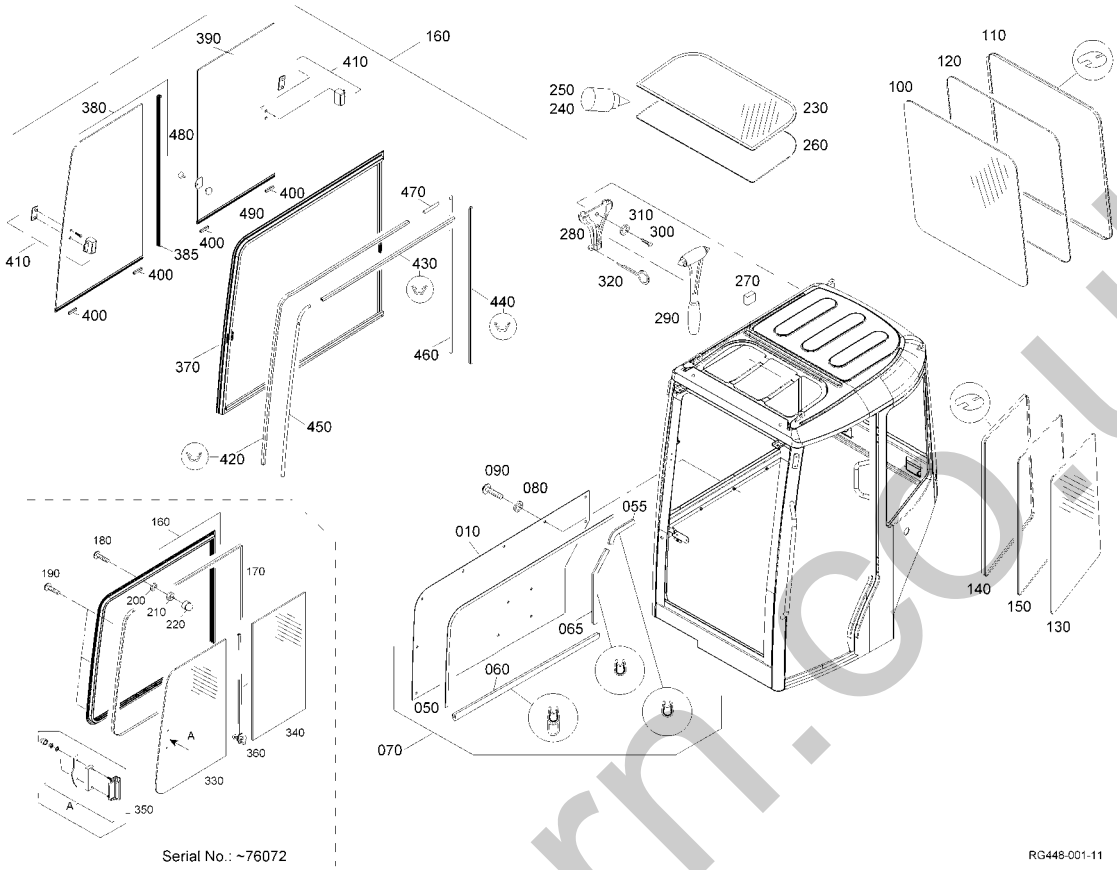

Pos.	PART No.	QTY/SNo	IC	PART NAME	DESIGNATION	BEZEICHNUNG	DENOMI. PARTE	NOMBRE PIEZA	Remarks
010	RG248-4709-0	1		MAINTENANCE COVER	COUVERCLE	WARTUNGSDECKEL	COPERCHIO MANUTENZIONE	CUBIERTA DE MANTENIMIENTO	
020	---	-							
030	---	-							
040	---	-							
050	RG518-4725-0	1		SEAL RUBBER 1,75M	JOINT CAOUTCHOUC	ZELLGUMMIPROFIL 1,75M	GOMMA DI TENUTA 1,75M	JUNTA CAUCHO 1,75M	
055	RG248-4602-0	1		GROMMET	GRUMMET	KANTENSCHUTZ 0,13M	ANELLO DI TENUTA IN GOMMA	ANILLO PROTECTOR	
060	RG518-4724-0	1		SEAL RUBBER 0,87M	JOINT CAOUTCHOUC	ABDICHTPROFIL 0,87M	GOMMA DI TENUTA 0,87M	JUNTA CAUCHO 0,87M	
065	RG518-4723-0	1		GROMMET 0,70M	GRUMMET	KANTENSCHUTZ 0,70M	ANELLO DI TENUTA IN GOMMA	ANILLO PROTECTOR	
070	RG248-4722-0	1		ASSY COVER	ENS. COUVERCLE	GRP.WARTUNGSDECKEL	GR. COPERCHIO	CONJUNTO CUBIERTA	
080	69729-4795-0	8		WASHER PLAIN	RONDELLE FREIN	SCHEIBE	RONDELLA PIANA	ARANDELA PLANA	
090	RG518-4638-0	8		BOLT	VIS	SCHRAUBE	BULLONE	PERNO	
100	RG518-4670-0	1		WINDOW,REAR	GLACE DE ARRIERE	HECKSCHEIBE	FINESTRINO,POSTERIORE	VENTANILLA,PARTE POSTERIOR	
110	RG518-4650-0	1		SEAL,RUBBER 2,65 M	JOINT CAOUTCHOUC	KLEMMPROFIL	TENUTA,GOMMA 2,65 M	JUNTA,CAUCHO 2,65 M	
120	RG518-4642-0	1		SEAL,RUBBER 2,65 M	JOINT CAOUTCHOUC	FÜLLKEDER	TENUTA,GOMMA 2,65 M	JUNTA,CAUCHO 2,65 M	
130	RG518-4674-0	1		WINDOW,SIDE LEFT	GLACE	SEITENSCHEIBE,LI	FINESTRINO,LATERALE SINIS.	VENTANILLA,LATERAL IZDA	
140	RG518-4706-0	1		RUBBER SEAL	JOINT CAOUTCHOUC	DICHTRAHMEN	GOMMA DI TENUTA	CAUCHO JUNTA	
150	RG518-4643-0	1		SEAL,RUBBER 2,20 M	JOINT CAOUTCHOUC	FÜLLKEDER	TENUTA,GOMMA 2,20 M	JUNTA,CAUCHO 2,20 M	
160	RG518-4707-0	1/~76072		ASSY,SLIDE WINDOW	ENS. GLACE	GRP.SCHIEBEFENSTER	GR.,FINESTRINO SCORREV.	CONJ.,VENTANILLA CORREDIZA	
160	RG538-4707-0	1/76073~	≠	ASSY,SLIDE WINDOW	ENS. GLACE	GRP.SCHIEBEFENSTER	GR.,FINESTRINO SCORREV.	CONJ.,VENTANILLA CORREDIZA	
170	RG518-4657-0	1		SEAL RUBBER 3,50 M	JOINT CAOUTCHOUC	ZELLGUMMIPROFIL	GOMMA DI TENUTA 3,50 M	JUNTA CAUCHO 3,50 M	
180	RG508-4728-0	9		BOLT	VIS	BOLZEN	BULLONE	PERNO	
190	RG518-4636-0	3		BOLT	VIS	SCHRAUBE	BULLONE	PERNO	
200	69443-8075-0	9		WASHER,SPRING	RONDELLE GROWER	FEDERRING	RONDELLA,ELASTICA	ARANDELA,MUELLE	
210	RG508-4717-0	9		NUT	ECROU	MUTTER	DADO	TUERCA	
220	69729-4737-0	9		CAP	BOUCHON	KAPPE	TAPPO	CAPUCHÓN	
230	RG518-4667-0	1		WINDOW	GLACE	DACHSCHEIBE	FINESTRINO	VENTANILLA	
240	RG518-4663-0	1		PRIMER	PRIMEUR	PRIMER	MANO DI FONDO	CEBADOR	
250	RG518-4662-0	1		GLUE	SUBSTANCE ADHÉSIVE	KLEBSTOFF	COLLA	PEGAMENTO	
260	RG518-4658-0	1		SEAL RUBBER 1,85 M	JOINT CAOUTCHOUC	ZELLGUMMIPROFIL	GOMMA DI TENUTA 1,85 M	JUNTA CAUCHO 1,85 M	
270	RG518-4661-0	1		SEAL RUBBER	JOINT CAOUTCHOUC	ZELLGUMMIPROFIL	GOMMA DI TENUTA	JUNTA CAUCHO	
280	RG518-4617-0	1		HOLDER,HAMMER	PALIER,MARTEAU	HALTERUNG	SUPPORTO,MARTELLO	SOPORTE,MARTILLO	
290	RG518-4616-0	1		HAMMER	MARTEAU	NOTHAMMER	MARTELLO	MARTILLO	
300	R2499-4755-0	2		BOLT	VIS	SCHRAUBE	BULLONE	PERNO	
310	69443-8074-0	2		WASHER,PLAIN	RONDELLE FREIN	SCHEIBE	RONDELLA,PIANA	ARANDELA,PLANA	
320	RG518-4746-0	1		PIN,SPLIT	GOUPILLE FENDUE	SPLINT	COPIGLIA	PASADOR,ABIERTO	
330	RG518-4668-0	1		WINDOW,SIDE	GLACE	SEITENSCHEIBE,RE VORN.	FINESTRINO,LATERALE	VENTANILLA,LATERAL	
340	RG518-4669-0	1		WINDOW,SIDE	GLACE	SEITENSCHEIBE,RE HINT.	FINESTRINO,LATERALE	VENTANILLA,LATERAL	
350	RG518-4749-0	1		ASSY GRIP	POIGNEE	GRIFF	IMPUGNATURA	ASIDERO	
360	RG518-4752-0	1		GUIDE	GUIDE	FÜHRUNG	GUIDA	GUÍA	
370	RG538-4708-0	1/76073~		FRAME	CHASSIS	RAHMEN	TELAIO	BASTIDOR	

↔ interchangeable; ≠ not interchangeable; ← new for old; → old for new; × part not longer available

Revision 11-10

silverhorn.co.uk

S109

CABIN (WINDOW 2)
CABINE (GLACE 2)
KABINE (FENSTER 2)
CABINA (FINESTRA 2)
CABINA (VENTANILLA 2)

F05

KX71-3

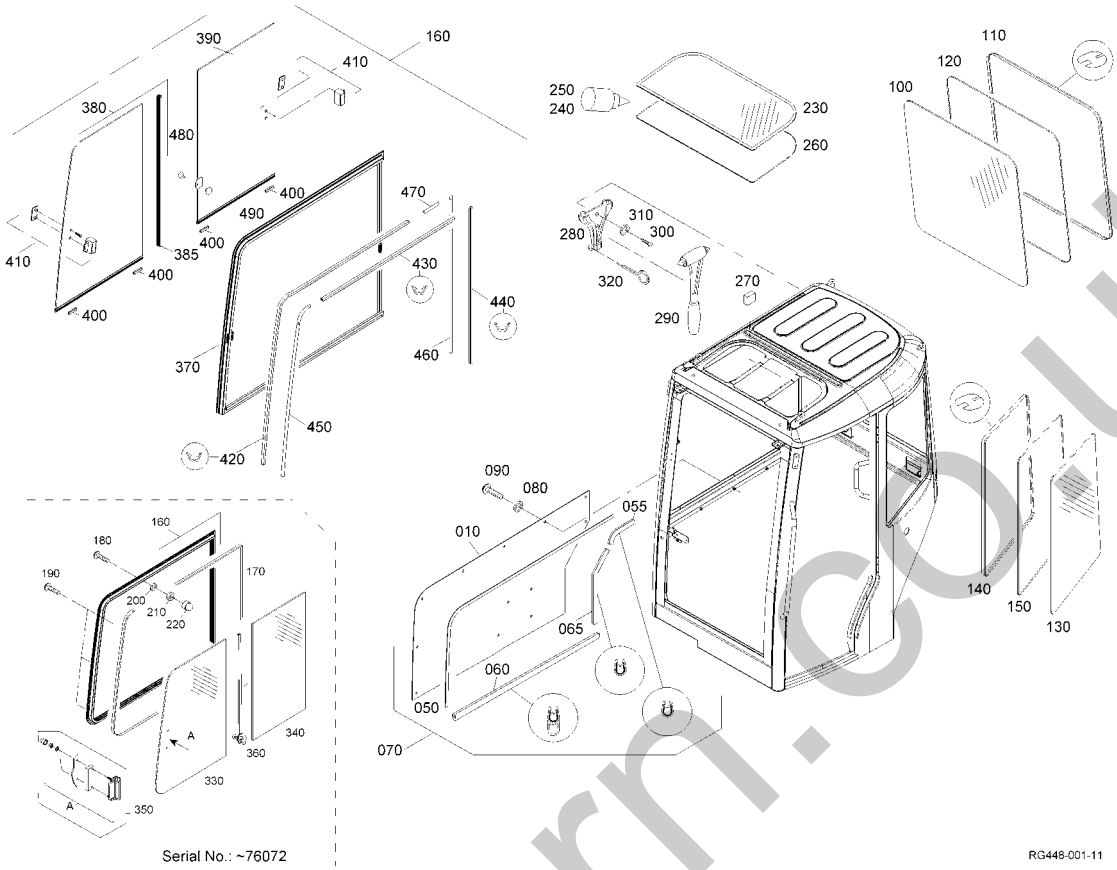

Pos.	PART No.	QTY/SNo	IC	PART NAME	DESIGNATION	BEZEICHNUNG	DENOMI. PARTE	NOMBRE PIEZA	Remarks
380	**RG538-4709-0**	1/76073~		WINDOW,FRONT	GLACE	SCHEIBE;VORNE	FINESTRINO	VENTANILLA	
385	**RG538-4717-0**	1		GUIDE	GUIDE	FÜHRUNG	GUIDA	GUÍA	
390	**RG538-4710-0**	1/76073~		WINDOW,REAR	GLACE	SCHEIBE; HINTEN	FINESTRINO	VENTANILLA	
400	**RG138-4645-0**	4/76073~		GUIDE	RAIL-GUIDE	SCHIENE	GUIDA	GUÍA	
410	**RG138-4638-0**	2/76073~		LOCK	VERROU	VERSCHLUSS	TAPPO	OBTURADOR	
420	**RG538-4711-0**	1/76073~		SEAL 1,505 M	JOINT	DICHTUNG	TENUTA	JUNTA	
430	**RG538-4712-0**	1/76073~		SEAL 0,76 M	JOINT	DICHTUNG	TENUTA	JUNTA	
440	**RG538-4713-0**	1/76073~		SEAL 0,78 M	JOINT	DICHTUNG	TENUTA	JUNTA	
450	**RG538-4714-0**	1/76073~		RUBBER 0,82 M	CAOUTCHOUC	GUMMI	GOMMA	CAUCHO	
460	**RG538-4715-0**	1/76073~		RUBBER 0,78 M	CAOUTCHOUC	GUMMI	GOMMA	CAUCHO	
470	**RG538-4716-0**	1/76073~		RUBBER 0,08 M	CAOUTCHOUC	GUMMI	GOMMA	CAUCHO	
480	**RG538-4719-0**	1		CUSHION	BUTÉE-NOIR	ANSCHLAGPUFFER	AMMORTIZZATORE	AMORTIGUADOR	
490	**RG538-4720-0**	1		HANDLE	POIGNEE	GRIFF	MANIGLIA	ASIDERO	

silvernorn.co.uk

S110

CABIN (DOOR)
CABINE (PORTE)
KABINE (TÜR)
CABINA (PORTA)
CABINA (PUERTA)

F06

KX71-3

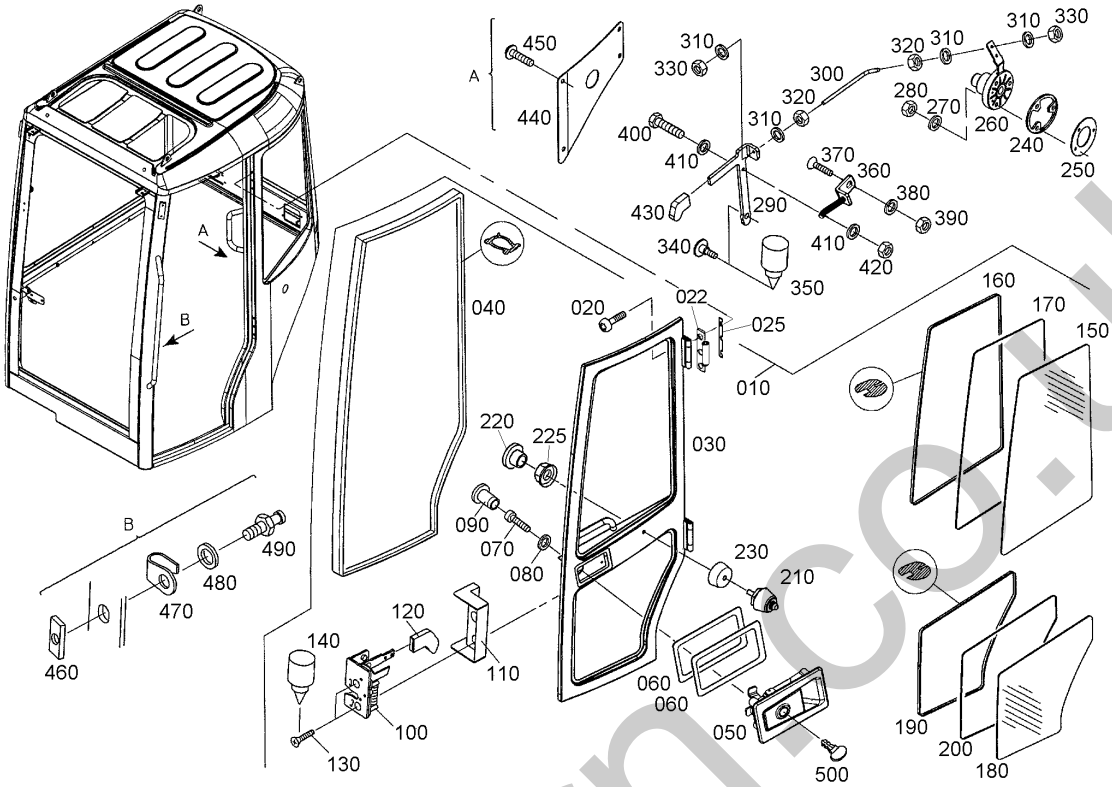

Pos.	PART No.	QTY/SNo	IC	PART NAME	DESIGNATION	BEZEICHNUNG	DENOMI. PARTE	NOMBRE PIEZA	Remarks
010	**RG518-4713-0**	1		ASSY DOOR	ENS. PORTIÈRE	GRP.TÜR	GR. PORTA	CONJUNTO PUERTA	
020	**69449-4639-0**	6		BOLT	VIS	SCHRAUBE	BULLONE	PERNO	
022	**RG518-4765-0**	2		DOOR HINGE	PENTURE PORTE	SCHARNIER,TÜR	CERNIERA PORTIERA	BISAGRA PUERTA,LADO	
025	**RG518-4747-0**	1		PLATE	CALE	UNTERLAGE	PIASTRA	PLACA	
030	**RG518-4682-0**	1		DOOR	PORTIÈRE	TÜR	PORTA	PUERTA	
040	**RG518-4664-0**	1		SEAL RUBBER 3,90 M	JOINT CAOUTCHOUC	ABDICHTPROFIL	GOMMA DI TENUTA	JUNTA CAUCHO	
050	**RG518-4701-0**	1		GRIP	POIGNEE	GRIFFSCHALE	IMPUGNATURA	ASIDERO	
060	**RG518-4628-0**	2		SHIM	CALE	DISTANZSCHEIBE	SPESSORE	CALZA	
070	**RG108-4653-0**	4		BOLT	VIS	SCHRAUBE	BULLONE	PERNO	
080	**69443-8076-0**	4		WASHER,PLAIN	RONDELLE FREIN	SCHEIBE	RONDELLA,PIANA	ARANDELA,PLANA	
090	**RG508-4639-0**	4		PLUG	BOUCHON	STOPFEN	TAPPO	TAPÓN	
100	**RG508-4614-0**	1		CABIN LOCK,RH	VERROU	KABINENSCHLOSS,RS	SERRATURE,DS	CIERRE DE CABINA,DCHA.	
110	**RG518-4676-0**	1		COVER	COUVERCLE	DECKEL	COPERCHIO	CUBIERTA	
120	**69491-4612-0**	1		GRIP	POIGNEE	GRIFF	IMPUGNATURA	ASIDERO	
130	**R2499-4622-0**	2		BOLT	VIS	SCHRAUBE	BULLONE	PERNO	
140	**RG518-4647-0**	1		GLUE	SUBSTANCE ADHÉSIVE	KLEBSTOFF	COLLA	PEGAMENTO	
150	**RG518-4671-0**	1		WINDOW,UPSIDE	VITRE SUPÉRIEURE	TÜRSCHEIBE OBEN	FINESTRINO SUP.	VENTANILLA,PARTE SUPERIOR	
160	**RG518-4705-0**	1		RUBBER SEAL	JOINT CAOUTCHOUC	DICHTRAHMEN	GOMMA DI TENUTA	CAUCHO JUNTA	
170	**RG518-4644-0**	1		SEAL,RUBBER 2,30 M	JOINT CAOUTCHOUC	FÜLLKEDER	TENUTA,GOMMA 2,30 M	JUNTA,CAUCHO 2,30 M	
180	**RG518-4672-0**	1		WINDOW,DOWNSIDE	VITRE INFÉRIEUR	TÜRSCHEIBE UNTEN	FINESTRINO INF.	VENTANILLA,PARTE INFERIOR	
190	**RG518-4704-0**	1		RUBBER SEAL	JOINT CAOUTCHOUC	DICHTRAHMEN	GOMMA DI TENUTA	CAUCHO JUNTA	
200	**RG518-4645-0**	1		SEAL,RUBBER 1,75 M	JOINT CAOUTCHOUC	FÜLLKEDER	TENUTA,GOMMA 1,75 M	JUNTA,CAUCHO 1,75 M	
210	**RG518-4629-0**	1		BOLT	VIS	SCHLIESSBOLZEN	BULLONE	PERNO	
220	**RG508-4613-0**	1		PLUG	BOUCHON	STOPFEN	TAPPO	TAPÓN	
225	**RG518-4728-0**	1		NUT	ECROU	MUTTER	DADO	TUERCA	
230	**RG518-4729-0**	1		BUSH	BAGUE	BUCHSE	BOCCOLA	CASQUILLO	
240	**RG518-4681-0**	1		PLATE	PLAQUE	SCHEIBE	PIASTRA	PLACA	
250	**RG518-4630-0**	1		SHIM	CALE	DISTANZSCHEIBE	SPESSORE	CALZA	
260	**RG518-4730-0**	1		STOPPER,DOOR	ARRETEUR	TÜRFESTSTELLER	ARRESTO,PORTA	TOPE,PUERTA	
270	**RG508-4726-0**	3		WASHER,PLAIN	RONDELLE FREIN	SCHEIBE	RONDELLA,PIANA	ARANDELA,PLANA	
280	**RG518-4620-0**	3		NUT	ECROU	MUTTER	DADO	TUERCA	
290	**RG518-4699-0**	1		LEVER	LEVIER	HEBEL	LEVA	PALANCA	
300	**RG518-4689-0**	1		LINKAGE	TIGES	VERBINDUNGESTÜCK	TIRANTERIA	ACOPLAMIENTO	
310	**69443-8076-0**	4		WASHER,PLAIN	RONDELLE FREIN	SCHEIBE	RONDELLA,PIANA	ARANDELA,PLANA	
320	**69449-8011-0**	2		NUT	ECROU	MUTTER	DADO	TUERCA	
330	**R2499-4635-0**	2		NUT	ECROU	MUTTER	DADO	TUERCA	
340	**RG518-4622-0**	1		BOLT	VIS	SCHRAUBE	BULLONE	PERNO	
350	**RG518-4647-0**	1		GLUE	SUBSTANCE ADHÉSIVE	KLEBSTOFF	COLLA	PEGAMENTO	
360	**RG518-4635-0**	1		TENSION SPRING	RESSORT	ZUGFEDER	MOLLA TENDITRICE	MUELLE TENSOR	
370	**RG518-4604-0**	1		BOLT	VIS	SCHRAUBE	BULLONE	PERNO	

↔ interchangeable; ≠ not interchangeable; ← new for old; → old for new; × part not longer available

Revision 05-06

silvermorn.co.uk

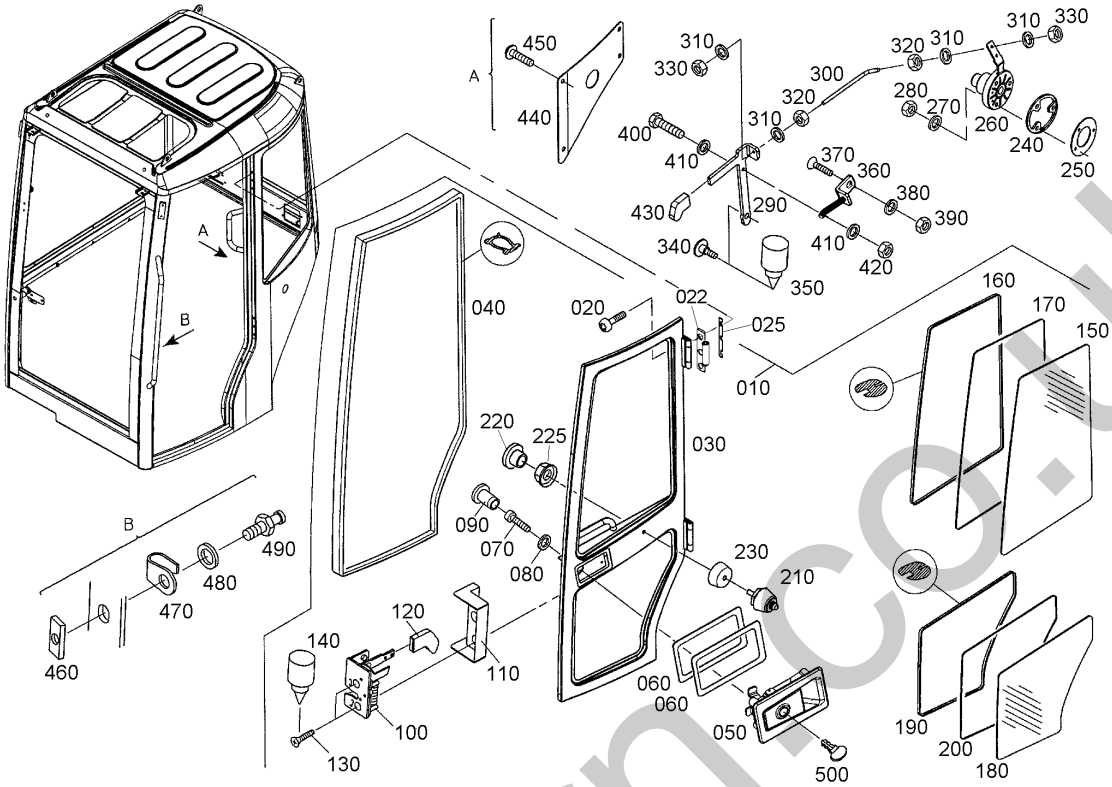

Pos.	PART No.	QTY/SNo	IC	PART NAME	DESIGNATION	BEZEICHNUNG	DENOMI. PARTE	NOMBRE PIEZA	Remarks
380	**69449-8055-0**	1		WASHER PLAIN	RONDELLE FREIN	SCHEIBE	RONDELLA PIANA	ARANDELA PLANA	
390	**69729-4635-0**	1		NUT	ECROU	MUTTER	DADO	TUERCA	
400	**RG518-4603-0**	1		BOLT	VIS	SCHRAUBE	BULLONE	PERNO	
410	**69449-8055-0**	3		WASHER PLAIN	RONDELLE FREIN	SCHEIBE	RONDELLA PIANA	ARANDELA PLANA	
420	**RG508-4717-0**	1		NUT	ECROU	MUTTER	DADO	TUERCA	
430	**69491-4613-0**	1		GRIP	POIGNEE	GRIFF	IMPUGNATURA	ASIDERO	
440	**RG518-4698-0**	1		COVER	COUVERCLE	DECKEL,TÜRFEST.	COPERCHIO	CUBIERTA	
450	**RG518-4621-0**	4		BOLT	VIS	SCHRAUBE	BULLONE	PERNO	
460	**RG518-4677-0**	1		THREADED PLATE	PLAQUE	GEWINDEPLATTE	PIASTRA FILETTATA	PLACA ROSCADA	
470	**69729-4751-0**	1		GUIDE	GUIDE	FÜHRUNG	GUIDA	GUÍA	
480	**R2499-4646-0**	2		WASHER PLAIN	RONDELLE FREIN	SCHEIBE	RONDELLA PIANA	ARANDELA PLANA	
490	**RG518-4675-0**	1		BOLT	VIS	SCHLIESSBOLZEN	BULLONE	PERNO	
500	**RC411-5393-3**	1		KEY,STARTER	CLAVETTE DE DEMARRE.	SCHLÜSSEL,START	CHIAVE AVVIAMENTO	LLAVE,MOTOR DE ARRANQUE	

silvermorn.co.uk

S111

CABIN (WIPER MOTOR)
CABINE (MOTEUR, ESSUIE-GLACE)
KABINE (SCHEIBENWISCHERMOTOR)
CABINA (MOTORINO TERGI)
CABINA (MOTOR LIMPIAPARAB.)

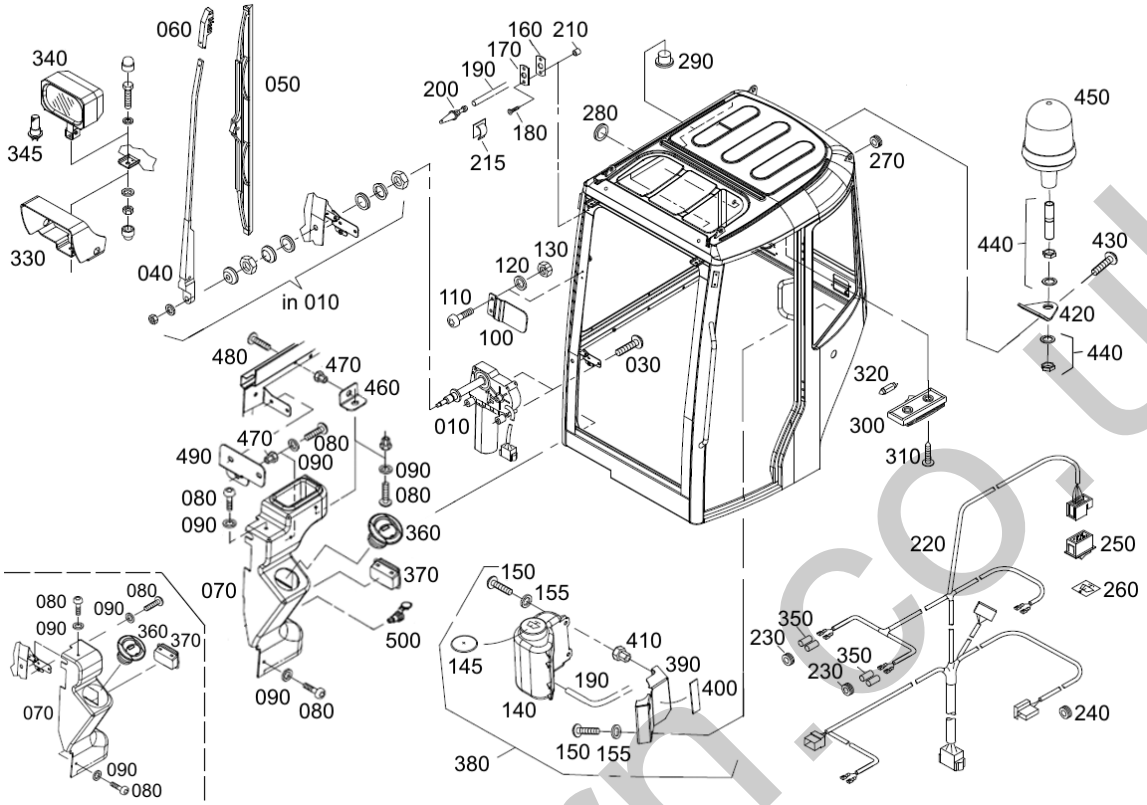

Pos.	PART No.	QTY/SNo	IC	PART NAME	DESIGNATION	BEZEICHNUNG	DENOMI. PARTE	NOMBRE PIEZA	Remarks
010	RG518-4632-0	1		MOTOR,WIPER	MOTEUR,ESSUIE-GLACE	WISCHERMOTOR	MOTORE,TERGI	MOTOR,LIMPIAPARABRISAS	
020	---	-							
030	RG518-4621-0	2		BOLT	VIS	SCHRAUBE	BULLONE	PERNO	
040	RG518-4633-0	1		ARM,WIPER	BRAS,ESSUE-GLACE	WISCHARM	AVAMBRACCIO,TERGI	BRAZO,LIMPIAPARABRISAS	
050	RG508-4605-0	1		BLADE,WIPER	RACLETTE,ARRIERE	VENTILATORFLÜGEL	LAMA,TERGI	HOJA,LIMPIAPARABRISAS	
060	RG518-4625-0	1		ADAPTER	RACCORD	ADAPTER	ADATTATORE	ADAPTADOR	
070	RG248-4708-0	1/~76302		COVER,MOTOR WIPER	COUVERCLE	ABDECKUNG WISCHERM.	COPERCHIO,MOTORINO TERGI	CUBIERTA,MOTOR LIMPIAPAR.	
070	RG248-4706-0	1/76303~	≠	COVER,MOTOR WIPER	COUVERCLE	ABDECKUNG WISCHERM.	COPERCHIO,MOTORINO TERGI	CUBIERTA,MOTOR LIMPIAPAR.	
080	RG538-4621-0	4		BOLT	VIS	SCHRAUBE	BULLONE	PERNO	
090	R2499-4674-0	4		WASHER PLAIN	RONDELLE FREIN	SCHEIBE	RONDELLA PIANA	ARANDELA PLANA	
100	RG518-4711-0	1		BRACKET	PALIER	HALTER	SUPPORTO	SOPORTE	
110	RG538-4621-0	2		BOLT	VIS	SCHRAUBE	BULLONE	PERNO	
120	RG508-4726-0	2		WASHER,PLAIN	RONDELLE FREIN	SCHEIBE	RONDELLA,PIANA	ARANDELA,PLANA	
130	RG518-4624-0	2		NUT	ECROU	MUTTER	DADO	TUERCA	
140	RG518-4731-0	1		E-PUMP(WITH TANK)	E-POMPE(AVEC RESEVOIR)	E-PUMPE(MIT TANK)	E-POMPA(CON SERBATOIO)	BOMBA ELECTR.(CON TANQUE)	
145	RG518-4763-0	1		WASHER,SEAL	RONDELLE,JOINT	DICHTSCHEIBE	RONDELLA,TENUTA	ARANDELA,JUNTA	
150	RG518-4621-0	6		BOLT	VIS	SCHRAUBE	BULLONE	PERNO	
155	R2499-4674-0	6		WASHER PLAIN	RONDELLE FREIN	SCHEIBE	RONDELLA PIANA	ARANDELA PLANA	
160	RG508-4652-0	1		GASKET	JOINT	DICHTUNG	GUARNIZIONE	JUNTA	
170	RG508-4667-0	1		PLATE	PLAQUE	PLATTE	PIASTRA	PLACA	
180	RG508-4731-0	2		BOLT	VIS	BOLZEN	BULLONE	PERNO	
190	RG518-4733-0	1		HOSE 3,40 M	TUYAU	SCHLAUCH 3,40 M	TUBO FLESS. 3,40 M	MANGUERA 3,40 M	
200	R2499-4712-0	1		THROTTLE	GOSIER	DROSSEL	FARFALLA	ACELERADOR	
210	RG518-4610-0	2		CAP	BOUCHON	SCHUTZKAPPE	TAPPO	CAPUCHÓN	
215	R2499-4875-0	2		CLIP	ATTACHE	KABEL CLIP	FERMAGLIO	ABRAZADERA	
220	RG518-4691-0	1		WIRE HARNESS	HARNESS DE FIL	KABELBAUM	GR. CAVI ELETTRICI	CABLEADO ELÉCTRICO	
230	RG508-4604-0	2		GROMMET	GRUMMET	GUMMITÜLLE	ANELLO DI TENUTA IN GOMMA	ANILLO PROTECTOR	
240	RG508-4602-0	1		GROMMET	GRUMMET	GUMMITÜLLE	ANELLO DI TENUTA IN GOMMA	ANILLO PROTECTOR	
250	69729-4793-0	1		SWITCH	COUPLEUR	TASTENKIPPSCHALTER	INTERRUTTORE	INTERRUPTOR	
260	69729-4794-0	1		SYMBOL WIPER	ETIQUETTE	SYMBOL SCHEIBENWISCH	SIMBOLO TERGI	SÍMBOLO LIMPIAPRABRISAS	
270	RG518-4611-0	1		GROMMET	GRUMMET	TÜLLE	ANELLO DI TENUTA IN GOMMA	ANILLO PROTECTOR	
280	RG518-4614-0	1		GROMMET	GRUMMET	TÜLLE	ANELLO DI TENUTA IN GOMMA	ANILLO PROTECTOR	
290	RG508-4639-0	3		PLUG	BOUCHON	STOPFEN	TAPPO	TAPÓN	
300	69481-4640-0	1		ASSY LIGHT ROOM	ENS. PLAFONNIER	GRP.LAMPENRAUM	GR. CABINA LUCI	CONJ. COMP. LUCES	
310	RG518-4748-0	2		BOLT	VIS	SCHRAUBE	BULLONE	PERNO	
320	69481-4679-0	1		LAMP	LAMPE	LAMPE	LAMPADA	LÁMPARA	
330	RG518-4710-0	2		WORK LIGHT,PROTECTION	PROTECTEUR	SCHEINWERFERSCHUTZ	FARO LAVORO,PROTEZIONE	LUCES TRABAJO,PROTECCIÓN	
340	RG518-4627-0	2		WORKING LIGHT	LAMPE	ARBEITSSCHEINWERFER	FARO DI LAVORO	LUCES OPERATIVAS	
345	RG138-4683-0	2		BULB	AMPOULE	GLÜHLAMPE	LAMPADA	BOMBILLA	
350	RG108-4667-0	4		COUPLER	COUPLEUR	ISOLATIONSTÜLLE	RACCORDO	ENGANCHE	

↔ interchangeable; ≠ not interchangeable; ← new for old; → old for new; × part not longer available

silverhorn.co.uk

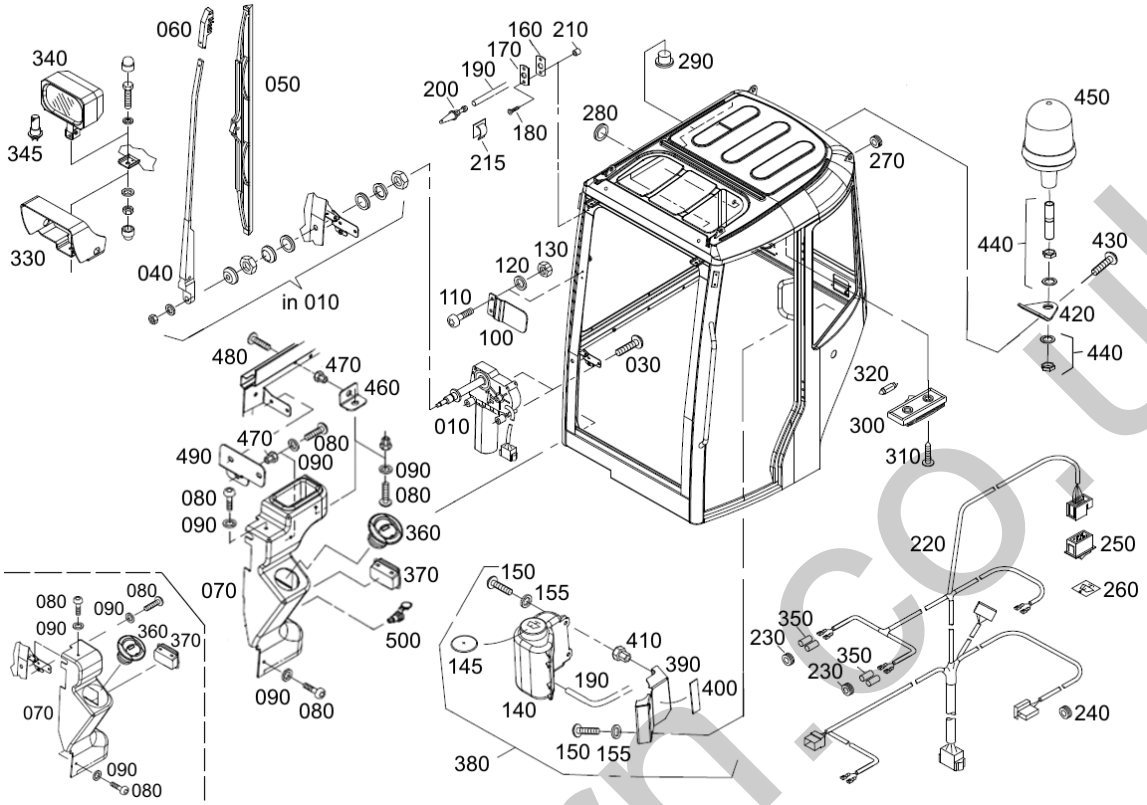

Pos.	PART No.	QTY/SNo	IC	PART NAME	DESIGNATION	BEZEICHNUNG	DENOMI. PARTE	NOMBRE PIEZA	Remarks
360	**RG518-4639-0**	1		NOZZLE	TUYÈRE	RUND-DÜSE	UGELLO	BOQUILLA	
370	**69443-4712-0**	1		ASH-TRAY	GENDRIEF	ASCHENBECHER	POSACENERE	CENICERO	
380	**RG518-4760-0**	1		WINDOW CLEANING SYSTEM	LAVE-GLACE	GRP.WASCHANLAGE	SISTEMA LAVAGGIO FINESTRINI	SISTEMA LIMPIEZA VENTANILLAS	
390	**RG518-4761-0**	1		BRACKET	PALIER	HALTER,WASSERBEHÄLTER	SUPPORTO	SOPORTE	
400	**RG518-4762-0**	1		SEAL RUBBER 0,12 M	JOINT CAOUTCHOUC	ZELLGUMMIPROFIL	GOMMA DI TENUTA	JUNTA CAUCHO	
410	**69729-4766-0**	4		NUT	ECROU	MUTTER	DADO	TUERCA	
420	**RG138-4676-0**	1		RETAINER,ROTATING BEACO	CONSOLE GYROPHARE	HALTER,RUNDUMLEUCHTE	SUPPORTO,LUCE ROTANTE	SOPORTE,LUZ CENTRAL	
430	**R2499-4686-0**	2		BOLT	VIS	SCHRAUBE	BULLONE	PERNO	
440	**RG039-3511-0**	1		MOUNTING TUBE	TUYAU DE RACCORDEMENT	HALTER	TUBO A INNESTO	TUBO DE SUJECIÓN	OPTION
450	**RG039-3512-0**	1		LAMP	LAMPE	LEUCHTE	LUCE	FARO	OPTION
460	**RG538-4701-0**	1/76303~		BRACKET	PALIER	HALTER	SUPPORTO	SOPORTE	
470	**69729-4766-0**	2/76303~		NUT	ECROU	MUTTER	DADO	TUERCA	
480	**RG538-4705-0**	1/76303~		BOLT	VIS	SCHRAUBE	BULLONE	PERNO	
490	**RG538-4702-0**	1/76303~		BRACKET	PALIER	HALTER	SUPPORTO	SOPORTE	
500	**RG538-4703-0**	1/76303~		CIGAR LIGHTER	ALLUME-CIGARES	ZIGARETTENANZÜNDER	ACCENDISIGARI	ENCENDEDOR DE CIGARRILLOS	

silvermorn.co.uk

S112

CABIN (ACCESSORIES)
CABIN (ACCESSORIES)
KABINE (ZUBEHÖR)
CABINA (ACCESSORI)
CABINA (ACCESORIOS)

F08

KX71-3

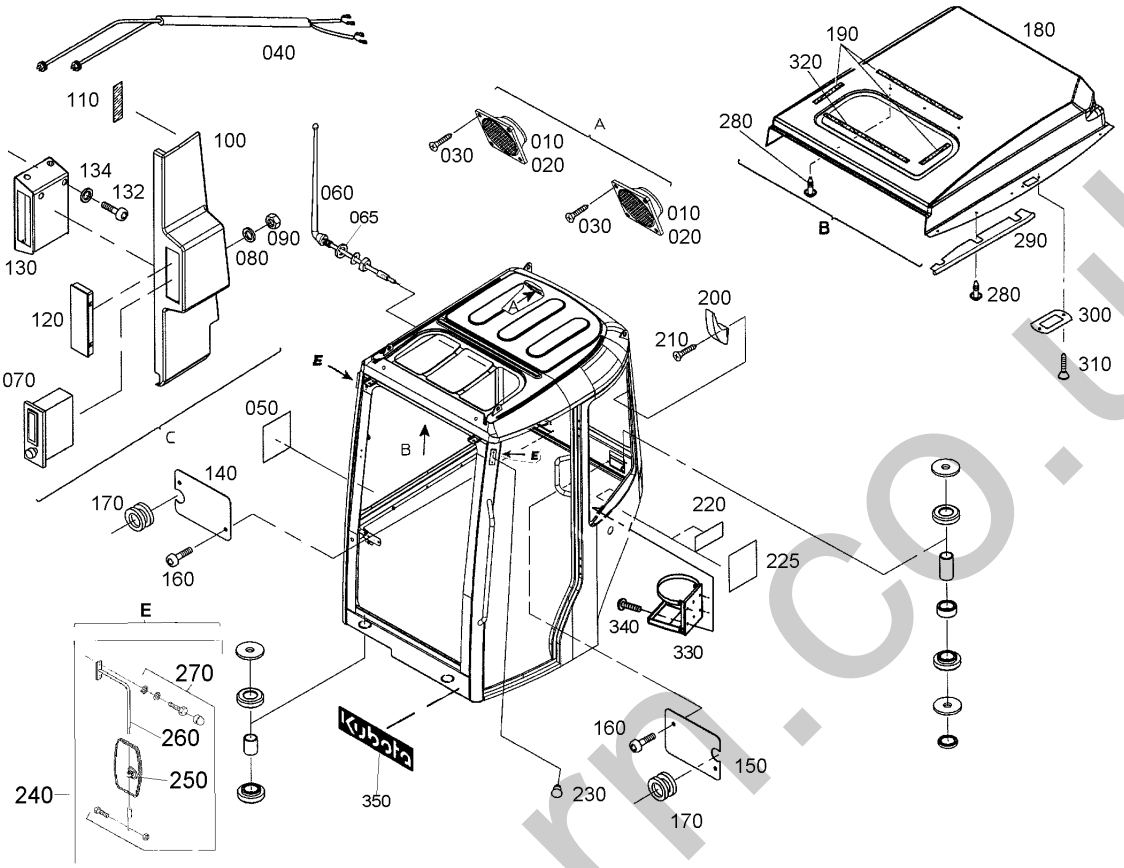

Pos.	PART No.	QTY/SNo	IC	PART NAME	DESIGNATION	BEZEICHNUNG	DENOMI. PARTE	NOMBRE PIEZA	Remarks
010	RG518-4608-0	2		LOUDSPEAKER	DIFFUSEUR	EINBAULAUTSPRECHER	ALTOPARLANTE	ALTAVOZ	
020	RG518-4626-0	2		LOUDSPEAKER COVER	COUVERCLE	LAUTSPRECHERABDECK.	COPERCHIO ALTOPARLANTE	CUBIERTA DE ALTAVOZ	
030	RG518-4618-0	8		BOLT	VIS	SCHRAUBE	BULLONE	PERNO	
040	RG518-4734-0	1		LOUDSPEAKER CABLE	CÂBLE	LAUTSPRECHERKABEL	CAVO ALTOPARLANTE	CABLE DE ALTAVOZ	
050	RG518-4744-0	1		LABEL	ETIQUETTE	AUFKLEBER	ETICHETTA	ETIQUETA	
060	RG518-4607-0	1		ANTENNE	ANTENNE	ANTENNE	ANTENNA	ANTENA	
065	69443-8058-0	1		WASHER,PLAIN	RONDELLE FREIN	SCHEIBE	RONDELLA,PIANA	ARANDELA,PLANA	
070	RG518-4606-0	1		RADIO	RADIO	RADIO	RADIO	RADIO	OPTION
080	69449-8055-0	1		WASHER PLAIN	RONDELLE FREIN	SCHEIBE	RONDELLA PIANA	ARANDELA PLANA	
090	RG508-4717-0	1		NUT	ECROU	MUTTER	DADO	TUERCA	
100	RG518-4717-0	1		COVER,POST RIGHT	COUVERCLE	PFOSTENVERKLEIDUNG,RE	COPERCHIO. POST. DS	CUBIERTA,COLUMNA DERECHA	
110	RG508-4735-0	1		BOLT	VIS	BOLZEN	BULLONE	PERNO	
120	RG518-4736-0	1		COVER,RADIO	COUVERCLE	RADIOBLENDE	COPERCHIO,RADIO	CUBIERTA,RADIO	
130	RG518-4737-0	1		FRAME	HABITACLE	EINBAURAHMEN	TELAIO	BASTIDOR	
132	RG518-4621-0	4		BOLT	VIS	SCHRAUBE	BULLONE	PERNO	
134	R2499-4674-0	4		WASHER PLAIN	RONDELLE FREIN	SCHEIBE	RONDELLA PIANA	ARANDELA PLANA	
140	RG518-4692-0	1		COVER	COUVERCLE	LAGERDECKEL	COPERCHIO	CUBIERTA	
150	RG518-4692-0	1		COVER	COUVERCLE	LAGERDECKEL	COPERCHIO	CUBIERTA	
160	RG518-4621-0	4		BOLT	VIS	SCHRAUBE	BULLONE	PERNO	
170	RG518-4605-0	2		GROMMET	GRUMMET	TÜLLE	ANELLO DI TENUTA IN GOMMA	ANILLO PROTECTOR	
180	RG518-4738-0	1		COVER,ROOF	COUVERCLE	DACHVERKLEIDUNG	COPERCHIO,TETTUCCIO	CUBIERTA,TECHO	
190	RG518-4742-0	1		ADHESIVE 1,15 M	ADHESIF DOUBLE FACE	HAFTBAND	ADESIVO	ADHESIVO	
200	RG508-4618-0	1		HANGER	CINTRE	HAKEN	SUPPORTO PENDENTE	SUSTENTADOR	
210	RG508-4731-0	1		BOLT	VIS	BOLZEN	BULLONE	PERNO	
220	RG518-4609-0	1		NAME PLATE(CE-MARK)	ETIQUETTE(CE-MARK)	AUFKLEBER(CE-MARK)	PIASTRA NOME(MARCHIO CE)	NOMBRE PLACA(MARCA CE)	
225	RG248-4743-0	1		NAME PLATE	TYPE PLAQUE	TYPENSCHILD	PIASTRA NOME	NOMBRE PLACA	
230	69749-4727-0	4		PLUG	BOUCHON	STOPFEN	TAPPO	TAPÓN	
240	69759-4710-0	2		ASSY MIRROR,BACK	ENS. RETROVISEUR	GRP.RÜCKSPIEGEL	GR. SPECCHIETTO,POST.	CONJUNTO ESPEJO,TRASERO	
250	69491-4611-0	2		MIRROR,BACK	RETROVISEUR	RÜCKSPIEGEL	SPECCHIETTO,POSTERIORE	ESPEJO,POSTERIOR	
260	69759-4715-0	2		SUPPORT,MIRROR REAR V.	SUPPORT DE RETROVISEUR	HALTER,RÜCKSPIEGEL	SUPP.,SPECCH. POSTER. V.	SOPORTE,ESPEJO RETROVISOR.	
270	69759-4711-0	2		ASSY SCREW	ENS. VIS	SCHRAUBEN,SET	GR. VITE	CONJUNTO TORNILLO	
280	RG518-4739-0	20		PLUG	BOUCHON	STOPFEN	TAPPO	TAPÓN	
290	RG518-4740-0	1		SEAL RUBBER	JOINT CAOUTCHOUC	KEDER	GOMMA DI TENUTA	JUNTA CAUCHO	
300	RG518-4741-0	1		FRAME	SUPPORT	RAHMEN,KIPPSCHALTER	TELAIO	BASTIDOR	
310	69749-8041-0	2		BOLT	VIS	SCHRAUBE	BULLONE	PERNO	
320	RG518-4735-0	1		ADHESIVE 0,55 M	ADHESIF DOUBLE FACE	HAFTBAND	ADESIVO	ADHESIVO	
330	69449-4679-0	1		BRACKET	PALIER	HALTER	SUPPORTO	SOPORTE	
340	RG508-4728-0	4		BOLT	VIS	BOLZEN	BULLONE	PERNO	
350	RG518-4764-0	1	×	LABEL KUBOTA	ETIQUETTE KUBOTA	AUFKLEBER KUBOTA	ETICHETTA KUBOTA	ETIQUETA KUBOTA	

silvermorn.co.uk

↔ interchangeable; ≠ not interchangeable; ← new for old; → old for new; × part not longer available

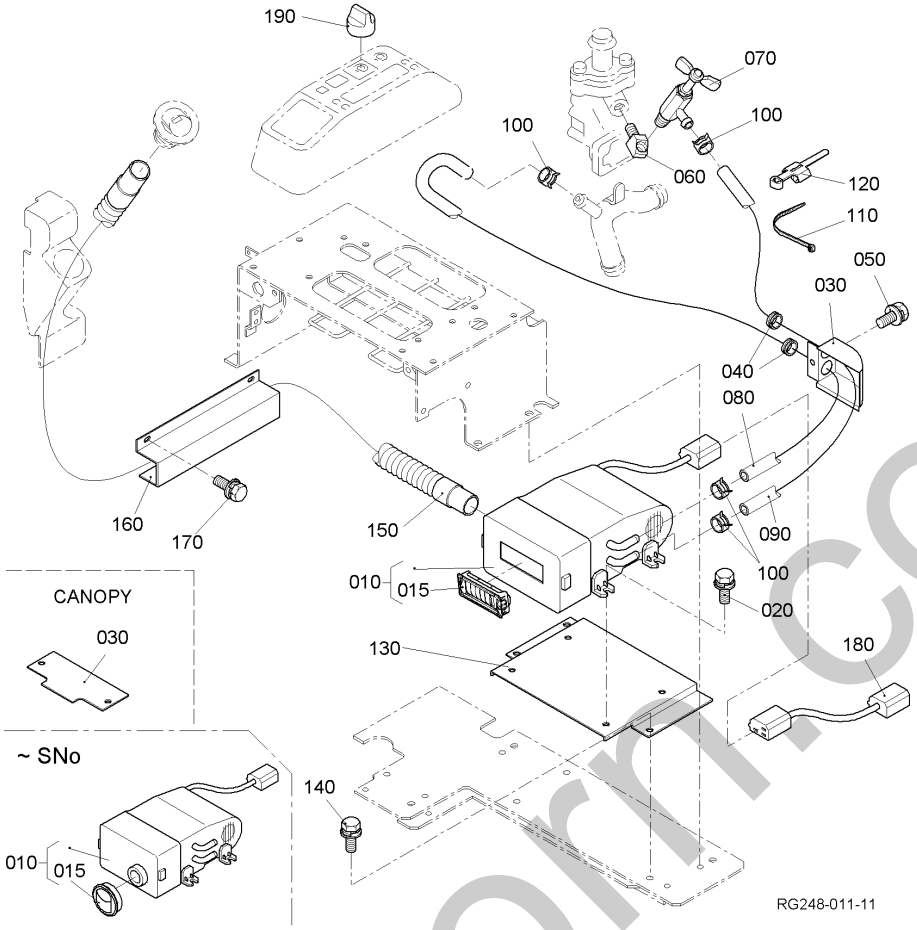

Pos.	PART No.	QTY/SNo	IC	PART NAME	DESIGNATION	BEZEICHNUNG	DENOMI. PARTE	NOMBRE PIEZA	Remarks
010	**69741-5351-0**	1/~77201		HEATER	CHAUFFAGE	HEIZUNG	RISCALDAMENTO	CALEFACCIÓN	
010	**69741-5351-2**	1/77202~	≠	HEATER	CHAUFFAGE	HEIZUNG	RISCALDAMENTO	CALEFACCIÓN	
015	**RG248-4924-0**	1/~77201		GRILLE(HEATER)	GOSIER D'AIR	LUFTDÜSE	MASCHERINA(RISCALDATORE)	REJILLA(CALEFACCIÓN)	
015	**RG248-4924-2**	1/77202~	≠	GRILLE(HEATER)	GOSIER D'AIR	LUFTDÜSE	MASCHERINA(RISCALDATORE)	REJILLA(CALEFACCIÓN)	
020	**01135-61020**	1		BOLT	VIS	SCHRAUBE	BULLONE	PERNO	
030	**RG248-4284-0**	1		COVER(HEATER HOSE)	COUV.(FLEXIBLE CHAUF.)	ABDECKUNG	COPERCHIO(FLESS.RISCALD.)	CUBIERTA(BOQ. CALENT.)	CABIN
030	**RG248-4285-0**	1		PLATE(2,PARTITION)	PLAQUE(2,SEPARATION)	TRENNPLATTE	PIASTRA(2,PARATIA)	PLACA(2,PARTICIÓN)	CANOPY
040	**90407-1121-0**	2		GROMMET	GRUMMET	GUMMITÜLLE	ANELLO DI TENUTA IN GOMMA	ANILLO PROTECTOR	
050	**01135-61020**	2		BOLT	VIS	SCHRAUBE	BULLONE	PERNO	
060	**RG518-4258-0**	1		ADAPTER	RACCORD	ADAPTER	ADATTATORE	ADAPTADOR	
070	**90038-1112-0**	1		VALVE	SOUPAPE	VENTIL	VALVOLA	VÁLVULA	
080	**RG248-4581-0**	1		HOSE,HEATER	FLEXIBLE,CHAUFFAGE	HEIZUNGSSCHLAUCH	TUBO FLESS.RISCALDATORE	MANGUITO(CALENTADOR)	
090	**RG248-4582-0**	1		HOSE,HEATER	FLEXIBLE,CHAUFFAGE	HEIZUNGSSCHLAUCH	TUBO FLESS.RISCALDATORE	MANGUITO(CALENTADOR)	
100	**69481-1116-0**	4		CLAMP,HOSE	ATTACHE	KLAMMER	FASCETTA	MORDAZA,MANGUERA	
110	**69481-4126-0**	1		CABLE TIES	LIGATURE DE CABLES	KABELBINDER	FERMACAVO	UNIÓN CABLE	
120	**RC348-5413-0**	1		CLAMP	FIXATION	SCHELLE	MORSETTO	MORDAZA	
130	**RG248-4916-0**	1/~77761		BRACKET(HEATER)	SUPPORT(CHAUFFAGE)	HALTERUNG	SUPPORTO(RISCALDATORE)	SOPORTE(CALEFACCIÓN)	
130	**RG258-4916-0**	1/77762~	≠	BRACKET(HEATER)	SUPPORT(CHAUFFAGE)	HALTERUNG	SUPPORTO(RISCALDATORE)	SOPORTE(CALEFACCIÓN)	
140	**01133-61020**	4		BOLT	VIS	SCHRAUBE	BULLONE	PERNO	
150	**RC408-4684-0**	1		HOSE,DEFFROSTER	FLEXIBLE,DEGIVREUR	SCHEIBENHEIZUNGSSCHLAUCH	TUBO FLESS.SBRINATORE	MANGUITO,DESCONGELADOR	
160	**RG248-4921-0**	1/~77761		COVER(DEFROSTER HOSE)	COUV.(FLEXIBLE DEGIV.)	ABDECKUNG	COPERCHIO(SBRINATORE)	CUBIERTA(MANG. DESCONG.)	
160	**RG258-4921-0**	1/77762~	≠	COVER(DEFROSTER HOSE)	COUV.(FLEXIBLE DEGIV.)	ABDECKUNG	COPERCHIO(SBRINATORE)	CUBIERTA(MANG. DESCONG.)	
170	**01125-60816**	2		BOLT	VIS	SCHRAUBE	BULLONE	PERNO	
180	**RG248-5338-0**	1		WIRE	FIL	KABEL	FILO	CABLE	
190	**68311-5354-0**	1		SWITCH HEATER	CONECTEUR	HEIZUNGSSCHALTER	INTERRUTTORE RISCALDATORE	INTERRUPT. CALEFACCIÓN	

silvermorn.co.uk

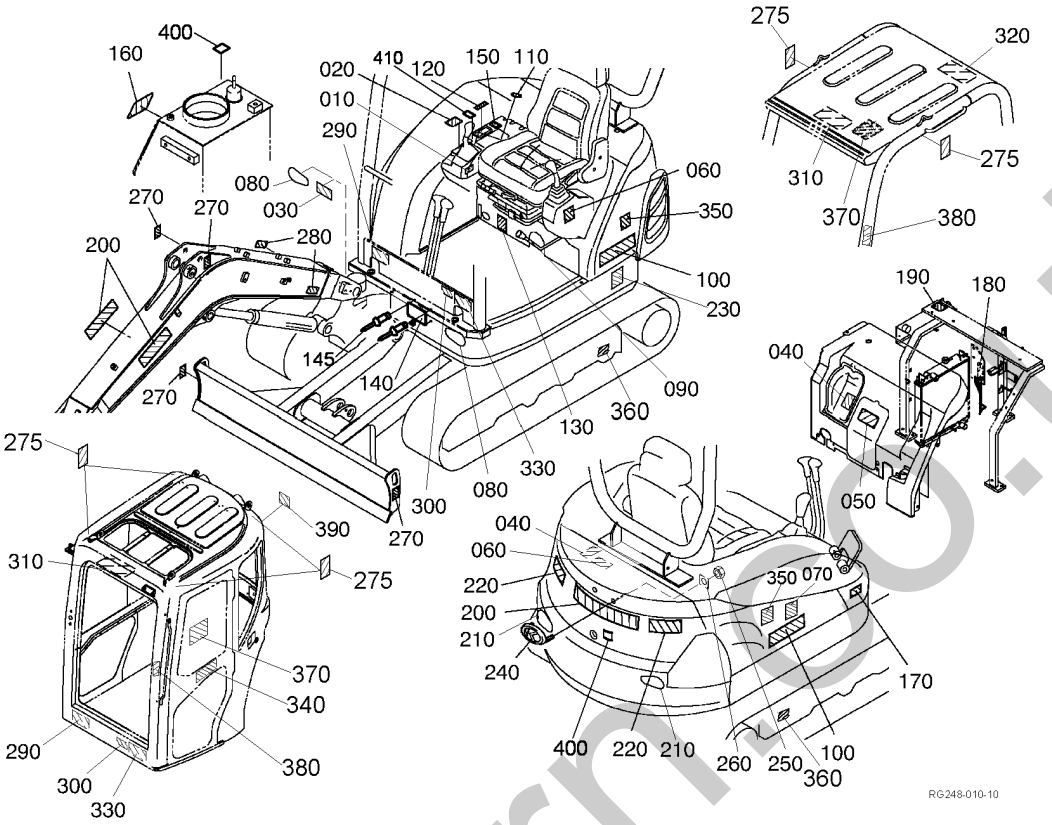

Pos.	PART No.	QTY/SNo	IC	PART NAME	DESIGNATION	BEZEICHNUNG	DENOMI. PARTE	NOMBRE PIEZA	Remarks
010	**RG008-5741-0**	1		LABEL OPERATION	UTILISATION ETIQUET.	SCHILD(BEDIENUNG)	FUNZ.ETICHETTA	ETIQUETA FUNCIONAMIENTO	
020	**RG201-5743-0**	1		LABEL	ETIQUETTE	AUFKLEBER	ETICHETTA	ETIQUETA	
030	**RG248-5719-0**	1		LABEL	ETIQUETTE	AUFKLEBER	ETICHETTA	ETIQUETA	
040	**RG208-4957-0**	2		LABEL FAN WARNING	ETIQUETTE	AUFKLEBER	ETICHETTA AVVERT. VENTILAT.	ETIQUETA ADVERT. VENTILADOR	
050	**RG508-5723-0**	1		LABEL	ETIQUETTE	AUFKLEBER	ETICHETTA	ETIQUETA	
060	**RG308-5702-0**	2		READ MANUAL	ETIQUETTE	HANDBUCH LESEN	LETTURA MAN.	LECTURA DE MAN.	
070	**RG448-5739-0**	1		LABEL(LwA 94)	ETIQUETTE(LwA 94)	AUFKLEBER(LwA 94)	ETICHETTA(LwA 94)	ETIQUETA(LwA 94)	
080	**RG108-5767-0**	2		MARK REFLECTOR	REFLECTEUR DE MARQUE	MARK.REFLEKTOR	MARCA CATARIFRANGENTE	MARCA REFLECTOR	
090	**69741-5753-0**	1		LABEL,LEVER LOCK	ETIQUETTE	AUFKLEBER	ETICHETTA,BLOCCO LEVA	ETIQUETA,BLOQUEO PALANCA	
100	**RG448-5712-0**	2		MARK,MODEL	MARQUE,MODELE	AUFKLEBER,MODELL	MARCA,MODELLO	MARCA,MODELO	
110	**RG518-5775-0**	1		LABEL,MAIN SWITCH	ETIQUETTE	AUFKLEBER,STARTER	ETICHETTA,INTERR. PRINC.	ETIQUETA,INTER. PRINCIPAL	WITHOUT ANTI-T
120	**RG201-5761-0**	1		LABEL ACCEL	ETIQUETTE	AUFKLEBER	ETICHETTA ACCEL.	ETIQUETA ACEL.	
130	**RG248-5785-0**	1/~74999		LABEL(FUSE)	ETIQUETTE(FUSIBLE)	AUFKLEBER(SICHERUNG)	ETICHETTA(FUSIBILE)	ETIQUETA(FUSIBLE)	WITHOUT ANT-TH
130	**RG248-5785-3**	1/75000~	≠	LABEL(FUSE)	ETIQUETTE(FUSIBLE)	AUFKLEBER(SICHERUNG)	ETICHETTA(FUSIBILE)	ETIQUETA(FUSIBLE)	ANTI-THEFT
140	**---**	1		NAME PLATE(CE-MARK)	TYPE PLAQUE(CE-MARK)	TYPENSCHILD(CE-MARK)	PIASTRA NOME(MARCHIO CE)	NOMBRE PLACA(MARCA CE)	CANOPY
140	**---**	1		NAME PLATE(CE-MARK)	TYPE PLAQUE(CE-MARK)	TYPENSCHILD(CE-MARK)	PIASTRA NOME(MARCHIO CE)	NOMBRE PLACA(MARCA CE)	CABIN
145	**RG538-5793-0**	4		RIVET	RIVET	NIETE	RIVETTO	REMACHE	
150	**RG138-5742-0**	1		LABEL(HEATER)	ETIQUETTE(RECHAUFFEUR)	AUFKLEBER(HEIZUNG)	ETICHETTA(RISCALDATORE)	ETIQUETA(CALENTADOR)	CABIN
160	**RG208-5747-0**	1		LABEL HYDRAULIC	ETIQUETTE	AUFKLEBER	ETICHETTA IDRAULICO	ETIQUETA HIDRÁULICO	
170	**R2491-5736-0**	1		LABEL(FUEL)	ETIQUETTE	AUFKLEBER	ETICHETTA(CARBURANTE)	ETIQUETA(COMBUSTIBLE)	
180	**RG208-4958-0**	1		LABEL(MUFFLER,CUSHION)	ETIQUETTE	AUFKLEBER	ETICHETTA(MARM. ,AMMORT.)	ETIQUETA(SILENC.,AMORT.)	
190	**RG508-5724-0**	1		LABEL	ETIQUETTE	AUFKLEBER	ETICHETTA	ETIQUETA	
200	**RG516-5712-0**	3		LABEL	ETIQUETTE	AUFKLEBER	ETICHETTA	ETIQUETA	
210	**RG208-5766-0**	2		MARK REFLECTOR	ETIQUETTE	AUFKLEBER	MARCA CATARIFRANGENTE	MARCA REFLECTOR	
220	**RG208-5727-0**	2		LABEL,SWIVEL	ETIQUETTE	AUFKLEBER	ETICHETTA,ROTAZIONE	ETIQUETA,GIRO	
230	**RH618-5791-0**	1/~76975		LABEL(LpA 79)	ETIQUETTE(LpA 79)	AUFKLEBER(LpA 79)	ETICHETTA(LpA 79)	ETIQUETA(LpA 79)	CABIN
230	**RG518-5791-0**	1/~76975		LABEL(LpA 78)	ETIQUETTE(LpA 78)	AUFKLEBER(LpA 78)	ETICHETTA(LpA 78)	ETIQUETA(LpA 78)	CANOPY
240	**RC411-5722-0**	1		MARK(K)	MARK(K)	MARKE(K)	MARCA(K)	MARCA(K)	
250	**RA111-4369-0**	2		NUT	ECROU	MUTTER	DADO	TUERCA	
260	**55611-4421-0**	2		PLATE,WASHER	PLAQUE	SCHEIBE	PIASTRA,RONDELLA	PLACA,ARANDELA	
270	**R2491-5796-0**	4		LABEL(HOOK)	ETIQUETTE	AUFKLEBER	ETICHETTA(GANCIO)	ETIQUETA(GANCHO)	
275	**RG109-5796-0**	4		LABEL HOOK(NO)	ETIQUETTE	AUFKLEBER	ETICHETTA GANCIO(NO)	ETIQUETA GANCHO(NO)	CABIN
275	**RG109-5796-0**	2		LABEL HOOK(NO)	ETIQUETTE	AUFKLEBER	ETICHETTA GANCIO(NO)	ETIQUETA GANCHO(NO)	CANOPY
280	**RG508-5722-0**	2		LABEL	ETIQUETTE	AUFKLEBER	ETICHETTA	ETIQUETA	
290	**RG138-5757-0**	1		LABEL(SWING)	ETIQUETTE(OSCILLATION)	AUFKL.(SCHWENKEINR.)	ETICHETTA(BRANDEGGIO)	ETIQUETA(OSCILACIÓN)	
290	**RG248-5757-0**	1	←	LABEL(SWING)	ETIQUETTE(OSCILLATION)	AUFKL.(SCHWENKEINR.)	ETICHETTA(BRANDEGGIO)	ETIQUETA(OSCILACIÓN)	
300	**RG138-5758-0**	1		LABEL(SP)	ETIQUETTE(SP)	AUFKLEBER(SP)	ETICHETTA(SP)	ETIQUETA(SP)	
300	**RG248-5758-0**	1	←	LABEL(SP)	ETIQUETTE(SP)	AUFKLEBER(SP)	ETICHETTA(SP)	ETIQUETA(SP)	
310	**RG518-8075-0**	1		LABEL,MAINTENANCE	ETIQUETTE	AUFKLEBER,WARTUNG	ETICHETTA,MANUTENZONE	ETIQUETA,MANTENIMIENTO	
320	**RG248-5799-0**	1		LABEL(CANOPY,ROPS-FOPS)	ETIQ.(PAVILLON DE SEC.)	SCHILD	ETICHETTA(TETT.ROPS-FOPS)	ETIQU.(MARCOT.,ROPS-FOPS)	

silvermoorinfo.uk

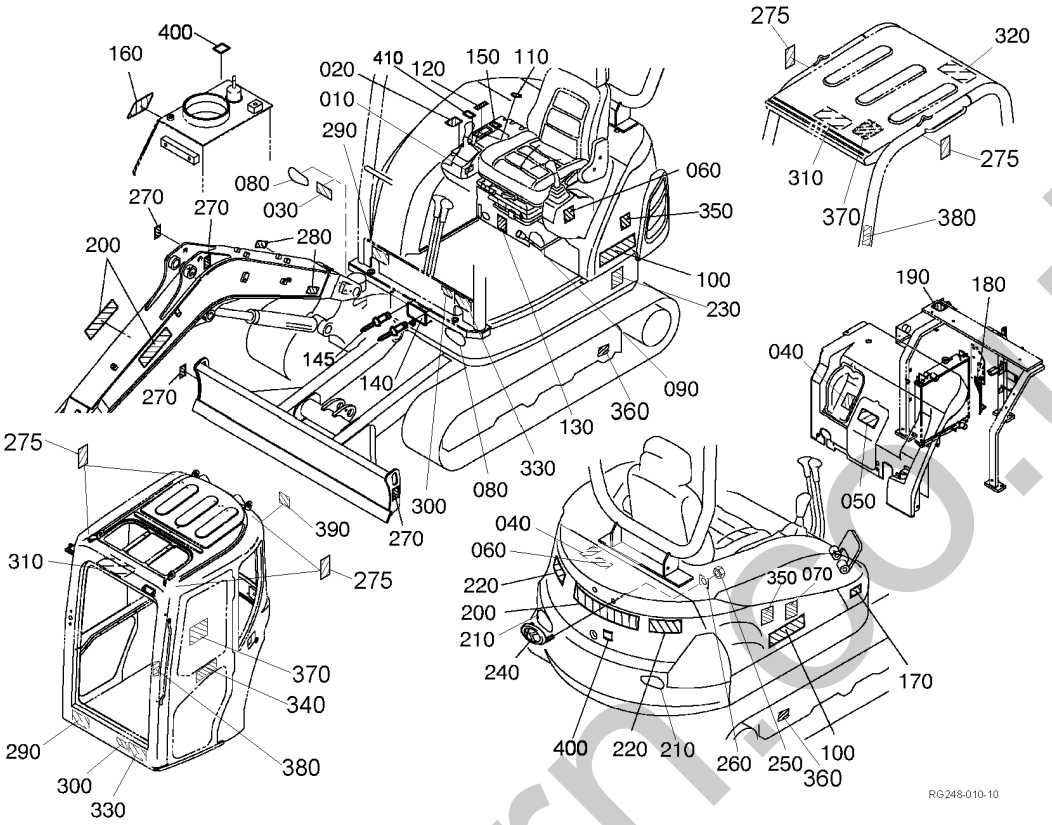

Pos.	PART No.	QTY/SNo	IC	PART NAME	DESIGNATION	BEZEICHNUNG	DENOMI. PARTE	NOMBRE PIEZA	Remarks
330	**RG518-5787-0**	1		LABEL,THIRD LINE	ETIQUETTE	AUFKLEBER	ETICHETTA	ETIQUETA	
340	**RG518-5743-0**	1		LABEL,DOOR	ETIQUETTE	AUFKLEBER,TÜR	ETICHETTA,PORTA	ETIQUETA,PUERTA	CABIN
350	**RG138-9338-0**	1		LABEL	ETIQUETTE	AUFKLEBER	ETICHETTA	ETIQUETA	ANTI-THEFT
360	**RG138-5791-0**	2		LABEL	ETIQUETTE	AUFKLEBER	ETICHETTA	ETIQUETA	
370	**RG448-5748-0**	1		LABEL (LIFTING CAPACITY)	ETIQUETTE	AUFKLEBER	ETICHETTA	ETIQUETA	CABIN
370	**RG448-5747-0**	1		LABEL (LIFTING CAPACITY)	ETIQUETTE	AUFKLEBER	ETICHETTA	ETIQUETA	CANOPY
380	**RG138-5717-0**	1		LABEL	ETIQUETTE	AUFKLEBER	ETICHETTA	ETIQUETA	
390	**RG538-5754-0**	1		LABEL	ETIQUETTE	AUFKLEBER	ETICHETTA	ETIQUETA	CABIN
400	**RG248-5724-0**	2/77028~		LABEL(HOT)	ETIQUETTE(CHAUD)	AUFKLEBER(HEISS)	ETICHETTA(CALDO)	ETIQUETA(CALIENTE)	
410	**RG138-5756-0**	1/77021~		LABEL(HORN)	ETIQUETTE	AUFKLEBER	ETICHETTA(CARBURANTE)	ETIQUETA(COMBUSTIBLE)	

silvermorris.co.uk

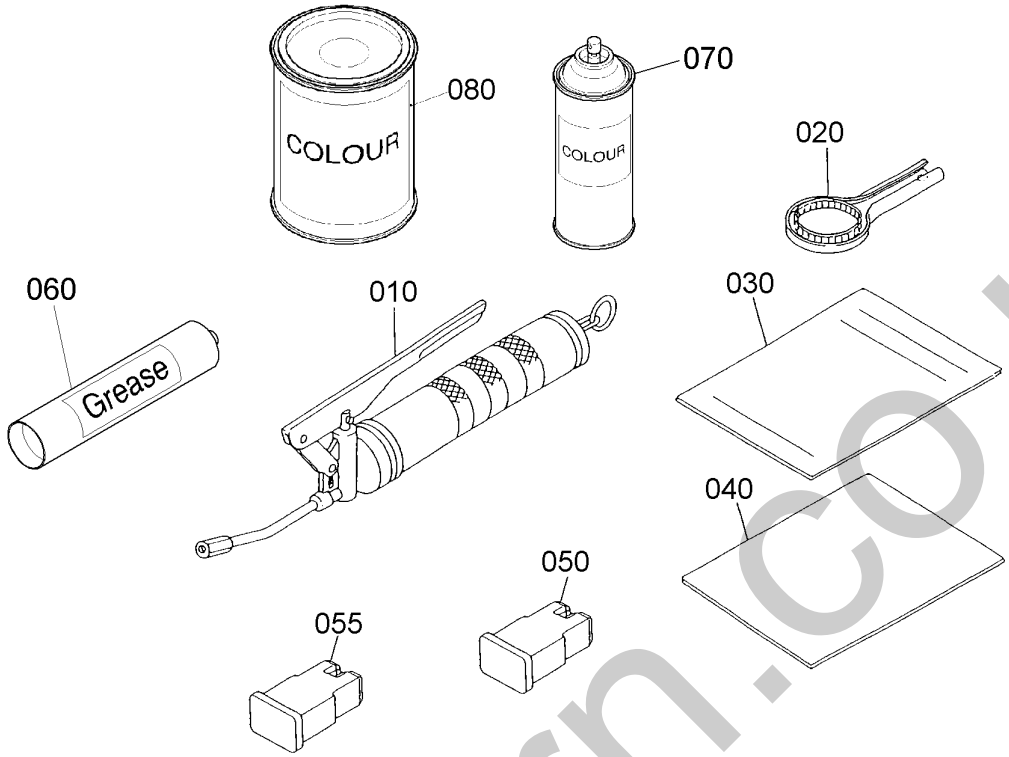

Pos.	PART No.	QTY/SNo	IC	PART NAME	DESIGNATION	BEZEICHNUNG	DENOMI. PARTE	NOMBRE PIEZA	Remarks
010	**69481-8111-0**	1		GREASE,GUN	PISTOLET	FETTPRESSE	POMPA DEL GRASSO	ENGRASE,PISTOLA	
020	**69481-8661-0**	1		WARENCH,FILTER	WARENCH DE FILTRE	SCHLÜSSELFILTER	CHIAVE,FILTRO	LLAVE,FILTRO	
030	**RG248-8133-0**	1		MANUAL,INSTRUCTION D	MANUEL D'INSTRUCTIONS D	BEDIENANLEITUNG D	MAN.,ISTRUZIONI D	MAN. INSTRUCCIONES D	
030	**RG248-8134-0**	1		MANUAL INSTRUCTION F	MANUEL D'INSTRUCTIONS F	BEDIENANLEITUNG F	MAN. ISTRUZIONI F	MAN. INSTRUCCIONES F	
030	**RG248-8135-0**	1		MANUAL INSTRUCTION GB	MANUEL D'INSTRUCTIONS GB	BEDIENANLEITUNG GB	MAN. ISTRUZIONI GB	MAN. INSTRUCCIONES GB	
030	**RG248-8141-0**	1		MANUAL INSTRUCTION I	MANUEL D'INSTRUCTIONS I	BEDIENANLEITUNG I	MAN. ISTRUZIONI I	MAN. INSTRUCCIONES I	
030	**RG248-8142-0**	1		MANUAL INSTRUCTION E	MANUEL D'INSTRUCTIONS E	BEDIENANLEITUNG E	MAN. ISTRUZIONI E	MAN. INSTRUCCIONES E	
030	**RG248-8143-0**	1		MANUAL INSTRUCTION P	MANUEL D'INSTRUCTIONS P	BEDIENANLEITUNG P	MAN. ISTRUZIONI P	MAN. INSTRUCCIONES P	
030	**RG248-8144-0**	1		MANUAL INSTRUCTION NL	MANUEL D'INSTRUCTIONS NL	BEDIENANLEITUNG NL	MAN. ISTRUZIONI NL	MAN. INSTRUCCIONES NL	
030	**RG248-8145-0**	1		MANUAL INSTRUCTION S	MANUEL D'INSTRUCTIONS S	BEDIENANLEITUNG S	MAN. ISTRUZIONI S	MAN. INSTRUCCIONES S	
030	**RG248-8146-0**	1		MANUAL INSTRUCTION FIN	MANUEL D'INSTRUCTIONS FIN	BEDIENANLEITUNG FIN	MAN. ISTRUZIONI FIN	MAN. INSTRUCCIONES FIN	
030	**RG248-8147-0**	1		MANUAL INSTRUCTION N	MANUEL D'INSTRUCTIONS N	BEDIENANLEITUNG N	MAN. ISTRUZIONI N	MAN. INSTRUCCIONES N	
030	**RG248-8148-0**	1		MANUAL INSTRUCTION DK	MANUEL D'INSTRUCTIONS DK	BEDIENANLEITUNG DK	MAN. ISTRUZIONI DK	MAN. INSTRUCCIONES DK	
030	**RG248-8149-0**	1		MANUAL INSTRUCTION CZ	MANUEL D'INSTRUCTIONS CZ	BEDIENANLEITUNG CZ	MAN. ISTRUZIONI CZ	MAN. INSTRUCCIONES CZ	
030	**RG248-8151-0**	1		MANUAL INSTRUCTION H	MANUEL D'INSTRUCTIONS H	BEDIENANLEITUNG H	MAN. ISTRUZIONI H	MAN. INSTRUCCIONES H	
030	**RG248-8152-0**	1		MANUAL INSTRUCTION GR	MANUEL D'INSTRUCTIONS GR	BEDIENANLEITUNG GR	MAN. ISTRUZIONI GR	MAN. INSTRUCCIONES GR	
030	**RG248-8153-0**	1		MANUAL INSTRUCTION SLO	MANUEL D'INSTRUCTIONS SLO	BEDIENANLEITUNG SLO	MAN. ISTRUZIONI SLO	MAN. INSTRUCCIONES SLO	
030	**RG248-8154-0**	1		MANUAL INSTRUCTION HR	MANUEL D'INSTRUCTIONS HR	BEDIENANLEITUNG HR	MAN. ISTRUZIONI HR	MAN. INSTRUCCIONES HR	
030	**RG248-8155-0**	1		MANUAL INSTRUCTION EST	MANUEL D'INSTRUCTIONS EST	BEDIENANLEITUNG EST	MAN. ISTRUZIONI EST	MAN. INSTRUCCIONES EST	
030	**RG248-8156-0**	1		MANUAL INSTRUCTION LT	MANUEL D'INSTRUCTIONS LT	BEDIENANLEITUNG LT	MAN. ISTRUZIONI LT	MAN. INSTRUCCIONES LT	
030	**RG248-8157-0**	1		MANUAL INSTRUCTION LV	MANUEL D'INSTRUCTIONS LV	BEDIENANLEITUNG LV	MAN. ISTRUZIONI LV	MAN. INSTRUCCIONES LV	
030	**RG248-8158-0**	1		MANUAL INSTRUCTION TR	MANUEL D'INSTRUCTIONS TR	BEDIENANLEITUNG TR	MAN. ISTRUZIONI TR	MAN. INSTRUCCIONES TR	
030	**RG248-8159-0**	1		MANUAL INSTRUCTION PL	MANUEL D'INSTRUCTIONS PL	BEDIENANLEITUNG PL	MAN. ISTRUZIONI PL	MAN. INSTRUCCIONES PL	
030	**RG248-8161-0**	1		MANUAL INSTRUCTION SK	MANUEL D'INSTRUCTIONS SK	BEDIENANLEITUNG SK	MAN. ISTRUZIONI SK	MAN. INSTRUCCIONES SK	
030	**RG248-8162-0**	1		MANUAL INSTRUCTION BG	MANUEL D'INSTRUCTIONS BG	BEDIENANLEITUNG BG	MAN. ISTRUZIONI BG	MAN. INSTRUCCIONES BG	
030	**RG248-8163-0**	1		MANUAL INSTRUCTION UA	MANUEL D'INSTRUCTIONS UA	BEDIENANLEITUNG UA	MAN. ISTRUZIONI UA	MAN. INSTRUCCIONES UA	
030	**RG248-8164-0**	1		MANUAL INSTRUCTION RUS	MANUEL D'INSTRUCTIONS RUS	BEDIENANLEITUNG RUS	MAN. ISTRUZIONI RUS	MAN. INSTRUCCIONES RUS	
040	**RG448-8139-0**	1		PARTSLIST	LISTE DES PIECES	TEILELISTE	CATALOGO RICAMBI	LISTA DE PIEZAS	
050	**RC411-5398-0**	1		FUSE(50A)	FUSIBLES(50A)	SICHERUNG(50A)	FUSIBILE(50A)	FUSIBLE(50A)	
055	**T1150-3050-0**	1		FUSE(60A)	FUSIBLES(60A)	SICHERUNG(60A)	FUSIBILE(60A)	FUSIBLE(60A)	
060	**RG008-8112-0**	1		GREASE,ANTI-SEIZE	GRAISSE,HAUTE-PRESSION	HOCHDRUCKFETT	GRASSO	ENGRASE	OPTION
070	**69KBM-R0410**	1		COLOUR RED	COULEUR ROUGE	FARBE ROT	COLORE ROSSO	COLOR ROJO	OPTION,Spray
070	**69KBM-W0310**	1		COLOUR WHITE	COULEUR BLANC	FARBE WEISS	COLORE BIANCO	COLOR BLANCO	OPTION,Spray
070	**69KBM-G0150**	1		COLOUR GREY	COULEUR	FARBE GRAU	COLORE	COLOR	OPTION,Spray
070	**69KBM-B0140**	1/~55089		COLOUR BLACK BLUE	COULEUR BLEU NOIR	FARBE SCHWARZ-BLAU	COLORE NERO BLU	COLOR AZUL OSCURO	OPTION,Spray
070	**69KBM-B0410**	1/55090~	≠	COLOUR BLACK BLUE	COULEUR BLEU NOIR	FARBE SCHWARZ-BLAU	COLORE NERO BLU	COLOR AZUL OSCURO	KBM-SI-0501
070	**RG135-8209-0**	1		COLOUR SILVER	COULEUR ARGENTÉE	FARBE SILBER	COLORE ARGENTEO	COLOR PLATEADO	OPTION,Spray
080	**69KBM-R0420**	1		COLOUR RED	COULEUR ROUGE	FARBE ROT	COLORE ROSSO	COLOR ROJO	OPTION,750ml
080	**69KBM-B0420**	1		COLOUR BLACK BLUE	COULEUR BLEU NOIR	FARBE SCHWARZ-BLAU	COLORE NERO BLU	COLOR AZUL OSCURO	OPTION,750ml

silverthorn.co.uk

S116-1

PIPE-BREAK VALVE/BOOM
CLAPET D'AR.AUT./FLECHE
ROHRBRUCHSICHERUNG(AUSLEGER)
VALV. D'AR. AUT.(BRAC)
VÁL.ANTIROT.TUBO/PESC.

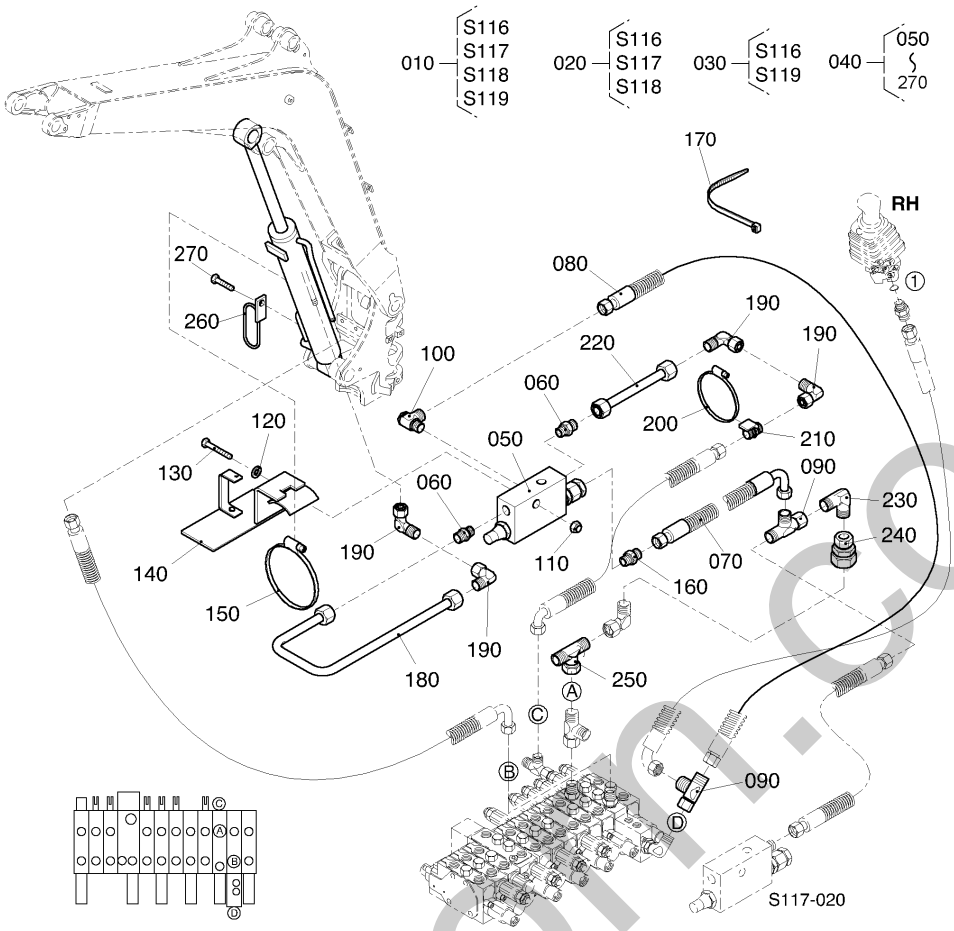

Pos.	PART No.	QTY/SNo	IC	PART NAME	DESIGNATION	BEZEICHNUNG	DENOMI. PARTE	NOMBRE PIEZA	Remarks
010	RG448-9100-0	1		KIT SAFETY VALVE	ENS.SOUPAPE	KIT ROHRBRUCHSICH.	GR.VALVOLE	CON.VÁLVULA	
020	RG448-9200-0	1		KIT SAFETY VALVE	ENS.SOUPAPE	KIT ROHRBRUCHSICH.	GR.VALVOLE	CON.VÁLVULA	
030	RG448-9300-0	1		KIT SAFETY VALVE	ENS.SOUPAPE	KIT ROHRBRUCHSICH.	GR.VALVOLE	CON.VÁLVULA	
040	RG248-9110-0	1		ASSY VALVE,BOOM	ENS.SOUPAPE	GRP.VENTIL,AUSLEGER	GR.VALVOLE	CON.VÁLVULA	
050	RG518-9110-0	1		ASSY VALVE,BOOM	KIT SOUPAPE	GRP.VENTIL,AUSLEGER	GR. VALVOLE	VÁLVULA,CONJUNTO	
060	RG209-6838-0	2		ADAPTER	RACCORD	ADAPTER	ADATTATORE	ADAPTADOR	
070	RG248-9118-0	1		HOSE,HYDRAULIC	TUYAU DE HYD.	HYDRAULIKSCHLAUCH	TUBO FLESS. IDRAULICO	MANGUERA HIDRÁULICA	
080	RG248-9121-0	1		HOSE,HYDRAULIC	TUYAU DE HYD.	HYDRAULIKSCHLAUCH	TUBO FLESS. IDRAULICO	MANGUERA HIDRÁULICA	
090	RG208-8625-0	2		ADAPTER	RACCORD	ADAPTER	ADATTATORE	ADAPTADOR	
100	RG138-9113-0	1		ADAPTER	RACCORD	ADAPTER	ADATTATORE	ADAPTADOR	
110	02552-50080E	1		NUT	ECROU	MUTTER	DADO	TUERCA	
120	04012-50080E	2		WASHER,PLAIN	RONDELLE,SERRAGE	UNTERLEGSCHEIBE	RONDELLA,PIANA	ARANDELA PLANA	
130	01173-50855E	1		BOLT	VIS	SCHRAUBE	BULLONE	PERNO	
140	RG248-9112-0	1		BRACKET,VALVE	PALIER	HALTER	SUPPORTO	SOPORTE	
150	RG248-9134-0	1		HOSE,CLAMP	ATTACHE	SCHLAUCHKLEMME	MORSETTO	MORDAZA	
160	RG209-8616-0	1		ADAPTER	RACCORD	ADAPTER	ADATTATORE	ADAPTADOR	
170	69481-1119-0	40		CABLE TIES	LIGATURE DE CABLES	KABELBINDER	FERMACAVO	UNIÓN CABLE	
180	RG248-9114-0	1		PIPE,HYDRAULIC	TUYAU	HYDRAULIKROHR	TUBO IDRAULICO	CONDUCTO HIDRÁULICO	
190	RG208-8602-0	4		ADAPTER	RACCORD	ADAPTER	ADATTATORE	ADAPTADOR	
200	RG248-9115-0	1		CLAMP	ATTACHE	KLEMME	MORSETTO	MORDAZA	
210	RG248-9116-0	1		ADAPTER	RACCORD	ADAPTER	ADATTATORE	ADAPTADOR	
220	RG248-9117-0	1		PIPE,HYDRAULIC	TUYAU	HYDRAULIKROHR	TUBO IDRAULICO	CONDUCTO HIDRÁULICO	
230	RG208-6318-0	1		ADAPTER	RACCORD	ADAPTER	ADATTATORE	ADAPTADOR	
240	RG248-9122-0	1		ADAPTER	RACCORD	ADAPTER	ADATTATORE	ADAPTADOR	
250	RG208-8679-0	1		T-JOINT	RACCORD	T-ADAPTER	RACCORD A TEE	JUNTA EN T	
260	RG248-9137-0	1		BRACKET,HOSE	PALIER	HALTER	SUPPORTO	SOPORTE	
270	01133-51020	1		BOLT	VIS	SCHRAUBE	BULLONE	PERNO	

silvermoon.co.uk

S116-2

PIPE-BREAK VALVE/BOOM
CLAPET D'AR.AUT./FLECHE
ROHRBRUCHSICHERUNG(AUSLEGER)
VALV. D'AR. AUT.(BRAC)
VÁL.ANTIROT.TUBO/PESC.

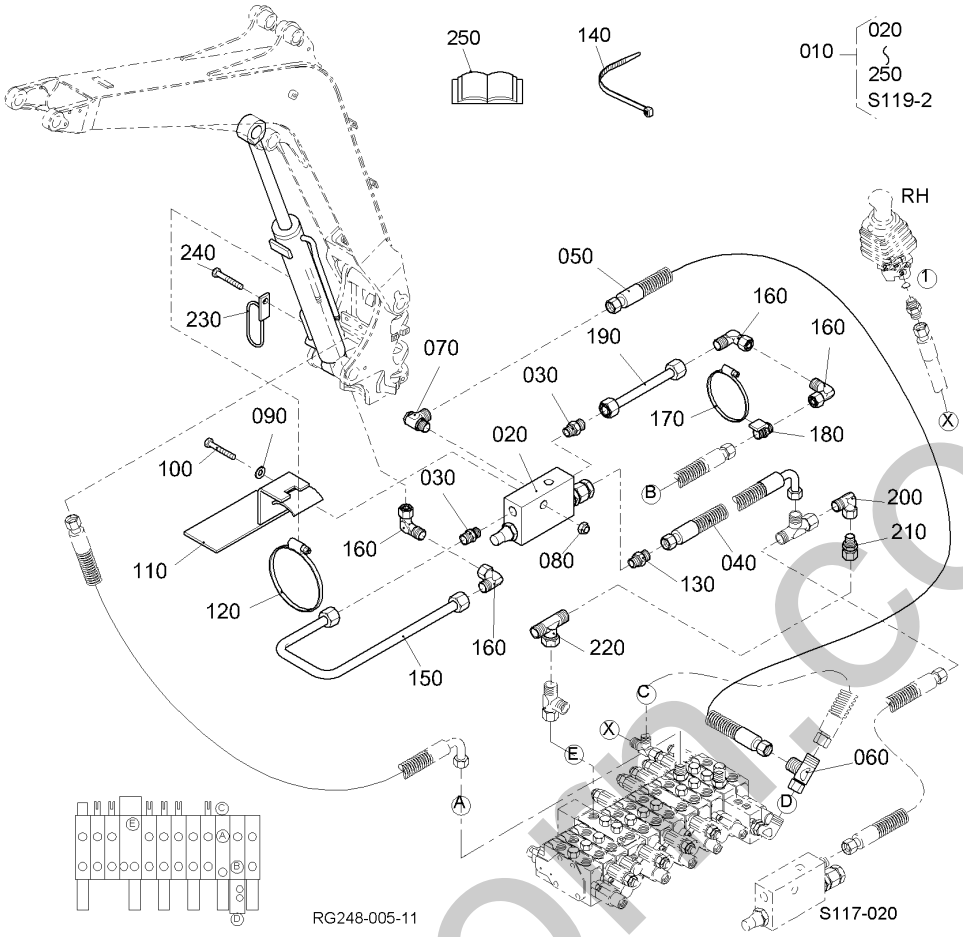

Pos.	PART No.	QTY/SNo	IC	PART NAME	DESIGNATION	BEZEICHNUNG	DENOMI. PARTE	NOMBRE PIEZA	Remarks
010	RG248-9110-3	1		ASSY VALVE,BOOM	ENS.SOUPAPE	GRP.VENTIL,AUSLEGER	GR.VALVOLE	CON.VÁLVULA	
020	RG518-9110-0	1		ASSY VALVE,BOOM	KIT SOUPAPE	GRP.VENTIL,AUSLEGER	GR. VALVOLE	VÁLVULA,CONJUNTO	
030	RG209-6838-0	2		ADAPTER	RACCORD	ADAPTER	ADATTATORE	ADAPTADOR	
040	RG248-9118-0	1		HOSE,HYDRAULIC	TUYAU DE HYD.	HYDRAULIKSCHLAUCH	TUBO FLESS. IDRAULICO	MANGUERA HIDRÁULICA	
050	RG248-9121-0	1		HOSE,HYDRAULIC	TUYAU DE HYD.	HYDRAULIKSCHLAUCH	TUBO FLESS. IDRAULICO	MANGUERA HIDRÁULICA	
060	RG208-8625-0	1		ADAPTER	RACCORD	ADAPTER	ADATTATORE	ADAPTADOR	
070	RG138-9113-0	1		ADAPTER	RACCORD	ADAPTER	ADATTATORE	ADAPTADOR	
080	02552-50080E	1		NUT	ECROU	MUTTER	DADO	TUERCA	
090	04012-50080E	2		WASHER,PLAIN	RONDELLE,SERRAGE	UNTERLEGSCHEIBE	RONDELLA,PIANA	ARANDELA PLANA	
100	01173-50855E	1		BOLT	VIS	SCHRAUBE	BULLONE	PERNO	
110	RG248-9112-0	1		BRACKET,VALVE	PALIER	HALTER	SUPPORTO	SOPORTE	
120	RG248-9134-0	1		HOSE,CLAMP	ATTACHE	SCHLAUCHKLEMME	MORSETTO	MORDAZA	
130	RG209-8616-0	1		ADAPTER	RACCORD	ADAPTER	ADATTATORE	ADAPTADOR	
140	69481-1119-0	43		CABLE TIES	LIGATURE DE CABLES	KABELBINDER	FERMACAVO	UNIÓN CABLE	
150	RG248-9114-0	1		PIPE,HYDRAULIC	TUYAU	HYDRAULIKROHR	TUBO IDRAULICO	CONDUCTO HIDRÁULICO	
160	RG208-8602-0	4		ADAPTER	RACCORD	ADAPTER	ADATTATORE	ADAPTADOR	
170	RG248-9115-0	1		CLAMP	ATTACHE	KLEMME	MORSETTO	MORDAZA	
180	RG248-9116-0	1		ADAPTER	RACCORD	ADAPTER	ADATTATORE	ADAPTADOR	
190	RG248-9117-0	1		PIPE,HYDRAULIC	TUYAU	HYDRAULIKROHR	TUBO IDRAULICO	CONDUCTO HIDRÁULICO	
200	RG208-6318-0	1		ADAPTER	RACCORD	ADAPTER	ADATTATORE	ADAPTADOR	
210	RG248-9122-0	1		ADAPTER	RACCORD	ADAPTER	ADATTATORE	ADAPTADOR	
220	RG208-8679-0	1		T-JOINT	RACCORD	T-ADAPTER	RACCORD A TEE	JUNTA EN T	
230	RG248-9137-0	1		BRACKET,HOSE	PALIER	HALTER	SUPPORTO	SOPORTE	
240	01133-51020	1		BOLT	VIS	SCHRAUBE	BULLONE	PERNO	
250	RG248-9150-0	1		OPERATORS MANUAL	MANUEL D'INSTRUCTIONS	BEDIENANLEITUNG	MAN. ISTRUZIONI	MAN. INSTRUCCIONES	

silvermoon.co.uk

S117

PIPE-BREAK VALVE/ARM
CLAPET D'AR.AUT./BRAS
ROHRBRUCHSICHERUNG(ARM)
VALV.D'AR.AUT.(AVAMBRAC)
VÁL.ANTIROT.TUBO/BRAZO

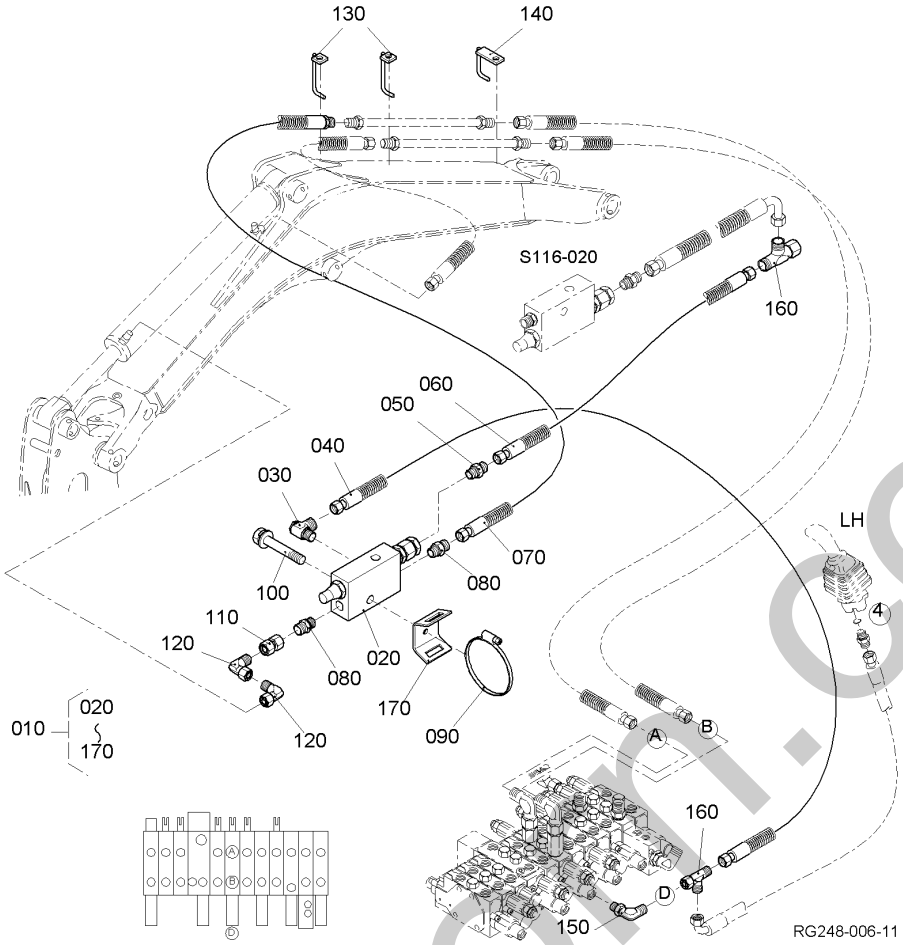

Pos.	PART No.	QTY/SNo	IC	PART NAME	DESIGNATION	BEZEICHNUNG	DENOMI. PARTE	NOMBRE PIEZA	Remarks
010	**RG448-9130-0**	1		ASSY VALVE,ARM	ENS.SOUPAPE	GRP.VENTIL,ARM	GR.VALVOLE	CON.VÁLVULA	
020	**RG518-9130-0**	1		ASSY VALVE,ARM	KIT SOUPAPE	GRP.VENTIL,ARM	GR. VALVOLE	VÁLVULA,CONJUNTO	
030	**RG138-9113-0**	1		ADAPTER	RACCORD	ADAPTER	ADATTATORE	ADAPTADOR	
040	**RG448-9131-0**	1		HOSE,HYDRAULIC	TUYAU DE HYD.	HYDRAULIKSCHLAUCH	TUBO FLESS. IDRAULICO	MANGUERA HIDRÁULICA	
050	**RG209-8616-0**	1		ADAPTER	RACCORD	ADAPTER	ADATTATORE	ADAPTADOR	
060	**RG448-9132-0**	1		HOSE,HYDRAULIC	TUYAU DE HYD.	HYDRAULIKSCHLAUCH	TUBO FLESS. IDRAULICO	MANGUERA HIDRÁULICA	
070	**RG448-9133-0**	1		HOSE,HYDRAULIC	TUYAU DE HYD.	HYDRAULIKSCHLAUCH	TUBO FLESS. IDRAULICO	MANGUERA HIDRÁULICA	
080	**RG209-6839-0**	2		ADAPTER	RACCORD	ADAPTER	ADATTATORE	ADAPTADOR	
090	**RG248-9134-0**	1		HOSE,CLAMP	ATTACHE	SCHLAUCHKLEMME	MORSETTO	MORDAZA	
100	**01123-60845E**	1		BOLT	VIS	SCHRAUBE	BULLONE	PERNO	
110	**RG208-8612-0**	1		ADAPTER	RACCORD	ADAPTER	ADATTATORE	ADAPTADOR	
120	**RG208-8602-0**	2		ADAPTER	RACCORD	ADAPTER	ADATTATORE	ADAPTADOR	
130	**RG248-9135-0**	2		BRACKET,HOSE	PALIER	HALTER	SUPPORTO	SOPORTE	
140	**RG248-9136-0**	1		BRACKET,HOSE	PALIER	HALTER	SUPPORTO	SOPORTE	
150	**69721-9646-0**	1		JOINT,PIPE	JOINT,TUYAU	ADAPTER	RACCORDO,TUBO	JUNTA,TUBERÍA	
160	**RG208-8625-0**	2		ADAPTER	RACCORD	ADAPTER	ADATTATORE	ADAPTADOR	
170	**RG248-9138-0**	1		BRACKET,VALVE	PALIER	HALTER	SUPPORTO	SOPORTE	

silvermoon.co.uk

S118

PIPE-BREAK VALVE/DOZER
CLAPET D'AR.AUT./LAME
ROHRBRUCHSICHERUNG(ERDSCHIEBER)
VALV. D'AR. AUT.(LAMA)
VÁL.ANTIROT.TUBO/CUCHIL

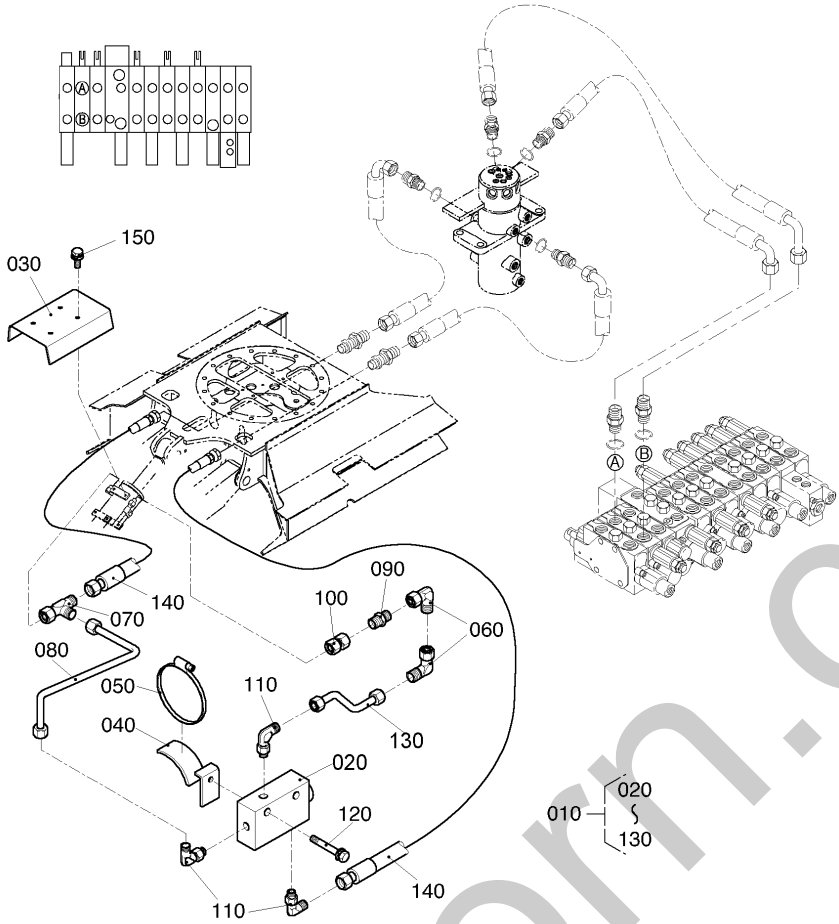

Pos.	PART No.	QTY/SNo	IC	PART NAME	DESIGNATION	BEZEICHNUNG	DENOMI. PARTE	NOMBRE PIEZA	Remarks
010	**RG248-9140-0**	1		ASSY VALVE,DOZER	ENS.SOUPAPE	GRP.VENTIL,ERDSCHIEBER	GR.VALVOLE	CON.VÁLVULA	
020	**RG518-9140-0**	1		ASSY VALVE,DOZER	KIT SOUPAPE	GRP.VENTIL,ERDSCHIEBER	GR. VALVOLE	VÁLVULA,CONJUNTO	
030	**RG248-9149-0**	1		COVER,CYLINDER	COUVERCLE	ABDECKUNG	COPERCHIO,CILINDRO	CUBIERTA,CILINDRO	
040	**RG248-9141-0**	1		BRACKET,VALVE	PALIER	HALTER	SUPPORTO	SOPORTE	
050	**RG518-9113-0**	1		HOSE,CLAMP	ATTACHE	SCHLAUCHKLEMME	MORSETTO	MORDAZA	
060	**RG208-6318-0**	2		ADAPTER	RACCORD	ADAPTER	ADATTATORE	ADAPTADOR	
070	**RG208-8625-0**	1		ADAPTER	RACCORD	ADAPTER	ADATTATORE	ADAPTADOR	
080	**RG248-9142-0**	1		PIPE,HYDRAULIC	TUYAU	HYDRAULIKROHR	TUBO IDRAULICO	CONDUCTO HIDRÁULICO	
090	**RG248-9143-0**	1		ADAPTER	RACCORD	ADAPTER	ADATTATORE	ADAPTADOR	
100	**RG108-8917-0**	1		NUT	ECROU	MUTTER	DADO	TUERCA	
110	**RG209-8614-0**	3		ADAPTER	RACCORD	ADAPTER	ADATTATORE	ADAPTADOR	
120	**01123-60845E**	1		BOLT	VIS	SCHRAUBE	BULLONE	PERNO	
130	**RG248-9145-0**	1		PIPE,HYDRAULIC	TUYAU	HYDRAULIKROHR	TUBO IDRAULICO	CONDUCTO HIDRÁULICO	
140	**RG248-6473-0**	2		HOSE,HYDRAULIC	FLEXIBLE,HYDRAULIQUE	HYDRAULIKSCHLAUCH	TUBO FLESSIBILE,IDRAULICO	MANGUITO HIDRÁULICO	
150	**01133-61016**	4		BOLT	VIS	SCHRAUBE	BULLONE	PERNO	

silvermorn.co.uk

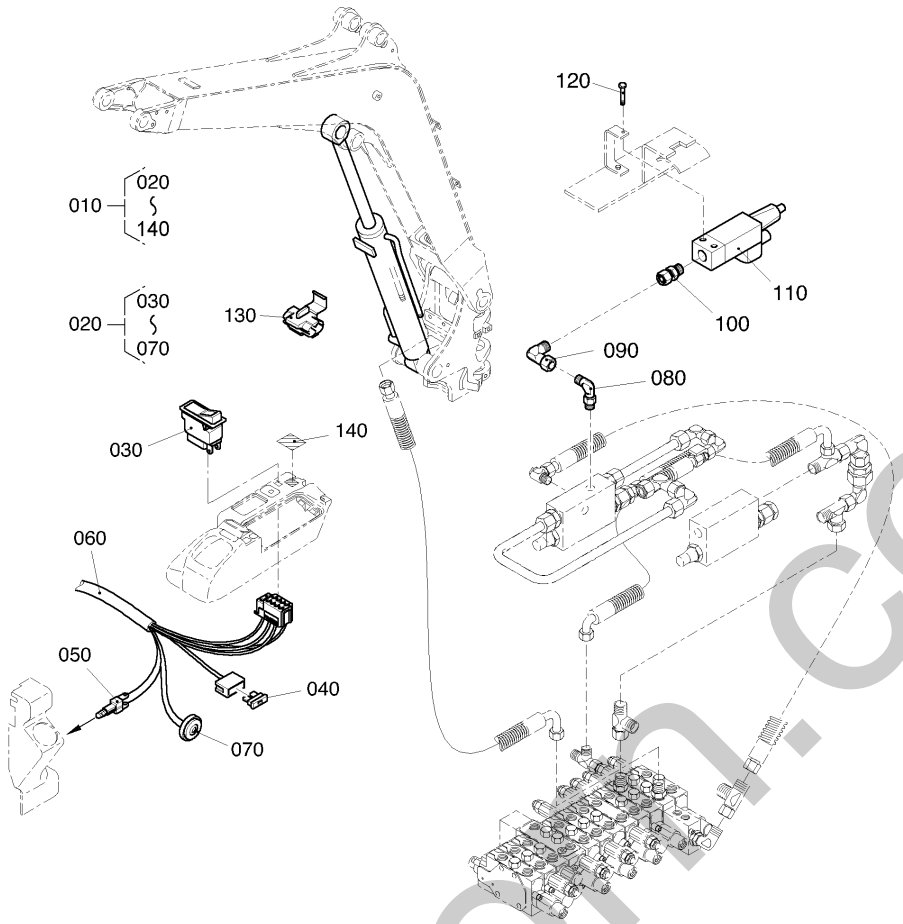

Pos.	PART No.	QTY/SNo	IC	PART NAME	DESIGNATION	BEZEICHNUNG	DENOMI. PARTE	NOMBRE PIEZA	Remarks
010	**RG518-9160-0**	1		ASSY WARNING SYSTEM	SYSTEME D'AVERTISSEMENT	GRP.WARNEINRICHTUNG	SISTEMA DI ALLARME	SISTEMA DE AVISO	
020	**RG518-9120-0**	1		WIRE HARNESS	HARNESS DE FIL	KABELBAUM	GR. CAVI ELETTRICI	CABLEADO ELÉCTRICO	
030	**RG518-9121-0**	1		SWITCH	CONECTEUR	SCHALTER	INTERRUTTORE	INTERRUPTOR	
040	**RG518-9123-0**	1		FUSE	FUSIBLE	SICHERUNG	FUSIBILE	FUSIBLE	
050	**RG518-9124-0**	1		LAMP	LAMPE	SIGNALGEBER,OPT.	LUCE	FARO	
060	**RG518-9125-0**	1		WIRE HARNESS	HARNESS DE FIL	KABELBAUM	GR. CAVI ELETTRICI	CABLEADO ELÉCTRICO	
070	**RG518-9126-0**	1		BUZZER	AVERTISSEUR	SIGNALGEBER,AKUST.	CLACSON	BOCINA	
080	**RG248-9119-0**	1		ADAPTER	RACCORD	ADAPTER	ADATTATORE	ADAPTADOR	
090	**RG208-6318-0**	1		ADAPTER	RACCORD	ADAPTER	ADATTATORE	ADAPTADOR	
100	**RG209-6389-0**	1		ADAPTER	RACCORD	ADAPTER	ADATTATORE	ADAPTADOR	
110	**RG518-9122-0**	1		SWITCH,PRESSURE	CONECTEUR	DRUCKSCHALTER	INTERRUTTORE	INTERRUPTOR	
120	**01053-50635E**	1		BOLT	VIS	SCHRAUBE	BULLONE	PERNO	
130	**RG518-9127-0**	1		CONNECTOR	CONNECTEUR	VERBINDUNG	CONNETTORE	CONECTOR	
140	**RG008-5741-0**	1		LABEL OPERATION	UTILISATION ETIQUET.	SCHILD(BEDIENUNG)	FUNZ.ETICHETTA	ETIQUETA FUNCIONAMIENTO	

silverton.co.uk

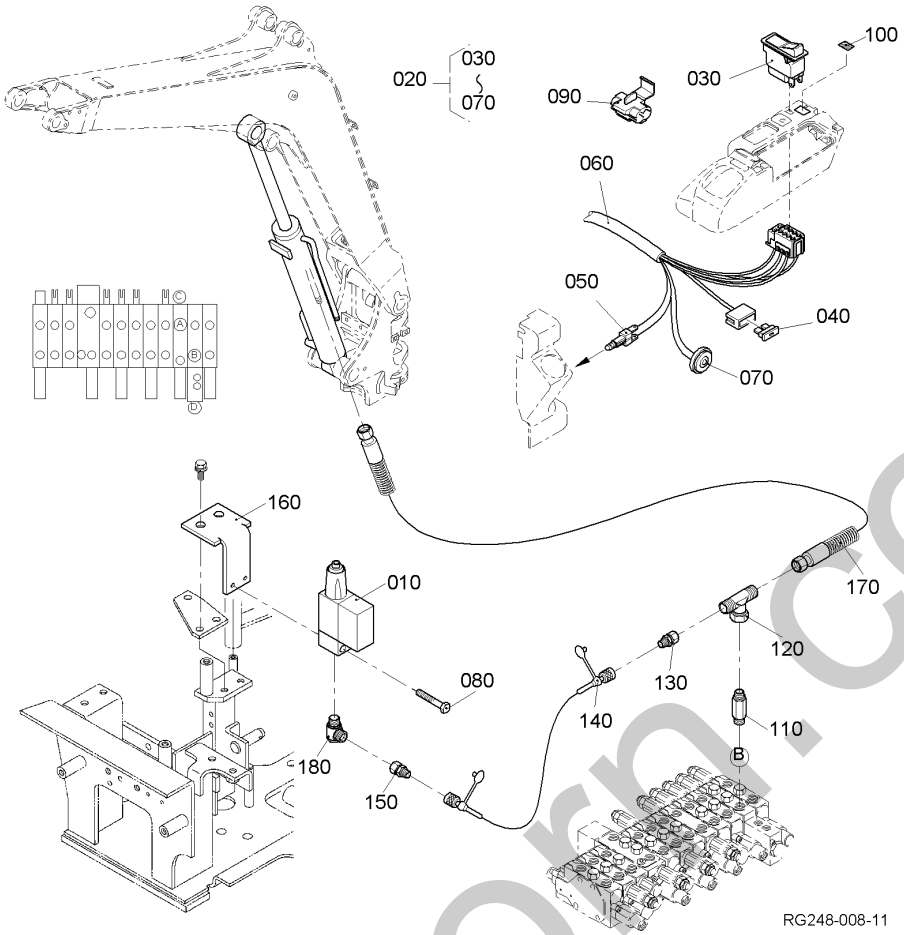

Pos.	PART No.	QTY/SNo	IC	PART NAME	DESIGNATION	BEZEICHNUNG	DENOMI. PARTE	NOMBRE PIEZA	Remarks
010	**RG518-9122-0**	1		SWITCH,PRESSURE	CONECTEUR	DRUCKSCHALTER	INTERRUTTORE	INTERRUPTOR	
020	**RG518-9120-0**	1		WIRE HARNESS	HARNESS DE FIL	KABELBAUM	GR. CAVI ELETTRICI	CABLEADO ELÉCTRICO	
030	**RG518-9121-0**	1		SWITCH	CONECTEUR	SCHALTER	INTERRUTTORE	INTERRUPTOR	
040	**RG518-9123-0**	1		FUSE	FUSIBLE	SICHERUNG	FUSIBILE	FUSIBLE	
050	**RG518-9124-0**	1		LAMP	LAMPE	SIGNALGEBER,OPT.	LUCE	FARO	
060	**RG518-9125-0**	1		WIRE HARNESS	HARNESS DE FIL	KABELBAUM	GR. CAVI ELETTRICI	CABLEADO ELÉCTRICO	
070	**RG518-9126-0**	1		BUZZER	AVERTISSEUR	SIGNALGEBER,AKUST.	CLACSON	BOCINA	
080	**01053-50635E**	2		BOLT	VIS	SCHRAUBE	BULLONE	PERNO	
090	**RG518-9127-0**	1		CONNECTOR	CONNECTEUR	VERBINDUNG	CONNETTORE	CONECTOR	
100	**RG008-5741-0**	1		LABEL OPERATION	UTILISATION ETIQUET.	SCHILD(BEDIENUNG)	FUNZ.ETICHETTA	ETIQUETA FUNCIONAMIENTO	
110	**RG518-8601-0**	1		ADAPTER	RACCORD	ADAPTER	ADATTATORE	ADAPTADOR	
120	**RG208-8673-0**	1		T-JOINT	RACCORD EN T	T-VERBINDUNGSSTÜCK	RACCORD A TEE	JUNTA EN T	
130	**RG108-8644-0**	1		ADAPTER	RACCORD	ADAPTER	ADATTATORE	ADAPTADOR	
140	**RG539-9124-0**	1		HOSE	TUYAU	SCHLAUCH	TUBO FLESS.	MANGUERA	
150	**RG248-9159-0**	1		ADAPTER	RACCORD	ADAPTER	ADATTATORE	ADAPTADOR	
160	**RG248-9161-0**	1		BRACKET	PALIER	HALTER	SUPPORTO	SOPORTE	
170	**RG249-6411-0**	1		HOSE	TUYAU	SCHLAUCH	TUBO FLESS.	MANGUERA	
180	**RG138-9113-0**	1		ADAPTER	RACCORD	ADAPTER	ADATTATORE	ADAPTADOR	

silvermorn.co.uk

S120-1

CLAMP KIT (WITHOUT QUICK-COUPLER)
KIT PINCE (SANS COUPLEUR)
GREIFER-KIT (OHNE KUPPLUNG) (KBD)
KIT PINZA (SENZA RACCORDO)
KIT PINZA (SIN ACOPLADOR)

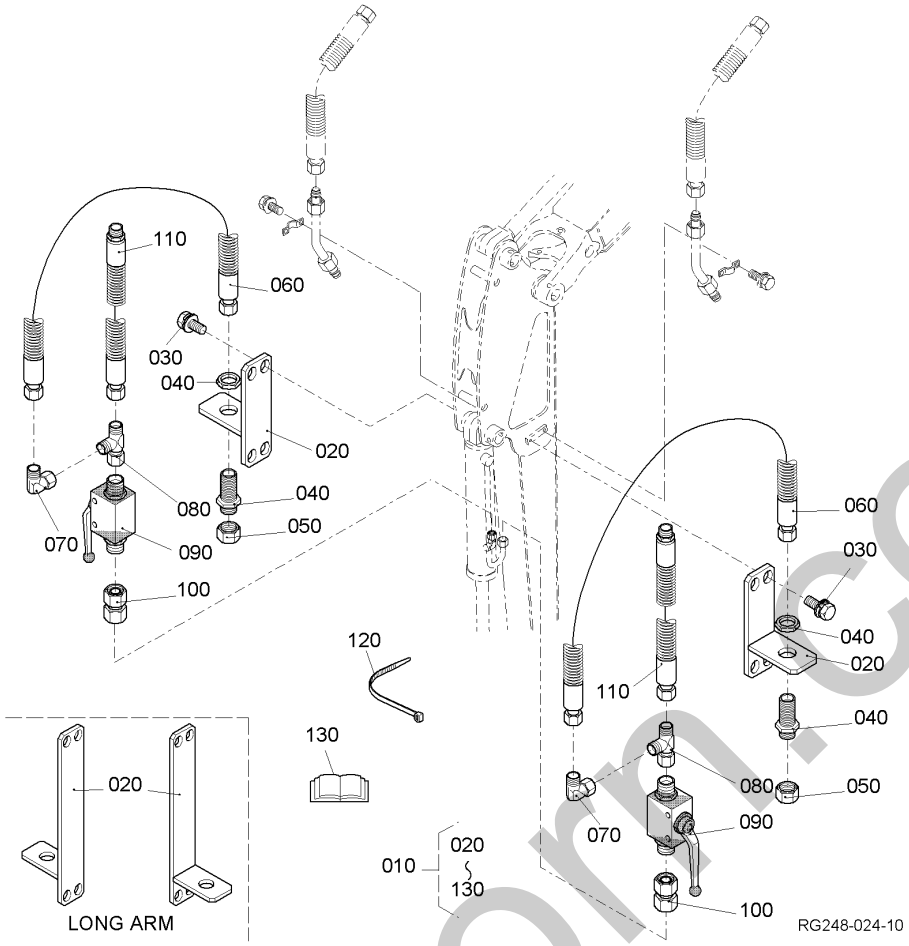

Pos.	PART No.	QTY/SNo	IC	PART NAME	DESIGNATION	BEZEICHNUNG	DENOMI. PARTE	NOMBRE PIEZA	Remarks
010	RG448-9500-3	1		CLAMP KIT STD. ARM	KIT PINCE P.BALAN. ST.	GREIFER-KIT STD-ARM	KIT PINZA P.AVAMBR.ST.	KIT PINZA P/BALAN.EST.	STD ARM
010	RG448-9520-3	1		CLAMP KIT LONG ARM	KIT PINCE P.BALANCIER L	GREIFER-KIT LONG-ARM	KIT PINZA P.AVAMBR.L	KIT PINZA P/BALAN.LARGO	LONG ARM
020	RG448-9501-0	2		BRACKET	PALIER	HALTER	SUPPORTO	SOPORTE	STD ARM
020	RG248-9521-0	2		BRACKET	PALIER	HALTER	SUPPORTO	SOPORTE	LONG ARM
030	01135-61025	4		BOLT	VIS	SCHRAUBE	BULLONE	PERNO	
040	W9242-9501-0	2		BULKHEAD FITTING	RACCORD	ADAPTER	ADATTATORE	ADAPTADOR	
050	W9242-9503-0	2		PLUG	BOUCHON	VERSCHLUSSSCHRAUBE	TAPPO	TAPÓN	
060	RG448-9504-0	2		HOSE,HYDRAULIC	TUYAU,HYDRAULIQUE	HYDRAULIKSCHLAUCH	TUBO FLESSIBILE,IDRAULICO	MANGUERA,HIDRÁULICA	
070	RG208-8602-0	2		ADAPTER	RACCORD	ADAPTER	ADATTATORE	ADAPTADOR	
080	RG208-8640-0	2		T-JOINT	RACCORD	T-ADAPTER	RACCORD A TEE	JUNTA EN T	
090	RG248-9505-0	2		COCK	ROBINET	KUGELHAHN	RUBINETTO	ESPITA	
100	RG208-8612-0	2		ADAPTER	RACCORD	ADAPTER	ADATTATORE	ADAPTADOR	
110	RG448-9506-0	2		HOSE,HYDRAULIC	TUYAU,HYDRAULIQUE	HYDRAULIKSCHLAUCH	TUBO FLESSIBILE,IDRAULICO	MANGUERA,HIDRÁULICA	STD ARM
110	RG448-9526-0	2		HOSE,HYDRAULIC	TUYAU,HYDRAULIQUE	HYDRAULIKSCHLAUCH	TUBO FLESSIBILE,IDRAULICO	MANGUERA,HIDRÁULICA	LONG ARM
120	69481-1119-0	2		CABLE TIES	LIGATURE DE CABLES	KABELBINDER	FERMACAVO	UNIÓN CABLE	
130	RG248-9510-0	1		MANUAL	INSTRUCTIONS	ANLEITUNG	ISTRUZIONI	INSTRUCCIONES	

silvermorn.co.uk

S120-2

CLAMP KIT (WITH QUICK-COUPLER)
KIT PINCE (AVEC COUPLEUR)
GREIFER-KIT (MIT KUPPLUNG) (KBD)
KIT PINZA (CON RACCORDO)
KIT PINZA (CON ACOPLADOR)

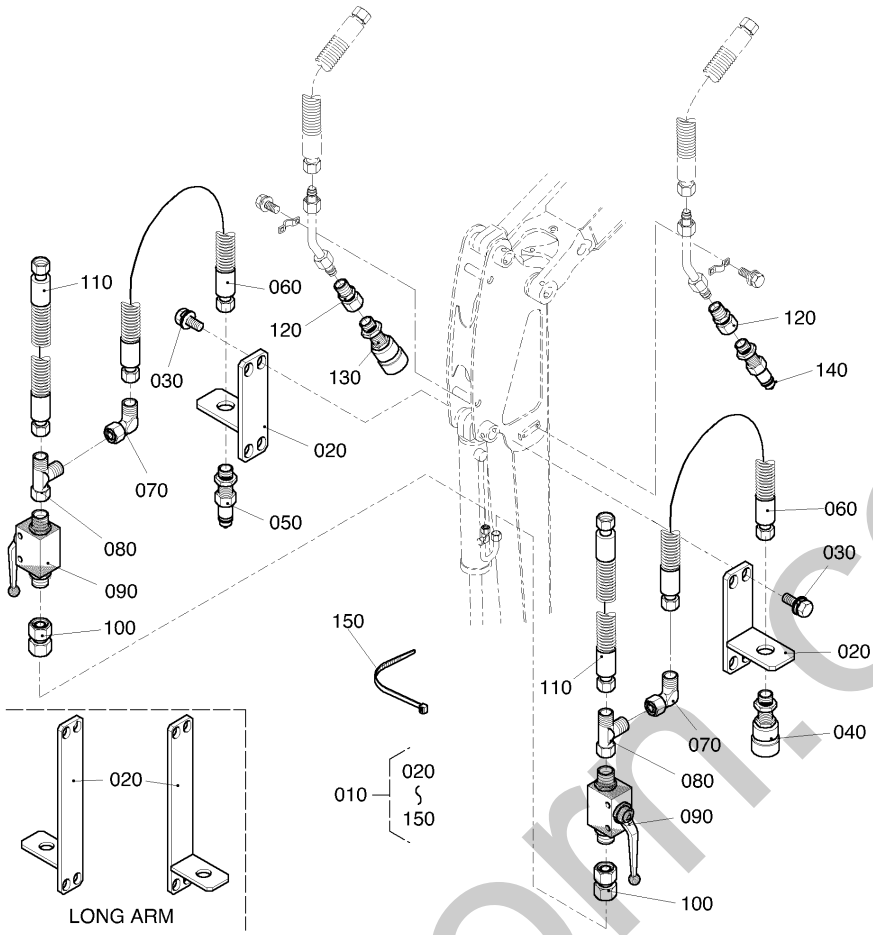

Pos.	PART No.	QTY/SNo	IC	PART NAME	DESIGNATION	BEZEICHNUNG	DENOMI. PARTE	NOMBRE PIEZA	Remarks
010	**RG448-9500-0**	1		CLAMP KIT STD. ARM	KIT PINCE P.BALAN. ST.	GREIFER-KIT STD-ARM	KIT PINZA P.AVAMBR.ST.	KIT PINZA P/BALAN.EST.	STD ARM
010	**RG448-9520-0**	1		CLAMP KIT LONG ARM	KIT PINCE P.BALANCIER L	GREIFER-KIT LONG-ARM	KIT PINZA P.AVAMBR.L	KIT PINZA P/BALAN.LARGO	LONG ARM
020	**RG448-9501-0**	2		BRACKET	PALIER	HALTER	SUPPORTO	SOPORTE	STD ARM
020	**RG248-9521-0**	2		BRACKET	PALIER	HALTER	SUPPORTO	SOPORTE	LONG ARM
030	**01135-61025**	4		BOLT	VIS	SCHRAUBE	BULLONE	PERNO	
040	**RG248-9502-0**	1		FEMALE QUICK CONNECTOR	EMBOUT D'ACCOUPLEMENT	STECKKUPPLUNGSMUFFE	MANICOTTO D'ACCOP.RAP.	MANGUITO DE ACOPL.RÁP.	
050	**RG248-9503-0**	1		MALE QUICK CONNECTOR	RACCORD A ENFICHER	STECKKUPPLUNGSSTECKER	INNESTO D'ACCOP.RAP.	MACHO DE ACOPL.RÁP.	
060	**RG448-9504-0**	2		HOSE,HYDRAULIC	TUYAU,HYDRAULIQUE	HYDRAULIKSCHLAUCH	TUBO FLESSIBILE,IDRAULICO	MANGUERA,HIDRÁULICA	
070	**RG208-8602-0**	2		ADAPTER	RACCORD	ADAPTER	ADATTATORE	ADAPTADOR	
080	**RG208-8640-0**	2		T-JOINT	RACCORD	T-ADAPTER	RACCORD A TEE	JUNTA EN T	
090	**RG248-9505-0**	2		COCK	ROBINET	KUGELHAHN	RUBINETTO	ESPITA	
100	**RG208-8612-0**	2		ADAPTER	RACCORD	ADAPTER	ADATTATORE	ADAPTADOR	
110	**RG448-9506-0**	2		HOSE,HYDRAULIC	TUYAU,HYDRAULIQUE	HYDRAULIKSCHLAUCH	TUBO FLESSIBILE,IDRAULICO	MANGUERA,HIDRÁULICA	STD ARM
110	**RG448-9526-0**	2		HOSE,HYDRAULIC	TUYAU,HYDRAULIQUE	HYDRAULIKSCHLAUCH	TUBO FLESSIBILE,IDRAULICO	MANGUERA,HIDRÁULICA	LONG ARM
120	**RG248-9507-0**	2		ADAPTER	RACCORD	ADAPTER	ADATTATORE	ADAPTADOR	
130	**RG248-9508-0**	1		FEMALE QUICK CONNECTOR	EMBOUT D'ACCOUPLEMENT	STECKKUPPLUNGSMUFFE	MANICOTTO D'ACCOP.RAP.	MANGUITO DE ACOPL.RÁP.	
140	**RG248-9509-0**	1		MALE QUICK CONNECTOR	RACCORD A ENFICHER	STECKKUPPLUNGSSTECKER	INNESTO D'ACCOP.RAP.	MACHO DE ACOPL.RÁP.	
150	**69481-1119-0**	2		CABLE TIES	LIGATURE DE CABLES	KABELBINDER	FERMACAVO	UNIÓN CABLE	

silvermm.co.uk

S120-3

KIT FLAT-FACE COUPLER
KIT D'ACCOUPLEMENTS A FACE PLANE
KIT KUPPLUNG (FLACHDICHTEND)
KIT D'ACCOPPIAMENTI A FACCIA PIANA
JUEGO DE ACOPLAMIENTOS PLANOS

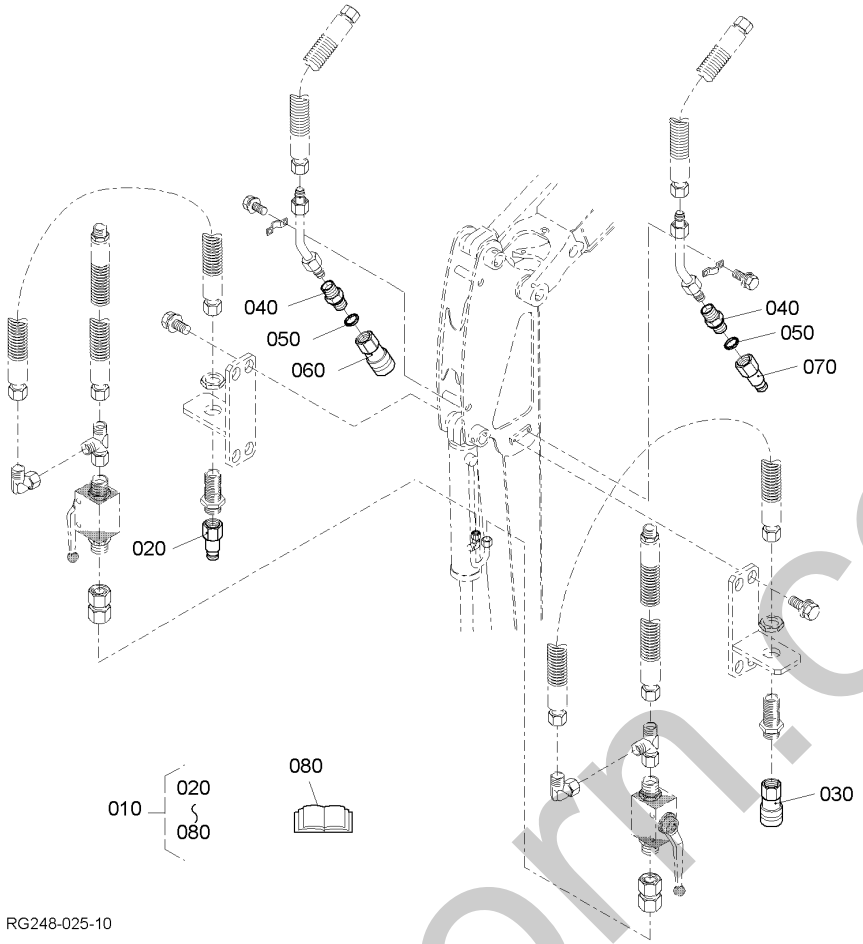

Pos.	PART No.	QTY/SNo	IC	PART NAME	DESIGNATION	BEZEICHNUNG	DENOMI. PARTE	NOMBRE PIEZA	Remarks
010	**RG239-9770-0**	1		KIT FLAT-FACE COUPLER	KIT D'ACC. A FACE PLANE	KIT KUPPLUNG (FLACHDICHTEND	KIT D'ACC. A FACCIA PLANA	JUEGO DE ACOPL. PLANOS	
020	**RG138-9571-0**	1		FLAT-FACE COUPLER (M)	ACC. A FACE PLANE	KUPPLUNG (FLACHDICHTEND)	ACC. A FACCIA PIANA	ACOPL. PLANO	
030	**RG138-9572-0**	1		FLAT-FACE COUPLER (F)	ACC. A FACE PLANE	KUPPLUNG (FLACHDICHTEND)	ACC. A FACCIA PIANA	ACOPL. PLANO	
040	**RG249-9751-0**	2		ADAPTER	RACCORD	ADAPTER	ADATTATORE	ADAPTADOR	
050	**RH829-9556-0**	2		U-RING	BAGUE	U-RING	ANELLO A U	ANILLO EN U	
060	**RG138-9558-0**	1		FEMALE QUICK CONNECTOR	EMBOUT D'ACCOUPLEMENT	STECKKUPPLUNGSMUFFE	MANICOTTO D'ACCOP.RAP.	MANGUITO DE ACOPL.RÁP.	
070	**RG138-9557-0**	1		MALE QUICK CONNECTOR	RACCORD A ENFICHER	STECKKUPPLUNGSSTECKER	INNESTO D'ACCOP.RAP.	MACHO DE ACOPL.RÁP.	
080	**RG239-9760-0**	1		ASSEMBLY INSTRUCTION	INSTRUCTIONS DE MONTAGE	MONTAGEANLEITUNG	ISTRUZIONI DI MONTAGGIO	INSTRUCCIONES DE MONTAJE	

silvermm.co.uk

KIT PLUG-IN COUPLER
KIT D'ACCOUPLEMENTS RAPIDES
KIT STECKKUPPLUNG
KIT D'ACCOPPIAMENTI RAPIDI
JUEGO DE ACOPLAMIENTOS RÁPIDOS

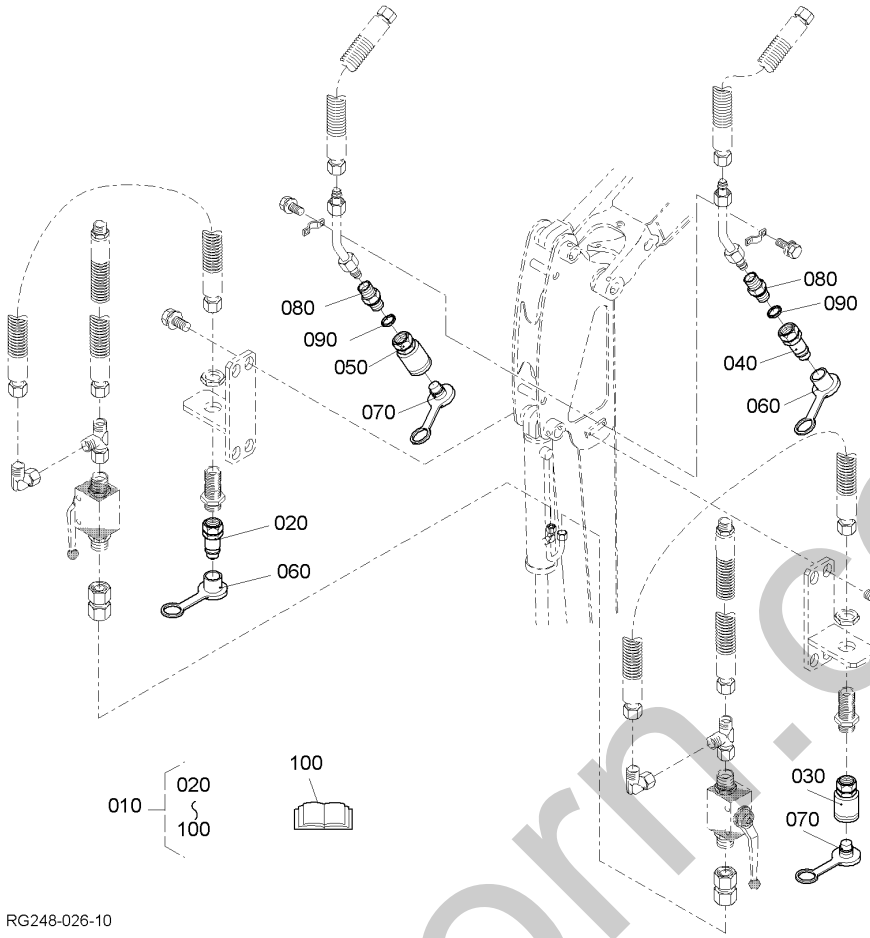

Pos.	PART No.	QTY/SNo	IC	PART NAME	DESIGNATION	BEZEICHNUNG	DENOMI. PARTE	NOMBRE PIEZA	Remarks
010	**RG239-9750-0**	1		KIT PLUG-IN COUPLER	KIT D'ACC. RAPIDES	KIT STECKKUPPLUNG	KIT D'ACC. RAPIDI	JUEGO DE ACOPL. RÁPIDOS	
020	**W9252-9751-0**	1		PLUG-IN COUPLER (M)	ACCOUPLEMENT RAPIDE	STECKKUPPLUNG	ACC. RAPIDO	ACOPL. RÁPIDO	
030	**W9252-9752-0**	1		PLUG-IN COUPLER (F)	ACCOUPLEMENT RAPIDE	STECKKUPPLUNG	ACC. RAPIDO	ACOPL. RÁPIDO	
040	**W9252-9753-0**	1		PLUG-IN COUPLER (M)	ACCOUPLEMENT RAPIDE	STECKKUPPLUNG	ACC. RAPIDO	ACOPL. RÁPIDO	
050	**W9252-9754-0**	1		PLUG-IN COUPLER (F)	ACCOUPLEMENT RAPIDE	STECKKUPPLUNG	ACC. RAPIDO	ACOPL. RÁPIDO	
060	**W9252-9755-0**	2		PROTECTION CAP (M)	BOUCHON	SCHUTZKAPPE	TAPPO	CAPUCHÓN	
070	**W9252-9756-0**	2		PROTECTION CAP (F)	BOUCHON	SCHUTZKAPPE	TAPPO	CAPUCHÓN	
080	**RG249-9751-0**	2		ADAPTER	RACCORD	ADAPTER	ADATTATORE	ADAPTADOR	
090	**RH829-9556-0**	2		U-RING	BAGUE	U-RING	ANELLO A U	ANILLO EN U	
100	**RG239-9760-0**	1		ASSEMBLY INSTRUCTION	INSTRUCTIONS DE MONTAGE	MONTAGEANLEITUNG	ISTRUZIONI DI MONTAGGIO	INSTRUCCIONES DE MONTAJE	

silvermorn.co.uk

KIT SCREW-TYPE COUPLER
KIT D'ACCOUPLEMENTS FILETÉS
KIT SCHRAUBKUPPLUNG
KIT D'ACCOPPIAMENTI A VITE
JUEGO DE ACOPLAMIENTOS FILETADOS

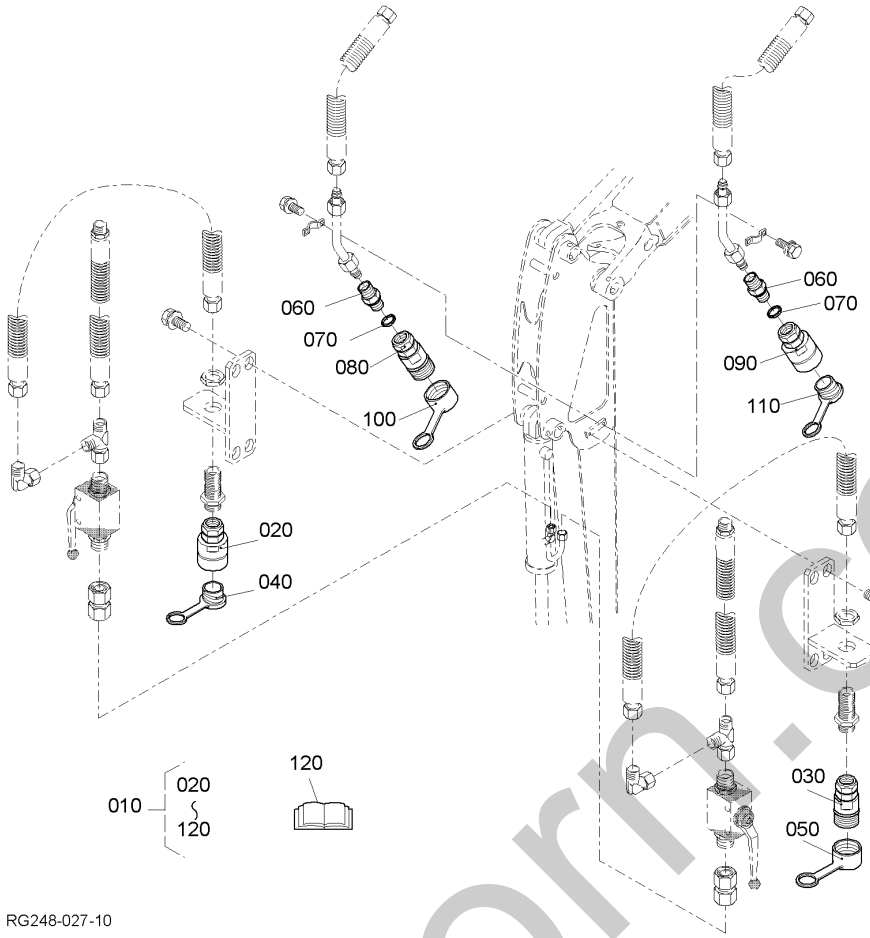

Pos.	PART No.	QTY/SNo	IC	PART NAME	DESIGNATION	BEZEICHNUNG	DENOMI. PARTE	NOMBRE PIEZA	Remarks
010	**RG239-9780-0**	1		KIT SCREW-TYPE COUPLER	KIT D'ACC. FILETÉS	KIT SCHRAUBKUPPLUNG	KIT D'ACC. A VITE	JUEGO DE ACOPL. FILETADOS	
020	**RG138-9582-0**	1		QUICK-COUPLER	COUPLEUR	SCHNELL-KUPPLUNG	RACCORDO	ACOPLADOR	
030	**RG138-9581-0**	1		QUICK-COUPLER	COUPLEUR	SCHNELL-KUPPLUNG	RACCORDO	ACOPLADOR	
040	**RG138-9584-0**	1		PROTECTION CAP	BOUCHON	SCHUTZKAPPE	TAPPO	CAPUCHÓN	
050	**RG138-9583-0**	1		PROTECTION CAP	BOUCHON	SCHUTZKAPPE	TAPPO	CAPUCHÓN	
060	**RG249-9751-0**	2		ADAPTER	RACCORD	ADAPTER	ADATTATORE	ADAPTADOR	
070	**RH829-9556-0**	2		U-RING	BAGUE	U-RING	ANELLO A U	ANILLO EN U	
080	**W9292-9527-0**	1		QUICK-COUPLER	COUPLEUR	SCHNELL-KUPPLUNG	RACCORDO	ACOPLADOR	
090	**W9292-9526-0**	1		QUICK-COUPLER	COUPLEUR	SCHNELL-KUPPLUNG	RACCORDO	ACOPLADOR	
100	**RG515-9609-0**	1		CAP	BOUCHON	KAPPE	TAPPO	CAPUCHÓN	
110	**RG515-9623-0**	1		PROTECTION CAP	BOUCHON	SCHUTZKAPPE	TAPPO	CAPUCHÓN	
120	**RG239-9760-0**	1		ASSEMBLY INSTRUCTION	INSTRUCTIONS DE MONTAGE	MONTAGEANLEITUNG	ISTRUZIONI DI MONTAGGIO	INSTRUCCIONES DE MONTAJE	

silvermorn.co.uk

S121

BUCKET, QUICK-COUPLER
GODET, COUPLEUR
LÖFFEL, SCHNELLKUPPLUNG (KBD)
BENNA, RACCORDO
CAZO, ACOPLADOR

G06

KX71-3

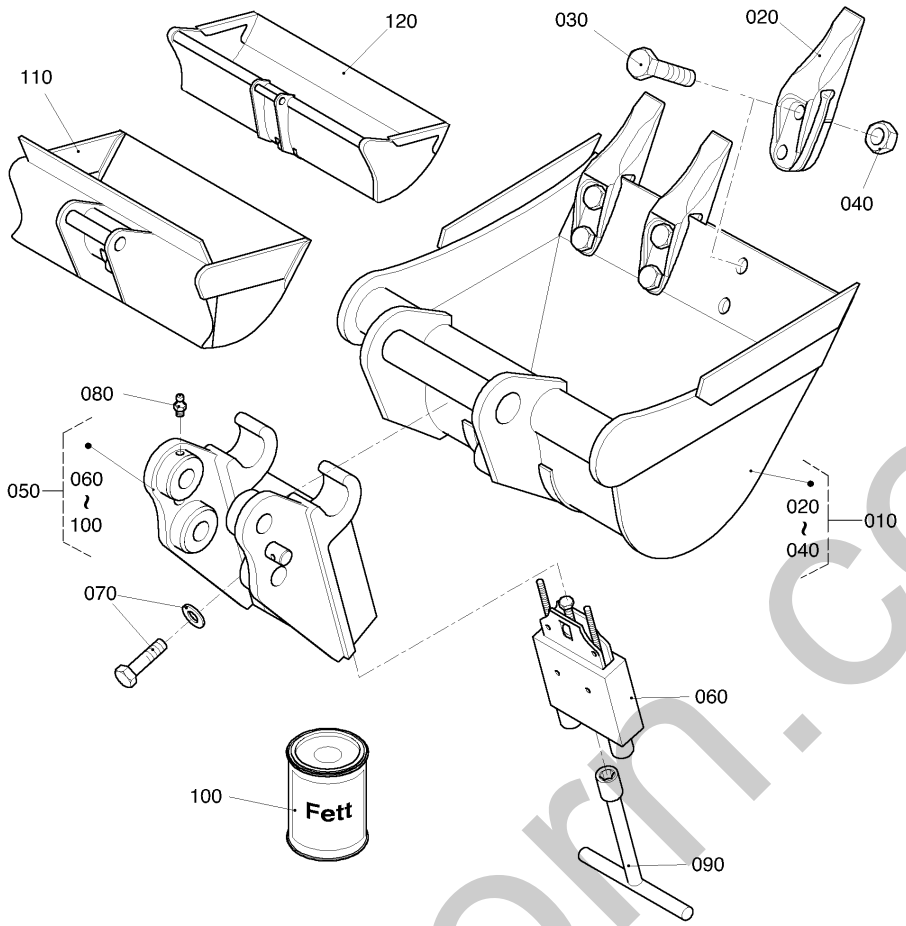

Pos.	PART No.	QTY/SNo	IC	PART NAME	DESIGNATION	BEZEICHNUNG	DENOMI. PARTE	NOMBRE PIEZA	Remarks
010	**RG249-6030-0**	1		BUCKET(300)	AUGET	TIEFLÖFFEL	BENNA	CAZO	
010	**RG249-6040-0**	1		BUCKET(400)	AUGET	TIEFLÖFFEL	BENNA	CAZO	
010	**RG249-6050-0**	1		BUCKET(500)	AUGET	TIEFLÖFFEL	BENNA	CAZO	
010	**RG249-6060-0**	1		BUCKET(600)	AUGET	TIEFLÖFFEL	BENNA	CAZO	
020	**RG039-6031-0**	3(4)		TEETH	DENTS	ZAHN	DENTATURA	DIENTES	
030	**RG039-6032-0**	6(8)		BOLT	VIS	SCHRAUBE	BULLONE	TORNILLO	
040	**RG249-6033-0**	6(8)		NUT	ECROU	MUTTER	DADO	TUERCA	
050	**RG449-6680-2**	1		QUICK-COUPLER	COUPLEUR	SCHNELL-KUPPLUNG	RACCORDO	ACOPLADOR	
060	**RG249-6681-0**	1		BOX	LOGEMENT	KASSETTE	VANO DI MONTAGGIO	CAJA MONTAJE	
070	**RG039-6682-0**	2		BOLT	VIS	SCHRAUBE	BULLONE	PERNO	
080	**RG039-6683-0**	1		NIPPLE GREASE	GRAISSEUR	SCHMIERNIPPEL	INGRASSATORE	ENGRASADOR GRASA	
090	**RG039-6684-0**	1		WRENCH(SOCKET)	CLE(A DOUILLE)	STECKSCHLÜSSEL	CHIAVE(A TUBO)	LLAVE DE CUBO	
100	**RG039-6685-0**	1		GREASE	GRAISSE	ABSCHMIERFETT	GRASSO	ENGRASE	
110	**RG249-6120-0**	1		DITCHING BUCKET,RIGID	GODET CURAGE,FIXE	GRABENRÄUMLÖFF.,STARR	CUCCHIAIO FOSSI,RIGIDO	CUCHARA LIMPIEZA,FIJA	
120	**RG249-6100-0**	1		DITCHING BUCKET,HYDR.	GODET CURAGE,HYDR.	GRABENRÄUMLÖFF.,HYDR.	CUCCHIAIO FOSSI,IDR.	CUCHARA LIMPIEZA,IDR.	

silvermorn.co.uk

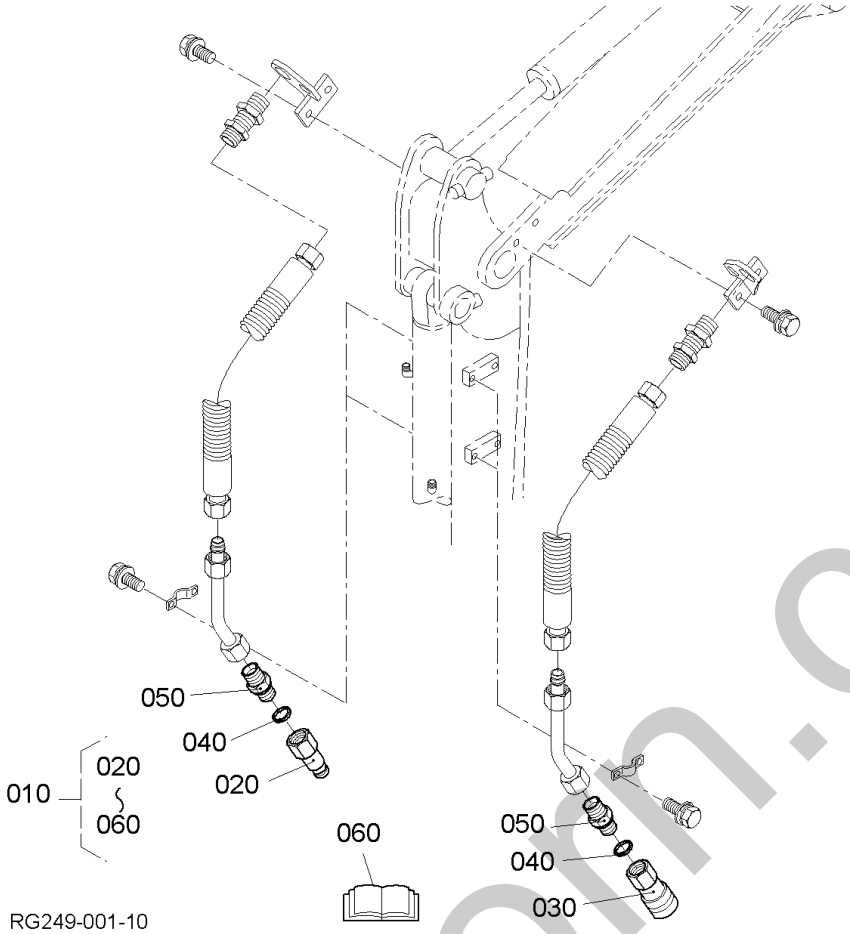

Pos.	PART No.	QTY/SNo	IC	PART NAME	DESIGNATION	BEZEICHNUNG	DENOMI. PARTE	NOMBRE PIEZA	Remarks
010	**RG249-9100-0**	1		KIT GAP KX61-3_KX161-3	KIT GAP KX61-3_KX161-3	KIT GAP KX61-3_KX161-3	KIT GAP KX61-3_KX161-3	KIT GAP KX61-3_KX161-3	
020	**RG039-9103-0**	1		QUICK-COUPLER	COUPLEUR	SCHNELL-KUPPLUNG	RACCORDO	ACOPLADOR	
030	**RG039-9102-0**	1		QUICK-COUPLER	COUPLEUR	SCHNELL-KUPPLUNG	RACCORDO	ACOPLADOR	
040	**RH829-9556-0**	2		U-RING	BAGUE	U-RING	ANELLO A U	ANILLO EN U	
050	**RG249-9101-0**	2		JOINT	RACCORD	ADAPTER	RACCORDO	JUNTA	
060	**W9292-9759-0**	1		OPERATORS MANUAL	MANUEL D'INSTRUCTION	BEDIENANLEITUNG	MAN. ISTRUZIONI	MAN. INSTRUCCIONES	

silvermorn.co.uk

NUMERICAL INDEX
INDEX NUMERIQUE
NUMERISCHER INDEX

INDICE NUMERICO
ÍNDICE NUMÉRICO
KX71-3

PART No REFERENCE TEILE-Nr. N. PART Nº DE PIEZA	PAGE PAGE SEITE N. UBICAZIONE Nº DE UBICACIÓN	REF. No. POS. No. POS. Nr. N. RIF. Nº DE REF.
---	F10	140
01023-50610	B26	090
01023-50612	B15	070
01023-50614	B14	100
01023-50616	B08	080
	B08	150
	B11	080
	B15	140
	B18	090
	B22	100
01023-50618	B27	030
01023-50620	B07	080
01023-50625	B07	070
01023-50630	B23	080
	B27	040
01023-50645	B04	150
01023-50655	B04	170
	B22	110
01023-50685	B23	090
01023-60616	B04	310
	E11	170
	E11	200
01023-60620	B24	050
	C18	260
	C20	150
01023-60645	D04	190
01023-60650	B04	160
	B27	050
01025-60616	D04	020
	D04	050
	D04	120
01025-60620	C02	150
01053-50618	B15	180
01053-50635E	G04-1	120
	G04-2	080
01123-50830	B18	030
	B20	020
01123-50835	B22	170
01123-60814	B03	030
01123-60816	B02	060
	B29	130
	C06	060
	D04	210
	F01	150
01123-60820	C10	030
	E07	120
01123-60825	C02	110
01123-60845	C10	040
01123-60845E	G02	100
	G03	120
01123-60875	C10	050
01123-61020	C15-00	020
	D01	030
01125-60816	C05	120
	D12	060
	F09	170
01125-60820	B30	130
	C02	160
01133-51020	E05	070
	G01-1	270
	G01-2	240
01133-61016	C20	100
	D14	020
	D22	180
	G03	150
01133-61020	B30	020
	C18	060
	C18	190
	C18	210
	C20	070
	C25	260
	D15	160
	E04	140
	E12	140
	F09	140
01133-61025	B06	040
	B06	150
	B06	170
	B06	190
	D22	200
	D23	050
	D23	090
	D25	020
01133-61030	C10	020
	E05	250
01133-61050	E08	110
01133-61055	D16	080
01133-61090	C16	130
01133-61220	E01	110
01133-61225	D28	110
01133-61230	C13	070
	D24	020
	E02	190
01133-61235	E01	130
01133-61240	E17	070

PART No REFERENCE TEILE-Nr. N. PART Nº DE PIEZA	PAGE PAGE SEITE N. UBICAZIONE Nº DE UBICACIÓN	REF. No. POS. No. POS. Nr. N. RIF. Nº DE REF.
	E17	110
01133-61430	B06	070
	D26	040
	D26	160
01135-51020	E05	080
01135-61020	B24	080
	B24	110
	B25	120
	B25	130
	B30	140
	C01	050
	C02	070
	C04	130
	C05	080
	C05	210
	C07	130
	C07	200
	D03	180
	D04	140
	D15	020
	D15	080
	D15	120
	D15	140
	D16	120
	E01	030
	E01	090
	E04	090
	E04	120
	E04	170
	E05	100
	E05	180
	E05	200
	E08	040
	E08	100
	E08	130
	E08	170
	E08	240
	E11	100
	E11	120
	E12	050
	E12	070
	E13	110
	E14	070
	E17	150
	E17	180
	F09	020
	F09	050
01135-61025	C08	040
	C18	140
	C20	050
	C27	190
	D15	085
	D16	150
	E07	020
	E07	130
	E11	080
	E12	100
	G05-1	030
	G05-2	030
01135-61030	C25	270
	D12	100
	F02	080
01135-61225	C14	020
01135-61235	B06	130
	C17	020
01135-61240	E05	130
01135-61255	C17	030
01138-51240	C12	560
01138-61020	E01	050
01138-61440	F02	030
01153-60865	B30	050
	B30	170
01173-50855E	G01-1	130
	G01-2	100
01173-51085	B18	040
01173-61025	C01	140
01173-61075	D23	140
	D25	070
	D25	190
	D27	020
01173-61270	D28	070
	E03	190
01175-61045	C01	150
	C22	080
01176-61025	C22	060
01176-61230	E03	100
01176-61448	D27	080
01176-61490	F02	040
01202-60612	E11	140
01202-60614	D04	030
01202-60620	C07	080
01205-60612	C07	110
01205-60616	C06	030
01311-10614	B12	140
01311-10620	B13	060

PART No REFERENCE TEILE-Nr. N. PART Nº DE PIEZA	PAGE PAGE SEITE N. UBICAZIONE Nº DE UBICACIÓN	REF. No. POS. No. POS. Nr. N. RIF. Nº DE REF.
01311-11225	C10	080
01311-11230E	C11	330
	C11	360
01370-11230	C10	100
01754-50650	B18	160
02056-50060	B04	220
	B13	120
	B15	160
02074-60120	C22	040
	C23	030
02114-60080	B30	080
	B30	200
	C18	090
	C18	230
	C20	120
02114-60120	B06	110
02116-60100	C01	160
	C22	140
	C23	080
	C25	170
	C27	040
02118-60100E	C04	100
	C22	090
	C22	130
	C22	180
	C23	070
	C23	120
	C25	200
	C27	060
02174-60120	E03	200
02176-50100	B18	050
02176-60140	F03	050
	F03	110
02552-50060	E13	040
02552-50080E	G01-1	110
	G01-2	080
02572-50100	C25	060
	C27	170
	D23	150
	D25	080
	D25	200
	D27	030
02572-50120	D28	080
02761-50040	B16	240
03004-60616	E09	040
	E10	040
03004-60620	E09	050
03024-50510	B05	080
03024-50520	B16	210
03024-60512	C22	270
	C23	210
03054-50308	C03	140
	C03	150
03054-50406	C26	200
03056-50520	C18	160
04011-50100	B18	060
04011-50120	D22	150
04011-50160E	C22	210
	C23	150
	C26	040
	C26	080
04011-60100	C18	120
04012-50080E	G01-1	120
	G01-2	090
04012-60080	C22	330
	C23	270
04013-50100	E12	150
04013-60060	C01	020
	E07	040
	E09	060
	E10	050
04013-60080	B30	060
	B30	180
	C22	240
	C23	180
	C25	220
	C26	130
	C27	240
	E14	020
	E14	090
04013-60100E	C04	090
	C25	050
	C26	160
	C27	160
04013-60120	B06	090
04013-60120E	E01	115
04013-60140E	C25	090
	C27	120
	F02	060
04015-50100	E05	075
04015-60060	B24	055
	D04	035
	E11	175
	E11	205
	E13	030

silverhorn.co.uk

NUMERICAL INDEX
INDEX NUMERIQUE
NUMERISCHER INDEX

INDICE NUMERICO
ÍNDICE NUMÉRICO
KX71-3

PART No REFERENCE TEILE-Nr. N. PART Nº DE PIEZA	PAGE PAGE SEITE N. UBICAZIONE Nº DE UBICACIÓN	REF. No. POS. No. POS. Nr. N. RIF. Nº DE REF.
04015-60080	B18	080
04015-60100	C15-00	030
	C20	060
	D23	070
	D23	110
	D25	040
	E01	060
	E04	150
	E05	240
	E08	115
04015-60120E	D24	040
	D28	120
04412-50100E	C08	050
04512-60060	B04	230
	B12	150
	B13	090
	B13	130
	B15	170
04512-60080E	B30	070
	B30	190
	C18	240
	C20	130
04512-60100	B18	070
04512-60100E	C01	130
	C22	070
	C22	120
	C22	170
	C23	060
	C23	110
	C25	190
	C27	050
04512-60120E	C10	110
	C11	340
	C11	370
	E03	104
04512-60140E	D27	090
	F02	050
04512-60200	E17	050
04611-00200	C15-00	160
04611-00280	C12	420
04611-00350	C10	340
04611-00520	C10	330
04612-00250	C10	350
04613-50050	E07	050
04717-01000	B25	070
	C02	050
04717-01200	B22	080
04724-00100	B22	180
	B31	110
04724-00120	B31	120
04724-00130	B01	220
	B32	110
04810-00060	C03	160
04810-00070	C10	510
04810-00080	C10	540
04810-00110E	C10	360
	C10	390
	C12	290
	C15-00	070
	C15-00	250
	C16	160
	C16	180
	D03	050
	D03	200
	D05	080
	D06	080
	D07	020
	D07	040
	D07	060
	D07	100
	D07	140
	D07	240
	D08	020
	D08	040
	D08	080
	D08	120
	D08	210
	D14	040
	D14	060
04810-00120	C10	370
04810-00140	D03	030
04810-00140E	C15-00	090
	C15-00	110
	C15-00	230
	C15-00	360
	C16	210
	C16	230
	D02	060
	D03	070
	D07	080
	D07	120
	D08	060
	D08	100
	D09	020
04810-00180E	C15-00	170
	D02	020
04810-00400E	E02	250
04810-50550	C10	530
04810-51100	C12	530
04810-51250	C12	540
04810-51350	C12	060
	C12	120
04810-51400	C12	240
04811-00160	C03	130
04811-10290	C03	060
04811-10440	D01	020
04811-11300	C14	100
04811-50250	E02	080
	E03	090
04811-50650	C03	090
04814-00100	B15	040
	B32	150
04814-00150	B04	100
	B32	160
04814-00160	B02	070
	B32	180
04814-06100	B32	140
04814-10070	B15	100
	B32	130
04814-10280	B09	170
	B32	170
04814-50300	B04	280
	B05	120
	B31	090
04814-50600	B04	090
	B32	120
05012-00508	B01	100
05012-00814	B01	110
	C10	060
05122-50855	C22	320
	C23	260
05411-00420	B15	050
05411-00428	B26	140
05411-00512	C12	250
05411-00616	C10	430
05411-00630	C24	030
05411-00663	E02	090
05411-02520	B15	060
05511-50215	C22	340
	C23	280
05511-50425E	D22	140
05511-50435	E02	180
05511-51612E	C01	030
05525-50500	C22	300
	C23	240
	C25	250
	C26	110
	C27	230
05525-50800	C22	250
	C23	190
	C25	230
	C26	140
	C27	250
	E11	060
	E11	210
	E14	030
	E14	100
05525-51000	C26	170
05525-51400	C25	100
	C27	130
05525-51600	C22	220
	C23	160
	C26	050
	C26	090
05525-61000	C18	130
05712-00518	B08	060
06311-55010	B22	020
06311-55020	B01	210
06331-45010	B25	080
	C02	060
06611-15010E	D10	010
	D18	070
	D20	090
	D22	240
	D23	040
	D23	120
	D25	050
	D26	020
	D26	140
	D26	190
	E04	030
	E06	080
06616-25010E	D17	070
	D20	050
06616-35010E	D18	090
	D19	080
	D28	040
07715-00201	B04	060
07715-00401	B09	110
08101-06006	E03	150
08511-01008E	C18	110
08511-01415E	C25	080
	C27	110
08511-01610	C26	020
08511-01615E	C22	200
	C23	140
	C25	120
	C26	070
	C27	090
08511-01620E	C18	030
08511-01625	C01	080
08511-02020E	C18	040
	C20	030
09661-40040	B16	070
09661-40100	B16	100
09661-40150	B16	045
09664-40140	C02	290
09664-42300	C02	190
09664-80060	C02	280
09664-80220	C02	170
09664-80340	C02	270
09664-80360	C02	120
	C02	270
09664-80480	C02	010
09664-82000	C02	080
11173-6313-0	B21	230
11197-6307-0	B21	030
11197-6308-0	B21	020
11197-6332-0	B21	190
11197-6338-0	B21	100
11460-6311-0	B21	130
11460-6312-0	B21	150
11460-6327-0	B21	120
11460-6350-0	B21	040
11460-6353-0	B21	050
11460-9331-0	B21	170
13963-9201-0	B21	220
14182-9203-0	B19	270
14971-4275-0	B16	050
	B16	080
	B16	110
15021-3366-0	B01	200
	B32	100
15109-3363-0	B22	070
15221-0349-0	B01	030
15221-3361-0	B01	190
15221-3375-0	B02	030
15231-3396-0	B01	130
15241-3229-0	B04	030
15261-0337-0	B03	090
15261-1336-0	B26	050
15261-9119-0	B10	050
15261-9201-0	B26	120
15261-9401-0	B26	130
15261-9601-0	B01	040
	B03	060
15272-6759-0	B27	060
15313-1237-0	B30	010
	B31	050
15321-7301-4	B22	140
15321-9626-0	B03	050
15401-6339-0	B21	110
15451-9627-0	B01	020
15501-7247-0	B25	093
15511-6376-0	B21	200
15511-9666-0	B21	180
15521-2353-0	B09	210
15521-2395-0	B09	210
15521-2396-0	B09	210
15521-4313-0	C03	070
15521-4315-0	C03	080
15521-4352-2	C03	020
15521-4354-2	C03	040
15521-4355-2	C03	050
15521-4367-2	C03	030
15521-9361-0	B08	040
15521-9602-0	B01	070
	E02	110
	E03	050
15531-7242-2	B25	095
15531-7243-2	B25	096
15601-9665-0	B12	050
	B12	100
	B15	190
	B16	030
	B32	190
15831-4325-0	C03	120
15841-5136-0	B16	020
15841-5362-2	B16	140
	B17	120
	B32	230
15841-5385-0	B16	190
15841-5386-0	B16	200
15841-9104-0	B04	180
15841-9150-0	B13	070

silverhorn.co.uk

NUMERICAL INDEX
INDEX NUMERIQUE
NUMERISCHER INDEX

INDICE NUMERICO
ÍNDICE NUMÉRICO
KX71-3

PART No REFERENCE TEILE-Nr. N. PART Nº DE PIEZA	PAGE PAGE SEITE N. UBICAZIONE Nº DE UBICACIÓN	REF. No. POS. No. POS. Nr. N. RIF. Nº DE REF.
15841-9202-0	B12	030
15841-9232-0	B13	080
15841-9402-2	B26	160
15841-9602-0	B03	120
15841-9665-0	B13	040
	B32	200
15841-9666-0	B32	220
15852-5285-0	B13	100
15852-7334-0	B23	060
15852-9233-0	B12	040
	B12	090
15881-6409-0	B19	190
15881-6411-0	B19	020
15881-6415-0	B19	040
15881-6426-0	B19	120
15881-6433-0	B19	200
15881-6471-0	B19	100
15881-6480-0	B19	060
15881-9104-0	B19	240
15881-9105-0	B19	260
15881-9201-0	B19	030
15881-9202-0	B19	250
15881-9301-0	B19	110
15881-9302-0	B19	210
15881-9303-0	B19	220
15881-9304-0	B19	230
15951-9666-0	B05	100
	B31	100
15952-9233-0	B05	090
16032-5316-0	B17	060
16032-5317-0	B17	040
16032-5323-0	B17	030
16032-5328-0	B17	070
16032-5335-0	B17	050
16032-9203-0	B17	020
16032-9404-0	B17	080
16032-9810-0	B17	100
16032-9850-0	B17	110
16032-9851-0	B17	110
16032-9852-0	B17	110
16032-9853-0	B17	110
16032-9854-0	B17	110
16032-9855-0	B17	110
16032-9856-0	B17	110
16032-9857-0	B17	110
16032-9858-0	B17	110
16032-9859-0	B17	110
16040-1617-0	B11	010
16040-5209-2	B13	050
16040-5211-2	B13	050
16040-5212-2	B13	050
16060-2111-0	B09	010
16060-2191-0	B09	010
16062-5101-0	B13	020
16205-5602-0	B15	080
16205-5716-0	B15	030
16205-5751-0	B15	110
16205-5772-0	B15	090
16205-5774-0	B15	120
16206-0551-0	B05	130
16219-7326-0	B22	150
16221-5442-0	B12	060
16221-5628-0	B01	160
16221-7327-0	B22	160
	B31	080
16221-9112-0	B02	020
16221-9452-0	B01	120
16231-6423-0	B19	150
16231-6485-0	B19	160
16241-0175-0	B03	010
16241-0177-0	B03	020
16241-0345-0	B03	100
16241-0409-2	B07	010
16241-0446-0	B07	050
	B32	250
16241-0454-0	B07	020
	B07	100
	B07	130
	B07	150
16241-0456-0	B07	110
16241-0481-3	B07	040
16241-0514-0	B05	040
16241-0515-0	B05	050
16241-0537-0	B05	070
16241-0555-0	B05	030
16241-0567-0	B05	060
16241-1176-0	B27	015
16241-1177-0	B27	010
16241-1182-0	B27	020
	B31	040
16241-1311-0	B26	010
16241-1312-0	B26	020
16241-1328-0	B26	070
16241-1403-2	B26	190
16241-1423-0	B26	200

PART No REFERENCE TEILE-Nr. N. PART Nº DE PIEZA	PAGE PAGE SEITE N. UBICAZIONE Nº DE UBICACIÓN	REF. No. POS. No. POS. Nr. N. RIF. Nº DE REF.
16241-1424-0	B26	210
16241-1426-4	B26	080
16241-1431-0	B26	170
16241-1435-0	B26	100
16241-1441-0	B26	110
16241-1443-0	B26	150
16241-1450-0	B05	010
16241-1452-0	B05	020
	B31	030
16241-1511-0	B08	020
16241-1627-0	B08	070
16241-1632-0	B11	070
16241-1651-0	B08	050
16241-2131-0	B09	030
16241-2133-0	B09	040
16241-2198-2	B09	060
16241-2201-2	B09	050
16241-2214-2	B09	070
16241-2231-0	B09	080
16241-2297-0	B09	080
16241-2298-0	B09	080
16241-2325-0	B09	160
16241-2328-0	B09	150
16241-2347-0	B09	180
16241-2348-0	B09	190
16241-2391-0	B09	180
16241-2392-0	B09	180
16241-2393-0	B09	190
16241-2394-0	B09	190
16241-2411-0	B09	120
16241-2425-0	B08	140
16241-2432-0	B08	130
16241-2436-0	B08	110
16241-2437-0	B08	120
16241-2516-0	B10	030
16241-3365-0	B01	140
16241-3507-0	B04	110
16241-3563-0	B09	140
16241-3693-0	B04	050
16241-3695-0	B04	040
16241-4232-0	B16	055
16241-5412-2	B12	070
16241-5506-2	B11	140
16241-5526-0	B11	150
16241-5527-0	B11	130
16241-5539-2	B11	110
16241-5545-0	B11	160
16241-5546-3	B11	170
16241-5555-4	B11	200
16241-5621-0	B14	110
16241-5625-0	B14	080
16241-5633-0	B14	070
16241-5634-0	B14	120
16241-6406-0	B19	140
16241-6442-0	B18	020
16241-6490-0	B19	170
16241-7335-0	B22	120
16241-7336-0	B22	130
16241-7337-0	B22	060
16241-7411-0	B18	130
16241-9102-0	B18	110
16241-9104-0	B04	190
16241-9149-0	B28	030
16241-9233-0	B11	040
16241-9312-0	B04	130
16241-9523-0	B11	050
16241-9601-0	B01	060
16241-9602-0	B04	020
16241-9626-2	B01	150
16241-9701-0	B18	120
16245-9153-0	B04	210
16245-9154-0	B04	250
	B15	150
16259-0421-0	B04	240
	B32	240
16259-3288-2	B04	070
16259-3290-0	B04	080
16259-3513-2	B04	120
16259-7351-2	B23	050
16259-7352-0	B23	020
16259-7355-2	B23	030
16259-9104-0	B04	200
16261-0404-0	B07	090
16261-0405-0	B07	120
16261-1333-0	B26	040
16261-1354-0	B03	070
16261-1356-0	B03	080
16261-1555-0	B08	010
16261-2105-0	B09	020
16261-2109-0	B09	020
16261-9730-0	B11	020
16261-9731-0	B11	030
16261-9732-0	B11	180
16264-0413-0	B04	140
	B32	020

PART No REFERENCE TEILE-Nr. N. PART Nº DE PIEZA	PAGE PAGE SEITE N. UBICAZIONE Nº DE UBICACIÓN	REF. No. POS. No. POS. Nr. N. RIF. Nº DE REF.
16264-0436-0	B07	030
	B32	030
16264-0462-3	B10	040
16264-0482-0	B07	060
	B32	040
16264-5214-0	B13	110
	B32	050
16264-5409-2	B12	010
16264-5410-3	B12	020
16264-5721-0	B15	130
	B32	060
16264-7292-0	B22	090
	B31	070
16264-8315-2	B12	120
16264-8334-2	B04	260
16264-8813-0	B32	080
16271-1324-0	B26	030
16271-1601-0	B08	030
16271-2401-0	B08	090
16271-2498-0	B08	100
16271-3209-2	B04	290
16271-4250-2	B16	010
16271-5132-0	B13	030
16271-5372-2	B16	160
16271-5373-2	B16	170
16271-5374-2	B16	180
16271-5531-3	B11	100
16271-5535-0	B01	180
16271-5541-0	B11	190
16271-5641-4	B14	020
	B14	030
16271-6556-0	B16	230
16271-7428-0	B18	100
16271-9201-0	B28	040
16271-9523-0	B09	130
16271-9569-0	B13	010
16271-9616-0	B01	090
16282-0406-0	B07	140
16282-2301-3	B09	090
16282-3211-4	B02	050
16282-4202-0	B16	060
16282-5371-2	B16	150
16282-5501-3	B11	090
16282-5532-0	B11	120
16282-7286-3	B22	010
16282-9601-0	B01	170
16285-6302-0	B21	080
16285-6357-0	B21	210
16285-9201-0	B21	240
16285-9805-0	B21	250
16292-2349-0	B09	200
16292-2386-0	B09	200
16292-2387-0	B09	200
16294-4250-0	B16	040
16299-1236-0	B28	020
	B31	060
16299-5626-0	B14	090
	B32	090
16394-0331-0	B03	110
	B31	020
16394-7270-0	B22	050
16483-6460-0	B19	280
16611-6303-0	B21	070
16611-6304-0	B21	060
16652-6431-0	B19	180
16652-6477-0	B19	070
16652-6478-0	B19	130
16678-1231-0	B28	010
16683-9602-0	B01	050
16813-6382-0	B10	020
16851-6551-0	B16	220
16873-8843-0	C03	170
17036-7415-2	B18	150
17208-4203-0	B16	090
17208-6001-0	B12	130
17341-6320-0	B21	090
17369-6757-0	B19	080
17391-9616-0	B01	080
17454-4236-0	C02	240
17456-3641-0	B02	090
17456-3642-0	B02	080
17458-2501-2	B10	010
17459-5648-0	B14	010
19077-5365-0	B16	145
	B17	130
19202-2354-0	B09	220
19202-2397-0	B09	220
19202-2398-0	B09	220
19212-6310-0	B21	140
19212-9713-0	B21	160
19269-6301-0	B20	010
	B21	010
19484-5544-0	B11	155
19620-0150-0	B02	010
1A024-3901-0	B01	230

silverton.co.uk

NUMERICAL INDEX
INDEX NUMERIQUE
NUMERISCHER INDEX

INDICE NUMERICO
ÍNDICE NUMÉRICO
KX71-3

PART No REFERENCE TEILE-Nr. N. PART Nº DE PIEZA	PAGE PAGE SEITE N. UBICAZIONE Nº DE UBICACIÓN	REF. No. POS. No. POS. Nr. N. RIF. Nº DE REF.
1C010-1315-0	B26	060
	B31	130
1G021-9665-0	B12	110
1G031-5421-0	B12	080
1G032-5613-0	B14	040
1G032-5615-0	B14	050
1G032-5647-0	B14	060
1G065-5115-0	B11	060
1G065-5361-0	B17	090
1G065-5390-0	B16	130
	B17	010
1G069-2177-0	B09	230
1G069-2179-0	B09	230
1G070-5701-2	B15	010
1G070-5715-2	B15	020
1G090-2375-0	B09	240
1G090-2376-0	B09	240
1G090-2377-0	B09	240
1G090-6401-0	B18	010
	B19	010
1G090-9935-2	B31	010
1G090-9936-0	B32	010
1G092-0304-0	B03	040
1G097-0101-0	B01	010
1G313-7206-0	B24	010
1G345-0402-2	B04	010
1G642-7305-0	B23	040
1G680-7287-0	B22	030
1K576-7303-2	B23	010
1K576-7343-0	B23	070
	B32	070
33251-8389-0	C02	140
36200-8272-0	B22	040
37150-3446-0	C08	060
37560-7425-0	B18	140
38240-2987-0	E07	060
38430-2554-0	E03	160
3G704-1739-0	B25	097
3G710-7590-0	C08	020
3G710-7591-0	C08	010
48100-5154-0	C18	080
51840-2523-0	E11	090
52300-7517-0	C22	110
	C23	050
	C25	150
	C27	020
52300-7519-0	C22	160
	C23	100
	C25	160
	C27	030
55611-3146-0	C01	090
55611-4421-0	F10	260
63052-3438-0	E11	130
66436-6402-0	B19	090
66436-6404-0	B19	050
66711-5442-0	B30	040
	B30	160
68011-3268-0	C22	150
	C23	090
	C25	180
	C27	070
68171-2139-0	E02	100
68241-2155-0	E02	240
68271-4239-0	B25	094
68311-5354-0	F09	190
68351-2219-0	E03	260
68391-2225-2	E03	290
68541-4216-0	B06	080
68551-5125-0	E05	220
68731-4245-0	B30	030
68741-2142-0	E02	170
68741-6685-0	D27	130
69110-2223-0	E03	240
	E03	270
69110-2224-0	E03	250
69110-2229-0	E03	280
69251-4127-0	D04	200
69441-6536-0	C22	020
	C23	020
69441-6543-0	C22	030
69441-6692-0	D23	060
	D23	100
	D25	030
	D28	130
69441-6838-0	C15-00	220
	C16	200
	D02	050
	D09	010
69443-4712-0	F07	370
69443-4757-0	F04	130
	F04	270
	F04	320
69443-8014-0	F04	100
69443-8058-0	F08	065
69443-8074-0	F05	310

PART No REFERENCE TEILE-Nr. N. PART Nº DE PIEZA	PAGE PAGE SEITE N. UBICAZIONE Nº DE UBICACIÓN	REF. No. POS. No. POS. Nr. N. RIF. Nº DE REF.
69443-8075-0	F05	200
69443-8076-0	F06	080
	F06	310
69443-8078-0	F04	110
69443-8080-0	F04	490
69449-4623-0	F04	350
69449-4624-0	F04	340
69449-4626-0	F04	360
69449-4628-0	F04	410
	F04	460
69449-4629-0	F04	380
69449-4639-0	F06	020
69449-4649-0	F04	190
	F04	480
69449-4665-0	F04	510
69449-4666-0	F04	270
	F04	320
	F04	440
69449-4679-0	F08	330
69449-8011-0	F06	320
69449-8055-0	F06	380
	F06	410
	F08	080
69481-1116-0	D03	150
	D03	240
	D07	190
	D08	170
	F09	100
69481-1119-0	G01-1	170
	G01-2	140
	G05-1	120
	G05-2	150
69481-1199-0	E17	020
69481-1518-0	B29	150
	B29	190
	B29	210
69481-4126-0	B25	100
	C02	210
	C09	060
	C18	280
	C20	220
	F02	150
	F09	110
69481-4640-0	F07	300
69481-4679-0	F07	320
69481-5331-0	C05	030
69481-6221-0	C14	050
69481-6237-0	E02	260
69481-6644-0	D22	120
69481-6645-0	D22	120
69481-6692-0	D27	100
69481-6693-0	D27	120
69481-7139-0	D27	110
69481-8111-0	F11	010
69481-8661-0	F11	020
69491-4611-0	F08	250
69491-4612-0	F06	120
69491-4613-0	F06	430
69721-9646-0	C15-00	240
	C16	150
	D03	040
	D07	090
	D08	070
	G02	150
69728-6217-0	C14	060
69728-6218-0	C14	070
69728-6840-0	D13	070
69728-6841-0	D13	080
69728-6842-0	D13	090
69728-6843-0	D13	100
	D13	110
69729-4635-0	F06	390
69729-4734-0	F04	400
69729-4737-0	F05	220
69729-4751-0	F06	470
69729-4766-0	F07	410
	F07	470
69729-4793-0	F07	250
69729-4794-0	F07	260
69729-4795-0	F05	080
69738-9002-0	D22	120
69738-9231-0	D16	060
69738-9234-0	D16	050
69738-9235-0	D16	070
69741-5351-0	F09	010
69741-5351-2	F09	010
69741-5753-0	F10	090
69741-6611-0	D27	070
69741-7154-0	D18	030
	D19	030
69741-7174-0	D20	030
69741-7191-0	D17	040
	D18	025
	D19	025
69741-7281-0	D04	100

PART No REFERENCE TEILE-Nr. N. PART Nº DE PIEZA	PAGE PAGE SEITE N. UBICAZIONE Nº DE UBICACIÓN	REF. No. POS. No. POS. Nr. N. RIF. Nº DE REF.
	D09	080
69741-7282-0	B25	030
	D03	120
69741-7285-0	B29	160
	B29	180
	D01	060
69741-7287-0	B25	060
69741-9224-0	D16	110
69745-7341-0	C11	160
69745-7342-0	C11	170
69745-7344-0	C11	140
69745-7345-0	C11	190
69745-7346-0	C11	130
69745-7347-0	C11	120
69745-7349-0	C11	100
69745-7354-0	C11	060
69745-7358-0	C11	090
69748-6225-0	C14	150
69749-4682-0	F04	370
69749-4727-0	F08	230
69749-4733-0	F04	390
69749-8041-0	F08	310
69759-4710-0	F08	240
69759-4711-0	F08	270
69759-4715-0	F08	260
69778-9671-0	D05	060
	D06	060
69781-7192-0	D17	050
	D21	040
69781-7195-0	D20	025
69788-6843-0	D13	120
69791-7222-0	D17	080
	D18	080
	D19	070
	D20	060
69KBM-B0140	F11	070
69KBM-B0410	F11	070
69KBM-B0420	F11	080
69KBM-G0150	F11	070
69KBM-R0410	F11	070
69KBM-R0420	F11	080
69KBM-W0310	F11	070
6C040-5858-0	B24	090
6C040-5866-0	B24	020
6C090-5896-0	B02	040
	B32	210
90038-1112-0	F09	070
90407-1121-0	F09	040
E9151-3314-0	B04	270
	B05	110
K3511-5839-0	B16	120
K6073-6499-0	C02	230
PL503-6859-0	C06	020
R2491-5736-0	F10	170
R2491-5796-0	F10	270
R2491-9343-0	D21	025
R2499-4622-0	F06	130
R2499-4635-0	F04	260
	F04	310
	F04	430
	F06	330
R2499-4646-0	F06	480
R2499-4674-0	F04	250
	F04	300
	F04	420
	F04	610
	F04	650
	F04	690
	F04	730
	F07	090
	F07	155
	F08	134
R2499-4686-0	F07	430
R2499-4712-0	F07	200
R2499-4733-0	F04	250
	F04	300
R2499-4755-0	F05	300
R2499-4838-0	F04	520
R2499-4875-0	F07	215
RA111-4369-0	F10	250
RA211-5128-0	C03	100
RA211-5129-0	C03	110
RA211-9025-0	C10	160
RB237-4476-3	E10	010
RB237-4477-0	E10	070
RB237-4478-0	E10	080
RB237-4496-2	E10	060
RB237-5311-3	C07	010
RB237-5316-0	C07	019
RB237-5333-0	C09	040
RB237-5341-0	C07	090
RB237-5343-0	C07	060
RB237-6575-0	C26	180
RB237-6576-0	C26	190
RB238-6595-0	C25	040

silverton.co.uk

NUMERICAL INDEX
INDEX NUMERIQUE
NUMERISCHER INDEX

INDICE NUMERICO
ÍNDICE NUMÉRICO
KX71-3

PART No REFERENCE TEILE-Nr. N. PART Nº DE PIEZA	PAGE PAGE SEITE N. UBICAZIONE Nº DE UBICACIÓN	REF. No. POS. No. POS. Nr. N. RIF. Nº DE REF.
RB238-6595-0	C27	150
RB238-6942-0	C10	475
RB401-6901-0	C10	300
RB401-6903-0	C10	180
RB401-6910-0	C10	290
RB401-6915-0	C10	200
RB401-6918-0	C10	170
RB401-6919-0	C10	490
RB401-6922-0	C10	190
RB401-6926-0	C10	380
	C10	420
RB401-6931-0	C10	240
RB401-6932-0	C10	150
RB401-6934-0	C10	320
RB401-6935-0	C10	310
RB401-6937-0	C10	440
RB401-6939-0	C10	460
RB401-6940-0	C10	560
RB401-6942-0	C10	500
RB401-6943-0	C10	520
RB411-4350-2	E13	060
RB411-4354-4	E13	050
RB411-5132-0	C02	230
RB411-6221-2	E16	070
RB411-6318-4	D01	070
RB411-6391-0	C16	220
RB411-6902-0	C10	220
RB411-6903-0	C10	230
RB411-6905-0	C10	270
RB441-6528-0	C22	260
	C23	200
RB441-6569-0	C22	280
	C23	220
RB449-5311-0	C07	010
RB511-2133-0	E02	040
RB511-2134-0	E02	050
RB511-2143-0	E02	140
RB511-2148-2	E02	130
RB511-2171-0	E03	030
RB511-2175-2	E03	040
RB511-2177-0	E03	020
RB511-2231-0	E03	220
RB511-6904-0	C10	250
RB517-2170-2	E03	010
RB551-2196-0	E03	060
RC101-6339-2	C15-00	140
RC101-6371-0	C15-00	150
RC101-6380-0	D03	010
RC101-6528-0	C23	200
RC101-6528-2	C22	260
RC101-6529-0	C23	210
RC101-6529-2	C22	270
RC101-6576-0	C24	050
RC147-5332-0	C09	030
RC147-5336-2	C09	050
RC147-5337-0	C09	010
RC147-5345-0	C09	010
RC147-6389-0	C15-00	350
RC147-6390-0	C15-00	120
RC147-8679-0	C15-00	200
RC147-9231-0	D16	010
RC147-9232-0	D16	020
RC301-2173-0	E02	060
	E03	070
RC301-2186-0	E03	080
RC301-2196-0	E02	070
	E03	060
RC301-2210-0	E03	230
RC348-2130-2	E02	010
RC348-2131-2	E02	020
RC348-2132-2	E02	030
RC348-2140-0	E02	120
RC348-2142-0	E02	160
RC348-3515-0	C01	010
RC348-4232-0	B24	030
RC348-4270-0	B25	090
RC348-4280-0	B25	091
RC348-4287-0	B25	092
RC348-4313-0	E15	110
RC348-4349-0	E11	150
RC348-4391-0	E12	040
RC348-4392-2	E12	060
RC348-4963-0	F03	150
RC348-5114-0	C04	040
RC348-5314-0	E16	060
RC348-5413-0	F09	120
RC348-6111-0	C10	090
RC348-6128-0	C12	010
RC348-6577-0	C26	150
RC348-6899-0	C10	480
RC348-6900-0	C10	550
RC348-6901-0	C10	210
RC348-6902-0	C10	260
RC348-6903-0	C10	280
RC348-6904-0	C10	400

PART No REFERENCE TEILE-Nr. N. PART Nº DE PIEZA	PAGE PAGE SEITE N. UBICAZIONE Nº DE UBICACIÓN	REF. No. POS. No. POS. Nr. N. RIF. Nº DE REF.
RC348-6905-0	C10	140
RC348-6908-0	C10	470
RC348-6910-0	C10	130
RC348-6916-0	C10	120
RC348-6920-0	C12	020
RC348-6921-0	C12	090
RC348-6922-0	C12	030
RC348-6923-0	C12	100
RC348-6924-0	C12	040
RC348-6925-0	C12	050
RC348-6926-0	C12	110
RC348-6927-0	C12	070
RC348-6928-0	C12	130
RC348-6929-0	C12	140
RC348-6930-0	C12	150
RC348-6931-0	C12	160
RC348-6932-0	C12	180
RC348-6933-0	C12	170
RC348-6934-0	C12	190
RC348-6940-0	C12	200
RC348-6941-0	C12	220
RC348-6942-0	C12	300
RC348-6943-0	C12	310
RC348-6944-0	C12	330
RC348-6945-0	C12	340
RC348-6946-0	C12	350
RC348-6947-0	C12	360
RC348-6948-0	C12	370
RC348-6949-0	C12	380
RC348-6950-0	C12	440
RC348-6951-0	C12	390
RC348-6952-0	C12	400
RC348-6953-0	C12	460
RC348-6954-0	C12	410
RC348-6955-0	C12	470
RC348-6956-0	C12	230
RC348-6957-0	C12	480
RC348-6958-0	C12	490
RC348-6959-0	C12	450
RC348-6960-0	C12	500
RC348-6961-0	C12	510
RC348-6962-0	C12	520
RC348-6963-0	C12	260
RC348-6964-0	C12	270
RC348-6965-0	C12	280
RC348-6970-0	C12	550
RC348-6980-0	C12	080
RC348-6985-0	C12	210
RC348-6990-0	C12	320
RC348-6995-0	C12	430
RC401-6919-0	C10	410
RC401-6929-0	C10	450
RC408-4684-0	F09	150
RC411-2192-2	E03	140
RC411-2195-2	E03	120
RC411-3818-2	C20	040
RC411-4220-2	B29	010
RC411-4221-0	B29	070
RC411-4224-2	B29	020
RC411-4290-0	B25	098
RC411-4354-3	E07	070
RC411-4355-0	E07	080
	E13	080
RC411-4358-0	E07	090
RC411-4360-0	E07	100
	E13	070
RC411-4472-2	E09	020
RC411-4473-0	E09	030
RC411-4477-2	E10	030
RC411-4841-0	E17	030
RC411-4865-0	F03	140
RC411-5115-0	C02	100
	C03	010
RC411-5307-0	C07	014
RC411-5308-0	C07	015
RC411-5309-0	C07	016
RC411-5313-0	C07	017
RC411-5314-0	C07	018
RC411-5317-0	C07	011
RC411-5318-0	C07	012
RC411-5319-0	C07	013
RC411-5347-3	C18	150
RC411-5393-3	C07	020
	F06	500
RC411-5394-0	C07	040
RC411-5395-2	C07	050
RC411-5396-4	C07	030
RC411-5398-0	F11	050
RC411-5722-0	F10	240
RC411-6405-0	D04	010
RC411-6755-0	D24	030
RC417-1443-0	C11	350
RC417-2190-3	E03	110
RC417-2190-4	E03	110
RC418-5345-0	C07	070

PART No REFERENCE TEILE-Nr. N. PART Nº DE PIEZA	PAGE PAGE SEITE N. UBICAZIONE Nº DE UBICACIÓN	REF. No. POS. No. POS. Nr. N. RIF. Nº DE REF.
RC441-2210-0	E03	230
RC441-2224-0	E03	250
RC441-2225-0	E03	290
RC441-2229-0	E03	280
RC441-9315-0	C07	100
RC441-9327-0	C07	180
RC461-5394-0	C07	040
RC461-5396-0	C07	030
RC461-9315-0	C07	100
RC461-9321-0	C07	150
RC577-9671-0	C22	310
RC577-9672-0	C23	250
RC577-9677-0	C22	350
	C23	290
RC601-2193-0	E03	130
RC601-2194-0	E03	170
RC601-2196-0	E03	180
RC661-4495-0	E10	010
RC708-4463-2	C18	220
	C20	110
RC717-6498-0	E04	130
RC767-2192-0	E03	140
RC767-2195-0	E03	120
RD118-9671-2	C22	310
RD118-9672-2	C23	250
RD118-9677-0	C22	350
	C23	290
RD118-9678-0	C22	360
	C23	300
RD119-4471-0	E09	010
RD148-2196-0	E03	060
RD401-2193-0	E03	130
RD401-6372-0	C15-00	270
RD411-4354-0	E14	060
RD411-5135-2	C02	130
RG008-2153-0	D10	030
	E06	100
RG008-2154-0	D10	040
	E06	110
RG008-2155-0	D10	050
	E06	120
RG008-2156-0	D14	090
RG008-2158-0	D10	020
	E06	090
RG008-2159-0	D10	060
RG008-5198-0	C02	030
	C02	180
	C02	250
RG008-5199-0	C02	220
	C02	260
RG008-5324-0	C05	090
RG008-5325-0	C05	100
RG008-5741-0	F10	010
	G04-1	140
	G04-2	100
RG008-8112-0	F11	060
RG038-7004-0	C15-04	020
	C15-06	020
RG038-7125-0	C15-01	060
RG039-2110-0	C07	160
RG039-3511-0	F02	180
	F07	440
RG039-3512-0	F02	170
	F07	450
RG039-3610-0	F02	090
RG039-3611-0	F02	130
RG039-3612-0	F02	140
RG039-3613-0	F02	110
RG039-6031-0	G06	020
RG039-6032-0	G06	030
RG039-6682-0	G06	070
RG039-6683-0	G06	080
RG039-6684-0	G06	090
RG039-6685-0	G06	100
RG039-9102-0	G07	030
RG039-9103-0	G07	020
RG108-4129-0	C05	150
	D15	100
RG108-4653-0	F06	070
RG108-4667-0	F07	350
RG108-5325-0	C05	110
RG108-5767-0	F10	080
RG108-6124-0	C16	070
RG108-6131-0	C16	080
RG108-6132-0	C16	030
RG108-6132-2	C16	030
RG108-6134-0	C16	050
RG108-6134-2	C16	050
RG108-6138-0	C16	090
RG108-6139-0	C16	100
RG108-6397-0	D07	030
	D07	130
	D08	030
	D08	110
RG108-6682-0	D26	180

silverton.co.uk

NUMERICAL INDEX
INDEX NUMERIQUE
NUMERISCHER INDEX

INDICE NUMERICO
ÍNDICE NUMÉRICO
KX71-3

PART No REFERENCE TEILE-Nr. N. PART Nº DE PIEZA	PAGE PAGE SEITE N. UBICAZIONE Nº DE UBICACIÓN	REF. No. POS. No. POS. Nr. N. RIF. Nº DE REF.
RG108-6862-0	D12	080
RG108-7152-0	D17	030
	D21	030
RG108-8644-0	D02	080
	G04-2	130
RG108-8916-0	D14	080
RG108-8917-0	G03	100
RG109-5796-0	F10	275
RG135-8209-0	F11	070
RG136-6582-0	C24	020
RG138-4486-0	C18	180
RG138-4532-0	F02	200
RG138-4638-0	F05	410
RG138-4645-0	F05	400
RG138-4676-0	F02	100
	F07	420
RG138-4683-0	F07	345
RG138-5112-0	C04	160
RG138-5113-0	C04	170
RG138-5115-0	C04	180
RG138-5327-0	C05	190
RG138-5717-0	F10	380
RG138-5742-0	F10	150
RG138-5756-0	F10	410
RG138-5757-0	F10	290
RG138-5758-0	F10	300
RG138-5791-0	F10	360
RG138-6171-0	C18	250
	C19	010
RG138-6172-0	C20	140
	C21	010
RG138-6173-0	C19	020
RG138-6174-0	C21	020
RG138-6175-0	C21	030
RG138-6176-0	C19	040
	C21	040
RG138-6177-0	C19	050
	C21	050
RG138-6178-0	C19	060
	C21	060
RG138-6179-0	C19	070
	C21	070
RG138-6181-0	C19	080
	C21	080
RG138-6182-0	C19	090
	C21	090
RG138-6183-0	C19	100
	C21	100
RG138-6543-0	C25	030
	C27	140
RG138-7001-0	C15-08	030
RG138-7003-0	C15-05	020
RG138-9113-0	G01-1	100
	G01-2	070
	G02	030
	G04-2	180
RG138-9338-0	F10	350
RG138-9557-0	G05-3	070
RG138-9558-0	G05-3	060
RG138-9571-0	G05-3	020
RG138-9572-0	G05-3	030
RG138-9581-0	G05-5	030
RG138-9582-0	G05-5	020
RG138-9583-0	G05-5	050
RG138-9584-0	G05-5	040
RG158-4486-0	C18	180
RG201-2155-0	E02	230
RG201-2179-0	B06	100
	D01	040
	D22	210
	E03	102
	E03	210
	E17	090
	E17	130
RG201-3521-0	C01	120
RG201-5336-0	C06	050
RG201-5434-0	C18	270
	C20	210
RG201-5743-0	F10	020
RG201-5761-0	F10	120
RG201-6192-0	C11	270
RG201-6579-0	C24	040
RG201-7318-0	C11	290
RG201-7319-0	C11	300
RG201-7320-0	C11	310
RG201-7348-0	C11	110
RG201-7352-0	C11	020
RG208-4957-0	F10	040
RG208-4958-0	F10	180
RG208-5727-0	F10	220
RG208-5747-0	F10	160
RG208-5766-0	F10	210
RG208-6213-0	C14	090
RG208-6318-0	C15-00	300
	C16	190
	D03	080
	G01-1	230
	G01-2	200
	G03	060
	G04-1	090
RG208-6377-0	D13	140
RG208-7093-0	D18	040
	D19	040
	D20	040
RG208-7156-0	D17	100
RG208-7349-0	C11	030
RG208-7353-0	C11	050
RG208-7355-0	C11	040
RG208-8602-0	C15-00	050
	D09	030
	G01-1	190
	G01-2	160
	G02	120
	G05-1	070
	G05-2	070
RG208-8609-0	D16	130
RG208-8612-0	G02	110
	G05-1	100
	G05-2	100
RG208-8616-0	C15-00	060
	C16	170
	D05	070
	D06	070
	D07	050
	D07	230
	D08	010
	D08	200
	D14	030
	D14	050
RG208-8617-0	C15-00	130
	C15-00	210
	D02	090
RG208-8618-0	D02	010
	D07	010
RG208-8619-0	C15-00	080
	D03	060
RG208-8623-0	C15-00	100
	D07	070
	D08	050
RG208-8625-0	C15-00	310
	C16	140
	G01-1	090
	G01-2	060
	G02	160
	G03	070
RG208-8640-0	D02	070
	G05-1	080
	G05-2	080
RG208-8644-0	D02	040
RG208-8673-0	G04-2	120
RG208-8676-0	C15-00	180
	D02	030
RG208-8679-0	G01-1	250
	G01-2	220
RG208-9209-0	D16	160
RG209-6389-0	G04-1	100
RG209-6838-0	G01-1	060
	G01-2	030
RG209-6839-0	G02	080
RG209-8614-0	G03	110
RG209-8616-0	G01-1	160
	G01-2	130
	G02	050
RG238-4114-0	F02	120
RG238-6219-0	C14	040
RG238-6393-0	C15-00	260
	D07	110
	D08	090
RG238-9275-0	D16	140
RG239-9750-0	G05-4	010
RG239-9760-0	G05-3	080
	G05-4	100
	G05-5	120
RG239-9770-0	G05-3	010
RG239-9780-0	G05-5	010
RG241-2157-0	E02	220
RG241-3512-0	C01	100
RG241-4343-0	E05	060
RG241-4346-0	E05	090
RG241-4356-0	E11	070
RG241-4358-0	E11	190
RG241-5125-0	C04	120
	C05	060
RG241-5127-0	C05	070
RG241-5318-0	C05	040
RG241-5319-0	C05	050
RG241-5357-0	D12	090
RG241-6223-0	C14	080
RG241-6232-0	C13	020
RG241-6532-0	C22	100
RG241-6533-0	C22	230
RG241-6534-0	C25	210
RG241-6537-0	C27	210
RG241-6538-0	C23	040
RG241-6539-0	C23	170
RG241-6546-0	C22	190
RG241-6548-0	C23	130
RG241-6573-0	C26	060
RG241-6647-0	D22	130
RG245-4660-0	F04	010
RG246-2115-0	E01	080
RG246-3517-0	C01	110
RG246-3816-0	C18	100
RG246-4261-0	C10	010
RG246-4427-0	D22	220
RG246-4454-0	C18	070
RG246-4812-0	E17	040
RG246-4941-0	E06	040
	E06	050
RG246-6688-0	D22	230
	D26	200
RG246-6689-0	D22	230
RG246-6694-0	D23	160
	D25	210
	D27	050
	D27	140
RG246-6695-0	D23	160
	D25	210
	D27	050
	D27	140
RG246-6762-0	D22	230
	D26	200
RG246-7445-0	D28	030
RG248-1911-0	E06	010
RG248-1912-0	E06	070
RG248-1913-0	E06	060
RG248-1914-0	D10	070
RG248-1915-0	E06	020
	E06	030
RG248-2115-0	E01	020
RG248-2117-0	E01	040
RG248-2181-0	E01	100
RG248-2182-0	E01	120
RG248-3511-0	C01	070
RG248-3513-0	C01	040
RG248-3812-0	E07	010
RG248-3814-0	E07	110
RG248-3819-0	E07	030
RG248-3819-5	E07	030
RG248-3839-0	E07	030
RG248-4112-0	E04	020
RG248-4114-0	E04	080
RG248-4115-0	E04	040
RG248-4116-0	E04	100
RG248-4117-0	E04	050
RG248-4118-0	E04	060
RG248-4119-0	E04	070
RG248-4121-0	E05	010
RG248-4124-0	E05	020
RG248-4125-0	E05	030
RG248-4127-0	E05	040
RG248-4128-0	E05	050
RG248-4135-0	E04	110
RG248-4211-0	B06	010
RG248-4212-0	B06	020
RG248-4213-0	B06	050
RG248-4214-0	B06	060
RG248-4216-0	B06	160
RG248-4217-0	B06	180
RG248-4218-0	B06	120
RG248-4219-0	B06	140
RG248-4222-0	B29	140
RG248-4223-0	B29	170
RG248-4224-0	B29	200
RG248-4233-0	B25	010
RG248-4234-0	B25	020
RG248-4236-0	B25	040
RG248-4238-0	B24	100
RG248-4239-0	B25	050
RG248-4241-0	B30	090
RG248-4242-0	B30	120
RG248-4246-0	B30	100
RG248-4247-0	B30	110
RG248-4248-0	B30	115
RG248-4264-0	B25	110
RG248-4267-0	B24	040
RG248-4268-0	B24	070
RG248-4269-0	B24	060
RG248-4284-0	F09	030
RG248-4285-0	F09	030
RG248-4311-0	E15	090
RG248-4312-0	E15	100
RG248-4314-0	E15	120
RG248-4315-0	E15	130
RG248-4316-0	E15	140

silverhorn.co.uk

NUMERICAL INDEX
INDEX NUMERIQUE
NUMERISCHER INDEX

INDICE NUMERICO
ÍNDICE NUMÉRICO
KX71-3

PART No REFERENCE TEILE-Nr. N. PART Nº DE PIEZA	PAGE PAGE SEITE N. UBICAZIONE Nº DE UBICACIÓN	REF. No. POS. No. POS. Nr. N. RIF. Nº DE REF.
RG248-4317-0	E15	070
RG248-4318-0	E15	080
RG248-4321-0	E12	010
RG248-4322-0	E12	120
RG248-4324-0	E15	170
RG248-4325-0	E17	140
RG248-4325-2	E17	140
RG248-4326-0	E12	020
RG248-4327-0	E12	030
RG248-4328-0	E13	120
RG248-4329-0	E12	080
RG248-4331-0	E13	010
RG248-4334-0	E13	020
RG248-4336-0	E11	010
RG248-4337-0	E11	110
RG248-4341-0	E14	010
RG248-4344-0	E14	080
RG248-4345-0	E15	040
RG248-4346-0	E15	050
RG248-4347-0	E15	060
RG248-4351-0	E11	030
RG248-4355-0	E11	160
RG248-4357-0	E11	180
RG248-4361-0	E14	040
RG248-4362-0	E14	050
RG248-4366-0	E15	010
RG248-4367-0	E15	020
RG248-4368-0	E15	030
RG248-4369-0	E15	180
RG248-4371-0	E11	040
RG248-4372-0	E11	050
RG248-4374-0	E13	090
RG248-4375-0	E13	100
RG248-4377-0	E11	020
RG248-4383-0	E12	130
RG248-4387-0	E15	150
RG248-4388-0	E15	160
RG248-4411-0	E08	010
RG248-4412-0	E08	020
RG248-4413-0	E08	050
RG248-4414-0	E08	060
RG248-4415-0	E08	070
RG248-4416-0	E08	120
RG248-4417-0	E08	150
RG248-4419-0	E08	230
RG248-4421-0	E08	030
RG248-4422-0	E08	080
RG248-4423-0	E08	180
RG248-4425-0	E08	160
RG248-4428-0	E08	180
	E08	190
	E12	110
RG248-4429-0	E08	200
RG248-4431-0	E08	210
RG248-4433-0	E08	220
RG248-4437-0	C25	280
	C27	185
	E08	090
RG248-4438-0	E08	270
RG248-4441-0	E08	250
RG248-4442-0	E08	260
RG248-4451-0	C18	020
RG248-4452-0	C18	010
RG248-4453-0	C18	050
RG248-4454-0	C20	010
RG248-4456-0	C20	020
RG248-4461-0	E16	120
RG248-4484-0	C18	200
RG248-4486-0	C20	090
RG248-4531-0	F02	010
RG248-4581-0	F09	080
RG248-4582-0	F09	090
RG248-4600-0	F04	010
RG248-4601-0	F04	020
RG248-4601-3	F04	020
RG248-4602-0	F05	055
RG248-4696-0	F03	160
RG248-4706-0	F07	070
RG248-4708-0	F07	070
RG248-4709-0	F05	010
RG248-4722-0	F05	070
RG248-4743-0	F08	225
RG248-4832-0	E17	060
RG248-4833-0	E17	100
RG248-4835-0	E16	020
RG248-4836-0	E16	030
RG248-4837-0	E16	040
RG248-4838-0	E16	050
RG248-4851-0	E17	170
RG248-4852-0	E17	160
RG248-4871-0	E08	250
RG248-4872-0	E08	260
RG248-4916-0	F09	130
RG248-4921-0	F09	160
RG248-4924-0	F09	015
RG248-4924-2	F09	015
RG248-4961-0	F03	125
RG248-4962-2	F03	120
RG248-4964-0	F03	130
RG248-5111-0	C04	010
RG248-5112-0	C04	020
RG248-5115-0	C04	110
RG248-5116-0	C02	090
RG248-5117-0	E04	160
RG248-5121-0	C04	070
RG248-5124-0	C04	080
RG248-5126-0	C04	150
	E04	180
RG248-5128-0	C04	140
RG248-5131-0	C02	040
RG248-5142-0	C02	200
RG248-5149-0	C02	020
RG248-5315-0	C05	020
RG248-5316-0	C05	130
RG248-5322-0	C05	160
RG248-5324-0	C05	090
RG248-5326-0	C05	170
RG248-5327-0	C05	100
RG248-5338-0	F09	180
RG248-5357-0	D13	060
RG248-5719-0	F10	030
RG248-5724-0	F10	400
RG248-5757-0	F10	290
RG248-5758-0	F10	300
RG248-5785-0	F10	130
RG248-5785-3	F10	130
RG248-5799-0	F10	320
RG248-6111-0	C10	090
RG248-6211-0	C14	010
RG248-6216-0	C14	030
RG248-6217-0	E16	080
RG248-6218-0	E16	090
RG248-6219-0	E16	100
RG248-6230-0	C13	010
RG248-6233-0	C13	030
RG248-6234-0	C13	040
RG248-6235-0	C13	050
RG248-6236-0	C13	060
RG248-6311-0	E05	170
RG248-6312-0	E05	140
RG248-6313-0	E05	150
	E08	140
RG248-6314-0	E05	160
RG248-6316-0	D01	050
RG248-6317-0	D01	010
RG248-6318-0	E05	190
RG248-6319-0	E05	210
RG248-6321-0	D02	100
RG248-6322-0	D02	110
RG248-6323-0	D02	120
RG248-6324-0	D02	130
RG248-6327-0	D03	090
RG248-6328-0	D02	150
RG248-6331-0	D06	010
RG248-6332-0	D05	010
RG248-6333-0	D03	210
RG248-6334-0	D03	220
RG248-6337-0	D03	100
RG248-6338-0	D03	110
RG248-6341-0	D06	020
RG248-6342-0	D06	030
RG248-6343-0	D11	030
RG248-6344-0	D05	020
RG248-6345-0	D05	030
RG248-6346-0	D06	040
RG248-6347-0	D06	050
RG248-6348-0	D05	040
RG248-6349-0	D05	050
RG248-6355-0	D03	170
RG248-6356-0	D03	130
RG248-6357-0	D03	140
RG248-6361-0	D04	060
RG248-6362-0	D04	080
	D09	070
RG248-6363-0	D04	090
RG248-6364-0	D04	070
RG248-6366-0	D04	150
RG248-6372-0	D07	170
	D08	150
RG248-6386-0	C15-00	320
RG248-6387-0	C15-00	330
RG248-6411-0	D11	010
RG248-6412-0	D11	020
RG248-6421-0	D12	010
RG248-6422-0	D12	020
RG248-6424-0	D12	030
RG248-6427-0	D15	050
RG248-6431-0	D13	010
RG248-6432-0	D13	020
RG248-6441-0	D07	200
RG248-6442-0	D07	210
RG248-6443-0	D08	180
RG248-6444-0	D08	190
RG248-6445-0	D07	220
RG248-6447-0	D03	230
RG248-6452-0	D04	040
RG248-6453-0	D04	110
RG248-6454-0	D04	130
RG248-6455-0	D09	050
RG248-6456-0	D09	060
RG248-6461-0	D10	080
RG248-6462-0	D10	090
RG248-6472-0	D14	070
RG248-6473-0	G03	140
RG248-6487-0	D14	110
RG248-6488-0	D14	120
RG248-6498-0	D15	110
RG248-6499-0	D15	130
RG248-6531-0	C22	010
RG248-6531-2	C22	010
RG248-6536-0	C23	010
RG248-6536-2	C23	010
RG248-6549-0	C17	010
RG248-6552-0	C25	130
RG248-6554-0	C25	110
RG248-6555-0	C25	140
RG248-6556-0	C25	070
RG248-6559-0	C25	010
RG248-6571-0	C26	010
RG248-6574-0	C26	120
RG248-6616-0	D02	140
RG248-6617-0	D03	160
RG248-6632-0	D22	040
RG248-6633-0	D22	050
RG248-6634-0	D22	060
RG248-6636-0	D22	080
RG248-6641-0	D22	010
RG248-6645-0	D22	100
RG248-6646-0	D22	110
RG248-6648-0	D15	150
RG248-6649-0	D15	010
RG248-6658-0	D22	070
RG248-6662-0	D22	030
RG248-6672-0	D26	120
RG248-6673-0	D26	110
RG248-6683-0	D22	120
RG248-6692-0	D15	090
RG248-6693-0	D15	040
RG248-6694-0	D15	030
RG248-6695-0	D15	070
RG248-6744-0	D22	160
RG248-6745-0	D22	170
RG248-6746-0	D22	190
RG248-6751-0	D24	010
RG248-6754-0	D17	060
RG248-6754-2	D17	060
RG248-6755-0	D23	080
RG248-6756-0	D17	110
RG248-6756-2	D17	110
RG248-6766-0	D12	050
RG248-7001-0	C15-01	040
	C15-02	060
	C15-03	040
	C15-07	030
	C15-11	020
RG248-7003-0	C15-07	050
RG248-7005-0	C15-00	380
RG248-7020-0	C15-02	010
RG248-7040-0	C15-04	010
RG248-7060-0	C15-06	010
RG248-7070-0	C15-07	010
RG248-7080-0	C15-08	010
RG248-7095-0	C15-09	070
RG248-7130-0	C15-12	010
RG248-7442-0	D28	100
RG248-7443-0	D28	060
RG248-7455-0	D28	020
RG248-7513-0	D20	080
RG248-7513-2	D20	080
RG248-7514-0	D20	100
RG248-7514-2	D20	100
RG248-7521-0	D14	010
RG248-7615-0	D25	120
	D25	130
	D26	060
RG248-7616-0	D22	020
RG248-7618-0	D25	100
RG248-7652-0	D25	160
	D25	170
	D26	100
RG248-8133-0	F11	030
RG248-8134-0	F11	030
RG248-8135-0	F11	030
RG248-8141-0	F11	030
RG248-8142-0	F11	030

silverton.co.uk

NUMERICAL INDEX
INDEX NUMERIQUE
NUMERISCHER INDEX

INDICE NUMERICO
ÍNDICE NUMÉRICO
KX71-3

PART No REFERENCE TEILE-Nr. N. PART Nº DE PIEZA	PAGE PAGE SEITE N. UBICAZIONE Nº DE UBICACIÓN	REF. No. POS. No. POS. Nr. N. RIF. Nº DE REF.
RG248-8143-0	F11	030
RG248-8144-0	F11	030
RG248-8145-0	F11	030
RG248-8146-0	F11	030
RG248-8147-0	F11	030
RG248-8148-0	F11	030
RG248-8149-0	F11	030
RG248-8151-0	F11	030
RG248-8152-0	F11	030
RG248-8153-0	F11	030
RG248-8154-0	F11	030
RG248-8155-0	F11	030
RG248-8156-0	F11	030
RG248-8157-0	F11	030
RG248-8158-0	F11	030
RG248-8159-0	F11	030
RG248-8161-0	F11	030
RG248-8162-0	F11	030
RG248-8163-0	F11	030
RG248-8164-0	F11	030
RG248-9110-0	G01-1	040
RG248-9110-3	G01-2	010
RG248-9112-0	G01-1	140
	G01-2	110
RG248-9114-0	G01-1	180
	G01-2	150
RG248-9115-0	G01-1	200
	G01-2	170
RG248-9116-0	G01-1	210
	G01-2	180
RG248-9117-0	G01-1	220
	G01-2	190
RG248-9118-0	G01-1	070
	G01-2	040
RG248-9119-0	G04-1	080
RG248-9121-0	G01-1	080
	G01-2	050
RG248-9122-0	G01-1	240
	G01-2	210
RG248-9134-0	G01-1	150
	G01-2	120
	G02	090
RG248-9135-0	G02	130
RG248-9136-0	G02	140
RG248-9137-0	G01-1	260
	G01-2	230
RG248-9138-0	G02	170
RG248-9140-0	G03	010
RG248-9141-0	G03	040
RG248-9142-0	G03	080
RG248-9143-0	G03	090
RG248-9145-0	G03	130
RG248-9149-0	G03	030
RG248-9150-0	G01-2	250
RG248-9159-0	G04-2	150
RG248-9161-0	G04-2	160
RG248-9213-0	C27	080
RG248-9216-0	C27	100
RG248-9217-0	C27	180
RG248-9219-0	C27	010
RG248-9240-0	B30	210
RG248-9248-0	D16	090
RG248-9258-0	D04	160
RG248-9259-0	D04	170
RG248-9311-0	C07	190
RG248-9312-0	C07	220
RG248-9502-0	G05-2	040
RG248-9503-0	G05-2	050
RG248-9505-0	G05-1	090
	G05-2	090
RG248-9507-0	G05-2	120
RG248-9508-0	G05-2	130
RG248-9509-0	G05-2	140
RG248-9510-0	G05-1	130
RG248-9521-0	G05-1	020
	G05-2	020
RG248-9640-0	D04	180
RG249-6030-0	G06	010
RG249-6033-0	G06	040
RG249-6040-0	G06	010
RG249-6050-0	G06	010
RG249-6060-0	G06	010
RG249-6100-0	G06	120
RG249-6120-0	G06	110
RG249-6411-0	G04-2	170
RG249-6681-0	G06	060
RG249-9100-0	G07	010
RG249-9101-0	G07	050
RG249-9751-0	G05-3	040
	G05-4	080
	G05-5	060
RG256-2115-0	E01	080
RG258-1911-0	E06	010
RG258-2115-0	E01	020
RG258-2117-0	E01	040

PART No REFERENCE TEILE-Nr. N. PART Nº DE PIEZA	PAGE PAGE SEITE N. UBICAZIONE Nº DE UBICACIÓN	REF. No. POS. No. POS. Nr. N. RIF. Nº DE REF.
RG258-2181-0	E01	100
RG258-2182-0	E01	120
RG258-3511-0	C01	070
RG258-3812-0	E07	010
RG258-3814-0	E07	110
RG258-3819-0	E07	030
RG258-3839-0	E07	030
RG258-4115-0	E04	040
RG258-4121-0	E05	010
RG258-4238-0	B24	100
RG258-4269-0	B24	060
RG258-4327-0	E12	030
RG258-4411-0	E08	010
RG258-4412-0	E08	020
RG258-4413-0	E08	050
RG258-4414-0	E08	060
RG258-4415-0	E08	070
RG258-4416-0	E08	120
RG258-4419-0	E08	230
RG258-4425-0	E08	160
RG258-4452-0	C18	010
RG258-4454-0	C20	010
RG258-4456-0	C20	020
RG258-4484-0	C18	200
RG258-4486-0	C20	090
RG258-4832-0	E17	060
RG258-4833-0	E17	100
RG258-4916-0	F09	130
RG258-4921-0	F09	160
RG258-5315-0	C05	020
RG258-6211-0	C14	010
RG258-6453-0	D04	110
RG258-6531-0	C22	010
RG258-6536-0	C23	010
RG258-6549-0	C17	010
RG258-6559-0	C25	010
RG258-6571-0	C26	010
RG258-6641-0	D22	010
RG258-7521-0	D14	010
RG258-9217-0	C27	180
RG308-5702-0	F10	060
RG441-2150-5	E02	200
RG441-2151-3	E02	210
RG441-2160-0	E02	205
RG441-2161-0	E02	215
RG441-6394-0	E05	260
RG441-6395-0	E05	230
RG448-2111-0	E01	010
RG448-2111-6	E01	010
RG448-4111-0	E04	010
RG448-4245-0	B30	150
RG448-4831-0	E17	010
RG448-5712-0	F10	100
RG448-5739-0	F10	070
RG448-5747-0	F10	370
RG448-5748-0	F10	370
RG448-6113-0	C15-00	010
RG448-6128-0	C12	010
RG448-6129-0	C11	010
RG448-6131-0	C11	070
RG448-6132-0	C11	200
RG448-6133-0	C11	210
RG448-6134-0	C11	220
RG448-6135-0	C11	280
RG448-6136-0	C11	320
RG448-6140-0	C11	180
RG448-6349-0	D05	090
RG448-6371-0	D07	150
	D07	160
	D08	130
	D08	140
RG448-6373-0	D07	180
	D08	160
RG448-6423-0	D12	040
RG448-6435-0	D13	040
	D13	050
RG448-6473-0	D14	100
RG448-6481-0	D13	040
	D13	050
RG448-6651-0	D23	010
RG448-6654-0	D23	030
RG448-6655-0	D23	130
	D25	060
RG448-6659-0	D23	020
RG448-6660-0	D25	090
RG448-6663-0	D25	110
RG448-6664-0	D25	010
RG448-6665-0	D25	150
RG448-6669-0	D25	140
	D26	070
RG448-6670-0	D26	050
RG448-6676-0	D26	170
RG448-6677-0	D26	010
RG448-6678-0	D26	130
RG448-6679-0	D25	180

PART No REFERENCE TEILE-Nr. N. PART Nº DE PIEZA	PAGE PAGE SEITE N. UBICAZIONE Nº DE UBICACIÓN	REF. No. POS. No. POS. Nr. N. RIF. Nº DE REF.
	D27	010
RG448-6681-0	D27	060
RG448-6691-0	D15	060
RG448-6710-0	D25	090
RG448-6740-0	D21	010
RG448-6741-0	D21	050
RG448-6742-0	D21	020
RG448-6743-0	D21	070
RG448-6743-2	D21	070
RG448-6744-0	D21	080
RG448-6744-2	D21	080
RG448-6745-0	D21	060
RG448-6750-0	D17	010
RG448-6752-0	D17	020
RG448-6753-0	D17	090
RG448-6760-0	D18	010
RG448-6761-0	D18	050
RG448-6762-0	D18	020
RG448-6780-0	D19	010
RG448-6781-0	D19	050
RG448-6782-0	D19	020
RG448-6884-0	D13	030
RG448-6885-0	D13	035
RG448-7001-0	C15-09	030
RG448-7002-0	C15-05	030
RG448-7010-0	C15-01	010
RG448-7030-0	C15-03	010
RG448-7050-0	C15-05	010
RG448-7090-0	C15-09	010
RG448-7110-0	C15-10	010
RG448-7120-0	C15-11	010
RG448-7441-0	D28	010
RG448-7510-0	D20	010
RG448-7511-0	D20	070
RG448-7512-0	D20	020
RG448-7624-0	D26	080
RG448-8139-0	F11	040
RG448-9100-0	G01-1	010
RG448-9130-0	G02	010
RG448-9131-0	G02	040
RG448-9132-0	G02	060
RG448-9133-0	G02	070
RG448-9200-0	G01-1	020
RG448-9243-0	D16	030
RG448-9244-0	D16	040
RG448-9300-0	G01-1	030
RG448-9500-0	G05-2	010
RG448-9500-3	G05-1	010
RG448-9501-0	G05-1	020
	G05-2	020
RG448-9504-0	G05-1	060
	G05-2	060
RG448-9506-0	G05-1	110
	G05-2	110
RG448-9520-0	G05-2	010
RG448-9520-3	G05-1	010
RG448-9526-0	G05-1	110
	G05-2	110
RG449-6680-2	G06	050
RG458-2110-0	E01	010
RG458-4110-0	E04	010
RG458-4831-0	E17	010
RG458-6740-0	D21	010
RG458-7441-0	D28	010
RG458-7510-0	D20	010
RG501-4269-0	E16	010
RG508-3801-0	F01	080
RG508-3803-0	F01	030
RG508-3804-0	F01	070
RG508-3805-0	F01	040
RG508-3806-0	F01	090
RG508-3807-0	F01	110
RG508-3809-0	F01	050
RG508-3811-0	F01	060
RG508-3823-0	F01	100
RG508-3840-0	F01	020
RG508-4602-0	F07	240
RG508-4604-0	F02	160
	F02	190
	F07	230
RG508-4605-0	F07	050
RG508-4613-0	F06	220
RG508-4614-0	F06	100
RG508-4618-0	F08	200
RG508-4639-0	F06	090
	F07	290
RG508-4652-0	F07	160
RG508-4667-0	F07	170
RG508-4717-0	F05	210
	F06	420
	F08	090
RG508-4722-0	F04	500
RG508-4723-0	F04	120
RG508-4726-0	F06	270
	F07	120

silverton.co.uk

NUMERICAL INDEX
INDEX NUMERIQUE
NUMERISCHER INDEX

INDICE NUMERICO
ÍNDICE NUMÉRICO
KX71-3

PART No REFERENCE TEILE-Nr. N. PART Nº DE PIEZA	PAGE PAGE SEITE N. UBICAZIONE Nº DE UBICACIÓN	REF. No. POS. No. POS. Nr. N. RIF. Nº DE REF.
RG508-4728-0	F05	180
	F08	340
RG508-4731-0	F07	180
	F08	210
RG508-4735-0	F08	110
RG508-5722-0	F10	280
RG508-5723-0	F10	050
RG508-5724-0	F10	190
RG508-6376-0	D13	130
RG508-7191-0	D19	055
RG508-7357-0	C11	080
RG508-9297-0	D16	100
RG509-3801-0	F01	080
RG509-3804-0	F01	070
RG509-3806-0	F01	090
RG511-4263-0	C10	070
RG511-4426-0	E08	150
RG511-4885-0	C24	010
RG511-5325-0	C05	010
RG511-5358-0	C08	030
RG511-6183-0	C11	150
RG511-6188-0	C11	230
RG511-6189-0	C11	240
RG511-6190-0	C11	250
RG511-6191-0	C11	260
RG511-6537-0	C22	050
RG515-9609-0	G05-5	100
RG515-9623-0	G05-5	110
RG516-5712-0	F10	200
RG516-6396-0	D03	190
RG518-1914-0	E06	060
RG518-3800-0	F01	010
RG518-3818-0	F01	120
RG518-3841-0	F01	130
RG518-3842-0	F01	140
RG518-3843-0	F01	160
RG518-3850-0	F01	010
RG518-4258-0	F09	060
RG518-4526-0	F02	070
RG518-4602-0	F04	630
	F04	710
RG518-4603-0	F06	400
RG518-4604-0	F06	370
RG518-4605-0	F08	170
RG518-4606-0	F08	070
RG518-4607-0	F08	060
RG518-4608-0	F08	010
RG518-4609-0	F08	220
RG518-4610-0	F07	210
RG518-4611-0	F07	270
RG518-4613-0	F04	640
	F04	720
RG518-4614-0	F07	280
RG518-4616-0	F05	290
RG518-4617-0	F05	280
RG518-4618-0	F08	030
RG518-4620-0	F06	280
RG518-4621-0	F06	450
	F07	030
	F07	150
	F08	132
	F08	160
RG518-4622-0	F06	340
RG518-4624-0	F04	660
	F04	740
	F07	130
RG518-4625-0	F07	060
RG518-4626-0	F08	020
RG518-4627-0	F07	340
RG518-4628-0	F06	060
RG518-4629-0	F06	210
RG518-4630-0	F06	250
RG518-4632-0	F07	010
RG518-4633-0	F07	040
RG518-4635-0	F06	360
RG518-4636-0	F05	190
RG518-4637-0	F04	160
	F04	600
	F04	680
RG518-4638-0	F05	090
RG518-4639-0	F07	360
RG518-4642-0	F05	120
RG518-4643-0	F05	150
RG518-4644-0	F06	170
RG518-4645-0	F06	200
RG518-4647-0	F06	140
	F06	350
RG518-4650-0	F05	110
RG518-4651-0	F04	210
RG518-4652-0	F04	220
RG518-4653-0	F04	030
RG518-4654-0	F04	230
RG518-4655-0	F04	070
RG518-4657-0	F05	170
RG518-4658-0	F05	260

PART No REFERENCE TEILE-Nr. N. PART Nº DE PIEZA	PAGE PAGE SEITE N. UBICAZIONE Nº DE UBICACIÓN	REF. No. POS. No. POS. Nr. N. RIF. Nº DE REF.
RG518-4659-0	F04	060
RG518-4660-0	F04	180
RG518-4661-0	F05	270
RG518-4662-0	F05	250
RG518-4663-0	F05	240
RG518-4664-0	F06	040
RG518-4665-0	F04	200
RG518-4666-0	F04	040
RG518-4667-0	F05	230
RG518-4668-0	F05	330
RG518-4669-0	F05	340
RG518-4670-0	F05	100
RG518-4671-0	F06	150
RG518-4672-0	F06	180
RG518-4674-0	F05	130
RG518-4675-0	F06	490
RG518-4676-0	F06	110
RG518-4677-0	F06	460
RG518-4680-0	F04	290
RG518-4680-2	F04	290
RG518-4681-0	F06	240
RG518-4682-0	F06	030
RG518-4683-0	F04	170
RG518-4683-2	F04	170
RG518-4684-0	F04	470
RG518-4685-0	F04	240
RG518-4685-2	F04	240
RG518-4686-0	F04	540
	F04	570
RG518-4687-0	F04	530
RG518-4688-0	F04	560
RG518-4689-0	F06	300
RG518-4691-0	F07	220
RG518-4692-0	F08	140
	F08	150
RG518-4693-0	F04	620
	F04	700
RG518-4695-0	F04	080
RG518-4696-0	F04	590
RG518-4697-0	F04	670
RG518-4698-0	F06	440
RG518-4699-0	F06	290
RG518-4700-0	F04	450
RG518-4701-0	F06	050
RG518-4703-0	F04	090
RG518-4704-0	F06	190
RG518-4705-0	F06	160
RG518-4706-0	F05	140
RG518-4707-0	F05	160
RG518-4710-0	F07	330
RG518-4711-0	F07	100
RG518-4713-0	F06	010
RG518-4714-0	F04	140
RG518-4717-0	F08	100
RG518-4719-0	F04	050
RG518-4720-0	F04	280
	F04	330
RG518-4721-0	F04	550
	F04	580
RG518-4723-0	F05	065
RG518-4724-0	F05	060
RG518-4725-0	F05	050
RG518-4728-0	F06	225
RG518-4729-0	F06	230
RG518-4730-0	F06	260
RG518-4731-0	F07	140
RG518-4733-0	F07	190
RG518-4734-0	F08	040
RG518-4735-0	F08	320
RG518-4736-0	F08	120
RG518-4737-0	F08	130
RG518-4738-0	F08	180
RG518-4739-0	F08	280
RG518-4740-0	F08	290
RG518-4741-0	F08	300
RG518-4742-0	F08	190
RG518-4744-0	F08	050
RG518-4745-0	F04	150
RG518-4746-0	F05	320
RG518-4747-0	F06	025
RG518-4748-0	F07	310
RG518-4749-0	F05	350
RG518-4750-0	F04	175
RG518-4750-2	F04	175
RG518-4751-0	F04	750
RG518-4752-0	F05	360
RG518-4760-0	F07	380
RG518-4761-0	F07	390
RG518-4762-0	F07	400
RG518-4763-0	F07	145
RG518-4764-0	F08	350
RG518-4765-0	F06	022
RG518-4951-0	F03	010
RG518-4952-0	F03	030
RG518-4953-0	F03	060

PART No REFERENCE TEILE-Nr. N. PART Nº DE PIEZA	PAGE PAGE SEITE N. UBICAZIONE Nº DE UBICACIÓN	REF. No. POS. No. POS. Nr. N. RIF. Nº DE REF.
RG518-4954-0	F03	100
RG518-4955-0	F03	020
	F03	090
RG518-4956-0	D26	030
	D26	150
	F03	040
	F03	080
RG518-4957-0	F03	085
RG518-5113-0	C04	030
RG518-5117-0	C04	060
RG518-5743-0	F10	340
RG518-5775-0	F10	110
RG518-5787-0	F10	330
RG518-5791-0	F10	230
RG518-6215-0	C14	110
RG518-6220-0	C14	120
RG518-6221-0	C14	130
RG518-6222-0	C14	140
RG518-6260-0	C16	010
RG518-6260-2	C16	010
RG518-6261-0	C16	020
RG518-6261-2	C16	020
RG518-6262-0	C16	060
RG518-6263-0	C16	040
RG518-6263-2	C16	040
RG518-6264-0	C16	110
RG518-6265-0	C16	120
RG518-6785-0	D19	100
	D26	090
RG518-7011-0	C15-02	050
RG518-7012-0	C15-02	080
	C15-07	080
RG518-7013-0	C15-09	060
RG518-7014-0	C15-02	070
RG518-7015-0	C15-00	370
RG518-7016-0	C15-02	020
RG518-7017-0	C15-02	030
RG518-7018-0	C15-01	030
	C15-03	030
	C15-07	040
	C15-10	030
	C15-11	030
	C15-12	030
RG518-7019-0	C15-02	040
	C15-04	030
	C15-06	030
	C15-09	040
RG518-7032-0	C15-10	020
RG518-7033-0	C15-07	070
RG518-7034-0	C15-04	040
	C15-06	040
	C15-08	040
	C15-10	040
	C15-11	040
RG518-7036-0	C15-01	050
	C15-03	050
	C15-05	040
	C15-07	060
	C15-12	040
RG518-7037-0	C15-01	020
	C15-03	020
	C15-07	020
	C15-12	020
RG518-7038-0	C15-09	050
RG518-7039-0	C15-08	020
	C15-10	050
	C15-11	050
RG518-7040-0	C15-02	090
	C15-07	090
	C15-08	050
	C15-10	060
	C15-11	060
	C15-12	050
RG518-7041-0	C15-09	020
RG518-7047-0	C15-03	060
RG518-7048-0	C15-04	050
RG518-7049-0	C15-05	050
RG518-7050-0	C15-06	050
RG518-8075-0	F10	310
RG518-8601-0	C15-00	040
	G04-2	110
RG518-8604-0	C15-00	190
RG518-8606-0	C15-00	280
RG518-8678-0	C15-00	290
RG518-9110-0	G01-1	050
	G01-2	020
RG518-9113-0	G03	050
RG518-9120-0	G04-1	020
	G04-2	020
RG518-9121-0	G04-1	030
	G04-2	030
RG518-9122-0	G04-1	110
	G04-2	010
RG518-9123-0	G04-1	040
	G04-2	040

silverton.co.uk

PART No REFERENCE TEILE-Nr. N. PART Nº DE PIEZA	PAGE PAGE SEITE N. UBICAZIONE Nº DE UBICACIÓN	REF. No. POS. No. POS. Nr. N. RIF. Nº DE REF.
RG518-9124-0	G04-1	050
	G04-2	050
RG518-9125-0	G04-1	060
	G04-2	060
RG518-9126-0	G04-1	070
	G04-2	070
RG518-9127-0	G04-1	130
	G04-2	090
RG518-9130-0	G02	020
RG518-9140-0	G03	020
RG518-9160-0	G04-1	010
RG518-9297-0	D16	100
RG528-4225-0	B29	135
RG538-4244-0	B30	095
RG538-4621-0	F07	080
	F07	110
RG538-4626-0	F04	360
RG538-4635-0	F04	260
	F04	310
RG538-4681-0	F04	245
	F04	295
RG538-4684-0	F04	470
RG538-4693-0	F04	620
	F04	700
RG538-4701-0	F07	460
RG538-4702-0	F07	490
RG538-4703-0	F07	500
RG538-4705-0	F07	480
RG538-4707-0	F05	160
RG538-4708-0	F05	370
RG538-4709-0	F05	380
RG538-4710-0	F05	390
RG538-4711-0	F05	420
RG538-4712-0	F05	430
RG538-4713-0	F05	440
RG538-4714-0	F05	450
RG538-4715-0	F05	460
RG538-4716-0	F05	470
RG538-4717-0	F05	385
RG538-4719-0	F05	480
RG538-4720-0	F05	490
RG538-4865-0	F03	140
RG538-5754-0	F10	390
RG538-5793-0	F10	145
RG539-9124-0	G04-2	140
RG648-1443-0	C11	350
RG648-4885-0	C24	010
RG711-6697-0	F02	020
	F03	070
RG719-6784-0	D18	060
	D19	060
RG719-6784-2	D18	060
	D19	060
RG719-6790-0	D18	100
	D19	090
RG719-6790-2	D18	100
	D19	090
RG908-8602-0	D16	025
RH618-5791-0	F10	230
RH829-9556-0	G05-3	050
	G05-4	090
	G05-5	070
	G07	040
RP401-6569-0	C22	280
	C23	220
RP421-5413-0	C05	220
	C26	210
RP421-6519-0	C22	290
	C23	230
	C25	240
	C26	100
	C27	220
RP621-6187-0	C15-00	340
RP641-6187-0	C15-00	335
T0070-9316-0	B29	090
T0070-9318-0	B29	060
T0270-1632-0	B29	110
T0270-9311-0	B29	040
T0270-9312-0	B29	050
T0270-9314-0	B29	080
T0270-9315-0	B29	030
T0270-9319-0	B29	100
T0270-9322-0	B29	120
T1060-3037-0	C05	180
	C05	200
	C09	020
T1060-3227-0	B04	300
T1060-3371-0	C06	040
T1060-3372-0	C06	010
	C07	210
T1062-4614-0	D03	020
T1063-6566-0	B22	190
T1150-3050-0	F11	055
T1850-3901-0	B01	230
W9242-9501-0	G05-1	040
W9242-9503-0	G05-1	050
W9252-9751-0	G05-4	020
W9252-9752-0	G05-4	030
W9252-9753-0	G05-4	040
W9252-9754-0	G05-4	050
W9252-9755-0	G05-4	060
W9252-9756-0	G05-4	070
W9292-9526-0	G05-5	090
W9292-9527-0	G05-5	080
W9292-9759-0	G07	060

silverhorn.co.uk

Code No. RG448-8139-0

Kubota

Edition: July-11

Start Series Production: June 04

silverhorn.co.uk

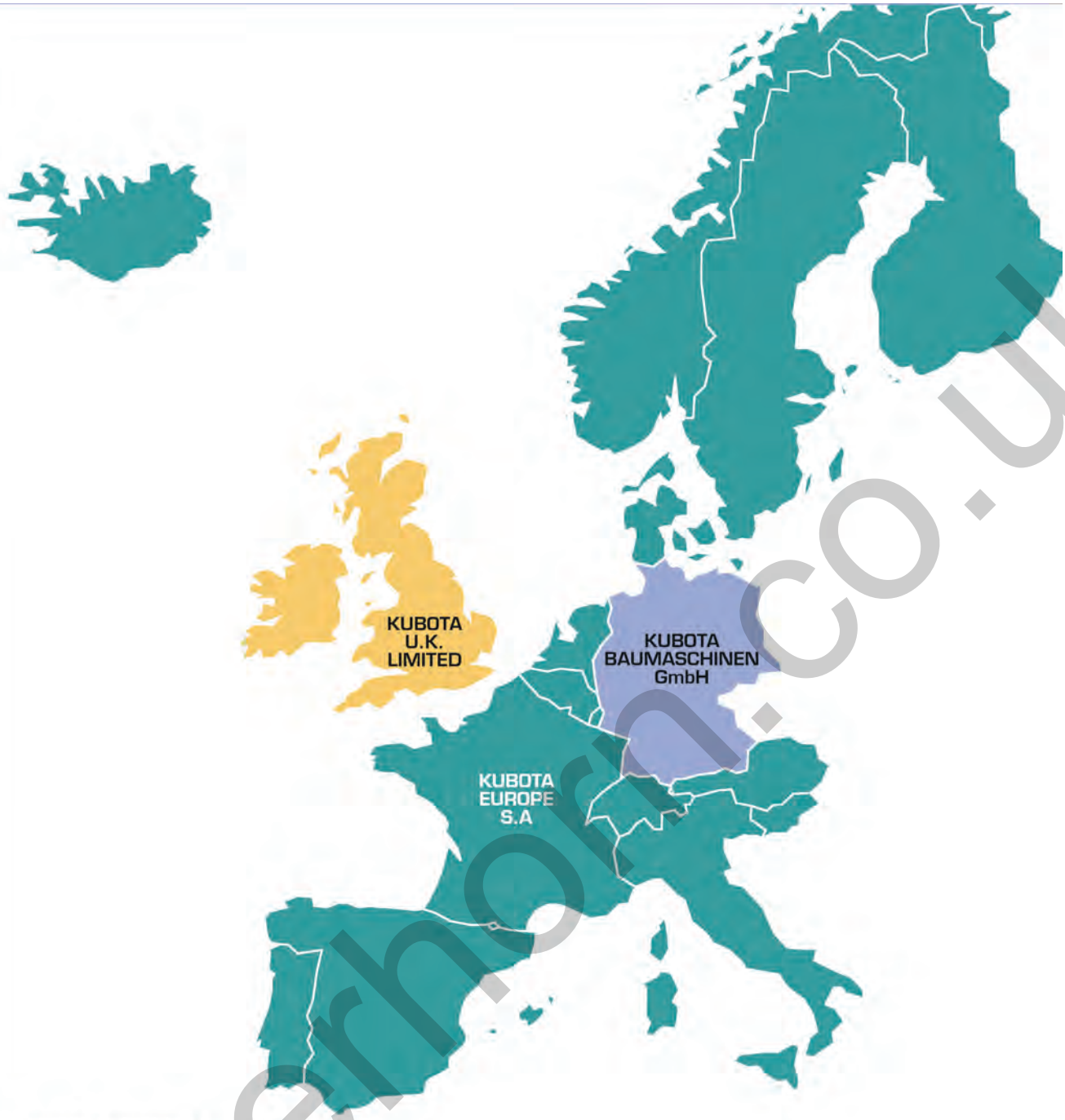

KUBOTA EUROPE S.A.
19-25, rue Jules Vercruysse - BP 50088, Z.I.
95101 Argenteuil Cedex France
Tel. +33 (0)1 34 26 34 34 - Fax. +33 (0)1 34 26 34 21
www.kubota.fr

KUBOTA BAUMASCHINEN GmbH
Steinhauser Straße 100
66482 Zweibrücken
Tel. : +49 (0)6332 48 70 - Fax : +49 (0)6332 48 71 01
www.kubota-baumaschinen.de

KUBOTA U.K. LIMITED
Dormer Road, Thame Oxfordshire, OX9 3UN
Phone : +44 (0)184 421 4500 - Fax : +44 (0)184 421 6685
www.kubota.co.uk

silverhorn.co.uk