ILLUSTRATED PARTS LIST
LISTE DES PIECES
STÜCK LISTE

KUBOTA

MODEL
MODELE
MODELL

U50-5

EXCAVATOR
PELLETEUSE
BAGGER

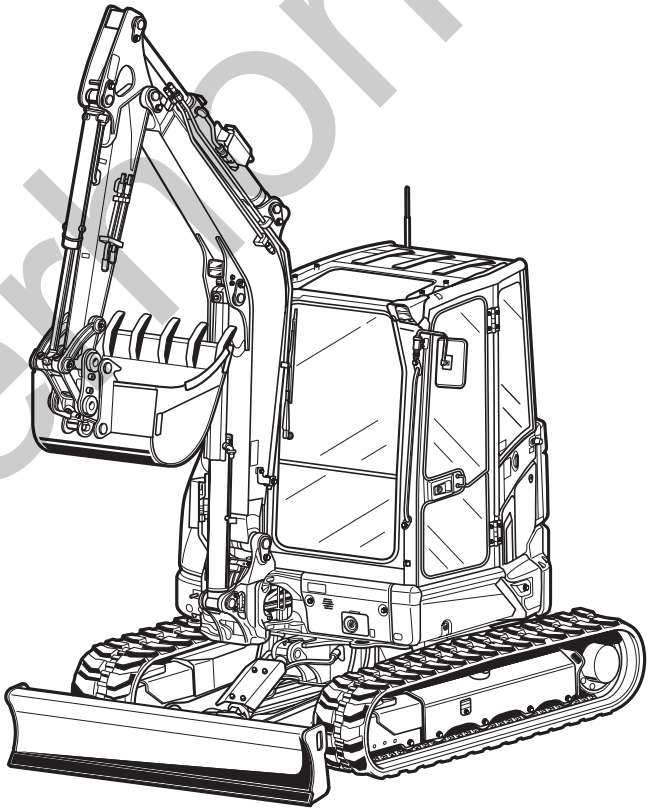

Kubota

97899-12980
JUN.
JUIN 2020
JUNI

silverhorn.co.uk

NOTICE

This Parts List is for the following purposes.

1. When ordering parts, check with this Parts List to confirm the part number and the name of parts.
2. When making repairs, refer to the illustrations in this Parts List.
3. This Parts List is subject to change without notice.

NOTE

Utilisation de ce livre

1. A la commande d'une pièce, chercher la référence et le nom de la pièce.
2. Pour les rèparations, employez les illustrations.
3. La liste des pièces peut-être modifiè sans préavis.

ACHTUNG

Die vorliegende Stückliste ist zur Verwendung der folgenden Fälle aufzubewahren:

1. Bei Bestellung der Teile anhand dieser Liste die Kennzahl und die Bezeichnung der Teile feststellen.
2. Bei Reparatur auf die Figur in der Stückliste Bezug nehmen.
3. Änderungen dieser Bestandteilliste vorbehalten.

silverhorn.co.uk

INSTRUCTIONS
INSTRUCTION
ERKLÄRUNG

① ②

010200 PISTON AND CRANKSHAFT 〔B〕
PISTON ET VILEBREQUIN 〔B〕
KOLBEN UND KURBELWELLE 〔B〕

⑩ → S.No. ; A:<=15000, B:14000 to 15000

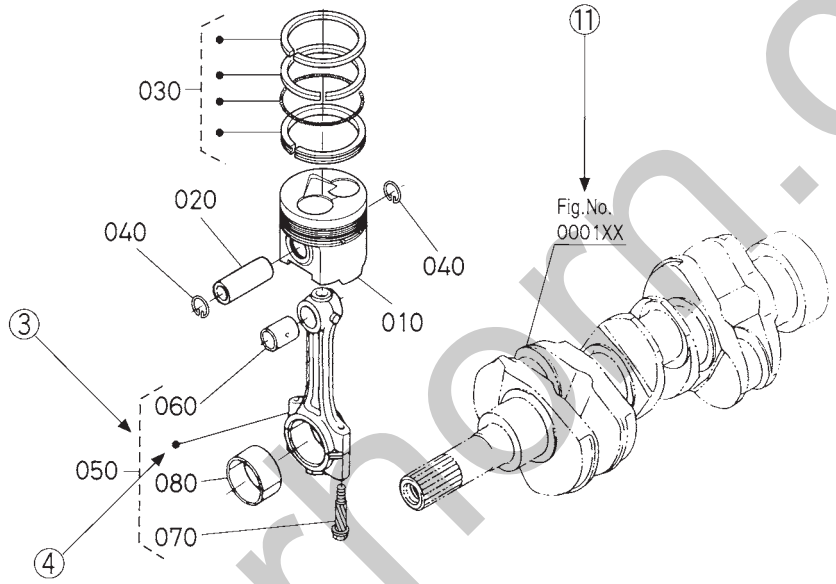

⑤ ⑥ ⑦ ⑧ ⑥ ⑨

A:XXXX, B:XXXX

REF. No. POS.No. BILD-Nr.	PART No. REFERENCE BESTELL-Nr.	PART NAME	DESIGNATION	BEZEICHNUNG	QTY/S.No. QTE/No.S. STUECK/S.Nr. A	QTY/S.No. QTE/No.S. STUECK/S.Nr. B	I.C.	REMARKS REMARQUES BEMERKUNGEN
010	15800-0000-0	PISTON	PISTON	KOLBEN	1 <=15000	1 <=15000		
010	15800-0000-2	PISTON	PISTON	KOLBEN	1 >=15001	1 >=15001	←	〔Example—1〕 〔Exemple—1〕 〔Beispiel—1〕
020	15800-1000-0	PIN,PISTON	AXE DE PISTON	KOLBENBOLZEN	1 <=15000	1 <=15000		
020	15800-1000-2	PIN,PISTON	AXE DE PISTON	KOLBENBOLZEN	1 >=15001	1 >=15001	≠	〔Example—2〕 〔Exemple—2〕 〔Beispiel—2〕
030	15800-2000-0	ASSY PISTON RING	ENS.JEU DE SEGMENTS	KOLBENRINGE	1 <=15000	1 <=15000		
030	15830-2000-0	ASSY PISTON RING	ENS.JEU DE SEGMENTS	KOLBENRINGE	1 >=15001	1 >=15001	↔	〔Example—3〕 〔Exemple—3〕 〔Beispiel—3〕

silvernorn.co.uk

① Fig. No. ..... Represents No. corresponding to each group name.

② Specifications (for sister models) ..... The types and destinations of sister models are indicated. These indications are given to tell their relevant pages in this book.

③ Components ..... The components of an assembly are identified by a bracket of dotted lines.

④ Point ..... Indicates that the parts is not sold independently.
The assembly (Ref.No.050) containing the part needs to be ordered.

⑤ REF. No. ..... Reference numbers are assigned to parts in the illustration.The code number of a part in the illustration can be identified by referring to the same reference number in the parts list.

⑥ Model name ..... The name of the basic model is indicated in this column. Other applicable models are indicated on the "REMARKS" column ⑨.

⑦ S. No. (serial No.) ..... Indicates a group of serial numbers to which a design change is applied.

Engine Serial No.

8 7 J 0001
8 7 K A001

Lower 4 digits in Numerals or Alphabetical letter (A to Z) and Numerals (start 0001 to max Z999).

5th digit ····· Alphabetical letter (Month of manufacture).

Month	1	2	3	4	5	6	7	8	9	10	11	12
	A,B	C,D	E,F	G,H	J,K	L,M	N,P	Q,R	S,T	U,V	W,X	Y,Z

6th digit ····· Numerals or Alphabetical letter (Year of manufacture).

Year	1998	1999	2000	01	02	03	04	05	06	07	08	09	10	11	12
	W	X	Y	1	2	3	4	5	6	7	8	9	A	B	C
Year	13	14	15	16	17	18	19	20	21	22	23	24	25	26	27
	D	E	F	G	H	J	K	L	M	N	P	R	S	T	V
Year	28	29	30	31	32	33	34	35	36	37	38	39			
	W	X	Y	1	2	3	4	5	6	7	8	9			

7th digit ····· Numerals or Alphabetical letter (The factory line identifying).

Identifying	1	2	3	4	5	6	7	8	A	B	C	D	E	F	G

⑧ I. C. (interchangeability) ..... Indicates the interchangeability of parts due to design change.

Example-1 ..... ← indicates that a new part can replace an old part, but not vice versa.
15800-0000-0 is applicable to the first serial number to S. No. 15000.
15800-0000-2 is applicable to the first serial number and above.

Example-2 ..... ≠ indicates that the new and old parts are not interchangeable.
15800-1000-0 is applicable to the first serial number to S. No. 15000.
15800-1000-2 is applicable to S. No. 15001 and above.

Example-3 ..... ↔ indicates that the new and old parts are interchangeable. Both 15800-2000-0 and 15830-2000-0 are applicable to the first serial number and above.

silvermarn.co.uk

⑨ REMARKS 1 ..... In this column, enter other applicable model names, dimensions and other special items. The following symbols and abbreviations are used throughout this book.

29∗12.00-15 ... Tire size sq.m .... m^2 sq.mm .... mm^2

cu.m .... m^3 cu.mm ... mm^3 D ... Diameter L .... Length

W/G No. ... Whole goods number.

STD ... Standard SET ... Set sale T ... Teeth

OLD ... Old parts, old shapes or old models

NEW ... New parts, new shapes or new models

⑩ REMARKS 2 ..... The following expressions are used in NOTE for each group.

Machines' serial numbers are indicated as follows.

<=15000 ..... Serial number below 15000.

>=15001 ..... Serial number above 15001.

14000 to 15000 ..... Serial number 14000 to 15000.

For some models, the above expressions may also be used REMARKS 1 ⑨.

⑪ Fig. No. ..... (virtual images) Indicates the numbers of figures for the parts that are shown in virtual images.

A figure number with XX means that there are two or more figures depending on the sister models or the production lots.

silverhorn.co.uk

① No. de Fig. ..... Représente le No. de chaque nom de groupe.

② Spécifications (pour modèles soeurs) ..... Les types et les destinations des modèles soeurs sont indiqués. Ces indications sont données pour donner leurs pages relatives dans ce livre.

③ Composantes ..... Les composantes d'un ensemble sont identifiées par des parenthèses en pointillé.

④ Point ..... Indique que la pièce n'est pas à vendre toute seule.
Elle doit être commandée avec l'ensemble (POS.No. 050) qui la contient.

⑤ POS.No. ..... Des numéros de position sont donnés aux pièces représentées dans l'illustration.
Le référence d'une pièce de l'illustration peut être identifié en se reportant au même numéro de position indiqué dans la liste des pièces détachées.

⑥ Nom de type ..... Le nom du type de base est indiqué dans cette colonne. Les autres modèles sont indiqués dans la colonne des "REMARQUES" ⑨.

⑦ No. S. (No. de série) ..... Indique un groupe de numéros de série qui a subit des modifications de modèle.

No. de série de moteur

8 7 J 0001
8 7 K A001

4 chiffres inférieurs en lettres numérals ou alphabétiques (de A à Z) et numérals (de 0001 jusqu'à Z999 au maximum).

5ème chiffre ····· Lettre alphabétique (Mois de fabrication).

Mois	1	2	3	4	5	6	7	8	9	10	11	12
	A,B	C,D	E,F	G,H	J,K	L,M	N,P	Q,R	S,T	U,V	W,X	Y,Z

6ème chiffre ····· Numeral ou lettre alphabétique (Année de fabrication).

Année	1998	1999	2000	01	02	03	04	05	06	07	08	09	10	11	12
	W	X	Y	1	2	3	4	5	6	7	8	9	A	B	C
Année	13	14	15	16	17	18	19	20	21	22	23	24	25	26	27
	D	E	F	G	H	J	K	L	M	N	P	R	S	T	V
Année	28	29	30	31	32	33	34	35	36	37	38	39			
	W	X	Y	1	2	3	4	5	6	7	8	9			

7ème chiffre ····· Numeral ou lettre alphabétique (Identification de la ligne d'usine).

Identification	1	2	3	4	5	6	7	8	A	B	C	D	E	F	G

⑧ I. C. (permutabilité) ..... Indique la permutabilité des pièces due à un changement dans le modèle.

Exemple-1 ..... ← indique que la nouvelle pièce peut remplacer la vieille, mais pas vice versa.
Le 15800-0000-0 s'applique au premier numéro de série jusqu'au No.S. 15000.
Le 15800-0000-2 s'applique au premier numéro de série et à ceux ci-dessus.

Exemple-2 ..... ≠ indique que la nouvelle et vielle pièces sont permutables.
Le 15800-1000-0 s'applique au premier numéro de série jusqu'au No.S. 15000.
Le 15800-1000-2 s'applique au No.S. 15001 et à ceuxci-dessus.

Exemple-3 ..... ↔ indique que la nouvelle pièce et la vielle pièce sont interchangeable. Toules deux numéros 15800-2000-0 et 15830-2000-0 sont applicables a premier numéro de cette depuis.

silverhorn.co.uk

⑨ REMARQUES 1 ... Cette colonne renferme d'autres noms de modèles applicables, les dimensions et autres éléments spéciaux.

Les symboles abréviations suivants sont utilisés dans l'ensemble de ce manuel.

29∗12.00-15 ... Dimension des pneus sq.m ... m^2 sq.mm ... mm^2

cu.m ... m^3 cu.mm .. mm^3 D ... Diamètre L ... Longueur

No. de M/E ... Numéro de marchandises entières.

STD ... Standard SET ... Set vente T ... Dents

Vieux (OLD) ... Vieilles pièces, vieilles formes ou vieux modèles

Nouveau (NEW) ... Nouvelles pièces, nouvelles formes ou nouveaux modèles

⑩ REMARQUES 2 ... Les expressions suivantes sont utilisées dans la NOTE de chaque groupe.

Les numéros de série des machines sont indiqués de la manière suivante.

<=15000 ..... Numéros de série au-dessous de 15000.

>=15001 ..... Numéros de série au-dessus de 15001.

14000 to 15000 ..... Numéros de série 14000 á 15000.

Pour certaines modèles, les expressions ci-dessus peuvent aussi être utilisées dans la rubrique des REMARQUES 1 ⑨.

⑪ No. de Fig. ..... (images virtuelles) Indique les numéros de figures pour les pièces qui sont illustrées dans les images virtuelles. Un numéro de figure avec XX signifie qu'il y a plus de deux figures selon les modèles soeurs ou le nombre de production.

silverhorn.co.uk

① Abb. Nr. ..... Diese Nummer bezieht sich auf die jeweilige Gruppenbezeichnung.

② Spezifikationen ..... (für Schwester-modelle) Die Typen und Bestimmungsorte der Schwestermodelle sind angegeben. Die Angaben beziehen sich auf die entsprechenden Seiten in diesen Handbuch.

③ Einzelteile ..... Die Einzelteile einer Baugruppe sind durch eine Klammer aus gestrichelten Linien gekennzeichnet.

④ Punkte ..... Punktierung zeigt an, daß das entsprechende Teil nicht einzeln erhältlich ist. Die gesammte Baugruppe, die dieses Teil beinhaltet muß bestellt werden. (BILD-Nr. 050).

⑤ BILD-Nr. ..... Die Teile in den Abbildungen sind mit Bezugsnummern versehen. Die Kennummer eines der abgebildeten Teile erhalten Sie, wenn Sie unter der Bezugsnummer in der Ersatzteilliste nachsehen.

⑥ Typenbezeichnung .... In dieser Spalte wird die Bezeichnung des Grundtype aufgeführt. Weiter Modelle, die verwendet werden können werden unter "BEMERKUNGEN" in Spalte ⑨ angegeben.

⑦ S. Nr. ..... (Serien Nr.) Bezeichnet eine Gruppe Seriennummern, bei der Änderungen in der Ausführung vorgenommen wurden.

Motor-Serien-Nr.

8 7 J 0001
8 7 K A001

Untere 4 Stellen mit Ziffern oder mit Buchstabe (A bis Z) und Ziffern (von 0001 bis max. Z999).

5. Stelle ····· Buchstabe (Herstellungsmonat).

Monat	1	2	3	4	5	6	7	8	9	10	11	12
	A,B	C,D	E,F	G,H	J,K	L,M	N,P	Q,R	S,T	U,V	W,X	Y,Z

6. Stelle ····· Buchstabe oder Ziffer (Herstellungsjahr).

Jahr	1998	1999	2000	01	02	03	04	05	06	07	08	09	10	11	12
	W	X	Y	1	2	3	4	5	6	7	8	9	A	B	C
Jahr	13	14	15	16	17	18	19	20	21	22	23	24	25	26	27
	D	E	F	G	H	J	K	L	M	N	P	R	S	T	V
Jahr	28	29	30	31	32	33	34	35	36	37	38	39			
	W	X	Y	1	2	3	4	5	6	7	8	9			

7. Stelle ····· Buchstabe oder Ziffer (Factory-line identification).

Identification	1	2	3	4	5	6	7	8	A	B	C	D	E	F	G

⑧ I. C. ..... (Austauschmöglichkeit) Bezeichnet die Austauschmöglichkeit der Teile untereinander bei einer Änderung in der Ausführung.

Beispiel-1 ..... ← besagt, daß das alte Teil durch ein neues ersetzt werden kann, nicht jedoch umgekehrt. 15800-0000-0 bezieht sich auf die erste Serien Nr.bis S.Nr. 15000.
15800-0000-2 bezieht sich auf die erste Serien Nr.und darüber.

Beispiel-2 ..... ≠ besagt, daß alte und neue Teile nicht austauschber sind.
15800-1000-0 bezieht sich auf die erste Serien Nr.bis S.Nr. 15000.
15800-1000-2 bezieht sich auf S.Nr. 15001 und darüber.

Beispiel-3 ..... ↔ besagt, daß alte und neue Teile austauschber sind. Beiderseitig 15800-2000-0 und 15830-2000-0 bezieht sich auf die erste Serien Nr. und darüber.

silvermore.co.uk

⑨ BEMERKUNGEN 1 ... In dieser Spalte finden Sie weitere verwendbare Modellbezeichnungen, Abmes-sungen und andere besondere Angaben.

Die folgenden Symbole und Abkürzungen werden im Gesamettext des Buches be-nutzt :

29＊12.00-15 ... Reifengrößen sq.m ... m^2 sq.mm ... mm^2

cu.m ... m^3 cu.mm ... mm^3 D ... Durchmesser L ... Länge

V/W Nr. ... Vollständige Waren Nummer

STD ... Standard SET ... Stellen Sie Verkauf ein T ... Zähne

Alt (OLD) ... Alte Teile, alte Formen oder alte Modelle

Neu (NEW) ... Neue Teile, neue Formen oder neue Modelle

⑩ BEMERKUNGEN 2 ... Die folgenden Ausdrücke werden in "NOTE" für jede Gruppe verwendet.

Seriennummern von Maschinen werden wie folgt angezeigt :

<=15000 ..... Seriennummern unter 15000.

>=15001 ..... Seriennummern üder 15001.

14000 to 15000 ..... Seriennummern 14000 bis 15000.

Bei einigen Modellen können die oben genannten Ausdrücke auch in "BEMERKUNGEN 1 ⑨" verwendet werden.

⑪ Abb. Nr. ..... (virtuellen Bildern illustriert sind) Bezeichnet die Nummern der Abbildungen für die Teile, die in virtuellen Bildern illustriert sind. Ein Abbildungsummer mit XX bedeutet, daß sich zwei oder mehre Abbildungen gemäß den Schwestermodellen oder der Produktionsnummer befinden.

silverhorn.co.uk

SERIAL NUMBER

The model name, machine number and engine number of this product are described in their respective positions, as shown below. Note that their positions may be different depending on the specifications. Check the specifications of the product.

	Model	Serial No.
Excavator		
Engine		

Date of Purchase _____

Name of Dealer _____
(To be filled in by purchaser)

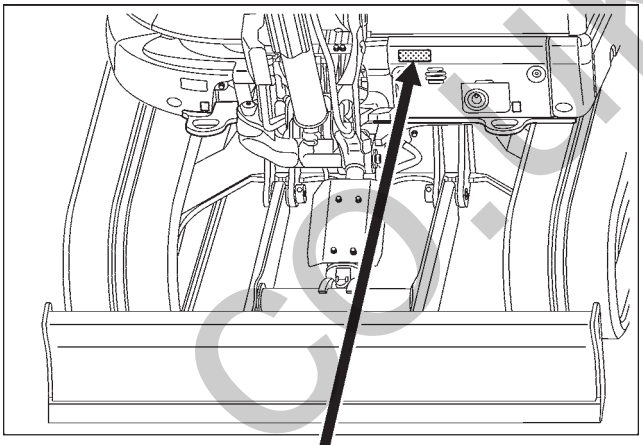

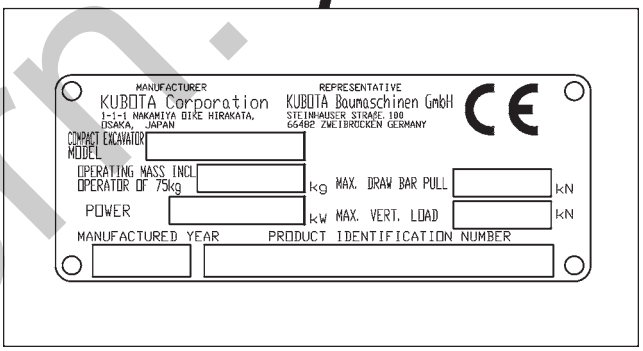

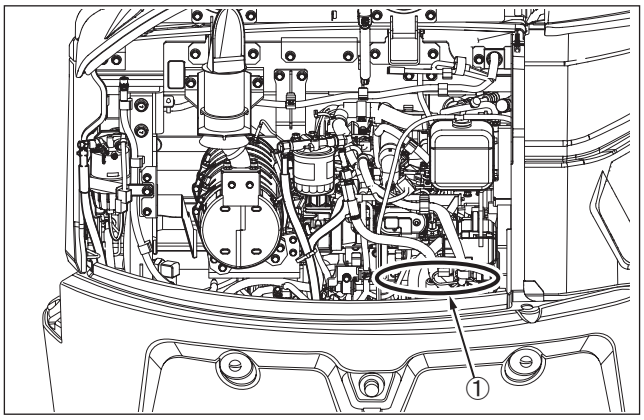

① *Engine serial No.*

silverhorn.co.uk

NUMERO DE SERIE

Le nom du modèle, le numéro de la machine et le numéro du moteur de ce produit sont décrits dans leur position respective, comme il est montré ci-dessous. Il est à noter que ces positionnements peuvent étre différents selon les données techniques. Vérifier les données techniques du produit.

	MODELE	No. DE SERIE
Pelleteuse		
Moteur		

Date d'achat _____

Nom du concessionnaire _____
(A remplir par le client)

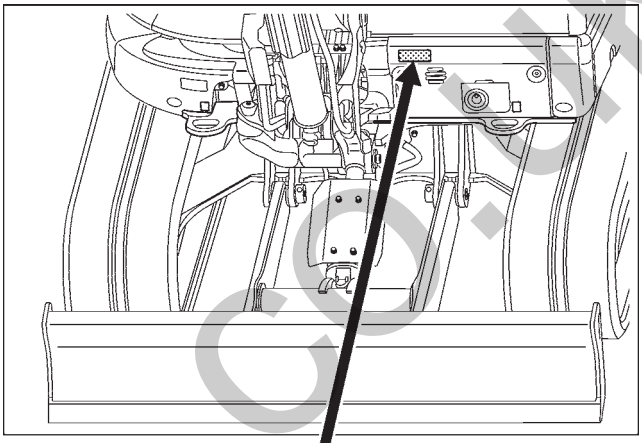

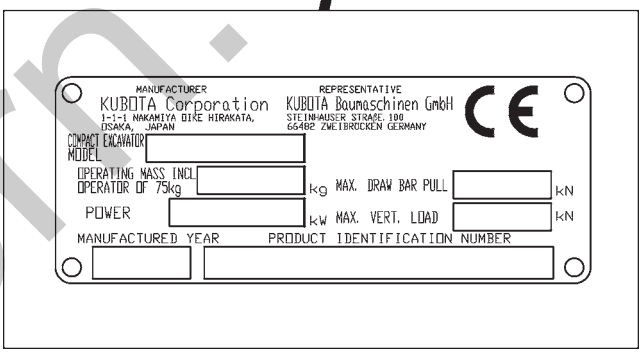

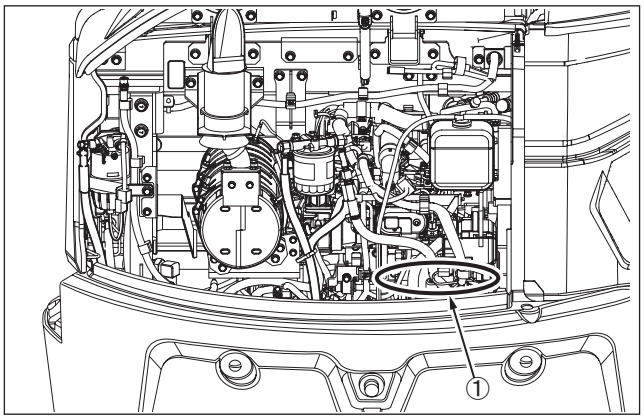

① *No. DE SERIE DU MOTEUR*

silverhorn.co.uk

SERIENNUMMER

Die Modellbezeichnung, die Maschinen-und die Motornummer dieses Produkts werden in ihren entsprechenden Positionen beschrieben (siehe unten). Wir weisen darauf hin, daß sich ihre Positionen je nach Spezifikation verändern können. Lesen Sie die produktspezifiationen.

	Modell	Nummer
Bagger	_____	_____
Motor	_____	_____

Datum des Kaufs _____

Name des Händlers _____
(durch den Eigentümer auszufüllen)

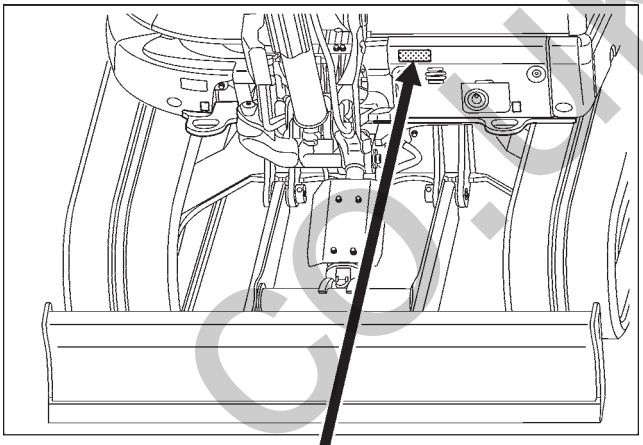

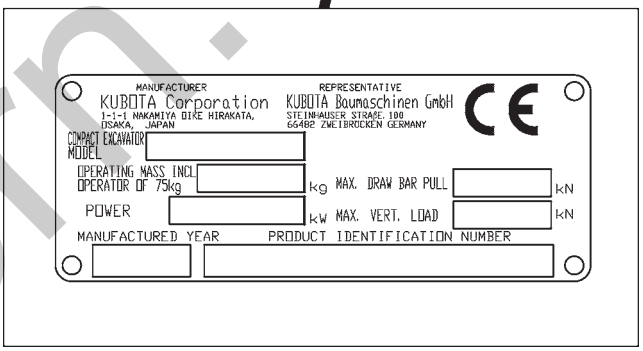

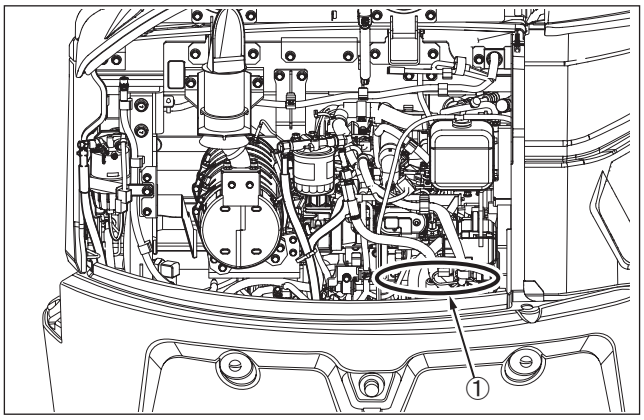

① *Motor-Seriennummer*

silverhorn.co.uk

SECTION CONTENTS

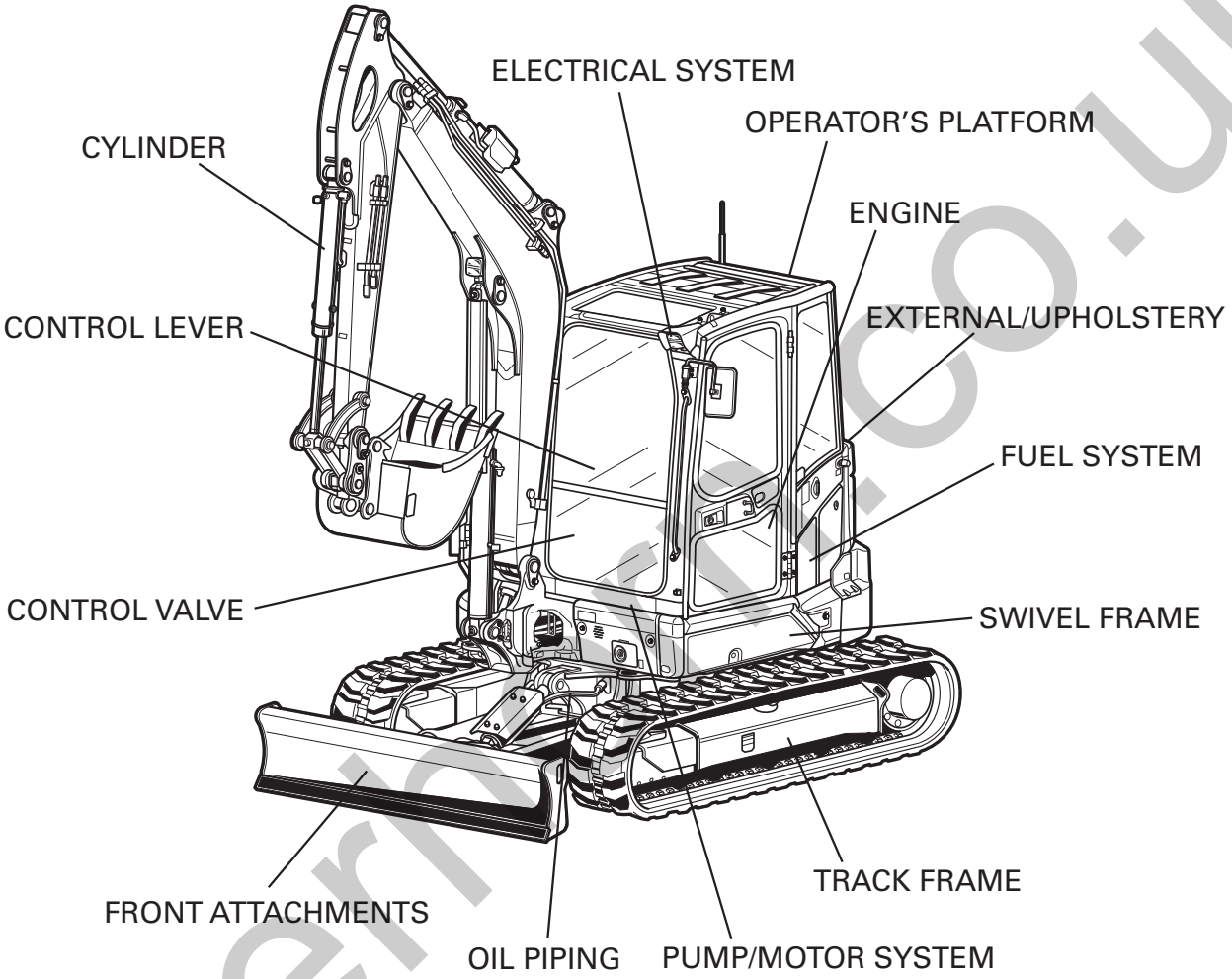

LABELS

ACCESSORIES

silvermac.co.uk

CONTENUS DE LA SECTION

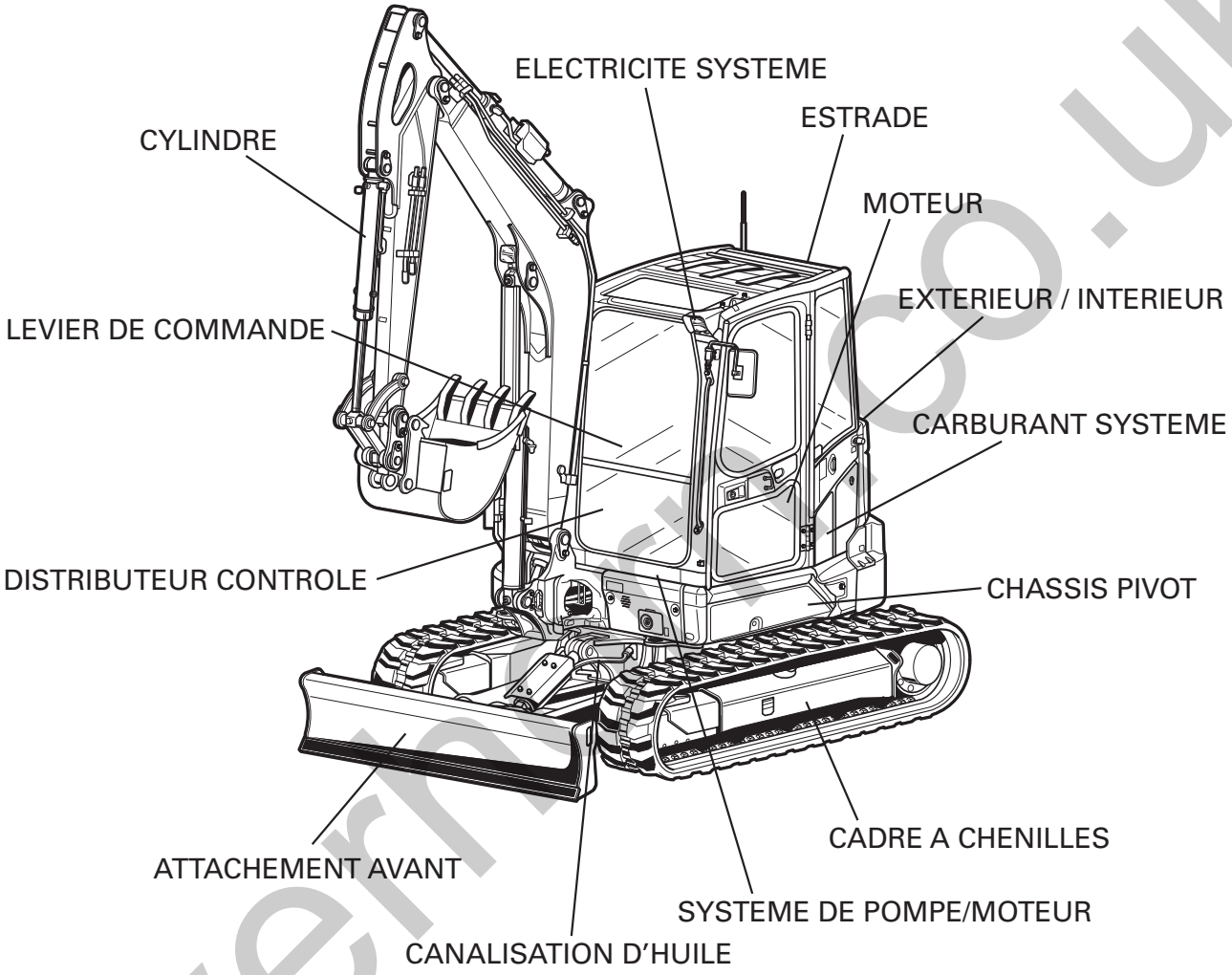

ETIQUETTES

ACCESSOIRES

silvermachinery.co.uk

ABSCHNITTSINHALT

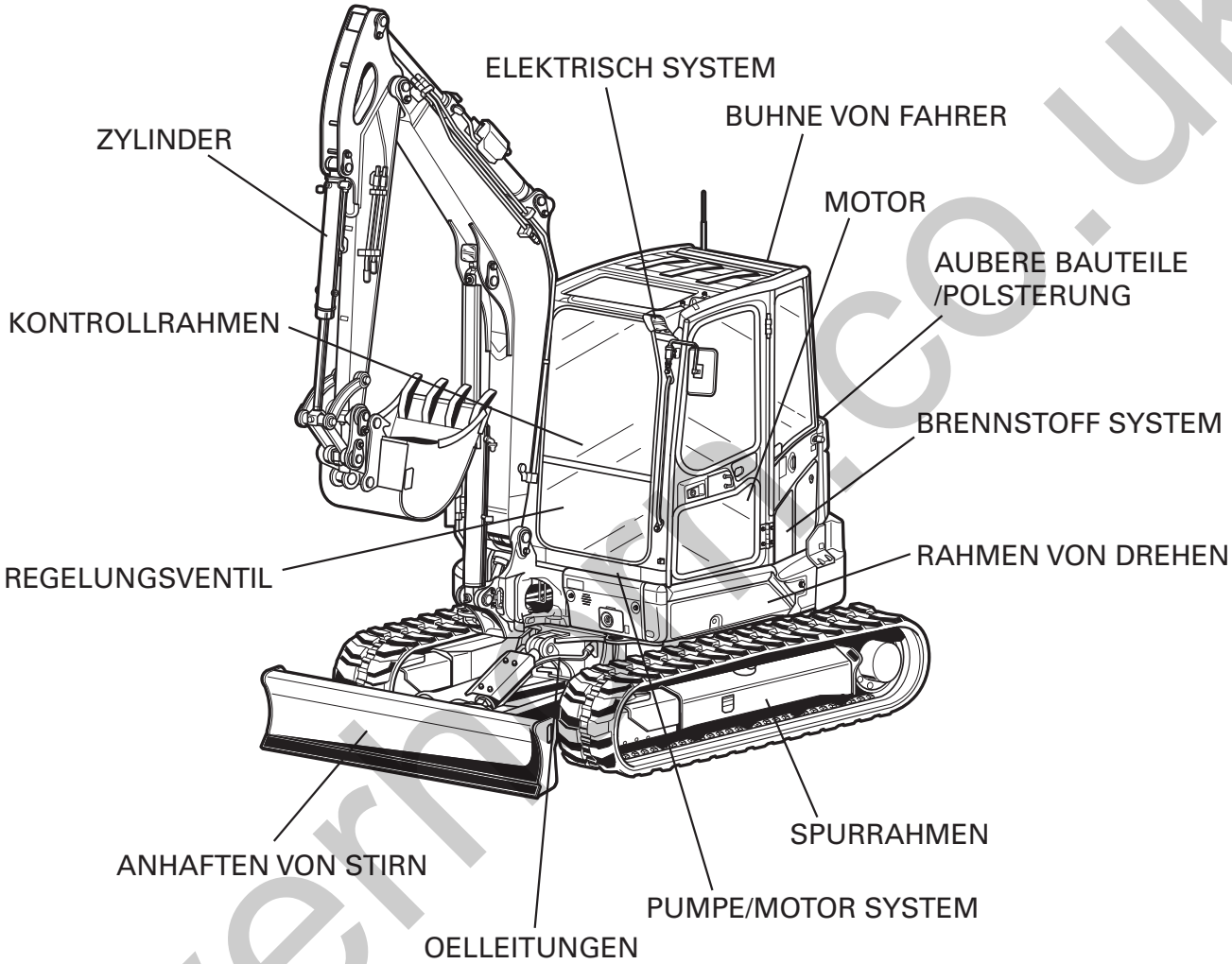

AUFKLEBER

ZUBEHOER

silvermac.co.uk

[How to read contents with illustrations]

Illustration example

ENGINE ← STEP1			
Fig.No. 000100 CRANKCASE	Fig.No. 000200 OIL PAN	Fig.No. 000300 CYLINDER HEAD	← STEP2 ← STEP3 ← STEP4
Fig.No. 000500 HEAD COVER	Fig.No. 010000 MAIN BEARING CASE	Fig.No. 010100 CAMSHAFT AND IDLE GEAR SHAFT	Fig.No. 010200 PISTON AND CRANKSHAFT

STEP1: This indicates the items listed in SECTION CONTENTS.

STEP2: These indicate the figure number given in the text.

(Fig. No...000300)

STEP3: This indicates the group name in the text.

STEP4: This indicates the illustrations of the group in the text.

How to retrieve:

Look at SECTION CONTENTS to select an item you are looking for. In STEP1, find the same item. In STEP4, find the part you are searching. In STEP2 and STEP3, refer to the page of the group and retrieve the part number.

silverhorn.co.uk

[Comment lire les contenus avec les illustrations]

Exemple d´illustration

MOTEUR ← ETAPE1			
Fig.No. 000100 BLOC MOTEUR	Fig.No. 000200 CARTER D´HUILE	Fig.No. 000300 CULASSE	← ETAPE2 ← ETAPE3 ← ETAPE4
Fig.No. 000500 COUVRE-CULASSE	Fig.No. 010000 PALIERS DE VILEBREQUIN	Fig.No. 010100 ARBRE A CAMES ET ARBRE DE PIGNON FOU	Fig.No. 010200 PISTON ET VILEBREQUIN

ETAPE1: Ceci indique les articles répertories dans les CONTENUS DE LA SECTION.

ETAPE2: Ceci indique le numéro de l´illustration donnés dans le texte.

(No. de Fig...000300)

ETAPE3: Ceci indique le nom du groupe dans le texte.

ETAPE4: Ceci indique les illustrations du groupe dans le texte.

Comment retrouver:

Regarder aux CONTENUS DE LA SECTION pour choisir l´article que l´on désire chercher. A l´ETAPE 1, trouver le méme article. A l´ETAPE 4, trouver la piéce que l´on est en train de chercher. A l´ETAPE 2 et à l´ETAPE 3, se référer à la page du groupe et retrouver le numéro de la pièce.

silverhorn.co.uk

[Lesens des Inhalts der Abbildungen]

Bildbeispiel

MOTOR ⬅ SCHRITT1			
Fig.No. 000100 KURBELGEHAEUSE	Fig.No. 000200 OELWANNE	Fig.No. 000300 ZYLINDERKOPF	⬅ SCHRITT2 ⬅ SCHRITT3 ⬅ SCHRITT4
Fig.No. 000500 ZYLINDERKOPFHAUBE	Fig.No. 010000 HAUPTLAGERGEHAEUSE	Fig.No. 010100 NOCKENWELLE UND WELLE, FREILAUFGETR	Fig.No. 010200 KOLBEN UND KURBELWELLE

SCHRITT1: Zeigt die Posten im ABSCHNITTSINHALT an.

SCHRITT2: Zeigt die Abbildungsnummer im Text an.

(Abb. -Nr...000300)

SCHRITT3: Zeigt den Gruppennamen im Text an.

SCHRITT4: Zeigt die Abbildungen der Gruppe im Text an.

Abrufen:

Sehen Sie den ABSCHNITTSINHALT und wählen Sie den Posten an, der gewünscht wird, Im SCHRITT 1 suchen Sie für den gleichen Posten. Im Schritt 4 suchen Sie den aufzufindenden Teil, In den SCHRITTEN 2 und 3 beziehen Sie sich bitte die Ssite der Gruppe und rufen Sie die Teilenummer ab.

silverhorn.co.uk

ENGINE
MOTEUR
MOTOR

Fig.No. 500000

CRANKCASE

BLOC MOTEUR

KURBELGHAEUSE

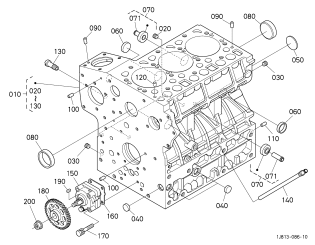

Fig.No. 501000

OIL PAN

CARTER D'HUILE

OELWANNE

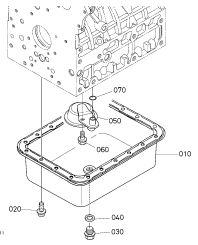

Fig.No. 501100

OIL FILTER

FILTRE D'HUILE

OELFILTER

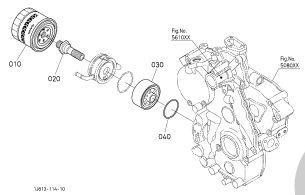

Fig.No. 501200

DIPSTICK AND GUIDE

JAUGE D'HUILE ET GUIDE

OELMESSSTAB UND FUEHRUNG

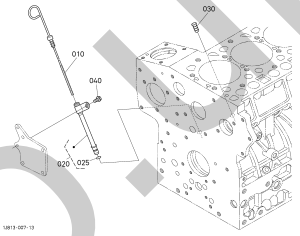

Fig.No. 502000

CYLINDER HEAD

CULASSE

ZYLINDERKOPF

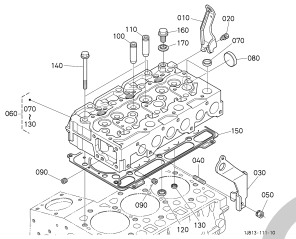

Fig.No. 503000

INLET VALVE AND EXHAUST VALVE

SOUPAPES D'ADMISSION ET SOUPAPES D'ECHAPPEMENT

EINLASSVENTIL UND AUSLASSVENTIL

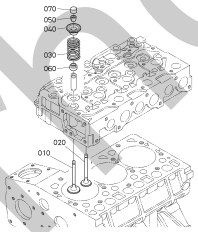

Fig.No. 504000

ROCKER ARM SHAFT

ARBRE DE CULBUTEUR

KIPPENARMWELLE

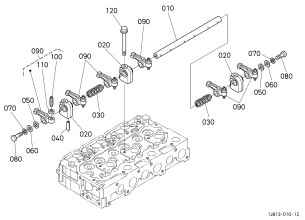

Fig.No. 505000

HEAD COVER

COUVRE-TÊTE

DECKEL OBEN

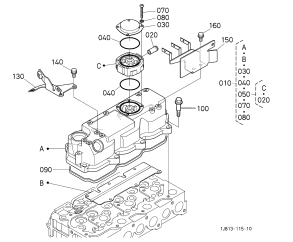

Fig.No. 508000

GEAR CASE

CARTER DE CHAÎNE

GETRIEBE GEHAEUSE

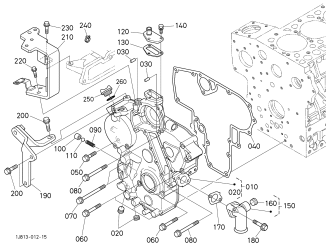

Fig.No. 511000

PISTON AND CRANKSHAFT

PISTONS ET VILEBREQUIN

ABSTUETZUNG RECHTS VORNE

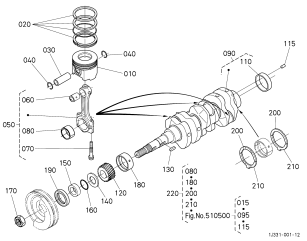

Fig.No. 511500

MAIN BEARING CASE

PALIERS DE PRINCIPAL

HAUPTLAGERGEHAEUSE

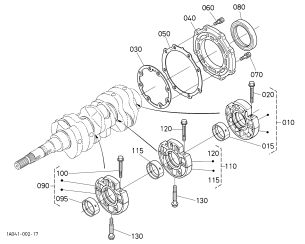

Fig.No. 512000

CAMSHAFT AND IDLE GEAR SHAFT

ARBRE A CAMES ET ARBRE DE PIGNON FOU

NOCKENWELLE UND FREILAUFGETRIEBEWELLE

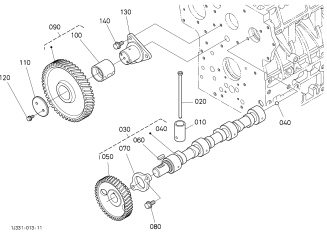

silverhorn.co.uk

Fig.No. 515000

FLYWHEEL

VOLANT

SCHWUNGRAD

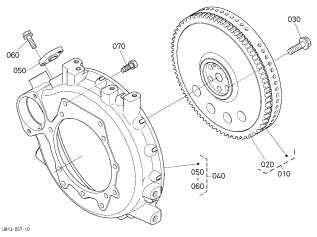

Fig.No. 521000

INJECTION PUMP

POMPE D'INJECTION

EINSPRITZENPUMPE

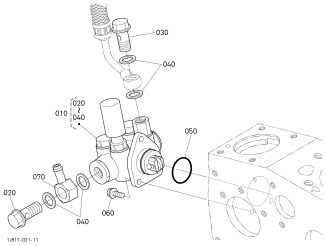

Fig.No. 522000

FUEL CAMSHAFT

ARBRE A CAMES DALIMENTATION

KRAFTSTOFFNOCKENWELLE

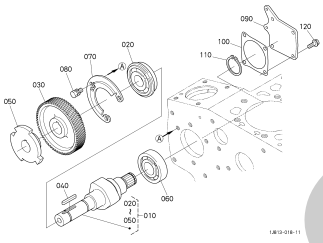

Fig.No. 526500

SUPPLY PUMP

POMPE D'APPROVISIONNEMENT

VERSORGUNGSMATERIAL-PUMPE

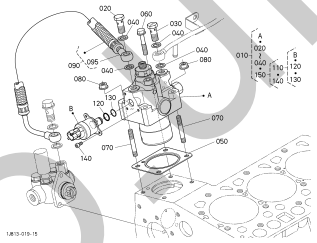

Fig.No. 540000

INJECTOR AND GLOW PLUG

PORTE-BUSE / BOUGIE DE PRÉCHAUFFAGE

DUESENHALTER / GLUEHKERZE

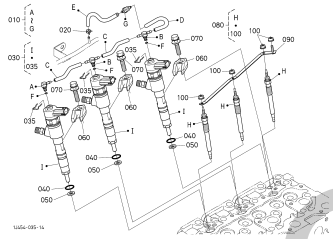

Fig.No. 545000

INJECTION PIPE

TUYAU D'INJECTEUR

EINSPRITZUNG-ROHR

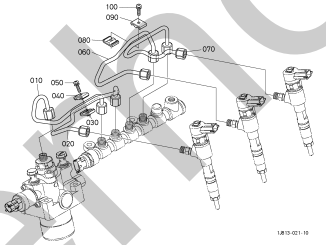

Fig.No. 548000

COMMON RAIL

RAIL COMMUN

ALLGEMEINE SCHIENE

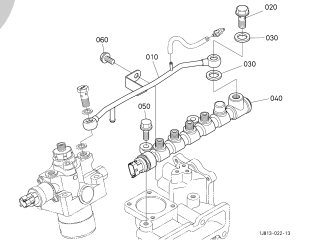

Fig.No. 550000

ALTERNATOR

ALTERNATEUR

LICHTMASCHINE

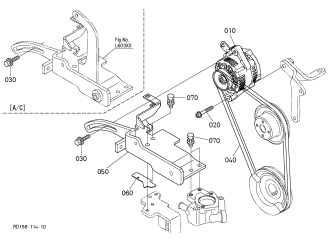

Fig.No. 551000

ALTERNATOR (COMPONENT PARTS)

ALTERNATEUR (PARIES COMPOSANTES)

LICHTMASCHINE (EINZEL-TEIL)

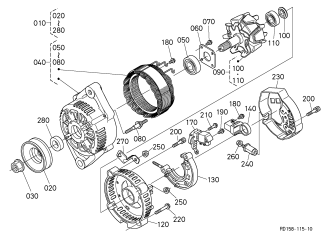

Fig.No. 554000

STARTER

DEMARREUR

ANLASSER

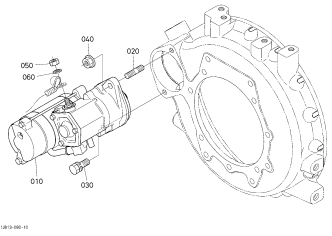

Fig.No. 555000

STARTER (COMPONENT PARTS)

DEMARREUR (PARIES COMPOSANTES)

ANLASSER (EINZEL-TEIL)

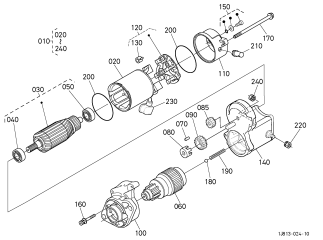

Fig.No. 556000

OIL SWITCH/ THERMOMETER

CONTACTEUR A HUILE / THERMOMETRE

OELSCHALTER/ THERMOMETER

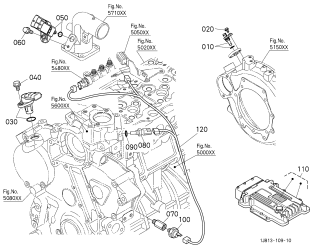

silverthorn.co.uk

Fig.No. 560000

WATER FLANGE AND THERMOSTAT

BRIDE D'EAU ET THERMOSTAT

WASSERFLANSCH UND THERMOSTAT

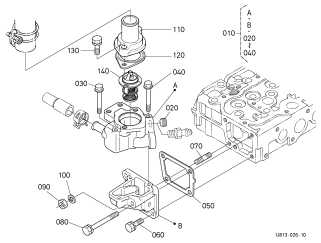

Fig.No. 561000

WATER PUMP

POMPE À EAU

WASSERPUMPE

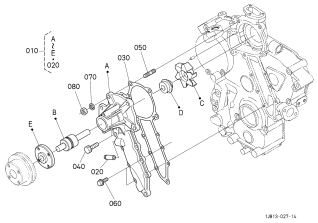

Fig.No. 561200

WATER PIPE

TUYAU D'EAU

WASSERROHR

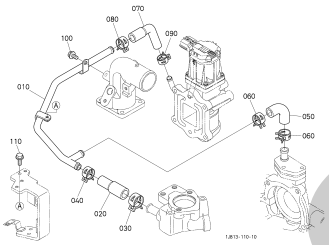

Fig.No. 561500

WATER PIPE (BODY)

TUYAU D'EAU (CARROSSERIE)

WASSERROHR (CARROSSERIE)

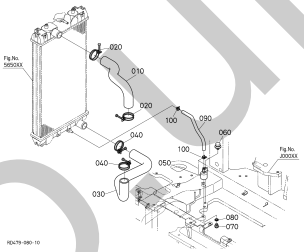

Fig.No. 565000

RADIATOR

RADIATEUR

KUEHLER

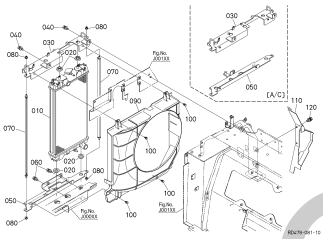

Fig.No. 565500

RESERVE TANK

VASE EXPANSION

AUSGLEICHBEHAELTER

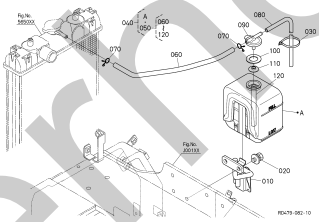

Fig.No. 567000

COOLER FAN

VENTILATEUR

VENTILATOR

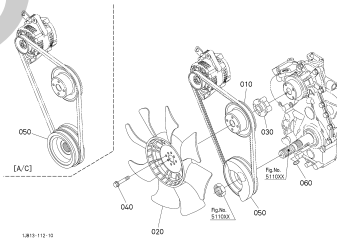

Fig.No. 571000

INLET MANIFOLD

COLLECTEUR D'ADMISSION

EINLASSKRUEMMER

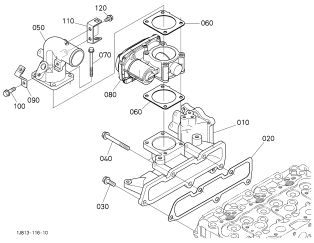

Fig.No. 572000

EXHAUST MANIFOLD

COLLECTEUR D'ECHAPPEMENT

AUSPUFFRUMMER

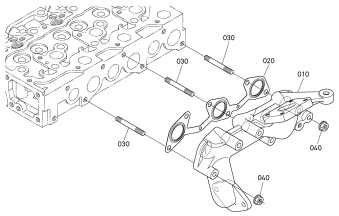

Fig.No. 572300

EGR VALVE

SOUPAPE D'EGR

EGR VENTIL

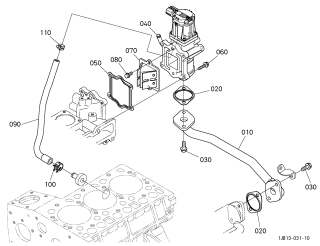

Fig.No. 572400

EGR COOLER

REFROIDISSEUR D'EGR

EGR KUEHLSYSTEM

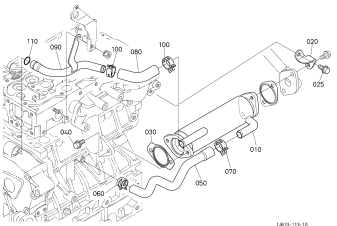

Fig.No. 572600

TURBO CHARGER

TURBO CHARGEUR

TURBINELADUNG

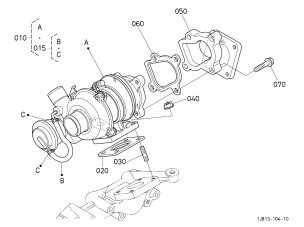

silvernorn.co.uk

Fig.No. 573000

AIR CLEANER

FILTRE À AIR

LUFTFILTER

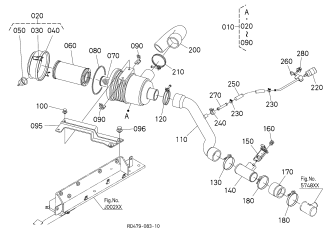

Fig.No. 574000

DIESEL PARTICULATE FILTER MUFFLER

SILENCIEUX DU FILTRE À PARTICULES DIESEL

DIESELPARTIKELFILTER AUSPUFFDÄMPFER

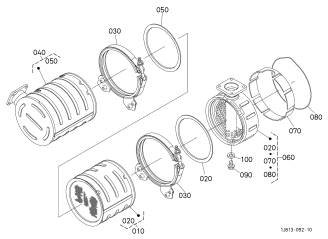

Fig.No. 574200

DIESEL PARTICULATE FILTER MUFFLER BRACKET

PATTE DE SILENCIEUX DE FILTRE À PARTICULES DIESEL

SCHALLDÄMPFERHALTERUNG DES DIESELPARTIKELFILTERS

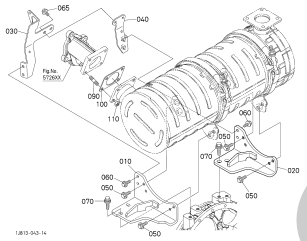

Fig.No. 574500

DIESEL PARTICULATE FILTER MUFFLER SENSOR

SONDE DE SILENCIEUX

ABBLASDAMPFER-SENSOR

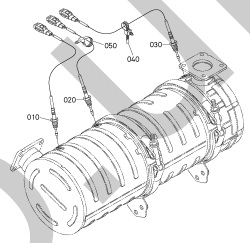

Fig.No. 574600

DIESEL PARTICULATE FILTER DIFFERENTIAL PRESSURE PIPE

TUBE DE PRESSION DIFFÉRENTIELLE DE FILTRE À PARTICULES DIESEL

DIFFERENZDRUCKLEITUNG DES DIESELPARTIKELFILTERS

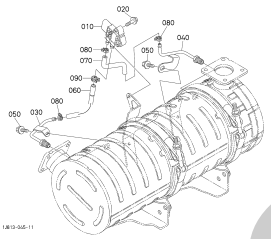

Fig.No. 574800

DIESEL PARTICULATE FILTER MUFFLER PIPE

TUBE DE SILENCIEUX DE FILTRE À PARTICULES DIESEL

SCHALLDÄMPFERROHR DES DIESELPARTIKELFILTERS

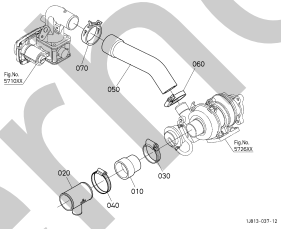

Fig.No. 574900

DIESEL PARTICULATE FILTER MUFFLER COVER

CACHE DE SILENCIEUX DE FILTRE À PARTICULES DIESEL

SCHALLDÄMPFERABDECKUNG DES DIESELPARTIKELFILTERS

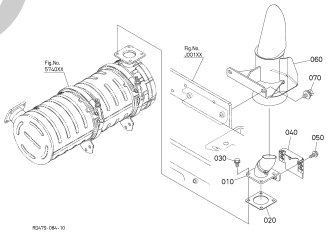

Fig.No. 579000

OIL SEPARATOR

SÉPARATEUR D'HUILE

ÖLABSCHEIDER

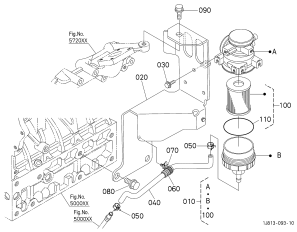

Fig.No. 579500

OIL SEPARATOR PIPE

TUYAU DE SÉPARATEUR D'HUILE

ÖLABSCHEIDERROHR

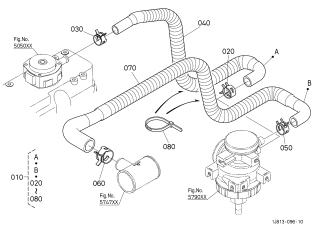

Fig.No. 580000

OIL PIPE (TURBO CHARGER)

TUYAU D'HUILE (TURBO-CHARGEUR)

OELPOMR (TURBINELADUNG)

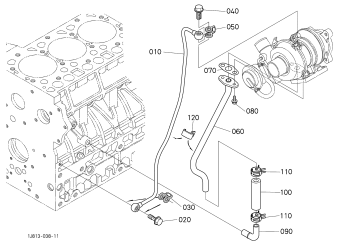

Fig.No. 582000

OIL COOLER

RADIATEUR D'HUILE

OELKUEHLER

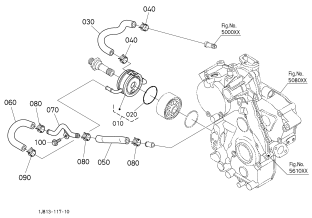

Fig.No. 585000

WIRE HARNESS BRACKET

FAISCEAU ELECTRIQUE DE SUPPORT

KABELGESCHIRR HALTER

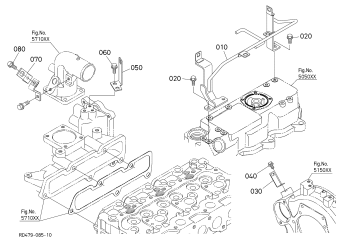

silvernorm.co.uk

Fig.No. 586000

ENGINE BRACKET

CONSOLE DE MOTEUR

MOTOR TRAEGER

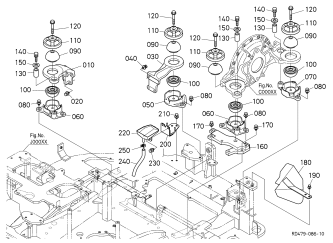

FUEL SYSTEM
CARBURANT SYSTEME
BRENNSTOFF SYSTEM

Fig.No. A30001

FUEL PUMP AND PIPING (1)

TUYAUTAGE DE CARBURANT (1)

KRAFTSTOFFLEITUNGEN (1)

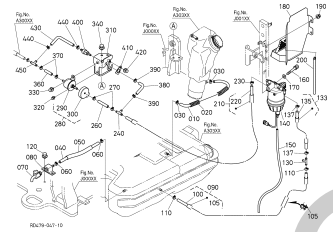

Fig.No. A30002

FUEL PUMP AND PIPING (2)

TUYAUTAGE DE CARBURANT (2)

KRAFTSTOFFLEITUNGEN (2)

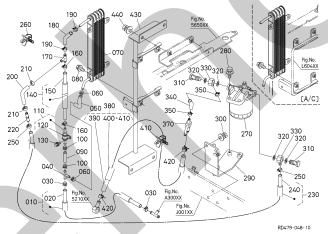

Fig.No. A30003

FUEL PUMP AND PIPING (3)

TUYAUTAGE DE CARBURANT (3)

KRAFTSTOFFLEITUNGEN (3)

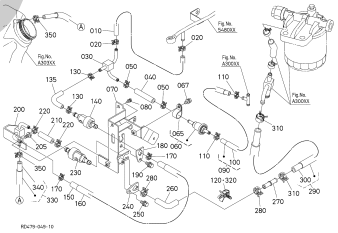

Fig.No. A30100

FUEL FILTER (COMPONENT PARTS)

FILTRE A CARBURANT (PARTIES COMPOSANTES)

KRAFTSTOFFILTER (EINZEL-TEIL)

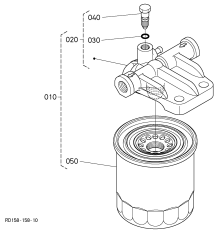

Fig.No. A30200

SEPARATOR (COMPONENT PARTS)

SEPARATEUR (PARTIES COMPOSANTES)

WASSERABSCHEIDER (EINZEL-TEIL)

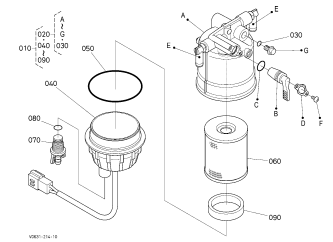

Fig.No. A30300

FUEL TANK

RESERVOIR CARB.

KRAFTSTOFFTANK

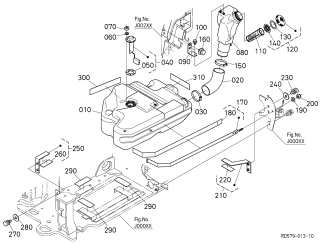

silvermorn.co.uk

ELECTRICAL SYSTEM
ELECTRICITE SYSTEME
ELEKTRISCH SYSTEM

Fig.No. B40000

BATTERY

BATTERIE

BATTERIE

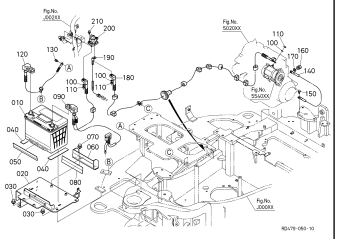

Fig.No. B40200

HORN

AVERTISSEUR

HUPE

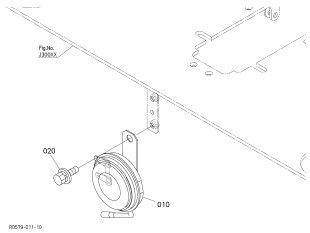

Fig.No. B40400

SWITCH AND METER

INTERRUPTEUR, METRE

SCHALTER, ZAEHLER

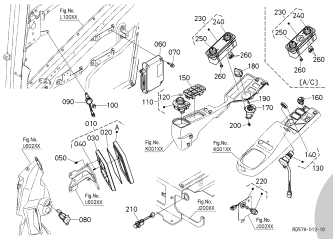

Fig.No. B40600

LAMP

LAMPE

LAMPE

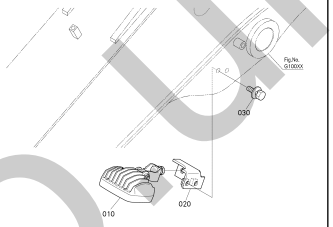

Fig.No. B40801

WIRE HARNESS

FAISCEAU ELECTRIQUE

KABELGESCHIRR

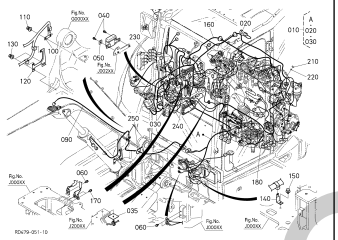

Fig.No. B40802

WIRE HARNESS

FAISCEAU ELECTRIQUE

KABELGESCHIRR

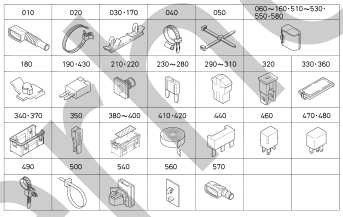

Fig.No. B41000

ANTI-THEFT ALARM SYSTEM

DISPOSITIF D'ALARM ANTIVOL

DIEBSTAHLWARNANLAGE

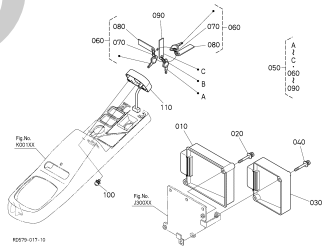

PUMP/MOTOR SYSTEM
SYSTEME DE POMPE/MOTEUR
PUMPE/MOTOR SYSTEM

Fig.No. C00000

HOUSING PUMP

CARTER DE POMPE

PUMPENGEHAEUSE

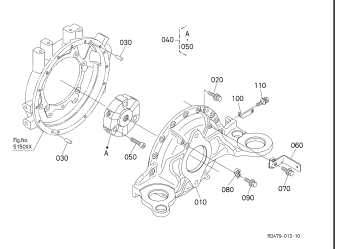

Fig.No. C20000

PISTON PUMP

POMPE DE PISTONS

KOLBENPUMPE

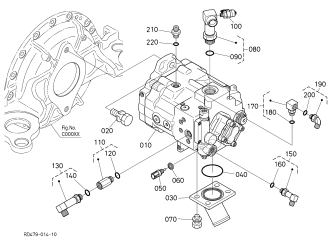

Fig.No. C20100

PISTON PUMP (COMPONENT PARTS)

POMPE DE PISTONS (PARTIES COMPOSANTES)

KOLBENPUMPE (EINZEL-TEIL)

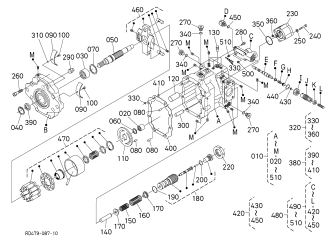

Fig.No. C30000

DRIVE MOTER

MOTEUR DE VOYAGE

MOTOR

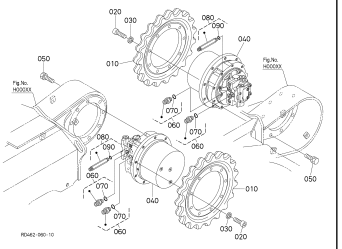

silverthorn.co.uk

Fig.No. C30101

DRIVE MOTOR (COMPONENT PARTS)

MOTEUR DE VOYAGE (PARTIES COMPOSANTES)

FAHRMOTOR (EINZEL-TEILE)

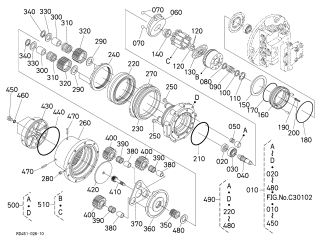

Fig.No. C30102

DRIVE MOTOR (COMPONENT PARTS)

MOTEUR DE VOYAGE (PARTIES COMPOSANTES)

FAHRMOTOR (EINZEL-TEILE)

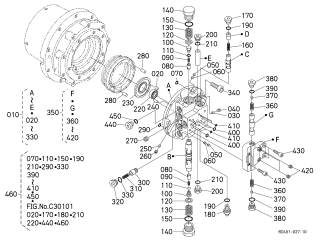

Fig.No. C40000

SWIVEL MOTOR

MOTEUR DE BASCULE

SCHWINGUNGMOTOR

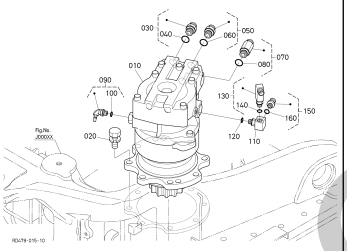

Fig.No. C40101

SWIVEL MOTOR (COMPONENT PARTS)

MOTEUR DE BASCULE (PARTIES COMPOSANTES)

SCHWINGUNGMOTOR (EINZEL-TEIL)

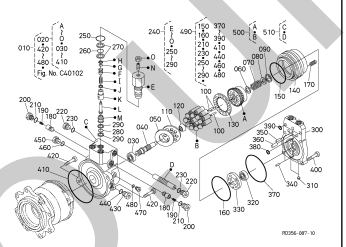

Fig.No. C40102

SWIVEL MOTOR (COMPONENT PARTS)

MOTEUR DE BASCULE (PARTIES COMPOSANTES)

SCHWINGUNGMOTOR (EINZEL-TEIL)

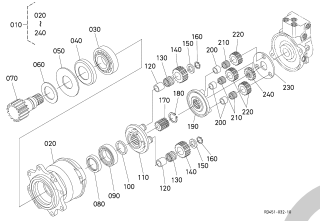

Fig.No. C50000

ROTARY JOINT

JOINT ROTATIF

DREHGELENKSTUECK

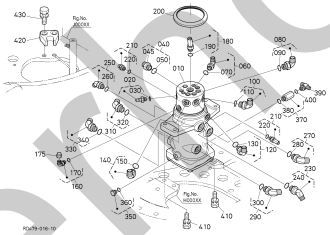

Fig.No. C50100

ROTARY JOINT (COMPONENT PARTS)

JOINT ROTATIF (PARTIES COMPOSANTES)

DREHGELENKSTUECK (EINZEL-TEIL)

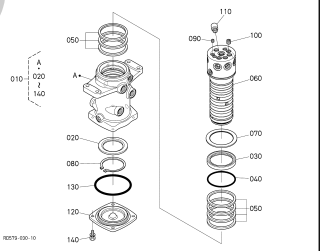

Fig.No. C50200

OIL TANK (1)

RESERVOIR DE HUILE (1)

OELTANK (1)

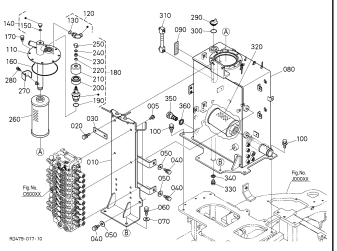

Fig.No. C50300

OIL TANK (2)

RESERVOIR DE HUILE (2)

OELTANK (2)

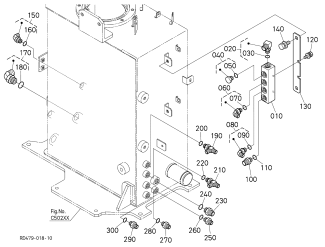

Fig.No. C50400

OIL FILTER

FILTRE D'HUILE

ÖLFILTER

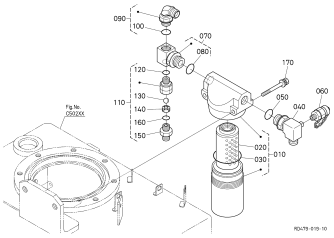

silverform.co.uk

CONTROL VALVE
DISTRIBUTEUR CONTROLE
REGELUNGSVENTIL

Fig.No. C60001

CONTROL VALVE (1)

DISTRIBUTEUR CONTROLE (1)

REGELUNGSVENTIL (1)

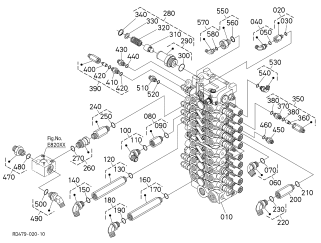

Fig.No. C60002

CONTROL VALVE (2)

DISTRIBUTEUR CONTROLE (2)

REGELUNGSVENTIL (2)

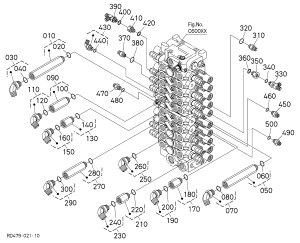

Fig.No. C60003

CONTROL VALVE (3)

DISTRIBUTEUR CONTROLE (3)

REGELUNGSVENTIL (3)

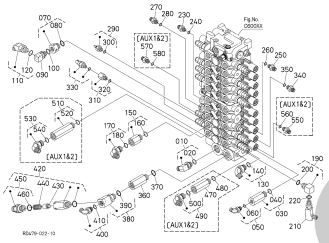

Fig.No. C60100

CONTROL VALVE (COMPONENT PARTS)

DISTRIBUTEUR CONTROLE (PARTIES COMPOSANTES)

KONTROLLVENTIL (EINZEL-TEIL)

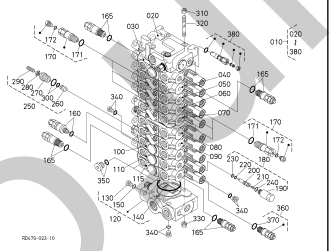

Fig.No. C60201

SECTION (OUTLET)

SECTION DE TIRROIR (ISSUE)

SPULENSEKTION (AUSFLUSS)

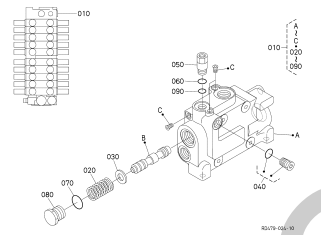

Fig.No. C60202

SECTION (AX1)

SECTION DE TIRROIR (AX1）

SPULENSEKTION (AX1)

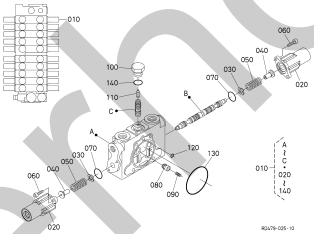

Fig.No. C60203

SECTION (SWIVEL)

SECTION DE TIRROIR (PIVOT)

SPULENSEKTION (DREHEN)

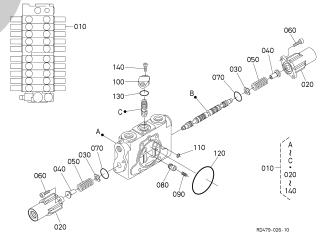

Fig.No. C60204

SECTION (BUCKET)

SECTION DE TIRROIR (GODET)

SPULENSEKTION (LOEFFEL)

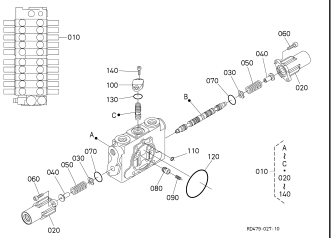

Fig.No. C60205

SECTION (ARM)

SECTION DE TIRROIR (BRAS)

SPULENSEKTION (ARM)

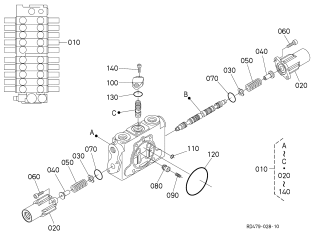

Fig.No. C60206

SECTION (BOOM)

SECTION DE TIRROIR (FLECHE)

SPULENSEKTION (AUSLEGER)

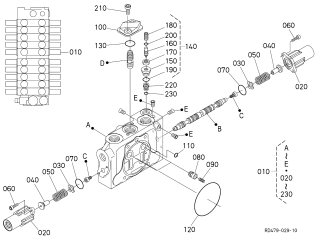

Fig.No. C60207

SECTION (TRAVEL RH)

SECTION DE TIRROIR (DEPLACEMENT DROITE)

SPULENSEKTION (FAHREN RS)

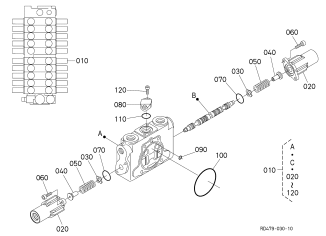

Fig.No. C60208

SECTION (TRAVEL LH)

SECTION DE TIRROIR (DEPLACEMENT GAUCHE)

SPULENSEKTION (FAHREN LS)

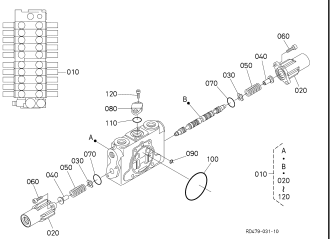

silverhorn.co.uk

Fig.No. C60209

SECTION (SWING)

SECTION DE TIRROIR (BALANCEMENT)

SPULENSEKTION (SCHWUNG)

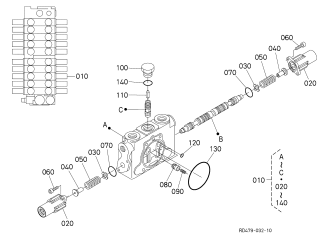

Fig.No. C60210

SECTION (BLADE)

SECTION DE TIRROIR (LAME)

SPULENSEKTION (PLANIERSCHILD)

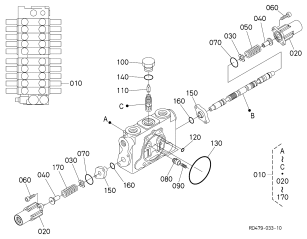

Fig.No. C60211

SECTION (AX2)

SECTION DE TIRROIR (AX2)

SPULENSEKTION (AX2)

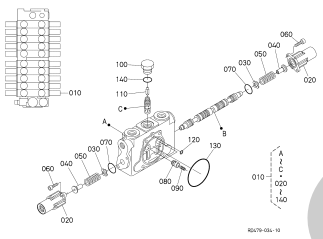

Fig.No. C70600

UNLOAD VALVE

SOUPAPE DE DECHARGE

ENTLADERVENTIL

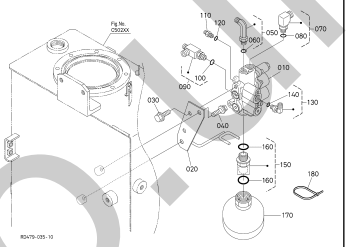

Fig.No. C70700

UNLOAD VALVE (COMPONENT PARTS)

SOUPAPE DE DECHARGE (PARTIES COMPOSANTES)

ENTLADERVENTIL (EINZEL-TEIL)

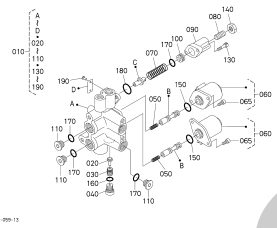

Fig.No. C81001

S/P SOLENOID VALVE

S/P SOUPAPE DE SOLENOIDE

S/P SOLENOIDVENTIL

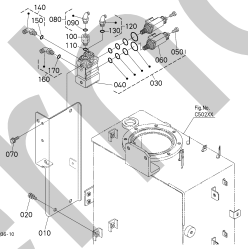

Fig.No. C81002

S/P SOLENOID VALVE

S/P SOUPAPE DE SOLENOIDE

S/P SOLENOIDVENTIL

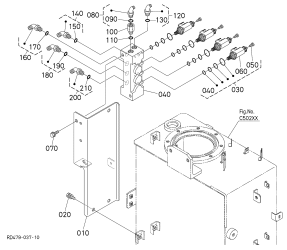

CONTROL LEVER
LEVIER DE COMMANDE
KONTROLLRAHMEN

Fig.No. D10000

CONTROL LEVER (LEVER LH)

LEVIER DE COMMANDE (LEVIER GAUCHE)

KONTROLLRAHMEN (HEBEL LS)

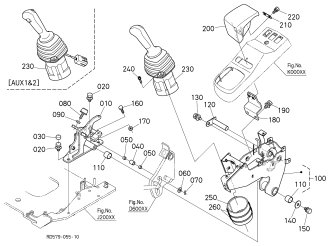

Fig.No. D10101

PILOT VALVE (LH) (COMPONENT PARTS)

SOUPAPE DE PILOTE (PARTIES COMPOSANTES)

VORDUSENVENTIL (EINZEL-TEIL)

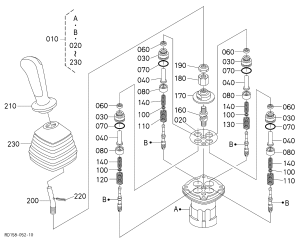

Fig.No. D10102

PILOT VALVE (LH) (COMPONENT PARTS)

SOUPAPE DE PILOTE (PARTIES COMPOSANTES)

VORDUSENVENTIL (EINZEL-TEIL)

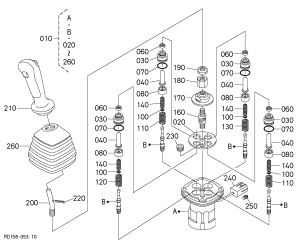

Fig.No. D20000

CONTROL LEVER (LEVER RH)

LEVIER DE COMMANDE (LEVIER DROITE)

KONTROLLRAHMEN (HEBEL RS)

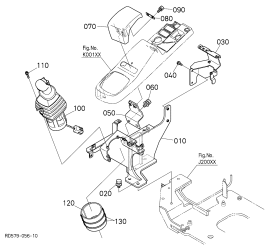

silverthorn.co.uk

Fig.No. D20100

PILOT VALVE (RH) (COMPONENT PARTS)

SOUPAPE DE PILOTE (PARTIES COMPOSANTES)

VORDUSENVENTIL (EINZEL-TEIL)

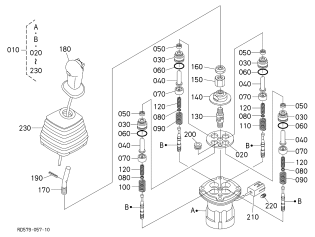

Fig.No. D30000

CONTROL LEVER (TRAVEL)

LEVIER DE COMMANDE (DEPLACEMENT)

KONTROLLRAHMEN (FAHREN)

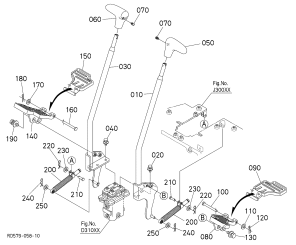

Fig.No. D31000

PILOT VALVE (TRAVEL)

SOUPAPE DE PILOTE (DEPLACEMENT)

VORDUSENVENTIL (FAHREN)

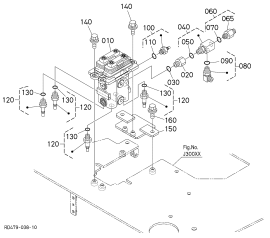

Fig.No. D31100

PILOT VALVE (TRAVEL) (COMPONENT PARTS)

SOUPAPE DE PILOTE (DEPLACEMENT) (PARTIES COMPOSANTES)

VORDUSENVENTIL (FAHREN) (ENZEL-TEIL)

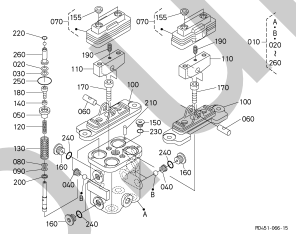

Fig.No. D51000

SWING PEDAL

PEDALE DE BALANCEMENT

SCHWUNGPEDAL

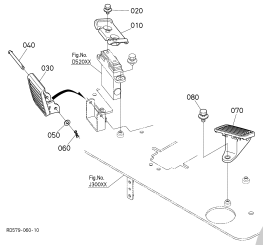

Fig.No. D52000

PILOT VALVE (SWING)

SOUPAPE DE PILOTE (BALANCEMENT)

VORDUSENVENTIL (SCHWUNG)

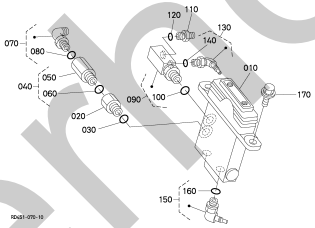

Fig.No. D52100

PILOT VALVE (SWING) (COMPONENT PARTS)

SOUPAPE DE PILOTE (BALANCEMENT) (PARTIES COMPOSANTES)

VORDUSENVENTIL (SCHWUNG) (ENZEL-TEIL)

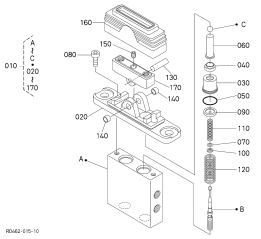

Fig.No. D60000

CONTROL LEVER (SAFETY LOCK LEVER)

LEVIER DE COMMENDE (LEVIER DE VERROUILLAGE)

KONTROLLRAHMEN (HEBEL VON SCHLOSS)

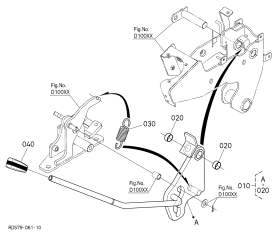

Fig.No. D80000

CONTROL LEVER (BLADE)

LEVIER DE COMMANDE (LAME)

VORDUSENVENTIL (ERDSCHIEBER)

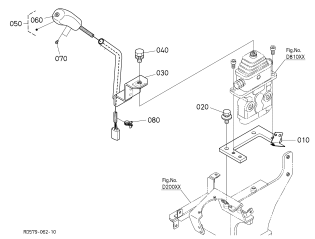

Fig.No. D81000

PILOT VALVE (BLADE)

SOUPAPE DE PILOTE (LAME)

VORDUSENVENTIL (ERDSCHIEBER)

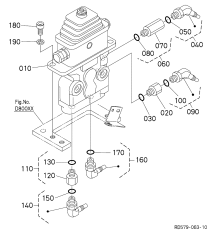

Fig.No. D81100

PILOT VALVE (BLADE) (COMPONENT PARTS)

SOUPAPE DE PILOTE (LAME) (PARTIES COMPOSANTES)

VORDUSENVENTIL (ERDSCHIEBER) (EINZEL-TEIL)

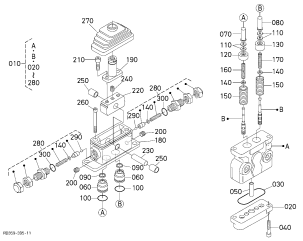

silverhorn.co.uk

OIL PIPING
CANALISATION D'HUILE
OELLEITUNGEN

Fig.No. **E00000**

OIL PIPING (SUCTION)

TUBE (SUCCION)

OEL LEITUNG (ANSAUGEN)

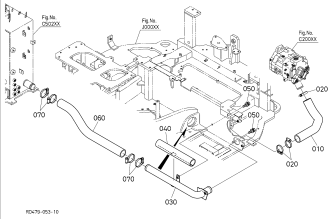

Fig.No. **E00200**

OIL PIPING (DELIVERY)

TUBE (DELIVRANCE)

OEL LEITUNG (BEFREITUNG)

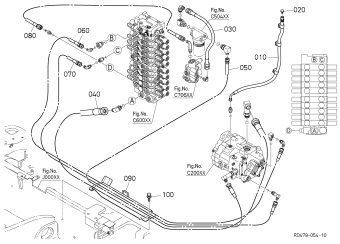

Fig.No. **E00400**

OIL PIPING (RETURN)

TUBE (RETOUR)

OEL LEITUNG (RUECKSTORM)

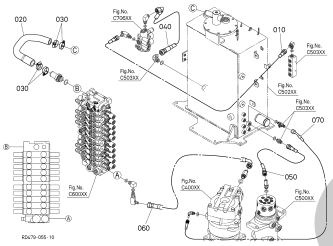

Fig.No. **E00600**

OIL PIPING (OIL COOLER)

TUBE (REFROIDISSEUR)

OEL LEITUNG (OELKUEHLER)

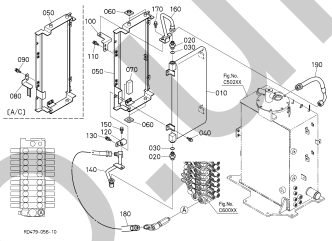

Fig.No. **E10000**

OIL PIPING (CONTROL LH)

TUBE (COMMANDE GAUCHE)

OEL LEITUNG (KONTROLL LS)

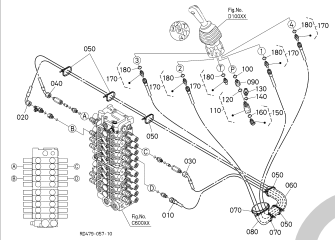

Fig.No. **E10200**

OIL PIPING (CONTROL RH)

TUBE (COMMANDE DROITE)

OEL LEITUNG (KONTROLL RS)

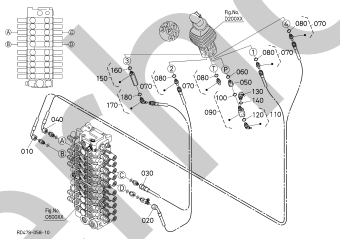

Fig.No. **E10600**

OIL PIPING (PILOT P)

TUBE (PILOTE P)

OEL LEITUNG (PILOT P)

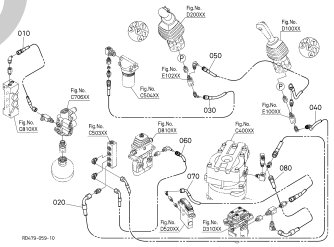

Fig.No. **E10800**

OIL PIPING (PILOT T)

TUBE (PILOTE T)

OEL LEITUNG (PILOT T)

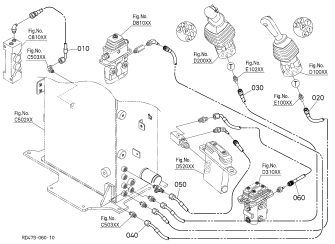

Fig.No. **E20000**

OIL PIPING (TRAVEL LH)

TUBE (DEPLACEMENT GAUCHE)

OEL LEITUNG (FAHREN LS)

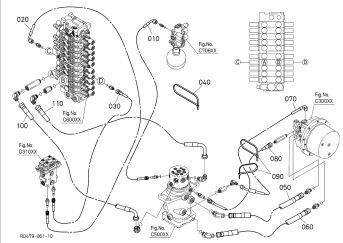

Fig.No. **E20200**

OIL PIPING (TRAVEL RH)

TUBE (DEPLACEMENT DROITE)

OEL LEITUNG (FAHREN RS)

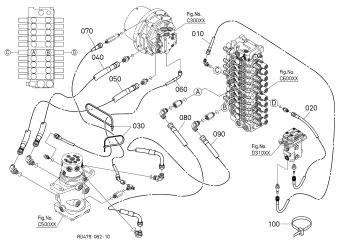

Fig.No. **E20400**

OIL PIPING (SWIVEL)

TUBE (PIVOT)

OEL LEITUNG (DREHEN)

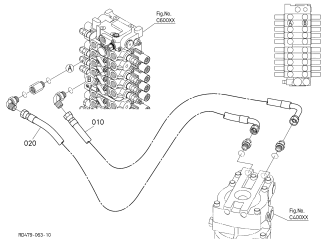

Fig.No. **E30000**

OIL PIPING (SWING)

TUBE (BALANCEMENT)

OEL LEITUNG (SCHWUNG)

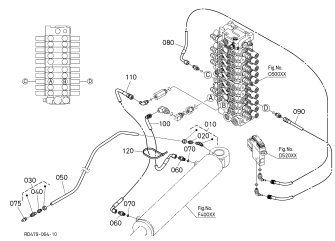

silverhorn.co.uk

Fig.No. E30400

OIL PIPING (BOOM)

TUBE (FLECH)

OEL LEITUNG (AUSLEGER)

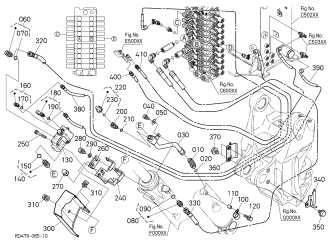

Fig.No. E30500

HOLDING VALVE (BOOM)
(COMPONENT PARTS)

SOUPAPE DE TENIR (FLECH)
(PARTIES COMPOSANTES)

ENTHUELSUNGVENTIL (AUSLEGER)
(EINZEL-TEIL)

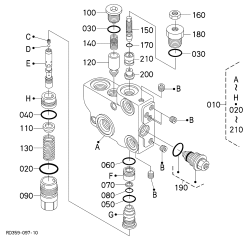

Fig.No. E40000

OIL PIPING (ARM)

TUBE (BRAS)

OEL LEITUNG (ARM)

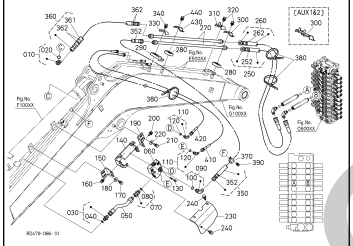

Fig.No. E40200

HOLDING VALVE (ARM)
(COMPONENT PARTS)

SOUPAPE DE TENIR (BRAS)
(PARTIES COMPOSANTES)

ENTHUELSUNGVENTIL (ARM)
(EINZEL-TEIL)

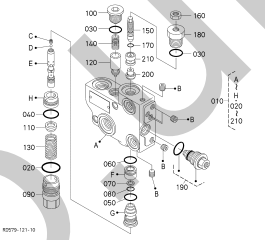

Fig.No. E50000

OIL PIPING (BUCKET)

TUBE (GODET)

OEL LEITUNG (KUEBEL)

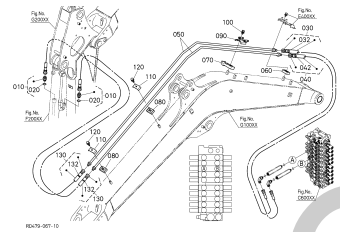

Fig.No. E60000

OIL PIPING (BLADE)

TUBE (LAME)

OEL LEITUNG
(ERDSCHIEBER)

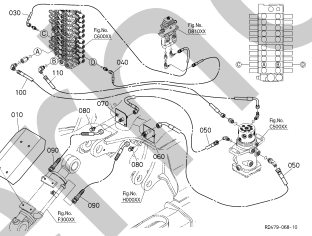

Fig.No. E70000

OIL PIPING (CLAMP)

TUBE (ATTACHE)

OEL LEITUNG (KLAMMER)

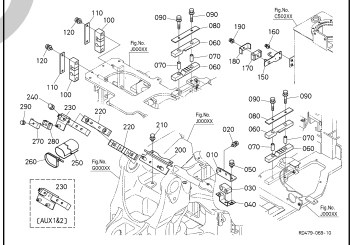

Fig.No. E80001

OIL PIPING (S/P 1)

TUBE (S/P 1)

OEL LEITUNG (S/P 1)

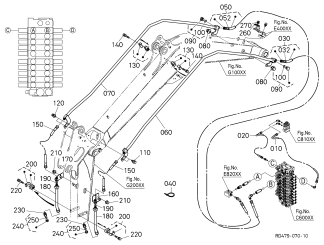

Fig.No. E80002

OIL PIPING (S/P 1)

TUBE (S/P 1)

OEL LEITUNG (S/P 1)

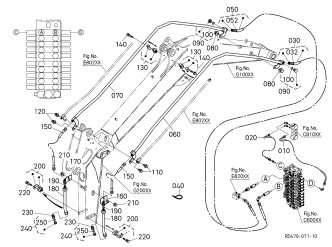

Fig.No. E80200

OIL PIPING (S/P 2)

TUBE (S/P 2)

OEL LEITUNG (S/P 2)

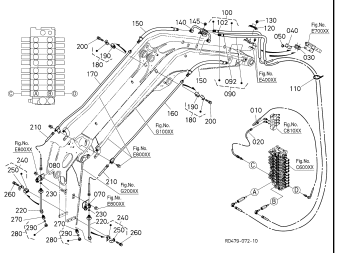

Fig.No. E82000

OIL PIPING (THIRD LINE HYDRAULIC
RETURN)

TUBE (RETOUR DIRECT AU
RESERVOIR HYDRAULIQUE)

OEL LEITUNG (DRITTE
RUECKLAUFLEITUNG)

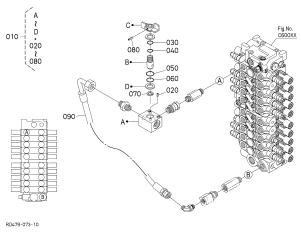

silverthorn.co.uk

CYLINDER
CYLINDRE
ZYLINDER

Fig.No. F00000

BOOM CYLINDER

FLECHE CYLINDRE

AUSLEGERZYLINDER

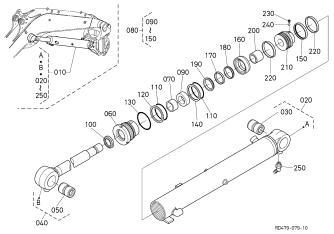

Fig.No. F10000

ARM CYLINDER

BRAS CYLINDRE

ARMZYLINDER

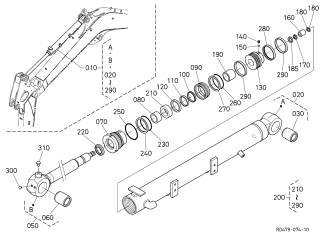

Fig.No. F20000

BUCKET CYLINDER

GODET CYLIENDRE

KUEBELZYLINDER

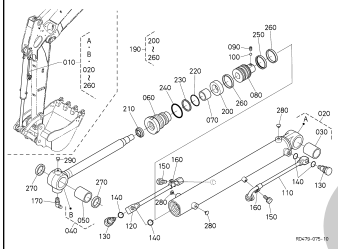

Fig.No. F30000

BLADE CYLINDER

LAME CYLINDRE

ERDSCHIEBERZYLINDER

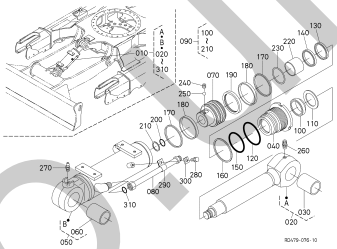

Fig.No. F40000

SWING CYLINDER

BALANCEMENT CYLINDRE

SCHWENKZYLINDER

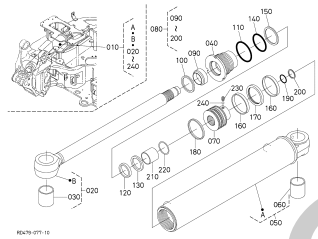

FRONT ATTACHMENTS
ATTACHEMENT AVANT
ANHAFTEN VON STIRN

Fig.No. G00000

SWING BRACKET

SUPPORT BALANCEMENT

LAGERUNG AUSLEGER

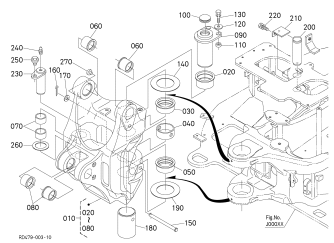

Fig.No. G10000

BOOM

FLECHE

AUSLEGER

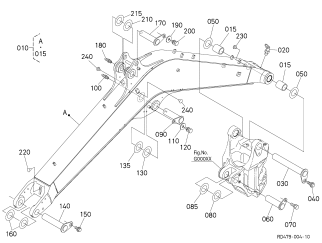

Fig.No. G10400

CYLINDER COVER (BOOM)

COUVERCLE DE CYLINDRE (FLECHE)

ABDECKUNG (AUSLEGER)

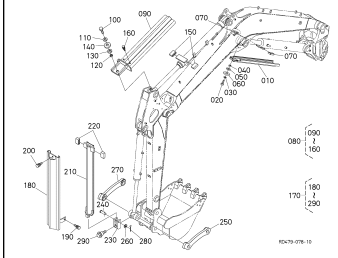

Fig.No. G20000

ARM

BRAS

ARM

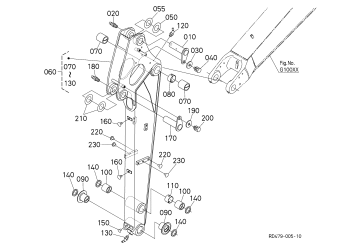

silverhorn.co.uk

Fig.No. G30000

BUCKET LINK

MAILLON DE GODET

KUEBELVERBINDUNGESTUECK

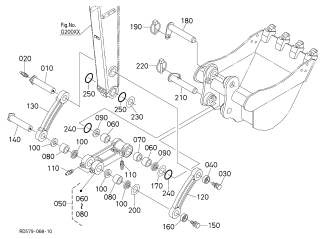

Fig.No. G50000

BLADE

LAME

ERDSCHIEBER

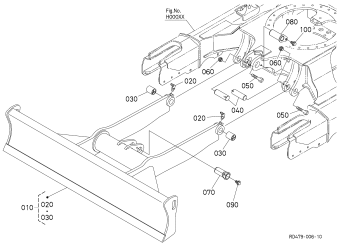

TRACK FRAME
CADRE A CHENILLES
SPURRAHMEN

Fig.No. H00000

TRACK FRAME

CADRE DE PISTE

SPURRAHMEN

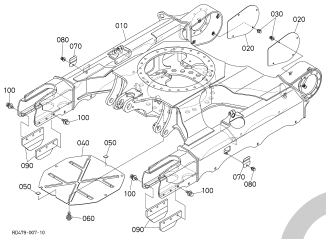

Fig.No. H10000

IDLER

POULIE-GUIDE

SPANNRAD

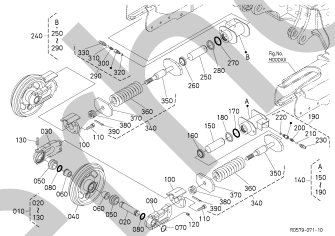

Fig.No. H20000

TRACK ROLLER

GALET DE CHENILLE

LAUFROLLEN

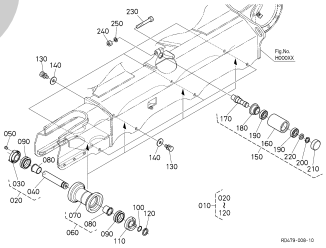

Fig.No. H30000

CRAWLER

CHENILLE

LAUFKETTEN

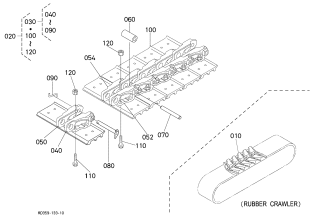

SWIVEL FRAME
CHASSIS PIVOT
RAHMEN VON DREHEN

Fig.No. J00001

SWIVEL FRAME

CHASSIS PIVOT

RAHMEN VON DREHEN

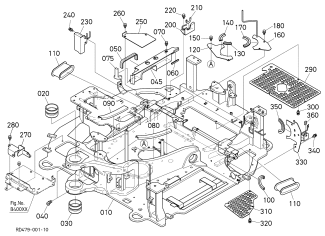

Fig.No. J00002

SWIVEL FRAME

CHASSIS PIVOT

RAHMEN VON DREHEN

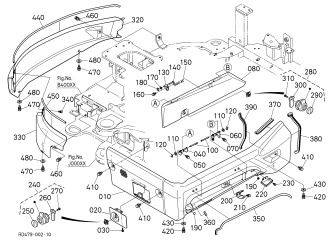

Fig.No. J00101

ARCH FRAME (1)

CHASSIS DE CAPOTE (1)

BOGENRAHMEN (1)

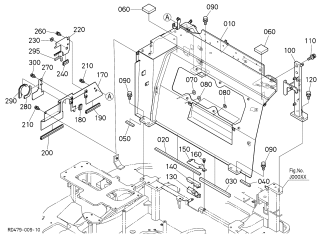

Fig.No. J00102

ARCH FRAME (1)

CHASSIS DE CAPOTE (1)

BOGENRAHMEN (1)

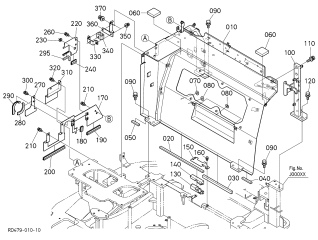

silverthorn.co.uk

Fig.No. J00200

ARCH FRAME (2)

CHASSIS DE CAPOTE (2)

BOGENRAHMEN (2)

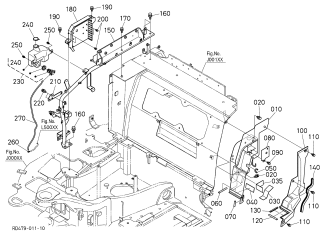

Fig.No. J10000

SWIVEL BEARING

ROULEMENT DE BASCULE

LAGER, DREHEN

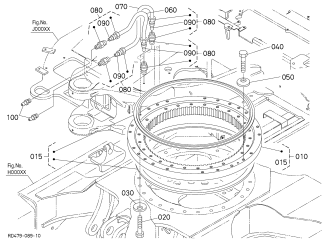

Fig.No. J20000

SEAT SUPPORT

SUPPORT DE SIEGE

SITZ TRAEGER

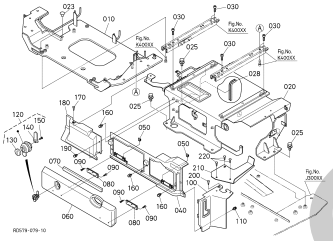

Fig.No. J30000

STEP

MARCHEPIED

TRITT

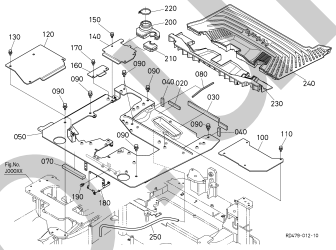

EXTERNAL/UPHOLSTERY
EXTERIEUR/INTERIEUR
AUBERE BAUTEILE/POLSTERUNG

Fig.No. K00000

COVER (LH)

COUVERCLE (GAUCHE)

DECKEL (LS)

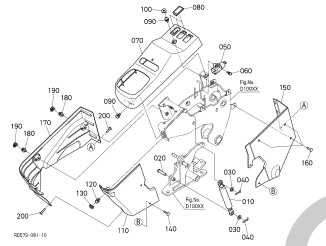

Fig.No. K00100

COVER (RH)

COUVERCLE (DROITE)

DECKEL (RS)

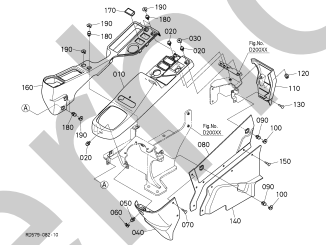

Fig.No. K10201

BONNET (RH 1)

CAPOT (DROITE 1)

MOTORHAUBE (RS 1)

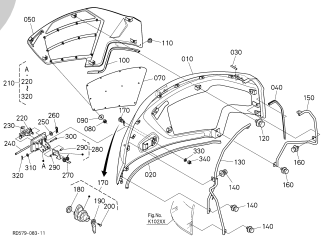

Fig.No. K10202

BONNET (RH 2)

CAPOT (DROITE 2)

MOTORHAUBE (RS 2)

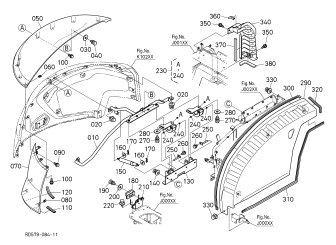

Fig.No. K10301

BONNET (REAR 1)

CAPOT (ARRIERE 1)

MOTORHAUBE (HINTER 1)

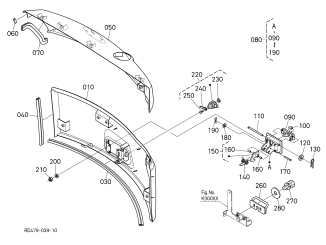

Fig.No. K10302

BONNET (REAR 2)

CAPOT (ARRIERE 2)

MOTORHAUBE (HINTER 2)

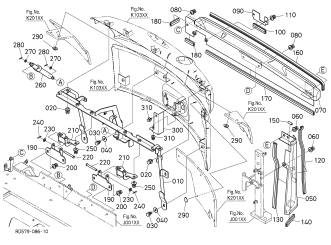

Fig.No. K10400

BONNET (CENTER)

CAPOT (CENTRE)

MOTORHAUBE (ZENTRUM)

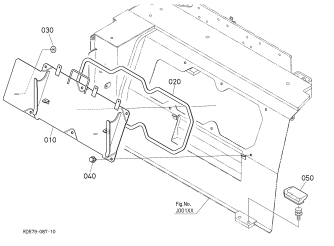

Fig.No. K20000

SPONGE 1

EPONGE 1

SCHAUMGUMMI 1

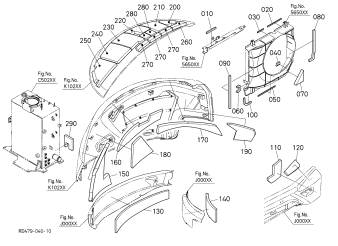

silvermorn.co.uk

Fig.No. K20100

SPONGE 2

EPONGE 2

SCHAUMGUMMI 2

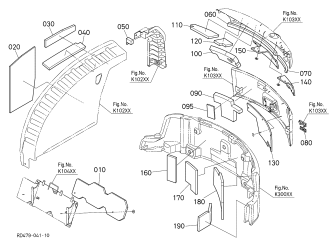

Fig.No. K20200

SPONGE 3

EPONGE 3

SCHAUMGUMMI 3

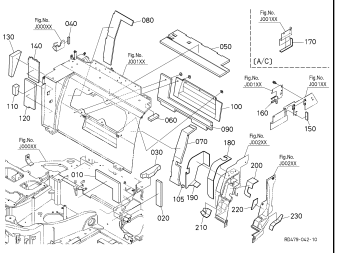

Fig.No. K30000

WEIGHT

CONTREPOIDS

GEWICHT

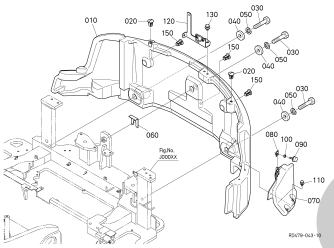

Fig.No. K40000

SEAT

SIEGE

SITZ

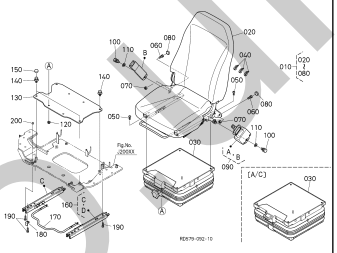

OPERATOR'S PLATFORM
ESTRADE
BUHNE VON FAHRER

Fig.No. L10000

CABIN (BODY)

CABINE (CORPS)

KABINE (KOERPER)

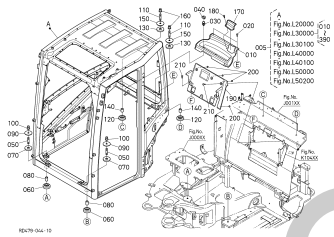

Fig.No. L20000

CABIN (DOOR)

CABINE (PORTE)

KABINE (TUER)

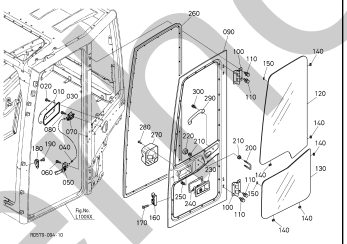

Fig.No. L30000

CABIN (WINDOW 1)

CABINE (GLACE 1)

KABINE (FENSTER 1)

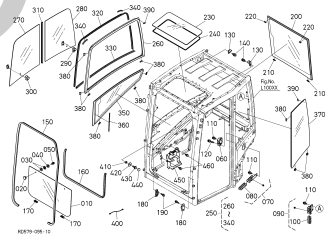

Fig.No. L30100

CABIN (WINDOW 2)

CABINE (GLACE 2)

KABINE (FENSTER 2)

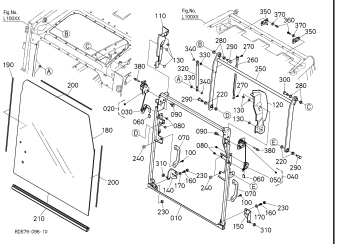

Fig.No. L40000

CABIN (COVER AND TRIM)

CABINE (COUVERCLE ET EQUILIBRAGE)

KABINE (DECKEL UND TRIMM)

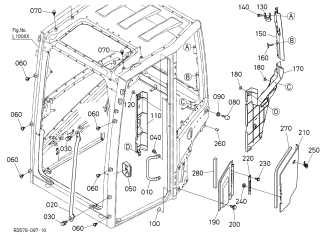

Fig.No. L40100

CABIN (LINING)

CABINE (DOUBLURE)

KABINE (FUTTER)

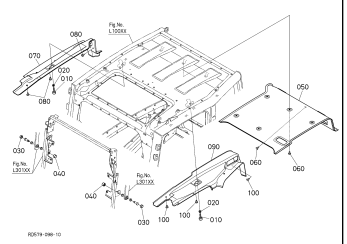

Fig.No. L40200

CABIN (SEAL RUBBER)

CABINE (CAOUTCHOUC JOINT)

KABINE (GUMMIABDICHTUNG)

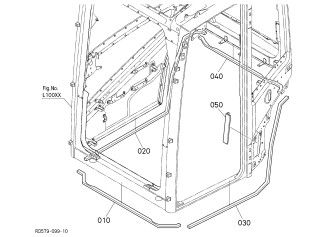

Fig.No. L42000

CABIN (REARVIEW MIRROR)

CABIN (RET ROVISEUR)

KABINE (RUECKSPIEGEL)

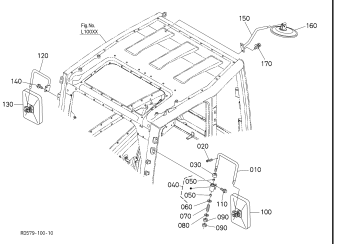

silvethorn.co.uk

Fig.No. L50000

CABIN (WIPER MOTOR)

CABINE (MOTEUR D'ESSUIE-GLACE)

KABINE (SCHEIBENWISCHERMOTOR)

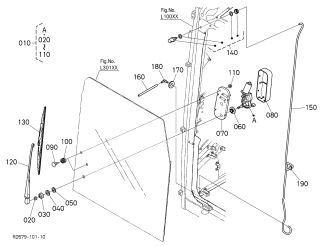

Fig.No. L50201

CABIN (WIRE HARNESS 1)

CABINE (FAISCEAU ELECTRIQUE 1)

KABINE (KABELGESCHIRR 1)

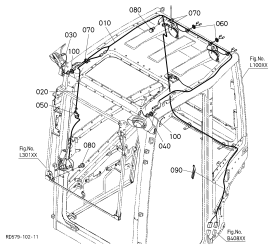

Fig.No. L50202

CABIN (WIRE HARNESS 2)

CABINE (FAISCEAU ELECTRIQUE 2)

KABINE (KABELGESCHIRR 2)

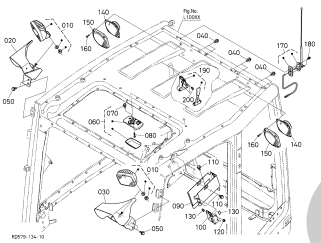

Fig.No. L60001

CABIN (HEATER)

CABINE (CHAUFFAGE)

KABINE (HEIZKOERPER)

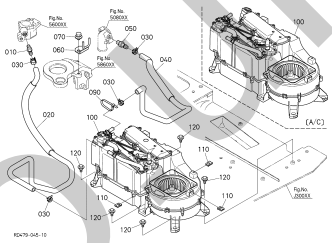

Fig.No. L60002

CABIN (HEATER) (COMPONENT PARTS)

CABINE (CHAUFFAGE) (PARIES COMPOSANTES)

KABINE (HEIZKOERPER) (EINZEL-TEIL)

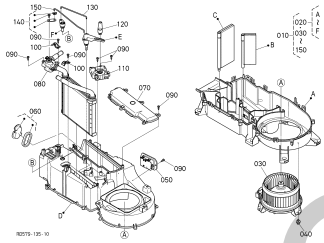

Fig.No. L60003

CABIN (HEATER) (COMPONENT PARTS)

CABINE (CHAUFFAGE) (PARIES COMPOSANTES)

KABINE (HEIZKOERPER) (EINZEL-TEIL)

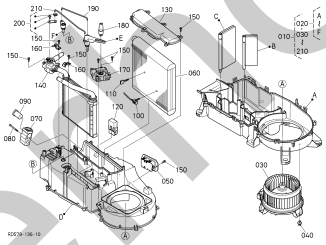

Fig.No. L60201

CABIN (AIR CONDITIONER 1)

CABINE (CONDITIONNEMENT D' AIR 1)

KABINE (KLIMAANLAGE 1)

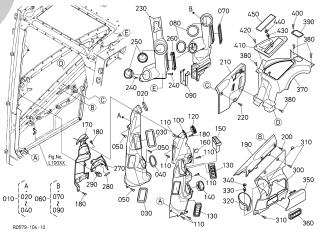

Fig.No. L60202

CABIN (AIR CONDITIONER 1)

CABINE (CONDITIONNEMENT D' AIR 1)

KABINE (KLIMAANLAGE 1)

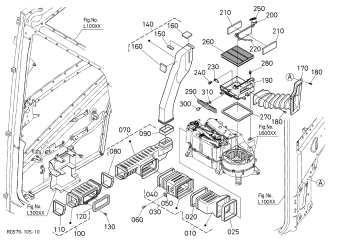

Fig.No. L60300

CABIN (AIR CONDITIONER 2)

CABINE (CONDITIONNEMENT D' AIR 2)

KABINE (KLIMAANLAGE 2)

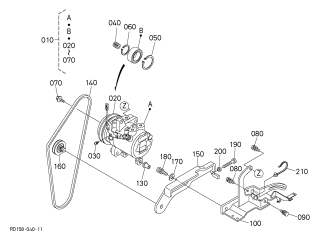

Fig.No. L60400

CABIN (AIR CONDITIONER 3)

CABINE (CONDITIONNEMENT D' AIR 3)

KABINE (KLIMAANLAGE 3)

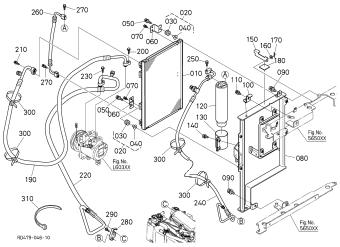

silvermorn.co.uk

LABELS
ETIQUETTES
AUFKLEBER

Fig.No. M00000

LABEL

ETIQUETA

AUFKLEBER

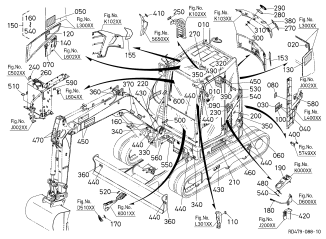

ACCESSORIES
ACCESSOIRES
SONTIGES ZUBEHOER

Fig.No. N00000

ACCESSORIES

ACCESSOIRES

SONTIGES ZUBEHOER

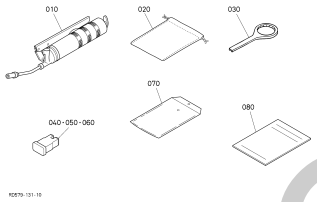

silverhorn.co.uk

500000 CRANKCASE
BLOC MOTEUR
KURBELGHAEUSE

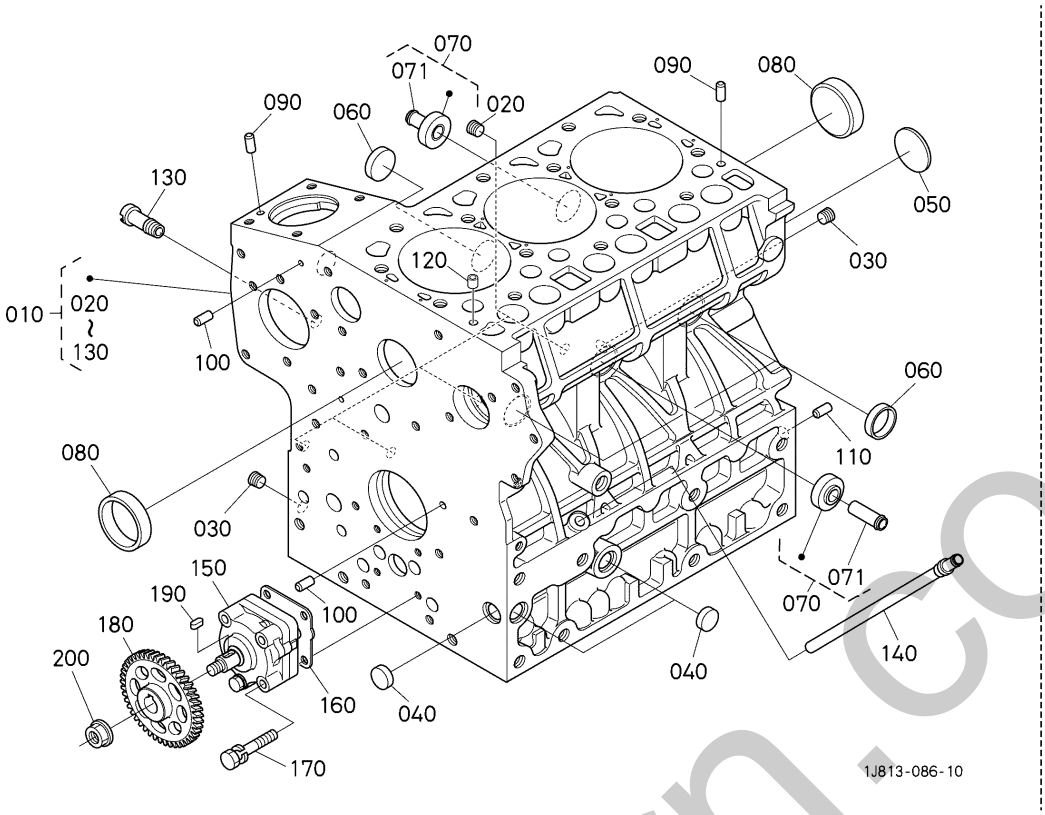

A:D1803-CR-TE5-BH3/BH4

REF.No. POS.No. BILD-Nr.	PART No. REFERENCE BESTELL-Nr.	PART NAME	DESIGNATION	BEZEICHNUNG	Q'TY/S.No. Q'TE/No.S. STUECK/S.Nr. A	I.C. I.C. I.C.	REMARKS REMARQUES BEMERKUNGEN
010	1J805-0101-3	CRANKCASE,COMP	ENS.BLOC MOTEUR	KOMP.KURBELGEHAEUSE	1		
020	15521-9602-0	PLUG	BOUCHON	STOPFEN	4		
030	15521-9603-0	PLUG	BOUCHON	STOPFEN	2		
040	17391-9616-0	PLUG,EXPANSION	BOUCHON EXPANSIBLE	STOPFEN	3		
050	16271-9616-0	PLUG,EXPANSION	BOUCHON EXPANSIBLE	STOPFEN	1		
060	15221-0338-0	CAP,SEALING	PASTILLE	STOPFEN	3		
070	1J860-7101-0	PIPE,COMP	ENS.TUYAU D'EAU	KOMP.WASSERROHR	2		
071	17331-7334-2	PIPE,WATER RETURN	TUYAU RETOUR D'EAU	WASSERROHR	2		
080	15221-0339-0	CAP,SEALING	PASTILLE	STOPFEN	2		
090	05012-00609	PIN,STRAIGHT	GOUPILLE DE PARALLÈLE	ZYLINDERSTIFT	2		
100	05012-00612	PIN, STRAIGHT	GOUPILLE DE PARALLÈLE	ZYLINDERSTIFT	2		
110	05012-01018	PIN,STRAIGHT	GOUPILLE DE PARALLÈLE	ZYLINDERSTIFT	1		
120	15221-3365-0	PIN,PIPE	GICLEUR	ROHRSTIFT	1		
130	15321-7334-0	PIPE(WATER RETURN)	TUYAU RETOUR D'EAU	WASSERROHR	1		
140	1J801-0584-0	PIPE,COMP(OIL RETURN)	TUYAU COMP	KOMP.ROHR	1		
150	1E013-3501-3	ASSY PUMP,OIL	ENS.POMPE A HUILE	GRP.OELPUMPE	1		
160	1A021-3515-0	GASKET,OIL PUMP	JOINT	DICHTUNGSPLATTE	1		
170	01023-50650	BOLT,SEMS	BOULON	BOLZEN	4		
180	1G896-3566-0	GEAR,OIL PUMP DRIVE	PIGNON ENTRAIN.POMPE	ZAHNRAD	1		
190	05712-00410	KEY,FEATHER	CLAVETTE	KEIL	1		
200	15221-3568-2	NUT	ECROU A EMBASE	MUTTER	1		

↔ Interchangeable; ≠ not Interchangeable; ← new for old; → old for new

silverhorn.co.uk

501000 OIL PAN
CARTER D'HUILE
OELWANNE

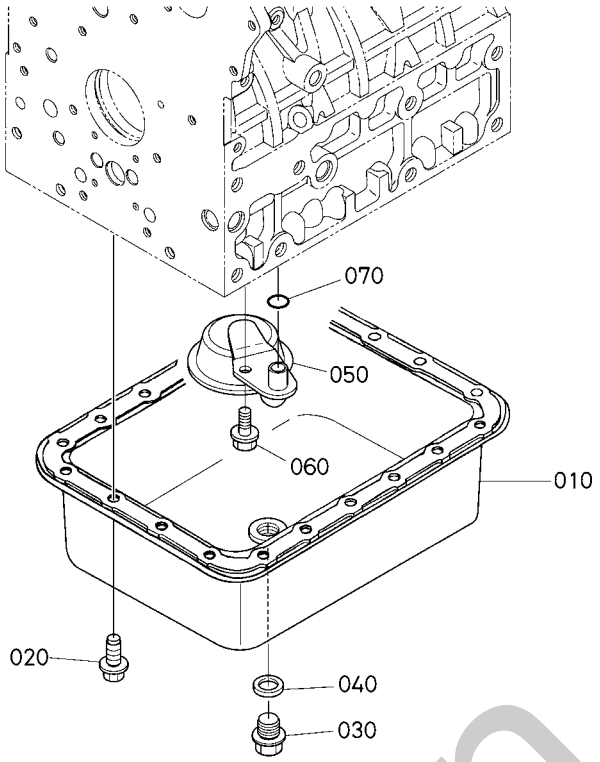

A:D1803-CR-TE5-BH3/BH4

REF.No. POS.No. BILD-Nr.	PART No. REFERENCE BESTELL-Nr.	PART NAME	DESIGNATION	BEZEICHNUNG	Q'TY/S.No. Q'TE/No.S. STUECK/S.Nr. A	I.C. I.C. I.C.	REMARKS REMARQUES BEMERKUNGEN
010	17077-0161-5	OIL PAN	CARTER D'HUILE	OELWANNE	1		
020	1G861-9101-0	BOLT(FLANGE)	VIS DE BUTEE	BOLZEN	20		
030	15707-3375-0	PLUG(DRAIN)	BOUCHON DE VIDANGE	ENTLEERUNGSSTOPFEN	1		
040	15451-9667-0	PACKING	JOINT	DICHTUNG	1		
050	15628-3211-0	FILTER,OIL	FILTRE D'HUILE	OELFILTER	1		
060	01754-50812	BOLT,FLANGE	BOULON,BRIDE	SCHRAUBE	1		
070	04817-00160	O RING	JOINT TORIQUE	O RING	1		

silverhorn.co.uk

↔ Interchangeable; ≠ not Interchangeable; ← new for old; → old for new

501100 OIL FILTER
FILTRE D'HUILE
OELFILTER

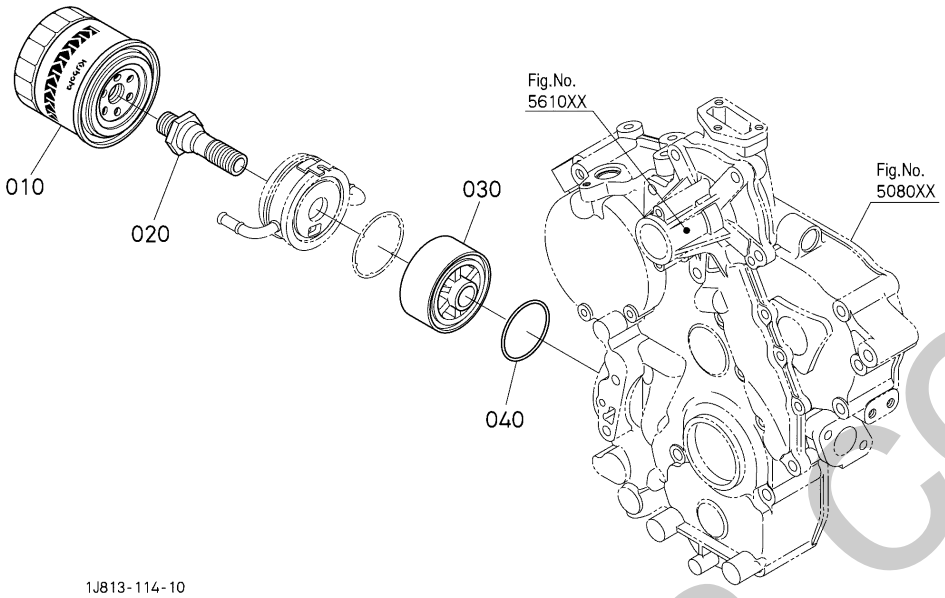

A:D1803-CR-TE5-BH3/BH4

REF.No. POS.No. BILD-Nr.	PART No. REFERENCE BESTELL-Nr.	PART NAME	DESIGNATION	BEZEICHNUNG	Q'TY/S.No. Q'TE/No.S. STUECK/S.Nr. A	I.C. I.C. I.C.	REMARKS REMARQUES BEMERKUNGEN
010	HH164-3243-0	FILTER(CARTRIDGE,OIL)	CARTOUCHE FILTRANTE	OELFILTERPATRONE	1		
020	1J813-3708-0	CONNECTOR	CONNECTEUR	ANSCHLUBE	1		
030	1E196-3261-0	SPACER, OIL FILTER	ENTRETOISE	DISTANZSCHEIBE	1		
040	19202-9683-0	O RING	JOINT TORIQUE	O RING	1		

↔ Interchangeable; ≠ not Interchangeable; ← new for old; → old for new

silvernorn.co.uk

501200 DIPSTICK AND GUIDE
JAUGE D'HUILE ET GUIDE
OELMESSSTAB UND FUEHRUNG

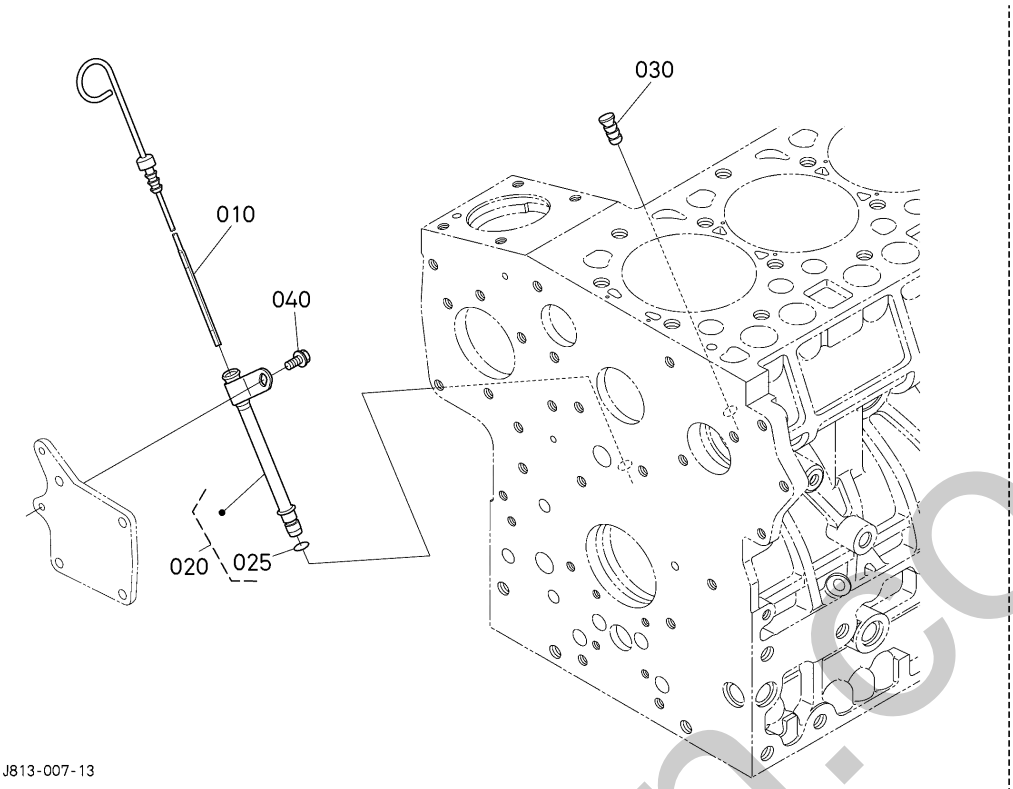

A:D1803-CR-TE5-BH3/BH4

REF.No. POS.No. BILD-Nr.	PART No. REFERENCE BESTELL-Nr.	PART NAME	DESIGNATION	BEZEICHNUNG	Q'TY/S.No. Q'TE/No.S. STUECK/S.Nr. A	I.C. I.C. I.C.	REMARKS REMARQUES BEMERKUNGEN
010	1J813-3641-4	GAUGE,ENG. OIL	JAUGE D'HUILE	OELMESSSTAB	1		
020	1J813-3650-3	GUIDE,ASSY(OIL GAUGE)	ENS.JAUGE ET GUIDE	GRP.FUEHRUNG	1		
025	1J451-3546-0	O-RING	JOINT TORIQUE	O RING	1		
030	1G513-3655-0	PLUG,OIL GAUGE	BOUCHON DE JAUGE	STOPFEN, OELMESSSTAB	1		
040	01754-50612	BOLT,FLANGE	BOULON,BRIDE	SCHRAUBE	1		

↔ Interchangeable; ≠ not Interchangeable; ← new for old; → old for new

silvermorn.co.uk

502000 CYLINDER HEAD
CULASSE
ZYLINDERKOPF

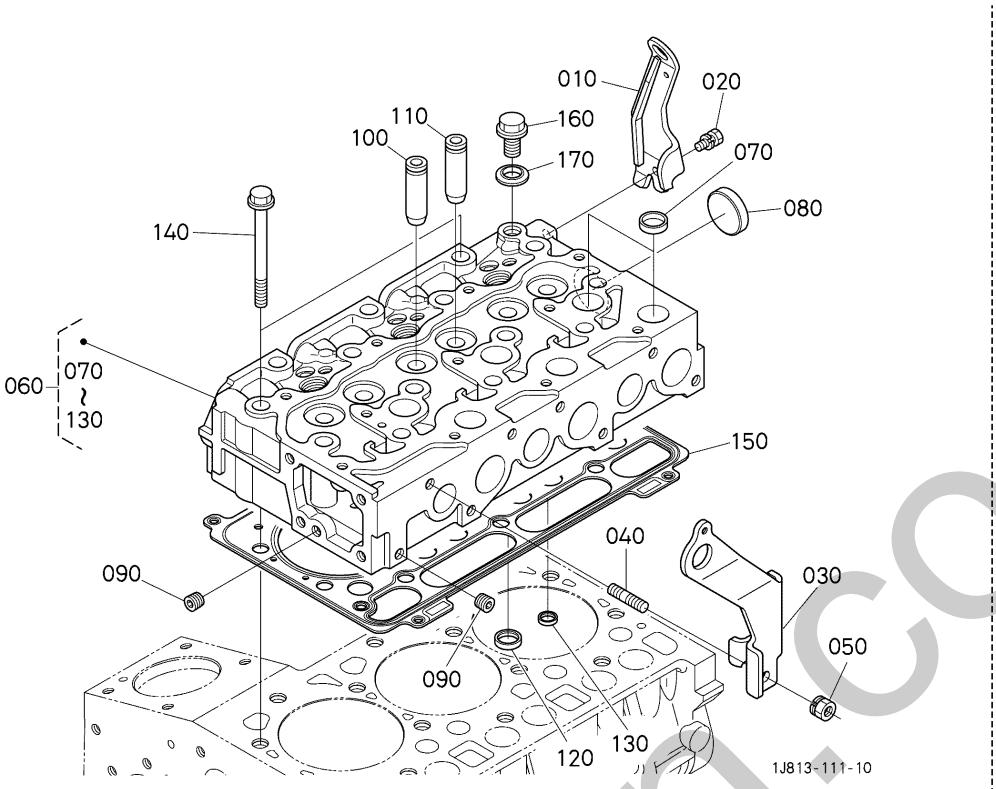

A:D1803-CR-TE5-BH3/BH4

REF.No. POS.No. BILD-Nr.	PART No. REFERENCE BESTELL-Nr.	PART NAME	DESIGNATION	BEZEICHNUNG	Q'TY/S.No. Q'TE/No.S. STUECK/S.Nr. A	I.C. I.C. I.C.	REMARKS REMARQUES BEMERKUNGEN
010	1J813-0175-3	HOOK(ENGINE,REAR)	CROCHET (MOTEUR, ARRIÈRE)	HAKEN	1		
020	01123-50816	BOLT,SEMS	VIS	SCHRAUBE	1		
030	1A460-0174-0	HOOK(ENGINE,FRONT)	CROCHET (MOTEUR, AVANT)	HAKEN	1		
040	15471-9153-0	BOLT,STUD	GOUJON	STEHBOLZEN	1		
050	16429-9201-0	NUT WITH LOCK WASHER	ECROU	MUTTER	1		
060	1J822-0304-0	HEAD,CYLINDER,COMP	CULASSE COMPLET	KOMP.ZYLINDERKOPF	1		
070	15221-0337-0	PLUG,CUP TYPE	PASTILLE	STOPFEN	9		
080	15221-0349-0	CAP,SEALING	PASTILLE	STOPFEN	1		
090	15261-9601-0	PLUG	BOUCHON	STOPFEN	2		
100	1J829-1358-0	GUIDE,VALVE(INLET)	GUIDE DE SOUPAPE	VENTILFUEHRUNG	3		
110	1J829-1356-0	GUIDE,VALVE(EXHAUST)	GUIDE DE SOUPAPE	VENTILFUEHRUNG	3		
140	19013-0345-0	BOLT,HEAD(CYLINDER)	VIS DE CYLINDRE	ZYLINDERKOPFSCHRAUBE	14		
150	1J820-0331-0	GASKET(HEAD,CYLINDER 120)	JOINT	DICHTUNG	1		1.20mm
150	1J820-0360-0	GASKET(HEAD,CYLINDER 115)	JOINT	DICHTUNG	1		1.15mm
150	1J820-0361-0	GASKET(HEAD,CYLINDER 125)	JOINT	DICHTUNG	1		1.25mm
150	1J820-0362-0	GASKET(HEAD,CYLINDER 130)	JOINT	DICHTUNG	1		1.30mm
150	1J820-0363-0	GASKET(HEAD,CYLINDER 135)	JOINT	DICHTUNG	1		1.35mm
160	06311-55010	PLUG	BOUCHON	STOPFEN	1		
170	04717-01000	WASHER,SEAL	JOINT EN CAOUTCHOUC	GUMMIUNTERLAGE	1		

↔ Interchangeable; ≠ not Interchangeable; ← new for old; → old for new

shinohorn.co.uk

503000 INLET VALVE AND EXHAUST VALVE
SOUPAPES D'ADMISSION ET SOUPAPES D'ECHAPPEMENT
EINLASSVENTIL UND AUSLASSVENTIL

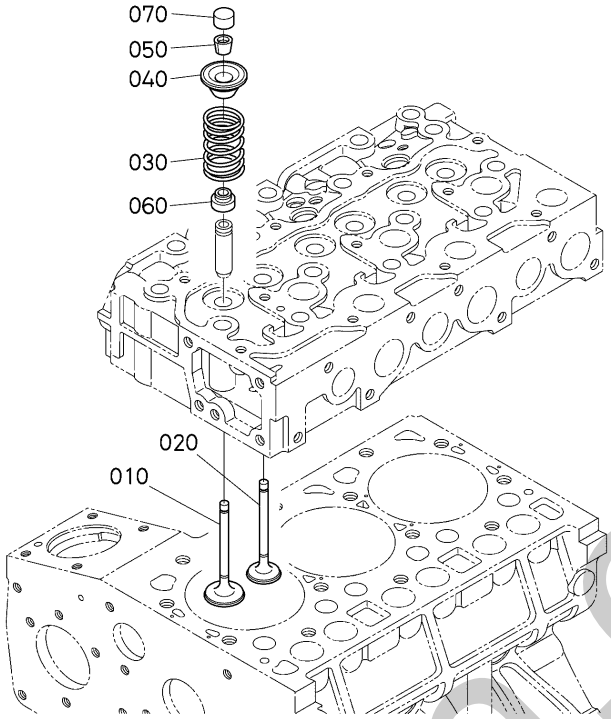

A:D1803-CR-TE5-BH3/BH4

REF.No. POS.No. BILD-Nr.	PART No. REFERENCE BESTELL-Nr.	PART NAME	DESIGNATION	BEZEICHNUNG	Q'TY/S.No. Q'TE/No.S. STUECK/S.Nr. A	I.C. I.C. I.C.	REMARKS REMARQUES BEMERKUNGEN
010	1G852-1311-4	VALVE,INLET	VANNE	VENTIL	3		
020	1G852-1312-4	VALVE,EXHAUST	VANNE	VENTIL	3		
030	1G896-1324-0	SPRING,VALVE	RESSORT DE SOUPAPE	VENTIL-FEDER	6		
040	15221-1333-0	RETAINER,VALVE SP.	CUVETTE SUPERIEURE	HALTER	6		
050	15221-1398-0	COLLET,VALVE SPRING	DEMI CLAVETTE	KLEMMSCHEIBE	6		SET
060	15221-1315-3	SEAL(VALVE STEM)	JOINT DE SOUPAPE	VENTILDICHTUNG	6		
070	1G896-1328-0	CAP(VALVE)	CHAPEAU DE SOUPAPE	VENTILKAPPE	6		

↔ Interchangeable; ≠ not Interchangeable; ← new for old; → old for new

silverform.co.uk

504000 ROCKER ARM SHAFT
ARBRE DE CULBUTEUR
KIPPENARMWELLE

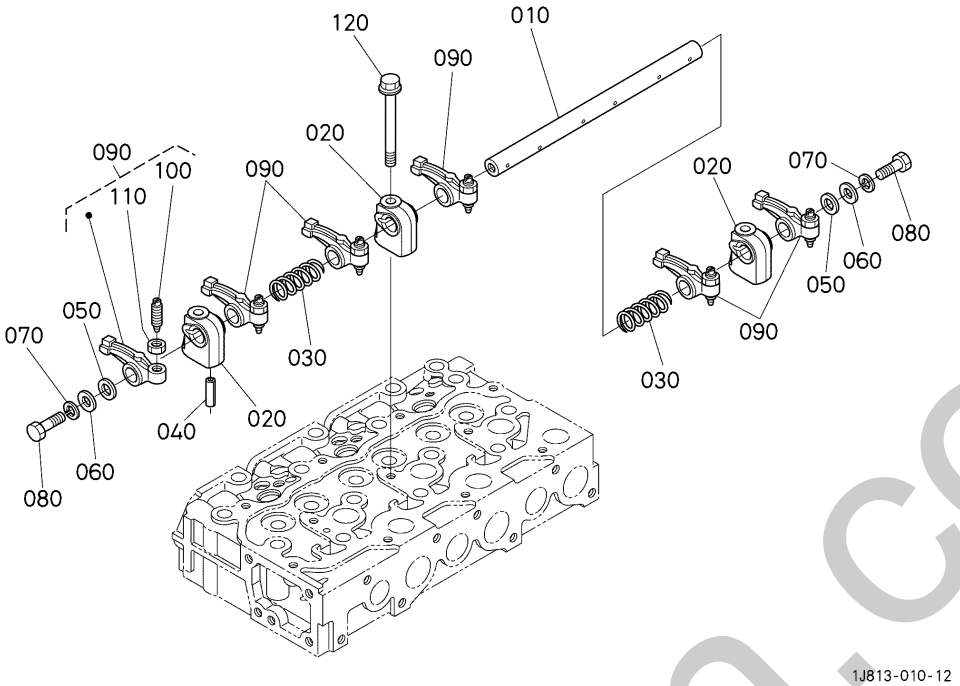

A:D1803-CR-TE5-BH3/BH4

REF.No. POS.No. BILD-Nr.	PART No. REFERENCE BESTELL-Nr.	PART NAME	DESIGNATION	BEZEICHNUNG	Q'TY/S.No. Q'TE/No.S. STUECK/S.Nr. A	I.C. I.C. I.C.	REMARKS REMARQUES BEMERKUNGEN
010	1A021-1426-0	SHAFT(ROCKER ARM)	ARBRE DE CULBUTEUR	KIPPHEBELWELLE	1		
020	15221-1435-3	BRACKET,ROCKER ARM	SUPPORT DE CULBUTEUR	KIPPHEBELHALTER	3		
030	15221-1431-0	SPRING(ARM,ROCKER)	RESSORT DE CULBUTEUR	FEDER,KIPPHEBEL	2		
040	05411-00528	SPRING PIN	GOUPILLE À RESSORT	STIFT	1		
050	15221-1443-0	WASHER,R.ARM SHAFT	RONDELLE	SCHEIBE	2		
060	04013-50080	WASHER,PLAIN	RONDELLE PLANE	SCHEIBE	2		
070	04512-50080	WASHER,SPRING LOCK	RONDELLE GROWER	FEDERRING	2		
080	01153-50812	HEX.BOLT	BOULON	BOLZEN	2		
090	15621-1403-0	ARM,ROCKER,ASSY	ENS.CULBUTEURS	GRP.KIPPHEBEL	6		
100	1G896-1423-0	SCREW	VIS DE REGLAGE	STELLSCHRAUBE	6		
110	15021-1424-0	NUT	ECROU	MUTTER	6		
120	01754-50855	BOLT,FLANGE	BOULON,BRIDE	SCHRAUBE	3		

↔ Interchangeable; ≠ not Interchangeable; ⟵ new for old; ⟶ old for new

silverhorn.co.uk

505000 HEAD COVER
COUVRE-TÊTE
DECKEL OBEN

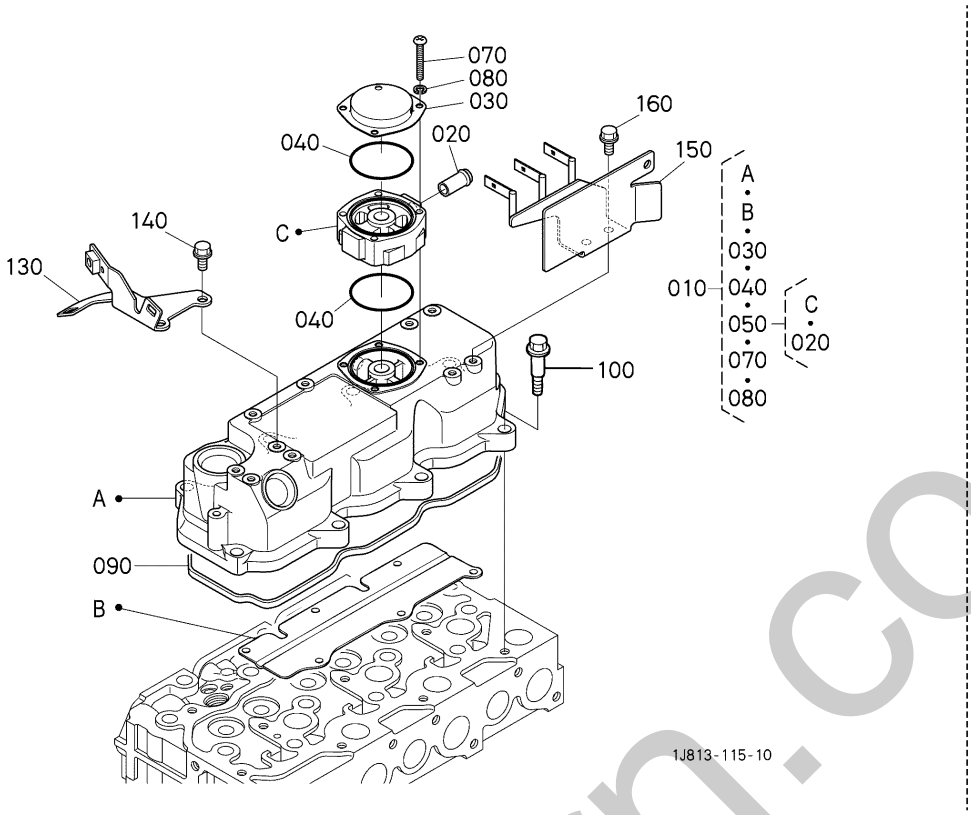

A:D1803-CR-TE5-BH3/BH4

REF.No. POS.No. BILD-Nr.	PART No. REFERENCE BESTELL-Nr.	PART NAME	DESIGNATION	BEZEICHNUNG	Q'TY/S.No. Q'TE/No.S. STUECK/S.Nr. A	I.C. I.C. I.C.	REMARKS REMARQUES BEMERKUNGEN
010	1A460-1450-0	ASSY COVER,CYL.HEAD	ENS.COUVERCLE	DECKEL OBEN,KOMP.	1		
020	17331-7334-2	PIPE,WATER RETURN	TUYAU RETOUR D'EAU	WASSERROHR	1		
030	1G742-0512-0	COVER,BREATHER	COUVERCLE ASPIRATEUR	ENTLUEFTERDECKEL	1		
040	1G924-0543-0	O-RING	JOINT TORIQUE	O RING	2		
050	1A460-1468-0	SPACER,COMP(BREATHER)	ENTRETOISE COMPLET	KOMP.DISTANZSCHEIBE	1		
070	03054-50535	SCREW,PAN HEAD(PHILLIPS)	VIS À TÊTE DE PANNEAU	SCHRAUBE	4		
080	04512-50050	WASHER,SPRING LOCK	RONDELLE GROWER	FEDERRING	4		
090	1A021-1452-3	GASKET(COVER,HEAD)	JOINT COUVRE-CULASSE	VENTILDECKELDICHTUNG	1		
100	1G911-9102-2	BOLT	BOULON	BOLZEN	8		
130	1J813-6511-0	BRACKET(WH)	PALIER	HALTER	1		
140	01755-50612	BOLT,FLANGE	BOULON,BRIDE	SCHRAUBE	2		
150	RD479-5356-0	BRACKET(WH,7)	PALIER	HALTER	1		
160	01755-50612	BOLT,FLANGE	BOULON,BRIDE	SCHRAUBE	2		

↔ Interchangeable; ≠ not Interchangeable; ← new for old; → old for new

silverhorn.co.uk

508000 GEAR CASE
CARTER DE CHAÎNE
GETRIEBE GEHAEUSE

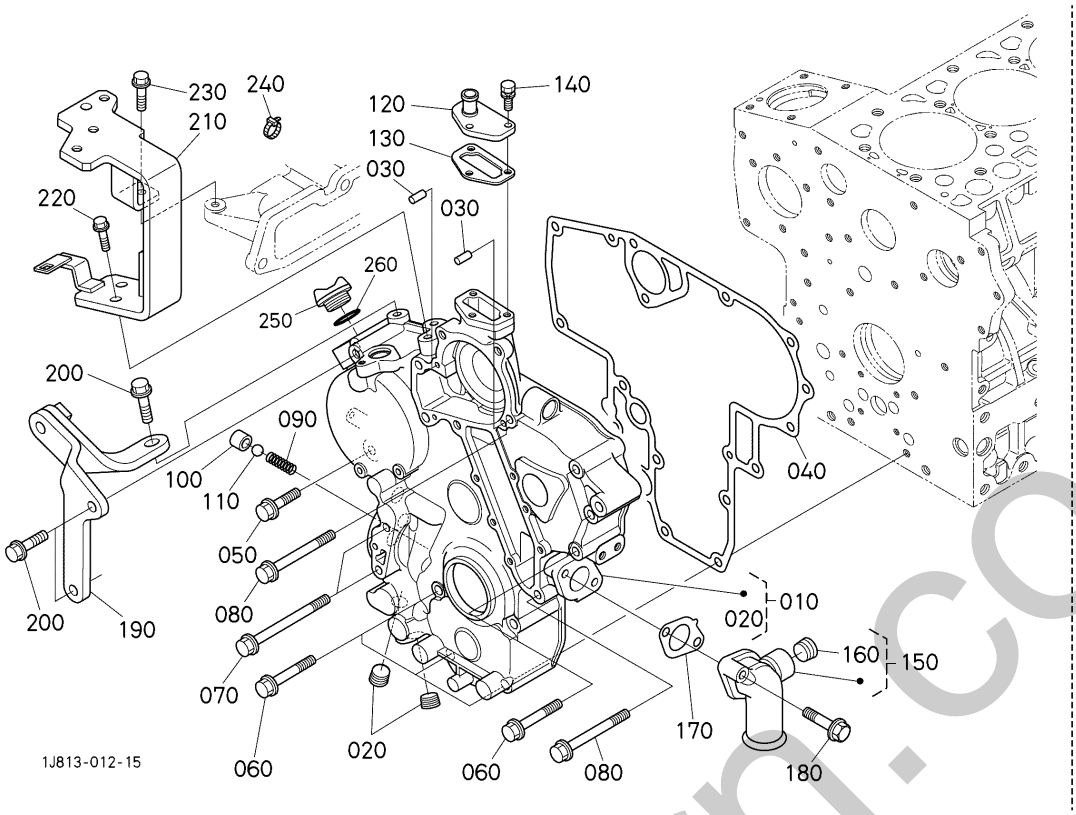

A:D1803-CR-TE5-BH3/BH4

REF.No. POS.No. BILD-Nr.	PART No. REFERENCE BESTELL-Nr.	PART NAME	DESIGNATION	BEZEICHNUNG	Q'TY/S.No. Q'TE/No.S. STUECK/S.Nr. A	I.C. I.C. I.C.	REMARKS REMARQUES BEMERKUNGEN
010	1J813-0402-2	CASE,GEAR,COMP	CARTER DISTR.COMP.	KMP.GETRIEBEGEHAEUSE	1		
020	16241-9602-0	PLUG	BOUCHON	STOPFEN	2		
030	05012-00612	PIN, STRAIGHT	GOUPILLE DE PARALLÈLE	ZYLINDERSTIFT	2		
040	1J801-0413-0	GASKET(GEAR CASE)	JOINT	DICHTUNGGETRIEBEGEH.	1		
050	01754-50830	BOLT,FLANGE	BOULON,BRIDE	SCHRAUBE	1		
060	1A021-9103-0	BOLT,SEMS	VIS DE BUTEE	SCHRAUBE	8		
070	01754-50800	BOLT,FLANGE	BOULON,BRIDE	SCHRAUBE	2		
080	01754-50885	BOLT,FLANGE	BOULON,BRIDE	SCHRAUBE	4		
090	15241-3695-0	SPRING	RESSORT	FEDER	1		
100	15521-3693-0	SEAT,VALVE	SIEGE DE SOUPAPE	SITZ,VENTIL	1		
110	07715-03213	BALL	BILLE	KUGEL	1		
120	15521-7332-0	FLANGE,WATER RETURN	BRIDE RETOUR D'EAU	FLANSCH	1		
130	1A021-7333-2	GASKET(RETURN FLANGE)	JOINT	DICHTUNGSPLATTE	1		
140	01023-50620	BOLT,SEMS	BOULON	BOLZEN	3		
150	1A085-7280-0	COMP FLANGE,WATER	BRIDE A EAU COMP.	KOMP.FLANSCH	1		
160	1A021-9602-0	PLUG	BOUCHON	STOPFEN	1		
170	1A053-7284-2	GASKET,WATER FLANGE	JOINT DE BRIDE A EAU	DICHTUNG	1		
180	01754-50840	BOLT,FLANGE	BOULON,BRIDE	SCHRAUBE	2		
190	1J813-6435-0	SUPPORT(ALTERNATOR)	SUPPORT DE ALTERNATE	STUETZE	1		
200	01754-50820	BOLT,FLANGE	BOULON,BRIDE	SCHRAUBE	3		
210	1J813-6445-2	SUPPORT(ALTERNATORSTAY)	SUPPORT (ALTERNATEUR)	STUETZE	1		
220	01754-50820	BOLT,FLANGE	BOULON,BRIDE	SCHRAUBE	2		
230	01754-50616	BOLT,FLANGE	BOULON,BRIDE	SCHRAUBE	1		
240	1J801-9728-0	CLAMP	PINCE	SCHLAUCHBINDER	1		
250	15852-3314-0	PLUG,OIL FILLER	BOUCHON,REMPLIS.H/L	OELEINFUELLSSTOPFEN	1		
260	04817-50300	O RING	JOINT TORIQUE	O RING	1		

↔ Interchangeable; ≠ not Interchangeable; ← new for old; → old for new

silverhorn.co.uk

511000 PISTON AND CRANKSHAFT
PISTONS ET VILEBREQUIN
ABSTUETZUNG RECHTS VORNE

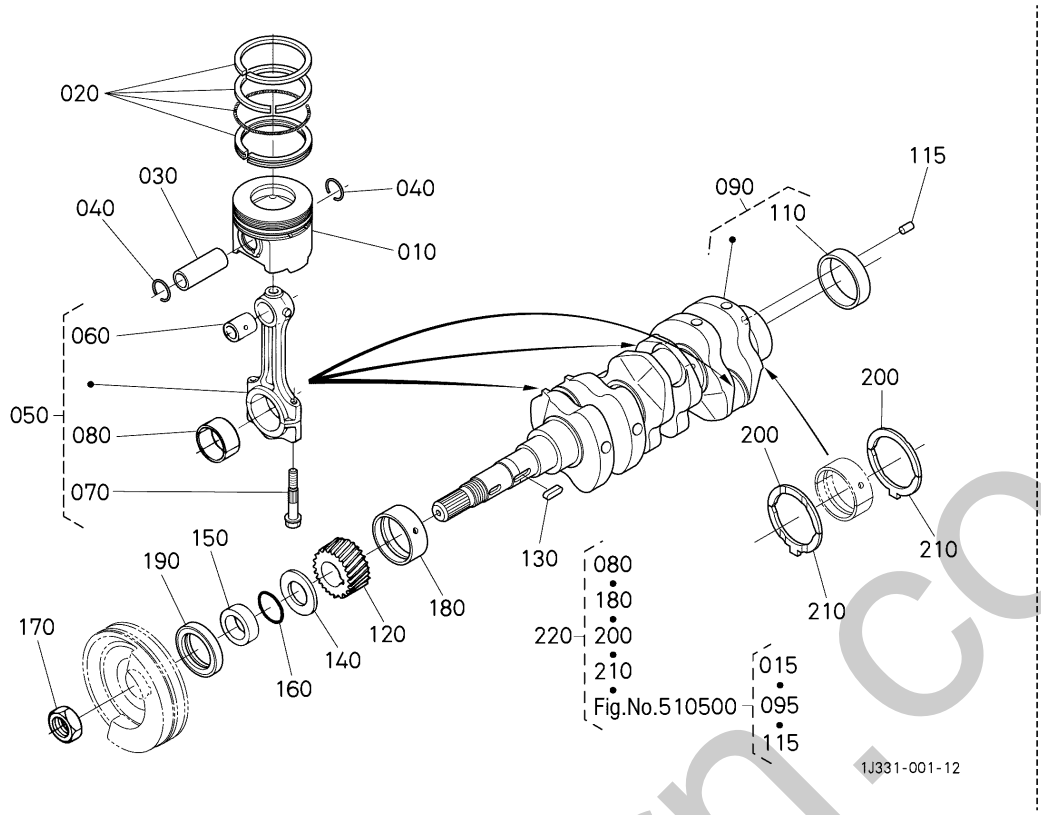

A:D1803-CR-TE5-BH3/BH4

REF.No. POS.No. BILD-Nr.	PART No. REFERENCE BESTELL-Nr.	PART NAME	DESIGNATION	BEZEICHNUNG	Q'TY/S.No. Q'TE/No.S. STUECK/S.Nr. A	I.C. I.C. I.C.	REMARKS REMARQUES BEMERKUNGEN
010	1J898-2111-0	PISTON	PISTON	KOLBEN	3		STD
010	1J898-2190-0	PISTON(025)	PISTON	KOLBEN	3		+0.25mm
020	1J898-2105-0	RING,PISTON,ASSY	ENS.SEGMENT	GRP.KOLBENRING	3		STD
020	1J898-2109-0	RING,PISTON,ASSY(025)	SEGMENT DE PISTON,ASSEMBLAGE	KOLBENRING,KOMP.	3		+0.25mm
030	1A021-2131-0	PISTON PIN	AXE DE PISTON	KOLBENBOLZEN	3		
040	1G279-2133-0	CIR CLIP,INTERNAL	CIRCLIP	SPRENGRING	6		
050	1J898-2201-0	ASSY ROD,CONNECTING	BIELLE,ASSEMBLAGE	PLEUELLAGER,KOMP.	3		
060	1G924-2198-0	BUSH,PISTON PIN	BAGUE DE BIELLE	BUCHSE,KOLBENSTIFT	3		
070	1J700-2214-0	BOLT,CONNECTING ROD	VIS DE BIELLE	BOLZEN	6		
080	17311-2231-2	METAL,CRANKPIN	COUSSINET DE BIELLE	LAGERSCHALE	3		STD SET
080	17311-2297-0	METAL(CRANKPIN,02)	COUSSINET DE BIELLE	LAGERSCHALE	3		-0.20mm SET
080	17311-2298-0	METAL(CRANKPIN,04)	COUSSINET DE BIELLE	LAGERSCHALE	3		-0.40mm SET
090	1G840-2302-0	CRANKSHAFT,COMP	VILEBREQUIN COMPLET	KOMP.KURBELWELLE	1		
110	19202-2328-0	BUSH,CRANKSHAFT	BAGUE DE VILEBREQUIN	BUCHSE,KURBELWELLE	1		
115	1A021-2319-2	PIN,STRAIGHT	GOUPILLE CYLINDLIQUE	ZYLINDERSTIFT	1		
120	1A021-2411-0	GEAR,CRANKSHAFT	PIGNON DE VILEBREQ.	ZAHNRAD	1		
130	05712-00730	FEATHER KEY	CLAVETTE COULISSANTE	KEIL	1		
140	15471-2331-2	OIL SLINGER	DEFLECTEUR D'HUILE	RING	1		
150	19202-2325-0	COLLAR,CRANKSHAFT	COLLIER VILEBREQUIN	HALSRING	1		
160	04811-10300	O RING	JOINT TORIQUE	O RING	1		
170	15221-2336-0	NUT,CRANKSHAFT	ECROU DE VILEB.	MUTTER,KURBELWELLE	1		
180	1A091-2347-2	METAL,CRANKSHAFT	COUSSINET DE VILEBR.	LAGERSCHALE	1		STD
180	1A091-2391-0	METAL,CRANKSHAFT	COUSSINET DE VILEBR.	LAGERSCHALE	1		-0.20mm
180	1A091-2392-0	METAL,CRANKSHAFT	COUSSINET DE VILEBR.	LAGERSCHALE	1		-0.40mm
190	1J826-0414-0	SEAL,OIL	BAGUE JOINT	OELDICHTUNGSRING	1		
200	1A091-2353-2	METAL,SIDE	COUSSINET DE LATERAL	LAGERSCHALE	2		STD
200	1A091-2395-0	METAL,SIDE	COUSSINET DE LATERAL	LAGERSCHALE	2		+0.20mm
200	1A091-2396-0	METAL,SIDE	COUSSINET DE LATERAL	LAGERSCHALE	2		+0.40mm
210	1A091-2354-2	METAL,SIDE	COUSSINET DE LATERAL	LAGERSCHALE	2		STD
210	1A091-2397-0	METAL,SIDE	COUSSINET DE LATERAL	LAGERSCHALE	2		+0.20mm

↔ Interchangeable; ≠ not Interchangeable; ← new for old; → old for new

silverhorn.co.uk

511000 PISTON AND CRANKSHAFT
PISTONS ET VILEBREQUIN
ABSTUETZUNG RECHTS VORNE

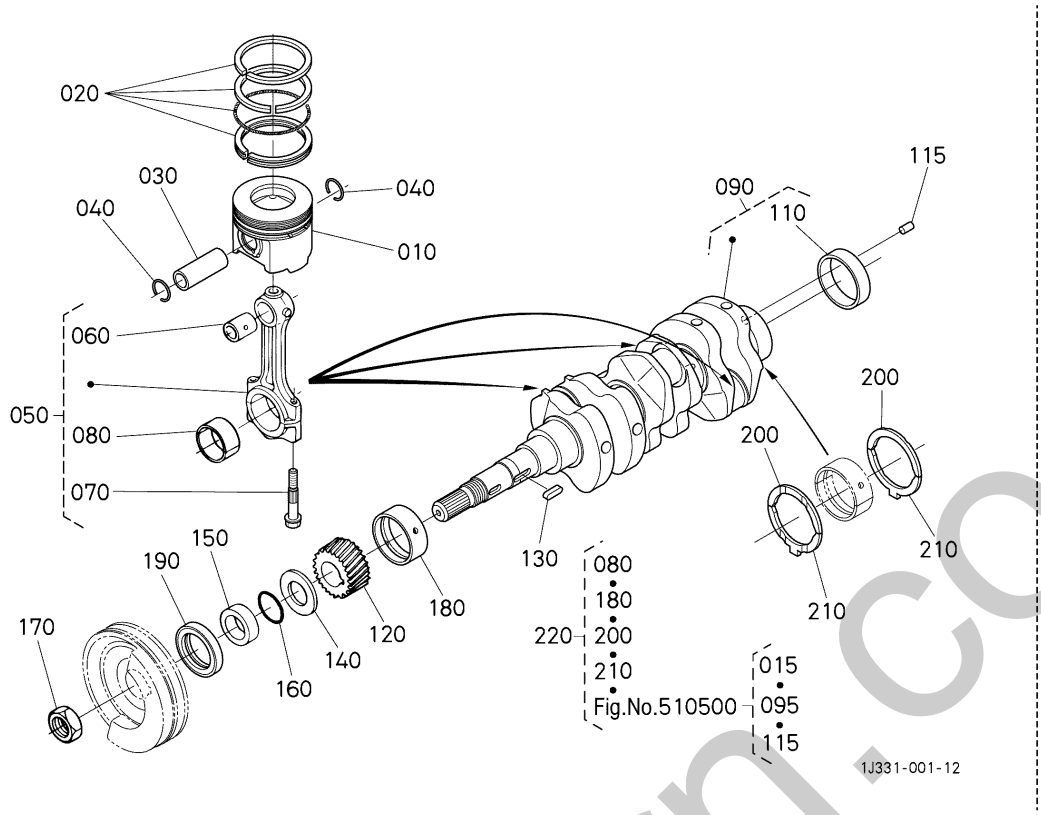

A:D1803-CR-TE5-BH3/BH4

REF.No. POS.No. BILD-Nr.	PART No. REFERENCE BESTELL-Nr.	PART NAME	DESIGNATION	BEZEICHNUNG	Q'TY/S.No. Q'TE/No.S. STUECK/S.Nr. A	I.C. I.C. I.C.	REMARKS REMARQUES BEMERKUNGEN
210	1A091-2398-0	METAL,SIDE	COUSSINET DE LATERAL	LAGERSCHALE	2		+0.40mm
220	1G842-2375-2	KIT METAL,ENGINE	JEU DE COUSSINET	LAGERSATZ	1		STD
220	1G842-2376-0	KIT METAL,ENGINE	JEU DE COUSSINET	LAGERSATZ	1		-0.20mm/+0.20mm

↔ Interchangeable; ≠ not Interchangeable; ← new for old; → old for new

silvernorn.co.uk

511500 MAIN BEARING CASE
PALIERS DE PRINCIPAL
HAUPTLAGERGEHAEUSE

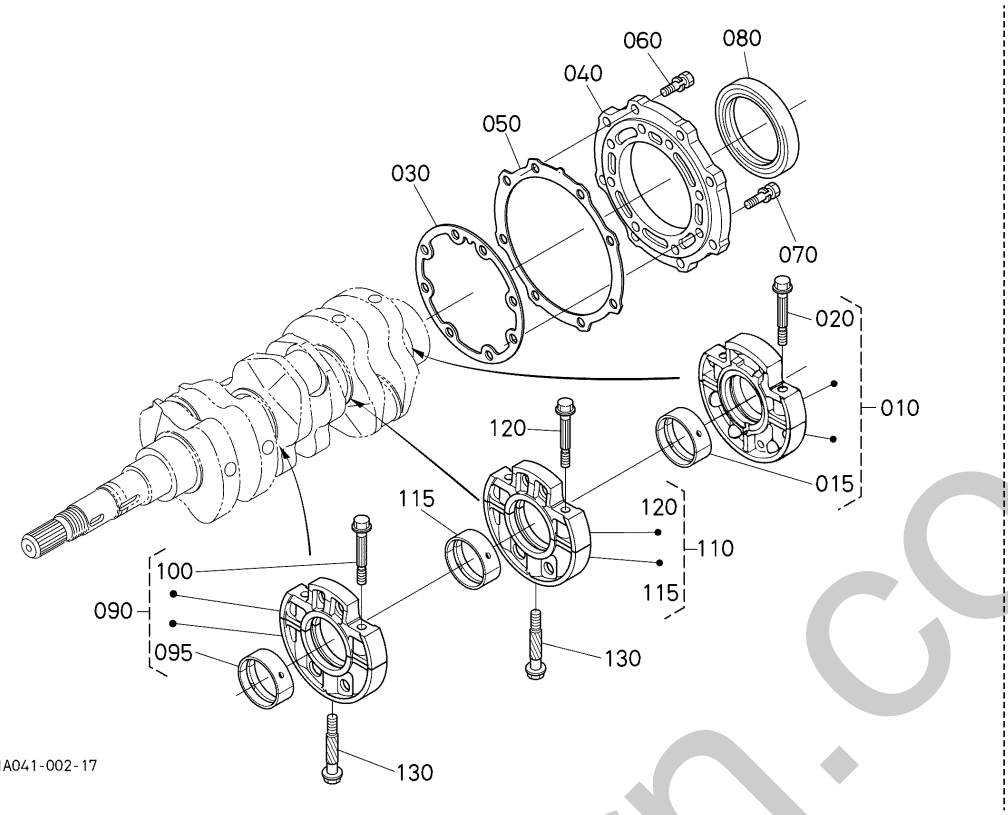

A:D1803-CR-TE5-BH3/BH4

REF.No. POS.No. BILD-Nr.	PART No. REFERENCE BESTELL-Nr.	PART NAME	DESIGNATION	BEZEICHNUNG	Q'TY/S.No. Q'TE/No.S. STUECK/S.Nr. A	I.C. I.C. I.C.	REMARKS REMARQUES BEMERKUNGEN
010	1A091-0709-5	ASSY BRG.CASE,WHEEL	ENS.PALIER VILEBREQ.	GRP.LAGERGEHAEUSE	1		
015	1A091-2348-2	METAL,CRANKSHAFT	COUSSINET DE VILEBR.	LAGERSCHALE	1		STD SET
015	1A091-2393-0	METAL,CRANKSHAFT	COUSSINET DE VILEBR.	LAGERSCHALE	1		-0.20mm SET
015	1A091-2394-0	METAL,CRANKSHAFT	COUSSINET DE VILEBR.	LAGERSCHALE	1		-0.40mm SET
020	1A091-0454-0	BOLT,BEARING CASE	VIS DE VILEBREQUIN	BOLZEN, LAGERKASTEN	2		
030	1A091-0436-2	GASKET,BEARING CASE	JOINT CART.DE RLMT	DICHTUNG	1		
040	1G851-0481-3	COVER,BEARING CASE	PORTE JOINT	DECKEL,LAGERKASTEN	1		
050	1A091-0482-0	GASKET,CASE COVER	JOINT DE CARTER FOU	DICHTUNG	1		
060	01123-50825	BOLT,SEMS	BOULON	BOLZEN	8		
070	01123-50828	BOLT,SEMS	BOULON	BOLZEN	8		
080	16433-0446-0	SEAL,OIL	BAGUE JOINT	OELDICHTUNGSRING	1		
090	1A071-0704-4	ASSY BRG.CASE,MAIN	ENS.PALIER VILEBREQ.	GRP.LAGERGEHAEUSE	1		
095	1A091-2348-2	METAL,CRANKSHAFT	COUSSINET DE VILEBR.	LAGERSCHALE	1		STD SET
095	1A091-2393-0	METAL,CRANKSHAFT	COUSSINET DE VILEBR.	LAGERSCHALE	1		-0.20mm SET
095	1A091-2394-0	METAL,CRANKSHAFT	COUSSINET DE VILEBR.	LAGERSCHALE	1		-0.40mm SET
100	1A091-0454-0	BOLT,BEARING CASE	VIS DE VILEBREQUIN	BOLZEN, LAGERKASTEN	2		
110	1A071-0705-4	ASSY BRG.CASE,MAIN	ENS.PALIER VILEBREQ.	GRP.LAGERGEHAEUSE	1		
115	1A091-2348-2	METAL,CRANKSHAFT	COUSSINET DE VILEBR.	LAGERSCHALE	1		STD SET
115	1A091-2393-0	METAL,CRANKSHAFT	COUSSINET DE VILEBR.	LAGERSCHALE	1		-0.20mm SET
115	1A091-2394-0	METAL,CRANKSHAFT	COUSSINET DE VILEBR.	LAGERSCHALE	1		-0.40mm SET
120	1A091-0454-0	BOLT,BEARING CASE	VIS DE VILEBREQUIN	BOLZEN, LAGERKASTEN	2		
130	15601-0456-0	BOLT,BEARING CASE	VIS DE VILEBREQUIN	BOLZEN, LAGERKASTEN	2		

↔ Interchangeable; ≠ not Interchangeable; ← new for old; → old for new

silverhorn.co.uk

512000 CAMSHAFT AND IDLE GEAR SHAFT
ARBRE A CAMES ET ARBRE DE PIGNON FOU
NOCKENWELLE UND FREILAUFGETRIEBEWELLE

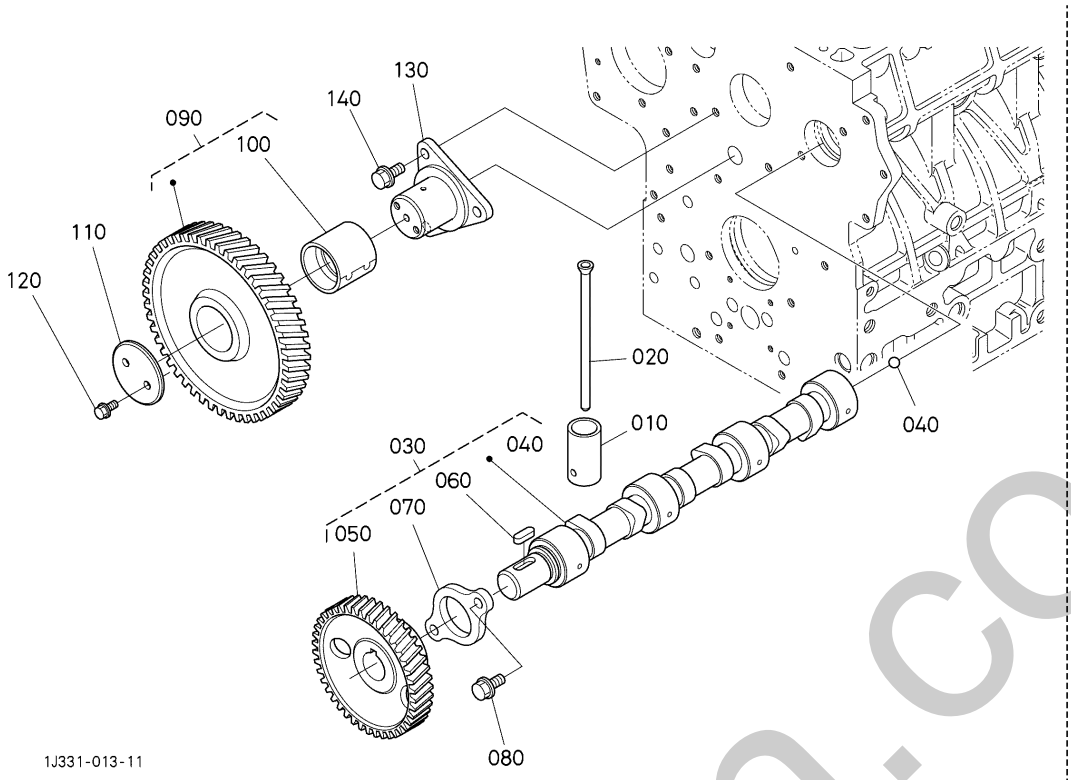

A:D1803-CR-TE5-BH3/BH4

REF.No. POS.No. BILD-Nr.	PART No. REFERENCE BESTELL-Nr.	PART NAME	DESIGNATION	BEZEICHNUNG	Q'TY/S.No. Q'TE/No.S. STUECK/S.Nr. A	I.C. I.C. I.C.	REMARKS REMARQUES BEMERKUNGEN
010	15601-1555-3	TAPPET	POUSSOIR	STOESSEL	6		
020	1A091-1511-0	ROD,PUSH	TIGE DE POUSSOIR	STOESSELSTANGE	6		
030	1G830-1601-0	ASSY CAMSHAFT	ENS.ARBRE A CAMES	GRP.NOCKENWELLE	1		
040	07715-00401	BALL 1/4	BILLE	KUGEL	1		
050	1A091-1651-3	GEAR,CAMSHAFT	PIGNON	ZAHNRAD	1		
060	05712-00720	KEY, FEATHER	CLAVETTE COULISSANTE	KEIL	1		
070	15221-1627-0	STOPPER(CAMSHAFT)	BOUCHON ARBRE A CAME	NOCKENWELLENSPRERRPLATTE	1		
080	01754-50816	BOLT,FLANGE	BOULON,BRIDE	SCHRAUBE	2		
090	1G791-2401-3	COMP.GEAR,IDLE	PIGNON FOU COMP.	KOMP.LEERLAUFGETRIEB	1		
100	1J860-2498-2	BUSHING(IDLE GEAR)	BAGUE DU PIGNON	BUCHSE	1		
110	1J854-2437-0	COLLAR,IDLE GEAR	COLLIER DE PIGNONF.	HUELSE	1		
120	01754-50610	BOLT,FLANGE	BOULON,BRIDE	SCHRAUBE	2		
130	1A021-2425-4	SHAFT,IDLE GEAR	ARBRE DE PIGNON FOU	WELLE	1		
140	01754-50816	BOLT,FLANGE	BOULON,BRIDE	SCHRAUBE	3		

↔ Interchangeable; ≠ not Interchangeable; ← new for old; → old for new

silverhorn.co.uk

515000 FLYWHEEL VOLANT SCHWUNGRAD

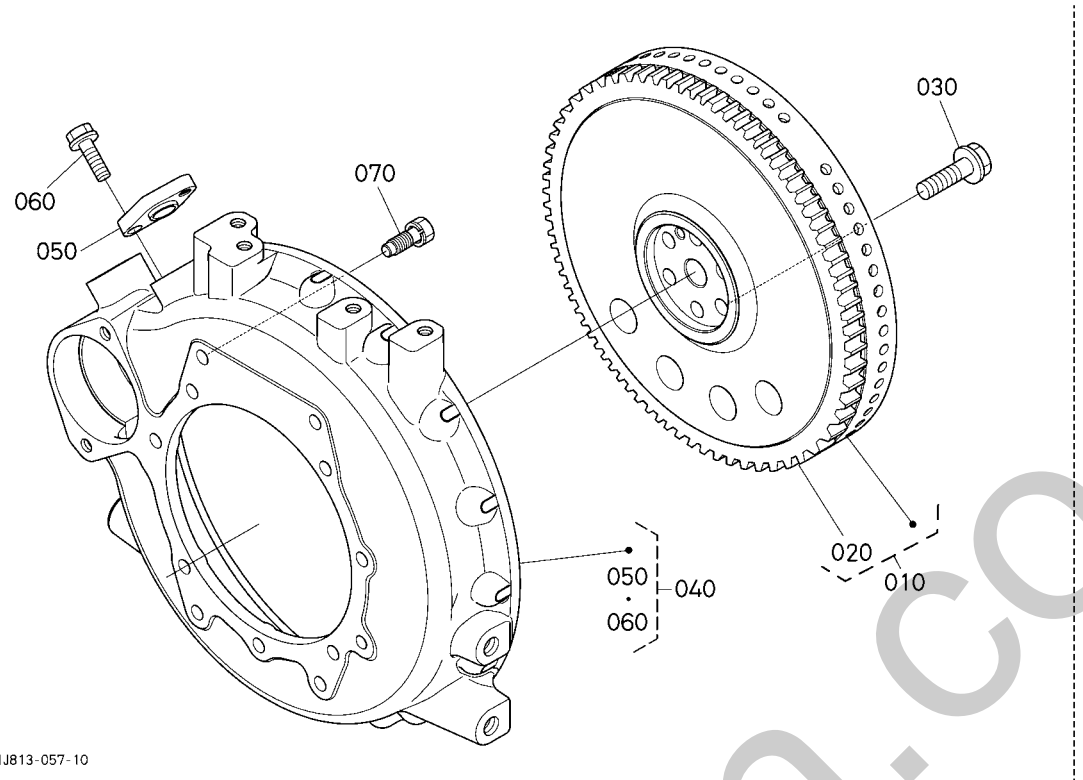

A:D1803-CR-TE5-BH3/BH4

REF.No. POS.No. BILD-Nr.	PART No. REFERENCE BESTELL-Nr.	PART NAME	DESIGNATION	BEZEICHNUNG	Q'TY/S.No. Q'TE/No.S. STUECK/S.Nr. A	I.C. I.C. I.C.	REMARKS REMARQUES BEMERKUNGEN
010	1A460-2501-2	FLYWHEEL,COMP	VOLANT MOTERU COMP.	KOMP.SCHWUNGRAD	1		
020	1A021-6382-0	GEAR(RING)	COURONNE DE DEMARRE.	ZAHNKRANZ	1		
030	1G916-2516-0	BOLT,FLYWHEEL	VIS DE VOLANT	BOLZEN,SCHWUNGRAD	6		
040	1A460-0460-0	HOUSING,COMP(FLYWHEEL)	LOGEMENT,COMPLET	GEHAEUSE,KOMP.	1		
050	1J801-5974-0	BRACKET(SENSOR)	SUPPORT	HALTER	1		
060	01754-50820	BOLT,FLANGE	BOULON,BRIDE	SCHRAUBE	1		
070	16427-9101-0	BOLT	VIS	BOLZEN	11		

↔ Interchangeable; ≠ not Interchangeable; ⟵ new for old; ⟶ old for new

silvermarn.co.uk

521000 INJECTION PUMP
POMPE D'INJECTION
EINSPRITZENPUMPE

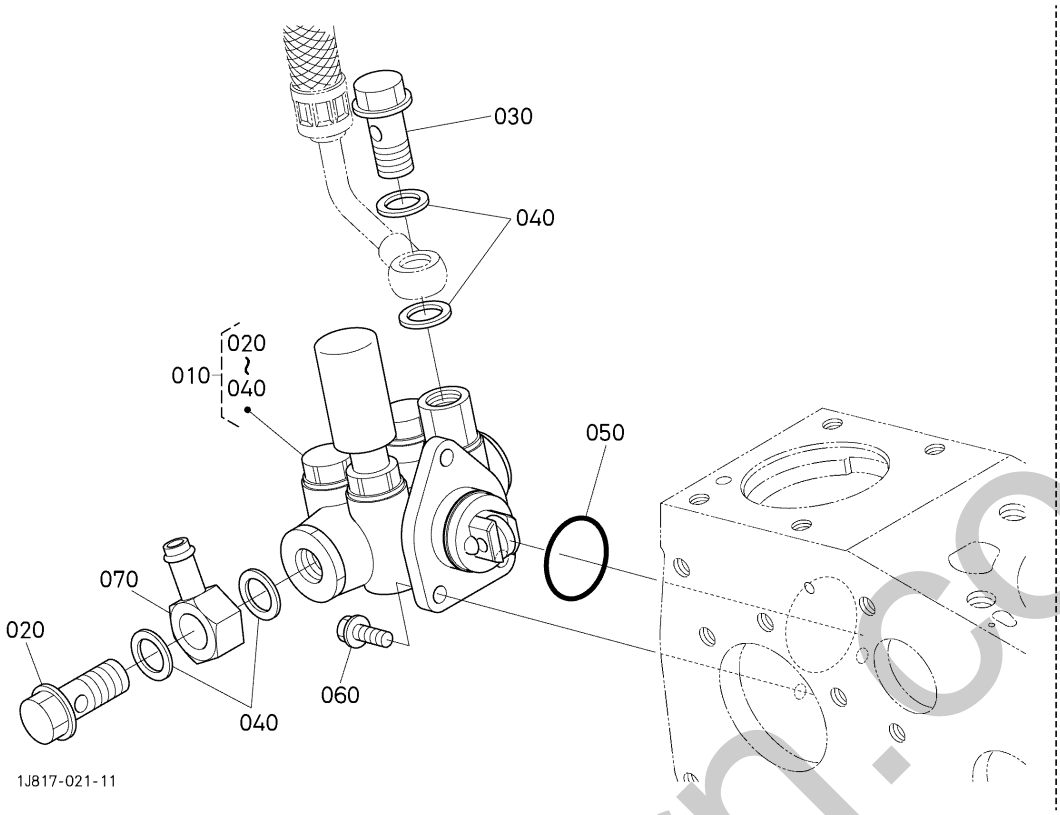

A:D1803-CR-TE5-BH3/BH4

REF.No. POS.No. BILD-Nr.	PART No. REFERENCE BESTELL-Nr.	PART NAME	DESIGNATION	BEZEICHNUNG	Q'TY/S.No. Q'TE/No.S. STUECK/S.Nr. A	I.C. I.C. I.C.	REMARKS REMARQUES BEMERKUNGEN
010	1J801-5203-0	PUMP,ASSY(FUEL)	ENS.POMPE D'ALIMEN.	GRP.KRAFTSTOFFPUMPE	1		
020	1J800-9581-0	BOLT,JOINT	BLANC	BOLZEN,ABSCHLUSS	1		
030	1J800-9582-0	BOLT,JOINT	BLANC	BOLZEN,ABSCHLUSS	1		
040	1J800-4365-0	GASKET(PIPE,JOINT)	JOINT	DICHTUNGSPLATTE	4		
050	19013-9685-0	O RING	JOINT TORIQUE	O RING	1		
060	01754-50616	BOLT,FLANGE	BOULON,BRIDE	SCHRAUBE	3		
070	1J813-9569-0	JOINT,SWV PIPE	RACCORD	VERBINDUNGSSTUECK	1		

↔ Interchangeable; ≠ not Interchangeable; ← new for old; → old for new

silverhorn.co.uk

522000 FUEL CAMSHAFT
ARBRE A CAMES DALIMENTATION
KRAFTSTOFFNOCKENWELLE

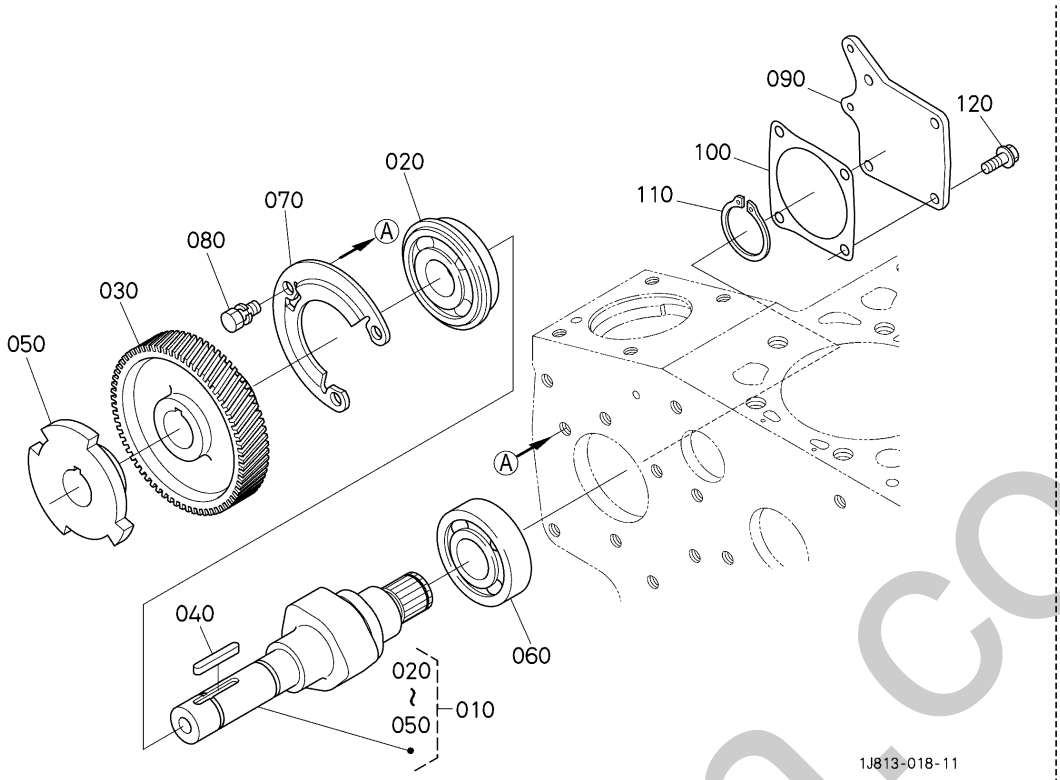

A:D1803-CR-TE5-BH3/BH4

REF.No. POS.No. BILD-Nr.	PART No. REFERENCE BESTELL-Nr.	PART NAME	DESIGNATION	BEZEICHNUNG	Q'TY/S.No. Q'TE/No.S. STUECK/S.Nr. A	I.C. I.C. I.C.	REMARKS REMARQUES BEMERKUNGEN
010	1J804-1602-0	ASSY CAMSHAFT,FUEL	ENS.ARBRE A CAMES	GRP.NOCKENWELLE	1		
020	1G924-5175-0	BEARING,BALL	ROULEMENT A BILLES	KUGELLAGER	1		
030	1J800-5115-0	GEAR	PIGNON	ZAHNRAD	1		
040	05712-00535	FEATHER KEY	CLAVETTE COULISSANTE	KEIL	1		
050	1J801-1691-0	WHEEL	ROUE	RAD	1		
060	1G861-9730-0	BEARING(BALL)	ROULEMENT A BILLES	KUGELLAGER	1		
070	1J800-1632-0	STOPPER,FUEL C/SHAFT	BOUCHON	STOFFENNOCKENWELLE	1		
080	01123-50814	BOLT,SEMS	BOULON	BOLZEN	3		
090	EG543-1621-2	COVER(FUEL CAMSHAFT)	COUVERCLE	DECKEL	1		
100	1G492-1622-0	GASKET	JOINT	DICHTUNGSPLATTE	1		
110	04612-00250	CIR-CLIP,EXTERNAL	CIRCLIP DE L'EXTERNE	SPRENGRING,AUSSEN	1		
120	01754-50816	BOLT,FLANGE	BOULON,BRIDE	SCHRAUBE	4		

↔ Interchangeable; ≠ not Interchangeable; ⟵ new for old; ⟶ old for new

silverhorn.co.uk

526500 SUPPLY PUMP
POMPE D'APPROVISIONNEMENT
VERSORGUNGSMATERIAL-PUMPE

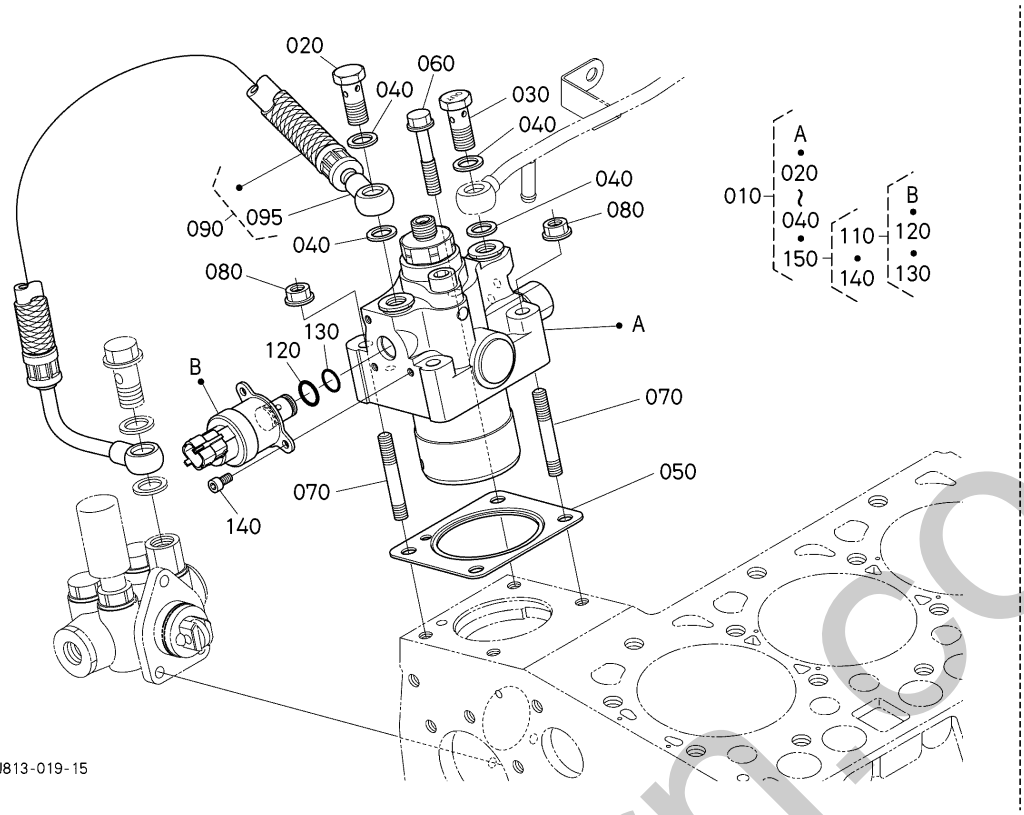

A:D1803-CR-TE5-BH3/BH4

REF.No. POS.No. BILD-Nr.	PART No. REFERENCE BESTELL-Nr.	PART NAME	DESIGNATION	BEZEICHNUNG	Q'TY/S.No. Q'TE/No.S. STUECK/S.Nr. A	I.C. I.C. I.C.	REMARKS REMARQUES BEMERKUNGEN
010	1J801-5050-0	PUMP,ASSY(SUPPLY)	POMPE D'APPROVISION.	GRP.PUMPE	1		
020	1J800-9579-0	BOLT,JOINT	VIS	BOLZEN,ABSCHLUSS	1		
030	1J800-9580-0	BOLT,JOINT	VIS	BOLZEN,ABSCHLUSS	1		
040	1J800-5052-0	GASKET	JOINT	DICHTUNGSPLATTE	4		
050	1J800-5213-0	GASKET,PUMP	JOINT DE POMPE	DICHTUNGSPLATTE	1		
060	1J800-9101-0	BOLT,FLANGE	VIS	SCHRAUBE	2		
070	1J800-9149-0	STUD	GOUJON	STEHBOLZEN	2		
080	02751-50080	NUT,FLANGE	ÉCROU A EMBASE	MUTTER	2		
090	1J813-4207-2	HOSE,ASSY(FUEL)	TUYAU,ASSEMBLAGE	SCHLAUCH,KOMP.	1		
095	1E518-4209-2	HOSE,COMP(FUEL)	TUYAU,COMPLET	SCHLAUCH,KOMP.	1		
110	1J801-5054-0	VALVE,ASSY(SCV)	ENS.SOUPAPE	GRP.VENTIL	1		
120	1J800-9678-0	O-RING(SCV,1)	JOINT TORIQUE	O RING	1		
130	1J800-9679-0	O-RING(SCV,2)	JOINT TORIQUE	O RING	1		
140	1J800-9143-0	BOLT(SCV)	BOULON	BOLZEN	3		
150	1J801-9755-0	VALVE,KIT(SCV)	KIT DE SOUPAPE	VENTIL KIT	1		

↔ Interchangeable; ≠ not Interchangeable; ← new for old; → old for new

simarhorn.co.uk

540000 INJECTOR AND GLOW PLUG
PORTE-BUSE / BOUGIE DE PRÉCHAUFFAGE
DUESENHALTER / GLUEHKERZE

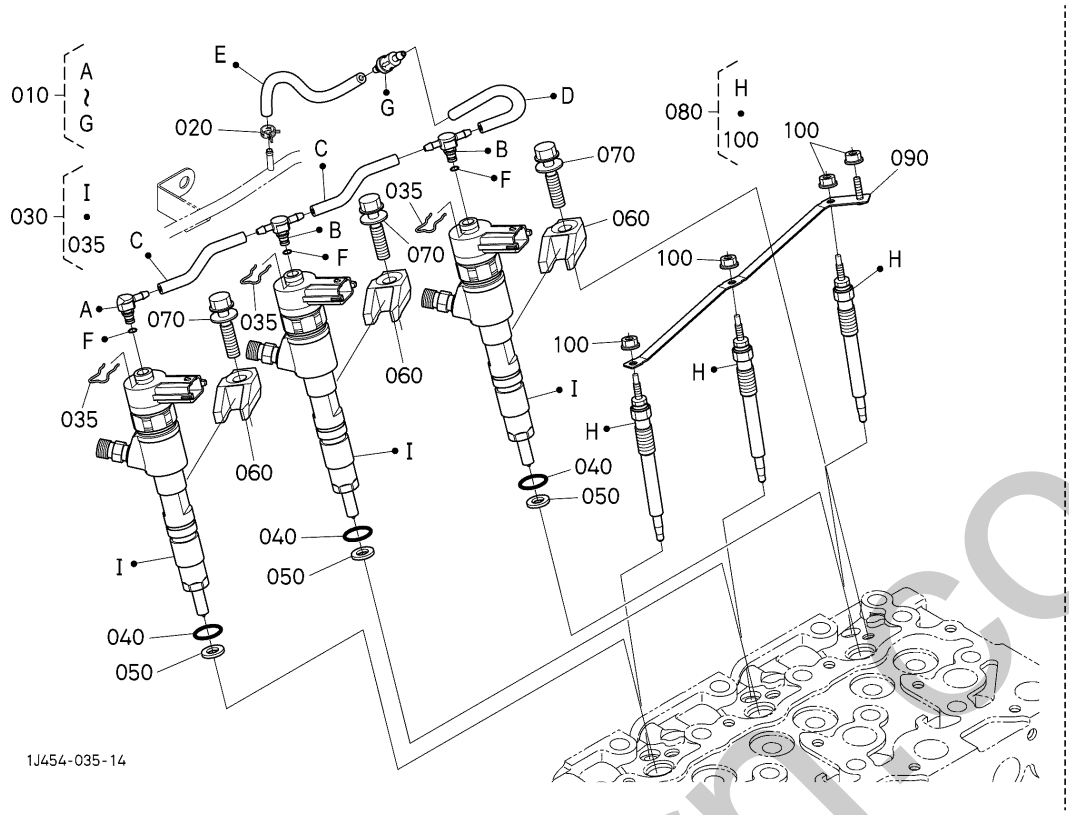

A:D1803-CR-TE5-BH3/BH4

REF.No. POS.No. BILD-Nr.	PART No. REFERENCE BESTELL-Nr.	PART NAME	DESIGNATION	BEZEICHNUNG	Q'TY/S.No. Q'TE/No.S. STUECK/S.Nr. A	I.C. I.C. I.C.	REMARKS REMARQUES BEMERKUNGEN
010	1J804-4250-2	TUBE,ASSY(OVER FLOW)	ENS.TUYAU	GRP. SCHLAUCH	1		
020	09318-88068	CLAMP,HOSE	COLLIER DE DURITE	SCHLAUCHBINDER	1		
030	1J801-5305-2	INJECTOR,ASSY	ENS.INJECTEUR	GRP.EINSPRITZPUMP	3		
035	1J800-4275-0	CLAMP	ATTACHE	KLAMMER	3		
040	1J800-5349-0	O RING	JOINT TORIQUE	O RING	3		
050	1J864-5362-0	PACKING	JOINT	DICHTUNGSPLATTE	3		
060	1J801-5315-0	CLAMP(INJECTOR)	COLLIER	KLAMMER	3		
070	1J800-5320-0	BOLT,ASSY	ENS.VIS	GRP.BOLZEN	3		
080	1G852-6551-2	GLOW PLUG	BOUGIE,PRE-CHAUFFAGE	GLUEHSTOEPSEL	3		
090	1J804-6556-0	CORD(GLOW PLUG)	FILDEBOUG.PRECHAUFF.	GLUEHKERZEKORD	1		
100	02761-50040	NUT,FLANGE	ÉCROU A EMBASE	MUTTER	4		

↔ Interchangeable; ≠ not Interchangeable; ← new for old; → old for new

silverhorn.co.uk

545000 INJECTION PIPE
TUYAU D'INJECTEUR
EINSPRITZUNG-ROHR

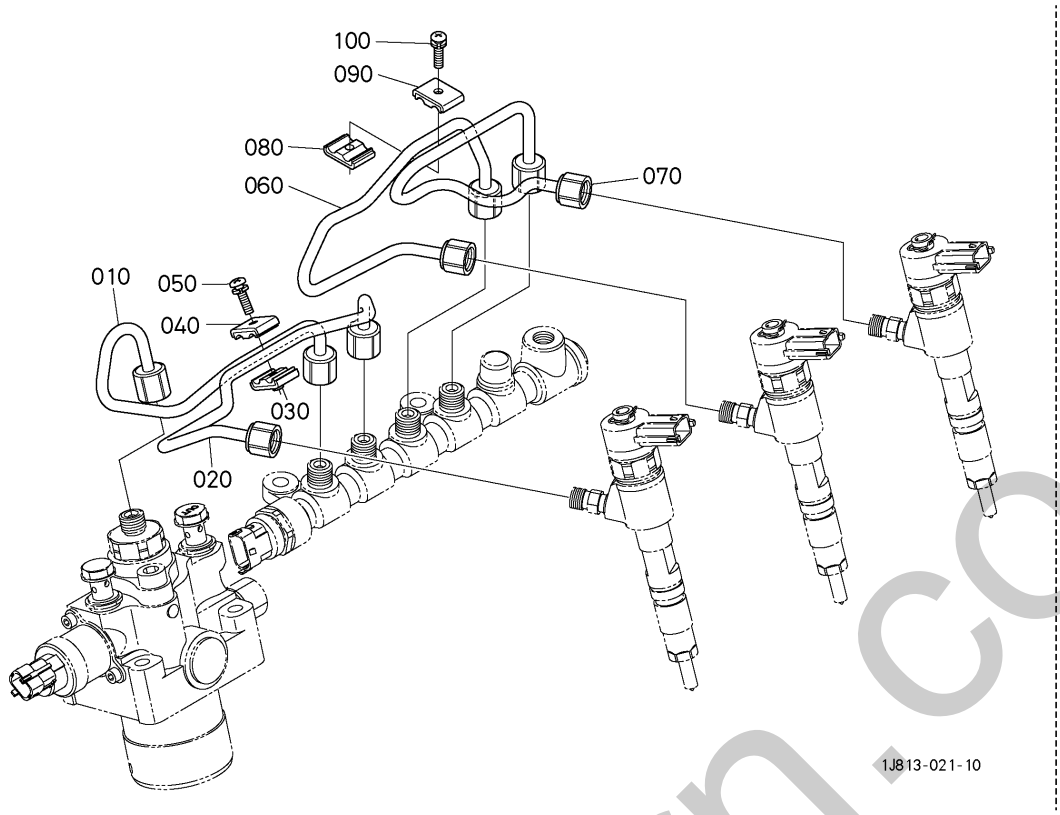

A:D1803-CR-TE5-BH3/BH4

REF.No. POS.No. BILD-Nr.	PART No. REFERENCE BESTELL-Nr.	PART NAME	DESIGNATION	BEZEICHNUNG	Q'TY/S.No. Q'TE/No.S. STUECK/S.Nr. A	I.C. I.C. I.C.	REMARKS REMARQUES BEMERKUNGEN
010	1J801-5375-0	PIPE	TUYAU D'INJECTEUR	EINSPRITZROHR	1		
020	1J800-5371-0	PIPE,INJECTION	TUYAU D'INJECTEUR	EINSPRITZROHR	1		
030	15841-5385-0	CLAMP,PIPE	COLLIER DE TUYAUTERI	ROHRKLEMME	1		
040	15841-5386-0	CLAMP,PIPE	COLLIER DE TUYAUTERI	ROHRKLEMME	1		
050	03024-50520	SCREW,SEMS(PAN HEAD)	VIS À RONDELLE	SCHRAUBE	1		
060	1J800-5372-0	PIPE,INJECTION	TUYAU D'INJECTEUR	EINSPRITZROHR	1		
070	1J800-5373-0	PIPE,INJECTION	TUYAU D'INJECTEUR	EINSPRITZROHR	1		
080	15841-5385-0	CLAMP,PIPE	COLLIER DE TUYAUTERI	ROHRKLEMME	1		
090	15841-5386-0	CLAMP,PIPE	COLLIER DE TUYAUTERI	ROHRKLEMME	1		
100	03024-50520	SCREW,SEMS(PAN HEAD)	VIS À RONDELLE	SCHRAUBE	1		

⟷ Interchangeable; ≠ not Interchangeable; ⟵ new for old; ⟶ old for new

silverhorn.co.uk

548000 COMMON RAIL
RAIL COMMUN
ALLGEMEINE SCHIENE

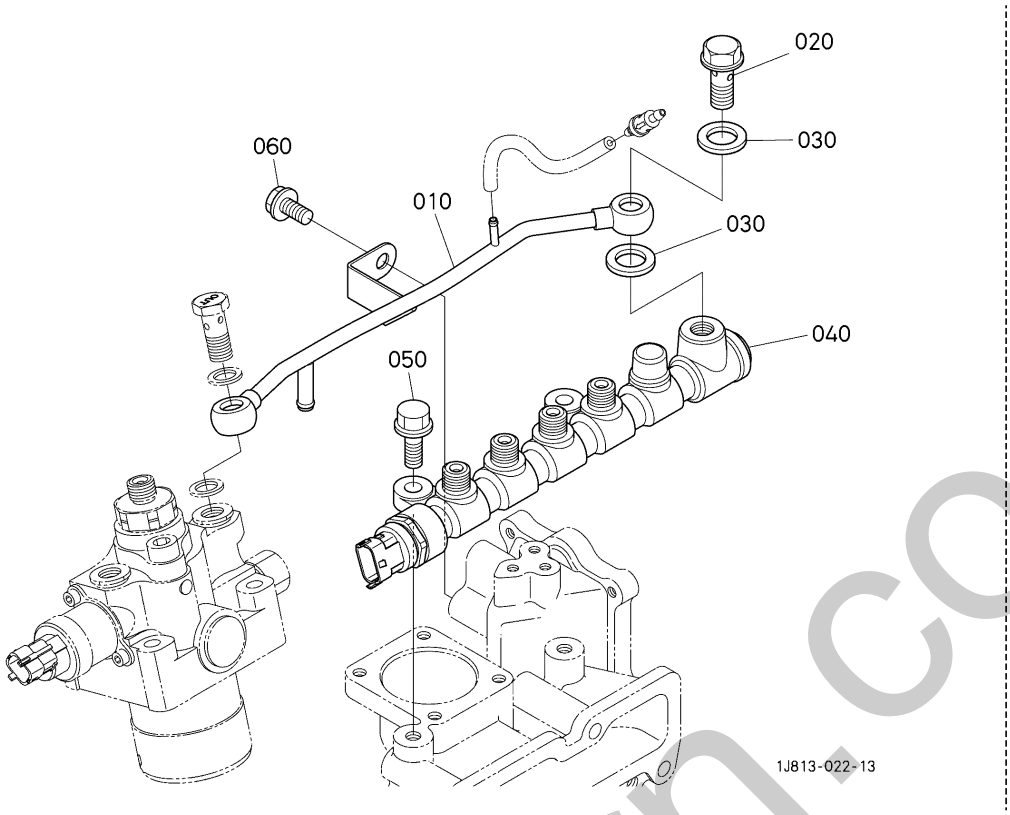

A:D1803-CR-TE5-BH3/BH4

REF.No. POS.No. BILD-Nr.	PART No. REFERENCE BESTELL-Nr.	PART NAME	DESIGNATION	BEZEICHNUNG	Q'TY/S.No. Q'TE/No.S. STUECK/S.Nr. A	I.C. I.C. I.C.	REMARKS REMARQUES BEMERKUNGEN
010	1J804-4285-2	PIPE,COMP(WATER OVER FLOW)	CONDUITE,COMP	ROHR,AUSGLEICH	1		
020	1J800-9578-0	BOLT,CONNECTING	BLANC	BOLZEN,ABSCHLUSS	1		
030	1J800-5052-0	GASKET	JOINT	DICHTUNGSPLATTE	2		
040	1J804-5060-2	RAIL,ASSY	ENS.RAIL COMMUN	GRP.ALLGEMEINE SCHI.	1		
050	01754-50825	BOLT,FLANGE	BOULON,BRIDE	SCHRAUBE	2		
060	01754-50816	BOLT,FLANGE	BOULON,BRIDE	SCHRAUBE	1		

↔ Interchangeable; ≠ not Interchangeable; ← new for old; → old for new

silverhorn.co.uk

550000 ALTERNATOR ALTERNATEUR LICHTMASCHINE

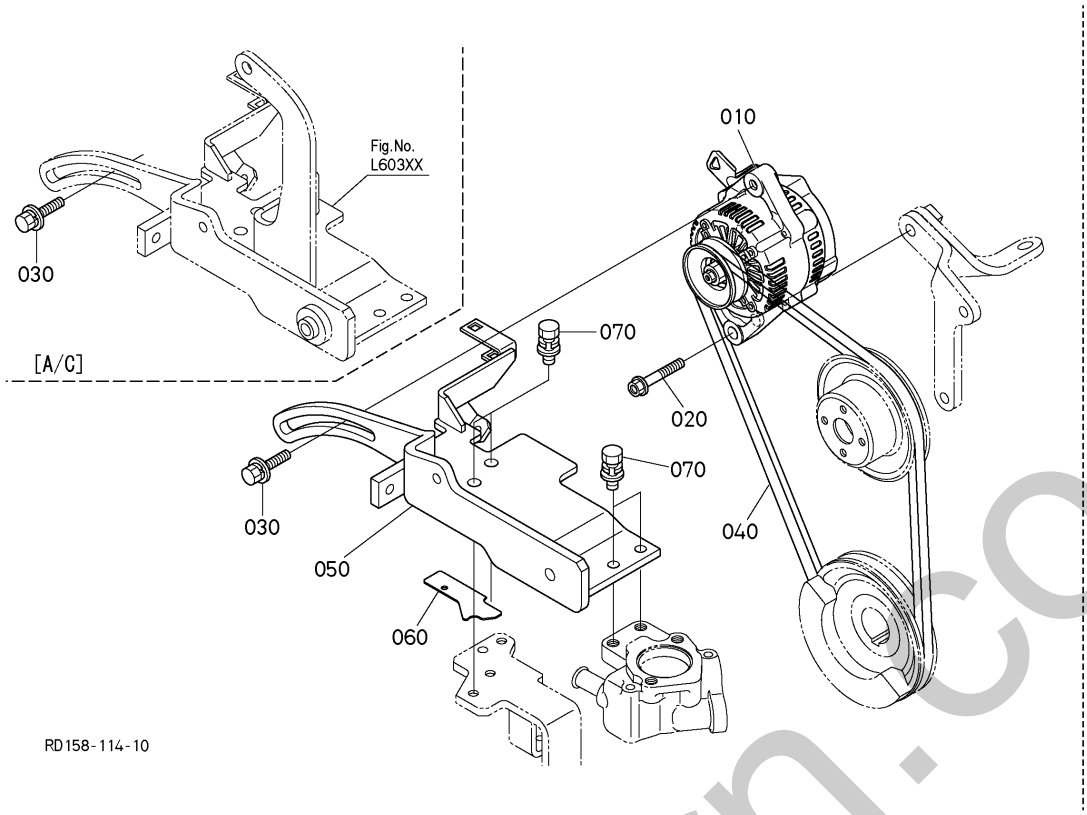

A:D1803-CR-TE5-BH3/BH4

REF.No. POS.No. BILD-Nr.	PART No. REFERENCE BESTELL-Nr.	PART NAME	DESIGNATION	BEZEICHNUNG	Q'TY/S.No. Q'TE/No.S. STUECK/S.Nr. A	I.C. I.C. I.C.	REMARKS REMARQUES BEMERKUNGEN
010	1J730-6401-3	ASSY ALTERNATOR	ALTERNATEUR,ASSEMBLAGE	LICHTMASCHINE,KOMP.	1		12V 60A
020	01774-51045	BOLT,FLANGE	BOULON,BRIDE	SCHRAUBE	1		
030	01127-50830	BOLT,W SEMS(LARGE WASHER)	VIS	BOLZEN	1		
040	RD158-4292-0	V-BELT(45.5)	COURROIE EN V	KEILRIEMEN	1		EXCEPT A/C
040	RD461-4792-0	V-BELT(46.0)	COURROIE V	KEILRIEMEN	1		A/C
050	RD158-4291-3	BRACKET	SUPPORT	HALTER	1		EXCEPT A/C
060	RD158-4256-2	SHIM(0.5)	CALE	ABSTANDSSCHEIBE	1		
070	01125-50825	BOLT,W SEMS	BOULON	SCHRAUBE	4		

silverhorn.co.uk

↔ Interchangeable; ≠ not Interchangeable; ← new for old; → old for new

551000 ALTERNATOR (COMPONENT PARTS)
ALTERNATEUR (PARIES COMPOSANTES)
LICHTMASCHINE (EINZEL-TEIL)

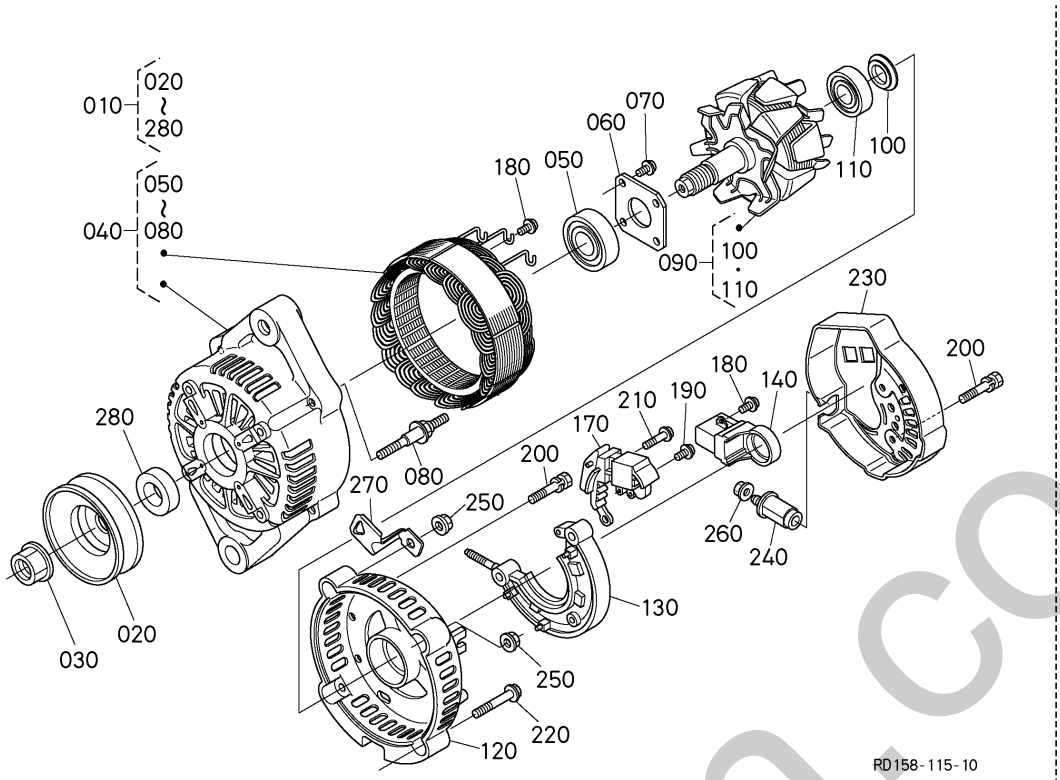

A:D1803-CR-TE5-BH3/BH4

REF.No. POS.No. BILD-Nr.	PART No. REFERENCE BESTELL-Nr.	PART NAME	DESIGNATION	BEZEICHNUNG	Q'TY/S.No. Q'TE/No.S. STUECK/S.Nr. A	I.C. I.C. I.C.	REMARKS REMARQUES BEMERKUNGEN
010	1J730-6401-3	ASSY ALTERNATOR	ALTERNATEUR,ASSEMBLAGE	LICHTMASCHINE,KOMP.	1		
020	16427-6411-0	PULLEY, ALTERNATOR	POULIE ALTERNATEUR	RIEMENSCHEIBE	1		
030	15881-9201-0	NUT	ECROU	MUTTER	1		
040	1J730-6402-2	FRAME	CHASSIS	RAHMEN	1		
050	16652-6478-2	BEARING BALL	ROULEMENT A BILLES	KUGELLAGER	1		
060	15881-6471-0	PLATE, RETAINER	PLAQUE RETENUE	HALTEPLATTE	1		
070	15881-9301-0	SCREW, ROUND HEAD	VIS A TETE RONDE	RUNDKOPFSCHRAUBE	4		
080	15881-6426-0	BOLT, THROUGH	VIS,PASSANT	BOLZEN	2		
090	TA043-6404-0	ROTOR	ROTOR	ROTOR	1		
100	15881-6480-0	COVER, BEARING	COUVERCLE	DECKEL	1		
110	16652-6477-0	BEARING BALL	ROULEMENT A BILLES	KUGELLAGER	1		
120	1J730-6406-0	FRAME	CHASSIS	RAHMEN	1		
130	TA043-6485-0	HOLDER	SUPPORT	HALTER	1		
140	1J730-6431-0	BRUSH	PATTE D'ATTACHE	BUERSTE	1		
170	1K531-6460-3	ASSY REGULATOR	RÉGULATEUR,ASSEMBLAGE	REGLER,KOMP.	1		
180	15881-9303-0	SCREW, ROUND HEAD	VIS A TETE RONDE	RUNDKOPFSCHRAUBE	6		
190	15881-9304-0	SCREW, ROUND HEAD	VIS A TETE RONDE	RUNDKOPFSCHRAUBE	1		
200	15881-9104-0	BOLT	VIS	BOLZEN	3		
210	15881-9302-0	SCREW, ROUND HEAD	VIS A TETE RONDE	RUNDKOPFSCHRAUBE	2		
220	15881-9105-0	BOLT	VIS	BOLZEN	2		
230	17369-6423-0	COVER,END	PALIER ARRIERE	DECKEL	1		
240	15881-6490-0	BUSH,INSULATION	BAGUE ISOLANTE	BUCHSE	1		
250	15881-9202-0	NUT	ECROU	MUTTER	2		
260	14182-9203-0	NUT	ECROU	MUTTER	1		
270	1J730-6757-0	CLAMP,CORD	ATTACHE-FILS	KABELKLEMME	1		
280	15881-6415-0	COLLAR	COLLIER	HUELSE	1		

↔ Interchangeable; ≠ not Interchangeable; ← new for old; → old for new

shoehorn.co.uk

554000 STARTER DEMARREUR ANLASSER

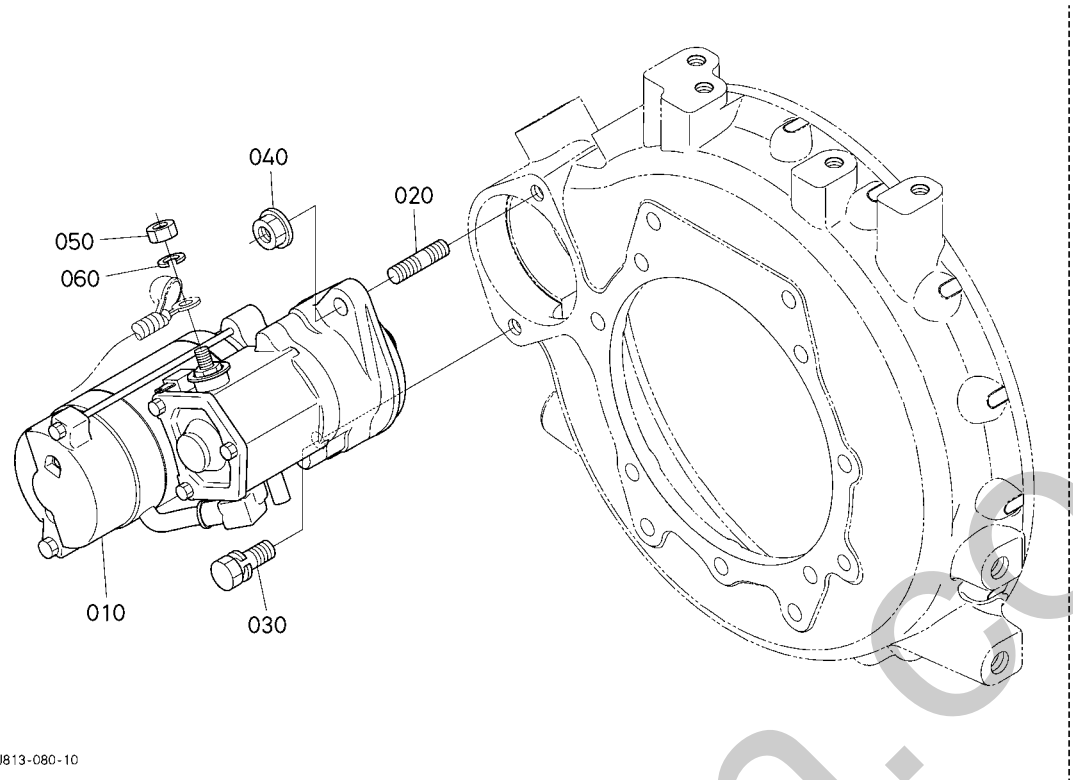

A:D1803-CR-TE5-BH3/BH4

REF.No. POS.No. BILD-Nr.	PART No. REFERENCE BESTELL-Nr.	PART NAME	DESIGNATION	BEZEICHNUNG	Q'TY/S.No. Q'TE/No.S. STUECK/S.Nr. A	I.C. I.C. I.C.	REMARKS REMARQUES BEMERKUNGEN
010	1J813-6301-0	STARTER,ASSY	ENS.DEMARREUR	GRP.ANLASSER	1		
020	01517-51030	BOLT,STUD	GOUJON	STEHBOLZEN	1		
030	01133-51030	BOLT,SEMS	VIS	BOLZEN	1		
040	02771-50100	NUT,FLANGE	ÉCROU A EMBASE	MUTTER	1		
050	02114-50080	HEX.NUT	ECROU	MUTTER	1		
060	04512-50080	WASHER,SPRING LOCK	RONDELLE GROWER	FEDERRING	1		

↔ Interchangeable; ≠ not Interchangeable; ← new for old; → old for new

silverhorn.co.uk

555000 STARTER (COMPONENT PARTS)
DEMARREUR (PARIES COMPOSANTES)
ANLASSER (EINZEL-TEIL)

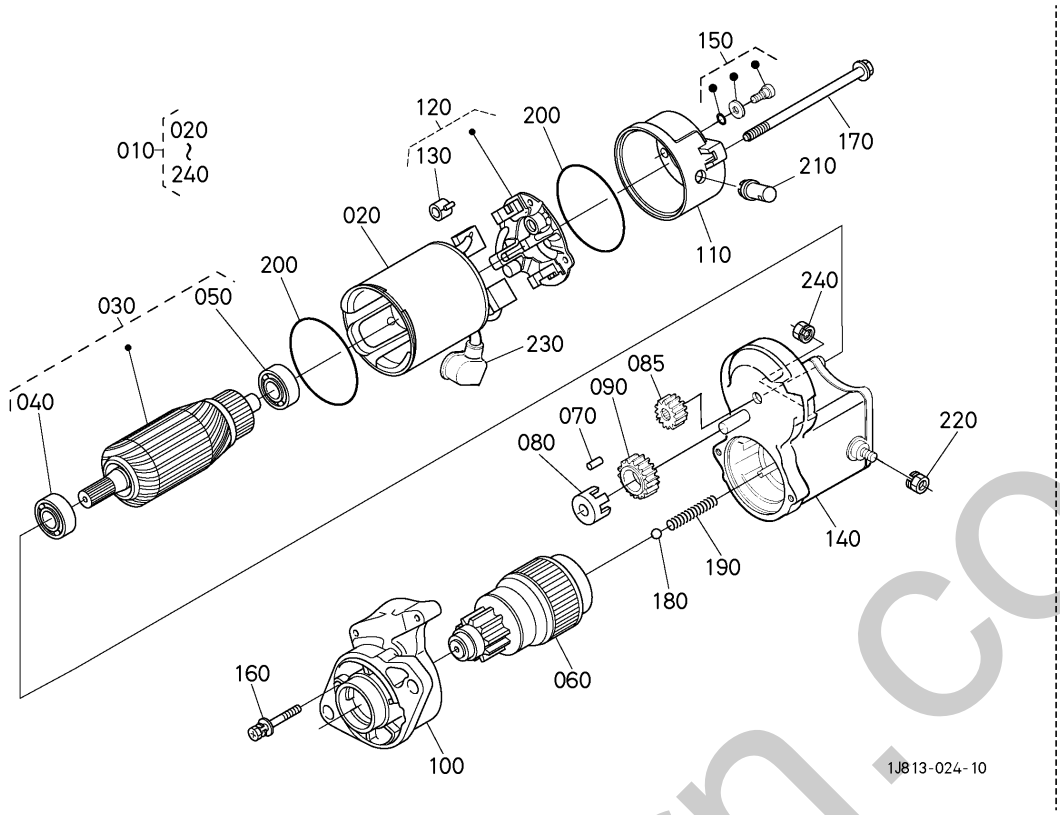

A:D1803-CR-TE5-BH3/BH4

REF.No. POS.No. BILD-Nr.	PART No. REFERENCE BESTELL-Nr.	PART NAME	DESIGNATION	BEZEICHNUNG	Q'TY/S.No. Q'TE/No.S. STUECK/S.Nr. A	I.C. I.C. I.C.	REMARKS REMARQUES BEMERKUNGEN
010	1J813-6301-0	STARTER,ASSY	ENS.DEMARREUR	GRP.ANLASSER	1		
020	11197-6308-0	ASSY YOKE	ENS.CHAPE	GRP.GABELGELENK	1		
030	11197-6307-0	ASSY ARMATURE	ENS.ARMATURE	ARMATURENBRETT	1		
040	11460-6350-0	BEARING	ROULEMENT	LAGER	1		
050	11460-6353-0	BEARING	ROULEMENT	LAGER	1		
060	RC411-5326-0	CLUTCH,STARTER	EMBRAYAGE	KUPPLUNG	1		
070	19212-6310-0	ROLLER	ROULEAU	ROLLE	5		
080	11460-6311-0	RETAINER	SUPPORT	HALTESCHEIBE	1		
085	17123-6326-0	GEAR	ENGRENAGE	ZAHNRAD	1		
090	11460-6327-0	GEAR	ENGRENAGE	ZAHNRAD	1		
100	RC411-5327-0	HOUSING,ASSY(STARTER)	ENS.CARTER DEMARREUR	GRP.GEHAEUSE	1		
110	17341-6320-0	FRAME,END	BATI	END RAHMEN	1		
120	17381-6338-0	ASSY HOLDER,BRUSH	ENS.SUPPORT	GRP.BUERSTENHALTER	1		
130	15401-6339-0	SPRING,BRUSH	RESSORT DE BALAI	SCHLEIFBUERSTENFEDER	4		
140	RC411-5329-0	ASSY SWITCH,MAGNETIC	ENS.INTERRUPTEUR	GRP.MAGNETSCHALTER	1		
150	15511-6376-0	ASSY BOLT	ENS.VIS	GRP.BOLZEN	2		
160	11460-9331-0	BOLT	VIS	BOLZEN	2		
170	11197-6332-0	BOLT	VIS	BOLZEN	2		
180	19212-9713-0	BALL	BILLE	KUGEL	1		
190	11460-6312-0	SPRING	RESSORT	FEDER	1		
200	15511-9666-0	O RING	JOINT TORIQUE	O RING	2		
210	16285-6357-0	PIPE,DRAIN	TUYAU DE DRAINAGE	LEITUNG	1		
220	13963-9201-0	NUT,HEXAGON	ECROU HEXAGONAL	MUTTER	1		
230	11173-6313-0	COVER,TERMINAL	COUVERCLE	DECKEL	1		
240	16285-9201-0	NUT,HEXAGON	ECROU HEXAGONAL	MUTTER	1		

↔ Interchangeable; ≠ not Interchangeable; ← new for old; → old for new

emerborn.co.uk

556000 OIL SWITCH/THERMOMETER
CONTACTEUR A HUILE / THERMOMETRE
OELSCHALTER/THERMOMETER

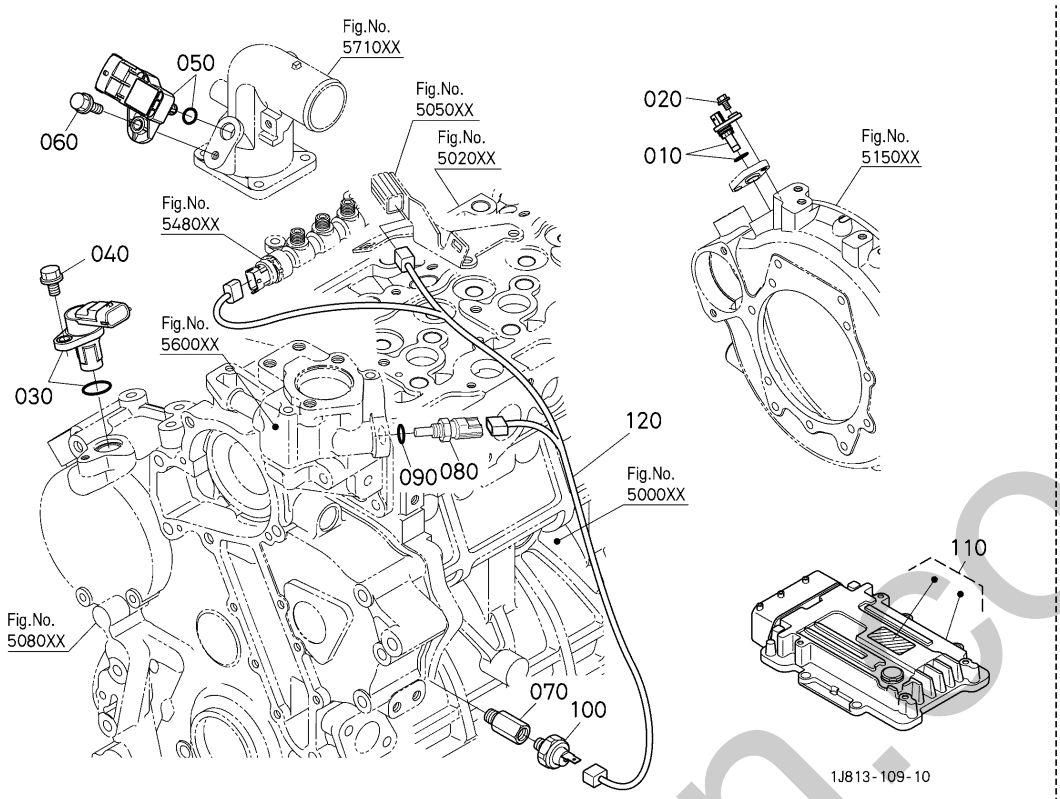

A:D1803-CR-TE5-BH3/BH4

REF.No. POS.No. BILD-Nr.	PART No. REFERENCE BESTELL-Nr.	PART NAME	DESIGNATION	BEZEICHNUNG	Q'TY/S.No. Q'TE/No.S. STUECK/S.Nr. A	I.C. I.C. I.C.	REMARKS REMARQUES BEMERKUNGEN
010	1J800-5966-0	SENSOR	CAPTEUR	SENSOR	1		
020	01754-50616	BOLT,FLANGE	BOULON,BRIDE	SCHRAUBE	1		
030	1J801-5971-0	SENSOR	DETECTEUR	SENSOR	1		
040	01754-50616	BOLT,FLANGE	BOULON,BRIDE	SCHRAUBE	1		
050	1J803-5967-0	SENSOR,BOOST	SENSOR	SENSOR	1		
060	01754-50620	BOLT,FLANGE	BOULON,BRIDE	SCHRAUBE	1		
070	1J455-3905-0	ADAPTER(SWITCH,OIL)	ADAPTATEUR	ZWISCHENSTUECK	1		
080	5H601-4194-0	SENSOR,WATER TEMP.	CAPTEUR	SENSOR, WASSERTEMPERATUR	1		
090	04817-00100	O RING	JOINT TORIQUE	O RING	1		
100	T1850-3901-0	SWITCH,OIL	MANO-CONTACT D'HUILE	OELDRUCKSCHALTER	1		
110	1H005-6055-0	ECU,ASSY(D18TE5-BH2)	ECU,ASSEMBLAGE	ELEKTRONISCHES STEUERGERAET,KOMP.	1		
120	1J813-6509-3	HARNESS,WIRE,ASSY(RAIL)	FAISCEAU DE CÂBLES,ASSEMBLAGE	KABELGESCHIRR,KOMP.	1		

silverhorn.co.uk

↔ Interchangeable; ≠ not Interchangeable; ← new for old; → old for new

560000 WATER FLANGE AND THERMOSTAT
BRIDE D'EAU ET THERMOSTAT
WASSERFLANSCH UND THERMOSTAT

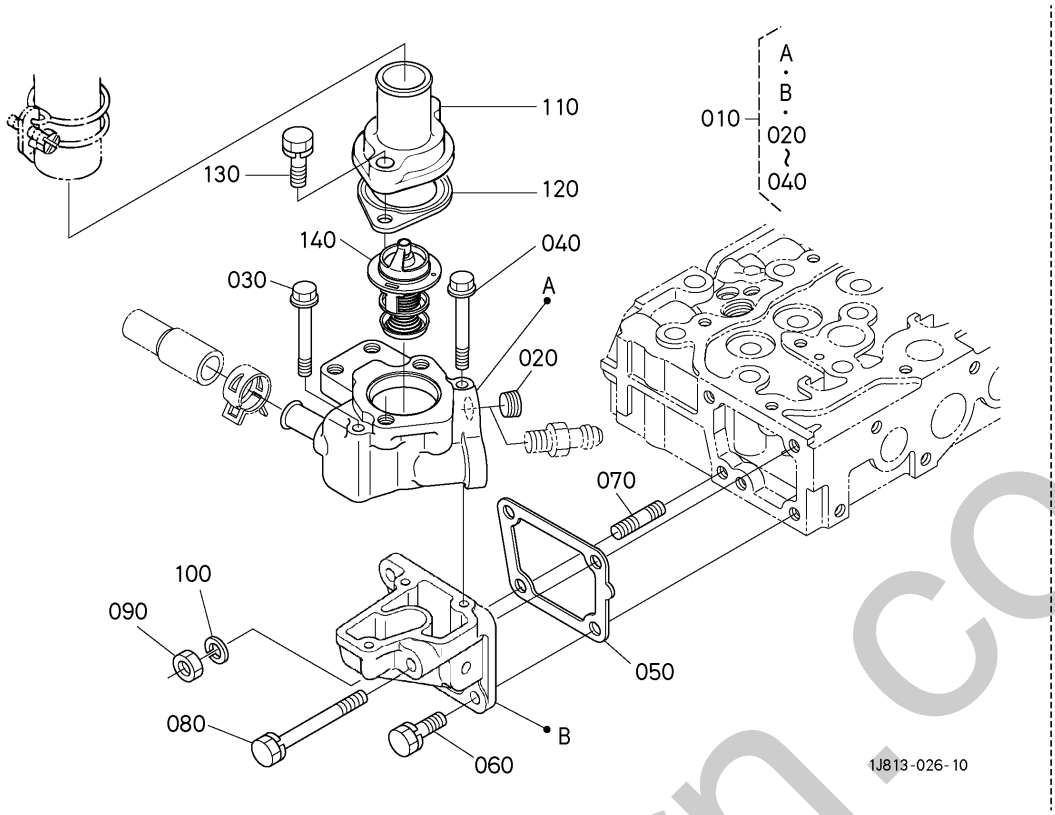

A:D1803-CR-TE5-BH3/BH4

REF.No. POS.No. BILD-Nr.	PART No. REFERENCE BESTELL-Nr.	PART NAME	DESIGNATION	BEZEICHNUNG	Q'TY/S.No. Q'TE/No.S. STUECK/S.Nr. A	I.C. I.C. I.C.	REMARKS REMARQUES BEMERKUNGEN
010	1J801-7270-0	FLANGE,WATER,COMP	BRIDE A EAU COMPLET	KOMP.FLANSCH	1		
020	1A021-9602-0	PLUG	BOUCHON	STOPFEN	1		
030	01754-50660	BOLT,FLANGE	BOULON,BRIDE	SCHRAUBE	2		
040	01754-50665	BOLT,FLANGE	BOULON,BRIDE	SCHRAUBE	1		
050	1A021-7292-0	GASKET(FLANGE,WATER)	JOINT DE BRIDE A EAU	DICHTUNG	1		
060	01123-50820	BOLT,SEMS	BOULON	BOLZEN	2		
070	15221-9153-0	BOLT,STUD	GOUJON	STEHBOLZEN	1		
080	01123-50875	BOLT,SEMS	BOULON	BOLZEN	1		
090	02156-50080	HEX.NUT	ECROU	MUTTER	1		
100	04512-50080	WASHER,SPRING LOCK	RONDELLE GROWER	FEDERRING	1		
110	15321-7326-0	COVER(THERMOSTAT)	COUV.DE THERMOSTAT	DECKEL,THERMOSTAT	1		
120	16221-7327-0	GASKET,THEMOSTAT	JOINT	DICHTUNG	1		
130	01123-50835	BOLT,SEMS	BOULON	BOLZEN	2		
140	1J801-7301-2	THERMOSTAT,ASSY	THERMOSTAT,ASSEMBLAGE	THERMOSTAT,KOMP.	1		

↔ Interchangeable; ≠ not Interchangeable; ⟵ new for old; ⟶ old for new

silverhorn.co.uk

561000 WATER PUMP
POMPE À EAU
WASSERPUMPE

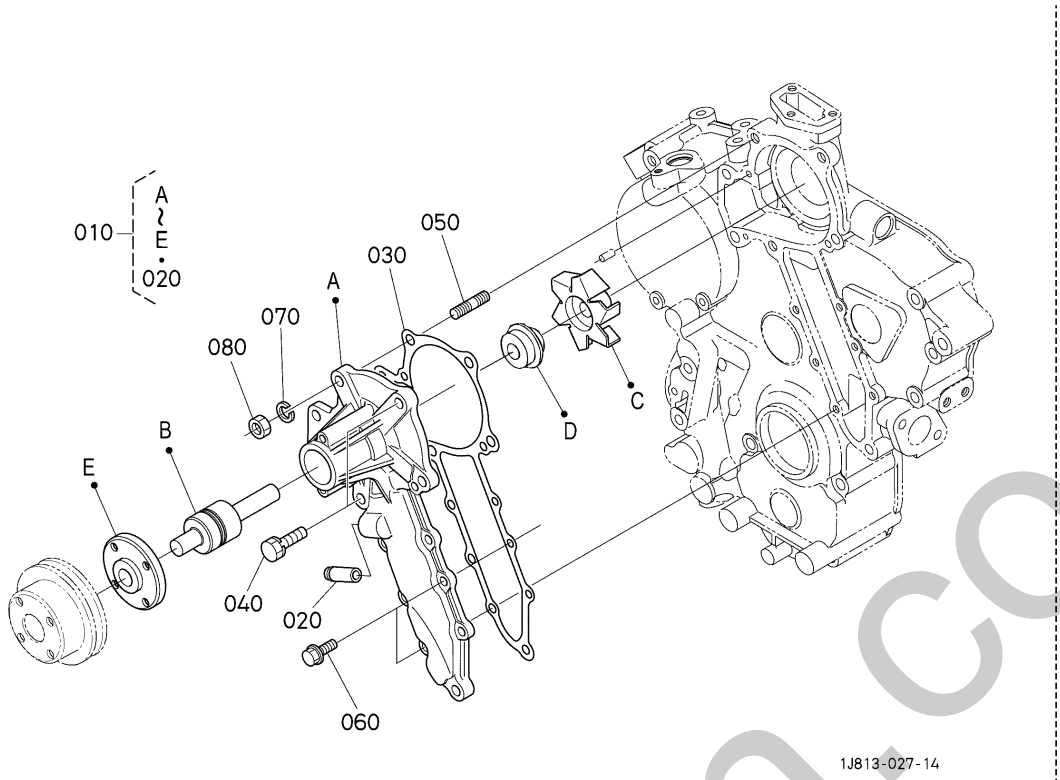

A:D1803-CR-TE5-BH3/BH4

REF.No. POS.No. BILD-Nr.	PART No. REFERENCE BESTELL-Nr.	PART NAME	DESIGNATION	BEZEICHNUNG	Q'TY/S.No. Q'TE/No.S. STUECK/S.Nr. A	I.C. I.C. I.C.	REMARKS REMARQUES BEMERKUNGEN
010	1G730-7303-6	ASSY PUMP,WATER	POMPE À EAU,ASSEMBLAGE	WASSERPUMPE,KOMP.	1		
020	16241-7337-0	PIPE,WATER RETURN	TUYAU RETOUR D'EAU	ROHR	1		
030	1A051-7343-0	GASKET,WATER PUMP	JOINT DE POMPE A EAU	DICHTUNG	1		
040	01123-50828	BOLT,SEMS	BOULON	BOLZEN	2		
050	01518-50822	BOLT,STUD	GOUJON	STEHBOLZEN	1		
060	01754-50616	BOLT,FLANGE	BOULON,BRIDE	SCHRAUBE	6		
070	04512-50080	WASHER,SPRING LOCK	RONDELLE GROWER	FEDERRING	1		
080	02156-50080	HEX.NUT	ECROU	MUTTER	1		

↔ Interchangeable; ≠ not Interchangeable; ← new for old; → old for new

silverhorn.co.uk

561200 WATER PIPE
TUYAU D'EAU
WASSERROHR

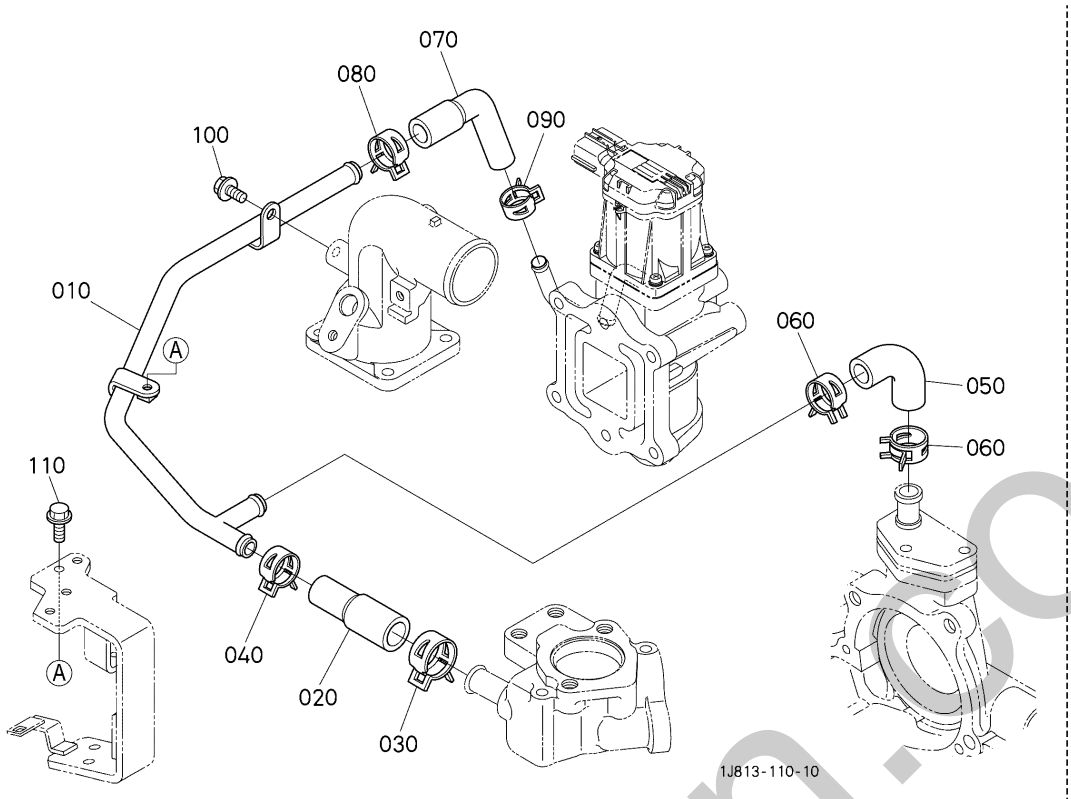

A:D1803-CR-TE5-BH3/BH4

REF.No. POS.No. BILD-Nr.	PART No. REFERENCE BESTELL-Nr.	PART NAME	DESIGNATION	BEZEICHNUNG	Q'TY/S.No. Q'TE/No.S. STUECK/S.Nr. A	I.C. I.C. I.C.	REMARKS REMARQUES BEMERKUNGEN
010	1J813-7331-2	PIPE,COMP(WATER RETURN,2)	ENGRENAGE COMP.	ROHR,KOMP.	1		
020	1J803-7334-0	HOSE(WATER RETURN,2-1)	TUYAU	SCHLAUCH	1		
030	1A021-1172-0	CLAMP,HOSE	COLLIER DE DURITE	SCHLAUCHBINDER	1		
040	09318-88155	CLAMP, HOSE	COLLIER DE DURITE	SCHLAUCHBINDER	1		
050	1J803-7335-0	HOSE(WATER RETURN,2-2)	TUYAU	SCHLAUCH	1		
060	09318-88180	BAND,HOSE	COLLIER DE DURITE	SCHLAUCHBINDER	2		
070	1J804-7182-0	HOSE	TUYAU	SCHLAUCH	1		
080	09318-88155	CLAMP, HOSE	COLLIER DE DURITE	SCHLAUCHBINDER	1		
090	09318-88130	CLAMP,HOSE	COLLIER DE DURITE	SCHLAUCHBINDER	1		
100	01754-50612	BOLT,FLANGE	BOULON,BRIDE	SCHRAUBE	1		
110	01754-50616	BOLT,FLANGE	BOULON,BRIDE	SCHRAUBE	1		

↔ Interchangeable; ≠ not Interchangeable; ⟵ new for old; ⟶ old for new

silverhorn.co.uk

561500 WATER PIPE (BODY)
TUYAU D'EAU (CARROSSERIE)
WASSERROHR (CARROSSERIE)

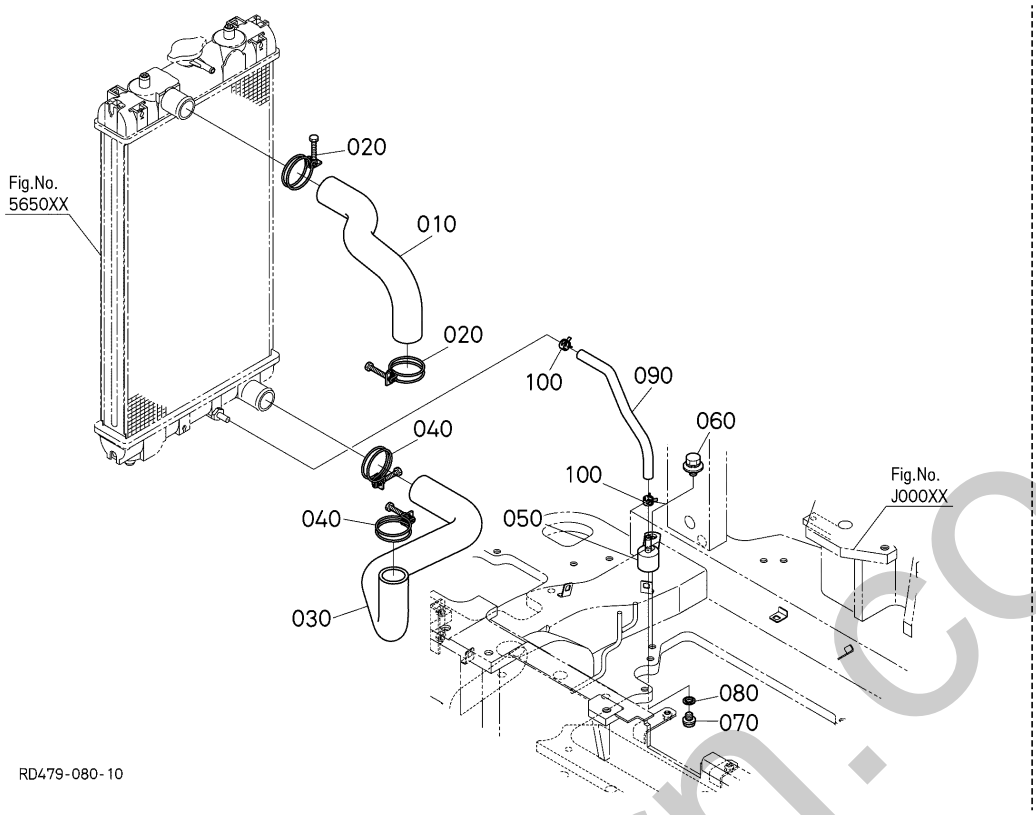

A:U50-5

REF.No. POS.No. BILD-Nr.	PART No. REFERENCE BESTELL-Nr.	PART NAME	DESIGNATION	BEZEICHNUNG	Q'TY/S.No. Q'TE/No.S. STUECK/S.Nr. A	I.C. I.C. I.C.	REMARKS REMARQUES BEMERKUNGEN
010	RD479-4233-0	HOSE(WATER UPPER)	TUYAU	SCHLAUCH	1		
020	09318-89045	CLAMP,HOSE	COLLIER DE DURITE	SCHLAUCHBINDER	2		
030	RD479-4234-0	HOSE(WATER,LOWER)	TUYAU	SCHLAUCH	1		
040	09318-89045	CLAMP,HOSE	COLLIER DE DURITE	SCHLAUCHBINDER	2		
050	RD451-4265-0	JOINT,DRAIN	RACCORD	VERBINDUNGSSTUECK	1		
060	01135-51020	BOLT,W SEMS	VIS	SCHRAUBE	2		
070	06331-45010	PLUG	BOUCHON	STOPFEN	1		
080	04717-01000	WASHER,SEAL	JOINT EN CAOUTCHOUC	GUMMIUNTERLAGE	1		
090	RD479-4236-0	HOSE(DRAIN)	TUYAU PURGE	SCHLAUCH	1		
100	09318-88125	CLAMP,HOSE	COLLIER DE DURITE	SCHLAUCHSCHELLE	2		

silverhorn.co.uk

↔ Interchangeable; ≠ not Interchangeable; ← new for old; → old for new

565000 RADIATOR RADIATEUR KUEHLER

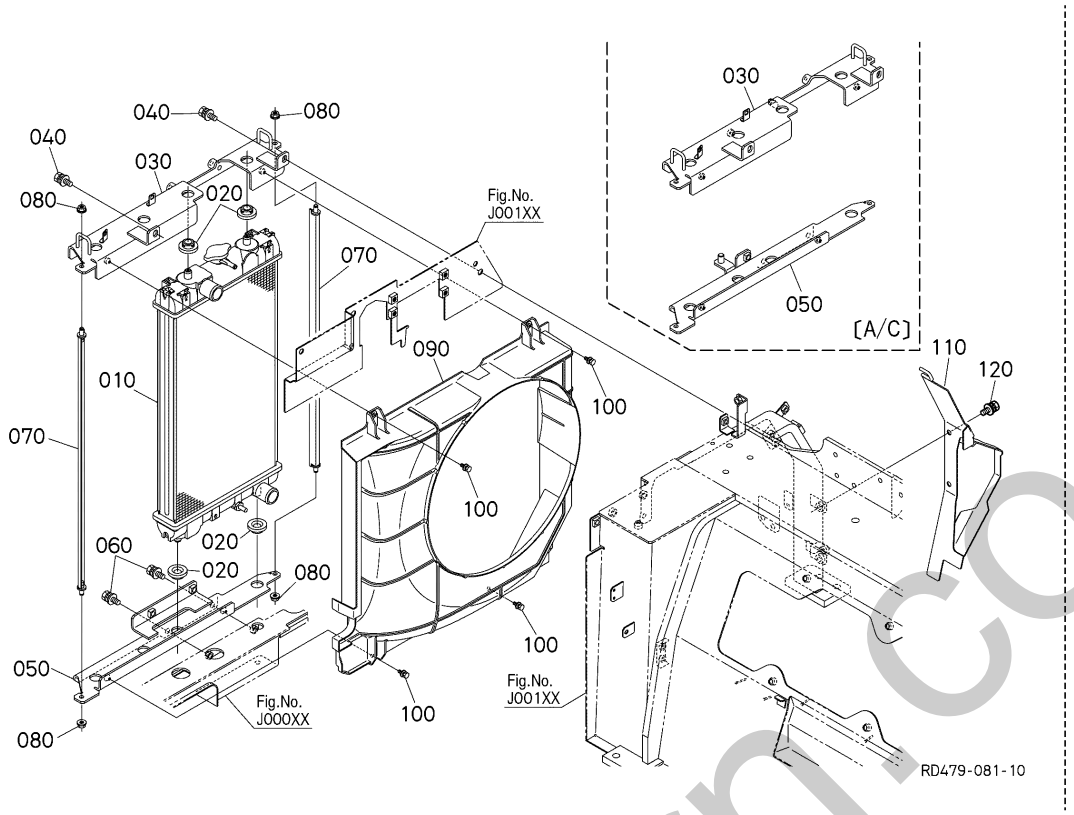

A:U50-5

REF.No. POS.No. BILD-Nr.	PART No. REFERENCE BESTELL-Nr.	PART NAME	DESIGNATION	BEZEICHNUNG	Q'TY/S.No. Q'TE/No.S. STUECK/S.Nr. A	I.C. I.C. I.C.	REMARKS REMARQUES BEMERKUNGEN
010	RD579-4230-0	RADIATOR,ASSY	ENS.RADIATEUR	GRP.KUEHLER	1		
020	34070-1603-0	RUBBER	CAOUTCHOUC	GUMMI	4		
030	RD579-4175-0	BRACKET(2,RADIATOR,HEATER)	SUPPORT	HALTER	1		EXCEPT A/C
030	RD579-4272-0	BRACKET(2,RADIATOR)	CONSOLE DE RADIATEUR	HALTER	1		A/C
040	01135-51025	BOLT,W SEMS	VIS	SCHRAUBE	2		
050	RD579-4173-0	BRACKET(1,RADIATOR,HEATER)	SUPPORT	HALTER	1		EXCEPT A/C
050	RD579-4271-0	BRACKET	CONSOLE DE RADIATEUR	HALTER	1		A/C
060	01135-51025	BOLT,W SEMS	VIS	SCHRAUBE	2		
070	RD579-4231-0	PLATE(RADIATOR)	PLAQUE	PLATTE	2		
080	02751-50080	NUT,FLANGE	ÉCROU A EMBASE	MUTTER	4		
090	RD479-4232-0	SHROUD(FAN)	ENVELOPPE	LÜFTERHAUBE	1		
100	01025-50616	BOLT	VIS	SCHRAUBE	4		
110	RD479-4249-0	COVER(FAN)	COUVERCLE	DECKEL	1		
120	01135-51020	BOLT,W SEMS	VIS	SCHRAUBE	2		

⟷ Interchangeable; ≠ not Interchangeable; ⟵ new for old; ⟶ old for new

silverfern.co.uk

565500 RESERVE TANK
VASE EXPANSION
AUSGLEICHBEHAELTER

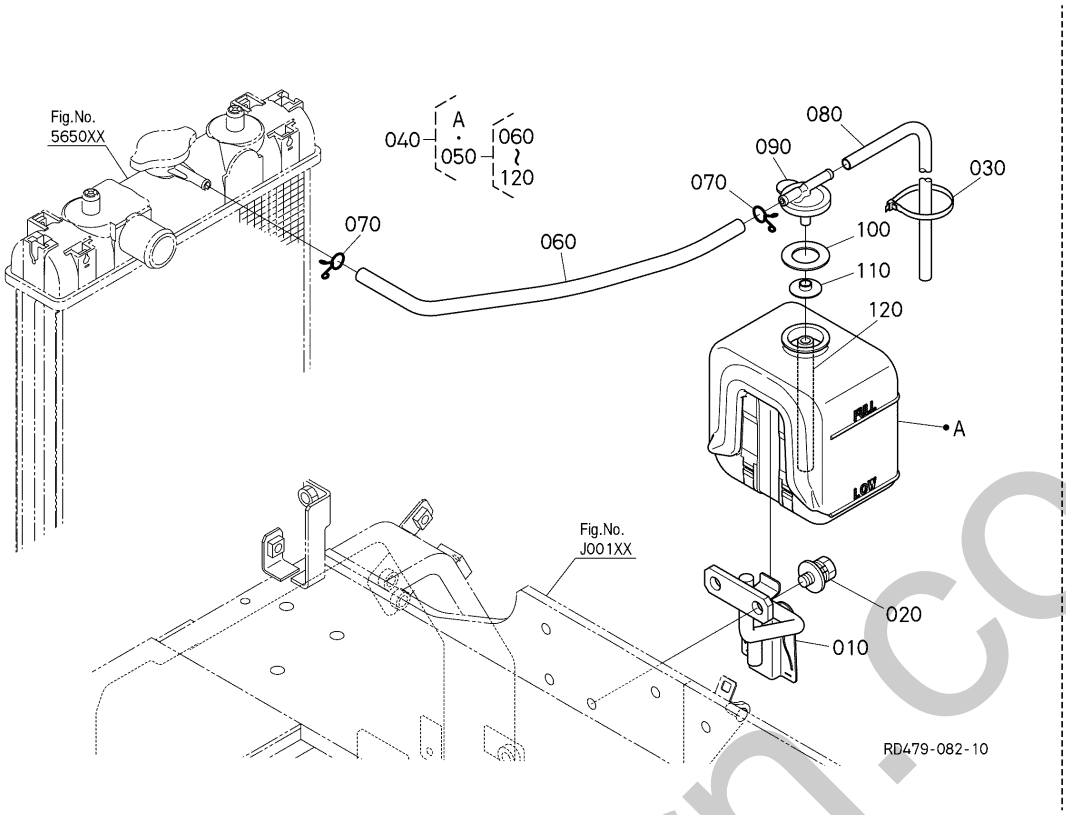

A:U50-5

REF.No. POS.No. BILD-Nr.	PART No. REFERENCE BESTELL-Nr.	PART NAME	DESIGNATION	BEZEICHNUNG	Q'TY/S.No. Q'TE/No.S. STUECK/S.Nr. A	I.C. I.C. I.C.	REMARKS REMARQUES BEMERKUNGEN
010	RD579-4267-0	STAY(RESERVE TANK)	SUPPORT DE VASE D'E.	STEREBE	1		
020	01135-51020	BOLT,W SEMS	VIS	SCHRAUBE	2		
030	55311-4126-0	BAND,CORD	ATTACHE CABLE	BAND	1		
040	RD579-4268-0	TANK,ASSY(RESERVE)	VASE D'EXPANSION,ASSEMBLAGE	RESERVEBEHAELTER,KOMP.	1		
050	RD579-4235-0	CAP,ASSY	ENS.BOUCHON	GRP.VERSCHLUSS	1		
060	RD579-4238-0	HOSE	TUYAU	SCHLAUCH	1		
070	15501-7247-0	CLIP, PIPE	ATTACHE	ROHRKLEMME	2		
080	RD579-4239-0	HOSE	TUYAU	SCHLAUCH	1		
090	TC232-1673-0	CAP(RESERVE TANK)	BOUCHON	KAPPE	1		
100	15531-7243-2	PACKING	JOINT	DICHTUNGSPLATTE	1		
110	3G704-1739-0	PLATE	PLAQUE	PLATTE	1		
120	RC411-4290-0	HOSE	TUYAU	SCHLAUCH	1		

silverthorn.co.uk

↔ Interchangeable; ≠ not Interchangeable; ← new for old; → old for new

567000 COOLER FAN
VENTILATEUR
VENTILATOR

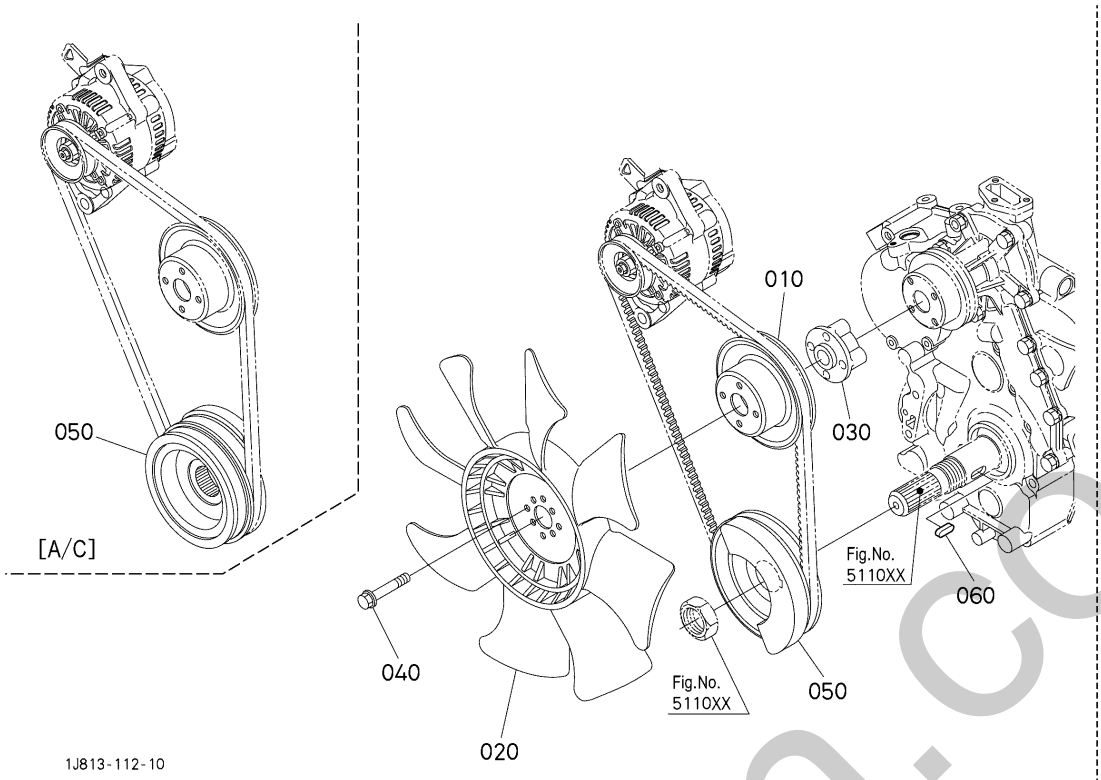

A:U50-5

REF.No. POS.No. BILD-Nr.	PART No. REFERENCE BESTELL-Nr.	PART NAME	DESIGNATION	BEZEICHNUNG	Q'TY/S.No. Q'TE/No.S. STUECK/S.Nr. A	I.C. I.C. I.C.	REMARKS REMARQUES BEMERKUNGEN
010	17365-7425-2	PULLEY,FAN	POULIE VENTILATEUR	RIEMENSCHEIBE	1		
020	16483-7411-0	FAN,COOLING	VENTILATEUR	VENTILATOR	1		
030	15449-7415-0	COLLAR,FAN	COLLER DE VETILATEUR	ABSTANDSSTUECK,LUEFTER	1		
040	01754-50655	BOLT,FLANGE	BOULON,BRIDE	SCHRAUBE	4		
050	1G848-7428-0	PULLEY,FAN DRIVE	POULIE,ENTRAÎN. VENT.	RIEMENSCHEIBE	1		EXCEPT A/C
050	1J813-7428-0	PULLEY,FAN DRV	POULIE ENTRAIN.VENT.	RIEMENSCHEIBE	1		A/C
060	05712-00720	KEY, FEATHER	CLAVETTE COULISSANTE	KEIL	1		

silverborn.co.uk

↔ Interchangeable; ≠ not Interchangeable; ← new for old; → old for new

571000 INLET MANIFOLD
COLLECTEUR D'ADMISSION
EINLASSKRUEMMER

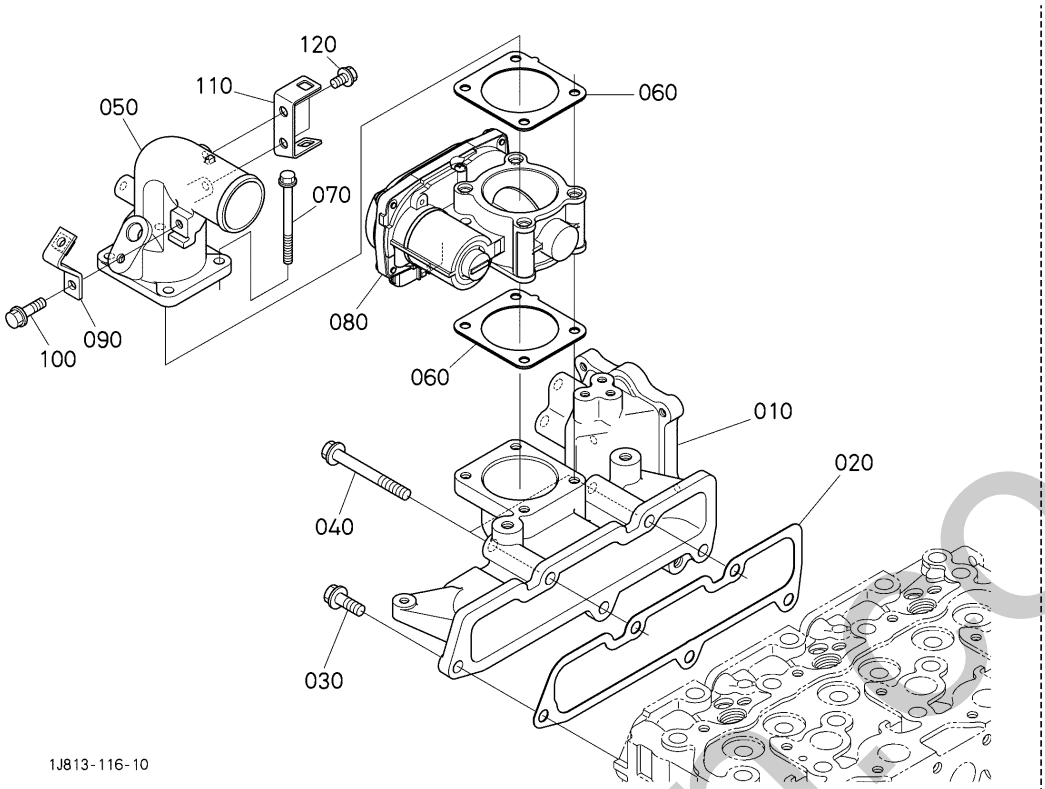

A:D1803-CR-TE5-BH3/BH4

REF.No. POS.No. BILD-Nr.	PART No. REFERENCE BESTELL-Nr.	PART NAME	DESIGNATION	BEZEICHNUNG	Q'TY/S.No. Q'TE/No.S. STUECK/S.Nr. A	I.C. I.C. I.C.	REMARKS REMARQUES BEMERKUNGEN
010	1J804-1176-2	MANIFOLD,INLET	COLLECTEUR D'AD.	ANSAUG-ROHRKRUEMMER	1		
020	1J804-1182-0	GASKET(IN-MANIFOLD)	JOINT DE COLL.ADM.	DICHTUNG ANSAUGROHR	1		
030	01754-50820	BOLT,FLANGE	BOULON,BRIDE	SCHRAUBE	3		
040	01754-50865	BOLT,FLANGE	BOULON,BRIDE	SCHRAUBE	2		
050	1J802-0566-2	FLANGE(INLET)	BRIDE	FLANSCH	1		
060	1J800-0570-0	GASKET(INLET FLANGE)	JOINT	DICHTUNG	2		
070	01754-50665	BOLT,FLANGE	BOULON,BRIDE	SCHRAUBE	4		
080	1J802-1060-0	VALVE,THROTTLE,ASSY	SUPPORT D'ACCELERATEUR	DROSSEL-VENTIL	1		
090	1J802-0573-3	BRACKET	SUPPORT	STAENDER	1		
100	01754-50612	BOLT,FLANGE	BOULON,BRIDE	SCHRAUBE	1		
110	RD479-4297-0	STAY(5,HARNESS CLAMP)	SUPPORT	AUFENTHALT	1		
120	01754-50612	BOLT,FLANGE	BOULON,BRIDE	SCHRAUBE	2		

↔ Interchangeable; ≠ not Interchangeable; ← new for old; → old for new

silverhorse.uk

572000 EXHAUST MANIFOLD
COLLECTEUR D'ECHAPPEMENT
AUSPUFFRUMMER

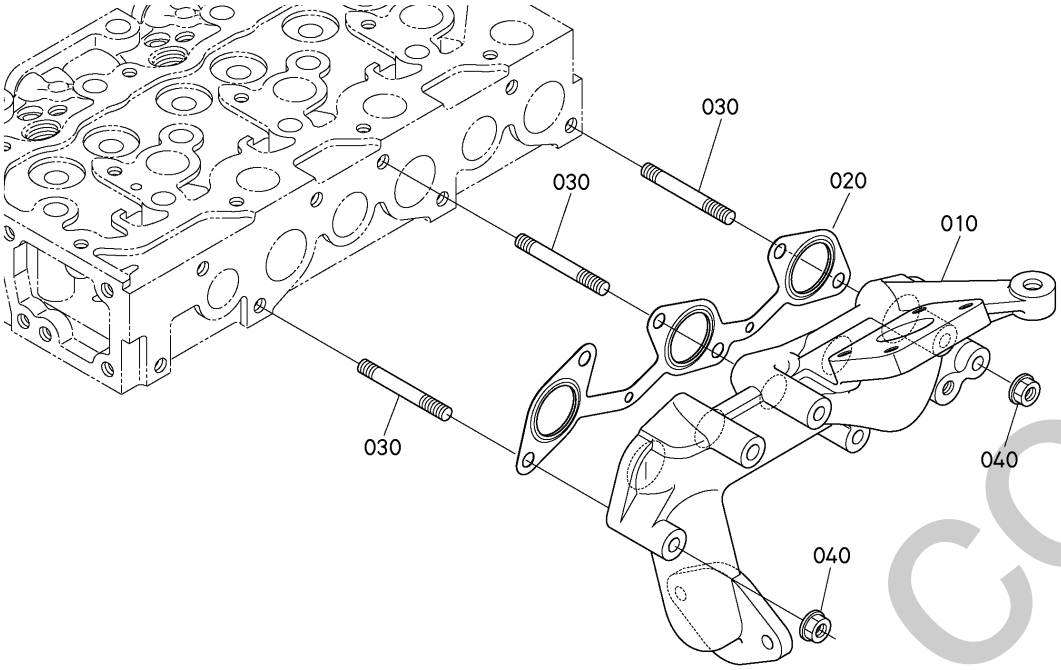

A:D1803-CR-TE5-BH3/BH4

REF.No. POS.No. BILD-Nr.	PART No. REFERENCE BESTELL-Nr.	PART NAME	DESIGNATION	BEZEICHNUNG	Q'TY/S.No. Q'TE/No.S. STUECK/S.Nr. A	I.C. I.C. I.C.	REMARKS REMARQUES BEMERKUNGEN
010	1J813-1231-2	MANIFOLD(EXHAUST)	COLLECTEUR D'ECHAPP.	AUSPUFFROHR	1		
020	1J820-1235-0	GASKET(EX-MANIFOLD)	JOINT	DICHTUNG	1		
030	1J801-9149-0	STUD(M8X55)	GOUJON	STEHBOLZEN	6		
040	1J542-9250-0	NUT,FLANGE	ECROU A EMBASE	MUTTER	6		

silvernorn.co.uk

↔ Interchangeable; ≠ not Interchangeable; ← new for old; → old for new

572300 EGR VALVE
SOUPAPE D'EGR
EGR VENTIL

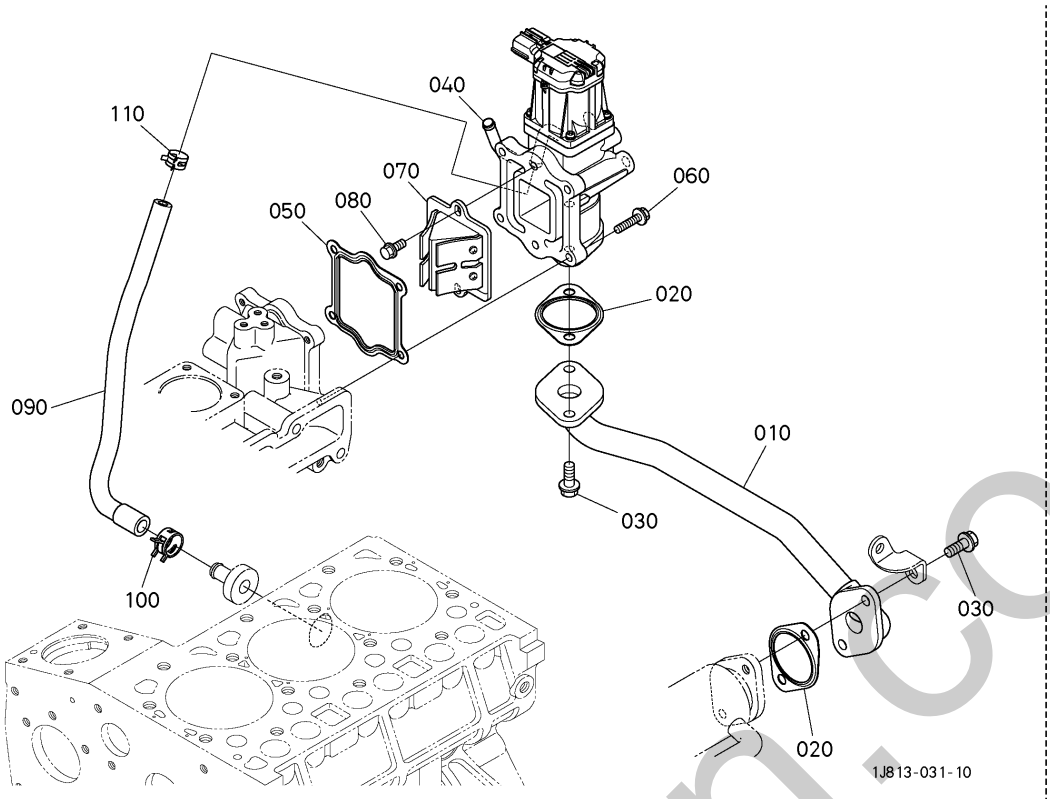

A:D1803-CR-TE5-BH3/BH4

REF.No. POS.No. BILD-Nr.	PART No. REFERENCE BESTELL-Nr.	PART NAME	DESIGNATION	BEZEICHNUNG	Q'TY/S.No. Q'TE/No.S. STUECK/S.Nr. A	I.C. I.C. I.C.	REMARKS REMARQUES BEMERKUNGEN
010	1J804-1732-0	PIPE,COMP	ENS.TUYAU D'EGR	KOMP.WASSERROHR	1		
020	1J803-1743-0	GASKET,EGR COOLER	JOINT	DICHTUNGSPLATTE	2		
030	01754-50820	BOLT,FLANGE	BOULON,BRIDE	SCHRAUBE	4		
040	1A460-6270-0	VALVE,ASSY(EGR)	VANNE,ASSEMBLAGE	VENTIL,KOMP.	1		
050	1J803-1741-0	GASKET,EGR VALVE	JOINT	DICHTUNGSPLATTE	1		
060	01754-50625	BOLT,FLANGE	BOULON,BRIDE	SCHRAUBE	4		
070	1J574-1371-0	VALVE,LEAD	SOUPAPE	VENTIL	1		
080	01754-50612	BOLT,FLANGE	BOULON,BRIDE	SCHRAUBE	2		
090	1J804-7181-0	HOSE	TUYAU	SCHLAUCH	1		
100	09318-88180	BAND,HOSE	COLLIER DE DURITE	SCHLAUCHBINDER	1		
110	09318-88130	CLAMP,HOSE	COLLIER DE DURITE	SCHLAUCHBINDER	1		

silvermorn.co.uk

↔ Interchangeable; ≠ not Interchangeable; ← new for old; → old for new

572400 EGR COOLER
REFROIDISSEUR D'EGR
EGR KUEHLSYSTEM

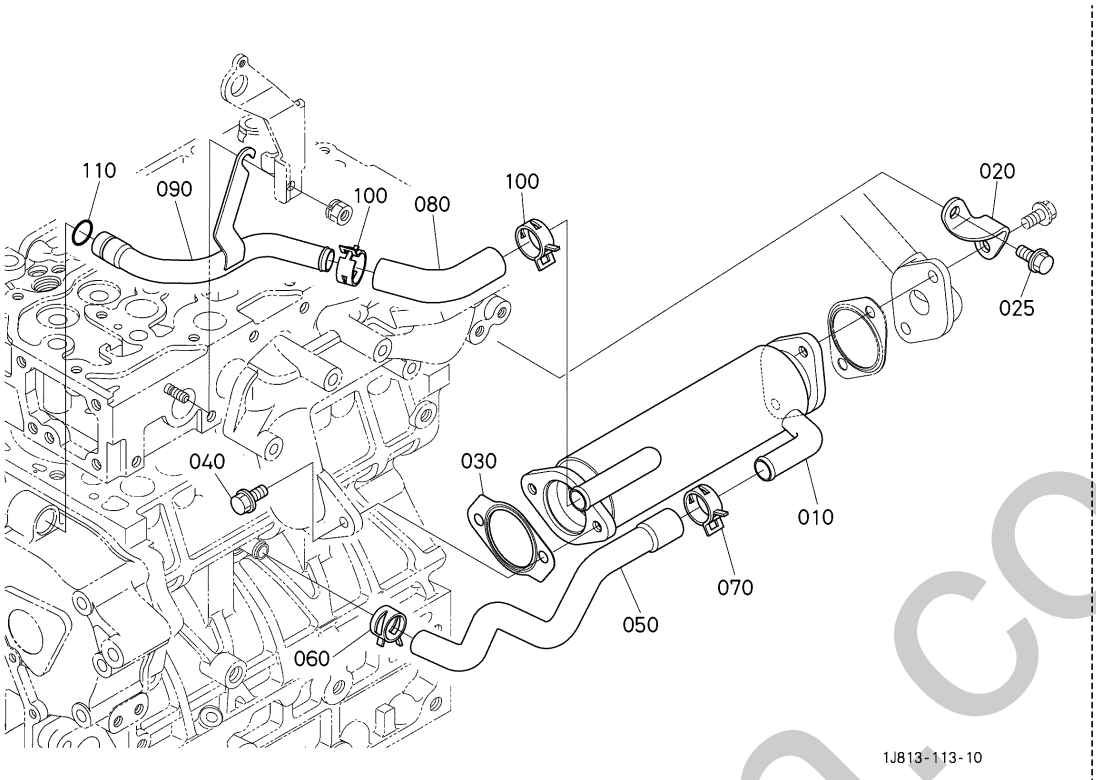

A:D1803-CR-TE5-BH3/BH4

REF.No. POS.No. BILD-Nr.	PART No. REFERENCE BESTELL-Nr.	PART NAME	DESIGNATION	BEZEICHNUNG	Q'TY/S.No. Q'TE/No.S. STUECK/S.Nr. A	I.C. I.C. I.C.	REMARKS REMARQUES BEMERKUNGEN
010	1J804-7141-0	COOLER,COMP	REFROIDISSEUR D'EGR	KOMP.KUEHLER	1		
020	1J804-7143-2	STAY(EGR COOLER)	SUPPORT	STREBE	1		
025	01754-50816	BOLT,FLANGE	BOULON,BRIDE	SCHRAUBE	1		
030	1J897-1743-0	GASKET(EGR COOLER)	JOINT	DICHTUNGSPLATTE	1		
040	01754-50820	BOLT,FLANGE	BOULON,BRIDE	SCHRAUBE	2		
050	1J804-7146-0	HOSE	TUYAU	SCHLAUCH	1		
060	09318-88180	BAND,HOSE	COLLIER DE DURITE	SCHLAUCHBINDER	1		
070	1J508-0558-0	CLAMP,HOSE	COLLIER DE DURITE	SCHLAUCHBINDER	1		
080	1J803-7147-0	HOSE(EGR-C,2)	TUYAU	SCHLAUCH	1		
090	1J803-7148-0	PIPE(EGR-C,2)	TUYAU	ROHR	1		
100	1A021-1172-0	CLAMP,HOSE	COLLIER DE DURITE	SCHLAUCHBINDER	2		
110	04816-05150	O RING	JOINT TORIQUE	O RING	1		

↔ Interchangeable; ≠ not Interchangeable; ⟵ new for old; ⟶ old for new

silverhorn.co.uk

572600 TURBO CHARGER
TURBO CHARGEUR
TURBINELADUNG

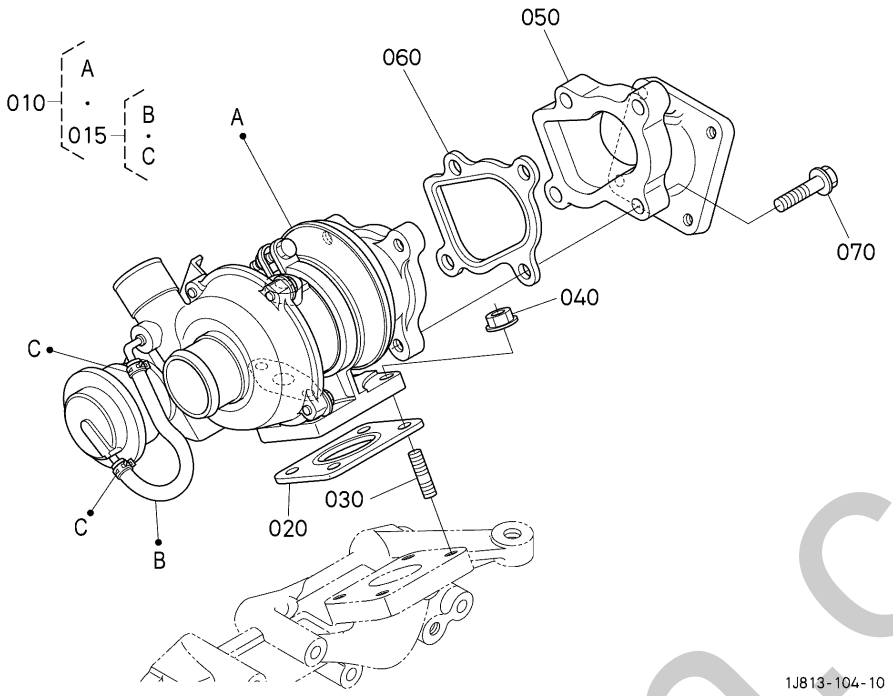

A:D1803-CR-TE5-BH3/BH4

REF.No. POS.No. BILD-Nr.	PART No. REFERENCE BESTELL-Nr.	PART NAME	DESIGNATION	BEZEICHNUNG	Q'TY/S.No. Q'TE/No.S. STUECK/S.Nr. A	I.C. I.C. I.C.	REMARKS REMARQUES BEMERKUNGEN
010	1J805-1701-2	TURBOCHARGER,ASSY	TURBO COMPRESSEUR	GRP.LUFTPUMPE	1		
015	1G924-1720-0	ASSY HOSE	TUYAU,ASSEMBLAGE	SCHLAUCH,KOMP.	1		
020	16483-1710-0	GASKET	JOINT	DICHTUNGSPLATTE	1		
030	1J530-9150-0	BOLT,STUD	GOUJON	STEHBOLZEN	4		
040	1J542-9250-0	NUT,FLANGE	ECROU A EMBASE	MUTTER	4		
050	1J813-1232-2	FLANGE(MUFFLER)	BRIDE DE SILENCIEUX	FLANSCH	1		
060	16483-1711-0	GASKET	JOINT	DICHTUNGSPLATTE	1		
070	1J808-9101-0	BOLT,FLANGE(M8X35)	BOULON DE BRIDE	FLANSCHBOLZEN	4		

↔ Interchangeable; ≠ not Interchangeable; ← new for old; → old for new

silverhorn.co.uk

573000 AIR CLEANER
FILTRE À AIR
LUFTFILTER

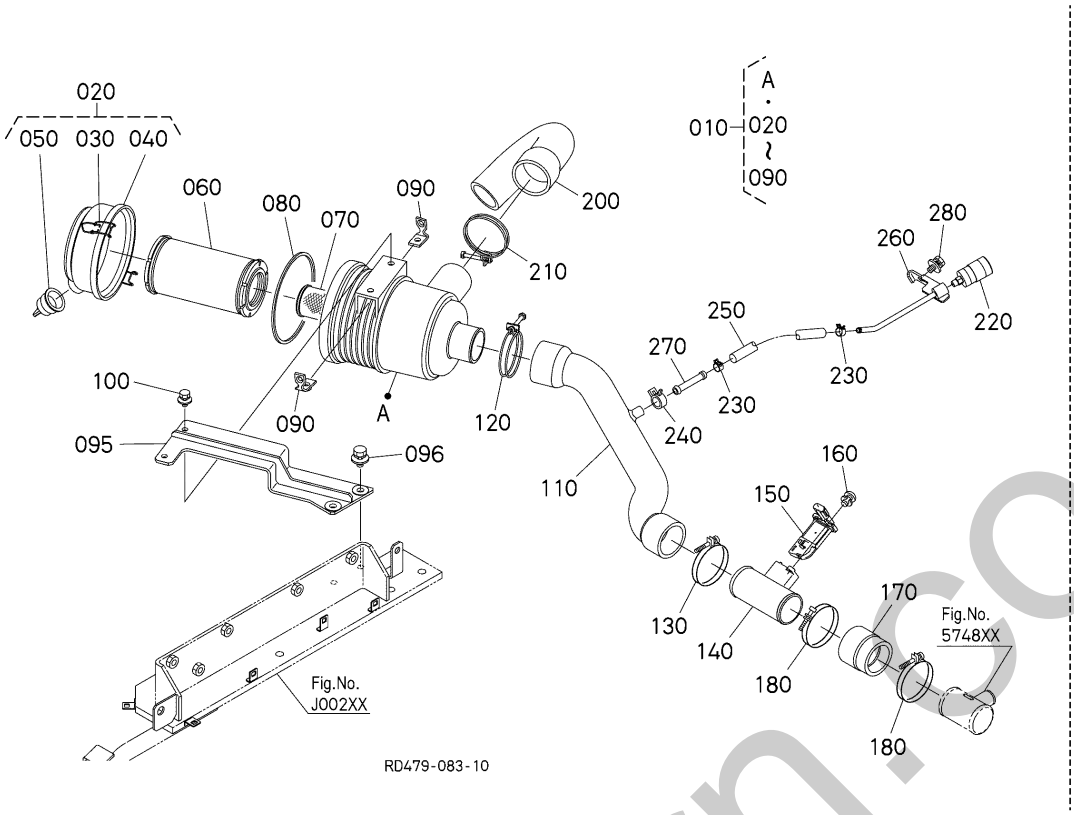

A:U50-5

REF.No. POS.No. BILD-Nr.	PART No. REFERENCE BESTELL-Nr.	PART NAME	DESIGNATION	BEZEICHNUNG	Q'TY/S.No. Q'TE/No.S. STUECK/S.Nr. A	I.C. I.C. I.C.	REMARKS REMARQUES BEMERKUNGEN
010	RD158-4220-0	CLEANER,AIR,ASSY	ENS.FILTRE A AIR	LUFTFILTER,KOMP.	1		
020	RD158-4207-0	CAP,ASSY	ENS.BOUCHON	GRP.VERSCHLUSS	1		
030	RD158-4208-0	CAP	BOUCHON	STECKER	1		
040	T0270-9319-0	CLAMP	ATTACHE	KLAMMER	2		
050	T0070-9316-0	VALVE	SOUPAPE	VENTIL	1		
060	RD158-4227-0	ELEMENT(OUTER)	ELEMENT DE EXTERNE	AUSSENFILTER	1		
070	RD158-4228-0	ELEMENT(INNER)	ELEMENT DE INTEME	INNENFILTER	1		
080	RD158-4206-0	GASKET(AIR CLEANER)	JOINT D'AIR FILTRE	DICHTUNG,LUFTFILTER	1		
090	RD158-4209-0	NUT(CRIP)	ÉCROU (CRIP)	MUTTER	2		
095	RD479-4229-0	STAY(AIR CLEANER)	ETAI,FILTRE A AIR	STREBE	1		
096	01135-51020	BOLT,W SEMS	VIS	SCHRAUBE	2		
100	01125-50820	BOLT,W SEMS	BOULON	SCHRAUBE	2		
110	RD479-4222-0	HOSE(1,INLET)	TUYAU D'ADMISSION	SCHLAUCH	1		
120	09318-89069	CLAMP,HOSE	COLLIER DE DURITE	SCHLAUCHBINDER	1		
130	09318-89066	CLAMP,HOSE	COLLIER DE DURITE	SCHLAUCHBINDER	1		
140	RD479-4225-0	PIPE(AFS)	TUYAU	ROHR	1		
150	1J520-1070-0	SENSOR(AIR FLOW)	CAPTEUR	SENSOR, LUFTMASSE	1		
160	03024-50412	SCREW,SEMS(PAN HEAD)	VIS À RONDELLE	SCHRAUBE	2		
170	RD479-4223-0	HOSE(2,INLET)	TUYAU D'ADMISSION	SCHLAUCH	1		
180	09318-89066	CLAMP,HOSE	COLLIER DE DURITE	SCHLAUCHBINDER	2		
200	RD461-4224-0	HOSE(INLET)	TUYAU D'ADMISSION	SCHLAUCH	1		
210	09318-89069	CLAMP,HOSE	COLLIER DE DURITE	SCHLAUCHBINDER	1		
220	RD452-4229-0	INDICATOR	ANNONCIATEUR	ANZEIGER	1		
230	14911-4275-0	CLIP,PIPE	ATTACHE	ROHRKLEMME	2		
240	09318-88130	CLAMP,HOSE	COLLIER DE DURITE	SCHLAUCHBINDER	1		
250	09664-80160	TUBE FUEL 160 MM	TUYAU	KRAFTSTOFFSCHLAUCH	1		
260	RD479-4226-2	STAY(INDICATOR)	SUPPORT,INDICATEUR	STREBE, ANZEIGER	1		
270	69181-5132-0	JOINT,PIPE	RACCORD DE TUYAU	VERBINDUNGSSTUECK	1		
280	01125-50816	BOLT,W SEMS	BOULON	SCHRAUBE	1		

↔ Interchangeable; ≠ not Interchangeable; ← new for old; → old for new

silverhorn.co.uk

574000 DIESEL PARTICULATE FILTER MUFFLER
SILENCIEUX DU FILTRE À PARTICULES DIESEL
DIESELPARTIKELFILTER AUSPUFFDÄMPFER

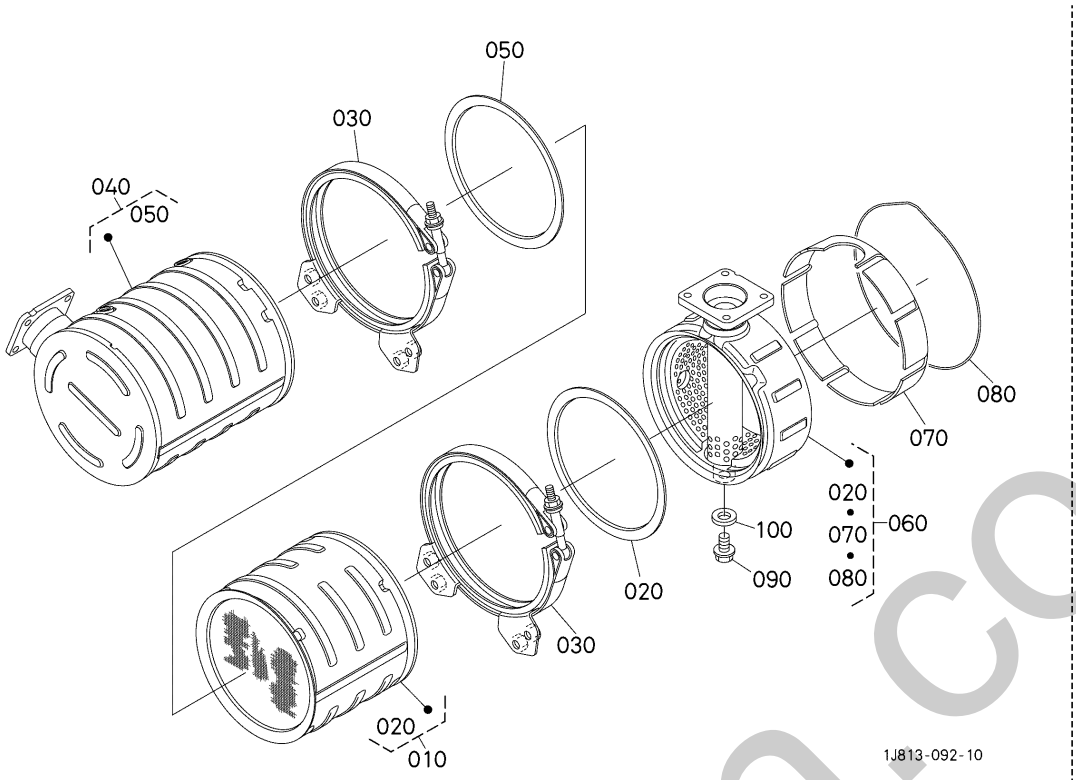

A:D1803-CR-TE5-BH3/BH4

REF.No. POS.No. BILD-Nr.	PART No. REFERENCE BESTELL-Nr.	PART NAME	DESIGNATION	BEZEICHNUNG	Q'TY/S.No. Q'TE/No.S. STUECK/S.Nr. A	I.C. I.C. I.C.	REMARKS REMARQUES BEMERKUNGEN
010	1J822-1893-0	FILTER,KIT(DPF)	FILTRE,KIT	KRAFTSTOFFILTER,KIT	1		
010	1J822-1891-0	FILTER,KIT(DPF,EX)	FILTRE,KIT	KRAFTSTOFFILTER,KIT	1		Remanufactured
020	1J801-1841-2	GASKET(DPF)	JOINT	DICHTUNGSPLATTE	1		
030	1J813-1880-0	BRACKET(V BAND,DPF)	SUPPORT	HALTER	2		
040	1J822-1894-0	CATALYST,KIT(DOC)	CATALYSEUR,KIT	KATALYSATOR,KIT	1		
050	1J801-1841-2	GASKET(DPF)	JOINT	DICHTUNGSPLATTE	1		
060	1A460-1895-0	BODY,KIT	CORPS,KIT	GEHAEUSE,KIT	1		
070	1J813-1845-0	INSULATION(DPF MUFFLER)	ISOLATION	ISOLATION	1		
080	1J813-1846-0	WIRE(INSULATION)	CÂBLE (ISOLATION)	KABEL	1		
090	01754-50612	BOLT,FLANGE	BOULON,BRIDE	SCHRAUBE	1		
100	15601-9665-0	PACKING	JOINT	DICHTUNGSPLATTE	1		

↔ Interchangeable; ≠ not Interchangeable; ← new for old; → old for new

silverhorn.co.uk

574200 DIESEL PARTICULATE FILTER MUFFLER BRACKET
PATTE DE SILENCIEUX DE FILTRE À PARTICULES DIESEL
SCHALLDÄMPFERHALTERUNG DES DIESELPARTIKELFILTERS

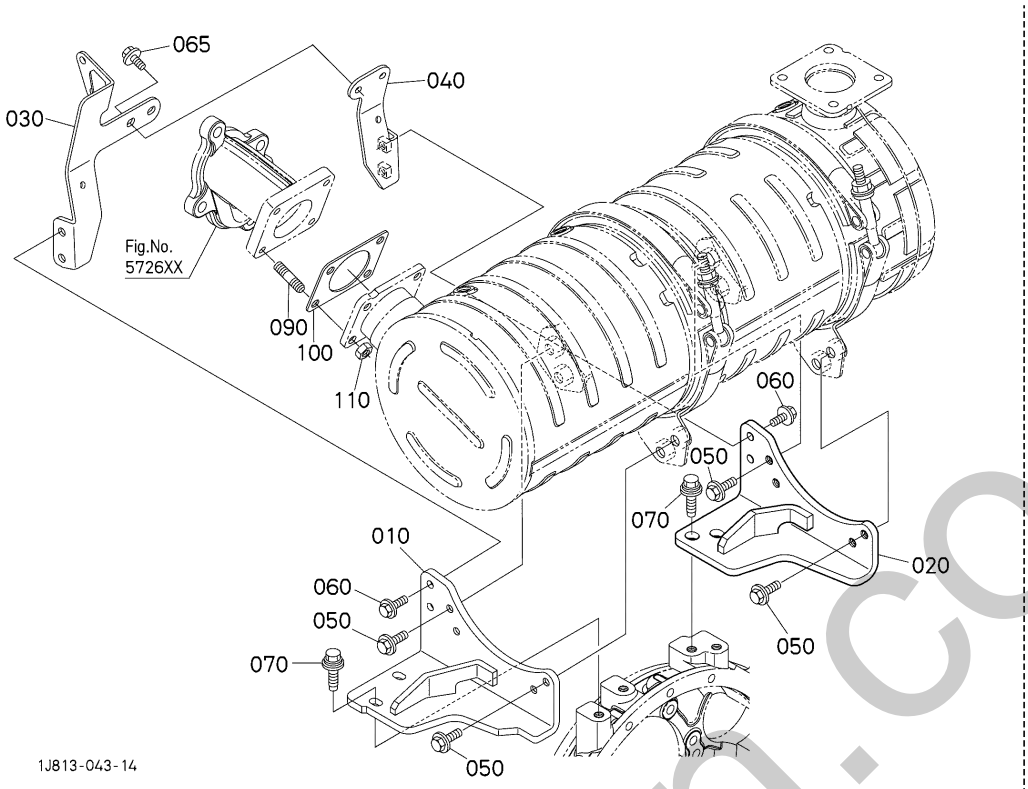

A:D1803-CR-TE5-BH3/BH4

REF.No. POS.No. BILD-Nr.	PART No. REFERENCE BESTELL-Nr.	PART NAME	DESIGNATION	BEZEICHNUNG	Q'TY/S.No. Q'TE/No.S. STUECK/S.Nr. A	I.C. I.C. I.C.	REMARKS REMARQUES BEMERKUNGEN
010	1A460-1870-2	BRACKET(DPF,1)	SUPPORT	HALTER	1		
020	1A548-1871-0	BRACKET(DPF,2)	SUPPORT	HALTER	1		
030	01774-51020	BOLT,FLANGE	BOULON,BRIDE	SCHRAUBE	8		
040	1J802-1872-0	STAY(DPF,1)	SUPPORT	STUETZE	1		
050	1J801-1873-0	STAY(DPF,2)	SUPPORT	STUETZE	1		
060	01754-50825	BOLT,FLANGE	BOULON,BRIDE	SCHRAUBE	4		
065	01754-50612	BOLT,FLANGE	BOULON,BRIDE	SCHRAUBE	1		
070	1K976-9101-2	BOLT	VIS	BOLZEN	4		
090	T0070-1642-0	GASKET,MUFFLER	JOINT DE SILENCIEUX	DICHTUNG	1		
100	1J530-9150-0	BOLT,STUD	GOUJON	STEHBOLZEN	4		
110	1J542-9250-0	NUT,FLANGE	ECROU A EMBASE	MUTTER	4		

↔ Interchangeable; ≠ not Interchangeable; ⟵ new for old; ⟶ old for new

silverhorn.co.uk

574500 DIESEL PARTICULATE FILTER MUFFLER SENSOR
SONDE DE SILENCIEUX
ABBLASDAMPFER-SENSOR

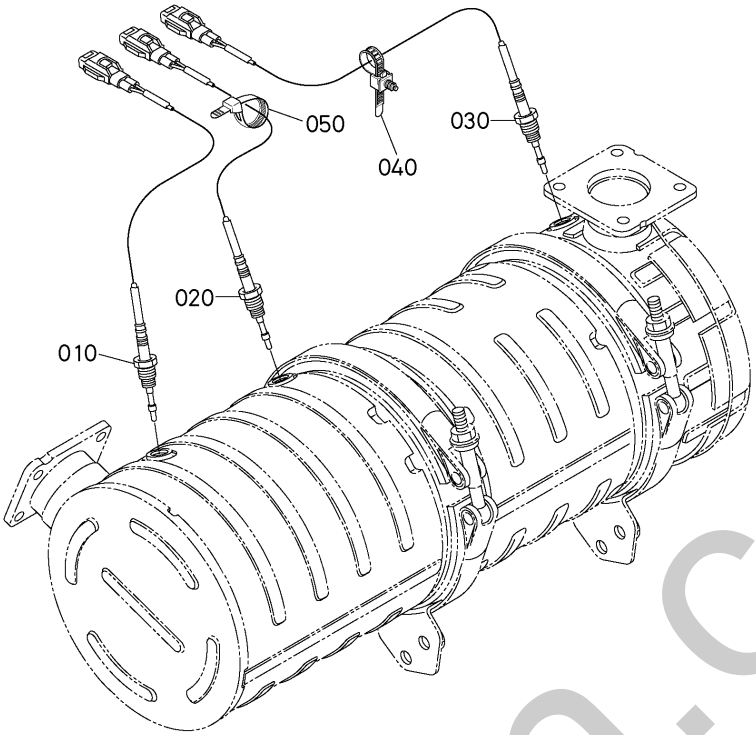

A:D1803-CR-TE5-BH3/BH4

REF.No. POS.No. BILD-Nr.	PART No. REFERENCE BESTELL-Nr.	PART NAME	DESIGNATION	BEZEICHNUNG	Q'TY/S.No. Q'TE/No.S. STUECK/S.Nr. A	I.C. I.C. I.C.	REMARKS REMARQUES BEMERKUNGEN
010	1J500-1850-0	SENSOR(THERMO,0)	CAPTEUR	SENSOR	1		
020	1J500-1851-0	SENSOR(THERMO,1)	CAPTEUR	SENSOR	1		
030	1J801-1852-0	SENSOR(THERMO,2)	CAPTEUR	SENSOR	1		
040	1J813-9728-0	CLAMP(OS160)	ATTACHE	SCHLAUCHBINDER	1		
050	1J805-9728-0	BAND,CORD	PINCE	SCHLAUCHBINDER	1		

↔ Interchangeable; ≠ not Interchangeable; ← new for old; → old for new

silverhorn.co.uk

574600 DIESEL PARTICULATE FILTER DIFFERENTIAL PRESSURE PIPE
TUBE DE PRESSION DIFFÉRENTIELLE DE FILTRE À PARTICULES DIESEL
DIFFERENZDRUCKLEITUNG DES DIESELPARTIKELFILTERS

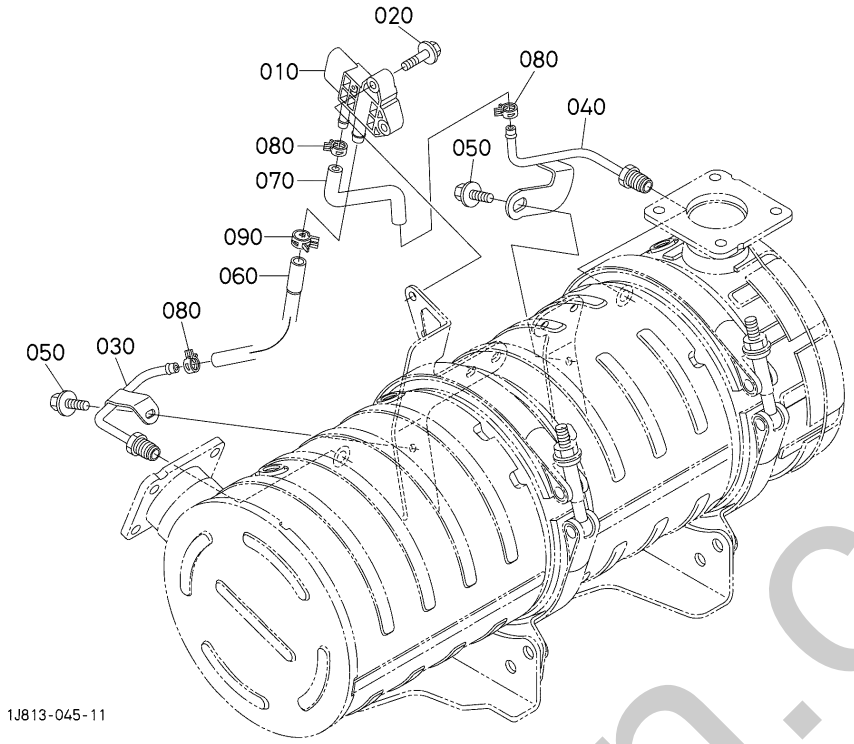

A:D1803-CR-TE5-BH3/BH4

REF.No. POS.No. BILD-Nr.	PART No. REFERENCE BESTELL-Nr.	PART NAME	DESIGNATION	BEZEICHNUNG	Q'TY/S.No. Q'TE/No.S. STUECK/S.Nr. A	I.C. I.C. I.C.	REMARKS REMARQUES BEMERKUNGEN
010	1J520-1860-0	SENSOR	CAPTEUR	SENSOR, UEBERDRUCK-UNTERDRUCK	1		
020	01754-50620	BOLT,FLANGE	BOULON,BRIDE	SCHRAUBE	2		
030	1J801-1862-0	PIPE,COMP(PRESSURE,1)	ENS.TUYAU	DRUCK-ROHR	1		
040	1J804-1863-0	PIPE,COMP(PRESSURE,2)	ENS.TUYAU	ROHR	1		
050	01754-50612	BOLT,FLANGE	BOULON,BRIDE	SCHRAUBE	2		
060	1J801-1864-2	TUBE(PRESSURE,1)	TUYAU	SCHLAUCH	1		
070	1J813-1865-0	TUBE(PRESSURE,2)	TUBE	ROHR	1		
080	09318-88100	CLAMP,HOSE	COLLIER DE DURITE	SCHLAUCHBINDER	3		
090	1J801-1875-0	CLAMP,HOSE	COLLIER DE DURITE	SCHLAUCHBINDER	1		

silverthorn.co.uk

↔ Interchangeable; ≠ not Interchangeable; ← new for old; → old for new

574800 DIESEL PARTICULATE FILTER MUFFLER PIPE
TUBE DE SILENCIEUX DE FILTRE À PARTICULES DIESEL
SCHALLDÄMPFERROHR DES DIESELPARTIKELFILTERS

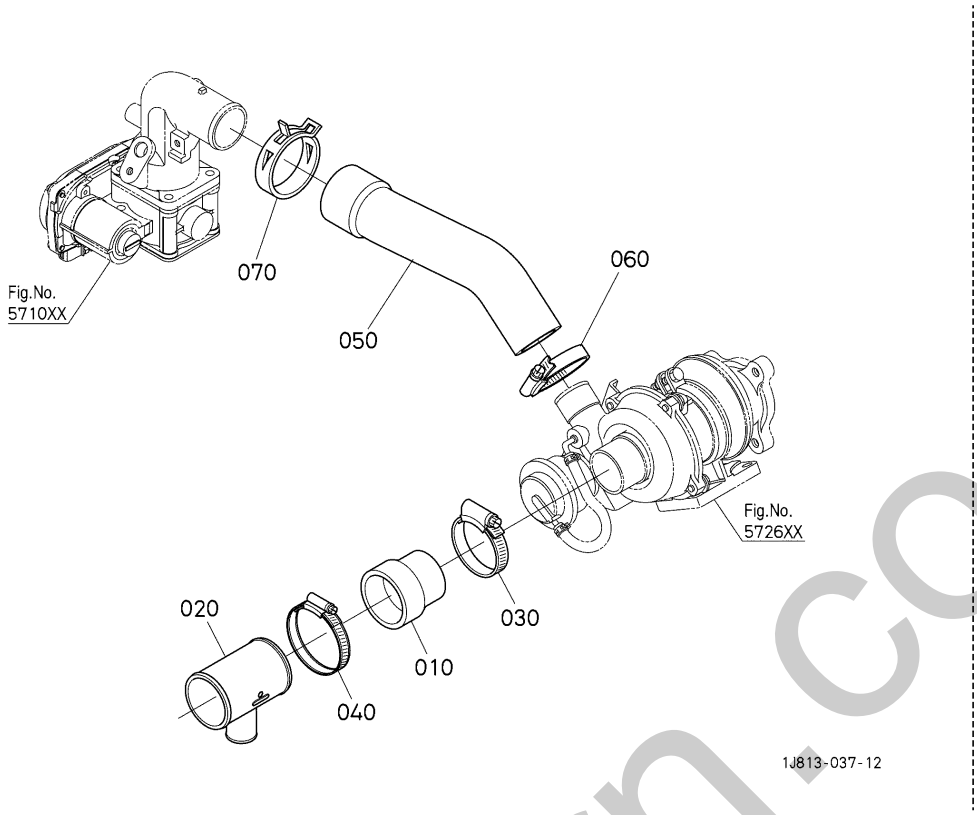

A:D1803-CR-TE5-BH3/BH4

REF.No. POS.No. BILD-Nr.	PART No. REFERENCE BESTELL-Nr.	PART NAME	DESIGNATION	BEZEICHNUNG	Q'TY/S.No. Q'TE/No.S. STUECK/S.Nr. A	I.C. I.C. I.C.	REMARKS REMARQUES BEMERKUNGEN
010	1J802-1162-4	TUBE(INLET TURBO)	TUYAU D'ADMISSION	EINGANG SCHLAUCH	1		
020	1G776-0565-0	PIPE(BREATHER)	TUYAU DE REINFLARD	ENTLUFTUNGSROHR	1		
030	51601-2224-0	CLAMP	ATTACHE	KLAMMER	1		
040	RC401-6319-0	CLAMP,HOSE	COLLIER DE DURITE	SCHLAUCHKLEMME	1		
050	1J805-1164-0	HOSE(INLET)	TUYAU D'ADMISSION	SCHLAUCH	1		
060	68311-7283-0	CLAMP,HOSE	COLLIER DE SERRAGE	SCHLAUCHBINDER	1		
070	16241-1172-0	BAND,PIPE	COLLIER DE TUYAU	ROHRBAND	1		

↔ Interchangeable; ≠ not Interchangeable; ← new for old; → old for new

silverhorn.co.uk

574900 DIESEL PARTICULATE FILTER MUFFLER COVER
CACHE DE SILENCIEUX DE FILTRE À PARTICULES DIESEL
SCHALLDÄMPFERABDECKUNG DES DIESELPARTIKELFILTERS

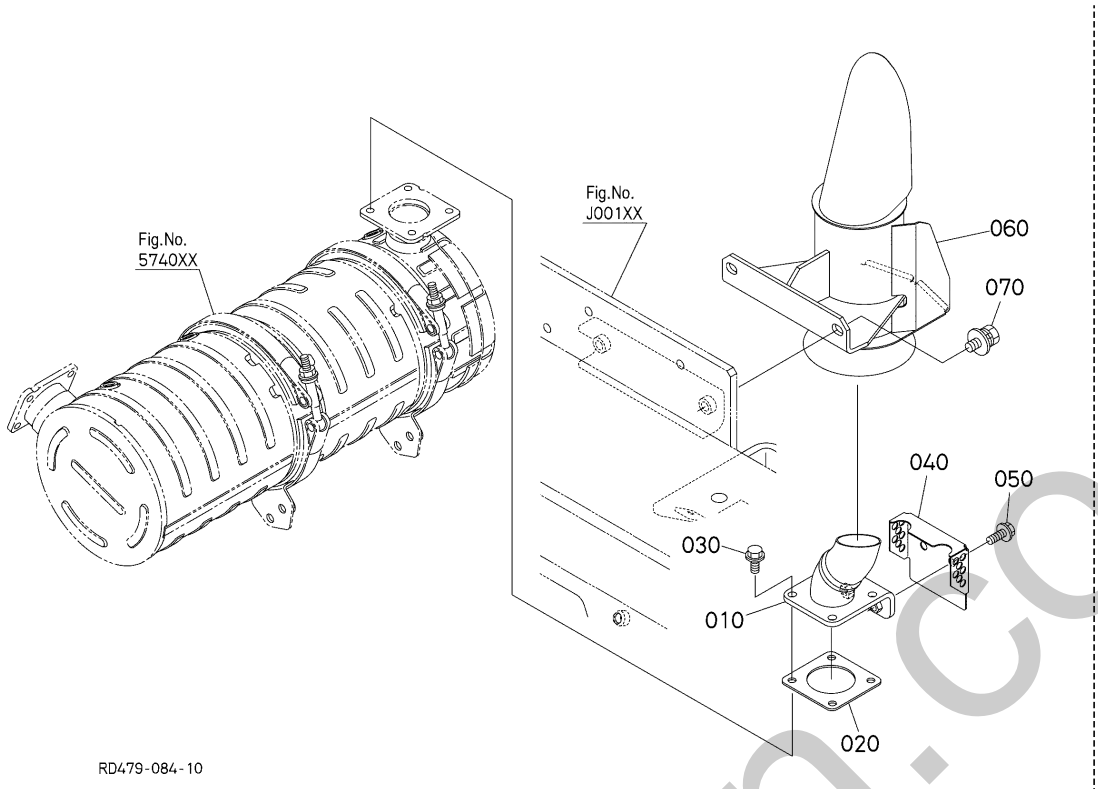

A:D1803-CR-TE5-BH3/BH4

REF.No. POS.No. BILD-Nr.	PART No. REFERENCE BESTELL-Nr.	PART NAME	DESIGNATION	BEZEICHNUNG	Q'TY/S.No. Q'TE/No.S. STUECK/S.Nr. A	I.C. I.C. I.C.	REMARKS REMARQUES BEMERKUNGEN
010	RD479-4244-0	PIPE(DPF,1)	CONDUITE	ROHR	1		
020	T0070-1642-0	GASKET,MUFFLER	JOINT DE SILENCIEUX	DICHTUNG	1		
030	RD461-4243-0	BOLT,FLANGE	BOULON DE BRIDE	FLANSCHBOLZEN	4		
040	RD579-4247-0	COVER(DPF,FRANGE)	COUVERCLE	DECKEL	1		
050	01754-50820	BOLT,FLANGE	BOULON,BRIDE	SCHRAUBE	2		
060	RD579-4245-2	PIPE(DPF,2)	TUYAU	ROHR	1		
070	01135-51025	BOLT,W SEMS	VIS	SCHRAUBE	2		

↔ Interchangeable; ≠ not Interchangeable; ← new for old; → old for new

silverthorn.co.uk

579000 OIL SEPARATOR
SÉPARATEUR D'HUILE
ÖLABSCHEIDER

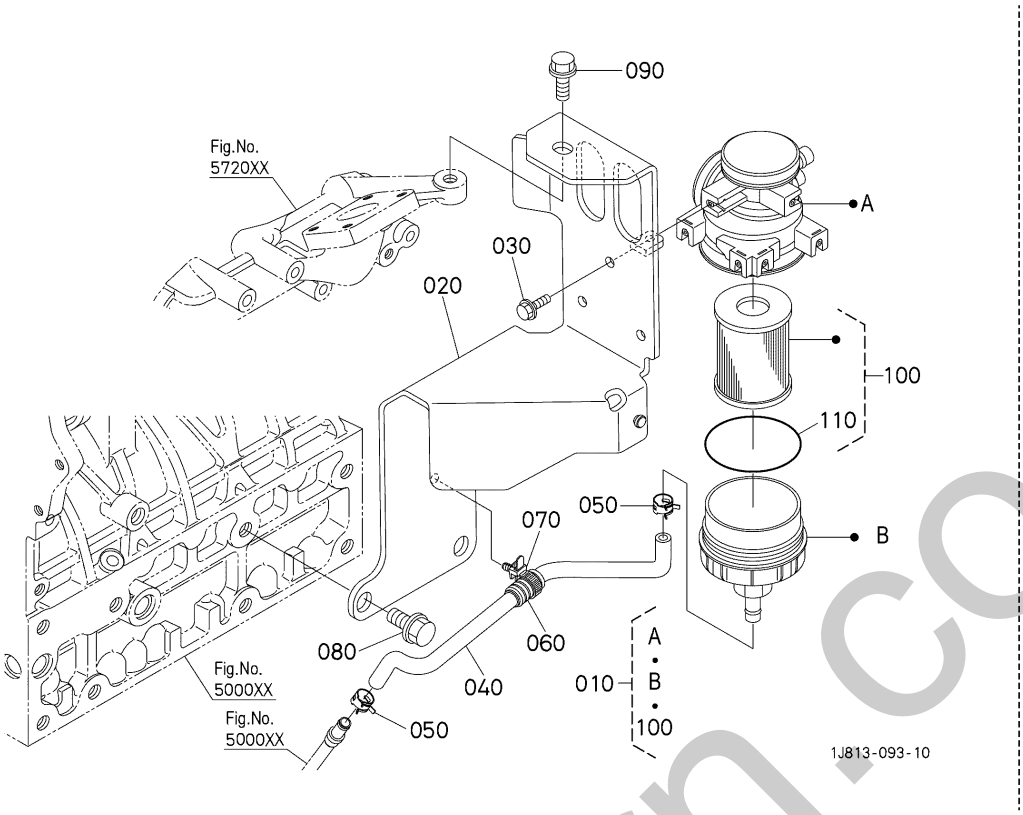

A:U50-5

REF.No. POS.No. BILD-Nr.	PART No. REFERENCE BESTELL-Nr.	PART NAME	DESIGNATION	BEZEICHNUNG	Q'TY/S.No. Q'TE/No.S. STUECK/S.Nr. A	I.C. I.C. I.C.	REMARKS REMARQUES BEMERKUNGEN
010	1J813-0503-0	SEPARATOR,ASSY	ENS.SEPARATEUR	GRP.TRENNSTUECK	1		
020	1A460-0582-0	BRACKET(SEPARATOR)	PALIER	HALTER	1		
030	1J770-9102-0	BOLT,FLANGE	BOULON DE BRIDE	SCHRAUBE	3		
040	1A460-0590-0	TUBE,ASSY(OIL RETURN)	TUBE,ASSEMBLAGE	ROHR,KOMP.	1		
050	09318-88130	CLAMP,HOSE	COLLIER DE DURITE	SCHLAUCHBINDER	2		
060	1J813-4221-0	TUBE(PIPE)	TUYAU	ROHR	1		
070	RP421-5411-0	CLAMP(7047-3566-30)	ATTACHE	KLAMMER	1		
080	01774-51225	BOLT,FLANGE	BOULON,BRIDE	SCHRAUBE	2		
090	01775-51020	BOLT,FLANGE	BOULON,BRIDE	BOLZEN	1		
100	1J770-0581-0	ELEMENT,KIT	ENS.ELEMENT	EINSATZ KOMP.	1		
110	1J770-0513-0	O-RING	JOINT TORIQUE	O-RING	1		

↔ Interchangeable; ≠ not Interchangeable; ← new for old; → old for new

silverthorn.co.uk

579500 OIL SEPARATOR PIPE
TUYAU DE SÉPARATEUR D'HUILE
ÖLABSCHEIDERROHR

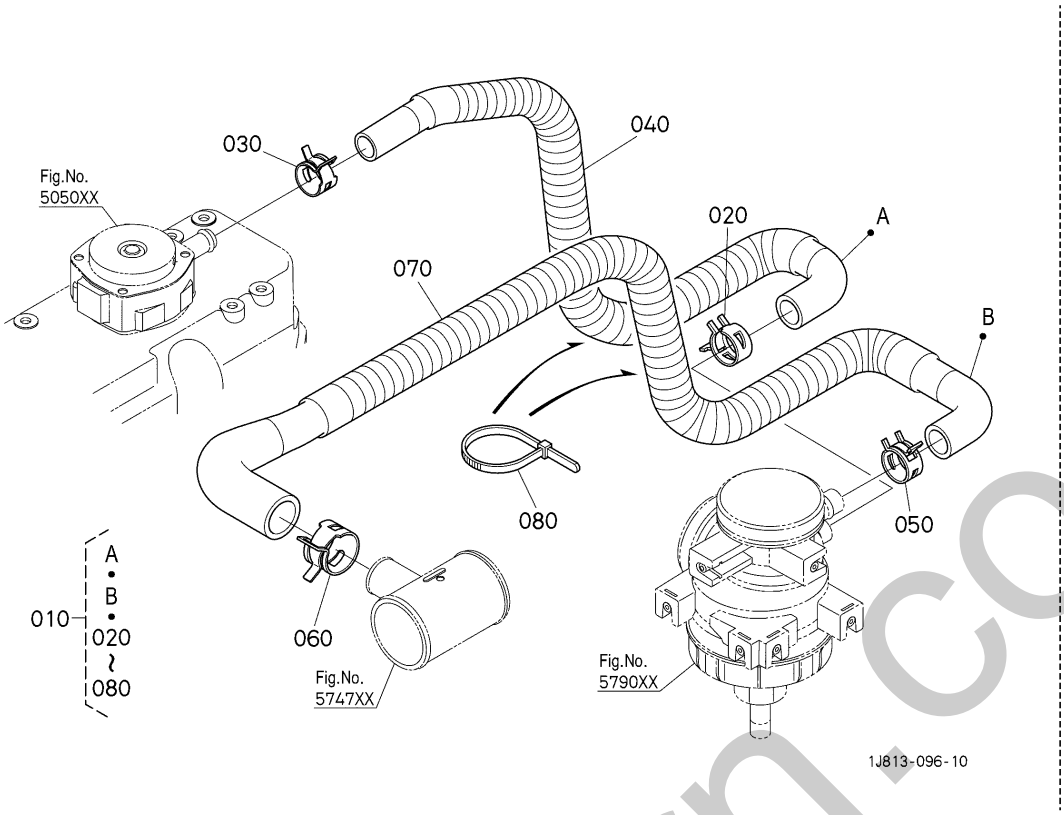

A:D1803-CR-TE5-BH3/BH4

REF.No. POS.No. BILD-Nr.	PART No. REFERENCE BESTELL-Nr.	PART NAME	DESIGNATION	BEZEICHNUNG	Q'TY/S.No. Q'TE/No.S. STUECK/S.Nr. A	I.C. I.C. I.C.	REMARKS REMARQUES BEMERKUNGEN
010	1A460-0550-2	TUBE,ASSY(BREATHER)	ENS.TUYAU REINFLARD	GRP.ENTLUFTUNGSROHR	1		
020	09318-88200	CLAMP,HOSE	COLLIER DE DURITE	SCHLAUCHBINDER	1		
030	09318-88155	CLAMP, HOSE	COLLIER DE DURITE	SCHLAUCHBINDER	1		
040	1A460-4277-0	TUBE(CORRUGATE)	TUBE	SCHLAUCH	1		
050	09318-88200	CLAMP,HOSE	COLLIER DE DURITE	SCHLAUCHBINDER	1		
060	09318-88260	CLAMP,HOSE	COLLIER DE DURITE	SCHLAUCHBINDER	1		
070	1A460-4278-0	TUBE(CORRUGATE)	TUBE	SCHLAUCH	1		
080	1J805-9728-0	BAND,CORD	PINCE	SCHLAUCHBINDER	3		

↔ Interchangeable; ≠ not Interchangeable; ← new for old; → old for new

silverhorn.co.uk

580000 OIL PIPE (TURBO CHARGER)
TUYAU D'HUILE (TURBO-CHARGEUR)
OELPOMR (TURBINELADUNG)

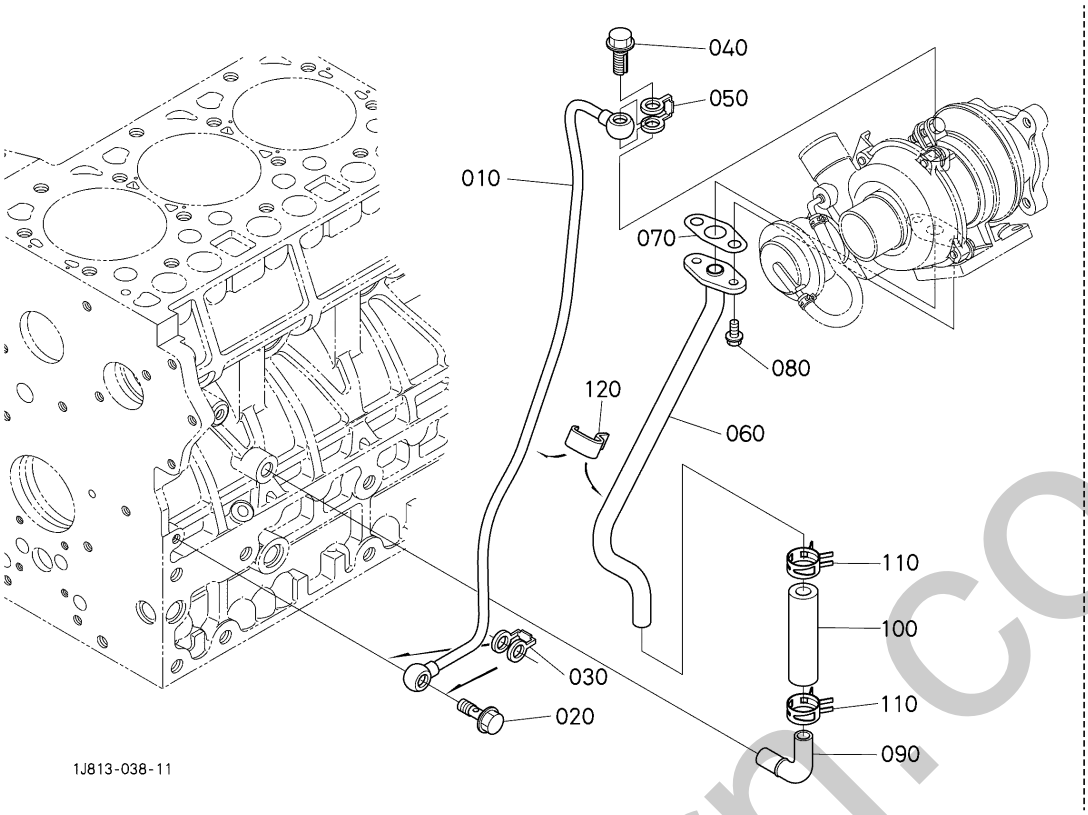

A:D1803-CR-TE5-BH3/BH4

REF.No. POS.No. BILD-Nr.	PART No. REFERENCE BESTELL-Nr.	PART NAME	DESIGNATION	BEZEICHNUNG	Q'TY/S.No. Q'TE/No.S. STUECK/S.Nr. A	I.C. I.C. I.C.	REMARKS REMARQUES BEMERKUNGEN
010	1J805-3304-2	PIPE,COMP	TUYAU,COMPLET	ROHR,KOMP.	1		
020	1J860-9579-0	BOLT,CONNECTING	VIS	BOLZEN	1		
030	1G557-9665-0	GASKET	JOINT	DICHTUNGSPLATTE	1		
040	1G924-9580-2	BOLT,CONNECTING	VIS	BOLZEN	1		
050	1G777-9665-0	GASKET	JOINT	DICHTUNGSPLATTE	1		
060	1J805-3305-0	PIPE,COMP(OIL,2)	TUYAU D'HUILE	TUBE	1		
070	1C040-3367-0	GASKET,OIL PIPE TC	JOINT	DICHTUNG	1		
080	01754-50612	BOLT,FLANGE	BOULON,BRIDE	SCHRAUBE	2		
090	1A024-3323-0	PIPE(OIL,3)	TUYAU D'HUILE	STIFT	1		
100	1G928-3324-0	TUBE,OIL	TUYAU D'HUILE	ROHR	1		
110	09318-88200	CLAMP,HOSE	COLLIER DE DURITE	SCHLAUCHBINDER	2		
120	1J805-3352-0	CLAMP(PIPE)	ATTACHE DE TUYAU	ROHRKLEMME	1		

↔ Interchangeable; ≠ not Interchangeable; ⟵ new for old; ⟶ old for new

silvermorn.co.uk

582000 OIL COOLER
RADIATEUR D'HUILE
OELKUEHLER

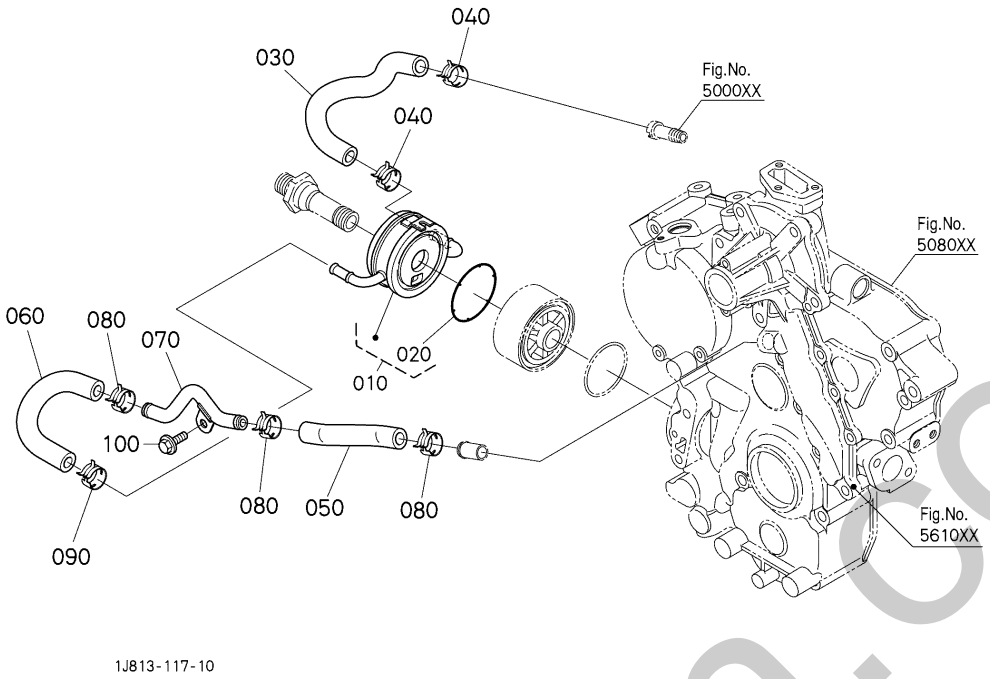

A:U50-5

REF.No. POS.No. BILD-Nr.	PART No. REFERENCE BESTELL-Nr.	PART NAME	DESIGNATION	BEZEICHNUNG	Q'TY/S.No. Q'TE/No.S. STUECK/S.Nr. A	I.C. I.C. I.C.	REMARKS REMARQUES BEMERKUNGEN
010	1G772-3701-2	ASSY COOLER,OIL	ENS.REFROIDISSEUR	GRP.OELKUEHLER	1		
020	K7561-3312-0	O RING,73.5X3.1	JOINT TORIQUE	O RING	1		
030	1J813-3715-0	HOSE(OIL COOLER)	TUYAU	TUBEOELKUEHLER	1		
040	09318-88180	BAND,HOSE	COLLIER DE DURITE	SCHLAUCHBINDER	2		
050	1J813-3716-2	HOSE(OIL COOLER)	TUYAU (REFROIDISSEUR D' HUILE, 2, WP)	SCHLAUCH	1		
060	1J813-3717-0	HOSE(OIL COOLER,2,OC)	TUYAU (REFROIDISSEUR D' HUILE, 2, OC)	SCHLAUCH	1		
070	1J813-3718-0	PIPE,COMP(OIL COOLER)	COMP.TUYAU	ROHR,KOMP.	1		
080	16241-7336-0	BAND,PIPE	COLLIER DE SERRAGE	SCHLAUCHBINDER	3		
090	09318-88180	BAND,HOSE	COLLIER DE DURITE	SCHLAUCHBINDER	1		
100	01755-50612	BOLT,FLANGE	BOULON,BRIDE	SCHRAUBE	1		

silverhorn.co.uk

↔ Interchangeable; ≠ not Interchangeable; ← new for old; → old for new

585000 WIRE HARNESS BRACKET
FAISCEAU ELECTRIQUE DE SUPPORT
KABELGESCHIRR HALTER

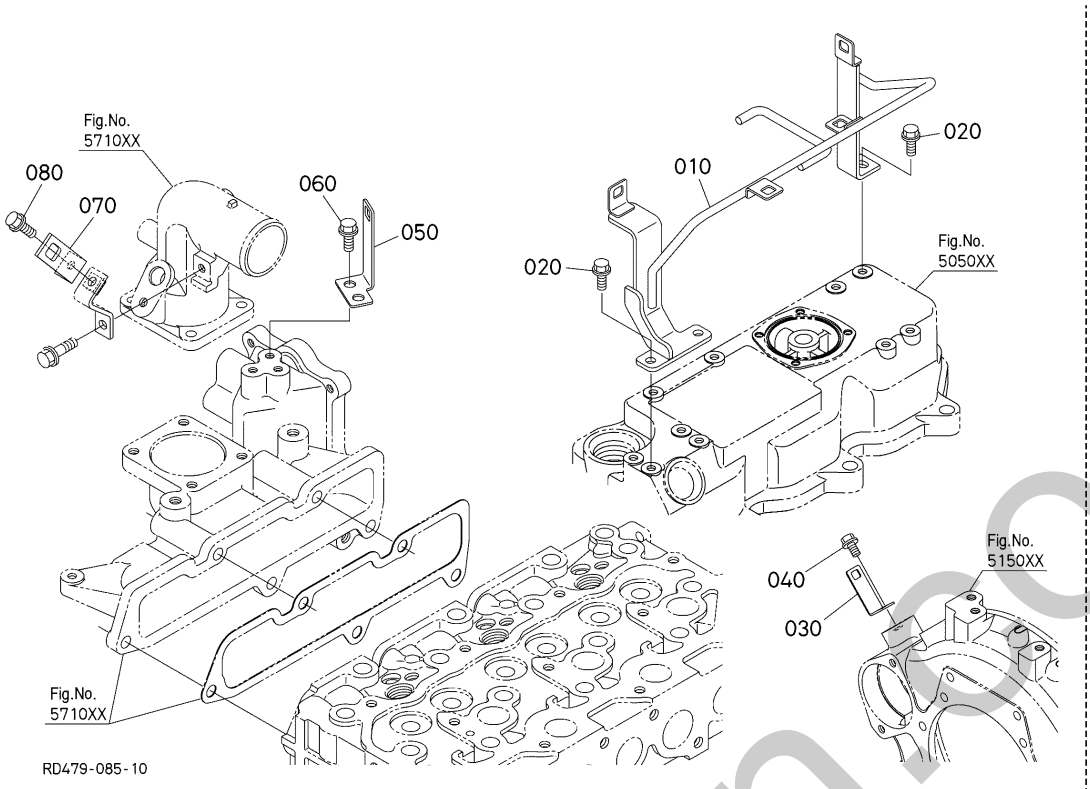

A:U50-5

REF.No. POS.No. BILD-Nr.	PART No. REFERENCE BESTELL-Nr.	PART NAME	DESIGNATION	BEZEICHNUNG	Q'TY/S.No. Q'TE/No.S. STUECK/S.Nr. A	I.C. I.C. I.C.	REMARKS REMARQUES BEMERKUNGEN
010	RD479-4296-2	STAY(1,HARNESS CLAMP)	SUPPORT	AUFENTHALT	1		
020	01025-50616	BOLT	VIS	SCHRAUBE	3		
030	RD479-4299-0	STAY(HARNESS CLAMP)	SUPPORT	AUFENTHALT	1		
040	01135-51020	BOLT,W SEMS	VIS	SCHRAUBE	1		
050	RD479-4298-0	STAY(4,HARNESS CLAMP)	SUPPORT	AUFENTHALT	1		
060	01025-50612	BOLT	VIS	SCHRAUBE	2		
070	RD809-5382-0	PLATE,CLAMP	PLAQUE	PLATTE	1		
080	01025-50612	BOLT	VIS	SCHRAUBE	1		

silverhorn.co.uk

↔ Interchangeable; ≠ not Interchangeable; ← new for old; → old for new

586000 ENGINE BRACKET
CONSOLE DE MOTEUR
MOTOR TRAEGER

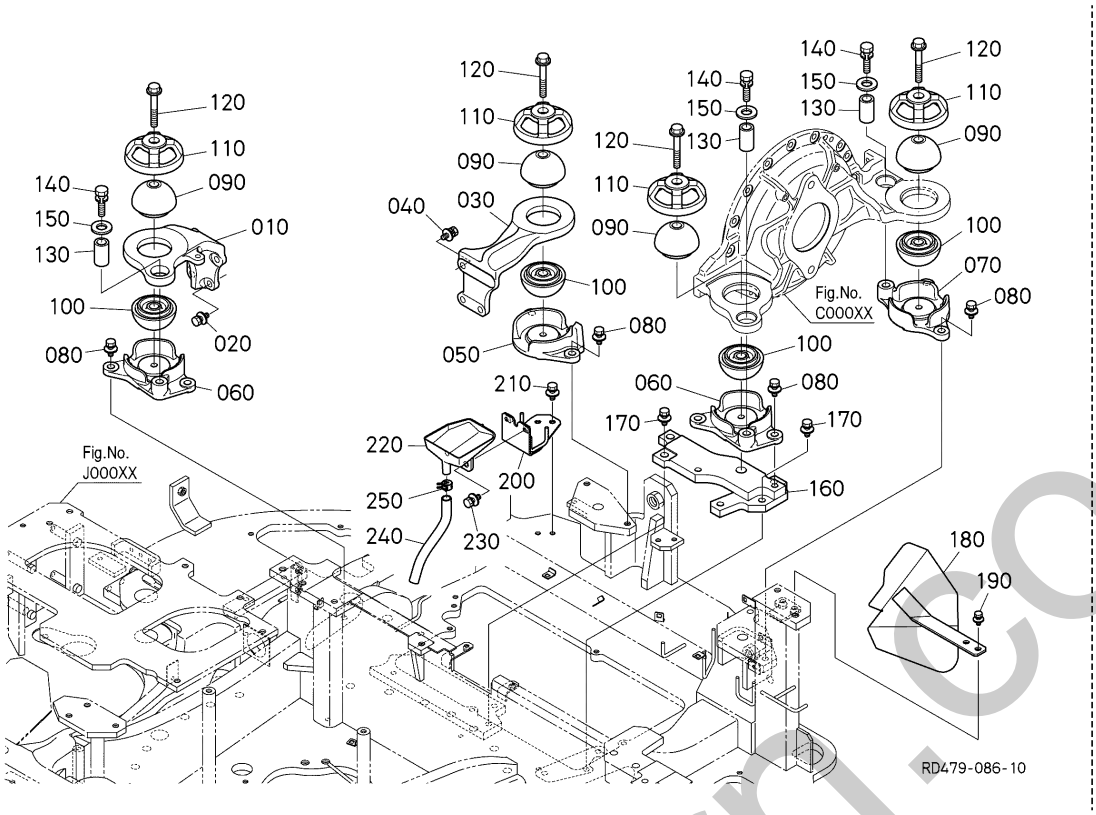

A:U50-5

REF.No. POS.No. BILD-Nr.	PART No. REFERENCE BESTELL-Nr.	PART NAME	DESIGNATION	BEZEICHNUNG	Q'TY/S.No. Q'TE/No.S. STUECK/S.Nr. A	I.C. I.C. I.C.	REMARKS REMARQUES BEMERKUNGEN
010	RD479-4211-0	BRACKET(ENGINE)	SUPPORT	HALTER	1		
020	01135-51235	BOLT,W SEMS	VIS	BOLZEN	4		
030	RD479-4212-0	BRACKET(2,ENGINE)	CONSOLE,ENGIN	HALTER	1		
040	01135-51235	BOLT,W SEMS	VIS	BOLZEN	3		
050	RD479-4213-0	SUPPORT(4,ENGINE)	SUPPORT	STUETZE	1		
060	RD479-4215-0	SUPPORT(1,ENGINE)	SUPPORT MOTER	STUETZE	2		
070	RD479-4216-0	SUPPORT(2,ENGINE)	SUPPORT MOTER	STUETZE	1		
080	01135-51235	BOLT,W SEMS	VIS	BOLZEN	8		
090	RD158-4218-0	CUSHION	COUSSIN	ANTIVIBRATIONSGUMMI	4		
100	RD158-4218-0	CUSHION	COUSSIN	ANTIVIBRATIONSGUMMI	4		
110	RD158-4217-2	CAP	BOUCHON	STECKER	4		
120	RD158-4219-0	BOLT	VIS	BOLZEN	4		
130	RD451-4282-0	COLLAR	COLLIER	HUELSE	3		
140	01133-51670	BOLT,SEMS	VIS	BOLZEN	3		
150	04011-50160	WASHER,PLAIN	RONDELLE PLANE	SCHEIBE	3		
160	RD479-4218-0	BRACKET	SUPPORT	HALTER	1		
170	01135-51235	BOLT,W SEMS	VIS	BOLZEN	5		
180	RD479-4219-2	COVER	COUVERCLE	DECKEL	1		
190	01135-51025	BOLT,W SEMS	VIS	SCHRAUBE	2		
200	RD479-5183-2	STAY	SUPPORT	AUFENTHALT	1		
210	01135-51020	BOLT,W SEMS	VIS	SCHRAUBE	2		
220	RD479-4281-0	TRAY(ENGINE OIL)	PLATEAU,HUILE MOTEUR	WANNE, MOTOROEL	1		
230	01125-50820	BOLT,W SEMS	BOULON	SCHRAUBE	2		
240	RD479-5144-0	TUBE(ENGINE OIL)	TUBE	ROHR	1		
250	16259-0558-0	BAND,PIPE	COLLIER DE DURITE	SCHLAUCHBINDER	1		

↔ Interchangeable; ≠ not Interchangeable; ← new for old; → old for new

silverhorn.co.uk

A30001 FUEL PUMP AND PIPING (1)
TUYAUTAGE DE CARBURANT (1)
KRAFTSTOFFLEITUNGEN (1)

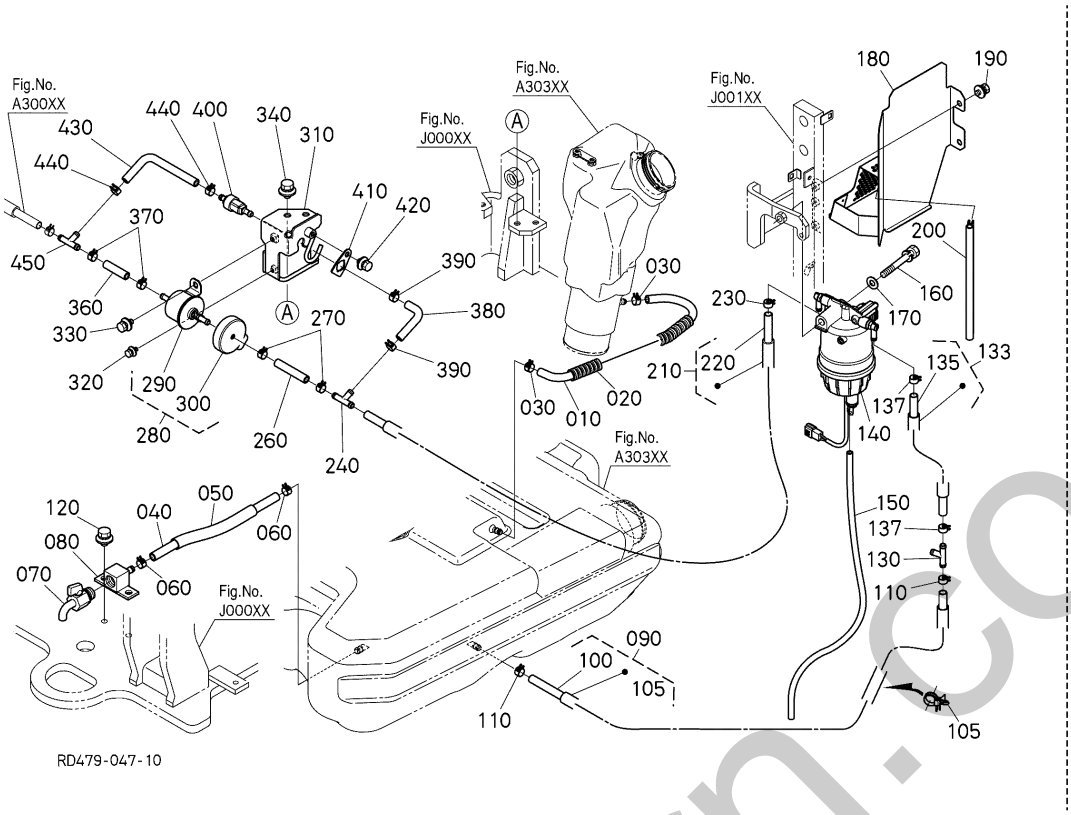

A:U50-5

REF.No. POS.No. BILD-Nr.	PART No. REFERENCE BESTELL-Nr.	PART NAME	DESIGNATION	BEZEICHNUNG	Q'TY/S.No. Q'TE/No.S. STUECK/S.Nr. A	I.C. I.C. I.C.	REMARKS REMARQUES BEMERKUNGEN
010	RD579-5112-0	TUBE,FUEL	TUYAU À CARBURANT	KRAFTSTOFFROHR	1		
020	RD579-5113-0	TUBE(CORRUGATE,15)	TUYAU	ROHR	1		
030	14911-4275-0	CLIP,PIPE	ATTACHE	ROHRKLEMME	2		
040	RD579-5133-0	TUBE,FUEL(ID9)	TUYAU	KRAFTSTOFFSCHLAUCH	1		
050	RD579-5134-0	TUBE	TUBE	ROHR	1		
060	09318-88130	CLAMP,HOSE	COLLIER DE DURITE	SCHLAUCHBINDER	2		
070	RD579-5125-0	SHUTOFF-VALVE	ROBINET DE VIDANGE	ABLASSHAHN	1		
080	RD451-5132-0	JOINT,PIPE	RACCORD DE TUYAU	VERBINDUNGSSTUECK	1		
090	RD479-5115-0	TUBE,FUEL,ASSY	TUYAU À CARBURANT,ASSEMBLAGE	KRAFTSTOFFROHR,KOMP.	1		
100	09664-81050	TUBE,FUEL	TUYAU	KRAFTSTOFFROHR	1		
105	RP421-5413-0	CLAMP(7047-3413-30)	ATTACHE	KLAMMER	1		
110	14911-4275-0	CLIP,PIPE	ATTACHE	ROHRKLEMME	2		
120	01135-51020	BOLT,W SEMS	VIS	SCHRAUBE	2		
130	K6073-6499-0	ADAPTER,T	ADAPTATEUR	ADAPTER	1		
133	RD479-5141-0	TUBE,FUEL,ASSY	TUYAU À CARBURANT,ASSEMBLAGE	KRAFTSTOFFROHR,KOMP.	1		
135	09664-80460	TUBE,FUEL	TUBE,CARBURANT	KRAFTSTOFFLEITUNG	1		
137	14911-4275-0	CLIP,PIPE	ATTACHE	ROHRKLEMME	2		
140	V0631-5186-0	FILTER,ASSY(SEPARATOR)	FILTRE,ASSEMBLAGE	KRAFTSTOFFILTER,KOMP.	1		
150	09661-60600	TUBE,FUEL	TUYAU À CARBURANT	KRAFTSTOFFROHR	1		
160	01133-51080	BOLT,SEMS	VIS	BOLZEN	1		
170	04013-50100	WASHER,PLAIN	RONDELLE PLANE	SCHEIBE	1		
180	RD479-5127-0	COVER(SEPARATOR)	COUVERCLE	DECKEL	1		
190	01125-50816	BOLT,W SEMS	BOULON	SCHRAUBE	2		
200	RB238-4147-0	TRIM	EQUILIBRAGE	TRIMM	1		
210	RD479-5142-0	TUBE,FUEL,ASSY	TUYAU À CARBURANT,ASSEMBLAGE	KRAFTSTOFFROHR,KOMP.	1		
220	09664-81000	TUBE FUEL 1000 MM	TUYAU	KRAFTSTOFFROHR	1		
230	14911-4275-0	CLIP,PIPE	ATTACHE	ROHRKLEMME	2		
240	K6073-6499-0	ADAPTER,T	ADAPTATEUR	ADAPTER	1		
260	09664-80070	TUBE,FUEL	TUYAU	KRAFTSTOFFROHR	1		
270	14911-4275-0	CLIP,PIPE	ATTACHE	ROHRKLEMME	2		

↔ Interchangeable; ≠ not Interchangeable; ← new for old; → old for new

silverhorn.co.uk

A30001 FUEL PUMP AND PIPING (1)
TUYAUTAGE DE CARBURANT (1)
KRAFTSTOFFLEITUNGEN (1)

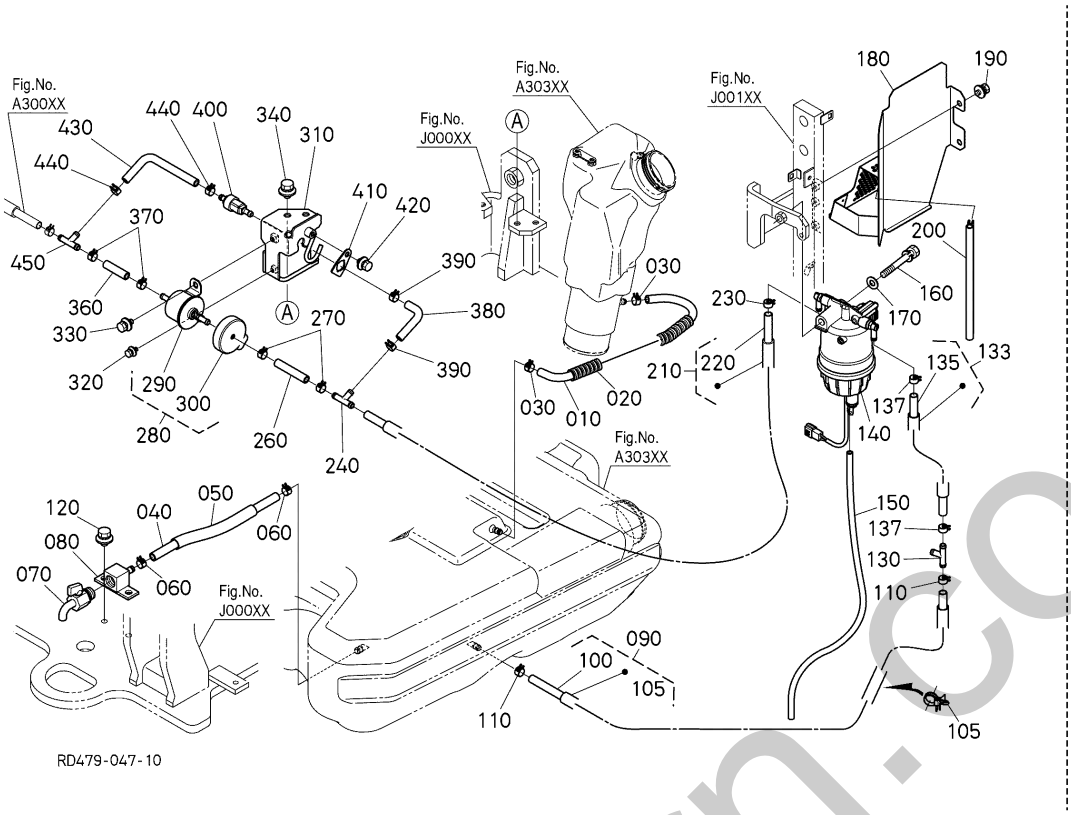

A:U50-5

REF.No. POS.No. BILD-Nr.	PART No. REFERENCE BESTELL-Nr.	PART NAME	DESIGNATION	BEZEICHNUNG	Q'TY/S.No. Q'TE/No.S. STUECK/S.Nr. A	I.C. I.C. I.C.	REMARKS REMARQUES BEMERKUNGEN
280	RD431-5135-0	POMP,ASSY(FUEL,BOOT)	ENS.POMPE D'ALIMEN.	GRP.KRAFTSTOFFPUMPE	1		
290	RD411-5135-3	ASSY PUMP,FUEL	ENS.POMPE D'ALIMEN.	GRP.KRAFTSTOFFPUMPE	1		
300	RD431-5139-0	BOOT(FUEL POMP)	MALLE	GUMMIBALG	1		
310	RD479-5145-0	BRACKET(FUEL PUMP)	SUPPORT DE PUMPE	HALTER	1		
320	01025-50616	BOLT	VIS	SCHRAUBE	1		
330	01125-50816	BOLT,W SEMS	BOULON	SCHRAUBE	1		
340	01135-51020	BOLT,W SEMS	VIS	SCHRAUBE	2		
360	09664-80050	TUBE,FUEL	TUYAU	KRAFTSTOFFROHR	1		
370	14911-4275-0	CLIP,PIPE	ATTACHE	ROHRKLEMME	2		
380	RB238-5136-0	TUBE,FUEL	TUYAU	KRAFTSTOFFROHR	1		
390	14911-4275-0	CLIP,PIPE	ATTACHE	ROHRKLEMME	2		
400	1G911-4246-2	VALVE,FUEL CHECK	ROBINET CRAQUELRE	KRAFTSTOFFPRUEFVENTIL	1		
410	RD158-5174-0	BRACKET	SUPPORT	HALTER	1		
420	01125-50816	BOLT,W SEMS	BOULON	SCHRAUBE	1		
430	RD479-5147-0	TUBE,FUEL	TUYAU À CARBURANT	KRAFTSTOFFROHR	1		
440	14911-4275-0	CLIP,PIPE	ATTACHE	ROHRKLEMME	2		
450	K6073-6499-0	ADAPTER,T	ADAPTATEUR	ADAPTER	1		

↔ Interchangeable; ≠ not Interchangeable; ← new for old; → old for new

shearforn.co.uk

A30002 FUEL PUMP AND PIPING (2)
TUYAUTAGE DE CARBURANT (2)
KRAFTSTOFFLEITUNGEN (2)

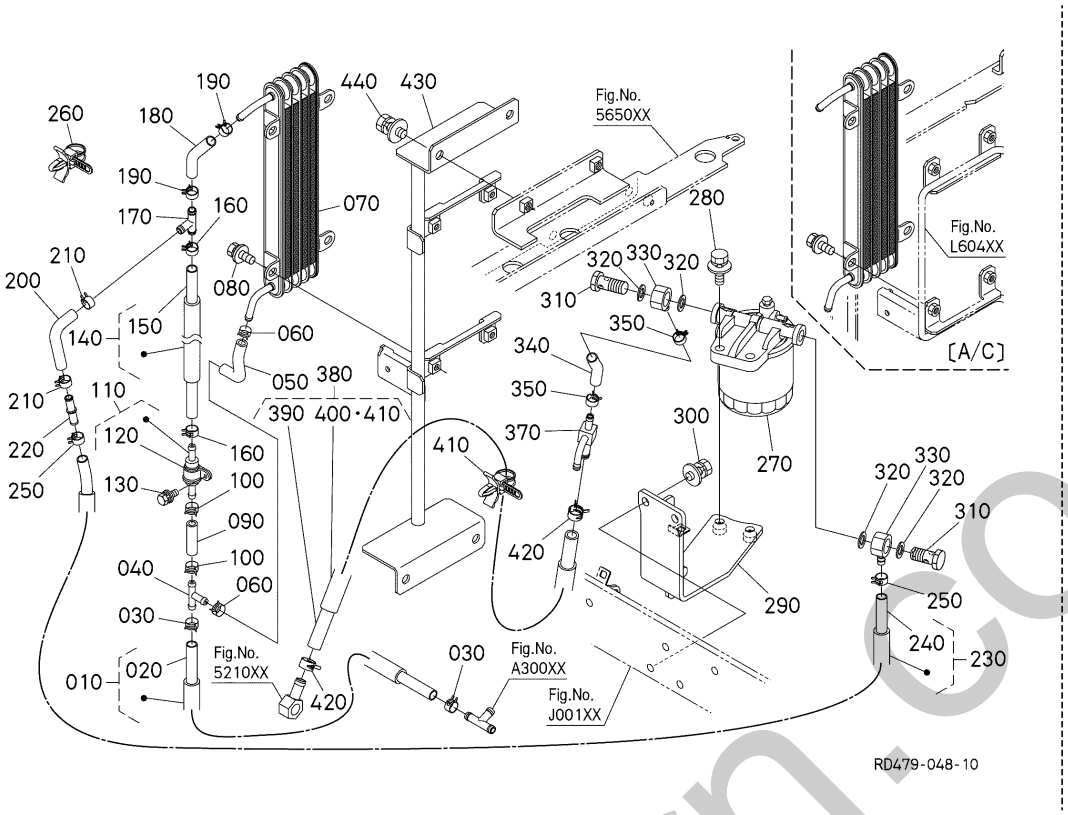

A:U50-5

REF.No. POS.No. BILD-Nr.	PART No. REFERENCE BESTELL-Nr.	PART NAME	DESIGNATION	BEZEICHNUNG	Q'TY/S.No. Q'TE/No.S. STUECK/S.Nr. A	I.C. I.C. I.C.	REMARKS REMARQUES BEMERKUNGEN
010	RD479-5146-0	TUBE,FUEL,ASSY	TUYAU À CARBURANT,ASSEMBLAGE	KRAFTSTOFFROHR,KOMP.	1		
020	09664-80850	TUBE FUEL	TUYAU	KRAFTSTOFFROHR	1		
030	14911-4275-0	CLIP,PIPE	ATTACHE	ROHRKLEMME	2		
040	K6073-6499-0	ADAPTER,T	ADAPTATEUR	ADAPTER	1		
050	RB238-5136-0	TUBE,FUEL	TUYAU	KRAFTSTOFFROHR	1		
060	14911-4275-0	CLIP,PIPE	ATTACHE	ROHRKLEMME	2		
070	RD579-5181-0	COOLER(FUEL)	REFROIDISSEUR CARBU.	KRAFTSTOFF-KUEHLER	1		
080	01125-50820	BOLT,W SEMS	BOULON	SCHRAUBE	4		
090	09664-80050	TUBE,FUEL	TUYAU	KRAFTSTOFFROHR	1		
100	14911-4275-0	CLIP,PIPE	ATTACHE	ROHRKLEMME	2		
110	1J800-4267-0	VALVE	SOUPAPE	VENTIL	1		
120	1J800-4269-0	BRACKET,VALVE	SUPPORT DE SOUPAPE	HALTER	1		
130	01125-50820	BOLT,W SEMS	BOULON	SCHRAUBE	1		
140	RD479-5179-0	TUBE,FUEL,ASSY	TUYAU À CARBURANT,ASSEMBLAGE	KRAFTSTOFFROHR,KOMP.	1		
150	09664-80150	TUBE,FUEL	TUYAU	KRAFTSTOFFROHR	1		
160	14911-4275-0	CLIP,PIPE	ATTACHE	ROHRKLEMME	2		
170	K6073-6499-0	ADAPTER,T	ADAPTATEUR	ADAPTER	1		
180	09664-80085	TUBE,FUEL	TUYAU À CARBURANT	KRAFTSTOFFROHR	1		
190	14911-4275-0	CLIP,PIPE	ATTACHE	ROHRKLEMME	2		
200	RB238-5136-0	TUBE,FUEL	TUYAU	KRAFTSTOFFROHR	1		
210	14911-4275-0	CLIP,PIPE	ATTACHE	ROHRKLEMME	2		
220	3C131-4246-0	CONNECTOR(HOSE)	CONNECTEUR	ANSCHLUSS	1		
230	RD479-5174-2	TUBE,FUEL,ASSY(F,F)	TUYAU À CARBURANT,ASSEMBLAGE	KRAFTSTOFFROHR,KOMP.	1		
240	09664-81900	TUBE,FUEL	TUYAU	KRAFTSTOFFROHR	1		
250	14911-4275-0	CLIP,PIPE	ATTACHE	ROHRKLEMME	2		
260	RP421-5413-0	CLAMP(7047-3413-30)	ATTACHE	KLAMMER	1		
270	RD159-5101-2	FILTER,ASSY(FUEL)	ENS.FILTRE,COMBUST	GRP.GRAFTSTOFFILTER	1		
280	01135-51035	BOLT,W SEMS	VIS	BOLZEN	2		
290	RD479-5156-0	BRACKET(FUEL FILTER)	SUPPORT DE FILTRE	HALTER	1		
300	01135-51020	BOLT,W SEMS	VIS	SCHRAUBE	2		

↔ Interchangeable; ≠ not Interchangeable; ← new for old; → old for new

silverhorn.co.uk

A30002 FUEL PUMP AND PIPING (2)
TUYAUTAGE DE CARBURANT (2)
KRAFTSTOFFLEITUNGEN (2)

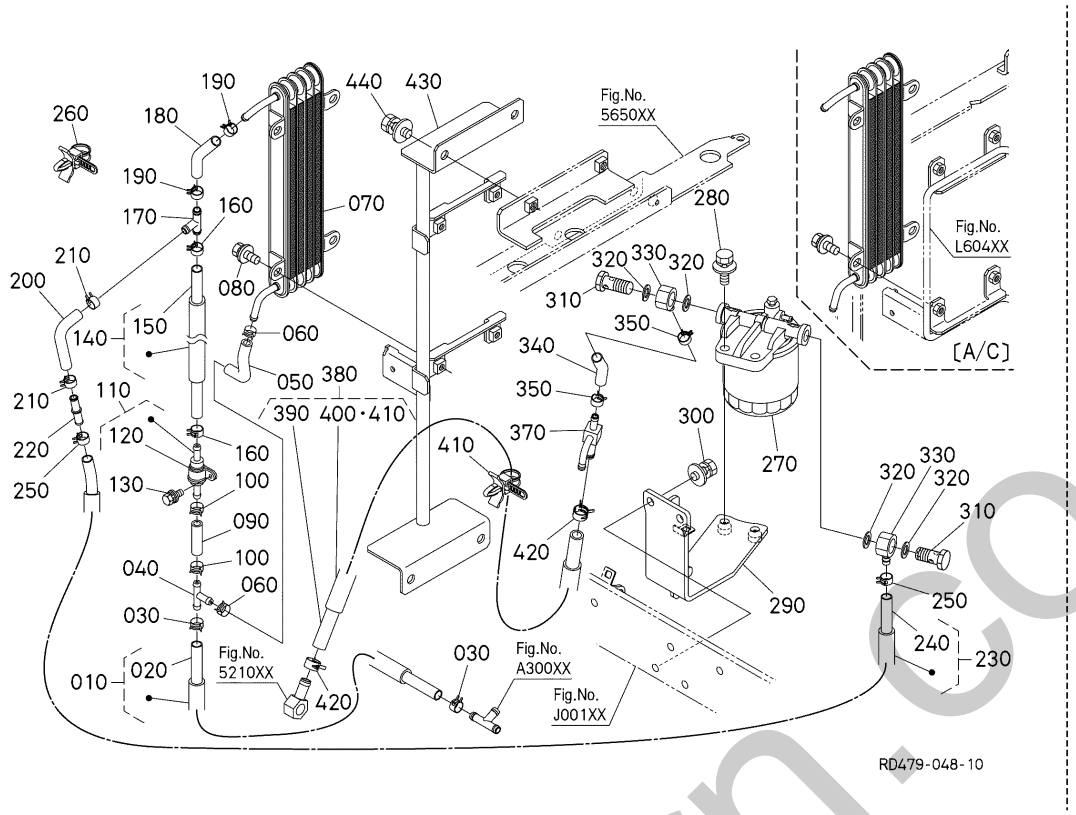

A:U50-5

REF.No. POS.No. BILD-Nr.	PART No. REFERENCE BESTELL-Nr.	PART NAME	DESIGNATION	BEZEICHNUNG	Q'TY/S.No. Q'TE/No.S. STUECK/S.Nr. A	I.C. I.C. I.C.	REMARKS REMARQUES BEMERKUNGEN
310	16541-9579-0	BOLT,CONNECTING	VIS	SCHRAUBE	2		
320	1J800-4365-0	GASKET(PIPE,JOINT)	JOINT	DICHTUNGSPLATTE	4		
330	15401-9569-3	JOINT,EYE	RACCORD	VERBINDUNGSSTUCK	2		
340	09664-80050	TUBE,FUEL	TUYAU	KRAFTSTOFFROHR	1		
350	14911-4275-0	CLIP,PIPE	ATTACHE	ROHRKLEMME	2		
370	RD479-5135-0	JOINT,PIPE(T,FUEL)	JOINT,TUYAU	ROHRVERBINDUNG	1		
380	RD479-5143-0	TUBE,FUEL,ASSY	TUYAU À CARBURANT,ASSEMBLAGE	KRAFTSTOFFROHR,KOMP.	1		
390	RD479-5184-0	TUBE,FUEL	TUYAU À CARBURANT	KRAFTSTOFFROHR	1		
400	RD479-5185-0	TUBE(CORRUGATE)	TUBE	SCHLAUCH	1		
410	RP421-5413-0	CLAMP(7047-3413-30)	ATTACHE	KLAMMER	1		
420	16241-7336-0	BAND,PIPE	COLLIER DE SERRAGE	SCHLAUCHBINDER	2		
430	RD479-4159-0	BRACKET(FUEL COOLER,HEATER)	SUPPORT	HALTER	1		EXCEPT A/C
440	01135-51025	BOLT,W SEMS	VIS	SCHRAUBE	4		EXCEPT A/C

silverhorn.co.uk

↔ Interchangeable; ≠ not Interchangeable; ← new for old; → old for new

A30003 FUEL PUMP AND PIPING (3)
TUYAUTAGE DE CARBURANT (3)
KRAFTSTOFFLEITUNGEN (3)

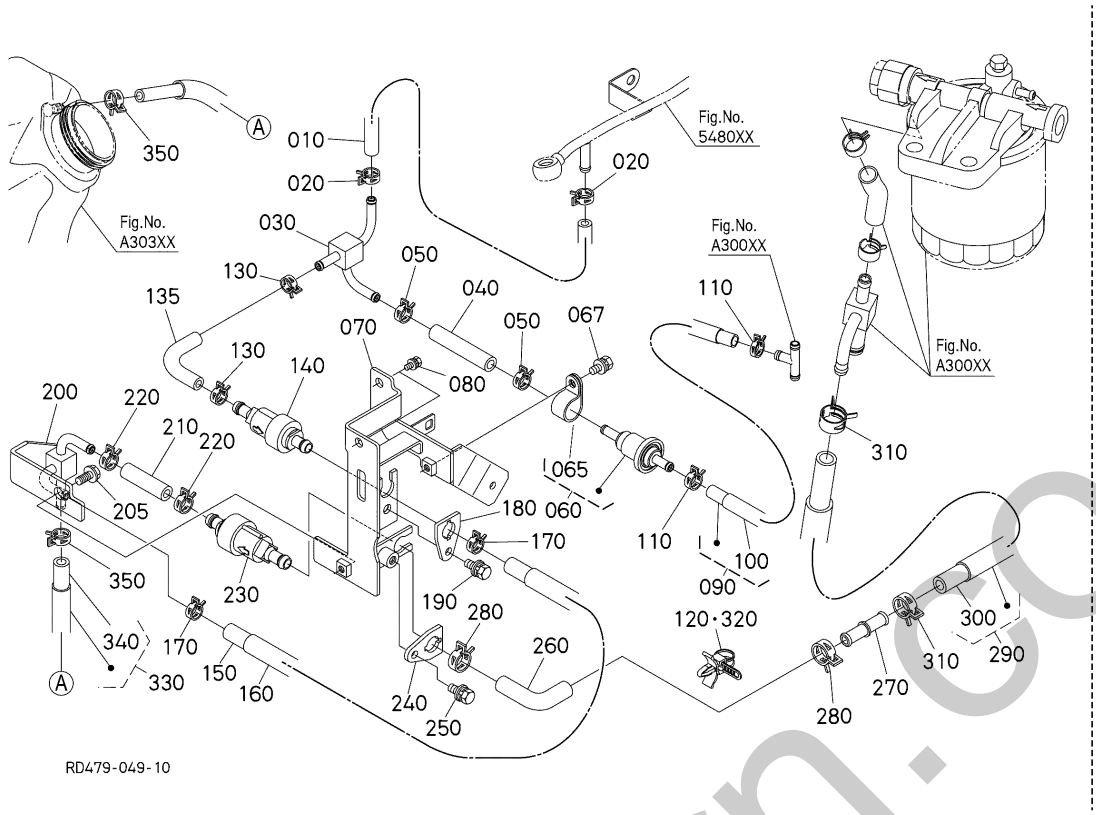

A:U50-5

REF.No. POS.No. BILD-Nr.	PART No. REFERENCE BESTELL-Nr.	PART NAME	DESIGNATION	BEZEICHNUNG	Q'TY/S.No. Q'TE/No.S. STUECK/S.Nr. A	I.C. I.C. I.C.	REMARKS REMARQUES BEMERKUNGEN
010	09661-70080	TUBE,FUEL	TUYAU	KRAFTSTOFFROHR	1		
020	14911-4275-0	CLIP,PIPE	ATTACHE	ROHRKLEMME	2		
030	RD158-5171-2	PIPE JOINT(T,FUEL)	JOINT,TUYAU	ROHRVERBINDUNG	1		
040	09661-70050	TUBE,FUEL	TUYAU	KRAFTSTOFFROHR	1		
050	14911-4275-0	CLIP,PIPE	ATTACHE	ROHRKLEMME	2		
060	1J800-4267-0	VALVE	SOUPAPE	VENTIL	1		
065	1J800-4269-0	BRACKET,VALVE	SUPPORT DE SOUPAPE	HALTER	1		
067	01125-50820	BOLT,W SEMS	BOULON	SCHRAUBE	1		
070	RD479-5172-0	BRACKET	SUPPORT	HALTER	1		
080	01125-50820	BOLT,W SEMS	BOULON	SCHRAUBE	2		
090	RD479-5178-2	TUBE,FUEL,ASSY	TUYAU À CARBURANT,ASSEMBLAGE	KRAFTSTOFFROHR,KOMP.	1		
100	09664-80675	TUBE,FUEL	TUYAU	KRAFTSTOFFROHR	1		
110	14911-4275-0	CLIP,PIPE	ATTACHE	ROHRKLEMME	2		
120	RP421-5413-0	CLAMP(7047-3413-30)	ATTACHE	KLAMMER	2		
130	14911-4275-0	CLIP,PIPE	ATTACHE	ROHRKLEMME	2		
135	RD158-5166-0	TUBE,FUEL	TUYAU	KRAFTSTOFFROHR	1		
140	1G911-4246-2	VALVE,FUEL CHECK	ROBINET CRAQUELRE	KRAFTSTOFFPRUEFVENTIL	1		
150	09664-80280	TUBE,FUEL	TUYAU	KRAFTSTOFFROHR	1		
160	RD451-5138-0	TUBE,PIPE	TUYAU	SCHLAUCH	1		
170	14911-4275-0	CLIP,PIPE	ATTACHE	ROHRKLEMME	2		
180	RD158-5174-0	BRACKET	SUPPORT	HALTER	1		
190	01125-50820	BOLT,W SEMS	BOULON	SCHRAUBE	1		
200	RD158-5175-2	JOINT,PIPE(T,FUEL)	JOINT,TUYAU	ROHRVERBINDUNG	1		
205	01125-50820	BOLT,W SEMS	BOULON	SCHRAUBE	1		
210	09664-80050	TUBE,FUEL	TUYAU	KRAFTSTOFFROHR	1		
220	14911-4275-0	CLIP,PIPE	ATTACHE	ROHRKLEMME	2		
230	1G911-4246-2	VALVE,FUEL CHECK	ROBINET CRAQUELRE	KRAFTSTOFFPRUEFVENTIL	1		
240	RD158-5174-0	BRACKET	SUPPORT	HALTER	1		
250	01125-50820	BOLT,W SEMS	BOULON	SCHRAUBE	1		
260	RD158-5165-0	TUBE,FUEL	TUYAU	KRAFTSTOFFROHR	1		

↔ Interchangeable; ≠ not Interchangeable; ← new for old; → old for new

silverhorn.co.uk

A30003 FUEL PUMP AND PIPING (3)
TUYAUTAGE DE CARBURANT (3)
KRAFTSTOFFLEITUNGEN (3)

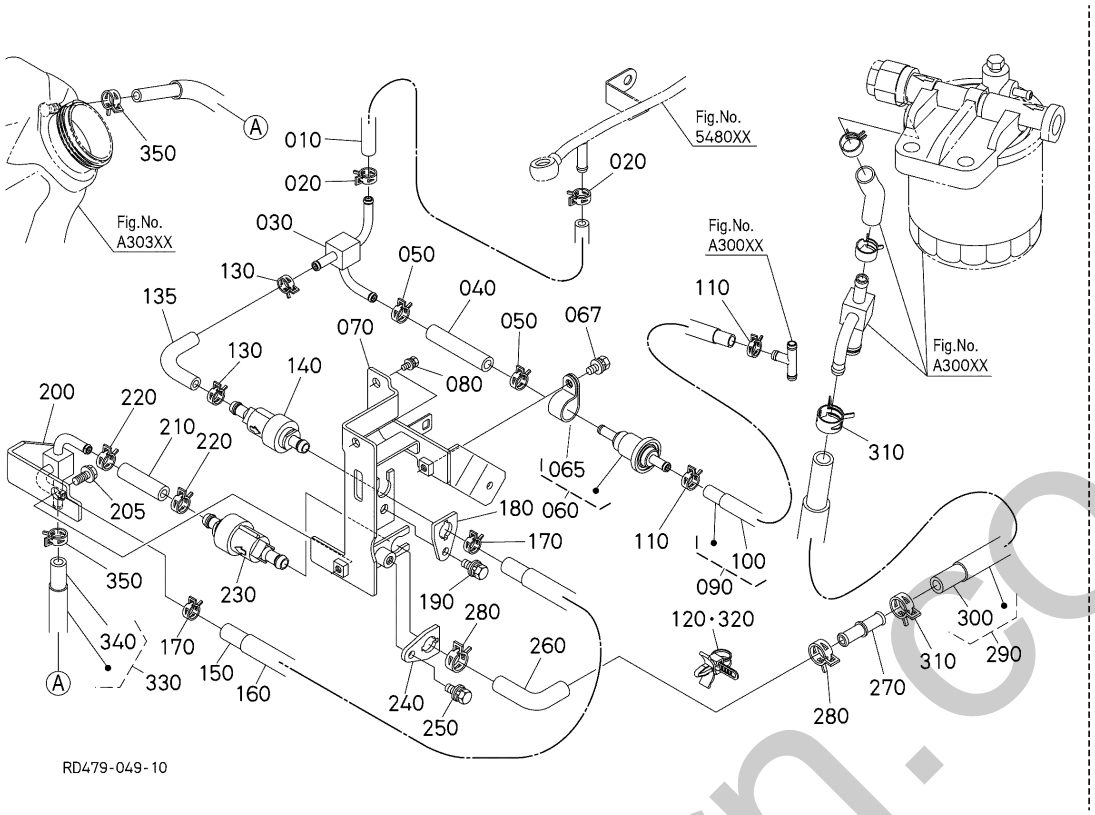

A:U50-5

REF.No. POS.No. BILD-Nr.	PART No. REFERENCE BESTELL-Nr.	PART NAME	DESIGNATION	BEZEICHNUNG	Q'TY/S.No. Q'TE/No.S. STUECK/S.Nr. A	I.C. I.C. I.C.	REMARKS REMARQUES BEMERKUNGEN
270	3C131-4246-0	CONNECTOR(HOSE)	CONNECTEUR	ANSCHLUSS	1		
280	14911-4275-0	CLIP,PIPE	ATTACHE	ROHRKLEMME	2		
290	RD479-5176-2	TUBE,FUEL,ASSY	TUYAU À CARBURANT,ASSEMBLAGE	KRAFTSTOFFROHR,KOMP.	1		
300	09664-80380	TUBE FUEL 380 MM	TUYAU	KRAFTSTOFFROHR	1		
310	14911-4275-0	CLIP,PIPE	ATTACHE	ROHRKLEMME	2		
320	RP421-5413-0	CLAMP(7047-3413-30)	ATTACHE	KLAMMER	1		
330	RD479-5175-0	TUBE,FUEL,ASSY(F,H)	TUYAU À CARBURANT,ASSEMBLAGE	KRAFTSTOFFROHR,KOMP.	1		
340	09664-81200	TUBE,FUEL	TUYAU	KRAFTSTOFFROHR	1		
350	14911-4275-0	CLIP,PIPE	ATTACHE	ROHRKLEMME	2		

⟷ Interchangeable; ≠ not Interchangeable; ⟵ new for old; ⟶ old for new

silverhorn.co.uk

A30100 FUEL FILTER (COMPONENT PARTS)
FILTRE A CARBURANT (PARTIES COMPOSANTES)
KRAFTSTOFFILTER (EINZEL-TEIL)

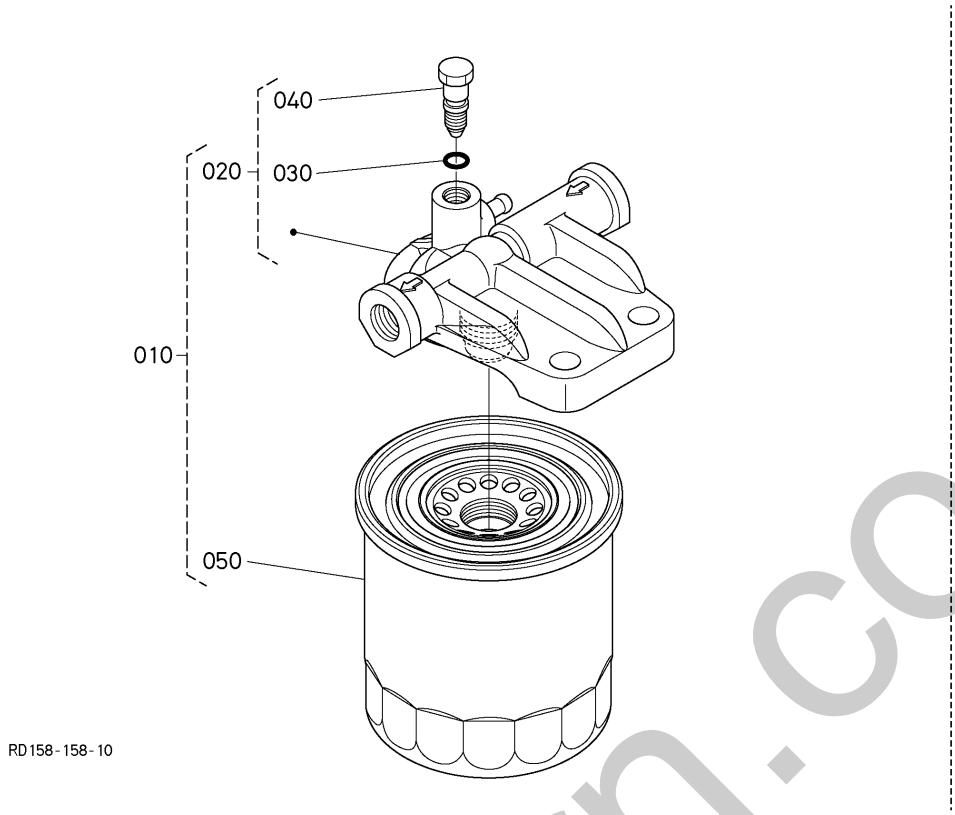

A:U50-5

REF.No. POS.No. BILD-Nr.	PART No. REFERENCE BESTELL-Nr.	PART NAME	DESIGNATION	BEZEICHNUNG	Q'TY/S.No. Q'TE/No.S. STUECK/S.Nr. A	I.C. I.C. I.C.	REMARKS REMARQUES BEMERKUNGEN
010	RD159-5101-2	FILTER,ASSY(FUEL)	ENS.FILTRE,COMBUST	GRP.GRAFTSTOFFILTER	1		
020	1J800-4322-0	BASE,FILTER	CORPS DE FILTRE	BASIS,FILTER	1		
030	1J800-4397-0	O RING	JOINT TORIQUE	O RING	1		
040	1J800-4341-0	PLUG	BOUCHON	STOPFEN	1		
050	RD159-5102-2	FILTER	CARTOUCHE DU FILTER	KRAFTSTOFFFILTER KARTUSCHE	1		

↔ Interchangeable; ≠ not Interchangeable; ← new for old; → old for new

silverhorn.co.uk

A30200 SEPARATOR (COMPONENT PARTS)
SEPARATEUR (PARTIES COMPOSANTES)
WASSERABSCHEIDER (EINZEL-TEIL)

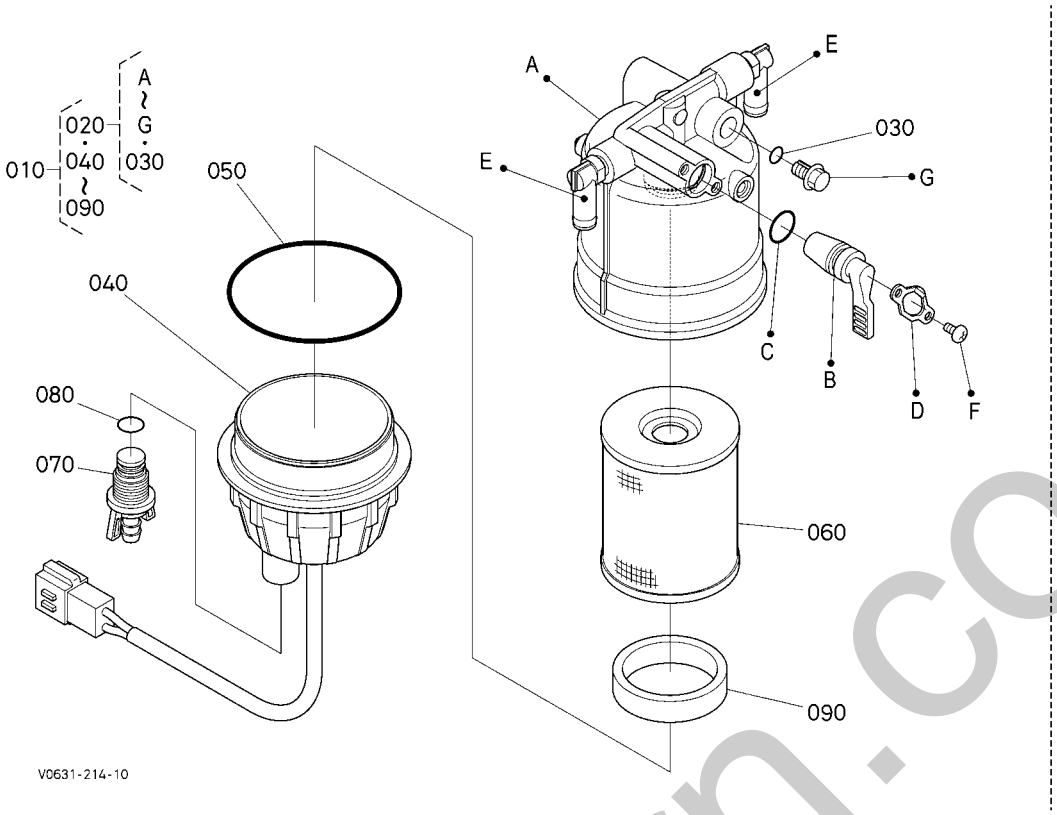

A:U50-5

REF.No. POS.No. BILD-Nr.	PART No. REFERENCE BESTELL-Nr.	PART NAME	DESIGNATION	BEZEICHNUNG	Q'TY/S.No. Q'TE/No.S. STUECK/S.Nr. A	I.C. I.C. I.C.	REMARKS REMARQUES BEMERKUNGEN
010	V0631-5186-0	FILTER,ASSY(SEPARATOR)	FILTRE,ASSEMBLAGE	KRAFTSTOFFILTER,KOMP.	1		
020	V0631-5187-0	BODY,ASSY	CORPS,ASSEMBLAGE	GEHAEUSE,KOMP.	1		
030	04817-00060	O RING	JOINT TORIQUE	O-RING	1		
040	RD159-5192-0	CUP,ASSY	COUPE,ASSEMBLAGE	TOPF,KOMP.	1		
050	RD159-5193-0	O-RING	JOINT TORIQUE	O RING	1		
060	V0631-5188-0	ELEMENT,ASSY	ENS.ELEMENT	FILTEREINSATZ	1		
070	V0521-5195-0	PLUG(DRAIN)	BOUCHON DE VIDANGE	ENTLEERUNGSSTOPFEN	1		
080	04817-00090	O RING	JOINT TORIQUE	O RING	1		
090	RD451-5196-0	FLOAT	FLOTTEUR	SCHWIMMER	1		

↔ Interchangeable; ≠ not Interchangeable; ⟵ new for old; ⟶ old for new

silverhorn.co.uk

A30300 FUEL TANK RESERVOIR CARB. KRAFTSTOFFTANK

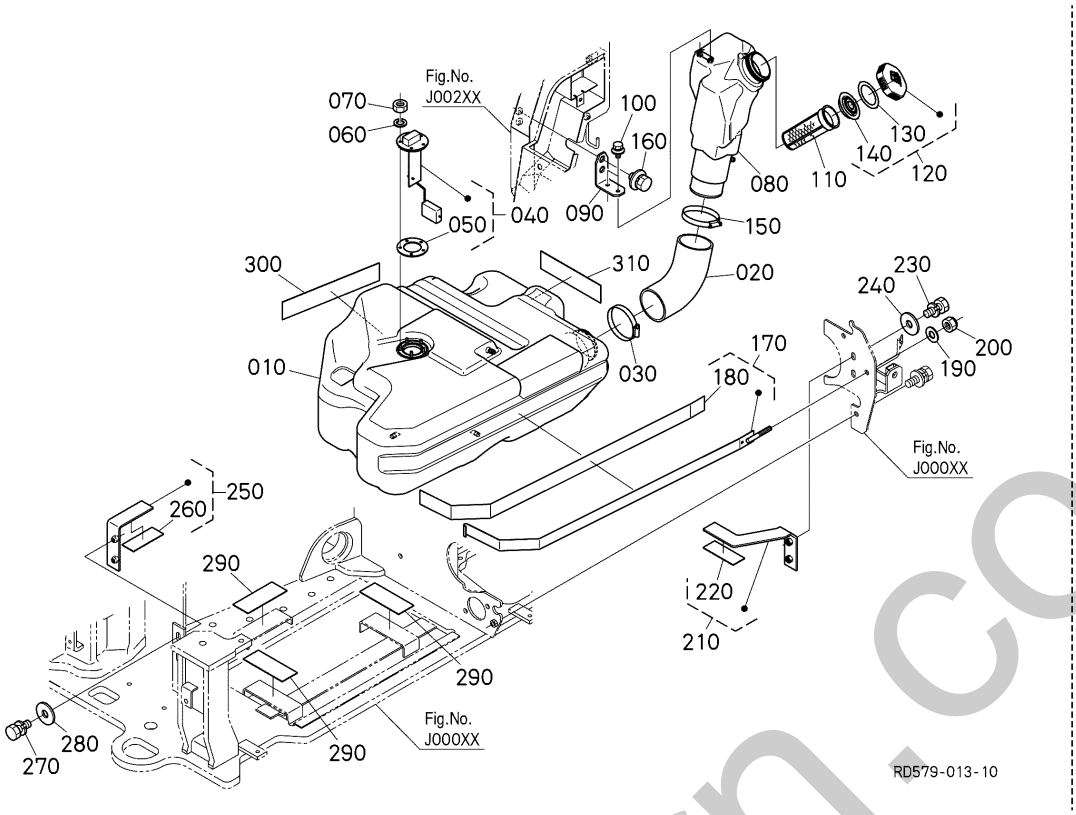

A:U50-5

REF.No. POS.No. BILD-Nr.	PART No. REFERENCE BESTELL-Nr.	PART NAME	DESIGNATION	BEZEICHNUNG	Q'TY/S.No. Q'TE/No.S. STUECK/S.Nr. A	I.C. I.C. I.C.	REMARKS REMARQUES BEMERKUNGEN
010	RD579-5111-0	TANK,FUEL	RÉSERVOIR À CARBURANT	KRAFTSTOFFTANK	1		
020	RD579-5118-2	HOSE(FUEL)	TUYAU	KRAFTSTOFFROHR	1		
030	69284-6317-0	CLAMP,HOSE	COLLIER DE DURITE	SCHLAUCHBINDER	1		
040	RD451-5114-0	SENSOR,FUEL	JAUGE	KRAFTSTOFFSENSOR	1		
050	3C081-7531-0	PACKING	JOINT	DICHTUNGSPLATTE	1		
060	04512-50050	WASHER,SPRING LOCK	RONDELLE GROWER	FEDERRING	5		
070	02054-50050	HEX.NUT	ECROU	MUTTER	5		
080	RD579-5161-3	TANK,FUEL	RÉSERVOIR À CARBURANT	KRAFTSTOFFTANK	1		
090	RD579-5163-0	STAY	SUPPORT,CARBURANT RESERVOIR	STREBE, TREIBSTOFFTANK	1		
100	01025-50616	BOLT	VIS	SCHRAUBE	2		
110	RD461-5128-0	FILTER	FILTRE	DRUCKFILTER	1		
120	3C081-0429-0	CAP,FUEL	ENS.BOUCHON,FILTRE	GRP.VERSCHLUSS,TANK	1		
130	6A100-5494-2	SPACER	ENTRETOISE	DISTANZSCHEIBE	1		
140	PK401-8247-3	PACKING	JOINT	DICHTUNGSPLATTE	1		
150	69284-6317-0	CLAMP,HOSE	COLLIER DE DURITE	SCHLAUCHBINDER	1		
160	01135-51020	BOLT,W SEMS	VIS	SCHRAUBE	2		
170	RD579-5120-0	BAND,ASSY(FUEL TANK)	VANNE,ASSEMBLAGE	BAND,KOMP.	1		
180	RD579-5119-0	CUSHION(FUEL TANK,1)	AMORTISSEUR	PUFFER	1		
190	04013-50100	WASHER,PLAIN	RONDELLE PLANE	SCHEIBE	1		
200	02572-50100	NUT,LOCKING	CONTRE-ÉCROU	MUTTER	1		
210	RD579-5102-0	PLATE,ASSY	ENS.PLAQUE	GRP.PLATTE	1		
220	RD451-5124-0	CUSHION	COUSSIN	KISSEN	1		
230	01133-51025	BOLT,SEMS	VIS	SCHRAUBE	2		
240	04015-50100	WASHER,PLAIN	RONDELLE PLANE	SCHEIBE	2		
250	RD451-5130-0	ASSY PLATE	ENS.PLAQUE	GRP.PLATTE	1		
260	RD451-5124-0	CUSHION	COUSSIN	KISSEN	1		
270	01133-51025	BOLT,SEMS	VIS	SCHRAUBE	2		
280	04015-50100	WASHER,PLAIN	RONDELLE PLANE	SCHEIBE	2		
290	RD411-5124-0	CUSHION	COUSSIN	KISSEN	3		
300	RD451-5126-0	CUSHION	COUSSIN	KISSEN	1		

↔ Interchangeable; ≠ not Interchangeable; ← new for old; → old for new

silverhorn.co.uk

A30300 FUEL TANK / RESERVOIR CARB. / KRAFTSTOFFTANK

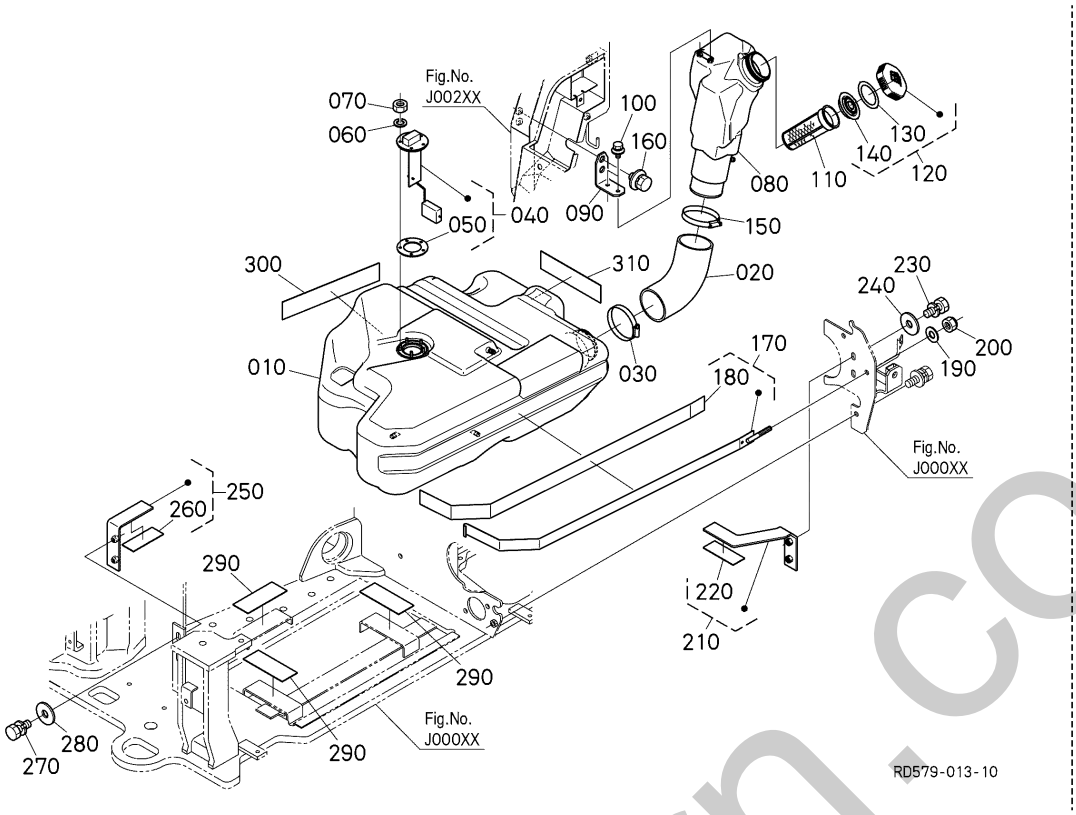

A:U50-5

REF.No. POS.No. BILD-Nr.	PART No. REFERENCE BESTELL-Nr.	PART NAME	DESIGNATION	BEZEICHNUNG	Q'TY/S.No. Q'TE/No.S. STUECK/S.Nr. A	I.C. I.C. I.C.	REMARKS REMARQUES BEMERKUNGEN
310	RC411-5127-0	CUSHION	COUSSIN	KISSEN	1		

↔ Interchangeable; ≠ not Interchangeable; ← new for old; → old for new

silverhorn.co.uk

B40000 BATTERY BATTERIE BATTERIE

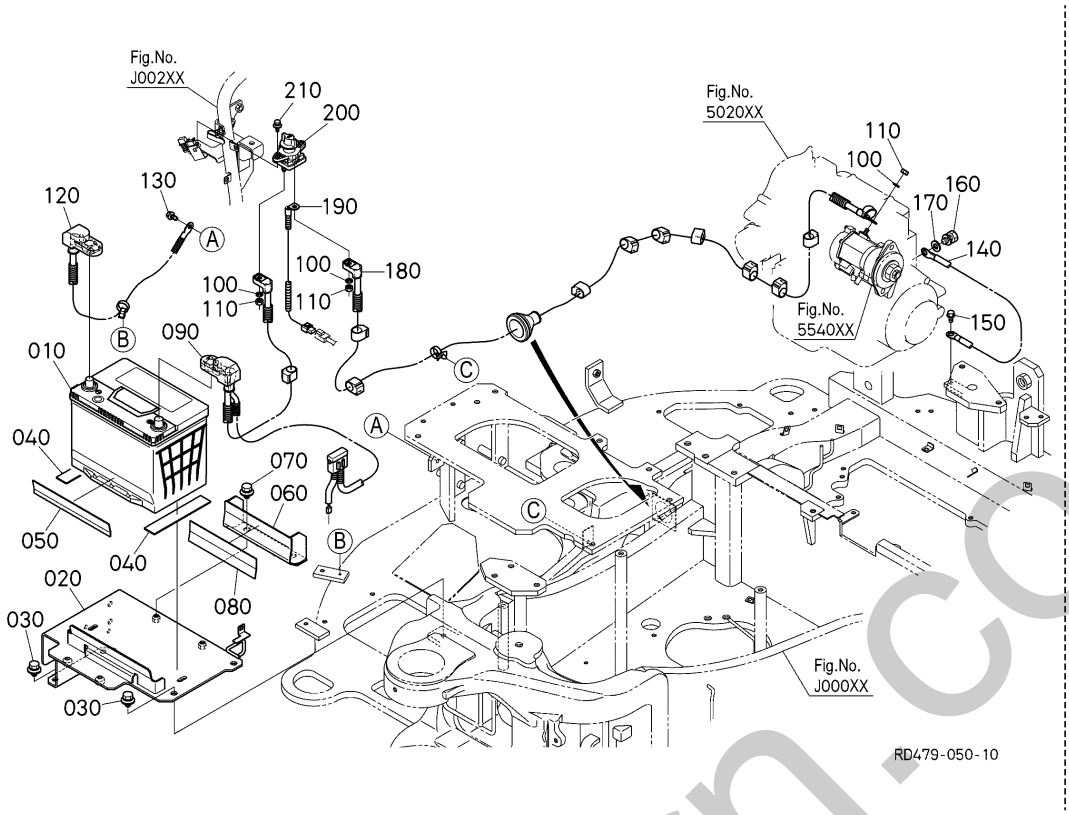

A:U50-5

REF.No. POS.No. BILD-Nr.	PART No. REFERENCE BESTELL-Nr.	PART NAME	DESIGNATION	BEZEICHNUNG	Q'TY/S.No. Q'TE/No.S. STUECK/S.Nr. A	I.C. I.C. I.C.	REMARKS REMARQUES BEMERKUNGEN
010	----	BATTERY(90D26L)	BATTERIE	BATTERIE	1		90D26L
020	RD479-5329-2	BRACKET(BATTERY)	SUPPORT	KLAMMER, BATTERIE	1		
030	01135-51020	BOLT,W SEMS	VIS	SCHRAUBE	4		
040	RP301-5126-0	CUSHION	AMORTISSEUR	PUFFER	2		
050	RD479-5211-0	CUSHION(BATTERY)	COUSSIN	KISSEN	1		
060	RD579-5318-0	HOLDER(BATTERY)	SUPPORT DE BATTERIE	HALTER	1		
070	01135-51020	BOLT,W SEMS	VIS	SCHRAUBE	2		
080	RC411-5127-0	CUSHION	COUSSIN	KISSEN	1		
090	RD579-5391-2	CABLE,BATTERY(1,+)	CÂBLE DE BATTERIE	BATTERIEKABEL	1		
100	04512-50080	WASHER,SPRING LOCK	RONDELLE GROWER	FEDERRING	3		
110	02114-50080	HEX.NUT	ECROU	MUTTER	3		
120	RD579-5322-0	CABLE,BATTERY(MINUS)	CABLE DE BATTERIE	KABEL, BATTERIE (-)	1		
130	T1060-3037-0	BOLT	VIS	BOLZEN	1		
140	RD451-5324-2	CORD,BODY EARTH	CABLE,PRISE DE TERRE	BATTERIEKABEL (ERDUNG)	1		
150	T1060-3037-0	BOLT	VIS	BOLZEN	1		
160	01133-51220	BOLT,SEMS	VIS	BOLZEN	1		
170	04013-50120	WASHER,PLAIN	RONDELLE PLANE	SCHEIBE	1		
180	RD479-5392-0	CABLE,BATTERY(2,+)	CÂBLE DE BATTERIE	BATTERIEKABEL	1		
190	RD459-5397-0	CABLE,BATTERY(3,+)	CORDE DE BATTERIE(3,+)	BATTERIEKABEL (3,+)	1		
200	RD459-5393-0	SWITCH(BATTERY,DISCONNECT)	INTERRUPTEUR	SCHALTER	1		
210	01025-50620	BOLT	VIS	BOLZEN	2		

↔ Interchangeable; ≠ not Interchangeable; ← new for old; → old for new

ohorn.co.uk

B40200 HORN AVERTISSEUR HUPE

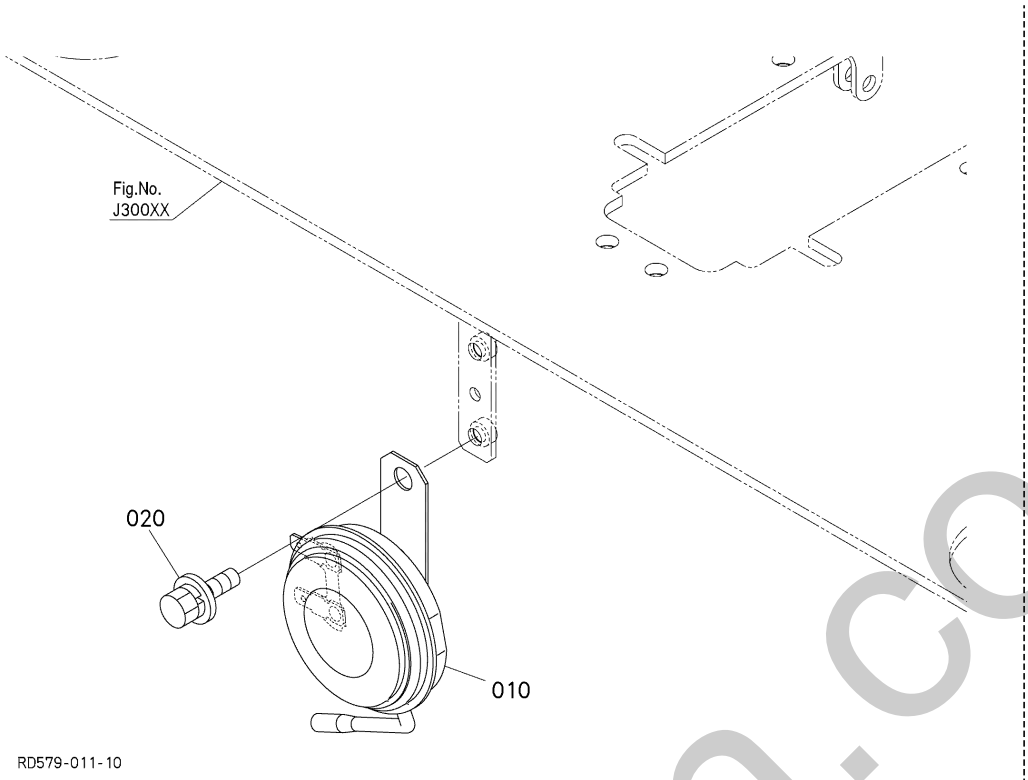

A:U50-5

REF.No. POS.No. BILD-Nr.	PART No. REFERENCE BESTELL-Nr.	PART NAME	DESIGNATION	BEZEICHNUNG	Q'TY/S.No. Q'TE/No.S. STUECK/S.Nr. A	I.C. I.C. I.C.	REMARKS REMARQUES BEMERKUNGEN
010	RD819-5371-0	HORN	AVERTISSEUR,ASSEMBLAGE	HUPE	1		
020	01125-50816	BOLT,W SEMS	BOULON	SCHRAUBE	1		

↔ Interchangeable; ≠ not Interchangeable; ← new for old; → old for new

silverhorn.co.uk

B40400 SWITCH AND METER
INTERRUPTEUR, METRE
SCHALTER, ZAEHLER

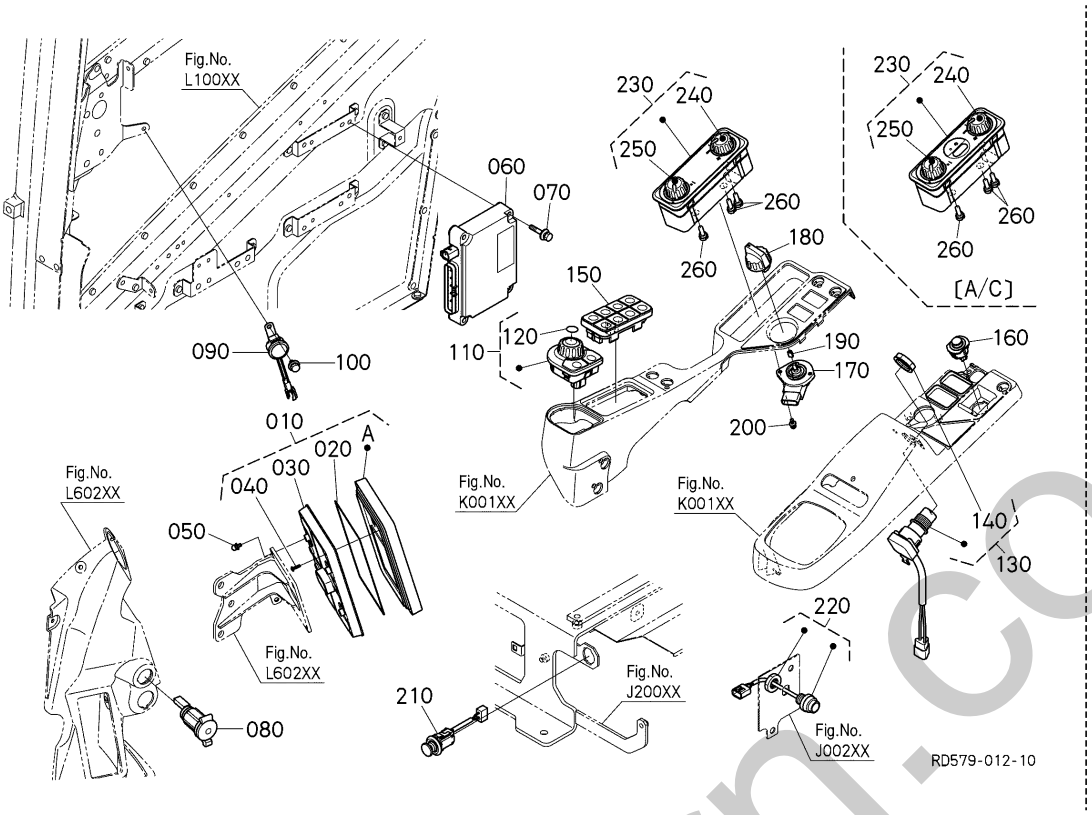

A:U50-5

REF.No. POS.No. BILD-Nr.	PART No. REFERENCE BESTELL-Nr.	PART NAME	DESIGNATION	BEZEICHNUNG	Q'TY/S.No. Q'TE/No.S. STUECK/S.Nr. A	I.C. I.C. I.C.	REMARKS REMARQUES BEMERKUNGEN
010	RD579-5311-0	METER,ASSY	COMPTEUR,ASSEMBLAGE	ZAEHLER,KOMP.	1		
020	RD579-5313-0	PACKING	GARNITURE	DITCHTUNGSPLATTE	1		
030	RD579-5314-0	CASE,ASSY(UNDER)	CARTER,ASSEMBLAGE	GEHAEUSE,KOMP.	1		
040	RD579-5315-0	SCREW,MACHINE	VIS	SCHRAUBE	6		
050	03034-50410	SCREW,W SEMS(PAN HEAD)	VIS À RONDELLE	SCHRAUBE	4		
060	RD579-5301-3	ECU(METER)	ECU	ELEKTRONISCHES STEUERGERAET	1		
070	01025-50635	BOLT	VIS	BOLZEN	4		
080	RC418-5345-0	ASSY SOCKET	ENS.PRISE	GRP.STECKBUCHSE	1		
090	53660-5381-2	BUZZER,BACK	AVERTISSEUR SONORE	SUMMER	1		
100	01025-50612	BOLT	VIS	SCHRAUBE	1		
110	RD579-5316-0	SWITCH,ASSY(DIAL)	COMMUTATEUR,ASSEMBLAGE	SCHALTER,KOMP.	1		
120	RD579-5882-0	MARKING(DIAL UNIT)	MARQUAGE	KENNZEICHNUNG	1		
130	RC461-5396-2	SWITCH, STARTER	CONTACTEUR A CLE	ANLASSERSCHALTER	1		
140	RC461-5394-0	NUT	ECROU	MUTTER	1		
150	RD579-5381-0	SWITCH(KEYPAD,8)	COMMUTATEUR	SCHALTER	1		
160	RD579-5372-0	SWITCH(DPF,INHIBIT)	INTERRUPTEUR	SCHALTER	1		
170	V1311-5391-0	SENSOR(ACCEL.)	DETECTEUR	DREHWINKELSENSOR GASPEDAL	1		
180	RD579-5352-0	DIAL(ACCEL)	CADRAN DE L'ACCELERA	SCHALTKNOPF	1		
190	36741-9445-0	SPRING	RESSORT	FEDER	1		
200	03034-50416	SCREW,W SEMS(PAN HEAD)	VIS À RONDELLE	SCHRAUBE	2		
210	RD459-5395-0	SWITCH,ASSY.ENGINE STOP	ENS.COMMUTATEUR	STOP SCHALTER	1		
220	3P300-9517-0	SWITCH,DOWN	INTERRUPTEUR	SCHALTER	1		
230	RD579-5354-0	SWITCH,ASSY(HEATER)	ENS.INTERRUPTEUR	SCHALTER, HEIZUNG	1		EXCEPT A/C
230	RD579-5383-0	SWITCH,ASSY	INTERRUPTEUR	SCHALTER,KOMP.	1		A/C
240	RD579-5386-0	KNOB,ASSY	BOUTON,ASSEMBLAGE	DREIKANTGRIFF,KOMP.	1		
250	RD579-5388-0	KNOB,ASSY(HEATER CONTROL)	ENS.BOUTON	GRP.DRUCKKNOPF	1		
260	T1275-8722-0	VALVE,HEATER CONTROL	AMPOULE	GLUEHBIRNE	3		

⟷ Interchangeable; ≠ not Interchangeable; ⟵ new for old; ⟶ old for new

shernorn.co.uk

B40600 LAMP / LAMPE / LAMPE

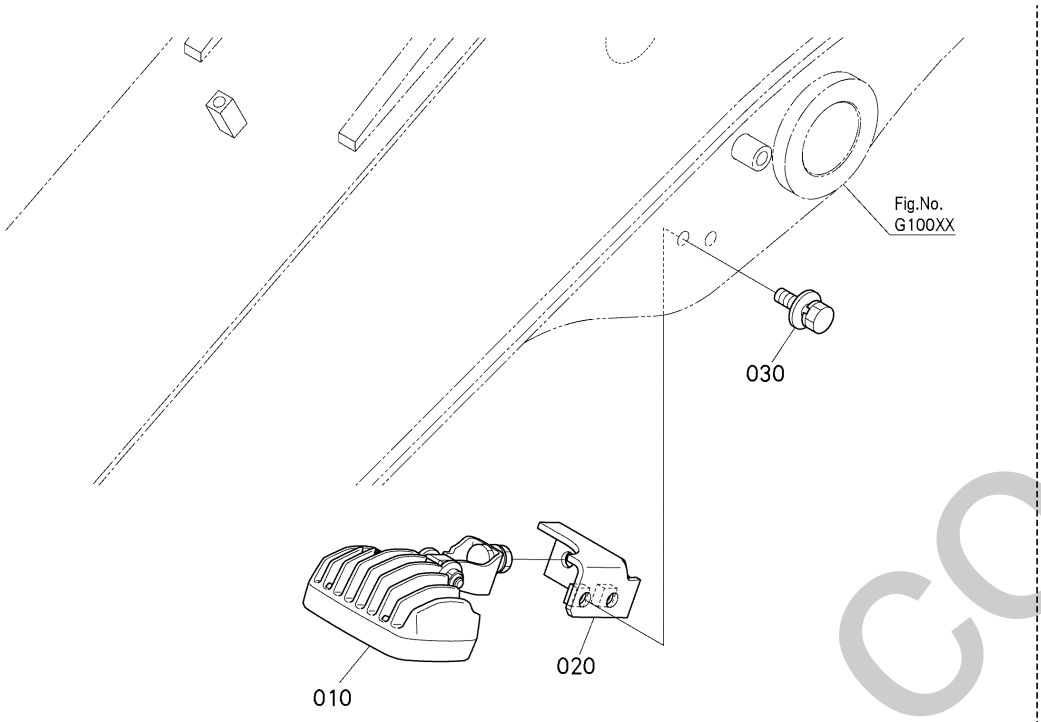

A:U50-5

REF.No. POS.No. BILD-Nr.	PART No. REFERENCE BESTELL-Nr.	PART NAME	DESIGNATION	BEZEICHNUNG	Q'TY/S.No. Q'TE/No.S. STUECK/S.Nr. A	I.C. I.C. I.C.	REMARKS REMARQUES BEMERKUNGEN
010	RD579-5367-0	LAMP(WORK LIGHT,LED)	LAMPE	LAMPE	1		
020	RD579-5358-0	BRACKET(LIGHT)	SUPPORT DE AMPOULE	SCHIRRBALKEN	1		
030	01135-51035	BOLT,W SEMS	VIS	BOLZEN	2		

↔ Interchangeable; ≠ not Interchangeable; ← new for old; → old for new

silverhorn.co.uk

B40801 WIRE HARNESS
FAISCEAU ELECTRIQUE
KABELGESCHIRR

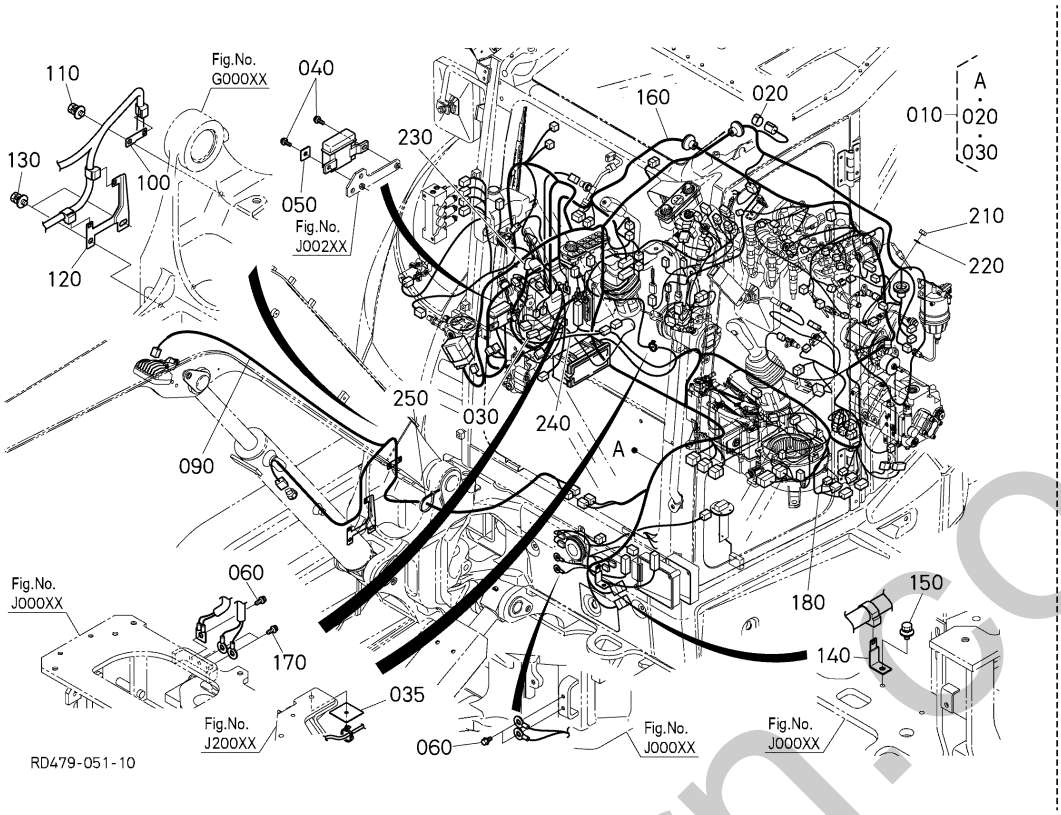

A:U50-5

REF.No. POS.No. BILD-Nr.	PART No. REFERENCE BESTELL-Nr.	PART NAME	DESIGNATION	BEZEICHNUNG	Q'TY/S.No. Q'TE/No.S. STUECK/S.Nr. A	I.C. I.C. I.C.	REMARKS REMARQUES BEMERKUNGEN
010	RD479-5341-0	W/H(FRAME,CAB)	FAISCEAU DE CÂBLES	KABELGESCHIRR	1		
020	RD579-5398-0	CAP(CAMERA)	COUVERCLE	KAPPE	1		
030	RD579-5395-0	CAP(USB)	COUVERCLE	KAPPE	1		
035	RD579-5214-2	CUSHION(HARNESS)	AMORTISSEUR	PUFFER	1		
040	01754-50616	BOLT,FLANGE	BOULON,BRIDE	SCHRAUBE	2		
050	RC788-5423-0	WASHER	RONDELLE	SCHEIBE	1		
060	T1060-3037-0	BOLT	VIS	BOLZEN	3		
090	RD579-5336-0	W/H(FRONT,OA)	FAISCEAU DE CÂBLES	KABELGESCHIRR	1		
100	RD411-5357-0	STAY,HARNESS CLAMP	SUPPORT	STREBE	1		
110	01135-51020	BOLT,W SEMS	VIS	SCHRAUBE	1		
120	RD579-7978-0	STAY(W/H,BOOM HV)	SUPPORT	AUFENTHALT	1		
130	01135-51020	BOLT,W SEMS	VIS	SCHRAUBE	2		
140	RD579-5357-0	STAY(HARNESS CLAMP)	SUPPORT	AUFENTHALT	1		
150	01135-51020	BOLT,W SEMS	VIS	SCHRAUBE	1		
160	RD479-5366-0	W/H(ENGINE)	HARNESS DE FIL	KABELGESCHIRR	1		
170	T1060-3037-0	BOLT	VIS	BOLZEN	2		
180	RD579-9384-0	W/H(A/C)	HARNESS DE FIL	KABELSATZ (KLIMAANLAGE)	1		
210	02056-50060	HEX.NUT	ÉCROU	MUTTER	1		
220	04512-50060	WASHER,SPRING LOCK	RONDELLE GROWER	FEDERRING	1		
230	RD579-5306-0	W/H(METER)	FAISCEAU DE CÂBLES	KABELGESCHIRR	1		
240	RD579-5362-0	W/H(CAB,BU,CI)	FAISCEAU DE CÂBLES	KABELGESCHIRR	1		
250	32751-9630-0	BAND,CORD	ATTACHE CABLE	KLAMMER	2		

↔ Interchangeable; ≠ not Interchangeable; ← new for old; → old for new

uniform.co.uk

B40802 WIRE HARNESS
FAISCEAU ELECTRIQUE
KABELGESCHIRR

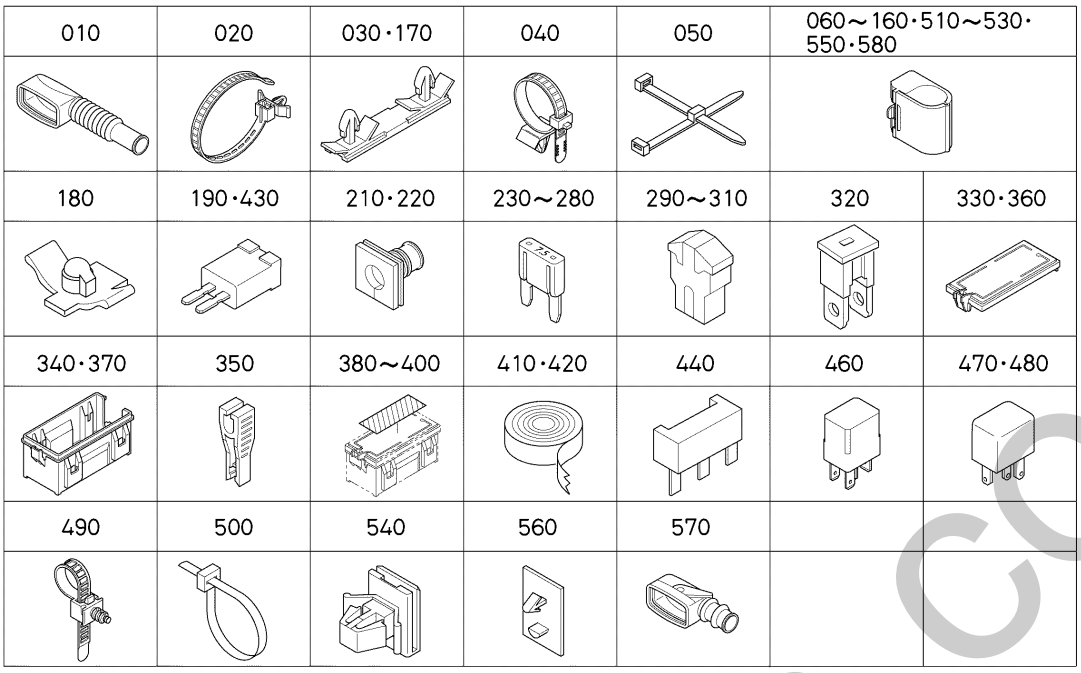

RD479-052-10

A:U50-5

REF.No. POS.No. BILD-Nr.	PART No. REFERENCE BESTELL-Nr.	PART NAME	DESIGNATION	BEZEICHNUNG	Q'TY/S.No. Q'TE/No.S. STUECK/S.Nr. A	I.C. I.C. I.C.	REMARKS REMARQUES BEMERKUNGEN
010	RD451-5429-0	GROMMET	GRUMMET	GUMMITUELLE	1		
020	RP421-5413-0	CLAMP(7047-3413-30)	ATTACHE	KLAMMER	19		
030	RP441-5413-0	CLAMP	ATTACHE	KLAMMER	1		
040	TC420-3058-0	CLIP	ATTACHE	SCHELLE	3		
050	RP421-5415-0	CLAMP(7247-3133-30)	ATTACHE	KLAMMER	14		
060	RD579-5421-0	CLAMP(7047-5785-10)	PINCE	SCHLAUCHBINDER	13		
070	RP421-5416-0	CLAMP(7047-5728-10)	ATTACHE	KLAMMER	17		
080	RD451-5424-0	CLAMP	ATTACHE	KLAMMER	3		
090	RD451-5423-0	CLAMP	ATTACHE	KLAMMER	3		
100	RD579-5422-0	CLAMP(7047-5752)	PINCE	SCHLAUCHBINDER	7		
110	RC788-5413-0	CLAMP(7147-9599)	ATTACHE	KLAMMER	5		
120	RD411-5412-0	CLAMP	ATTACHE	KLAMMER	5		
130	RD451-5426-0	CLAMP	ATTACHE	KLAMMER	6		
140	RD451-5427-0	CLAMP	ATTACHE	KLAMMER	11		
150	RD568-5412-0	CLIP	ATTACHE	SCHELLE	1		
160	RD579-5423-0	CLIP(7152-5172-30)	COLLIER	SCHELLE	1		
170	RD411-5414-0	CLAMP	ATTACHE	SPRENGRING	4		
180	RD568-5413-0	CLIP	COLLIER	SCHELLE	1		
190	RP421-5421-0	DIODE(7321-9822)	DIODE	DIODE	3		
210	RD818-5416-0	GROMMET(7035-6948)	BAGUE ISOLANTE	GUMMIDICHTUNG	1		
220	RD568-5415-0	GROMMET	GRUMMET	GUMMITUELLE	1		
230	T1060-3043-0	FUSE,MINI(5A)	FUSIBLE	SICHERUNG 5A	9		5A
240	T1060-3044-0	FUSE,MINI(10A)	FUSIBLE	SICHERUNG 10A	7		10A
250	T1060-3045-0	FUSE,MINI(15A)	FUSIBLE	SICHERUNG 15A	8		15A
260	T1060-3046-0	FUSE,MINI(20A)	FUSIBLE	SICHERUNG 20A	3		20A
270	TD069-3066-0	FUSE	FUSIBLE	SICHERUNG 25A	2		25A
280	T1060-3047-0	FUSE,MINI(30A)	FUSIBLE	SICHERUNG 30A	3		30A
290	RD579-5424-0	FUSE(SBF30A)	FUSIBLE	SICHERUNG	1		30A
300	RC411-5398-0	FUSE	FUSIBLES	SICHERUNG	1		50A
310	T1270-3050-0	FUSE	FUSIBLE	SICHERUNG 60A	1		60A

↔ Interchangeable; ≠ not Interchangeable; ← new for old; → old for new

silverhorn.co.uk

B40802 WIRE HARNESS
FAISCEAU ELECTRIQUE
KABELGESCHIRR

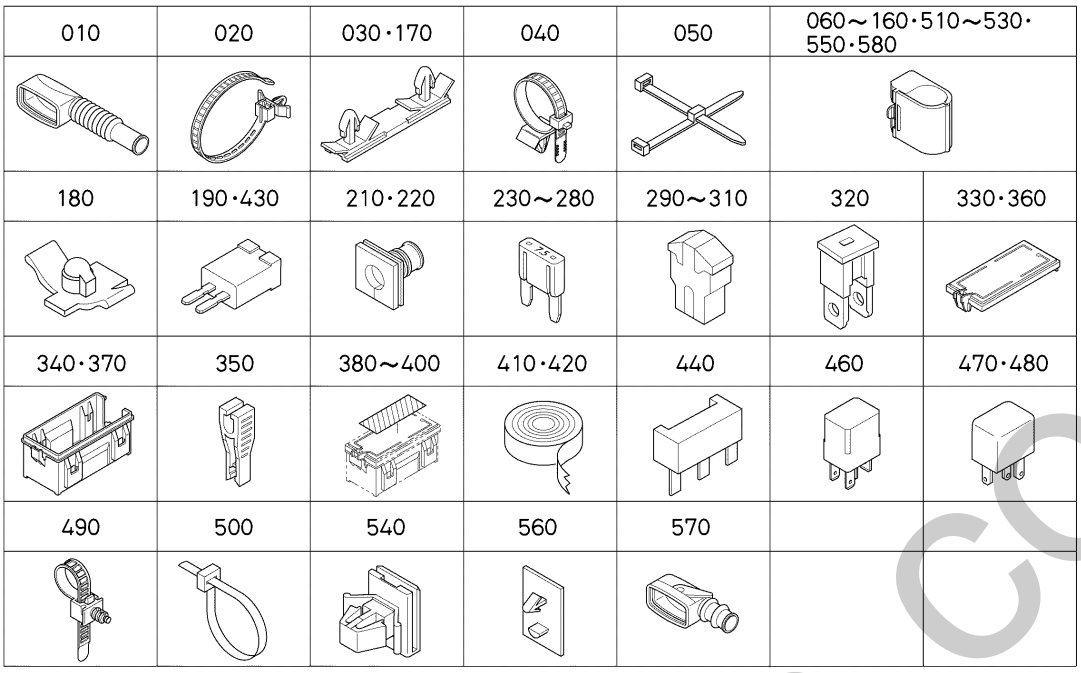

RD479-052-10

A:U50-5

REF.No. POS.No. BILD-Nr.	PART No. REFERENCE BESTELL-Nr.	PART NAME	DESIGNATION	BEZEICHNUNG	Q'TY/S.No. Q'TE/No.S. STUECK/S.Nr. A	I.C. I.C. I.C.	REMARKS REMARQUES BEMERKUNGEN
320	T1270-3058-0	FUSE	FUSIBLE	SICHERUNG	1		80A
330	RD451-5412-0	COVER(UPPER,RF-BOX)	COUVERCLE,SUPERIEUR RF-BOX	DECKEL FUER SICHERUNGSKASTEN	1		
340	RD451-5414-0	COVER(LOWER,RF-BOX)	COUVERCLE,RF-BOX INFERIEUR	DECKEL FUER SICHERUNGSKASTEN	1		
350	RP421-5425-0	TEETH,FUSE	DENTS DE FUSIBLE	KLAMMER	1		
360	RD579-5425-0	COVER(UPPER,RF-BOX,S)	COUVERCLE	DECKEL	1		
370	RD579-5426-0	COVER(LOWER,RF-BOX,S)	COUVERCLE	DECKEL	1		
380	RD579-5441-0	LABEL(7156-3280)	ÉTIQUETTE	AUFKLEBER	1		
390	RD579-5442-0	LABEL(7156-3282)	ÉTIQUETTE	AUFKLEBER	1		
400	RD579-5443-0	LABEL(7156-3284)	ÉTIQUETTE	AUFKLEBER	1		
410	RP421-9204-0	TAPE	RUBAN	BAND	1		
420	RC441-5417-0	TAPE	RUBAN	BAND	1		
430	RP421-5421-0	DIODE(7321-9822)	DIODE	DIODE	1		
440	RP421-5422-0	DIODE(7321-9835-30)	DIODE	DIODE	1		
460	RD451-5438-2	RELAY(20A,MICRO ISO)	RELAIS	RELAIS	11		
470	RD451-5421-0	RELAY(40A,ISO)	RELAIS	RELAIS 40A	2		
480	3N600-7523-0	RELAY,MICRO ISO	RELAIS	RELAIS	1		
490	RP421-5411-0	CLAMP(7047-3566-30)	ATTACHE	KLAMMER	5		
500	55311-4126-0	BAND,CORD	ATTACHE CABLE	BAND	8		
510	RC631-7904-0	CLAMP	ATTACHE	KLAMMER	3		
520	RD451-5425-0	CLAMP	ATTACHE	KLAMMER	1		
530	RD579-5427-0	CLAMP(7047-6639-40)	PINCE	SCHLAUCHBINDER	1		
540	V1311-5465-0	CLAMP(7147-8944)	PINCE	SCHLAUCHBINDER	1		
550	RD579-5428-0	CLAMP(7147-5885-90)	PINCE	SCHLAUCHBINDER	1		
560	RP421-5417-0	CLIP	ATTACHE	SCHELLE	1		
570	RD158-5338-0	GROMMET(7035-4252-30)	BAGUE ISOLANTE	GUMMIDICHTUNG	1		
580	RD579-5429-0	CLIP(7047-3290)	COLLIER	SCHELLE	1		

↔ Interchangeable; ≠ not Interchangeable; ← new for old; → old for new

silverhorn.co.uk

B41000 ANTI-THEFT ALARM SYSTEM
DISPOSITIF D'ALARM ANTIVOL
DIEBSTAHLWARNANLAGE

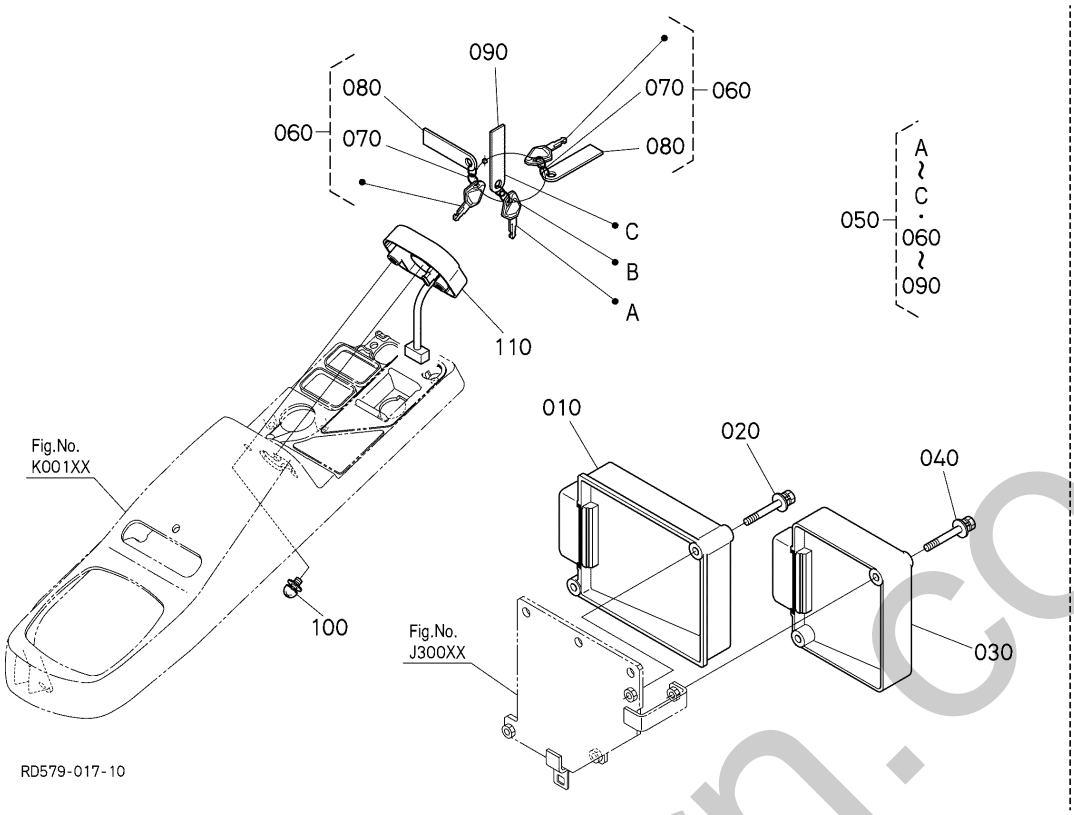

A:U50-5

REF.No. POS.No. BILD-Nr.	PART No. REFERENCE BESTELL-Nr.	PART NAME	DESIGNATION	BEZEICHNUNG	Q'TY/S.No. Q'TE/No.S. STUECK/S.Nr. A	I.C. I.C. I.C.	REMARKS REMARQUES BEMERKUNGEN
010	RD579-5495-3	ECU(MAIN,EU,S)	ECU	ELEKTRONISCHES STEUERGERAET	1		
020	01025-50650	BOLT	VIS	SCHRAUBE	2		
030	RD579-5493-0	ECU(SUB)	ECU	ELEKTRONISCHES STEUERGERAET	1		
040	01025-50650	BOLT	VIS	SCHRAUBE	2		
050	RC461-9320-2	KEY,ASSY(ANTI THEFT)	ENS.CLES DE DISPOSI.	GRP.SCHLEUSSELE	1		
060	RC461-9321-2	KEY(B,USER)	CLEF(B USAGER)	SCHLUESSEL (ANWENDER)	2		
070	RC441-9325-0	RING,S	BAGUE	RING	2		
080	RC441-9327-0	PLATE(MODEL,ANTITHEFT)	PLAQUE CLE	SCHLUESSELANHAENGER	2		
090	RC441-9326-0	CLAMP,S	ATTACHE	KLEMME	1		
100	03034-50612	SCREW,W SEMS(PAN HEAD)	VIS À RONDELLE	SCHRAUBE	2		
110	RD459-9320-3	KIT ANTENNA	ENS.ANTENNE	GRP.ANTENNE	1		

↔ Interchangeable; ≠ not Interchangeable; ← new for old; → old for new

silverhorn.co.uk

C00000 HOUSING PUMP
CARTER DE POMPE
PUMPENGEHAEUSE

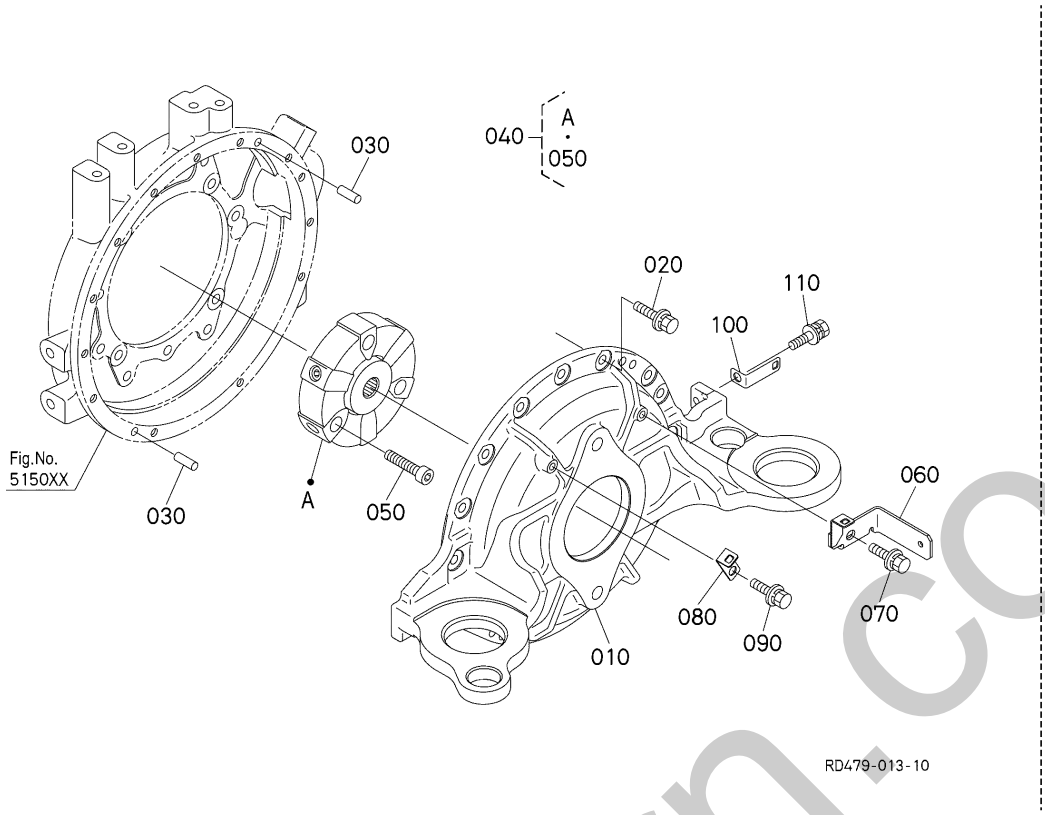

A:U50-5

REF.No. POS.No. BILD-Nr.	PART No. REFERENCE BESTELL-Nr.	PART NAME	DESIGNATION	BEZEICHNUNG	Q'TY/S.No. Q'TE/No.S. STUECK/S.Nr. A	I.C. I.C. I.C.	REMARKS REMARQUES BEMERKUNGEN
010	RD479-4261-0	HOUSING(PUMP)	LOGEMENT	GEHAEUSE	1		
020	01135-51025	BOLT,W SEMS	VIS	SCHRAUBE	13		
030	05012-01020	PIN,STRAIGHT	GOUPILLE DE PARALLÈLE	ZYLINDERSTIFT	2		
040	RD451-4263-0	COUPLING	ACCOUPLEMENT	KUPPLUNG	1		
050	RD451-4264-0	BOLT(HEX-SOC-HD)	VIS	BOLZEN	3		
060	RD479-5182-0	STAY(CLAMP)	SUPPORT	STREBE	1		
070	01135-51020	BOLT,W SEMS	VIS	SCHRAUBE	1		
080	RC348-5357-0	STAY(HARNESS CLAMP)	SUPPORT	STREBE	1		
090	01135-51020	BOLT,W SEMS	VIS	SCHRAUBE	1		
100	RD479-4299-0	STAY(HARNESS CLAMP)	SUPPORT	AUFENTHALT	1		
110	01135-51020	BOLT,W SEMS	VIS	SCHRAUBE	1		

silverhorn.co.uk

⟷ Interchangeable; ≠ not Interchangeable; ⟵ new for old; ⟶ old for new

C20000 PISTON PUMP
POMPE DE PISTONS
KOLBENPUMPE

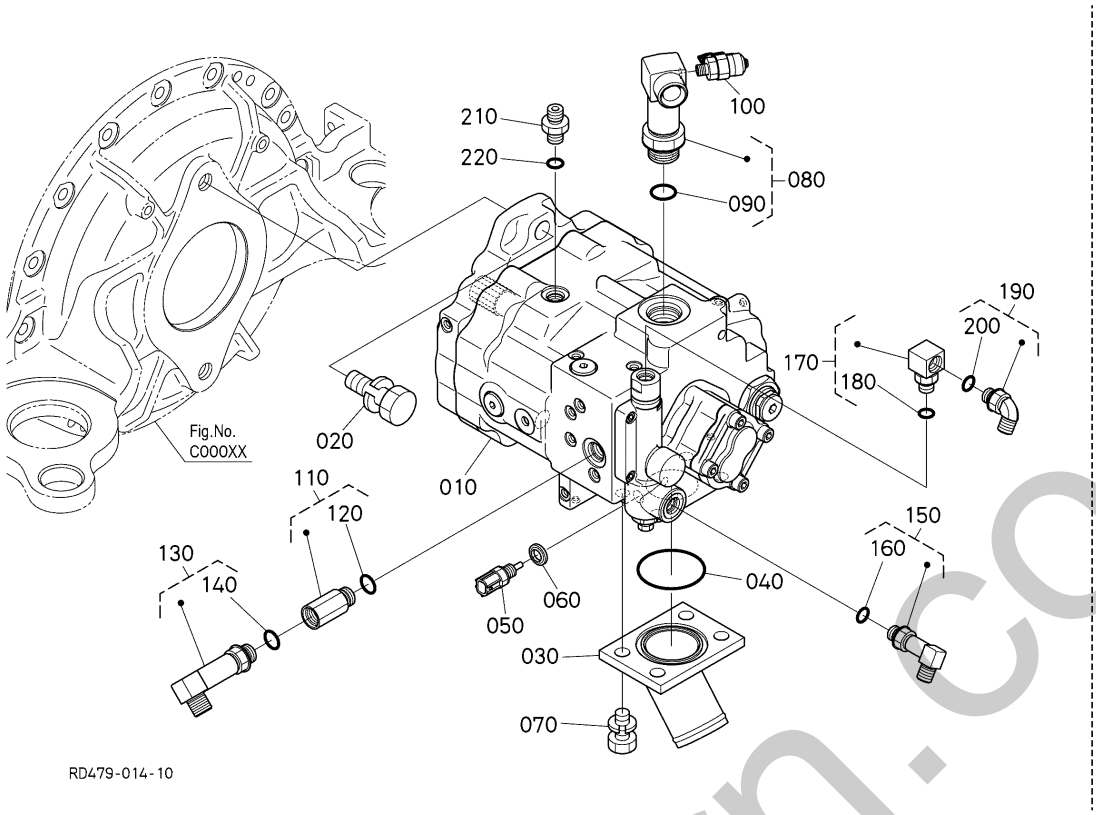

A:U50-5

REF.No. POS.No. BILD-Nr.	PART No. REFERENCE BESTELL-Nr.	PART NAME	DESIGNATION	BEZEICHNUNG	Q'TY/S.No. Q'TE/No.S. STUECK/S.Nr. A	I.C. I.C. I.C.	REMARKS REMARQUES BEMERKUNGEN
010	RD479-6111-0	PUMP,ASSY(PISTON)	ENS.POMPE PISTONS	PUMPE,KOMP.	1		
020	01133-51650	BOLT,SEMS	VIS	BOLZEN	2		
030	RD479-6317-0	FLANGE(SUCTION)	BRIDE	FLANSCH	1		
040	04811-07530	O RING	JOINT TORIQUE	O RING	1		
050	5H601-4194-0	SENSOR,WATER TEMP.	CAPTEUR	SENSOR, WASSERTEMPERATUR	1		
060	04724-00120	GASKET	JOINT	DICHTUNGSPLATTE	1		
070	01123-51225	BOLT,SEMS	BOULON	SCHRAUBE	4		
080	RD479-6156-2	JOINT,PIPE	RACCORD DE TUYAU	VERBINDUNGSSTUECK	1		
090	04817-00240	O RING	JOINT TORIQUE	O RING	1		
100	RG908-8644-6	ADAPTER	ADAPTATEUR	ZWISCHENSTUECK	1		
110	RB411-6403-0	JOINT,STR PIPE	RACCORD DE TUYAU	VERBINDUNGSSTUECK	1		
120	04817-00140	O RING	JOINT TORIQUE	O RING	1		
130	MR003-3033-0	JOINT,PIPE	RACCORD	SCHALTUNG	1		
140	04817-00140	O RING	JOINT TORIQUE	O RING	1		
150	MR003-2022-0	JOINT,PIPE	COUDE,ADAPTATEUR	ADAPTER	1		
160	04817-00110	O RING	JOINT TORIQUE	O RING	1		
170	RP402-6192-0	JOINT	RACCORD DE TUYAU	ADAPTER	1		
180	04817-00110	O RING	JOINT TORIQUE	O RING	1		
190	RB411-6376-0	JOINT	RACCORD DE TUYAU	ADAPTER	1		
200	04817-00110	O RING	JOINT TORIQUE	O RING	1		
210	68728-7615-0	ADAPTER	ADAPTATEUR	ZWISCHENSTUECK	1		
220	04817-00110	O RING	JOINT TORIQUE	O RING	1		

↔ Interchangeable; ≠ not Interchangeable; ← new for old; → old for new

silverhorn.co.uk

C20100 PISTON PUMP (COMPONENT PARTS)
POMPE DE PISTONS (PARTIES COMPOSANTES)
KOLBENPUMPE (EINZEL-TEIL)

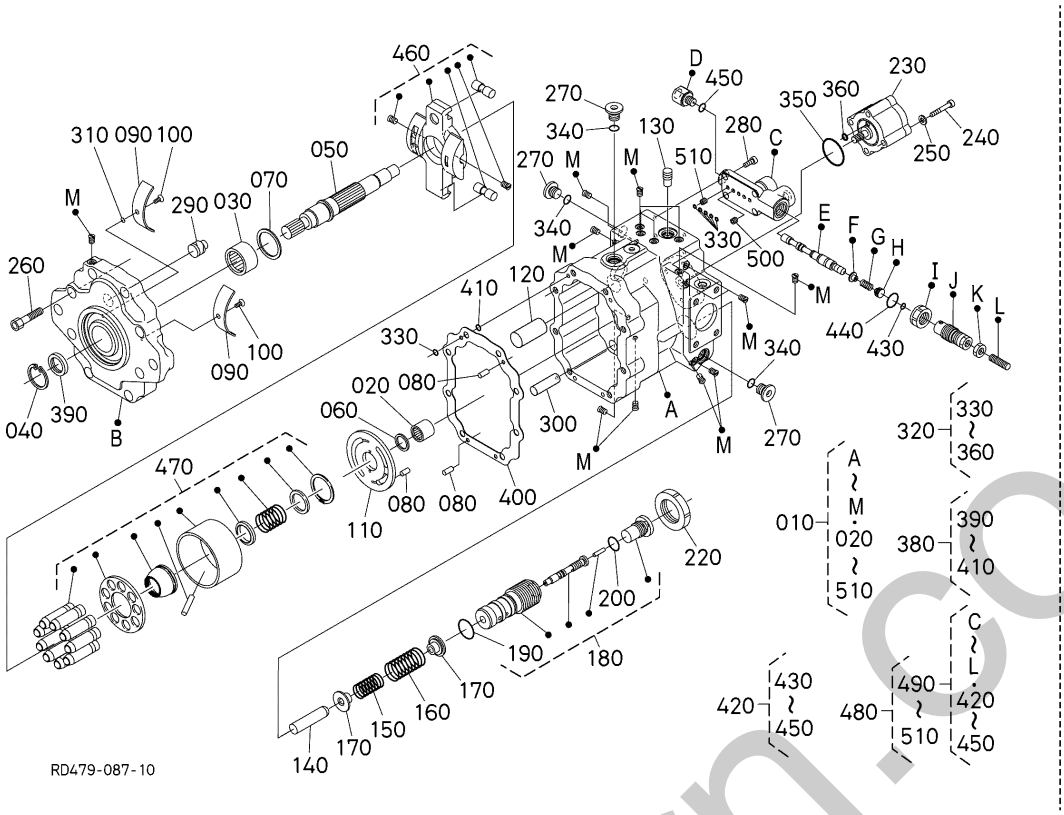

A:U50-5

REF.No. POS.No. BILD-Nr.	PART No. REFERENCE BESTELL-Nr.	PART NAME	DESIGNATION	BEZEICHNUNG	Q'TY/S.No. Q'TE/No.S. STUECK/S.Nr. A	I.C. I.C. I.C.	REMARKS REMARQUES BEMERKUNGEN
010	RD479-6111-0	PUMP,ASSY(PISTON)	ENS.POMPE PISTONS	PUMPE,KOMP.	1		
020	RD551-6911-0	BEARING,NEEDLE	ROULEMENT A AIGUILL.	NADELLAGER	1		
030	RD451-6926-0	BEARING,NEEDLE	ROULEMENT A AIGUILL.	NADELLAGER	1		
040	RD101-6986-0	RING,SNAP	BAGUE ELASTIQUE	VERSCHLUSSRING	1		
050	RD451-6922-0	SHAFT	ARBRE	WELLE	1		
060	RD201-6921-0	WASHER,THRUST	RONDELLE DE BUTEE	DRUCKSCHEIBE	1		
070	RD101-6956-0	WASHER,THRUST	RONDELLE DE BUTEE	DRUCKSCHEIBE	1		
080	68493-7145-0	PIN,STRAIGHT	GOUPILLE CYLINDLIQUE	ZYLINDERSTIFT	3		
090	RD451-6924-0	BUSH	BAGUE	BUCHSE	2		
100	RD411-6925-0	BOLT	VIS	BOLZEN	2		
110	RD431-6926-0	PLATE,VALVE	PLATEAU	PLATTE,VENTIL	1		
120	RD411-6927-2	PIN	GOUPILLE	STIFT	1		
130	RD451-6918-0	ORIFICE	ORIFICE	OELLOCH	1		
140	RD118-6931-0	PIN	GOUPILLE	STIFT	1		
150	RD411-6932-0	SPRING	RESSORT	FEDER	1		
160	RD431-6933-0	SPRING	RESSORT	FEDER	1		
170	RD411-6934-0	SEAT,SPRING	SIEGE DU RESSORT	SITZFEDER	2		
180	RD479-6950-0	VALVE,ASSY	VANNE,ASSEMBLAGE	VENTILEINHEIT	1		
190	04817-00210	O RING	JOINT TORIQUE	O RING	1		
200	04817-00140	O RING	JOINT TORIQUE	O RING	1		
220	RD411-6935-0	NUT	ECROU	MUTTER	1		
230	RD451-6940-0	PUMP,GEAR	POMPE,PIGNON	GETRIEBEPUMPE	1		
240	RD839-7764-0	SCREW,HEX SOC CAP	VIS	BOLZEN	2		
250	RC777-7029-0	WASHER	RONDELLE	SCHEIBE	2		
260	RD479-6925-0	SCREW,HEX SOC CAP	VIS À TÊTE CYLINDRIQUE À SIX PANS CREUX	SECHSKANTSCHRAUBE	8		
270	68651-7238-0	PLUG	BOUCHON	STOPFEN	3		
280	01311-10616	BOLT,SOCKET HEAD	VIS	BOLZEN	4		
290	RD451-6936-0	STOPPER	POINTEAU D'ARRET	STOPFEN	1		
300	RD551-6937-0	PIN	GOUPILLE	STIFT	1		
310	04817-00030	O RING	JOINT TORIQUE	O RING	1		

↔ Interchangeable; ≠ not Interchangeable; ← new for old; → old for new

silverhorn.co.uk

C20100 PISTON PUMP (COMPONENT PARTS)
POMPE DE PISTONS (PARTIES COMPOSANTES)
KOLBENPUMPE (EINZEL-TEIL)

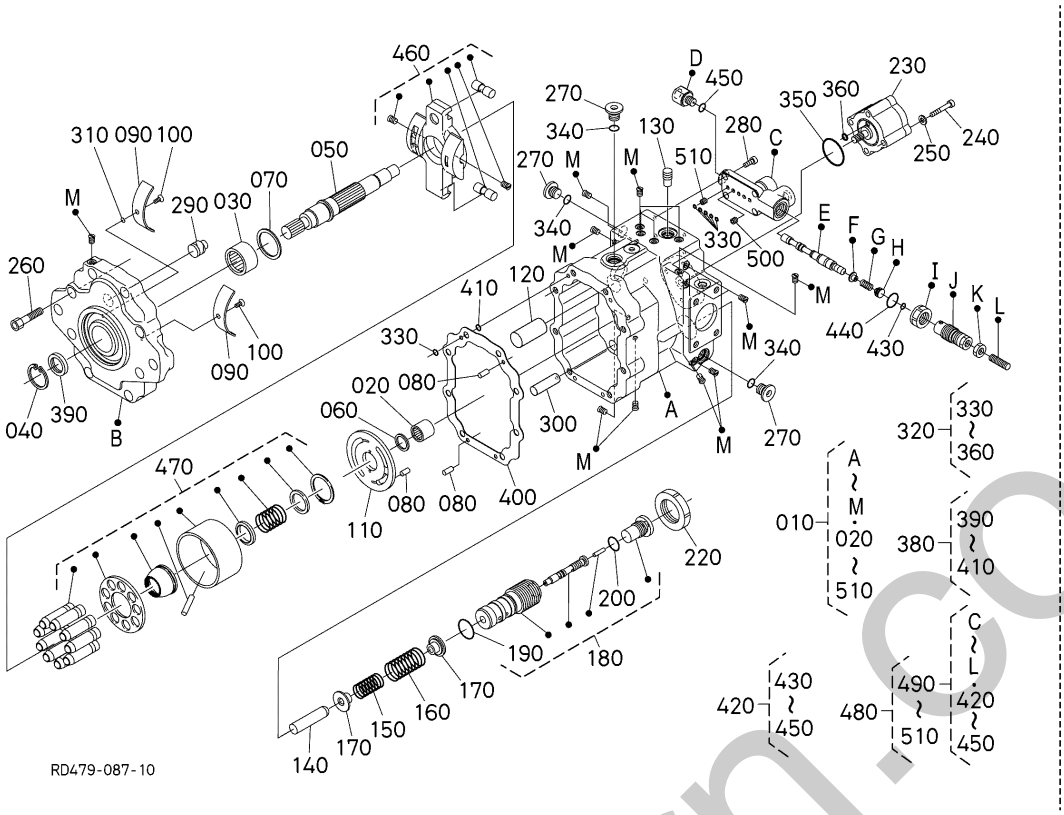

A:U50-5

REF.No. POS.No. BILD-Nr.	PART No. REFERENCE BESTELL-Nr.	PART NAME	DESIGNATION	BEZEICHNUNG	Q'TY/S.No. Q'TE/No.S. STUECK/S.Nr. A	I.C. I.C. I.C.	REMARKS REMARQUES BEMERKUNGEN
320	RD479-6960-0	SEAL,KIT(CASE)	JEU DE JOINT	DICHTUNGSSATZ	1		
330	04817-00080	O RING	JOINT TORIQUE	O RING	6		
340	04817-00110	O RING	JOINT TORIQUE	O RING	3		
350	RD118-6938-0	O RING	JOINT TORIQUE	O RING	1		
360	RD118-6943-0	O-RING	JOINT TORIQUE	O RING	1		
380	RD479-6970-0	SEAL,KIT(FRANGE)	JOINT D' ÉTANCHÉITÉ,KIT	DICHTUNGSSATZ	1		
390	RD451-6971-0	SEAL,OIL	BAGUE JOINT	DICHTRING	1		
400	RD479-6972-0	GASKET	JOINT	DICHTUNGSPLATTE	1		
410	04817-00080	O RING	JOINT TORIQUE	O RING	1		
420	RD431-6980-2	KIT SEAL,VALVE	ENSEMBLE DE JOINT	GRP.DICHTUNG.VENTIL	1		
430	04810-00080	O-RING	JOINT TORIQUE	O-RING	1		
440	04817-00160	O RING	JOINT TORIQUE	O RING	1		
450	04817-00110	O RING	JOINT TORIQUE	O RING	1		
460	RD479-6910-0	PLATE,KIT(SWASH)	ENS.PLAQUE	PLATTE,KIT	1		
470	RD479-6920-0	BLOCK,CYLINDER,ASSY	BLOC-CYLINDRE,ASSEMBLAGE	ZYLINDERBLOCK,KOMP.	1		
480	RD829-7750-2	VALVE,ASSY.	SOUPAPE COMPLET	VENTILEINHEIT	1		
490	RD158-6950-0	VALVE,ASSY	SOUPAPE COMPLET	VENTILEINHEIT	1		
500	RD431-6944-0	ORIFICE	ORIFICE	OELSCHMIERUNG	1		
510	RD451-6951-0	ORIFICE,0.5	ORIFICE	OELSCHMIERUNG	1		

silverhorn.co.uk

↔ Interchangeable; ≠ not Interchangeable; ← new for old; → old for new

C30000 DRIVE MOTER
MOTEUR DE VOYAGE
MOTOR

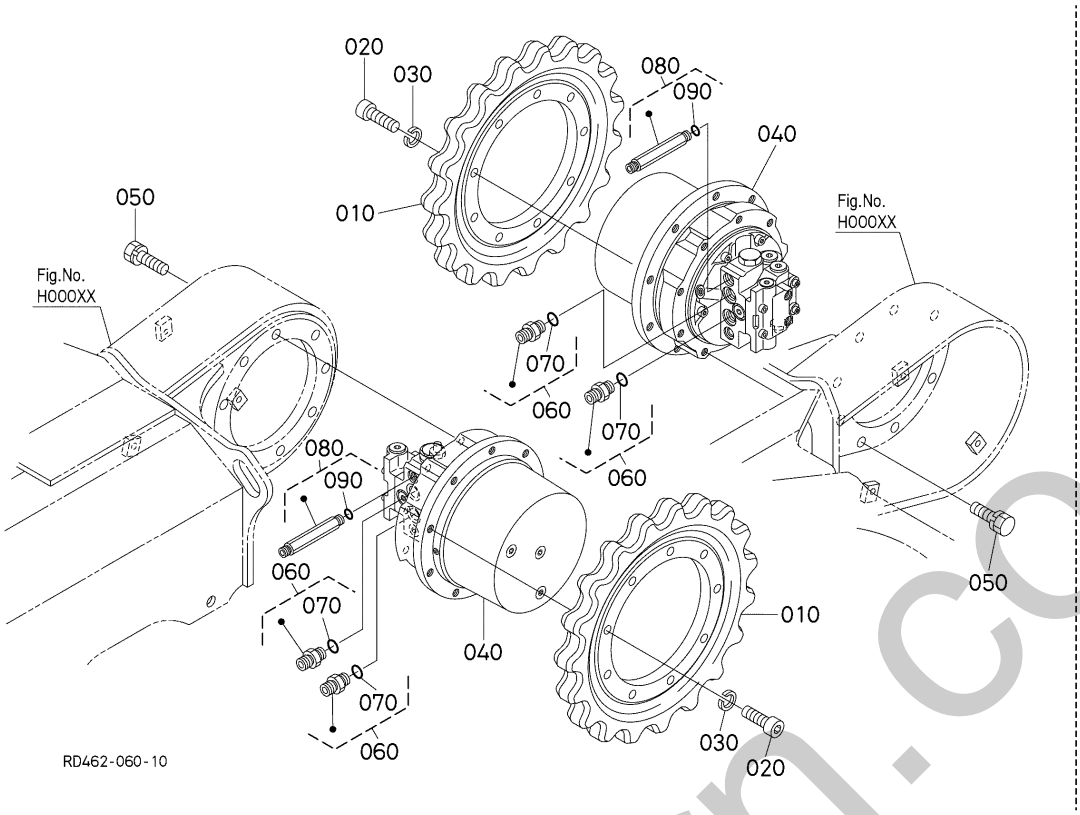

A:U50-5

REF.No. POS.No. BILD-Nr.	PART No. REFERENCE BESTELL-Nr.	PART NAME	DESIGNATION	BEZEICHNUNG	Q'TY/S.No. Q'TE/No.S. STUECK/S.Nr. A	I.C. I.C. I.C.	REMARKS REMARQUES BEMERKUNGEN
010	RD411-1443-2	SPROCKET,DRIVE	VITESSES DE BARBOTIN	KETTENRAD	2		
020	68671-1117-2	BOLT,HEX-SOC-HD	VIS	BOLZEN	18		
030	04512-50140	WASHER,SPRING LOCK	RONDELLE GROWER	FEDERRING	18		
040	RD451-6160-0	ASSY MOTOR,WHEEL	ENS.MOTEUR DE ROUE	GRP.MOTOR	2		
050	RD451-1117-0	BOLT	VIS	BOLZEN	18		
060	RD451-6164-0	JOINT,PIPE	RACCORD DE TUYAU	VERBINDUNGSSTUECK	4		
070	04817-00180	O RING	JOINT TORIQUE	O RING	4		
080	RD461-6381-0	JOINT,PIPE(S,G2-G2)	RACCORD DE TUYAU	ROHRVERBINDUNG	2		
090	04817-00110	O RING	JOINT TORIQUE	O RING	2		

↔ Interchangeable; ≠ not Interchangeable; ← new for old; → old for new

silverhorn.co.uk

C30101 DRIVE MOTOR (COMPONENT PARTS)
MOTEUR DE VOYAGE (PARTIES COMPOSANTES)
FAHRMOTOR (EINZEL-TEILE)

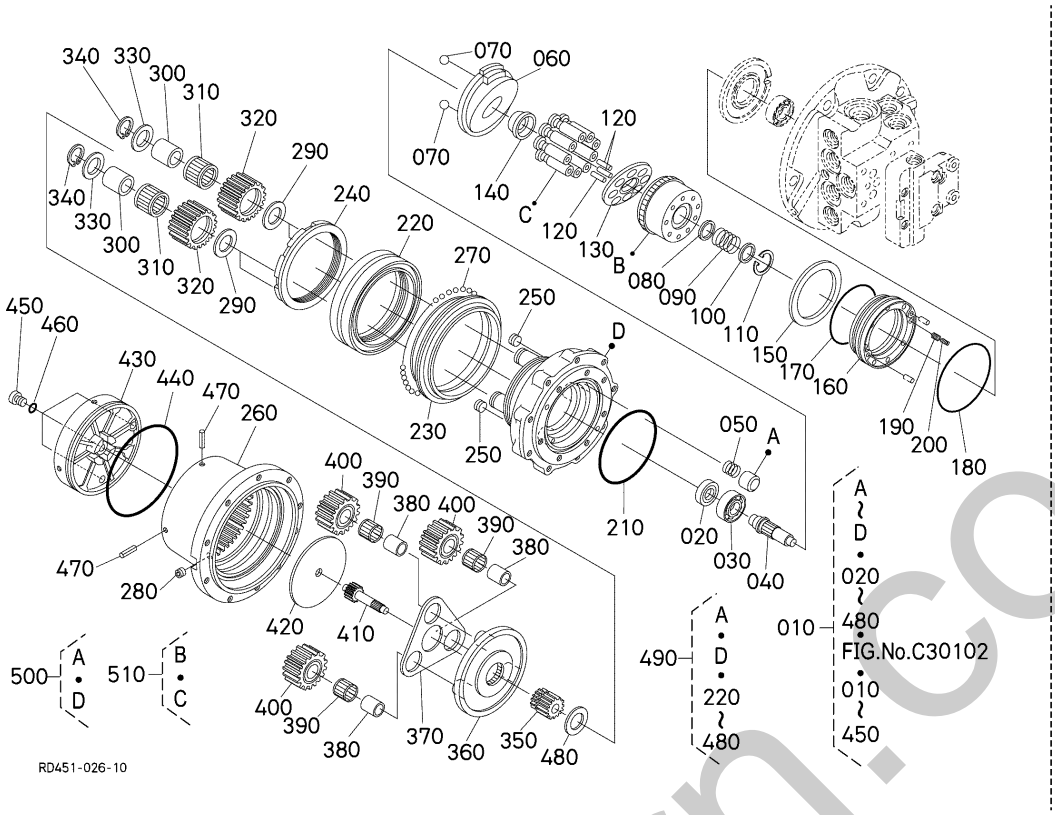

A:U50-5

REF.No. POS.No. BILD-Nr.	PART No. REFERENCE BESTELL-Nr.	PART NAME	DESIGNATION	BEZEICHNUNG	Q'TY/S.No. Q'TE/No.S. STUECK/S.Nr. A	I.C. I.C. I.C.	REMARKS REMARQUES BEMERKUNGEN
010	RD451-6160-0	ASSY MOTOR,WHEEL	ENS.MOTEUR DE ROUE	GRP.MOTOR	2		
020	66363-3949-0	SEAL,OIL	BAGUE JOINT	DICHTRING	2		
030	08103-06205	BEARING,BALL	ROULEMENT A BILLES	KUGELLAGER	2		
040	RD451-7361-0	SHAFT	ARBRE	WELLE	2		
050	RD451-7382-0	SPRING,PISTON B	RESSORT DE PISTON	FEDER	2		
060	RD451-7364-0	SWASH PLATE	PLAQUE	SCHEIBEPLATTE	2		
070	07715-03221	BALL	BILLE	KUGEL	4		
080	RD451-7378-0	WASHER,SPRING	RONDELLE GROWER	FEDERRING	2		
090	RD451-7376-0	SPRING	RESSORT	FRUEHLING	2		
100	RD451-7378-0	WASHER,SPRING	RONDELLE GROWER	FEDERRING	2		
110	04611-00370	CIR-CLIP,INTERNAL	CIRCLIP DE L'INTERNE	SPRENGRING	2		
120	RC441-7371-0	PIN	GOUPILLE	STIFT	6		
130	RD451-7373-0	PLATE,RETAINER	PLAQUE RETENUE	HALTEPLATTE	2		
140	RC411-7342-3	HOLDER,RETAINER	SUPPORT DE ARRETOIR	HALTER	2		
150	RD461-7389-0	PLATE(FRICTION)	PLATEAU DE FRICTION	REIBUNGSPLATTE	2		
160	RD451-7396-0	PISTON	PISTON	KOLBEN	2		
170	04810-51250	O RING	JOINT TORIQUE	O-RING	2		
180	04810-51450	O RING	JOINT TORIQUE	O RING	2		
190	RD451-7397-0	SPRING	RESSORT	FEDER	16		
200	RD451-7399-0	SPRING	RESSORT	FRUEHLING	8		
210	RD451-7398-0	O RING	BAGUE	O RING	2		
220	RD451-1332-0	SEAL	JOINT ROND	DICHTUNGEN	2		
230	RD451-1333-0	BEARING	ROULEMENT	LAGER	2		
240	RD451-1334-0	NUT,RING	ECROU	RINGMUTTER	2		
250	RC411-1335-0	PLUG	VIS	BOLZEN	4		
260	RD451-1336-0	CASE,GEAR	BOITE D'ENGRENAGES	GETRIEBEKASTEN	2		
270	07715-00401	BALL 1/4	BILLE	KUGEL	198		
280	15521-9602-0	PLUG	BOUCHON	STOPFEN	2		
290	RD451-1344-0	PLATE,THRUST B	PLAQUE DE THRUST B	DRUCKPLATTE B	8		
300	RD451-1342-0	COLLAR	COLLIER	HUELSE	8		

↔ Interchangeable; ≠ not Interchangeable; ← new for old; → old for new

silverhorn.co.uk

C30101 DRIVE MOTOR (COMPONENT PARTS)
MOTEUR DE VOYAGE (PARTIES COMPOSANTES)
FAHRMOTOR (EINZEL-TEILE)

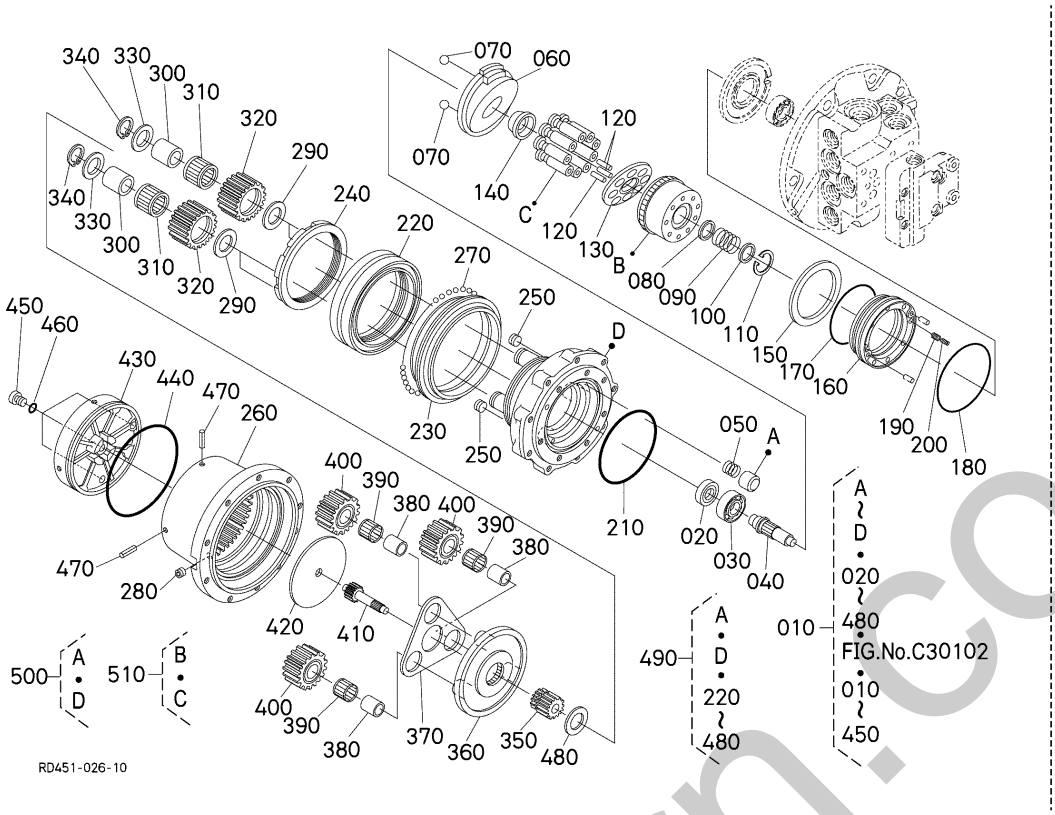

A:U50-5

REF.No. POS.No. BILD-Nr.	PART No. REFERENCE BESTELL-Nr.	PART NAME	DESIGNATION	BEZEICHNUNG	Q'TY/S.No. Q'TE/No.S. STUECK/S.Nr. A	I.C. I.C. I.C.	REMARKS REMARQUES BEMERKUNGEN
310	RD451-1341-0	BEARING,NEEDLE	ROULEMENT A AIGUILLE	NADELLAGER	8		
320	RD451-1339-0	GEAR	ENGRENAGE	GETRIEBE	8		
330	RD451-1343-0	PLATE,THRUST B	PLAQUE DE THRUST B	DRUCKPLATTE B	2		
340	31351-2193-0	CIR-CLIP,EXTERNAL	CIRCLIP EXTERNE	SPRENGRING,AUSSEN	8		
350	RD451-1346-0	GEAR	ENGRENAGE	GETRIEBE	2		
360	RD451-1348-0	HOLDER	SUPPORT	HALTER	2		
370	RD451-1353-0	PLATE,THRUST A	PLAQUE DE THRUST A	DRUCKPLATTE A	6		
380	RD451-1352-0	COLLAR	COLLIER	HUELSE	6		
390	68651-1351-0	BEARING,ROLLER	ROULEMENT A ROULEAU	ROLLENLAGER	6		
400	RD451-1349-0	GEAR	ENGRENAGE	GETRIEBE	6		
410	RD451-1354-0	GEAR,DRIVE	PIGNON MENE	ANTRIEBSRAD	2		
420	RD451-1355-0	PLATE,THRUST C	PLAQUE DE THRUST C	DRUCKPLATTE C	2		
420	RD451-1356-0	PLATE,THRUST C	PLAQUE DE THRUST C	DRUCKPLATTE C	2		
420	RD451-1357-0	PLATE,THRUST C	PLAQUE DE THRUST C	DRUCKPLATTE C	2		
430	RD451-1358-0	COVER	COUVERCLE	DECKEL	2		
440	RD451-1359-0	O RING	BAGUE	O RING	2		
450	5H600-1262-0	PLUG,GPF3/8	BOUCHON	STOPFEN	6		
460	04817-00140	O RING	JOINT TORIQUE	O RING	6		
470	05411-00414	PIN,SPRING	GOUPILLE À RESSORT	STIFT	8		
480	RD451-1347-0	PLATE,THRUST	PLATEAU DU BUTEE	PLATTE	2		
490	RD451-7390-0	ASSY GEAR CASE	ENS.ENGRENAGE CARTER	GRP.GETRIEBEGEHAEUSE	2		
500	RD451-7391-0	ASSY FLANGE	ENS.BRIDE	GRP.FLANSCH	2		
510	RD451-7394-2	ASSY BLOCK,CYLINDER	ENS.BLOC DE CYLINDRE	GRP.ZYLINDERBLOCK	2		

silverhorn.co.uk

↔ Interchangeable; ≠ not Interchangeable; ← new for old; → old for new

C30102 DRIVE MOTOR (COMPONENT PARTS)
MOTEUR DE VOYAGE (PARTIES COMPOSANTES)
FAHRMOTOR (EINZEL-TEILE)

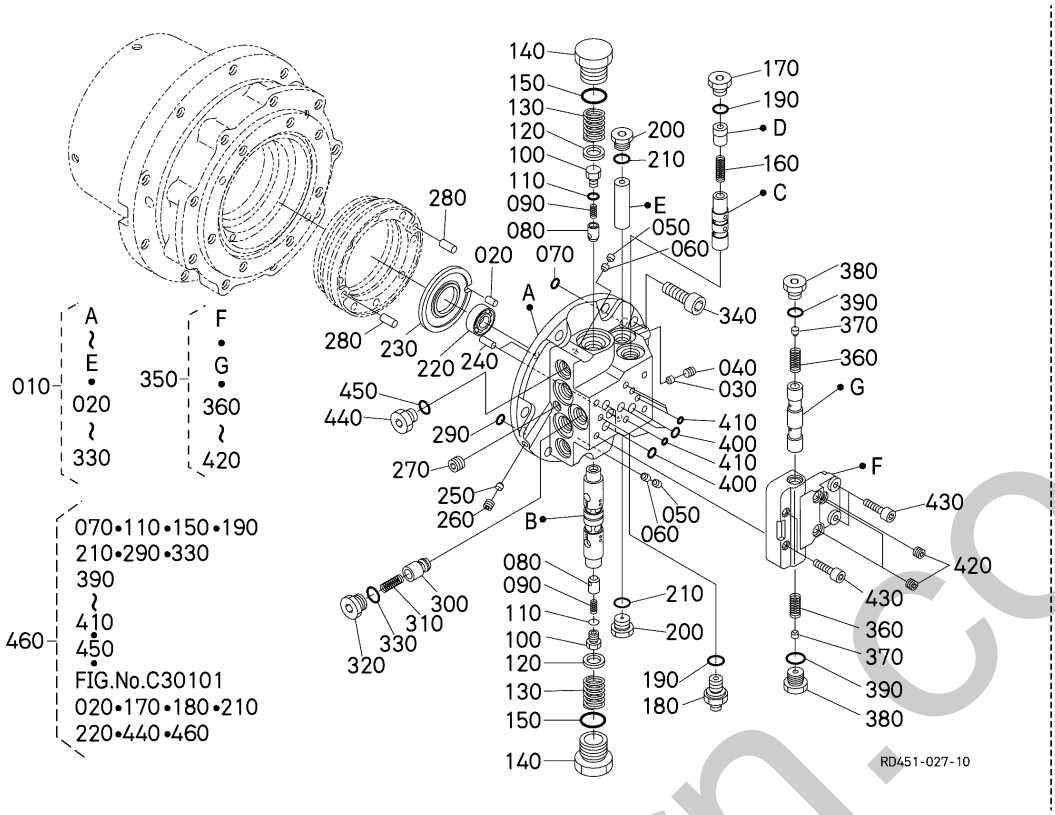

A:U50-5

REF.No. POS.No. BILD-Nr.	PART No. REFERENCE BESTELL-Nr.	PART NAME	DESIGNATION	BEZEICHNUNG	Q'TY/S.No. Q'TE/No.S. STUECK/S.Nr. A	I.C. I.C. I.C.	REMARKS REMARQUES BEMERKUNGEN
010	RD451-7250-2	ASSY VALVE	SOUPAPE COMPLET	VENTILEINHEIT	2		
020	05012-00410	PIN,STRAIGHT	GOUPILLE DE PARALLÈLE	ZYLINDERSTIFT	2		
030	RC401-7268-0	ORIFICE	ORIFICE	OELSCHMIERUNG	2		
040	RC411-1363-0	PLUG	BOUCHON	STOPFEN	2		
050	RC348-7269-0	ORIFICE	ORIFICE	OELSCHMIERUNG	4		
060	RD451-7268-0	ORIFICE	ORIFICE	OELSCHMIERUNG	4		
070	04817-00070	O RING	JOINT TORIQUE	O RING	2		
080	RD451-7254-0	POPPET	CLAPET	VENTILKEGEL	4		
090	RC101-7255-0	SPRING	RESSORT	FEDER	4		
100	RC101-7256-0	PLUG	BOUCHON	STOPFEN	4		
110	04817-00100	O RING	JOINT TORIQUE	O RING	4		
120	RC101-7257-0	WASHER,SPRING	RONDELLE GROWER	FEDERRING	4		
130	RD451-7259-0	SPRING	RESSORT	FEDER	4		
140	RP811-6148-0	PLUG	BOUCHON	STOPFEN	4		
150	04817-00290	O RING	JOINT TORIQUE	O RING	4		
160	RD451-7262-0	SPRING	RESSORT	FEDER	2		
170	5H600-1262-0	PLUG,GPF3/8	BOUCHON	STOPFEN	2		
180	RD451-7266-0	JOINT,PIPE	RACCORD DE TUYAU	VERBINDUNGSSTUECK	2		
190	04817-00140	O RING	JOINT TORIQUE	O RING	4		
200	5H600-1262-0	PLUG,GPF3/8	BOUCHON	STOPFEN	4		
210	04817-00140	O RING	JOINT TORIQUE	O RING	4		
220	08101-06203	BEARING,BALL	ROULEMENT À BILLES	KUGELLAGER	2		
230	RD451-7375-0	PLATE,VALVE	PLATEAU	PLATTE,VENTIL	2		
240	05012-00814	PIN,STRAIGHT	GOUPILLE DE PARALLÈLE	ZYLINDERSTIFT	4		
250	RC441-9833-0	ORIFICE	ORIFICE	OELSCHMIERUNG	2		
260	RC411-1363-0	PLUG	BOUCHON	STOPFEN	2		
270	15521-9602-0	PLUG	BOUCHON	STOPFEN	2		
280	05012-00818	PIN,STRAIGHT	GOUPILLE DE PARALLÈLE	ZYLINDERSTIFT	4		
290	04817-00070	O RING	JOINT TORIQUE	O RING	2		
300	RD451-7281-0	POPPET	CLAPET	VENTILKEGEL	2		

↔ Interchangeable; ≠ not Interchangeable; ← new for old; → old for new

silverhorn.co.uk

C30102 DRIVE MOTOR (COMPONENT PARTS)
MOTEUR DE VOYAGE (PARTIES COMPOSANTES)
FAHRMOTOR (EINZEL-TEILE)

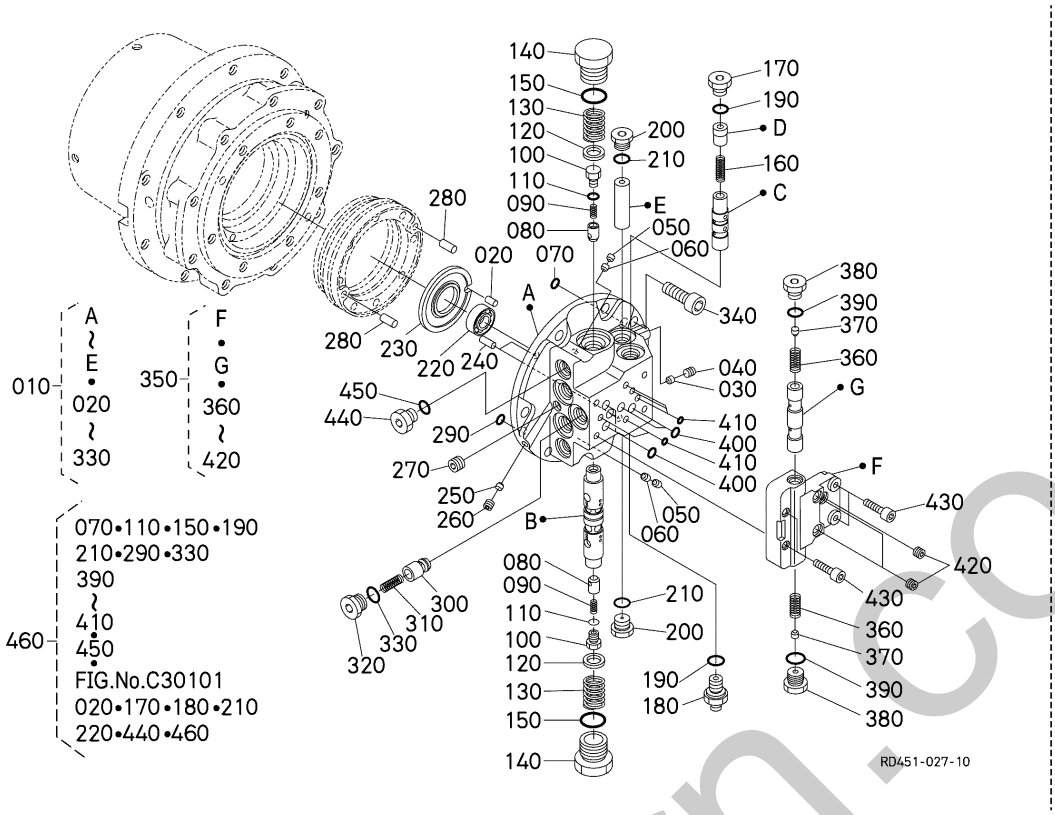

A:U50-5

REF.No. POS.No. BILD-Nr.	PART No. REFERENCE BESTELL-Nr.	PART NAME	DESIGNATION	BEZEICHNUNG	Q'TY/S.No. Q'TE/No.S. STUECK/S.Nr. A	I.C. I.C. I.C.	REMARKS REMARQUES BEMERKUNGEN
310	RD451-7282-0	SPRING	RESSORT	FEDER	2		
320	5H600-1262-0	PLUG,GPF3/8	BOUCHON	STOPFEN	2		
330	04817-00140	O RING	JOINT TORIQUE	O RING	2		
340	01370-11225	BOLT,SOCKET HEAD	VIS	BOLZEN	14		
350	RD451-7270-0	ASSY VALVE	ENS.SOUPAPE	GRP.VENTIL	2		
360	RD451-7273-0	SPRING	RESSORT	FEDER	4		
370	RC401-7268-0	ORIFICE	ORIFICE	OELSCHMIERUNG	4		
380	5H600-1262-0	PLUG,GPF3/8	BOUCHON	STOPFEN	4		
390	04817-00140	O RING	JOINT TORIQUE	O RING	4		
400	04817-00120	O RING	JOINT TORIQUE	O RING	10		
410	04817-00070	O RING	JOINT TORIQUE	O RING	10		
420	15521-9602-0	PLUG	BOUCHON	STOPFEN	6		
430	01311-10835	BOLT,SOCKET HEAD	VIS	BOLZEN	8		
440	RC411-7266-0	PLUG	CLAPET	STECKER	4		
450	04817-00110	O RING	JOINT TORIQUE	O RING	4		
460	RD451-7392-0	KIT SEAL	KIT SEAL	DICHTUNGBAUSATZ	2		

silverhorn.co.uk

↔ Interchangeable; ≠ not Interchangeable; ← new for old; → old for new

C40000 SWIVEL MOTOR
MOTEUR DE BASCULE
SCHWINGUNGMOTOR

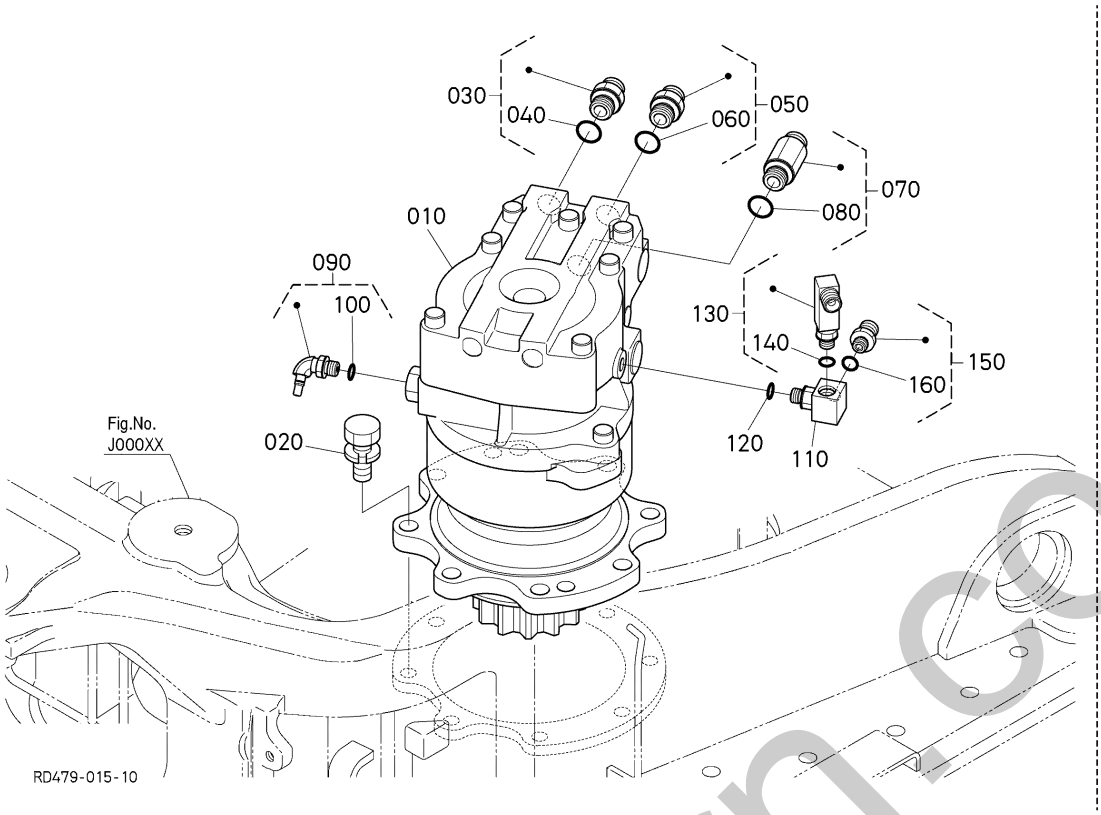

A:U50-5

REF.No. POS.No. BILD-Nr.	PART No. REFERENCE BESTELL-Nr.	PART NAME	DESIGNATION	BEZEICHNUNG	Q'TY/S.No. Q'TE/No.S. STUECK/S.Nr. A	I.C. I.C. I.C.	REMARKS REMARQUES BEMERKUNGEN
010	RD479-6170-0	MOTOR,ASSY(SWING)	ENS.MOTEUR DE BASCU.	SCHWENKMOTOR KOMP.	1		
020	01138-51645	BOLT,SEMS	VIS	BOLZEN	8		
030	RD451-6164-0	JOINT,PIPE	RACCORD DE TUYAU	VERBINDUNGSSTUECK	1		
040	04817-00180	O RING	JOINT TORIQUE	O RING	1		
050	RD451-6164-0	JOINT,PIPE	RACCORD DE TUYAU	VERBINDUNGSSTUECK	1		
060	04817-00180	O RING	JOINT TORIQUE	O RING	1		
070	RD451-6163-0	JOINT,PIPE	RACCORD DE TUYAU	VERBINDUNGSSTUECK	1		
080	04817-00180	O RING	JOINT TORIQUE	O RING	1		
090	RP821-6197-0	JOINT,PIPE	RACCORD DE TUYAU	ADAPTER	1		
100	04817-00110	O RING	JOINT TORIQUE	O RING	1		
110	RP201-6189-0	JOINT,PIPE	RACCORD DE TUYAU	VERBINDUNGSSTUECK	1		
120	04817-00110	O RING	JOINT TORIQUE	O RING	1		
130	RD579-6187-0	JOINT,ELBOW	RACCORD	SCHALTUNG	1		
140	04817-00110	O RING	JOINT TORIQUE	O RING	1		
150	RB101-6395-0	JOINT,PIPE(G-G)	RACCORD DE TUYAU	VERBINDUNGSSTUECK	1		
160	04817-00110	O RING	JOINT TORIQUE	O RING	1		

↔ Interchangeable; ≠ not Interchangeable; ← new for old; → old for new

sinerhorn.co.uk

C40101 SWIVEL MOTOR (COMPONENT PARTS)
MOTEUR DE BASCULE (PARTIES COMPOSANTES)
SCHWINGUNGMOTOR (EINZEL-TEIL)

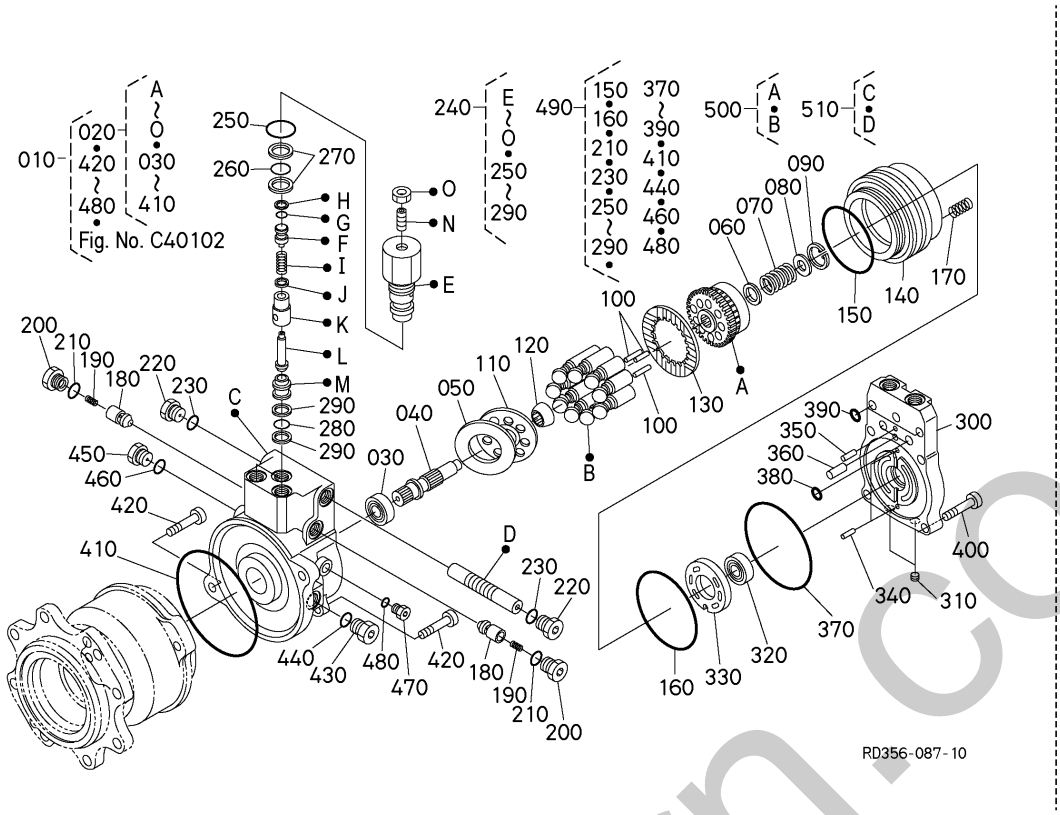

A:U50-5

REF.No. POS.No. BILD-Nr.	PART No. REFERENCE BESTELL-Nr.	PART NAME	DESIGNATION	BEZEICHNUNG	Q'TY/S.No. Q'TE/No.S. STUECK/S.Nr. A	I.C. I.C. I.C.	REMARKS REMARQUES BEMERKUNGEN
010	RD479-6170-0	MOTOR,ASSY(SWING)	ENS.MOTEUR DE BASCU.	SCHWENKMOTOR KOMP.	1		
020	RD451-7320-4	ASSY MOTOR	ENS.MOTEUR	GRP.MOTOR	1		
030	RC441-7333-0	BEARING,BALL	ROULEMENT A BILLES	KUGELLAGER	1		
040	RD411-7332-3	SHAFT	ARBRE	WELLE	1		
050	58700-1107-0	PLATE,THRUST	PLATEAU DU BUTEE	PLATTE	1		
060	RD451-7378-0	WASHER,SPRING	RONDELLE GROWER	FEDERRING	1		
070	RD451-7346-0	SPRING	RESSORT	FEDER	1		
080	RD451-7378-0	WASHER,SPRING	RONDELLE GROWER	FEDERRING	1		
090	04611-00370	CIR-CLIP,INTERNAL	CIRCLIP DE L'INTERNE	SPRENGRING	1		
100	RC441-7371-0	PIN	GOUPILLE	STIFT	3		
110	RD451-7373-0	PLATE,RETAINER	PLAQUE RETENUE	HALTEPLATTE	1		
120	RC411-7342-3	HOLDER,RETAINER	SUPPORT DE ARRETOIR	HALTER	1		
130	RC681-7321-0	PLATE(FRICTION)	PLATEAU DE FRICTION	REIBUNGSPLATTE	1		
140	RC411-7322-0	PISTON	PISTON	KOLBEN	1		
150	04811-51100	RING	JOINT TORIQUE	O RING	1		
160	04811-51300	O RING	JOINT TORIQUE	O RING	1		
170	RC411-7327-0	SPRING	RESSORT	FEDER	12		
180	RC301-7224-4	POPPET	CLAPET	VENTILKEGEL	2		
190	RC301-7228-0	SPRING	RESSORT	FEDER	2		
200	RC101-7263-0	PLUG	BOUCHON	STOPFEN	2		
210	04817-00140	O RING	JOINT TORIQUE	O RING	2		
220	RC441-7229-0	PLUG(G1/2)	BOUCHON	STOPFEN	2		
230	04817-00180	O RING	JOINT TORIQUE	O RING	2		
240	RD451-7230-3	ASSY VALVE,RELIEF	ENS.CLAPET DE DECHA.	GRP.UEBERDRUCKVENTIL	2		
250	04817-00180	O RING	JOINT TORIQUE	O RING	2		
260	04817-00140	O RING	JOINT TORIQUE	O RING	2		
270	34076-6625-0	RING,BACK UP	JOINT TEFLON	STUETZRING	4		
280	04817-00120	O RING	JOINT TORIQUE	O RING	2		
290	68551-6142-0	RING,BACK UP	JOINT TEFLON	STUETZRING	4		
300	RD451-7221-0	COVER	COUVERCLE	DECKEL	1		

↔ Interchangeable; ≠ not Interchangeable; ← new for old; → old for new

silverhorn.co.uk

C40101 SWIVEL MOTOR (COMPONENT PARTS)
MOTEUR DE BASCULE (PARTIES COMPOSANTES)
SCHWINGUNGMOTOR (EINZEL-TEIL)

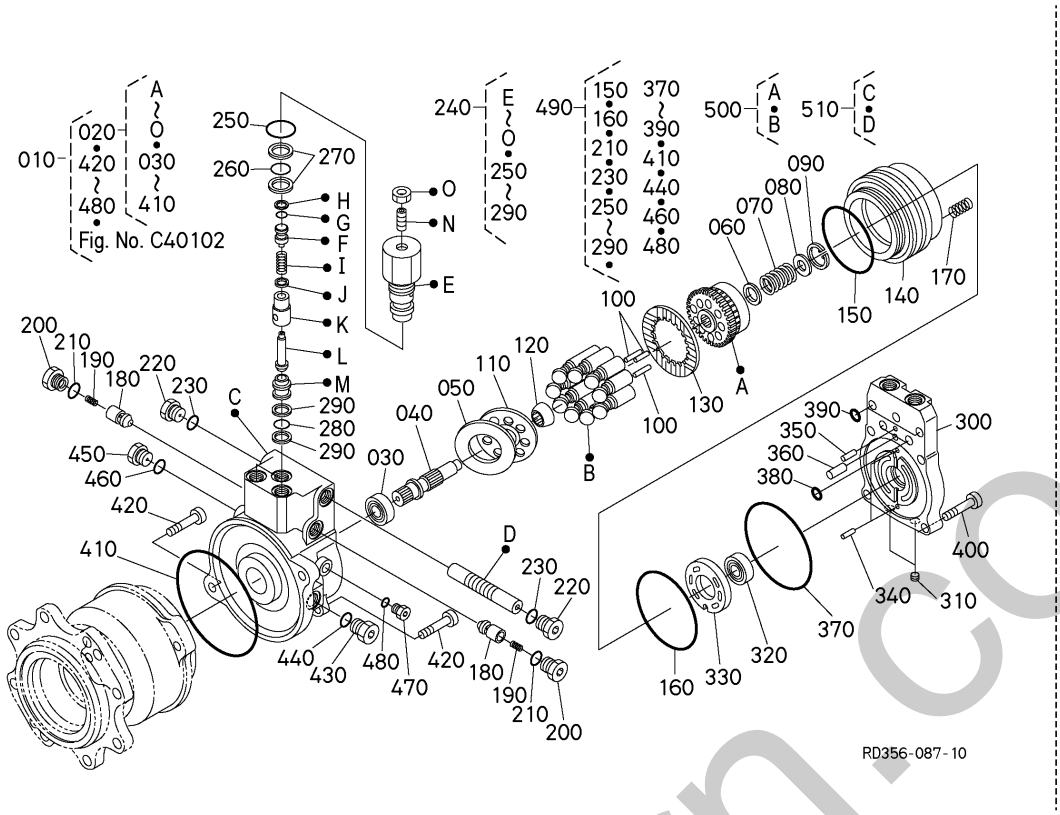

A:U50-5

REF.No. POS.No. BILD-Nr.	PART No. REFERENCE BESTELL-Nr.	PART NAME	DESIGNATION	BEZEICHNUNG	Q'TY/S.No. Q'TE/No.S. STUECK/S.Nr. A	I.C. I.C. I.C.	REMARKS REMARQUES BEMERKUNGEN
310	15521-9603-0	PLUG	BOUCHON	STOPFEN	2		
320	08101-06203	BEARING,BALL	ROULEMENT À BILLES	KUGELLAGER	1		
330	RD451-7375-0	PLATE,VALVE	PLATEAU	PLATTE,VENTIL	1		
340	05012-00410	PIN,STRAIGHT	GOUPILLE DE PARALLÈLE	ZYLINDERSTIFT	1		
350	05012-00612	PIN, STRAIGHT	GOUPILLE DE PARALLÈLE	ZYLINDERSTIFT	2		
360	05012-00818	PIN,STRAIGHT	GOUPILLE DE PARALLÈLE	ZYLINDERSTIFT	2		
370	04811-51450	RING	JOINT TORIQUE	O RING	1		
380	04817-00220	O RING	JOINT TORIQUE	O RING	2		
390	04817-00070	O RING	JOINT TORIQUE	O RING	2		
400	01370-11240	BOLT,SOCKET HEAD	VIS	BOLZEN	7		
410	RC411-7351-0	O RING	JOINT TORIQUE	O RING	1		
420	RC411-7352-0	BOLT,HEX-SOC-HD	VIS	BOLZEN	2		
430	RD451-7353-0	FILTER	FILTRE	DRUCKFILTER	1		
440	04817-00180	O RING	JOINT TORIQUE	O RING	1		
450	RC441-7229-0	PLUG(G1/2)	BOUCHON	STOPFEN	1		
460	04817-00180	O RING	JOINT TORIQUE	O RING	1		
470	RC411-7266-0	PLUG	CLAPET	STECKER	2		
480	04817-00110	O RING	JOINT TORIQUE	O RING	2		
490	RD451-7355-0	KIT SEAL	JEU JOINT	DICHTUNGSSATZ	1		
500	RD451-7356-0	ASSY BLOCK,CYLINDER	ENS.BLOC DE CYLINDRE	GRP.ZYLINDERBLOCK	1		
510	RD451-7357-0	ASSY HOUSING,SWING	CARTER DE BALANCEME.	AUSLEGERGEHAEUSE	1		

↔ Interchangeable; ≠ not Interchangeable; ← new for old; → old for new

umborn.co.uk

C40102 SWIVEL MOTOR (COMPONENT PARTS)
MOTEUR DE BASCULE (PARTIES COMPOSANTES)
SCHWINGUNGMOTOR (EINZEL-TEIL)

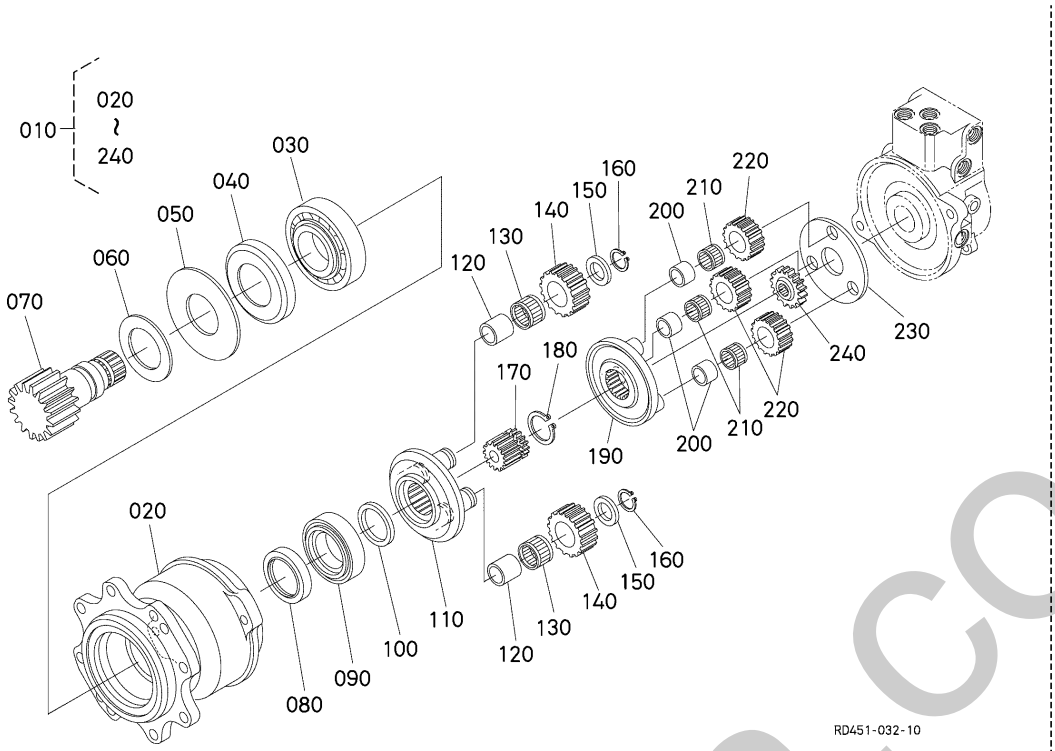

A:U50-5

REF.No. POS.No. BILD-Nr.	PART No. REFERENCE BESTELL-Nr.	PART NAME	DESIGNATION	BEZEICHNUNG	Q'TY/S.No. Q'TE/No.S. STUECK/S.Nr. A	I.C. I.C. I.C.	REMARKS REMARQUES BEMERKUNGEN
010	RD551-1710-0	ASSY GEAR CASE	ENS.ENGRENAGE,CARTER	GETRIEBEGEHAEUSE KOMP.	1		
020	RD451-1711-0	CASE,GEAR	BOITE D'ENGRENAGES	GETRIEBEKASTEN	1		
030	RD451-1712-0	BEARING,TAPER-ROLLER	ROULEMENT	KEGELROLLENLAGER	1		
040	RD411-1738-0	PLATE,SEAL	PLAQUE	PLATTE,DICHTUNG	1		
050	RD411-1737-0	PLATE	PLAQUE	PLATTE	1		
060	RD411-1736-0	PLATE	PLAQUE	PLATTE	1		
070	RP821-1713-0	SHAFT,PINION	ARBRE DU PIGNON	RITZELWELLE	1		
080	RD411-1739-0	SEAL,OIL	BAGUE JOINT	OELDICHTUNGSRING	1		
090	RD451-1715-0	BEARING,TAPER-ROLLER	ROULEMENT	KEGELROLLENLAGER	1		
100	RD451-1731-0	SPACER	ENTRETOISE	DISTANZSCHEIBE	2		5.30mm
100	RD451-1732-0	SPACER	ENTRETOISE	DISTANZSCHEIBE	2		5.45mm
100	RD451-1733-0	SPACER	ENTRETOISE	DISTANZSCHEIBE	2		5.60mm
100	RD451-1734-0	SPACER	ENTRETOISE	DISTANZSCHEIBE	2		5.75mm
100	RD451-1735-0	SPACER	ENTRETOISE	DISTANZSCHEIBE	2		5.90mm
110	RD411-1714-0	HOLDER	SUPPORT	HALTER	1		
120	RD411-1717-0	COLLAR	COLLIER	HUELSE	4		
130	08823-23727	BEARING,NEEDLE	ROULEMENT A AIGUILLE	NADELLAGER	4		
140	RD411-1719-0	GEAR,PLANETARY	PLANETAIRE	ZAHNRAD	4		
150	RD411-1716-0	PLATE	PLAQUE	PLATTE	4		
160	04612-00280	CIR-CLIP,EXTERNAL	CIRCLIP DE L'EXTERNE	SPRENGRING,AUSSEN	4		
170	RD411-1720-0	GEAR	ENGRENAGE	ZAHNRAD	1		
180	04612-00420	CIR-CLIP,EXTERNAL	CIRCLIP DE L'EXTERNE	SPRENGRING,AUSSEN	1		
190	RD411-1721-0	HOLDER	SUPPORT	HALTER	1		
200	RD411-1722-0	COLLAR	COLLIER	HUELSE	3		
210	08822-53114	BEARING,NEEDLE	ROULEMENT A AIGUILLE	NADELLAGER	3		
220	RD411-1724-0	GEAR,PLANETARY	PLANETAIRE	ZAHNRAD	3		
230	RD411-1727-0	PLATE	PLAQUE	PLATTE	1		
230	RD411-1728-0	PLATE	PLAQUE	PLATTE	1		
230	RD411-1729-0	PLATE	PLAQUE	PLATTE	1		
230	RD411-1730-0	PLATE	PLAQUE	PLATTE	1		

↔ Interchangeable; ≠ not Interchangeable; ← new for old; → old for new

silverhorn.co.uk

C40102 SWIVEL MOTOR (COMPONENT PARTS)
MOTEUR DE BASCULE (PARTIES COMPOSANTES)
SCHWINGUNGMOTOR (EINZEL-TEIL)

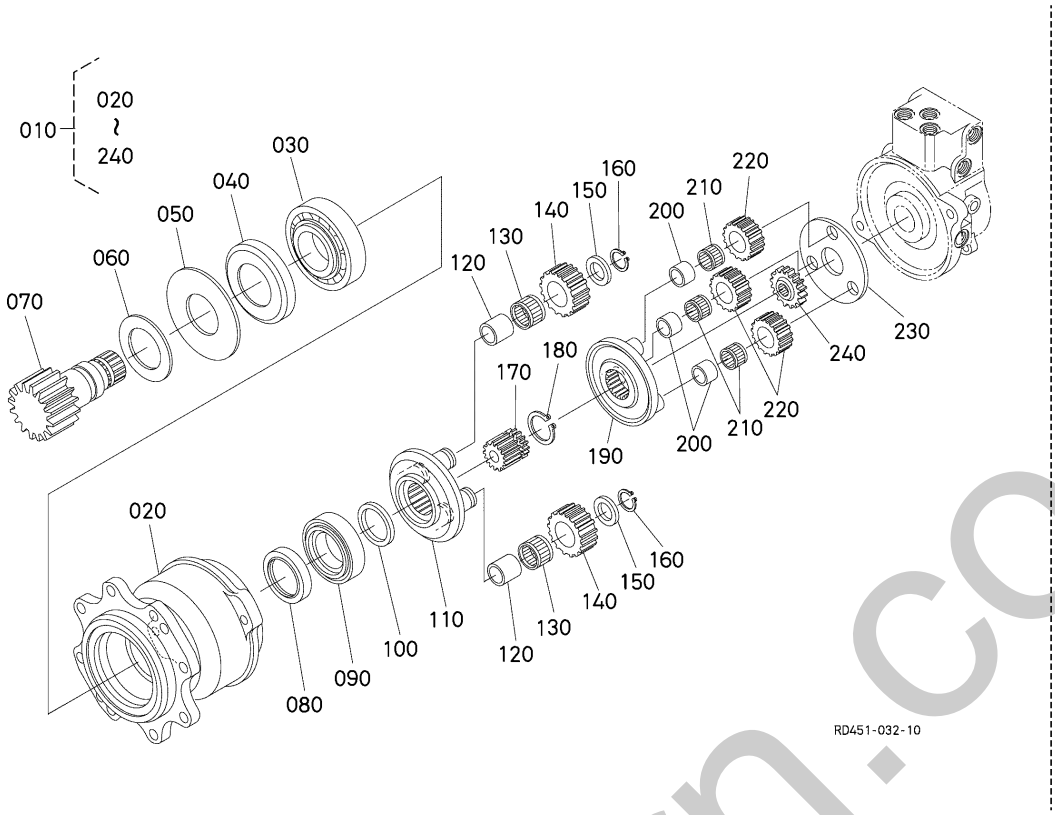

A:U50-5

REF.No. POS.No. BILD-Nr.	PART No. REFERENCE BESTELL-Nr.	PART NAME	DESIGNATION	BEZEICHNUNG	Q'TY/S.No. Q'TE/No.S. STUECK/S.Nr. A	I.C. I.C. I.C.	REMARKS REMARQUES BEMERKUNGEN
240	RD411-1726-0	GEAR,DRIVE	PIGNON MENE	ZAHNRAD	1		

↔ Interchangeable; ≠ not Interchangeable; ← new for old; → old for new

silverhorn.co.uk

C50000 ROTARY JOINT
JOINT ROTATIF
DREHGELENKSTUECK

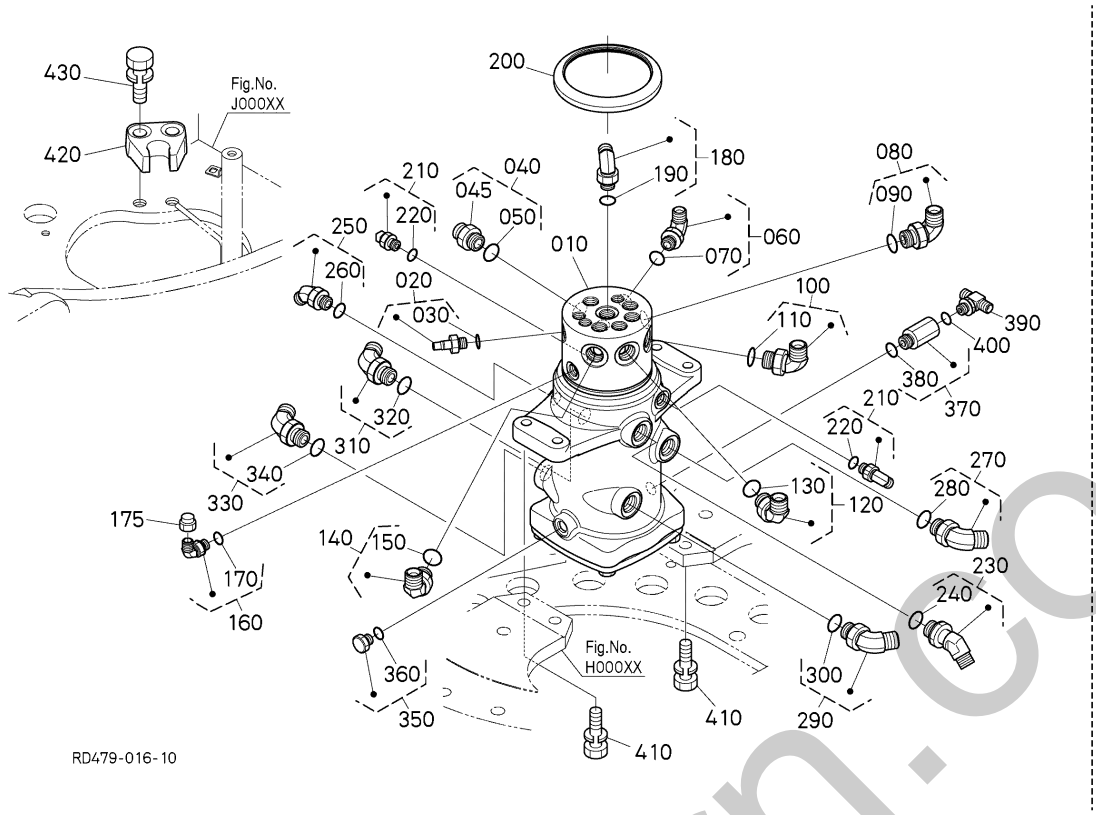

A:U50-5

REF.No. POS.No. BILD-Nr.	PART No. REFERENCE BESTELL-Nr.	PART NAME	DESIGNATION	BEZEICHNUNG	Q'TY/S.No. Q'TE/No.S. STUECK/S.Nr. A	I.C. I.C. I.C.	REMARKS REMARQUES BEMERKUNGEN
010	RD579-6230-0	JOINT,SWIVEL,ASSY	JOINT ARTICULÉ,ASSEMBLAGE	DREHGELENK,KOMP.	1		
020	RD411-6176-0	JOINT(S,G1/4-8.4)	RACCORD DE TUYAU	ADAPTER	1		
030	04817-00110	O RING	JOINT TORIQUE	O RING	1		
040	RC441-6328-0	JOINT,PIPE(G-G)	RACCORD DE TUYAU DROIT	GERADE ROHRVERBINDUNG	1		
045	68131-6174-0	ADAPTER	ADAPTATEUR	ZWISCHENSTUECK	1		
050	04817-00180	O RING	JOINT TORIQUE	O RING	1		
060	RC461-6181-0	JOINT,PIPE	RACCORD DE TUYAU	ADAPTER	1		
070	04817-00140	O RING	JOINT TORIQUE	O RING	1		
080	V0511-6855-2	JOINT,PIPE	JOINT,TUYAU	ROHRVERBINDUNG	1		
090	04817-00180	O RING	JOINT TORIQUE	O RING	1		
100	V0511-6855-2	JOINT,PIPE	JOINT,TUYAU	ROHRVERBINDUNG	1		
110	04817-00180	O RING	JOINT TORIQUE	O RING	1		
120	V0511-6855-2	JOINT,PIPE	JOINT,TUYAU	ROHRVERBINDUNG	1		
130	04817-00180	O RING	JOINT TORIQUE	O RING	1		
140	V0511-6855-2	JOINT,PIPE	JOINT,TUYAU	ROHRVERBINDUNG	1		
150	04817-00180	O RING	JOINT TORIQUE	O RING	1		
160	RB411-6376-0	JOINT	RACCORD DE TUYAU	ADAPTER	1		
170	04817-00110	O RING	JOINT TORIQUE	O RING	1		
175	RD411-6179-0	PLUG	BOUCHON	STOPFEN	1		
180	RC461-6181-0	JOINT,PIPE	RACCORD DE TUYAU	ADAPTER	1		
190	04817-00140	O RING	JOINT TORIQUE	O RING	1		
200	RD579-6235-0	COVER	COUVERCLE	DECKEL	1		
210	RB411-6376-0	JOINT	RACCORD DE TUYAU	ADAPTER	2		
220	04817-00110	O RING	JOINT TORIQUE	O RING	2		
230	RD451-6229-0	JOINT,PIPE(L,G4-G3,45)	RACCORD DE TUYAU	VERBINDUNGSSTUECK	1		
240	04817-00180	O RING	JOINT TORIQUE	O RING	1		
250	RD579-6153-0	JOINT,PIPE	JOINT,TUYAU	ROHRVERBINDUNG	1		
260	04817-00140	O RING	JOINT TORIQUE	O RING	1		
270	RD579-6152-0	JOINT,PIPE	RACCORD DE TUYAU	VERBINDUNGSSTUECK	1		
280	04817-00180	O RING	JOINT TORIQUE	O RING	1		

↔ Interchangeable; ≠ not Interchangeable; ← new for old; → old for new

silverhorn.co.uk

C50000 ROTARY JOINT
JOINT ROTATIF
DREHGELENKSTUECK

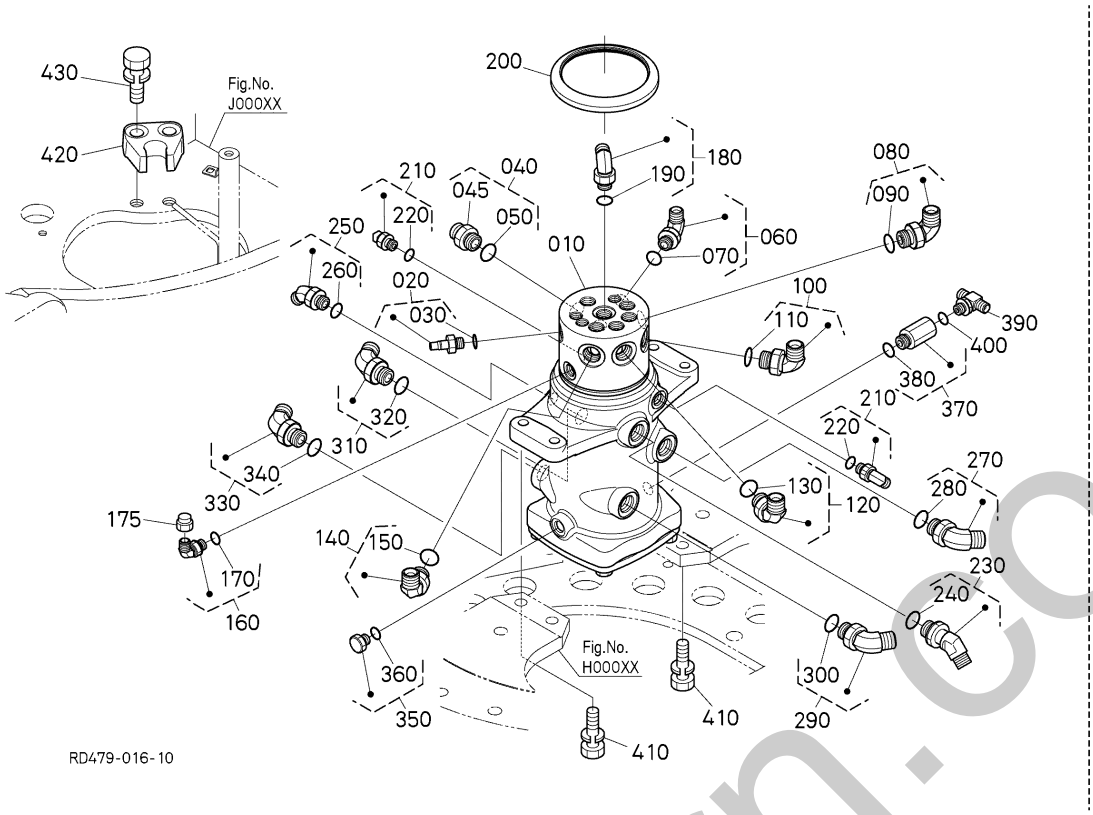

A:U50-5

REF.No. POS.No. BILD-Nr.	PART No. REFERENCE BESTELL-Nr.	PART NAME	DESIGNATION	BEZEICHNUNG	Q'TY/S.No. Q'TE/No.S. STUECK/S.Nr. A	I.C. I.C. I.C.	REMARKS REMARQUES BEMERKUNGEN
290	RD579-6152-0	JOINT,PIPE	RACCORD DE TUYAU	VERBINDUNGSSTUECK	1		
300	04817-00180	O RING	JOINT TORIQUE	O RING	1		
310	RD579-6152-0	JOINT,PIPE	RACCORD DE TUYAU	VERBINDUNGSSTUECK	1		
320	04817-00180	O RING	JOINT TORIQUE	O RING	1		
330	RD579-6152-0	JOINT,PIPE	RACCORD DE TUYAU	VERBINDUNGSSTUECK	1		
340	04817-00180	O RING	JOINT TORIQUE	O RING	1		
350	RD411-6179-0	PLUG	BOUCHON	STOPFEN	1		
360	04817-00110	O RING	JOINT TORIQUE	O RING	1		
370	RD461-6397-0	JOINT,STR PIPE	JOINT,TUYAU	ROHRVERBINDUNG	1		
380	04817-00140	O RING	JOINT TORIQUE	O RING	1		
390	RC101-6382-0	T JOINT,PIPE(F)	ACCOUPLEMENT TUYAU F	VERBINDUNGSSTUECK	1		
400	04817-00110	O RING	JOINT TORIQUE	O RING	1		
410	01138-51445	BOLT,SEMS	VIS	BOLZEN	4		
420	RD451-6235-3	STOPPER	BUTEE	STOPFEN	1		
430	01138-51645	BOLT,SEMS	VIS	BOLZEN	2		

↔ Interchangeable; ≠ not Interchangeable; ← new for old; → old for new

simerborn.co.uk

C50100 ROTARY JOINT (COMPONENT PARTS)
JOINT ROTATIF (PARTIES COMPOSANTES)
DREHGELENKSTUECK (EINZEL-TEIL)

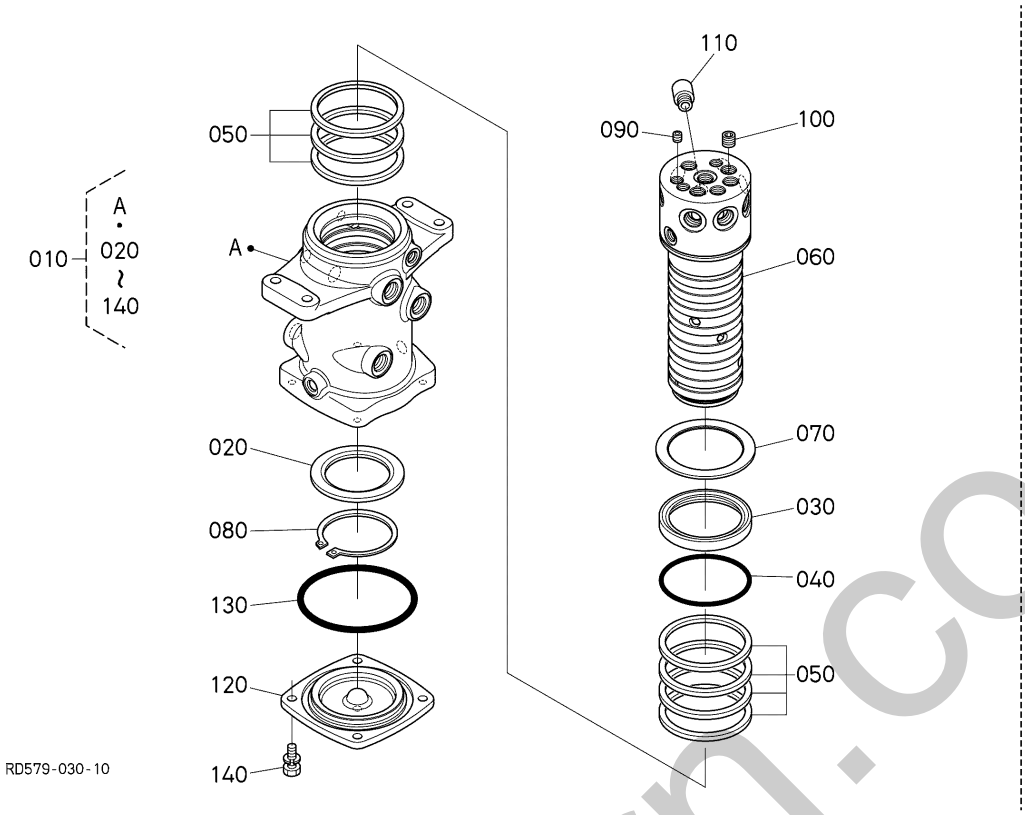

A:U50-5

REF.No. POS.No. BILD-Nr.	PART No. REFERENCE BESTELL-Nr.	PART NAME	DESIGNATION	BEZEICHNUNG	Q'TY/S.No. Q'TE/No.S. STUECK/S.Nr. A	I.C. I.C. I.C.	REMARKS REMARQUES BEMERKUNGEN
010	RD579-6230-0	JOINT,SWIVEL,ASSY	JOINT ARTICULÉ,ASSEMBLAGE	DREHGELENK,KOMP.	1		
020	RD456-6233-0	COLLAR	COLLIER	HUELSE	1		
030	RD456-6241-0	GASKET U	JOINT U	DICHTUNG U	1		
040	04810-00900	O RING	JOINT TORIQUE	O RING	1		
050	RD809-6238-0	SEAL	JOINT ROND	DICHTUNGEN	8		
060	RD579-6232-0	SHAFT,ASSY(SWIVEL JO)	ARBRE A ROTULE	WELLE, DREHGELENK	1		
070	RD456-6234-2	COLLAR	COLLIER	HUELSE	1		
080	04612-00800	CIR-CLIP,EXTERNAL	CIRCLIP DE L'EXTERNE	SPRENGRING,AUSSEN	1		
090	68311-1335-0	PLUG	BOUCHON	STOPFEN	3		
100	68171-1117-0	PLUG	BOUCHON	STOPFEN	5		
110	RD456-6237-0	BOLT,HEX-SOC-HD	VIS	BOLZEN	1		
120	RD456-6236-0	COVER(BOTTOM,RJ)	COUVERCLE	ABDECKUNG	1		
130	RD456-6239-0	O RING	BAGUE	O RING	1		
140	01133-51025	BOLT,SEMS	VIS	SCHRAUBE	4		

↔ Interchangeable; ≠ not Interchangeable; ← new for old; → old for new

silverhorn.co.uk

C50200 OIL TANK (1)
RESERVOIR DE HUILE (1)
OELTANK (1)

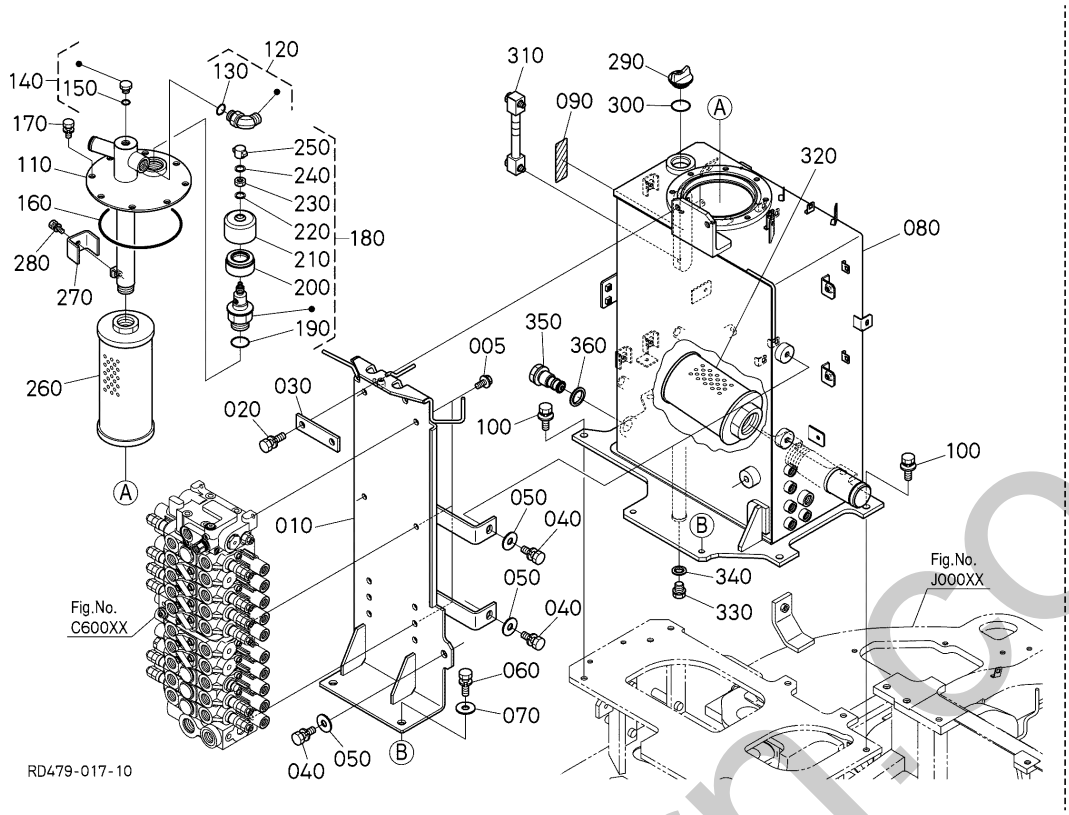

A:U50-5

REF.No. POS.No. BILD-Nr.	PART No. REFERENCE BESTELL-Nr.	PART NAME	DESIGNATION	BEZEICHNUNG	Q'TY/S.No. Q'TE/No.S. STUECK/S.Nr. A	I.C. I.C. I.C.	REMARKS REMARQUES BEMERKUNGEN
005	01754-51020	BOLT,FLANGE	BOULON,BRIDE	SCHRAUBE	6		
010	RD479-6116-0	BRACKET(CONTROL VALVE)	PALIER	HALTER	1		
020	01133-51230	BOLT,SEMS	VIS	BOLZEN	2		
030	RD579-6128-0	SPACER	ENTRETOISE	DISTANZSCHEIBE	1		
040	01133-51225	BOLT,SEMS	VIS	BOLZEN	3		
050	04015-50120	WASHER,PLAIN	RONDELLE PLANE	SCHEIBE	3		
060	01133-51230	BOLT,SEMS	VIS	BOLZEN	2		
070	04015-50120	WASHER,PLAIN	RONDELLE PLANE	SCHEIBE	2		
080	RD479-6211-0	TANK,HYDR	RESERVOIR A HUILE	DRUCKOELTANK	1		
090	RD461-6215-0	LABEL(OIL GAUGE)	ÉTIQUETTE	AUFKLEBER	1		
100	01135-51230	BOLT,W SEMS	VIS	BOLZEN	7		
110	RD479-6213-0	COVER(TANK)	COUVERCLE,RESERVOIR	TANKABDECKUNG	1		
120	V0511-6855-2	JOINT,PIPE	JOINT,TUYAU	ROHRVERBINDUNG	1		
130	04817-00180	O RING	JOINT TORIQUE	O RING	1		
140	RD411-6179-0	PLUG	BOUCHON	STOPFEN	1		
150	04817-00110	O RING	JOINT TORIQUE	O RING	1		
160	04810-51500	O RING	BAGUE	DICHTUNG (HYDR.-TANKDECKEL)	1		
170	01133-51016	BOLT,SEMS	VIS	BOLZEN	8		
180	RD579-6218-0	CAP,ASSY	COUVERCLEE,ASSEMBLAGE	KAPPE,KOMP.	1		
190	04816-00290	O RING	JOINT TORIQUE	O RING	1		
200	RD579-6212-0	FILTER	FILTRE	DRUCKFILTER	1		
210	RD579-6214-0	COVER	COUVERCLE	DECKEL	1		
220	RD579-6215-0	SEAL	JOINT ROND	DICHTUNGEN	1		
230	02172-50120	HEX.NUT	ÉCROU	MUTTER	1		
240	RD579-6215-0	SEAL	JOINT ROND	DICHTUNGEN	1		
250	RD579-6216-0	NUT	ECROU	MUTTER	1		
260	RD461-6212-0	FILTER(RETURN)	FILTRE DE RETOUR	FILTER	1		
270	RD411-6214-0	STOPPER	POINTEAU D'ARRET	STOPFEN	1		
280	01123-50816	BOLT,SEMS	VIS	SCHRAUBE	1		
290	RD461-6229-0	PLUG(OIL FILLER)	BOUCHON,REMPLIS.H/L	OELEINFUELLSSTOPFEN	1		

↔ Interchangeable; ≠ not Interchangeable; ← new for old; → old for new

silverhorn.co.uk

C50200 OIL TANK (1)
RESERVOIR DE HUILE (1)
OELTANK (1)

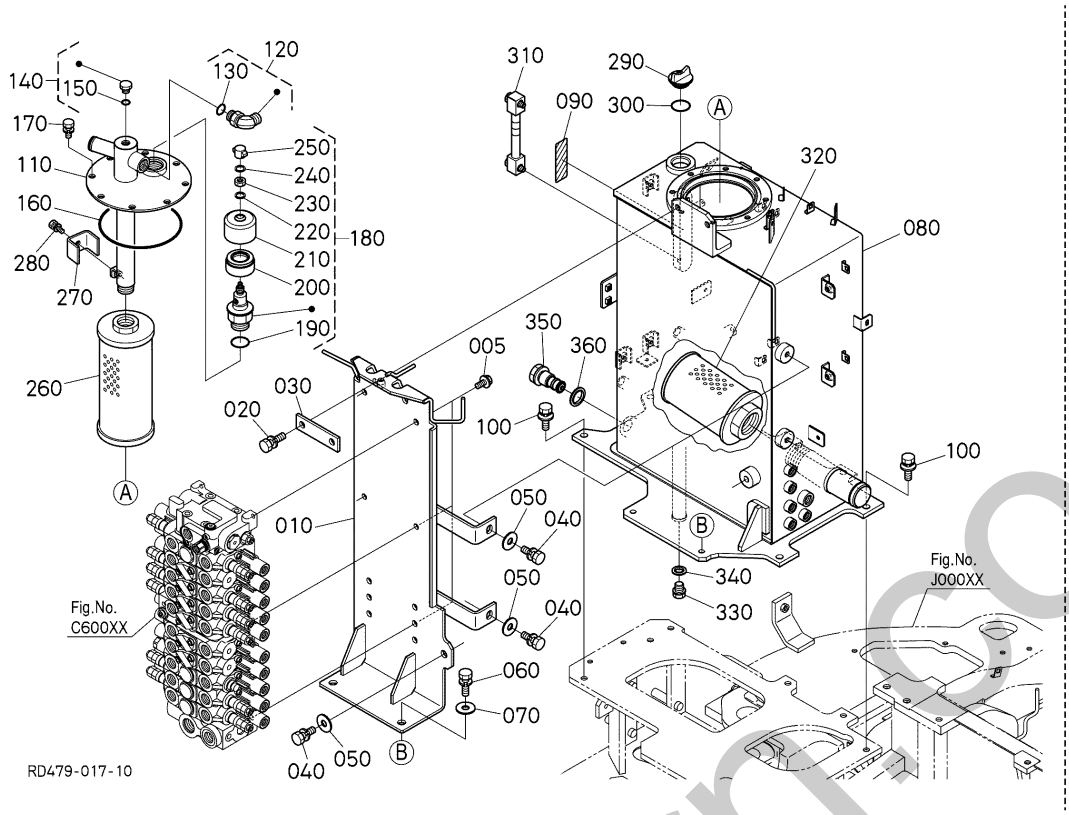

A:U50-5

REF.No. POS.No. BILD-Nr.	PART No. REFERENCE BESTELL-Nr.	PART NAME	DESIGNATION	BEZEICHNUNG	Q'TY/S.No. Q'TE/No.S. STUECK/S.Nr. A	I.C. I.C. I.C.	REMARKS REMARQUES BEMERKUNGEN
300	04816-50300	O RING	JOINT TORIQUE	O RING	1		
310	RD461-6224-0	GAUGE(OIL TANK)	JAUGE D'HUILE	OELMESSSTAB	1		
320	RD411-6221-0	FILTER,SUCTION	FILTER DE ASPIRATION	ANSAUGFILTER	1		
330	R1401-4284-0	PLUG,DRAIN	BOUCHON DE VIDANGE	ENTLEERUNGSSTOPFEN	1		
340	04717-01610	WASHERSEAL	JOINT EN CAOUTCHOUC	GUMMIUNTERLAGE	1		
350	33740-8266-0	PLUG,MAGNET	BOUCHON	BLINDSTOPFEN	1		
360	04717-02650	WASHER,SEAL	JOINT EN CAOUTCHOUC	GUMMIUNTERLAGE	1		

silverhorn.co.uk

↔ Interchangeable; ≠ not Interchangeable; ← new for old; → old for new

C50300 OIL TANK (2)
RESERVOIR DE HUILE (2)
OELTANK (2)

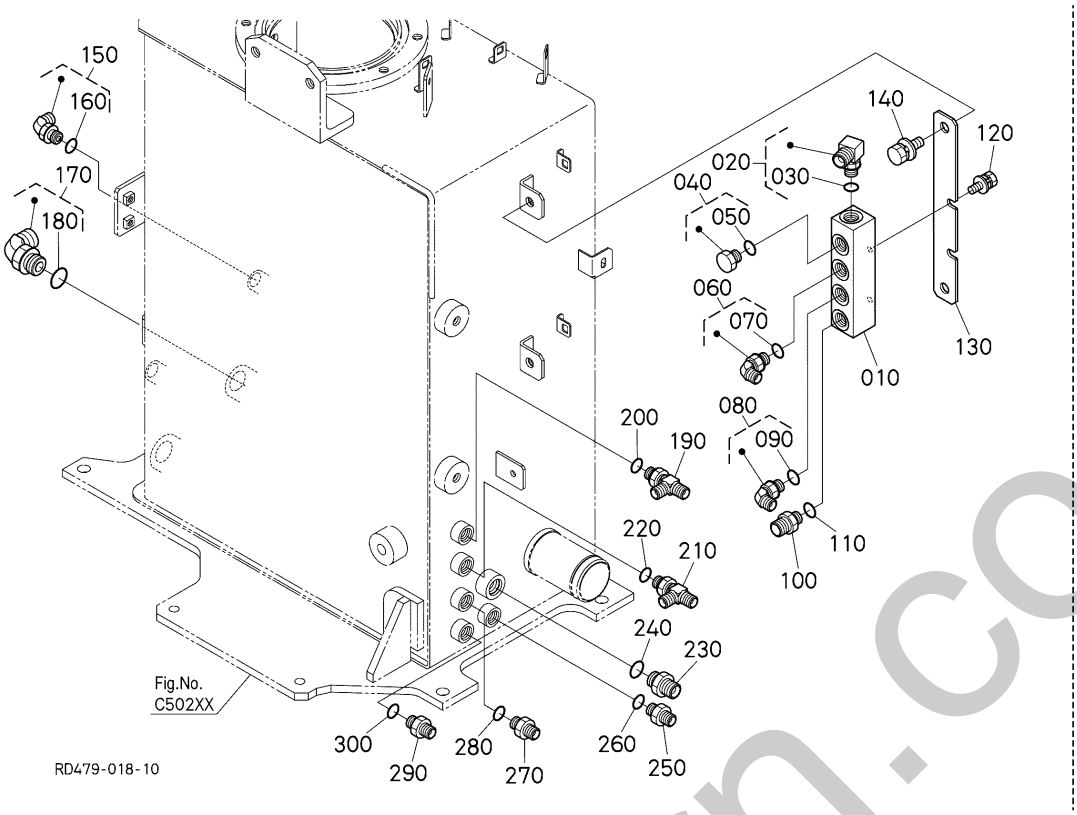

A:U50-5

REF.No. POS.No. BILD-Nr.	PART No. REFERENCE BESTELL-Nr.	PART NAME	DESIGNATION	BEZEICHNUNG	Q'TY/S.No. Q'TE/No.S. STUECK/S.Nr. A	I.C. I.C. I.C.	REMARKS REMARQUES BEMERKUNGEN
010	REK51-6199-0	JOINT(BLOCK)	RACCORD	VERBINDUNGSSTUECK	1		
020	MR003-3021-0	JOINT,PIPE	COUDE,ADAPTATEUR	VERBINDUNGSSTUECK	1		
030	04817-00110	O RING	JOINT TORIQUE	O RING	1		
040	RD411-6179-0	PLUG	BOUCHON	STOPFEN	1		
050	04817-00110	O RING	JOINT TORIQUE	O RING	1		
060	RB411-6376-0	JOINT	RACCORD DE TUYAU	ADAPTER	1		
070	04817-00110	O RING	JOINT TORIQUE	O RING	1		
080	RB411-6376-0	JOINT	RACCORD DE TUYAU	ADAPTER	1		
090	04817-00110	O RING	JOINT TORIQUE	O RING	1		
100	RB101-6395-0	JOINT,PIPE(G-G)	RACCORD DE TUYAU	VERBINDUNGSSTUECK	1		
110	04817-00110	O RING	JOINT TORIQUE	O RING	1		
120	01125-50816	BOLT,W SEMS	BOULON	SCHRAUBE	2		
130	RD451-6218-0	STAY, JOINT BLOCK. PP	SUPPORT	STREBE	1		
140	01135-51020	BOLT,W SEMS	VIS	SCHRAUBE	2		
150	RB411-6376-0	JOINT	RACCORD DE TUYAU	ADAPTER	1		
160	04817-00110	O RING	JOINT TORIQUE	O RING	1		
170	V0511-6855-2	JOINT,PIPE	JOINT,TUYAU	ROHRVERBINDUNG	1		
180	04817-00180	O RING	JOINT TORIQUE	O RING	1		
190	RC101-6383-0	T JOINT,PIPE(F)	ACCOUPLEMENT TUYAU F	VERBINDUNGSSTUECK	1		
200	04817-00110	O RING	JOINT TORIQUE	O RING	1		
210	RC101-6383-0	T JOINT,PIPE(F)	ACCOUPLEMENT TUYAU F	VERBINDUNGSSTUECK	1		
220	04817-00110	O RING	JOINT TORIQUE	O RING	1		
230	68311-6432-0	JOINT,PIPE	RACCORD DE TUYAU	VERBINDUNGSSTUECK	1		
240	04817-00140	O RING	JOINT TORIQUE	O RING	1		
250	68728-7615-0	ADAPTER	ADAPTATEUR	ZWISCHENSTUECK	1		
260	04817-00110	O RING	JOINT TORIQUE	O RING	1		
270	68728-7615-0	ADAPTER	ADAPTATEUR	ZWISCHENSTUECK	1		
280	04817-00110	O RING	JOINT TORIQUE	O RING	1		
290	68728-7615-0	ADAPTER	ADAPTATEUR	ZWISCHENSTUECK	1		
300	04817-00110	O RING	JOINT TORIQUE	O RING	1		

↔ Interchangeable; ≠ not Interchangeable; ← new for old; → old for new

silverhorn.co.uk

C50400 OIL FILTER
FILTRE D'HUILE
ÖLFILTER

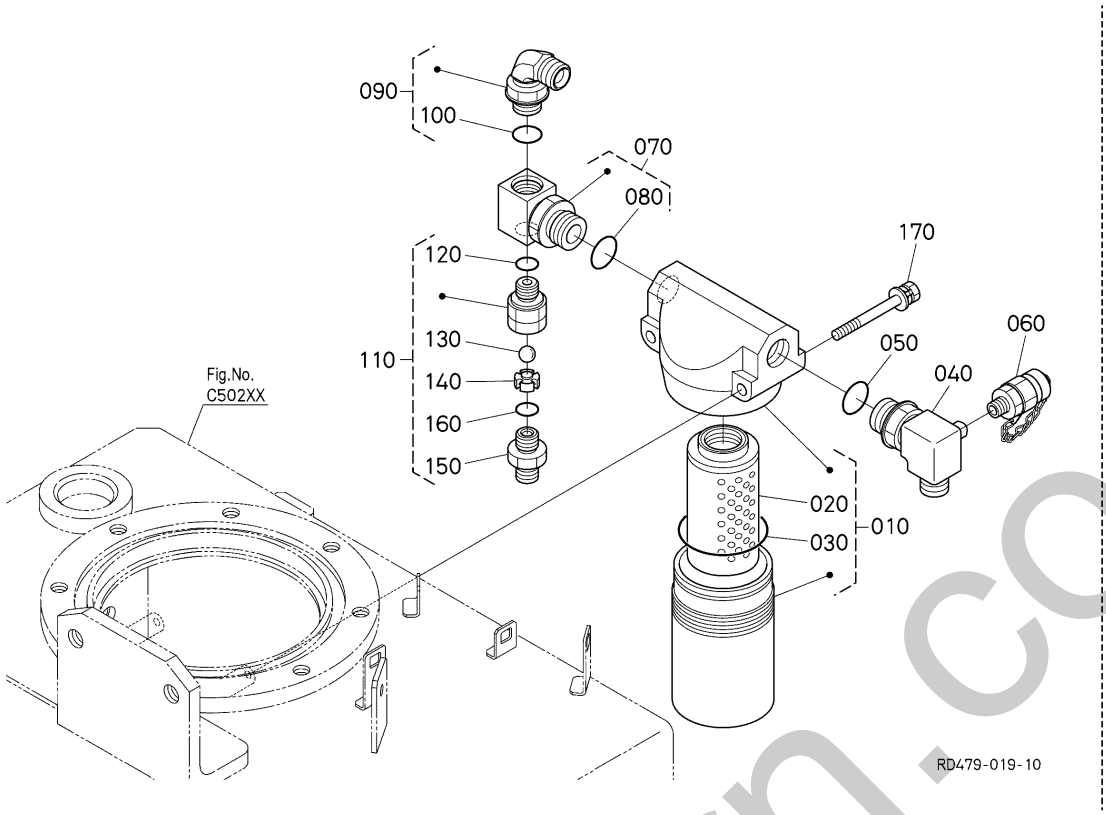

A:U50-5

REF.No. POS.No. BILD-Nr.	PART No. REFERENCE BESTELL-Nr.	PART NAME	DESIGNATION	BEZEICHNUNG	Q'TY/S.No. Q'TE/No.S. STUECK/S.Nr. A	I.C. I.C. I.C.	REMARKS REMARQUES BEMERKUNGEN
010	R1411-6492-0	ASSY FILTER,HYDRAUL.	ENS.FILTRE DE HYDRA.	HYDR.-FILTER KOMP.	1		
020	R1411-6493-0	ELEMENT,FILTER	ELEMENT	FILTERELEMENT INKL. O-RING	1		
030	R1411-6494-0	O RING	JOINT TORIQUE	O RING	1		
040	RC411-6392-0	JOINT,PIPE	RACCORD DE TUYAU	ROHRSCHALTUNG	1		
050	04817-00180	O RING	JOINT TORIQUE	O RING	1		
060	RG908-8644-6	ADAPTER	ADAPTATEUR	ZWISCHENSTUECK	1		
070	RD158-6177-0	JOINT,PIPE	JOINT,TUYAU	ROHRVERBINDUNG	1		
080	04817-00180	O RING	JOINT TORIQUE	O RING	1		
090	RC461-6181-0	JOINT,PIPE	RACCORD DE TUYAU	ADAPTER	1		
100	04817-00140	O RING	JOINT TORIQUE	O RING	1		
110	RD158-6193-0	VALVE,ASSY(CHECK,0.5)	VANNE,ASSEMBLAGE	VENTIL,KOMP.	1		
120	04817-00110	O RING	JOINT TORIQUE	O RING	1		
130	07715-00401	BALL 1/4	BILLE	KUGEL	1		
140	RD839-6197-0	COLLAR	COLLIER	HUELSE	1		
150	68728-7615-0	ADAPTER	ADAPTATEUR	ZWISCHENSTUECK	1		
160	04817-00110	O RING	JOINT TORIQUE	O RING	1		
170	01025-50655	BOLT	VIS	BOLZEN	2		

↔ Interchangeable; ≠ not Interchangeable; ⟵ new for old; ⟶ old for new

sherborn.co.uk

C60001 CONTROL VALVE (1)
DISTRIBUTEUR CONTROLE (1)
REGELUNGSVENTIL (1)

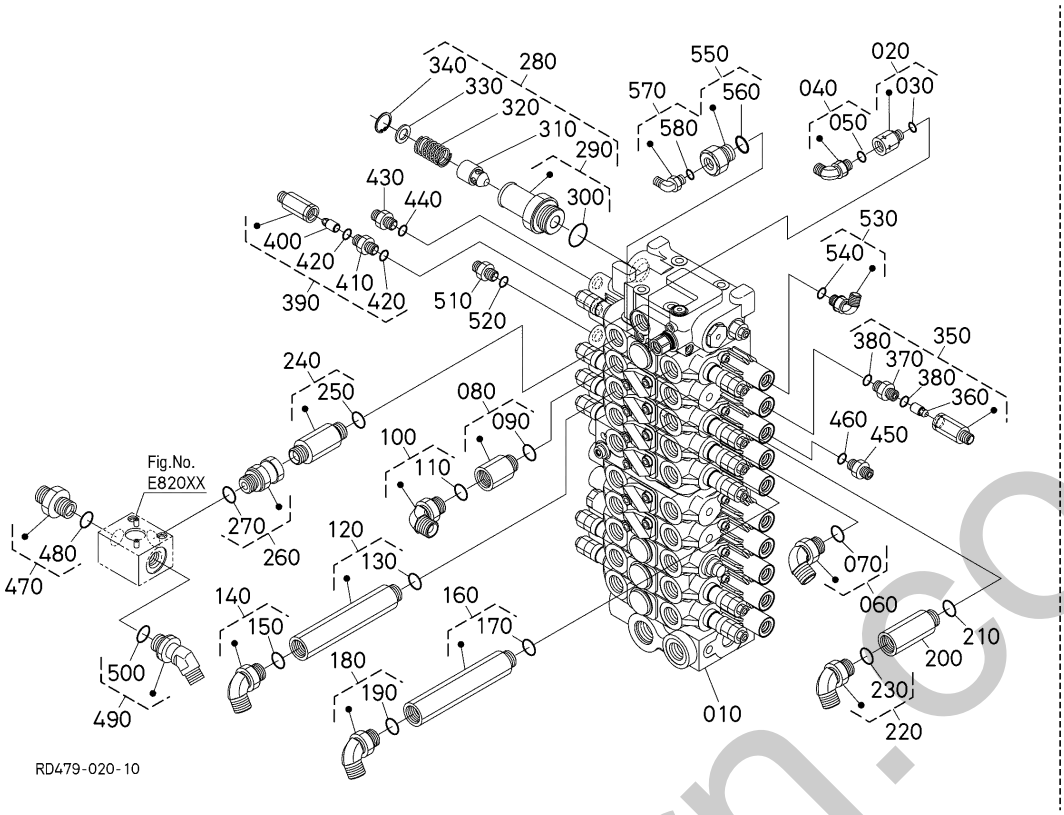

A:U50-5

REF.No. POS.No. BILD-Nr.	PART No. REFERENCE BESTELL-Nr.	PART NAME	DESIGNATION	BEZEICHNUNG	Q'TY/S.No. Q'TE/No.S. STUECK/S.Nr. A	I.C. I.C. I.C.	REMARKS REMARQUES BEMERKUNGEN
010	RD479-6118-0	VALVE,ASSY(CV,AX2)	VANNE,ASSEMBLAGE	VENTIL,KOMP.	1		
020	RD451-6196-0	JOINT,PIPE	RACCORD DE TUYAU	VERBINDUNGSSTUECK	1		
030	04817-00180	O RING	JOINT TORIQUE	O RING	1		
040	RB411-6376-0	JOINT	RACCORD DE TUYAU	ADAPTER	1		
050	04817-00110	O RING	JOINT TORIQUE	O RING	1		
060	V0511-6855-2	JOINT,PIPE	JOINT,TUYAU	ROHRVERBINDUNG	1		
070	04817-00180	O RING	JOINT TORIQUE	O RING	1		
080	RP821-6193-0	JOINT,STR PIPE	RACCORD DE TUYAU	ROHRSCHALTANG	1		
090	04817-00180	O RING	JOINT TORIQUE	O RING	1		
100	V0511-6855-2	JOINT,PIPE	JOINT,TUYAU	ROHRVERBINDUNG	1		
110	04817-00180	O RING	JOINT TORIQUE	O RING	1		
120	RD451-6176-0	JOINT,STR PIPE	RACCORD DE TUYAU	VERBINDUNGSSTUECK	1		
130	04817-00180	O RING	JOINT TORIQUE	O RING	1		
140	V0511-6855-2	JOINT,PIPE	JOINT,TUYAU	ROHRVERBINDUNG	1		
150	04817-00180	O RING	JOINT TORIQUE	O RING	1		
160	RD451-6176-0	JOINT,STR PIPE	RACCORD DE TUYAU	VERBINDUNGSSTUECK	1		
170	04817-00180	O RING	JOINT TORIQUE	O RING	1		
180	V0511-6855-2	JOINT,PIPE	JOINT,TUYAU	ROHRVERBINDUNG	1		
190	04817-00180	O RING	JOINT TORIQUE	O RING	1		
200	RD401-6375-0	JOINT,STR PIPE	RACCORD DE TUYAU	ADAPTER	1		
210	04817-00180	O RING	JOINT TORIQUE	O RING	1		
220	V0511-6855-2	JOINT,PIPE	JOINT,TUYAU	ROHRVERBINDUNG	1		
230	04817-00180	O RING	JOINT TORIQUE	O RING	1		
240	RD451-6162-0	JOINT,PIPE	RACCORD DE TUYAU	VERBINDUNGSSTUECK	1		
250	04817-00180	O RING	JOINT TORIQUE	O RING	1		
260	RD451-6198-0	JOINT,PIPE	RACCORD DE TUYAU	VERBINDUNGSSTUECK	1		
270	04817-00180	O RING	JOINT TORIQUE	O RING	1		
280	RD461-6185-0	VALVE,ASSY(CHECK,15)	VANNE,ASSEMBLAGE	VENTIL,KOMP.	1		
290	RD461-6187-0	BODY(CHECK)	CORPS	GEHAEUSE	1		
300	04817-00290	O RING	JOINT TORIQUE	O RING	1		

↔ Interchangeable; ≠ not Interchangeable; ← new for old; → old for new

hinterhorn.co.uk

C60001 CONTROL VALVE (1)
DISTRIBUTEUR CONTROLE (1)
REGELUNGSVENTIL (1)

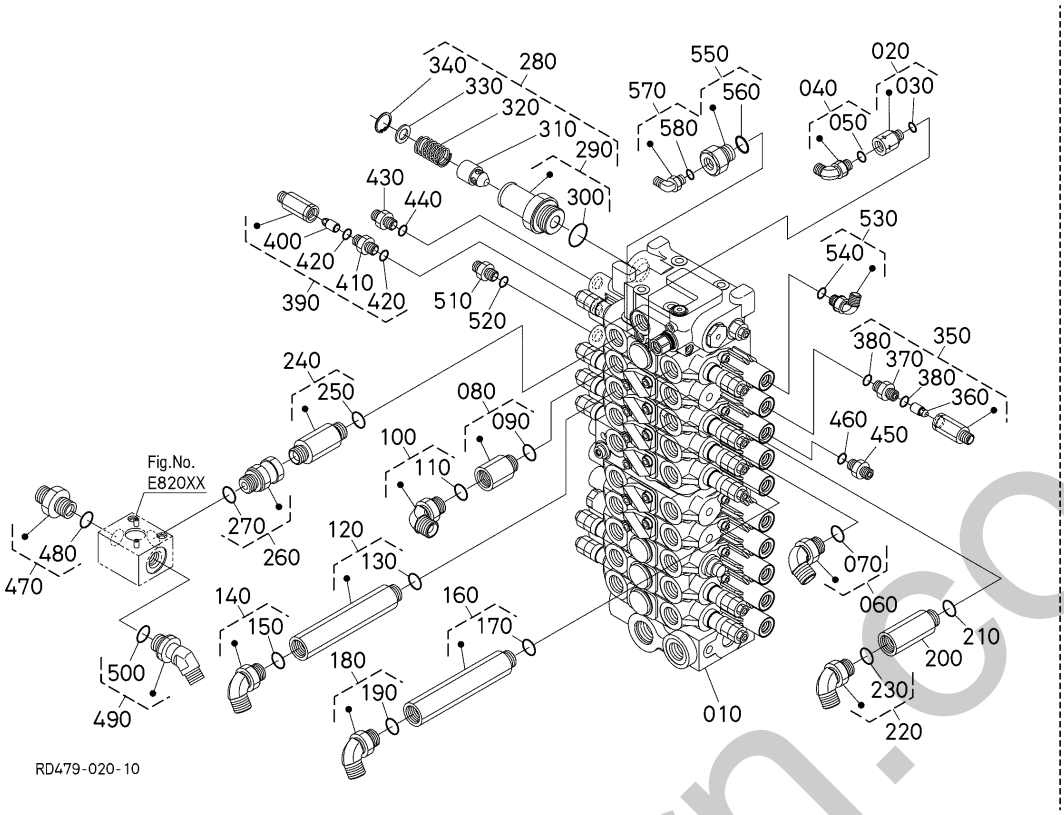

A:U50-5

REF.No. POS.No. BILD-Nr.	PART No. REFERENCE BESTELL-Nr.	PART NAME	DESIGNATION	BEZEICHNUNG	Q'TY/S.No. Q'TE/No.S. STUECK/S.Nr. A	I.C. I.C. I.C.	REMARKS REMARQUES BEMERKUNGEN
310	RD411-6195-0	POPPET	CLAPET	VENTILKEGEL	1		
320	RD411-6196-0	SPRING	RESSORT	FEDER	1		
330	RD451-6186-0	SHIM	CALE	BEILAGE	1		
340	04611-00240	CIR-CLIP,INTERNAL	CIRCLIP DE L'INTERNE	SPRENGRING	1		
350	RD451-6181-0	ASSY VALVE,CHECK	ENS.SOUPAPE DE RETE.	GRP.REGELUNGSVENTIL	1		
360	RD401-6377-0	POPPET	CLAPET	VENTILKEGEL	1		
370	69254-7845-0	JOINT,PIPE	RACCORD DE TUYAU	ADAPTER	1		
380	04817-00110	O RING	JOINT TORIQUE	O RING	2		
390	RD451-6181-0	ASSY VALVE,CHECK	ENS.SOUPAPE DE RETE.	GRP.REGELUNGSVENTIL	1		
400	RD401-6377-0	POPPET	CLAPET	VENTILKEGEL	1		
410	69254-7845-0	JOINT,PIPE	RACCORD DE TUYAU	ADAPTER	1		
420	04817-00110	O RING	JOINT TORIQUE	O RING	2		
430	68728-7615-0	ADAPTER	ADAPTATEUR	ZWISCHENSTUECK	1		
440	04817-00110	O RING	JOINT TORIQUE	O RING	1		
450	68728-7615-0	ADAPTER	ADAPTATEUR	ZWISCHENSTUECK	1		
460	04817-00110	O RING	JOINT TORIQUE	O RING	1		
470	RD451-6164-0	JOINT,PIPE	RACCORD DE TUYAU	VERBINDUNGSSTUECK	1		AUX1,AUX1&2
480	04817-00180	O RING	JOINT TORIQUE	O RING	1		AUX1,AUX1&2
490	RD411-9259-0	L-ADAPTER 90'	RACCORD DE TUYAU	ADAPTER	1		AUX1,AUX1&2
500	04817-00180	O RING	JOINT TORIQUE	O RING	1		AUX1,AUX1&2
510	68728-7615-0	ADAPTER	ADAPTATEUR	ZWISCHENSTUECK	1		
520	04817-00110	O RING	JOINT TORIQUE	O RING	1		
530	RB411-6376-0	JOINT	RACCORD DE TUYAU	ADAPTER	1		
540	04817-00110	O RING	JOINT TORIQUE	O RING	1		
550	RD451-6178-0	JOINT,STR PIPE	RACCORD DE TUYAU	VERBINDUNGSSTUECK	1		
560	04817-00180	O RING	JOINT TORIQUE	O RING	1		
570	RB411-6376-0	JOINT	RACCORD DE TUYAU	ADAPTER	1		
580	04817-00110	O RING	JOINT TORIQUE	O RING	1		

⟷ Interchangeable; ≠ not Interchangeable; ⟵ new for old; ⟶ old for new

ahernorn.co.uk

C60002 CONTROL VALVE (2)
DISTRIBUTEUR CONTROLE (2)
REGELUNGSVENTIL (2)

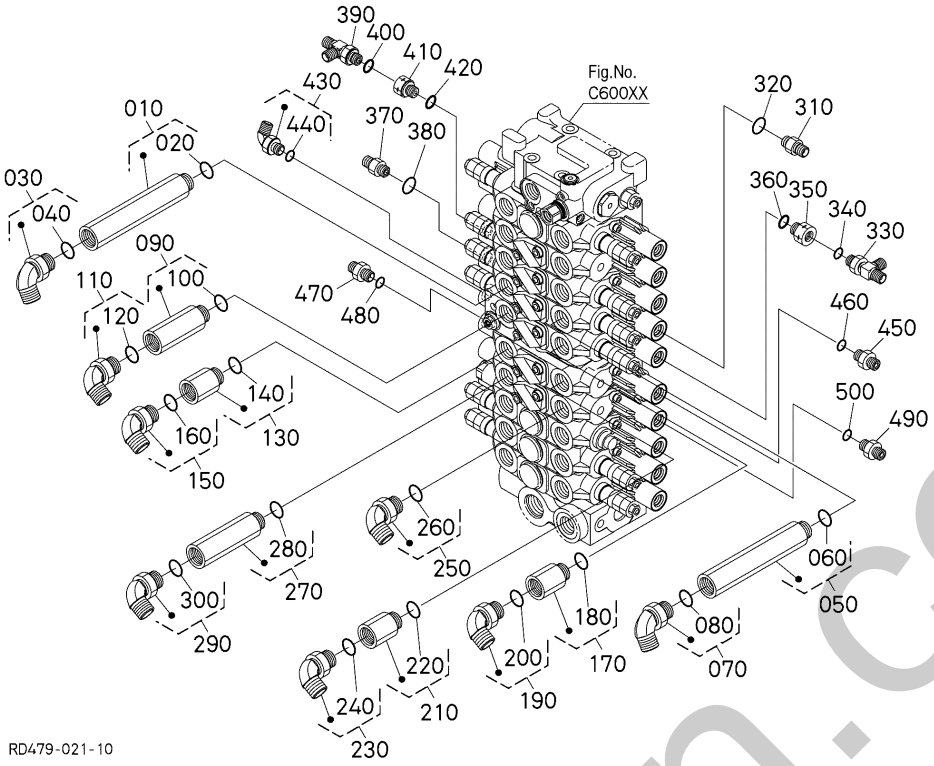

A:U50-5

REF.No. POS.No. BILD-Nr.	PART No. REFERENCE BESTELL-Nr.	PART NAME	DESIGNATION	BEZEICHNUNG	Q'TY/S.No. Q'TE/No.S. STUECK/S.Nr. A	I.C. I.C. I.C.	REMARKS REMARQUES BEMERKUNGEN
010	RD809-6185-0	JOINT,STR PIPE	RACCORD DE TUYAU	ADAPTER	1		
020	04817-00180	O RING	JOINT TORIQUE	O RING	1		
030	V0511-6855-2	JOINT,PIPE	JOINT,TUYAU	ROHRVERBINDUNG	1		
040	04817-00180	O RING	JOINT TORIQUE	O RING	1		
050	RD809-6185-0	JOINT,STR PIPE	RACCORD DE TUYAU	ADAPTER	1		
060	04817-00180	O RING	JOINT TORIQUE	O RING	1		
070	V0511-6855-2	JOINT,PIPE	JOINT,TUYAU	ROHRVERBINDUNG	1		
080	04817-00180	O RING	JOINT TORIQUE	O RING	1		
090	RD809-6197-0	JOINT,STR PIPE	RACCORD DE TUYAU	ADAPTER	1		
100	04817-00180	O RING	JOINT TORIQUE	O RING	1		
110	V0511-6855-2	JOINT,PIPE	JOINT,TUYAU	ROHRVERBINDUNG	1		
120	04817-00180	O RING	JOINT TORIQUE	O RING	1		
130	RP821-6193-0	JOINT,STR PIPE	RACCORD DE TUYAU	ROHRSCHALTANG	1		
140	04817-00180	O RING	JOINT TORIQUE	O RING	1		
150	V0511-6855-2	JOINT,PIPE	JOINT,TUYAU	ROHRVERBINDUNG	1		
160	04817-00180	O RING	JOINT TORIQUE	O RING	1		
170	RP821-6193-0	JOINT,STR PIPE	RACCORD DE TUYAU	ROHRSCHALTANG	1		
180	04817-00180	O RING	JOINT TORIQUE	O RING	1		
190	V0511-6855-2	JOINT,PIPE	JOINT,TUYAU	ROHRVERBINDUNG	1		
200	04817-00180	O RING	JOINT TORIQUE	O RING	1		
210	RP821-6193-0	JOINT,STR PIPE	RACCORD DE TUYAU	ROHRSCHALTANG	1		
220	04817-00180	O RING	JOINT TORIQUE	O RING	1		
230	V0511-6855-2	JOINT,PIPE	JOINT,TUYAU	ROHRVERBINDUNG	1		
240	04817-00180	O RING	JOINT TORIQUE	O RING	1		
250	V0511-6855-2	JOINT,PIPE	JOINT,TUYAU	ROHRVERBINDUNG	1		
260	04817-00180	O RING	JOINT TORIQUE	O RING	1		
270	RD411-6383-0	JOINT,STR PIPE	RACCORD DE TUYAU	VERBINDUNGSSTUECK	1		
280	04817-00180	O RING	JOINT TORIQUE	O RING	1		
290	V0511-6855-2	JOINT,PIPE	JOINT,TUYAU	ROHRVERBINDUNG	1		
300	04817-00180	O RING	JOINT TORIQUE	O RING	1		

↔ Interchangeable; ≠ not Interchangeable; ← new for old; → old for new

silverhorn.co.uk

C60002 CONTROL VALVE (2)
DISTRIBUTEUR CONTROLE (2)
REGELUNGSVENTIL (2)

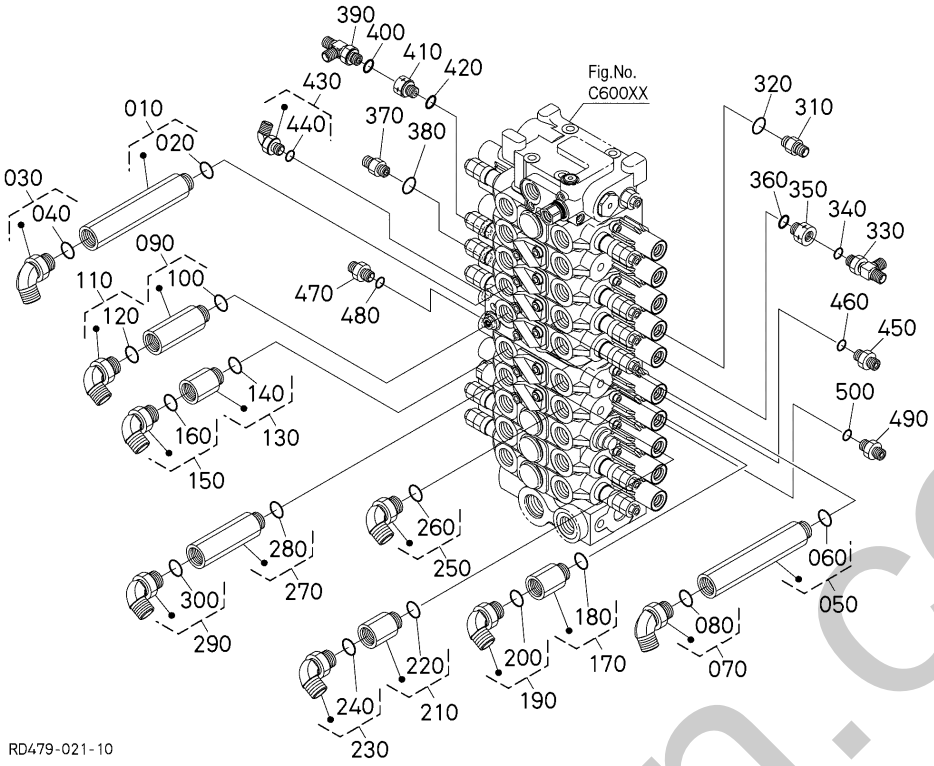

A:U50-5

REF.No. POS.No. BILD-Nr.	PART No. REFERENCE BESTELL-Nr.	PART NAME	DESIGNATION	BEZEICHNUNG	Q'TY/S.No. Q'TE/No.S. STUECK/S.Nr. A	I.C. I.C. I.C.	REMARKS REMARQUES BEMERKUNGEN
310	RC691-6197-0	JOINT,PIPE	JOINT,TUYAU	ROHRVERBINDUNG	1		
320	04817-00110	O RING	JOINT TORIQUE	O RING	1		
330	RD451-6197-0	JOINT,PIPE	RACCORD DE TUYAU	VERBINDUNGSSTUECK	1		
340	04817-00110	O RING	JOINT TORIQUE	O RING	1		
350	RC101-6383-0	T JOINT,PIPE(F)	ACCOUPLEMENT TUYAU F	VERBINDUNGSSTUECK	1		
360	04817-00110	O RING	JOINT TORIQUE	O RING	1		
370	RC691-6197-0	JOINT,PIPE	JOINT,TUYAU	ROHRVERBINDUNG	1		
380	04817-00110	O RING	JOINT TORIQUE	O RING	1		
390	RD451-6197-0	JOINT,PIPE	RACCORD DE TUYAU	VERBINDUNGSSTUECK	1		
400	04817-00110	O RING	JOINT TORIQUE	O RING	1		
410	RC101-6383-0	T JOINT,PIPE(F)	ACCOUPLEMENT TUYAU F	VERBINDUNGSSTUECK	1		
420	04817-00110	O RING	JOINT TORIQUE	O RING	1		
430	RB411-6376-0	JOINT	RACCORD DE TUYAU	ADAPTER	1		
440	04817-00110	O RING	JOINT TORIQUE	O RING	1		
450	68728-7615-0	ADAPTER	ADAPTATEUR	ZWISCHENSTUECK	1		
460	04817-00110	O RING	JOINT TORIQUE	O RING	1		
470	68728-7615-0	ADAPTER	ADAPTATEUR	ZWISCHENSTUECK	1		
480	04817-00110	O RING	JOINT TORIQUE	O RING	1		
490	68728-7615-0	ADAPTER	ADAPTATEUR	ZWISCHENSTUECK	1		
500	04817-00110	O RING	JOINT TORIQUE	O RING	1		

↔ Interchangeable; ≠ not Interchangeable; ⟵ new for old; ⟶ old for new

sherborn.co.uk

C60003 CONTROL VALVE (3)
DISTRIBUTEUR CONTROLE (3)
REGELUNGSVENTIL (3)

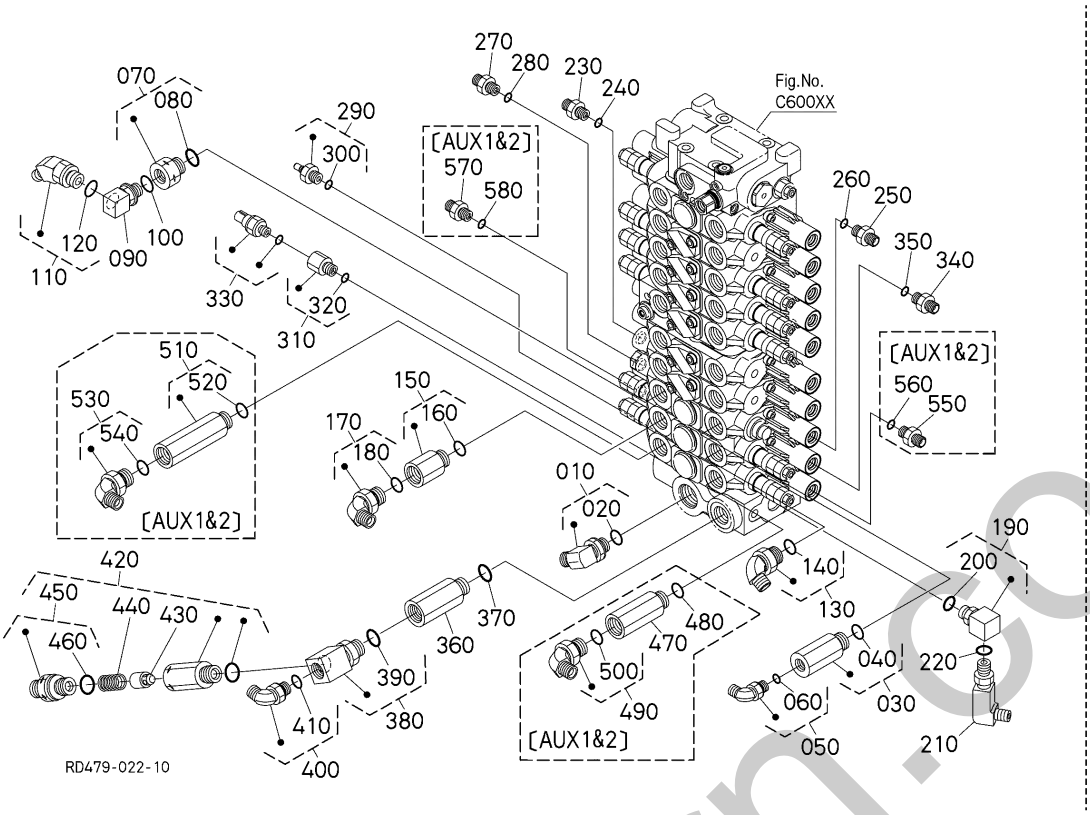

A:U50-5

REF.No. POS.No. BILD-Nr.	PART No. REFERENCE BESTELL-Nr.	PART NAME	DESIGNATION	BEZEICHNUNG	Q'TY/S.No. Q'TE/No.S. STUECK/S.Nr. A	I.C. I.C. I.C.	REMARKS REMARQUES BEMERKUNGEN
010	RD451-6166-0	JOINT,PIPE(LG-G)	RACCORD DE TUYAU	VERBINDUNGSSTUECK	1		
020	04817-00240	O RING	JOINT TORIQUE	O RING	1		
030	RD451-6194-0	JOINT,PIPE(S,G4-G2,1.8)	RACCORD DE TUYAU	VERBINDUNGSSTUECK	1		
040	04817-00180	O RING	JOINT TORIQUE	O RING	1		
050	RB411-6376-0	JOINT	RACCORD DE TUYAU	ADAPTER	1		
060	04817-00110	O RING	JOINT TORIQUE	O RING	1		
070	RD451-6192-0	JOINT,PIPE	RACCORD DE TUYAU	VERBINDUNGSSTUECK	1		
080	04817-00180	O RING	JOINT TORIQUE	O RING	1		
090	RP402-6192-0	JOINT	RACCORD DE TUYAU	ADAPTER	1		
100	04817-00110	O RING	JOINT TORIQUE	O RING	1		
110	RP321-6186-0	JOINT	JOINT,TUYAU	ROHRVERBINDUNG	1		
120	04817-00110	O RING	JOINT TORIQUE	O RING	1		
130	RD579-6151-0	JOINT,PIPE	JOINT,TUYAU	ROHRVERBINDUNG	1		
140	04817-00180	O RING	JOINT TORIQUE	O RING	1		
150	RP821-6193-0	JOINT,STR PIPE	RACCORD DE TUYAU	ROHRSCHALTANG	1		
160	04817-00180	O RING	JOINT TORIQUE	O RING	1		
170	RD579-6151-0	JOINT,PIPE	JOINT,TUYAU	ROHRVERBINDUNG	1		
180	04817-00180	O RING	JOINT TORIQUE	O RING	1		
190	RP821-7959-0	JOINT,ELBOW	RACCORD	SCHALTUNG	1		
200	04817-00180	O RING	JOINT TORIQUE	O RING	1		
210	68311-6186-0	JOINT,PIPE(LF/-F/)	RACCORD DE TUYAU	VERBINDUNGSSTUECK	1		
220	04817-00180	O RING	JOINT TORIQUE	O RING	1		
230	68728-7615-0	ADAPTER	ADAPTATEUR	ZWISCHENSTUECK	1		
240	04817-00110	O RING	JOINT TORIQUE	O RING	1		
250	68728-7615-0	ADAPTER	ADAPTATEUR	ZWISCHENSTUECK	1		
260	04817-00110	O RING	JOINT TORIQUE	O RING	1		
270	68728-7615-0	ADAPTER	ADAPTATEUR	ZWISCHENSTUECK	1		
280	04817-00110	O RING	JOINT TORIQUE	O RING	1		
290	RD411-6176-0	JOINT(S,G1/4-8.4)	RACCORD DE TUYAU	ADAPTER	1		
300	04817-00110	O RING	JOINT TORIQUE	O RING	1		

↔ Interchangeable; ≠ not Interchangeable; ← new for old; → old for new

enterprn.co.uk

C60003 CONTROL VALVE (3)
DISTRIBUTEUR CONTROLE (3)
REGELUNGSVENTIL (3)

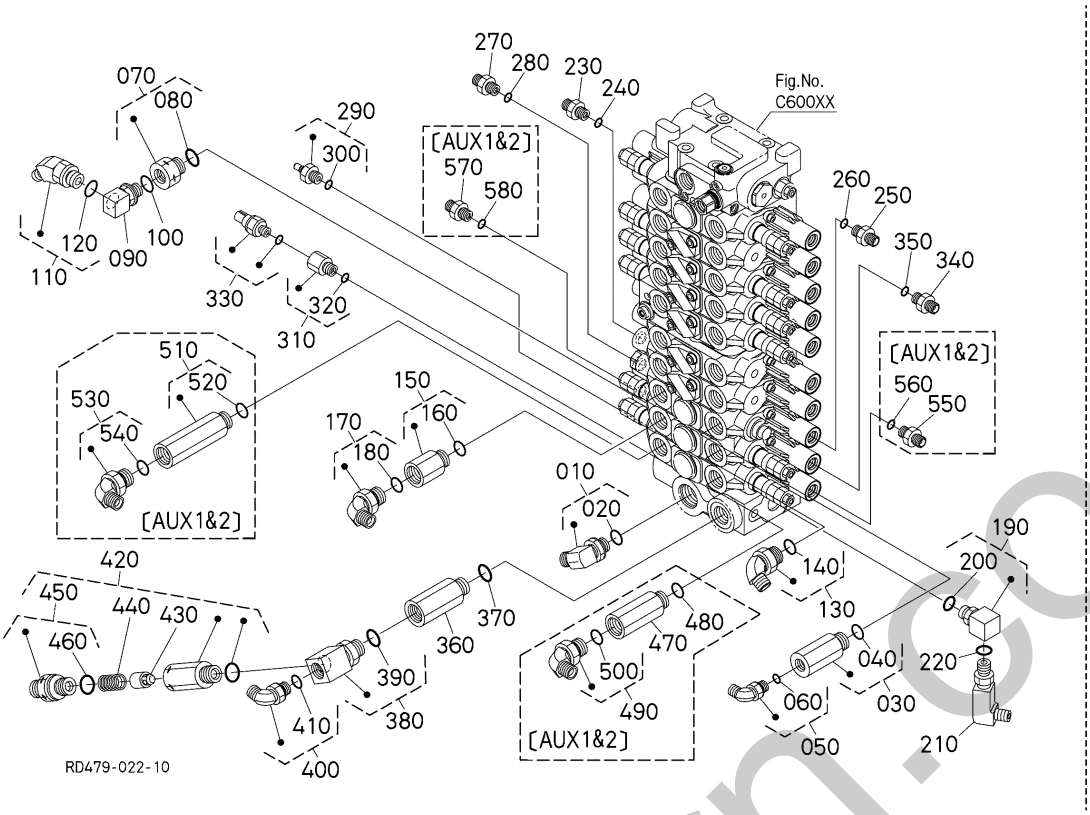

A:U50-5

REF.No. POS.No. BILD-Nr.	PART No. REFERENCE BESTELL-Nr.	PART NAME	DESIGNATION	BEZEICHNUNG	Q'TY/S.No. Q'TE/No.S. STUECK/S.Nr. A	I.C. I.C. I.C.	REMARKS REMARQUES BEMERKUNGEN
310	RD411-6197-2	JOINT,PIPE	RACCORD DE TUYAU	VERBINDUNGSSTUECK	1		
320	04817-00110	O RING	JOINT TORIQUE	O RING	1		
330	RC411-5368-0	SWITCH	INTERRUPTEUR	SCHALTER	1		
340	68728-7615-0	ADAPTER	ADAPTATEUR	ZWISCHENSTUECK	1		
350	04817-00110	O RING	JOINT TORIQUE	O RING	1		
360	RD401-6375-0	JOINT,STR PIPE	RACCORD DE TUYAU	ADAPTER	1		
370	04817-00180	O RING	JOINT TORIQUE	O RING	1		
380	RD411-6184-2	JOINT,ELBOW	RACCORD	SCHALTUNG	1		
390	04817-00180	O RING	JOINT TORIQUE	O RING	1		
400	V0511-6855-2	JOINT,PIPE	JOINT,TUYAU	ROHRVERBINDUNG	1		
410	04817-00180	O RING	JOINT TORIQUE	O RING	1		
420	RD451-6188-3	ASSY VALVE,CHECK	ENS.SOUPAPE DE RETE.	GRP.REGELUNGSVENTIL	1		
430	RD411-6191-0	POPPET	CLAPET	VENTILKEGEL	1		
440	RD411-6192-0	SPRING	RESSORT	FEDER	1		
450	RD451-6184-0	JOINT,PIPE(S,G4-G4,6)	RACCORD DE TUYAU	VERBINDUNGSSTUECK	1		
460	04817-00180	O RING	JOINT TORIQUE	O RING	1		
470	RD401-6375-0	JOINT,STR PIPE	RACCORD DE TUYAU	ADAPTER	1		
480	04817-00180	O RING	JOINT TORIQUE	O RING	1		
490	RD579-6151-0	JOINT,PIPE	JOINT,TUYAU	ROHRVERBINDUNG	1		
500	04817-00180	O RING	JOINT TORIQUE	O RING	1		
510	RD411-6383-0	JOINT,STR PIPE	RACCORD DE TUYAU	VERBINDUNGSSTUECK	1		AUX1&2
520	04817-00180	O RING	JOINT TORIQUE	O RING	1		AUX1&2
530	RD579-6151-0	JOINT,PIPE	JOINT,TUYAU	ROHRVERBINDUNG	1		AUX1&2
540	04817-00180	O RING	JOINT TORIQUE	O RING	1		AUX1&2
550	68728-7615-0	ADAPTER	ADAPTATEUR	ZWISCHENSTUECK	1		AUX1&2
560	04817-00110	O RING	JOINT TORIQUE	O RING	1		AUX1&2
570	68728-7615-0	ADAPTER	ADAPTATEUR	ZWISCHENSTUECK	1		AUX1&2
580	04817-00110	O RING	JOINT TORIQUE	O RING	1		AUX1&2

↔ Interchangeable; ≠ not Interchangeable; ← new for old; → old for new

silverhorn.co.uk

C60100 CONTROL VALVE (COMPONENT PARTS)
DISTRIBUTEUR CONTROLE (PARTIES COMPOSANTES)
KONTROLLVENTIL (EINZEL-TEIL)

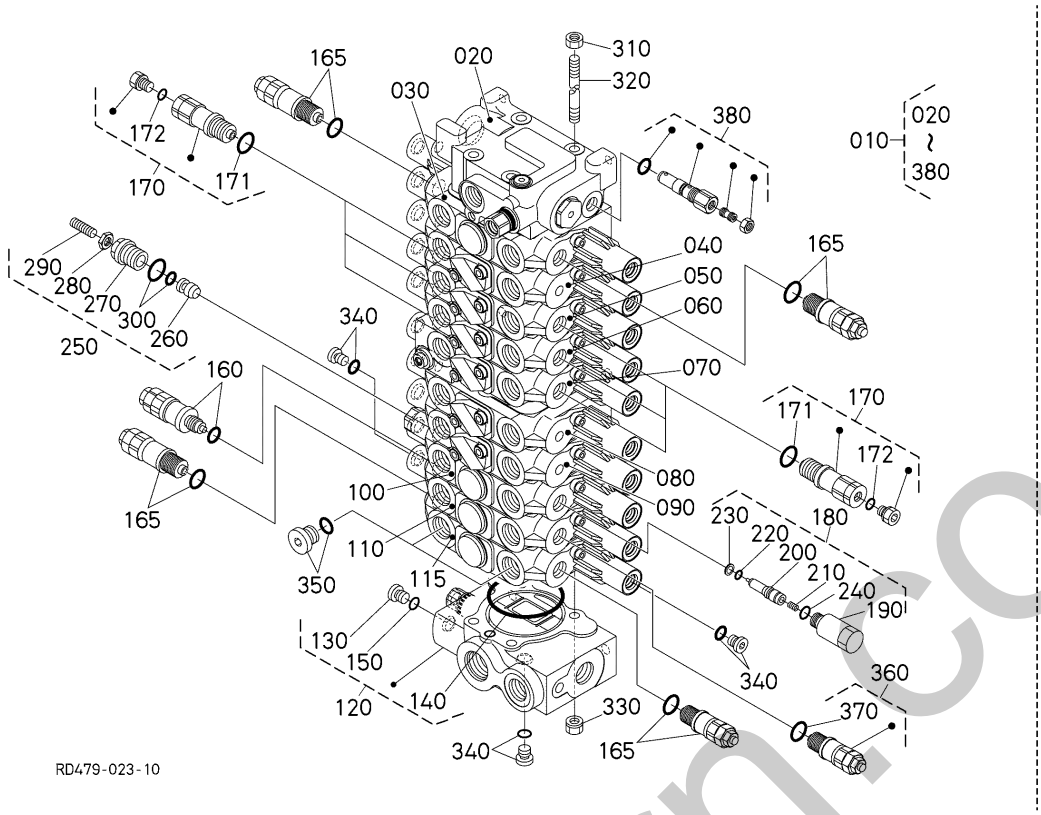

A:U50-5

REF.No. POS.No. BILD-Nr.	PART No. REFERENCE BESTELL-Nr.	PART NAME	DESIGNATION	BEZEICHNUNG	Q'TY/S.No. Q'TE/No.S. STUECK/S.Nr. A	I.C. I.C. I.C.	REMARKS REMARQUES BEMERKUNGEN
010	RD479-6118-0	VALVE,ASSY(CV,AX2)	VANNE,ASSEMBLAGE	VENTIL,KOMP.	1		
020	RD479-7001-0	VALVE,ASSY(OUTLET)	VANNE,ASSEMBLAGE	VENTIL,KOMP.	1		
030	RD451-7002-0	ASSY VALVE,AX1	ENS. SOUPAPE	GRP. VENTIL	1		
040	RD451-7003-0	ASSY VALVE,SWIVEL	ENS.SOUPAPE DE BASC.	VENTIL KOMP., DREHEN	1		
050	RD451-7004-0	ASSY VALVE,BUCKET	ENS.SOUPAPE DE GODET	GRP.KUEBELVENTIL	1		
060	RD451-7005-0	ASSY VALVE,ARM	ENS.SOUPAPE DE BRAS	GRP.ARMVENTIL	1		
070	RD479-7006-0	VALVE,ASSY(BOOM)	VANNE,ASSEMBLAGE	VENTIL,KOMP.	1		
080	RD451-7008-0	ASSY VALVE,DRIVE RH	ENS.SOUPAPE DE ENTR.	GRP.FAHRENVENTIL RS	1		
090	RD451-7009-0	ASSY VALVE,DRIVE LH	ENS.SOUPAPE DE ENTR.	GRP.FAHRENVENTIL LS	1		
100	RD451-7011-0	ASSY VALVE,SWING	ENS.SOUPAPE DE BALA.	GRP.SCHWUNGVENTIL	1		
110	RD479-7012-0	VALVE,ASSY(BLADE)	VANNE,ASSEMBLAGE	VENTIL,KOMP.	1		
115	RD479-7015-0	VALVE,ASSY(AX2)	VANNE,ASSEMBLAGE	VENTIL,KOMP.	1		
120	RD451-7013-2	VALVE,ASSY.INLET	ENS.D'ADMISSION	GRP.ANSAUGVENTIL	1		
130	RD411-7028-0	ASSY PLUG	ENS.BOUCHON	GRP.STECKER	1		
140	04811-50750	O RING	JOINT TORIQUE	O RING	1		
150	04817-00070	O RING	JOINT TORIQUE	O RING	1		
160	RD158-7022-0	VALVE,ASSY(RELIEF)	ENS.CLAPET DE DECHA.	GRP.UEBERDRUCKVENTIL	1		
165	RD606-7020-0	VALVE,ASSY(RELIEF)	ENS.CLAPET DE DECHA.	GRP.UEBERDRUCKVENTIL	4		
170	RP821-7023-0	ASSY VALVE,RELIEF	ENS.CLAPET DE DECHA.	GRP.UEBERDRUCKVENTIL	6		
171	RD411-7057-0	O RING	JOINT TORIQUE	O RING	6		
172	04817-00100	O RING	JOINT TORIQUE	O RING	6		
180	RD118-7021-0	ASSY VALVE	SOUPAPE COMPLET	VENTILEINHEIT	1		
190	RD118-7048-0	PLUG	BOUCHON	STOPFEN	1		
200	RD118-7049-0	POPET	CLAPET	VENTILKEGEL	1		
210	RD118-7051-0	SPRING	RESSORT	FEDER	1		
220	RD118-7052-0	ORING	JOINT TORIQUE	O RING	1		
230	RD118-7054-0	RING BACKUP	JOINT TEFLON	STUETZRING	1		
240	RD411-7057-0	O RING	JOINT TORIQUE	O RING	1		
250	68861-7012-0	ASSY VALVE,SHUT OFF	ENS.SOUPAPE	GRP.VENTIL	1		
260	68861-7033-0	POPPET	CLAPET	VENTILKEGEL	1		

⟷ Interchangeable; ≠ not Interchangeable; ⟵ new for old; ⟶ old for new

allparts.co.uk

C60100 CONTROL VALVE (COMPONENT PARTS)
DISTRIBUTEUR CONTROLE (PARTIES COMPOSANTES)
KONTROLLVENTIL (EINZEL-TEIL)

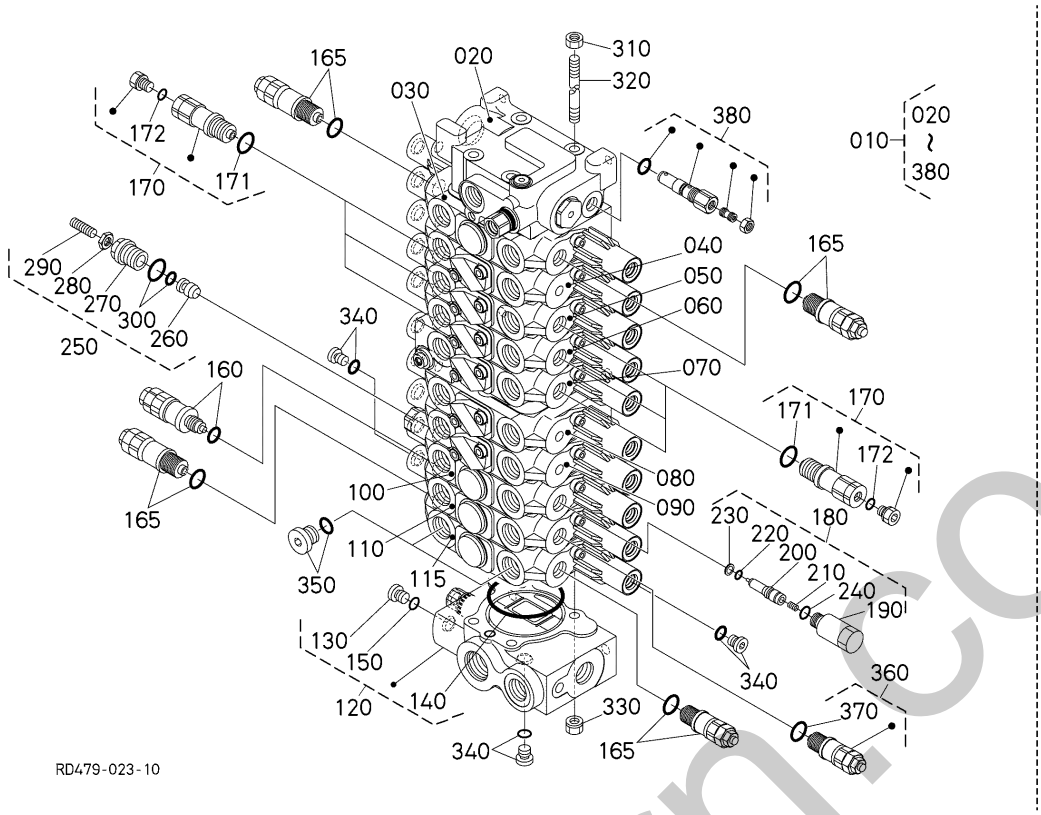

A:U50-5

REF.No. POS.No. BILD-Nr.	PART No. REFERENCE BESTELL-Nr.	PART NAME	DESIGNATION	BEZEICHNUNG	Q'TY/S.No. Q'TE/No.S. STUECK/S.Nr. A	I.C. I.C. I.C.	REMARKS REMARQUES BEMERKUNGEN
270	68861-7034-0	PLUG	BOUCHON	STOPFEN	1		
280	68861-7035-0	NUT,LOCK	CONTRE-ECROU	MUTTER	1		
290	68861-7036-0	SCREW,SET	VIS D'ARRET	ANSCHLAGSCHRAUBE	1		
300	68811-9420-0	KIT SEAL,SHAFT VALVE	POCHETTES DE JOINT	DICHTUNGSSATZ	1		
310	68021-8137-0	NUT	ECROU	MUTTER	4		
320	RD451-7030-0	ROD,TIE	BARRE D'ACCOUPLEMENT	SPURSTANGE	4		
330	RD451-7032-0	NUT	ECROU	MUTTER	4		
340	RD809-7092-0	PLUG,ASSY.	ENS.BOUCHON	GRP.STECKER	3		
350	RP402-7062-0	ASSY PLUG	ENS.BOUCHON	GRP.STECKER	2		
360	RD138-7066-0	VALVE,ASSY(RELIEF)	VANNE,ASSEMBLAGE	VENTIL,KOMP.	1		
370	RD411-7057-0	O RING	JOINT TORIQUE	O RING	1		
380	RD606-7024-0	VALVE,ASSY(RELIEF)	VANNE,ASSEMBLAGE	VENTIL,KOMP.	1		

silverborn.co.uk

↔ Interchangeable; ≠ not Interchangeable; ← new for old; → old for new

C60201 SECTION (OUTLET)
SECTION DE TIRROIR (ISSUE)
SPULENSEKTION (AUSFLUSS)

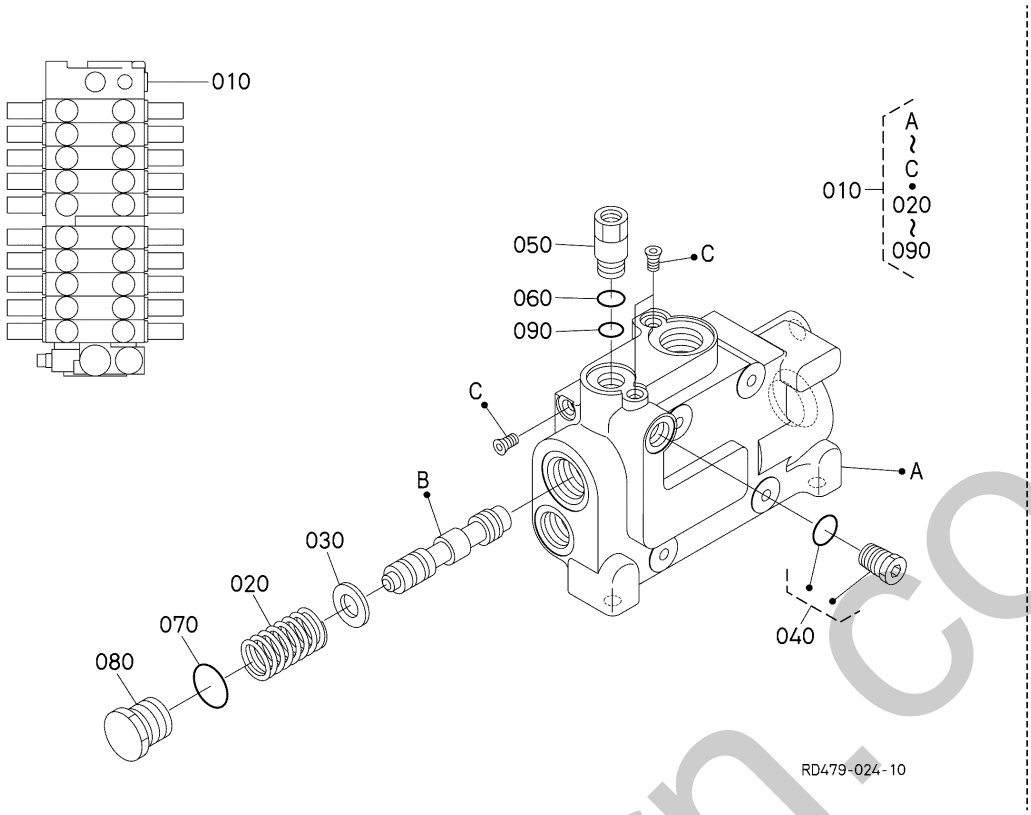

A:U50-5

REF.No. POS.No. BILD-Nr.	PART No. REFERENCE BESTELL-Nr.	PART NAME	DESIGNATION	BEZEICHNUNG	Q'TY/S.No. Q'TE/No.S. STUECK/S.Nr. A	I.C. I.C. I.C.	REMARKS REMARQUES BEMERKUNGEN
010	RD479-7001-0	VALVE,ASSY(OUTLET)	VANNE,ASSEMBLAGE	VENTIL,KOMP.	1		
020	RD451-7036-0	SPRING	RESSORT	FEDER	1		
030	RD118-7029-0	WASHER	RONDELLE	SCHEIBE	1		
040	RD809-7091-0	PLUG,ASSY.	ENS.BOUCHON	GRP.STECKER	1		
050	RD451-7035-0	PLUG	BOUCHON	BOLZEN	1		
060	04817-00110	O RING	JOINT TORIQUE	O RING	1		
070	04817-00180	O RING	JOINT TORIQUE	O RING	1		
080	RD451-7042-0	PLUG	BOUCHON	BOLZEN	1		
090	04817-00070	O RING	JOINT TORIQUE	O RING	1		

↔ Interchangeable; ≠ not Interchangeable; ⟵ new for old; ⟶ old for new

silverhorn.co.uk

C60202 SECTION (AX1)
SECTION DE TIRROIR (AX1)
SPULENSEKTION (AX1)

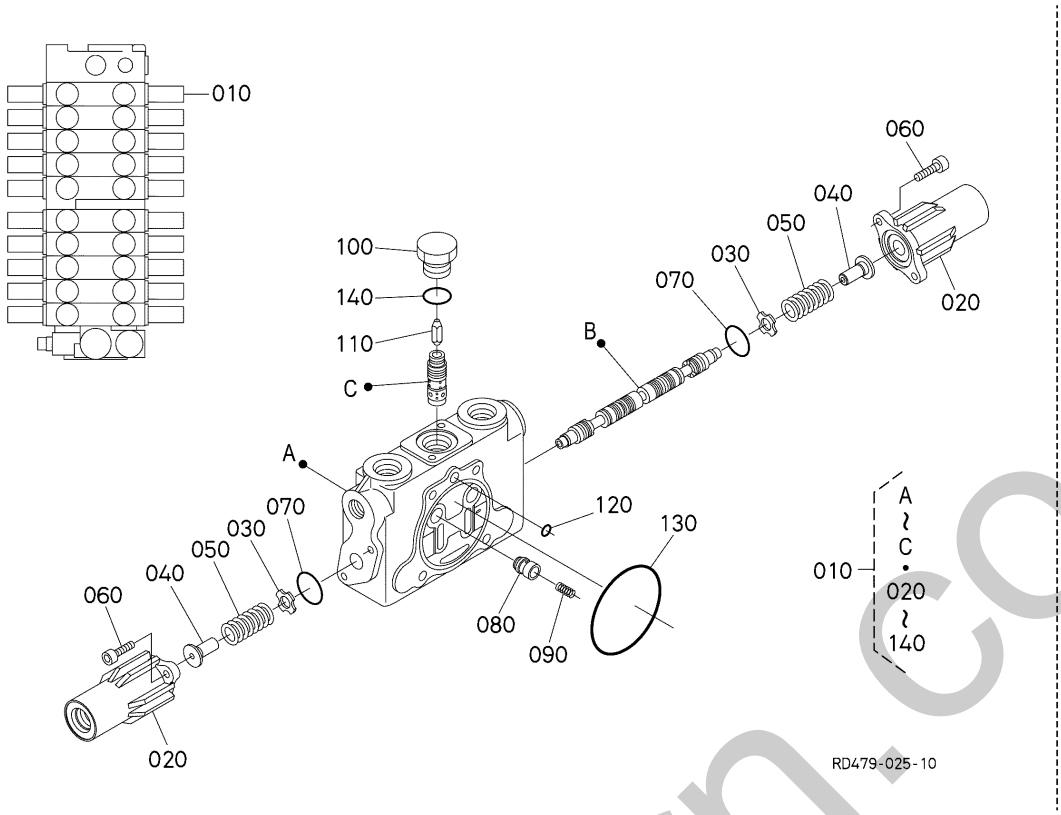

A:U50-5

REF.No. POS.No. BILD-Nr.	PART No. REFERENCE BESTELL-Nr.	PART NAME	DESIGNATION	BEZEICHNUNG	Q'TY/S.No. Q'TE/No.S. STUECK/S.Nr. A	I.C. I.C. I.C.	REMARKS REMARQUES BEMERKUNGEN
010	RD451-7002-0	ASSY VALVE,AX1	ENS. SOUPAPE	GRP. VENTIL	1		
020	RD411-7043-0	CAP	BOUCHON	KAPPE	2		
030	68311-7093-0	PLATE,SPRING	PLATEAU	FEDERPLATTE	2		
040	RD411-7039-0	SEAT,SPRING	SIEGE DU RESSORT	SITZFEDER	2		
050	RD411-7041-0	SPRING	RESSORT	FEDER	2		
060	69251-7407-0	BOLT,SOCKET BOLT	BOULON DE DOUILL	BOLZEN	4		
070	04811-10240	O - RING 2,0*23,5	JOINT TORIQUE	O RING	2		
080	RD451-7046-0	POPPET	CLAPET	VENTILKEGEL	2		
090	68493-7032-0	SPRING	RESSORT	FEDER	2		
100	RD809-7051-0	PLUG	BOUCHON	STOPFEN	1		
110	RD809-7016-0	POPPET	CLAPET	VENTILKEGEL	1		
120	04817-00070	O RING	JOINT TORIQUE	O RING	1		
130	04811-50750	O RING	JOINT TORIQUE	O RING	1		
140	04817-00180	O RING	JOINT TORIQUE	O RING	1		

⟷ Interchangeable; ≠ not Interchangeable; ⟵ new for old; ⟶ old for new

silverhorn.co.uk

C60203 SECTION (SWIVEL)
SECTION DE TIRROIR (PIVOT)
SPULENSEKTION (DREHEN)

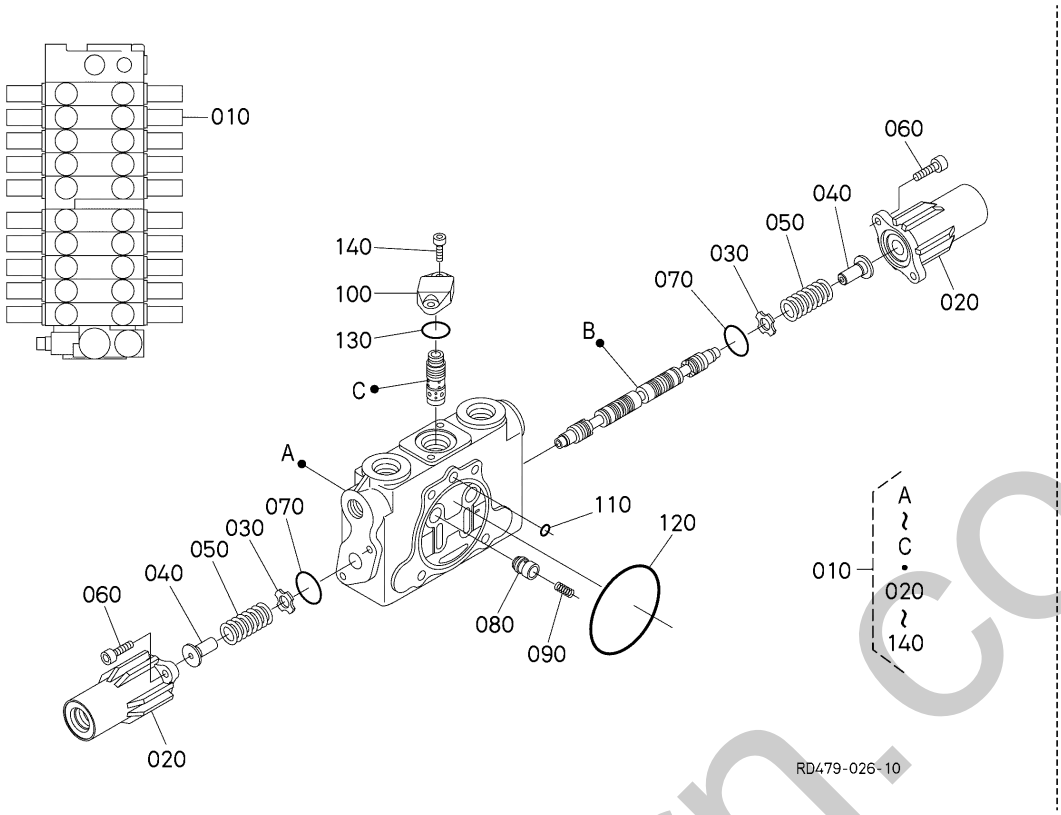

A:U50-5

REF.No. POS.No. BILD-Nr.	PART No. REFERENCE BESTELL-Nr.	PART NAME	DESIGNATION	BEZEICHNUNG	Q'TY/S.No. Q'TE/No.S. STUECK/S.Nr. A	I.C. I.C. I.C.	REMARKS REMARQUES BEMERKUNGEN
010	RD451-7003-0	ASSY VALVE,SWIVEL	ENS.SOUPAPE DE BASC.	VENTIL KOMP., DREHEN	1		
020	RD411-7043-0	CAP	BOUCHON	KAPPE	2		
030	68311-7093-0	PLATE,SPRING	PLATEAU	FEDERPLATTE	2		
040	RD411-7039-0	SEAT,SPRING	SIEGE DU RESSORT	SITZFEDER	2		
050	RD411-7041-0	SPRING	RESSORT	FEDER	2		
060	69251-7407-0	BOLT,SOCKET BOLT	BOULON DE DOUILL	BOLZEN	4		
070	04811-10240	O - RING 2,0*23,5	JOINT TORIQUE	O RING	2		
080	RD451-7046-0	POPPET	CLAPET	VENTILKEGEL	2		
090	68493-7032-0	SPRING	RESSORT	FEDER	2		
100	RD451-7037-0	FLANGE	BRIDE	FLANSCH	1		
110	04817-00070	O RING	JOINT TORIQUE	O RING	1		
120	04811-50750	O RING	JOINT TORIQUE	O RING	1		
130	04817-00220	O RING	JOINT TORIQUE	O RING	1		
140	RP401-7913-0	BOLT,SOCKET HEAD	BOULON	BOLZEN	2		

silverhorn.co.uk

↔ Interchangeable; ≠ not Interchangeable; ← new for old; → old for new

C60204 SECTION (BUCKET)
SECTION DE TIRROIR (GODET)
SPULENSEKTION (LOEFFEL)

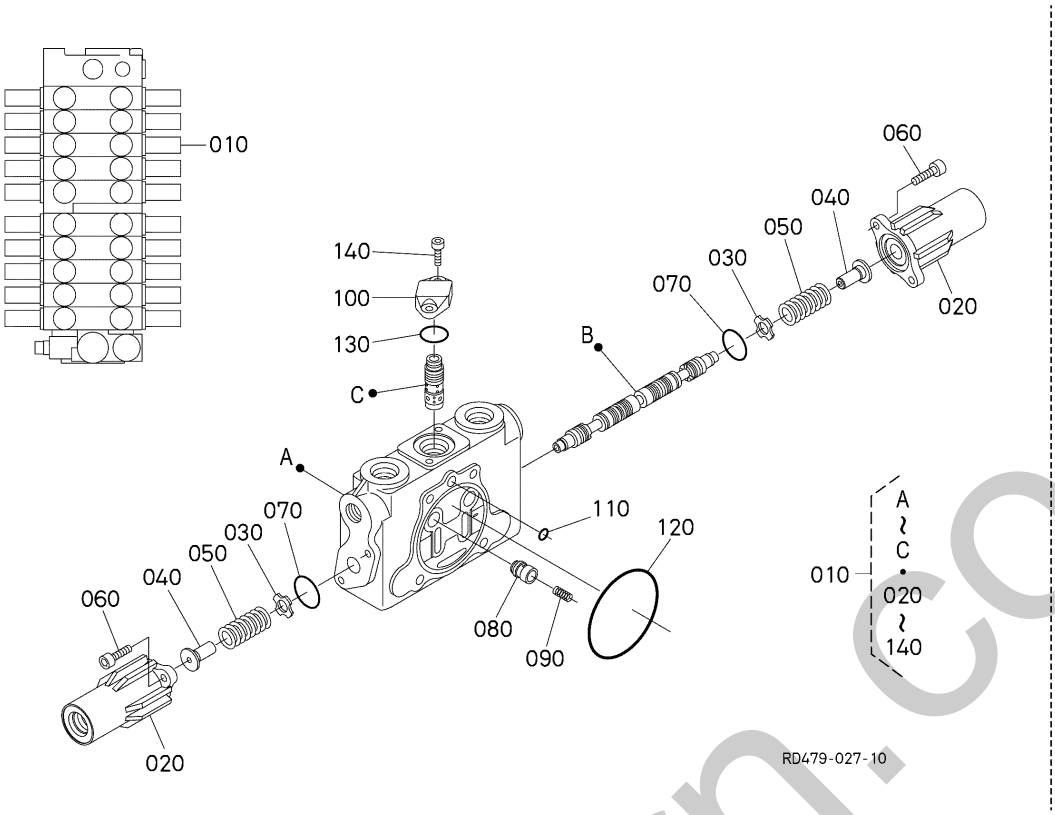

A:U50-5

REF.No. POS.No. BILD-Nr.	PART No. REFERENCE BESTELL-Nr.	PART NAME	DESIGNATION	BEZEICHNUNG	Q'TY/S.No. Q'TE/No.S. STUECK/S.Nr. A	I.C. I.C. I.C.	REMARKS REMARQUES BEMERKUNGEN
010	RD451-7004-0	ASSY VALVE,BUCKET	ENS.SOUPAPE DE GODET	GRP.KUEBELVENTIL	1		
020	RD411-7043-0	CAP	BOUCHON	KAPPE	2		
030	68311-7093-0	PLATE,SPRING	PLATEAU	FEDERPLATTE	2		
040	RD411-7039-0	SEAT,SPRING	SIEGE DU RESSORT	SITZFEDER	2		
050	RD411-7041-0	SPRING	RESSORT	FEDER	2		
060	69251-7407-0	BOLT,SOCKET BOLT	BOULON DE DOUILL	BOLZEN	4		
070	04811-10240	O - RING 2,0*23,5	JOINT TORIQUE	O RING	2		
080	RD451-7046-0	POPPET	CLAPET	VENTILKEGEL	2		
090	68493-7032-0	SPRING	RESSORT	FEDER	2		
100	RD451-7037-0	FLANGE	BRIDE	FLANSCH	1		
110	04817-00070	O RING	JOINT TORIQUE	O RING	1		
120	04811-50750	O RING	JOINT TORIQUE	O RING	1		
130	04817-00220	O RING	JOINT TORIQUE	O RING	1		
140	RP401-7913-0	BOLT,SOCKET HEAD	BOULON	BOLZEN	2		

↔ Interchangeable; ≠ not Interchangeable; ← new for old; → old for new

silverhorn.co.uk

C60205 SECTION (ARM)
SECTION DE TIRROIR (BRAS)
SPULENSEKTION (ARM)

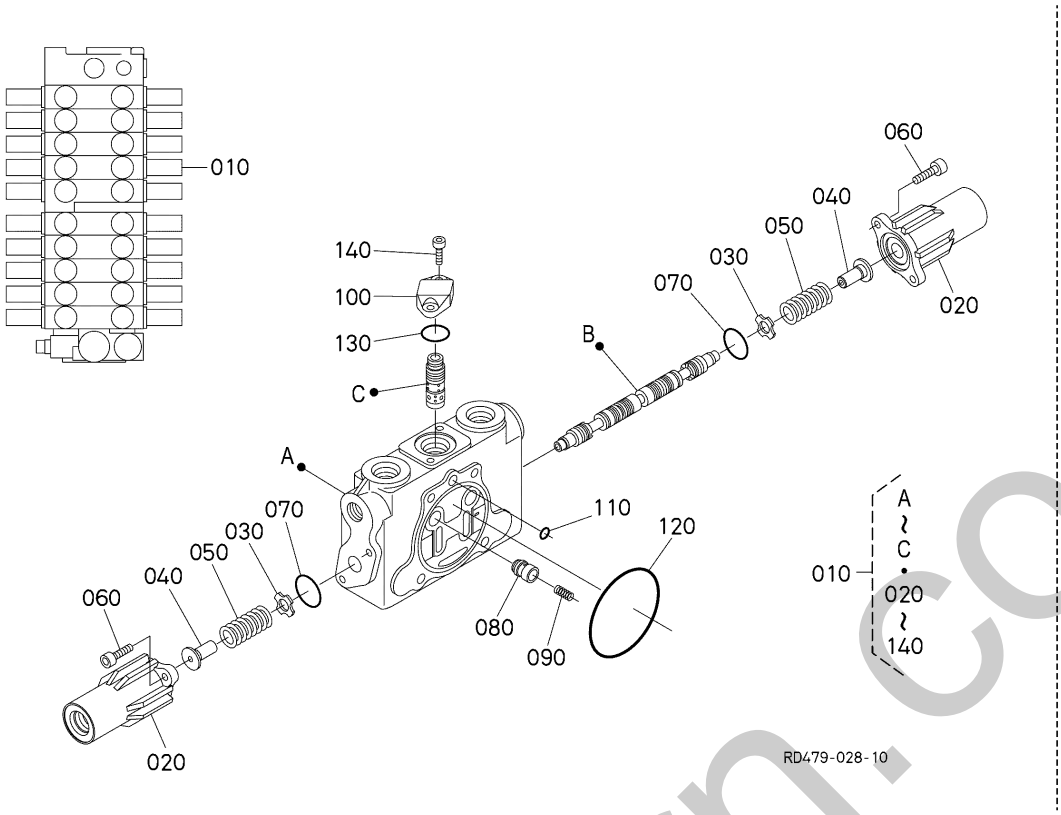

A:U50-5

REF.No. POS.No. BILD-Nr.	PART No. REFERENCE BESTELL-Nr.	PART NAME	DESIGNATION	BEZEICHNUNG	Q'TY/S.No. Q'TE/No.S. STUECK/S.Nr. A	I.C. I.C. I.C.	REMARKS REMARQUES BEMERKUNGEN
010	RD451-7005-0	ASSY VALVE,ARM	ENS.SOUPAPE DE BRAS	GRP.ARMVENTIL	1		
020	RD411-7043-0	CAP	BOUCHON	KAPPE	2		
030	68311-7093-0	PLATE,SPRING	PLATEAU	FEDERPLATTE	2		
040	RD411-7039-0	SEAT,SPRING	SIEGE DU RESSORT	SITZFEDER	2		
050	RD411-7041-0	SPRING	RESSORT	FEDER	2		
060	69251-7407-0	BOLT,SOCKET BOLT	BOULON DE DOUILL	BOLZEN	4		
070	04811-10240	O - RING 2,0*23,5	JOINT TORIQUE	O RING	2		
080	RD451-7046-0	POPPET	CLAPET	VENTILKEGEL	2		
090	68493-7032-0	SPRING	RESSORT	FEDER	2		
100	RD451-7037-0	FLANGE	BRIDE	FLANSCH	1		
110	04817-00070	O RING	JOINT TORIQUE	O RING	1		
120	04811-50750	O RING	JOINT TORIQUE	O RING	1		
130	04817-00220	O RING	JOINT TORIQUE	O RING	1		
140	RP401-7913-0	BOLT,SOCKET HEAD	BOULON	BOLZEN	2		

↔ Interchangeable; ≠ not Interchangeable; ← new for old; → old for new

silverhorn.co.uk

C60206 SECTION (BOOM)
SECTION DE TIRROIR (FLECHE)
SPULENSEKTION (AUSLEGER)

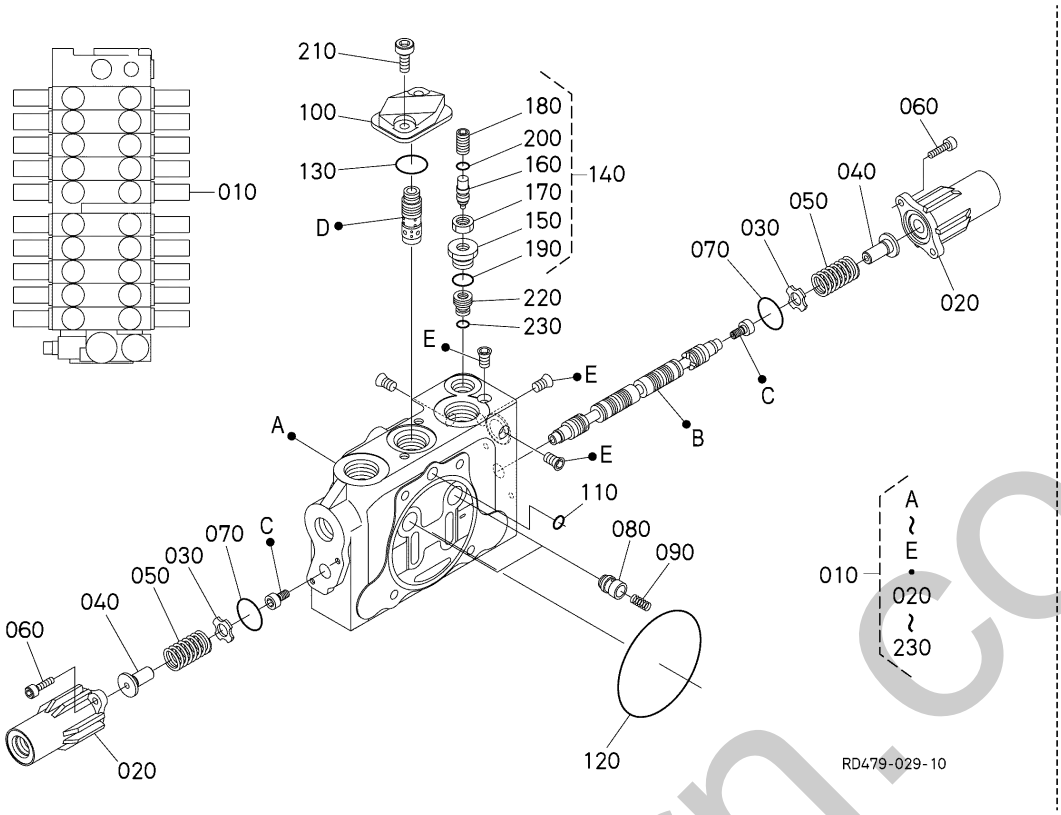

A:U50-5

REF.No. POS.No. BILD-Nr.	PART No. REFERENCE BESTELL-Nr.	PART NAME	DESIGNATION	BEZEICHNUNG	Q'TY/S.No. Q'TE/No.S. STUECK/S.Nr. A	I.C. I.C. I.C.	REMARKS REMARQUES BEMERKUNGEN
010	RD479-7006-0	VALVE,ASSY(BOOM)	VANNE,ASSEMBLAGE	VENTIL,KOMP.	1		
020	RD411-7043-0	CAP	BOUCHON	KAPPE	2		
030	68311-7093-0	PLATE,SPRING	PLATEAU	FEDERPLATTE	2		
040	RD411-7039-0	SEAT,SPRING	SIEGE DU RESSORT	SITZFEDER	2		
050	RD411-7041-0	SPRING	RESSORT	FEDER	2		
060	69251-7407-0	BOLT,SOCKET BOLT	BOULON DE DOUILL	BOLZEN	4		
070	04811-10240	O - RING 2,0*23,5	JOINT TORIQUE	O RING	2		
080	RD451-7046-0	POPPET	CLAPET	VENTILKEGEL	2		
090	68493-7032-0	SPRING	RESSORT	FEDER	2		
100	RD451-7037-0	FLANGE	BRIDE	FLANSCH	1		
110	04817-00070	O RING	JOINT TORIQUE	O RING	1		
120	04811-50750	O RING	JOINT TORIQUE	O RING	1		
130	04817-00220	O RING	JOINT TORIQUE	O RING	1		
140	RP851-7061-0	VALVE,ASSY(SHUTOFF)	VANNE,ASSEMBLAGE	VENTIL,KOMP.	1		
150	RP851-7062-0	PLUG	BOUCHON DE VIDANGE	STOPFEN	1		
160	RP851-7063-0	POPPET	CLAPET	VENTILKEGEL	1		
170	RP851-7064-0	NUT	ECROU	MUTTER	1		
180	RD451-7065-0	SCREW,SET	VIS D'ARRET	ANSCHLAGSCHRAUBE	1		
190	04816-00110	O RING	JOINT TORIQUE	O RING	1		
200	RD451-6945-0	O-RING	JOINT TORIQUE	O RING	1		
210	RP401-7913-0	BOLT,SOCKET HEAD	BOULON	BOLZEN	2		
220	RP851-7065-0	SLEEVE	MANCHON	MUFFE	1		
230	04810-00600	O - RING 5,7*59,6	JOINT TORIQUE	O RING	1		

silverhorn.co.uk

↔ Interchangeable; ≠ not Interchangeable; ← new for old; → old for new

C60207 SECTION (TRAVEL RH)
SECTION DE TIRROIR (DEPLACEMENT DROITE)
SPULENSEKTION (FAHREN RS)

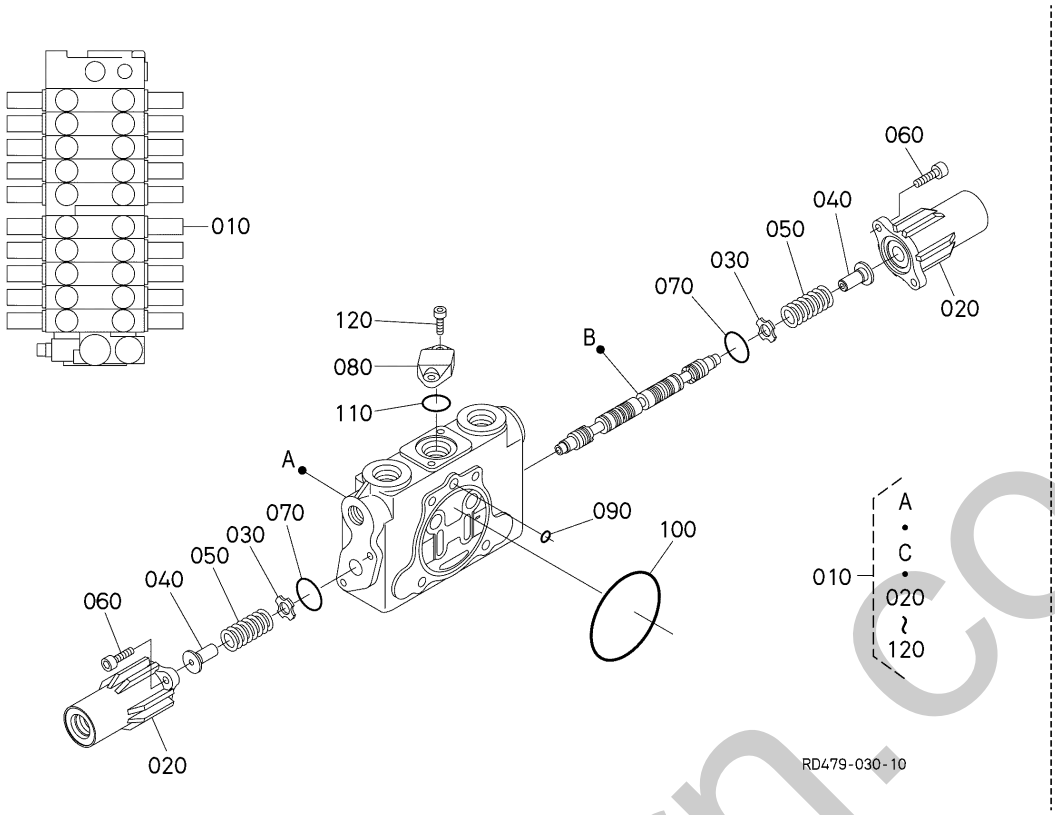

A:U50-5

REF.No. POS.No. BILD-Nr.	PART No. REFERENCE BESTELL-Nr.	PART NAME	DESIGNATION	BEZEICHNUNG	Q'TY/S.No. Q'TE/No.S. STUECK/S.Nr. A	I.C. I.C. I.C.	REMARKS REMARQUES BEMERKUNGEN
010	RD451-7008-0	ASSY VALVE,DRIVE RH	ENS.SOUPAPE DE ENTR.	GRP.FAHRENVENTIL RS	1		
020	RD411-7043-0	CAP	BOUCHON	KAPPE	2		
030	68311-7093-0	PLATE,SPRING	PLATEAU	FEDERPLATTE	2		
040	RD411-7039-0	SEAT,SPRING	SIEGE DU RESSORT	SITZFEDER	2		
050	RD411-7041-0	SPRING	RESSORT	FEDER	2		
060	69251-7407-0	BOLT,SOCKET BOLT	BOULON DE DOUILL	BOLZEN	4		
070	04811-10240	O - RING 2,0*23,5	JOINT TORIQUE	O RING	2		
080	RD451-7037-0	FLANGE	BRIDE	FLANSCH	1		
090	04817-00070	O RING	JOINT TORIQUE	O RING	1		
100	04811-50750	O RING	JOINT TORIQUE	O RING	1		
110	04817-00220	O RING	JOINT TORIQUE	O RING	1		
120	RP401-7913-0	BOLT,SOCKET HEAD	BOULON	BOLZEN	2		

↔ Interchangeable; ≠ not Interchangeable; ← new for old; → old for new

silverhorn.co.uk

C60208 SECTION (TRAVEL LH)
SECTION DE TIRROIR (DEPLACEMENT GAUCHE)
SPULENSEKTION (FAHREN LS)

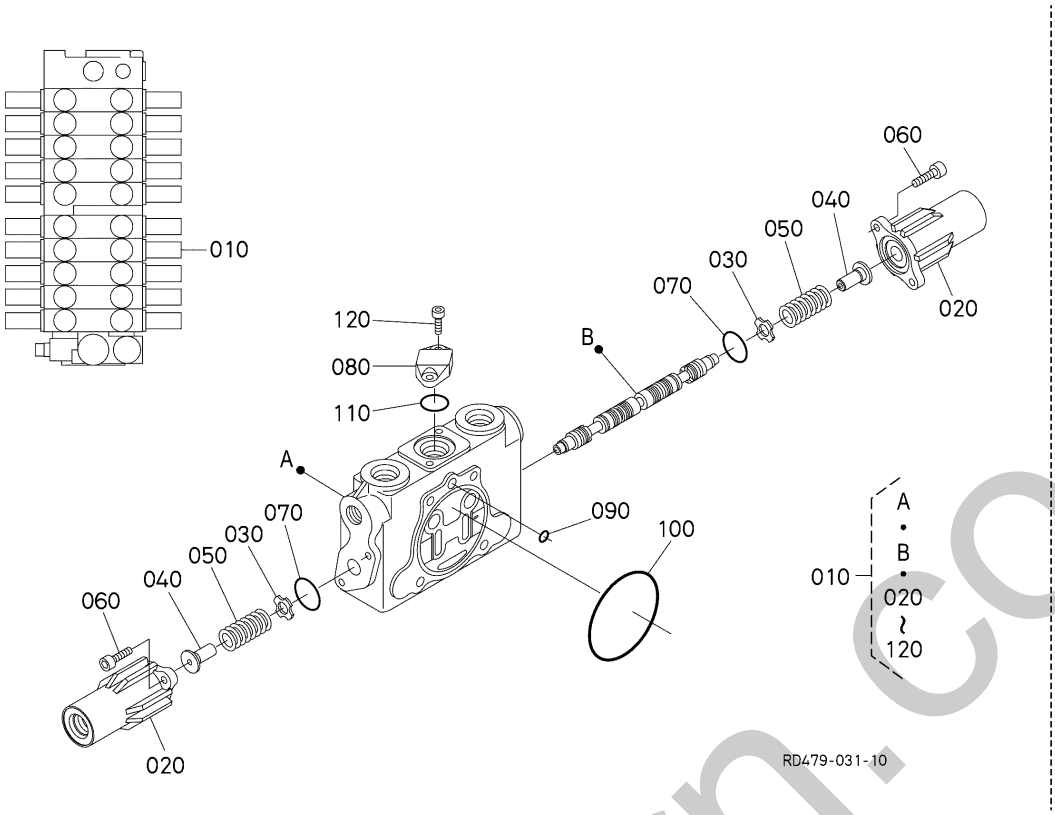

A:U50-5

REF.No. POS.No. BILD-Nr.	PART No. REFERENCE BESTELL-Nr.	PART NAME	DESIGNATION	BEZEICHNUNG	Q'TY/S.No. Q'TE/No.S. STUECK/S.Nr. A	I.C. I.C. I.C.	REMARKS REMARQUES BEMERKUNGEN
010	RD451-7009-0	ASSY VALVE,DRIVE LH	ENS.SOUPAPE DE ENTR.	GRP.FAHRENVENTIL LS	1		
020	RD411-7043-0	CAP	BOUCHON	KAPPE	2		
030	68311-7093-0	PLATE,SPRING	PLATEAU	FEDERPLATTE	2		
040	RD411-7039-0	SEAT,SPRING	SIEGE DU RESSORT	SITZFEDER	2		
050	RD411-7041-0	SPRING	RESSORT	FEDER	2		
060	69251-7407-0	BOLT,SOCKET BOLT	BOULON DE DOUILL	BOLZEN	4		
070	04811-10240	O - RING 2,0*23,5	JOINT TORIQUE	O RING	2		
080	RD451-7037-0	FLANGE	BRIDE	FLANSCH	1		
090	04817-00070	O RING	JOINT TORIQUE	O RING	1		
100	04811-50750	O RING	JOINT TORIQUE	O RING	1		
110	04817-00220	O RING	JOINT TORIQUE	O RING	1		
120	RP401-7913-0	BOLT,SOCKET HEAD	BOULON	BOLZEN	2		

silverhorn.co.uk

↔ Interchangeable; ≠ not Interchangeable; ← new for old; → old for new

C60209 SECTION (SWING)
SECTION DE TIRROIR (BALANCEMENT)
SPULENSEKTION (SCHWUNG)

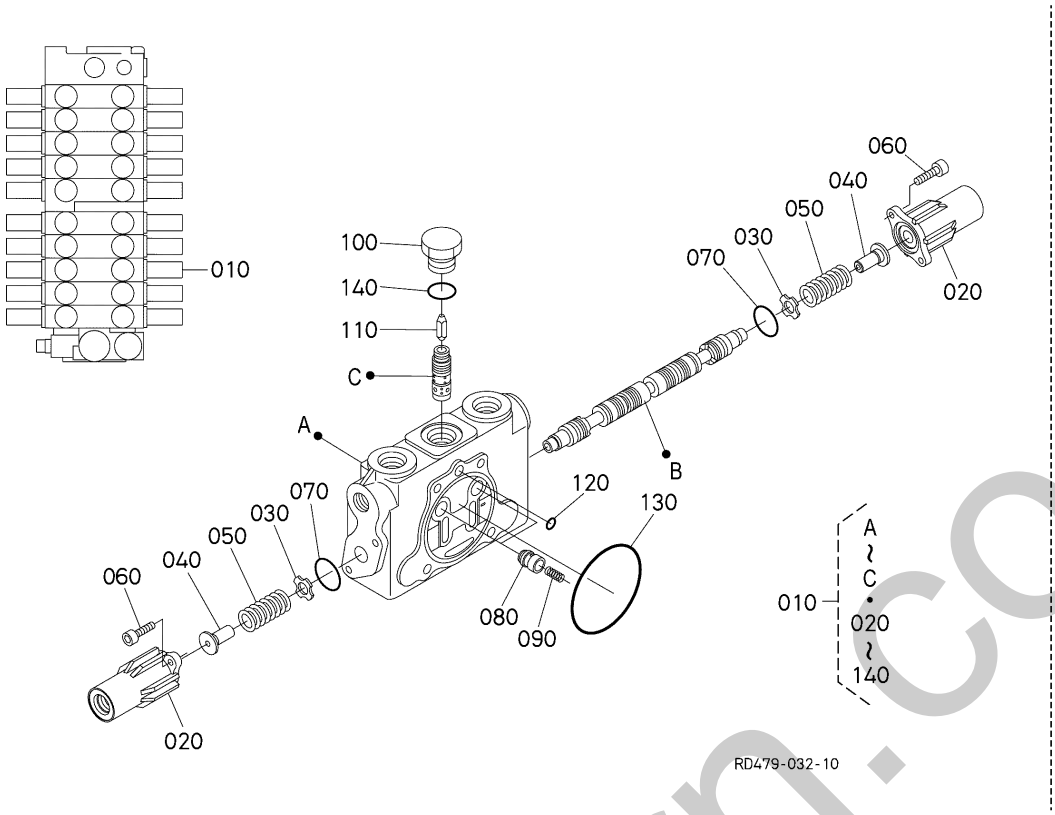

A:U50-5

REF.No. POS.No. BILD-Nr.	PART No. REFERENCE BESTELL-Nr.	PART NAME	DESIGNATION	BEZEICHNUNG	Q'TY/S.No. Q'TE/No.S. STUECK/S.Nr. A	I.C. I.C. I.C.	REMARKS REMARQUES BEMERKUNGEN
010	RD451-7011-0	ASSY VALVE,SWING	ENS.SOUPAPE DE BALA.	GRP.SCHWUNGVENTIL	1		
020	RD411-7043-0	CAP	BOUCHON	KAPPE	2		
030	68311-7093-0	PLATE,SPRING	PLATEAU	FEDERPLATTE	2		
040	RD411-7039-0	SEAT,SPRING	SIEGE DU RESSORT	SITZFEDER	2		
050	RD411-7041-0	SPRING	RESSORT	FEDER	2		
060	69251-7407-0	BOLT,SOCKET BOLT	BOULON DE DOUILL	BOLZEN	4		
070	04811-10240	O - RING 2,0*23,5	JOINT TORIQUE	O RING	2		
080	RD451-7046-0	POPPET	CLAPET	VENTILKEGEL	2		
090	68493-7032-0	SPRING	RESSORT	FEDER	2		
100	RD809-7051-0	PLUG	BOUCHON	STOPFEN	1		
110	RD809-7016-0	POPPET	CLAPET	VENTILKEGEL	1		
120	04817-00070	O RING	JOINT TORIQUE	O RING	1		
130	04811-50750	O RING	JOINT TORIQUE	O RING	1		
140	04817-00180	O RING	JOINT TORIQUE	O RING	1		

silverhorn.co.uk

↔ Interchangeable; ≠ not Interchangeable; ← new for old; → old for new

C60210 SECTION (BLADE)
SECTION DE TIRROIR (LAME)
SPULENSEKTION (PLANIERSCHILD)

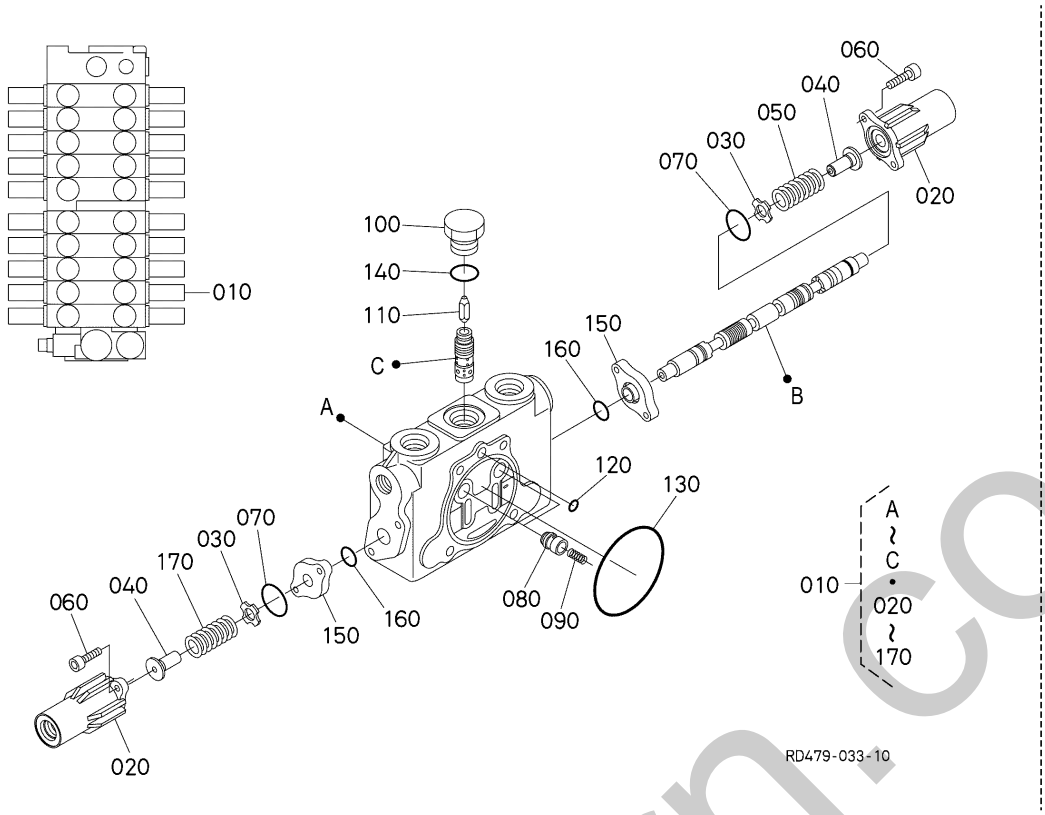

A:U50-5

REF.No. POS.No. BILD-Nr.	PART No. REFERENCE BESTELL-Nr.	PART NAME	DESIGNATION	BEZEICHNUNG	Q'TY/S.No. Q'TE/No.S. STUECK/S.Nr. A	I.C. I.C. I.C.	REMARKS REMARQUES BEMERKUNGEN
010	RD479-7012-0	VALVE,ASSY(BLADE)	VANNE,ASSEMBLAGE	VENTIL,KOMP.	1		
020	RD411-7043-0	CAP	BOUCHON	KAPPE	2		
030	68311-7093-0	PLATE,SPRING	PLATEAU	FEDERPLATTE	2		
040	RD411-7039-0	SEAT,SPRING	SIEGE DU RESSORT	SITZFEDER	2		
050	RD819-7072-0	SPRING	RESSORT	FRUEHLING	1		
060	68811-9441-0	BOLT,SOCKET HEAD	BOULON	BOLZEN	4		
070	04811-10240	O - RING 2,0*23,5	JOINT TORIQUE	O RING	2		
080	RD451-7046-0	POPPET	CLAPET	VENTILKEGEL	2		
090	68493-7032-0	SPRING	RESSORT	FEDER	2		
100	RD809-7051-0	PLUG	BOUCHON	STOPFEN	1		
110	RD809-7016-0	POPPET	CLAPET	VENTILKEGEL	1		
120	04817-00070	O RING	JOINT TORIQUE	O RING	1		
130	04811-50750	O RING	JOINT TORIQUE	O RING	1		
140	04817-00180	O RING	JOINT TORIQUE	O RING	1		
150	RD819-7074-0	SPACER	ENTRETOISE	DISTANZSCHEIBE	2		
160	RD819-7075-0	O RING	BAGUE	O RING	2		
170	RD819-7073-0	SPRING	RESSORT	FRUEHLING	1		

silverhorn.co.uk

↔ Interchangeable; ≠ not Interchangeable; ← new for old; → old for new

C60211 SECTION (AX2)
SECTION DE TIRROIR (AX2)
SPULENSEKTION (AX2)

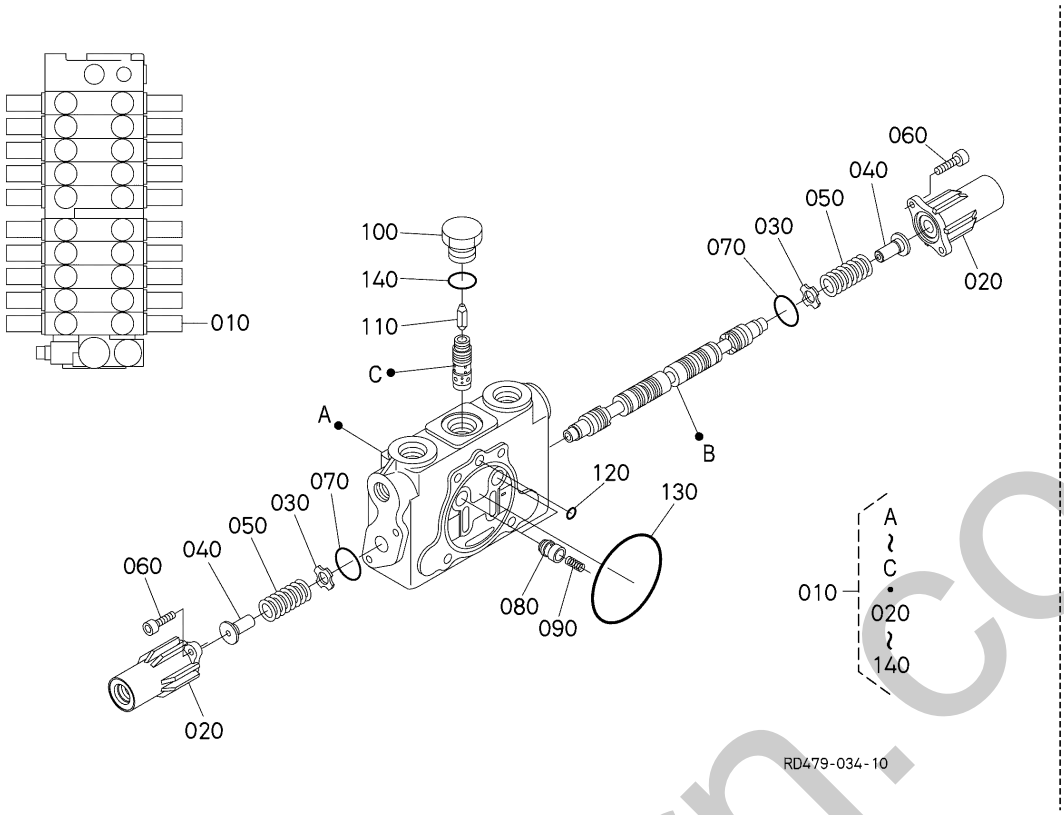

A:U50-5

REF.No. POS.No. BILD-Nr.	PART No. REFERENCE BESTELL-Nr.	PART NAME	DESIGNATION	BEZEICHNUNG	Q'TY/S.No. Q'TE/No.S. STUECK/S.Nr. A	I.C. I.C. I.C.	REMARKS REMARQUES BEMERKUNGEN
010	RD479-7015-0	VALVE,ASSY(AX2)	VANNE,ASSEMBLAGE	VENTIL,KOMP.	1		
020	RD411-7043-0	CAP	BOUCHON	KAPPE	2		
030	68311-7093-0	PLATE,SPRING	PLATEAU	FEDERPLATTE	2		
040	RD411-7039-0	SEAT,SPRING	SIEGE DU RESSORT	SITZFEDER	2		
050	RD411-7041-0	SPRING	RESSORT	FEDER	2		
060	69251-7407-0	BOLT,SOCKET BOLT	BOULON DE DOUILL	BOLZEN	4		
070	04811-10240	O - RING 2,0*23,5	JOINT TORIQUE	O RING	2		
080	RD451-7046-0	POPPET	CLAPET	VENTILKEGEL	2		
090	68493-7032-0	SPRING	RESSORT	FEDER	2		
100	RD809-7051-0	PLUG	BOUCHON	STOPFEN	1		
110	RD809-7016-0	POPPET	CLAPET	VENTILKEGEL	1		
120	04817-00070	O RING	JOINT TORIQUE	O RING	1		
130	04811-50750	O RING	JOINT TORIQUE	O RING	1		
140	04817-00180	O RING	JOINT TORIQUE	O RING	1		

silverborn.co.uk

↔ Interchangeable; ≠ not Interchangeable; ← new for old; → old for new

C70600 UNLOAD VALVE
SOUPAPE DE DECHARGE
ENTLADERVENTIL

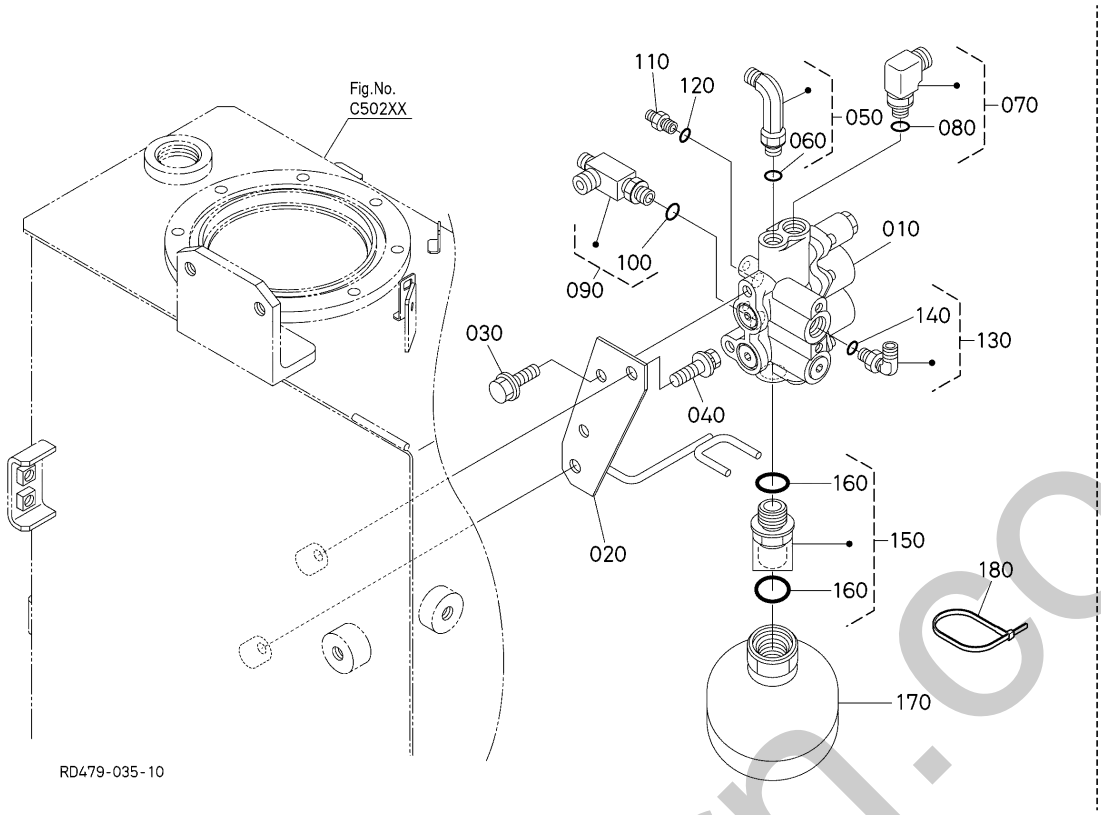

A:U50-5

REF.No. POS.No. BILD-Nr.	PART No. REFERENCE BESTELL-Nr.	PART NAME	DESIGNATION	BEZEICHNUNG	Q'TY/S.No. Q'TE/No.S. STUECK/S.Nr. A	I.C. I.C. I.C.	REMARKS REMARQUES BEMERKUNGEN
010	RD451-6131-2	ASSY VALVE,UNLOAD	VANNE,ASSEMBLAGE	VENTIL,KOMP.	1		
020	RD579-6127-0	BRACKET	PALIER	HALTER	1		
030	01754-51016	BOLT,FLANGE	BOULON,BRIDE	SCHRAUBE	2		
040	01135-51020	BOLT,W SEMS	VIS	SCHRAUBE	2		
050	RD579-6394-0	JOINT,PIPE	RACCORD DE TUYAU	VERBINDUNGSSTUECK	1		
060	04817-00110	O RING	JOINT TORIQUE	O RING	1		
070	RD118-9489-0	JOINT	RACCORD DE TUYAU	ADAPTER	1		
080	04817-00140	O RING	JOINT TORIQUE	O RING	1		
090	RD579-6165-0	JOINT,PIPE	JOINT,TUYAU	ROHRVERBINDUNG	1		
100	04817-00140	O RING	JOINT TORIQUE	O RING	1		
110	68728-7615-0	ADAPTER	ADAPTATEUR	ZWISCHENSTUECK	1		
120	04817-00110	O RING	JOINT TORIQUE	O RING	1		
130	RC461-6181-0	JOINT,PIPE	RACCORD DE TUYAU	ADAPTER	1		
140	04817-00140	O RING	JOINT TORIQUE	O RING	1		
150	RD451-6195-0	JOINT,PIPE(LG-G)	RACCORD DE TUYAU	VERBINDUNGSSTUECK	1		
160	04817-00180	O RING	JOINT TORIQUE	O RING	2		
170	RD451-6281-0	ACCUMULATOR	ACCUMULATEUR	AKKUMULATOR	1		
180	55311-4126-0	BAND,CORD	ATTACHE CABLE	BAND	1		

smerhorn.co.uk

↔ Interchangeable; ≠ not Interchangeable; ⟵ new for old; ⟶ old for new

C70700 UNLOAD VALVE (COMPONENT PARTS)
SOUPAPE DE DECHARGE (PARTIES COMPOSANTES)
ENTLADERVENTIL (EINZEL-TEIL)

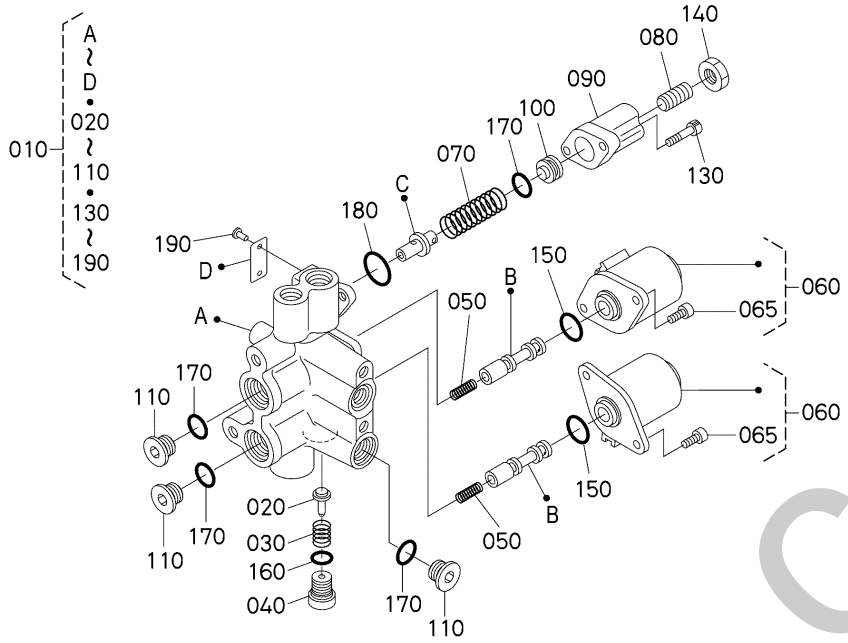

A:U50-5

REF.No. POS.No. BILD-Nr.	PART No. REFERENCE BESTELL-Nr.	PART NAME	DESIGNATION	BEZEICHNUNG	Q'TY/S.No. Q'TE/No.S. STUECK/S.Nr. A	I.C. I.C. I.C.	REMARKS REMARQUES BEMERKUNGEN
010	RD451-6131-2	ASSY VALVE,UNLOAD	VANNE,ASSEMBLAGE	VENTIL,KOMP.	1		
020	RD809-6961-0	PLUNGER	PLONGEUR	PUMPENELEMENT	1		
030	RD451-9611-0	SPRING	RESSORT	FEDER	1		
040	RD451-9649-0	PLUG	BOUCHON	BOLZEN	1		
050	RC601-6192-0	ASSY SPRING	ENS.RESSORT	GRP.FEDER	2		
060	V0211-6414-0	VALVE,ASSY(SOLENOID)	VANNE,ASSEMBLAGE	VENTIL,KOMP.	2		
065	01350-10510	BOLT,SOCKET HEAD	VIS	BOLZEN	4		
070	RD809-6968-0	ASSY SPRING	ENS.RESSORT	GRP.FEDER	1		
080	RD451-9613-0	SCREW	VIS	SCHRAUBE	1		
090	RD809-6966-0	COVER	COUVERCLE	DECKEL	1		
100	RD809-6967-0	PLUG	BOUCHON	STOPFEN	1		
110	RD451-9796-2	PLUG	BOUCHON	STOPFEN	3		
130	RD451-9617-0	BOLT,HEX-SOC-HD	VIS	BOLZEN	2		
140	RD451-9628-0	NUT	ECROU	MUTTER	1		
150	04816-00160	O RING	JOINT TORIQUE	O RING	2		
160	04817-00100	O RING	JOINT TORIQUE	O RING	1		
170	04817-00110	O RING	JOINT TORIQUE	O RING	4		
180	04817-00200	O RING	JOINT TORIQUE	O RING	1		
190	RD451-9629-0	RIVET	RIVET	NIETE	2		

shelborn.co.uk

↔ Interchangeable; ≠ not Interchangeable; ← new for old; → old for new

C81001 S/P SOLENOID VALVE
S/P SOUPAPE DE SOLENOIDE
S/P SOLENOIDVENTIL

[AUX1]

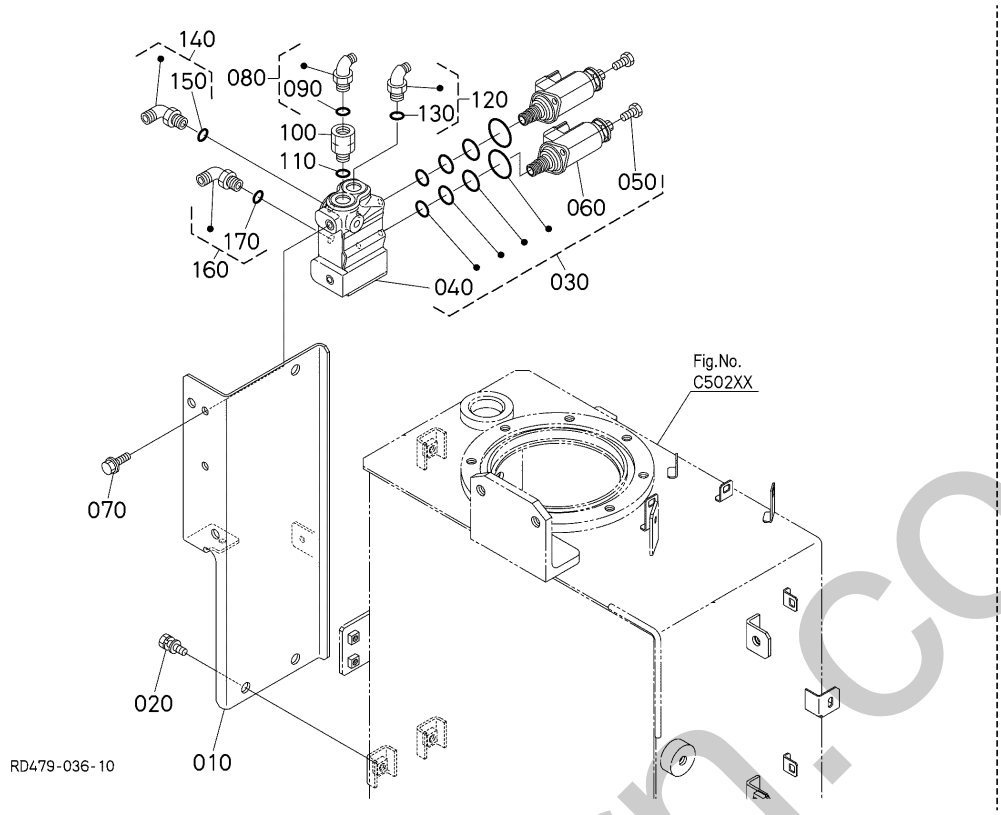

A:U50-5

REF.No. POS.No. BILD-Nr.	PART No. REFERENCE BESTELL-Nr.	PART NAME	DESIGNATION	BEZEICHNUNG	Q'TY/S.No. Q'TE/No.S. STUECK/S.Nr. A	I.C. I.C. I.C.	REMARKS REMARQUES BEMERKUNGEN
010	RD579-9683-0	BASE(VALVE)	CORPS DE SOUPAPE	BLECH, VENTIL	1		
020	01135-51020	BOLT,W SEMS	VIS	SCHRAUBE	3		
030	RD579-6137-0	VALVE,ASSY(SOLENOID,2)	VANNE,ASSEMBLAGE	VENTIL,KOMP.	1		
040	RD809-6951-2	CASE	CARTER	GEHAEUSE	1		
050	RD809-6952-0	BOLT	VIS	BOLZEN	4		
060	RD579-6953-0	SOLENOID	SOLENOIDE	ABSTELLHUBMAGNET	2		
070	01125-50816	BOLT,W SEMS	BOULON	SCHRAUBE	2		
080	RB411-6376-0	JOINT	RACCORD DE TUYAU	ADAPTER	1		
090	04817-00110	O RING	JOINT TORIQUE	O RING	1		
100	RC461-6174-0	FILTER	FILTRE	DRUCKFILTER	1		
110	04817-00110	O RING	JOINT TORIQUE	O RING	1		
120	RB411-6376-0	JOINT	RACCORD DE TUYAU	ADAPTER	1		
130	04817-00110	O RING	JOINT TORIQUE	O RING	1		
140	RB411-6376-0	JOINT	RACCORD DE TUYAU	ADAPTER	1		
150	04817-00110	O RING	JOINT TORIQUE	O RING	1		
160	RB411-6376-0	JOINT	RACCORD DE TUYAU	ADAPTER	1		
170	04817-00110	O RING	JOINT TORIQUE	O RING	1		

↔ Interchangeable; ≠ not Interchangeable; ← new for old; → old for new

sherborn.co.uk

C81002 S/P SOLENOID VALVE
S/P SOUPAPE DE SOLENOIDE
S/P SOLENOIDVENTIL

[AUX1&2]

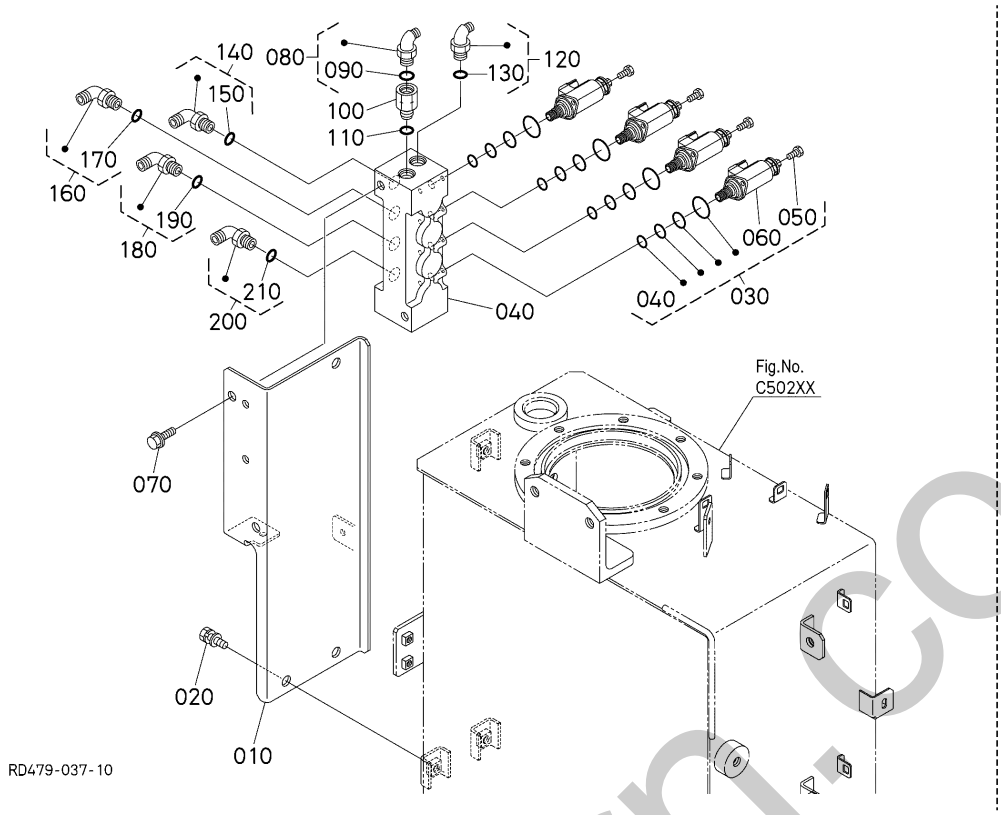

A:U50-5

REF.No. POS.No. BILD-Nr.	PART No. REFERENCE BESTELL-Nr.	PART NAME	DESIGNATION	BEZEICHNUNG	Q'TY/S.No. Q'TE/No.S. STUECK/S.Nr. A	I.C. I.C. I.C.	REMARKS REMARQUES BEMERKUNGEN
010	RD579-9683-0	BASE(VALVE)	CORPS DE SOUPAPE	BLECH, VENTIL	1		
020	01135-51020	BOLT,W SEMS	VIS	SCHRAUBE	3		
030	RD579-6139-0	VALVE,ASSY	SOUPAPE COMPLET	VENTILEINHEIT	1		
040	RD458-7751-0	CASING	CARTER	GEHAEUSE	1		
050	RD809-6952-0	BOLT	VIS	BOLZEN	8		
060	RD579-6953-0	SOLENOID	SOLENOIDE	ABSTELLHUBMAGNET	4		
070	01754-51016	BOLT,FLANGE	BOULON,BRIDE	SCHRAUBE	2		
080	RB411-6376-0	JOINT	RACCORD DE TUYAU	ADAPTER	1		
090	04817-00110	O RING	JOINT TORIQUE	O RING	1		
100	RC461-6174-0	FILTER	FILTRE	DRUCKFILTER	1		
110	04817-00110	O RING	JOINT TORIQUE	O RING	1		
120	RB411-6376-0	JOINT	RACCORD DE TUYAU	ADAPTER	1		
130	04817-00110	O RING	JOINT TORIQUE	O RING	1		
140	RB411-6376-0	JOINT	RACCORD DE TUYAU	ADAPTER	1		
150	04817-00110	O RING	JOINT TORIQUE	O RING	1		
160	RB411-6376-0	JOINT	RACCORD DE TUYAU	ADAPTER	1		
170	04817-00110	O RING	JOINT TORIQUE	O RING	1		
180	RB411-6376-0	JOINT	RACCORD DE TUYAU	ADAPTER	1		
190	04817-00110	O RING	JOINT TORIQUE	O RING	1		
200	RB411-6376-0	JOINT	RACCORD DE TUYAU	ADAPTER	1		
210	04817-00110	O RING	JOINT TORIQUE	O RING	1		

↔ Interchangeable; ≠ not Interchangeable; ← new for old; → old for new

silverhorn.co.uk

D10000 CONTROL LEVER (LEVER LH)
LEVIER DE COMMANDE (LEVIER GAUCHE)
KONTROLLRAHMEN (HEBEL LS)

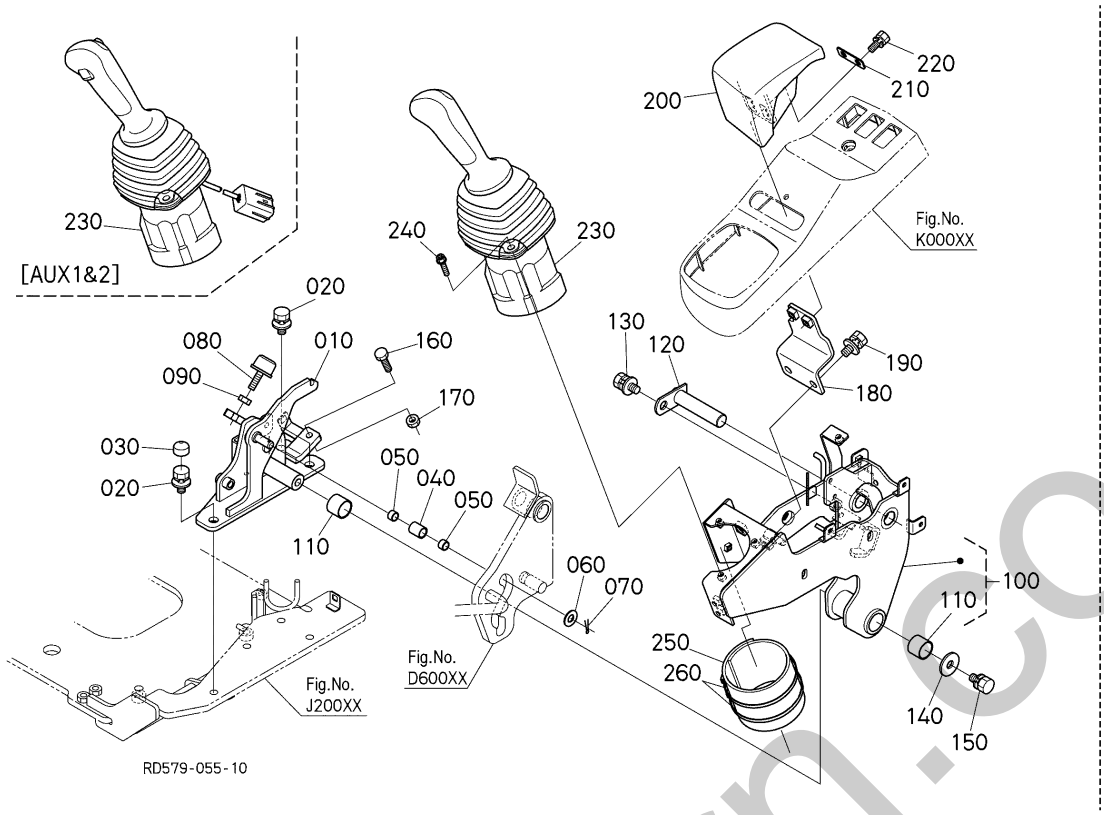

A:U50-5

REF.No. POS.No. BILD-Nr.	PART No. REFERENCE BESTELL-Nr.	PART NAME	DESIGNATION	BEZEICHNUNG	Q'TY/S.No. Q'TE/No.S. STUECK/S.Nr. A	I.C. I.C. I.C.	REMARKS REMARQUES BEMERKUNGEN
010	RD579-4452-0	BRACKET(OPERATION,L2)	SUPORT GAUCHE	HALTER	1		
020	01135-51025	BOLT,W SEMS	VIS	SCHRAUBE	3		
030	RD579-3823-2	CAP(M10)	COUVERCLE	KAPPE	1		
040	RC101-3816-0	COLLAR	COLLIER	HUELSE	1		
050	08511-01008	BUSH	BAGUE	BUCHSE	2		
060	04013-50100	WASHER,PLAIN	RONDELLE PLANE	SCHEIBE	1		
070	05511-50320	PINSPLIT	GOUPILLE FENDUE	SPLINTSTIFT	1		
080	RD451-3831-0	RUBBER,CUSHION	COUSSIN	KISSEN	1		
090	02114-50080	HEX.NUT	ECROU	MUTTER	1		
100	RD579-4450-0	BRACKET,ASSY	ENS.SUPPORT GAUCHE	GRP.TRAGPLATTE LS	1		
110	08511-02220	BUSH	BAGUE	BUCHSE	2		
120	RD579-6582-0	SHAFT	ARBRE	WELLE	1		
130	01135-51020	BOLT,W SEMS	VIS	SCHRAUBE	1		
140	04015-50100	WASHER,PLAIN	RONDELLE PLANE	SCHEIBE	1		
150	01133-51020	BOLT,SEMS	VIS	SCHRAUBE	1		
160	01153-50830	HEX.BOLT	BOULON	BOLZEN	1		
170	02114-50080	HEX.NUT	ECROU	MUTTER	1		
180	RD579-4483-0	BRACKET(WRISTREST)	PALIER,REPOSE POIGNET	HALTER, HANDGELENKAUFLAGE	1		
190	01135-51025	BOLT,W SEMS	VIS	SCHRAUBE	2		
200	RD579-4482-0	CUSHION(WRIST REST,LH)	COUSSIN,REPOSE POIGNET G.	ARMLEHNE LS	1		
210	RD579-4485-0	PLATE(WRISTREST)	PLAQUE	PLATTE	1		
220	01123-50820	BOLT,SEMS	BOULON	BOLZEN	2		
230	RD158-6171-0	VALVE,ASSY(PILOT,LH)	VANNE,ASSEMBLAGE	VENTIL,KOMP.	1		AUX1
230	RD158-6173-2	VALVE,ASSY(PILOT,LH,)	ENS. VALVE,PILOT LH	GRP. VENTIL, PILOT LH	1		AUX1&2
240	5H730-2629-0	BOLT,SOCKET HEAD	VIS	BOLZEN	3		
250	RC101-5434-0	INSULATION,HEAT	ISOLATION THERMIQUE	HITZE-ISOLATION	1		
260	71585-1119-0	BAND,INLET PIPE	COLLIER DE TUYAU	BAND, ANSAUGROHR	2		

↔ Interchangeable; ≠ not Interchangeable; ← new for old; → old for new

silverhorn.co.uk

D10101 PILOT VALVE (LH) (COMPONENT PARTS)
SOUPAPE DE PILOTE (PARTIES COMPOSANTES)
VORDUSENVENTIL (EINZEL-TEIL)

[AUX1]

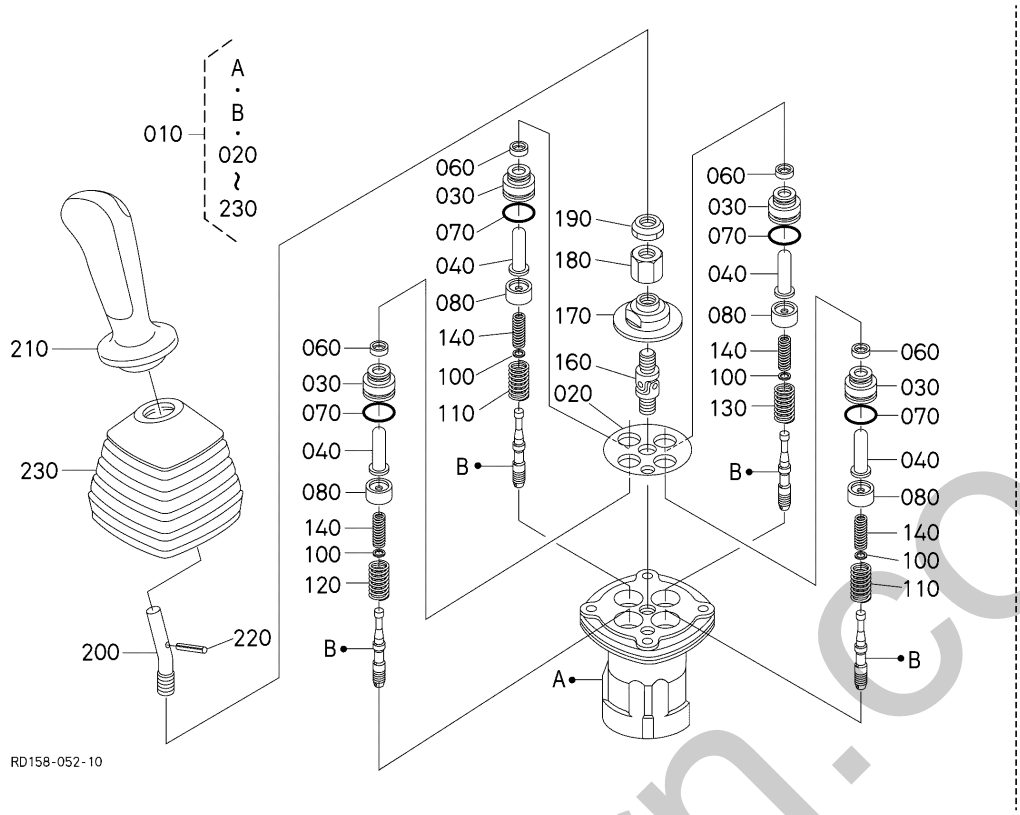

A:U50-5

REF.No. POS.No. BILD-Nr.	PART No. REFERENCE BESTELL-Nr.	PART NAME	DESIGNATION	BEZEICHNUNG	Q'TY/S.No. Q'TE/No.S. STUECK/S.Nr. A	I.C. I.C. I.C.	REMARKS REMARQUES BEMERKUNGEN
010	RD158-6171-0	VALVE,ASSY(PILOT,LH)	VANNE,ASSEMBLAGE	VENTIL,KOMP.	1		
020	RD118-9759-0	PLATE	PLAQUE	PLATTE	1		
030	68499-8587-0	PLUG	BOUCHON	STOPFEN	4		
040	RD819-9751-0	PUSH ROD	TIGE DE POUSSOIR	STOESSELSTANGE	4		
060	68499-8589-0	SEAL	JOINT ROND	DICHTUNGEN	4		
070	04817-00200	O RING	JOINT TORIQUE	O RING	4		
080	RC411-9763-0	SEAT,SPRING	SIEGE DU RESSORT	SITZFEDER	4		
100	68499-8592-0	WASHER	RONDELLE	SCHEIBE	4		
110	RD458-9765-0	SPRING	RESSORT	FEDER	2		
120	RC448-9765-0	SPRING	RESSORT	FEDER	1		
130	RD819-9752-0	SPRING	RESSORT	FEDER	1		
140	RC411-9767-0	SPRING	RESSORT	FEDER	4		
160	68191-9716-0	JOINT	RACCORD	ADAPTER	1		
170	RC411-9769-0	NUT	ECROU	MUTTER	1		
180	RD118-9771-0	NUT,ADJUSTING	ECROU DE REGLAGE	EINSTELLMUTTER	1		
190	RC417-9781-0	NUT,LOCK	CONTRE-ECROU	MUTTER	1		
200	RC448-9782-0	LEVER	LEVIER	HEBEL	1		
210	RD458-9784-0	KNOB	BOUTON	SCHALTKNOPF	1		
220	RC417-9784-0	PIN	GOUPILLE-RESSORT	STIFT,FEDER	1		
230	RC417-9789-0	BOOT	MALLE	GUMMIBALG	1		

silverhorn.co.uk

↔ Interchangeable; ≠ not Interchangeable; ← new for old; → old for new

D10102 PILOT VALVE (LH) (COMPONENT PARTS)
SOUPAPE DE PILOTE (PARTIES COMPOSANTES)
VORDUSENVENTIL (EINZEL-TEIL)

[AUX1&2]

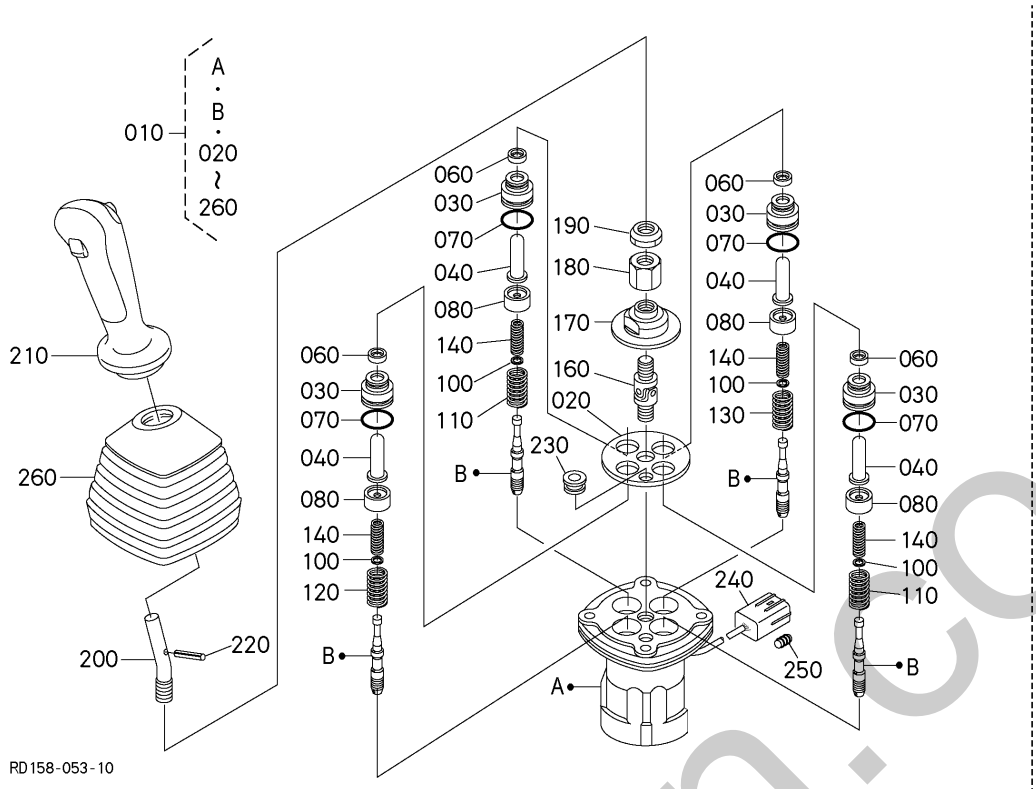

A:U50-5

REF.No. POS.No. BILD-Nr.	PART No. REFERENCE BESTELL-Nr.	PART NAME	DESIGNATION	BEZEICHNUNG	Q'TY/S.No. Q'TE/No.S. STUECK/S.Nr. A	I.C. I.C. I.C.	REMARKS REMARQUES BEMERKUNGEN
010	RD158-6173-2	VALVE,ASSY(PILOT,LH,)	ENS. VALVE,PILOT LH	GRP. VENTIL, PILOT LH	1		
020	RD118-9759-0	PLATE	PLAQUE	PLATTE	1		
030	68499-8587-0	PLUG	BOUCHON	STOPFEN	4		
040	RD819-9751-0	PUSH ROD	TIGE DE POUSSOIR	STOESSELSTANGE	4		
060	68499-8589-0	SEAL	JOINT ROND	DICHTUNGEN	4		
070	04817-00200	O RING	JOINT TORIQUE	O RING	4		
080	RC411-9763-0	SEAT,SPRING	SIEGE DU RESSORT	SITZFEDER	4		
100	68499-8592-0	WASHER	RONDELLE	SCHEIBE	4		
110	RD458-9765-0	SPRING	RESSORT	FEDER	2		
120	RC448-9765-0	SPRING	RESSORT	FEDER	1		
130	RD819-9752-0	SPRING	RESSORT	FEDER	1		
140	RC411-9767-0	SPRING	RESSORT	FEDER	4		
160	68191-9716-0	JOINT	RACCORD	ADAPTER	1		
170	RC411-9769-0	NUT	ECROU	MUTTER	1		
180	RD118-9771-0	NUT,ADJUSTING	ECROU DE REGLAGE	EINSTELLMUTTER	1		
190	RC411-9781-0	NUT,LOCK	CONTRE-ECROU	MUTTER	1		
200	RC448-9782-0	LEVER	LEVIER	HEBEL	1		
210	RD458-9783-3	KNOB	BOUTON	SCHALTKNOPF	1		
220	RC417-9784-0	PIN	GOUPILLE-RESSORT	STIFT,FEDER	1		
230	RC417-9785-0	BUSH	BAGUE	BUCHSE	1		
240	RD458-9776-0	HOUSING	CARTER	GEHAEUSE	1		
250	RD458-9777-0	PIN	GOUPILLE	STIFT	1		
260	RC417-9789-0	BOOT	MALLE	GUMMIBALG	1		

↔ Interchangeable; ≠ not Interchangeable; ← new for old; → old for new

silverhorn.co.uk

D20000 CONTROL LEVER (LEVER RH)
LEVIER DE COMMANDE (LEVIER DROITE)
KONTROLLRAHMEN (HEBEL RS)

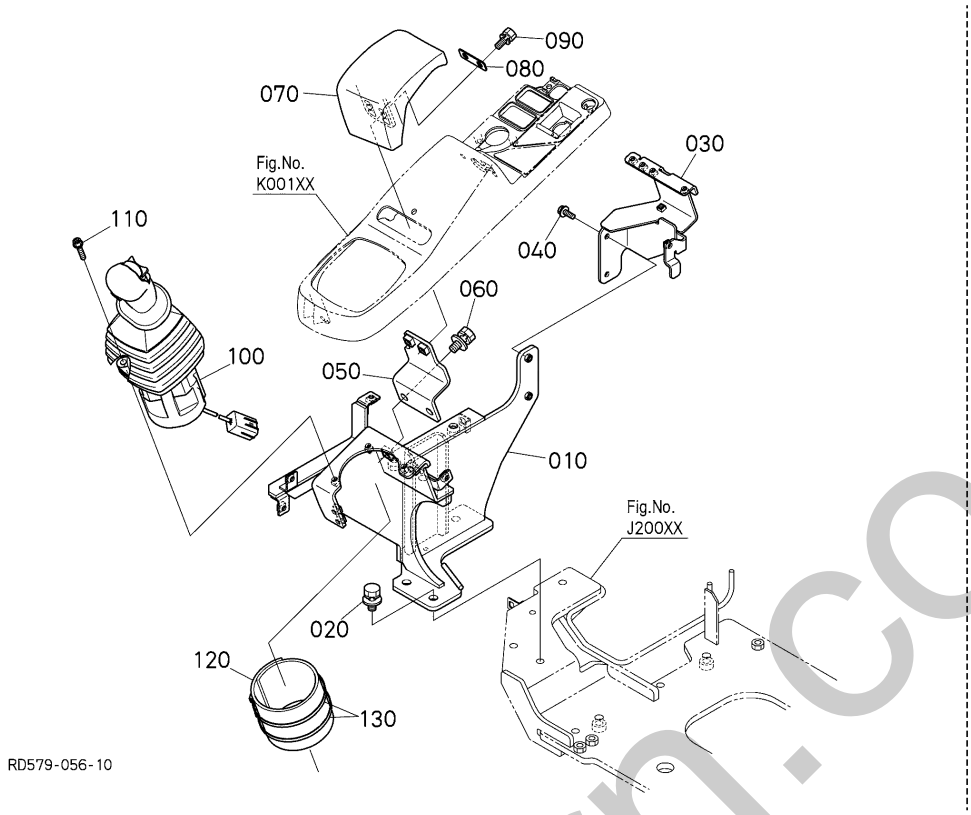

A:U50-5

REF.No. POS.No. BILD-Nr.	PART No. REFERENCE BESTELL-Nr.	PART NAME	DESIGNATION	BEZEICHNUNG	Q'TY/S.No. Q'TE/No.S. STUECK/S.Nr. A	I.C. I.C. I.C.	REMARKS REMARQUES BEMERKUNGEN
010	RD579-4455-2	BRACKET(CONTROL RH)	SUPPORT D.	HALTER RS	1		
020	01135-51025	BOLT,W SEMS	VIS	SCHRAUBE	3		
030	RD579-4456-0	BRACKET(CONTROL RH)	SUPPORT,COMMANDE D.	HALTER,KONTROLL RS	1		
040	01754-50616	BOLT,FLANGE	BOULON,BRIDE	SCHRAUBE	2		
050	RD579-4483-0	BRACKET(WRISTREST)	PALIER,REPOSE POIGNET	HALTER, HANDGELENKAUFLAGE	1		
060	01135-51025	BOLT,W SEMS	VIS	SCHRAUBE	2		
070	RD579-4486-0	CUSHION(WRIST REST,RH)	COUSSIN,WRISTREST D.	ARMLEHNE RS	1		
080	RD579-4485-0	PLATE(WRISTREST)	PLAQUE	PLATTE	1		
090	01123-50820	BOLT,SEMS	BOULON	BOLZEN	2		
100	RD579-6172-0	VALVE,ASSY(PILOT,RH,AX)	ENS. VALVE,PILOT RH	GRP. VENTIL, PILOT RH	1		
110	5H730-2629-0	BOLT,SOCKET HEAD	VIS	BOLZEN	3		
120	RC101-5434-0	INSULATION,HEAT	ISOLATION THERMIQUE	HITZE-ISOLATION	1		
130	71585-1119-0	BAND,INLET PIPE	COLLIER DE TUYAU	BAND, ANSAUGROHR	2		

silverhorn.co.uk

↔ Interchangeable; ≠ not Interchangeable; ⟵ new for old; ⟶ old for new

D20100 PILOT VALVE (RH) (COMPONENT PARTS)
SOUPAPE DE PILOTE (PARTIES COMPOSANTES)
VORDUSENVENTIL (EINZEL-TEIL)

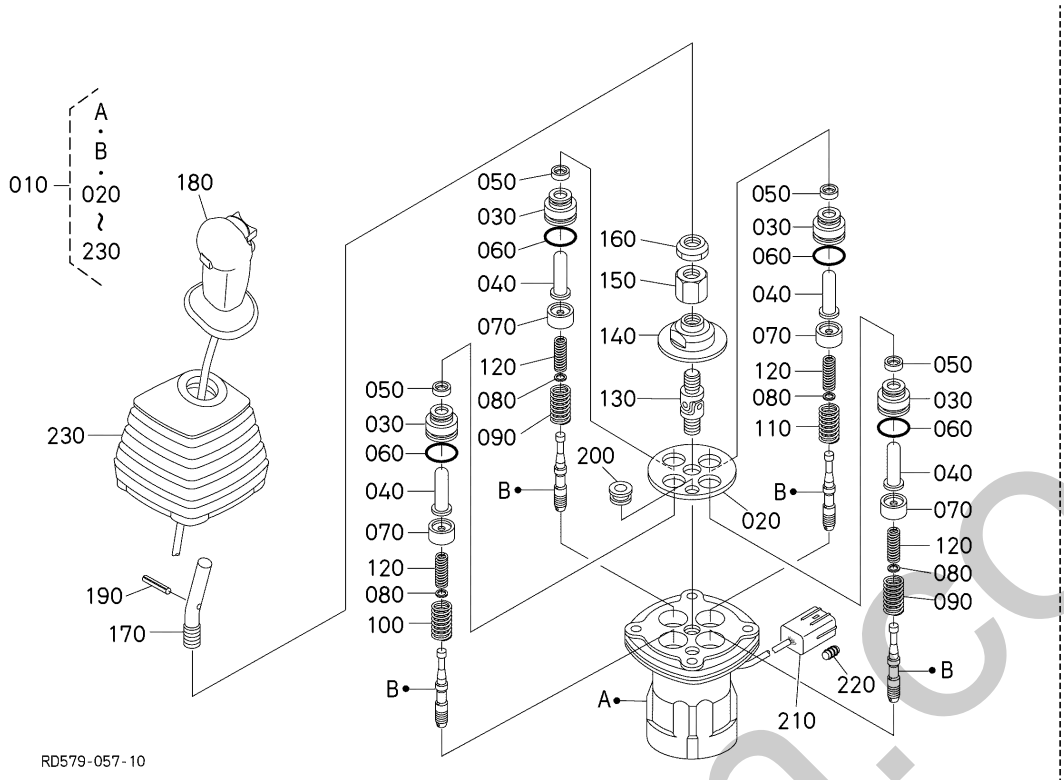

A:U50-5

REF.No. POS.No. BILD-Nr.	PART No. REFERENCE BESTELL-Nr.	PART NAME	DESIGNATION	BEZEICHNUNG	Q'TY/S.No. Q'TE/No.S. STUECK/S.Nr. A	I.C. I.C. I.C.	REMARKS REMARQUES BEMERKUNGEN
010	RD579-6172-0	VALVE,ASSY(PILOT,RH,AX)	ENS. VALVE,PILOT RH	GRP. VENTIL, PILOT RH	1		
020	RD118-9759-0	PLATE	PLAQUE	PLATTE	1		
030	68499-8587-0	PLUG	BOUCHON	STOPFEN	4		
040	RD819-9751-0	PUSH ROD	TIGE DE POUSSOIR	STOESSELSTANGE	4		
050	68499-8589-0	SEAL	JOINT ROND	DICHTUNGEN	4		
060	04817-00200	O RING	JOINT TORIQUE	O RING	4		
070	RC411-9763-0	SEAT,SPRING	SIEGE DU RESSORT	SITZFEDER	4		
080	68499-8592-0	WASHER	RONDELLE	SCHEIBE	4		
090	RD458-9765-0	SPRING	RESSORT	FEDER	2		
100	RC448-9765-0	SPRING	RESSORT	FEDER	1		
110	RD819-9752-0	SPRING	RESSORT	FEDER	1		
120	RC411-9767-0	SPRING	RESSORT	FEDER	4		
130	68191-9716-0	JOINT	RACCORD	ADAPTER	1		
140	RC411-9769-0	NUT	ECROU	MUTTER	1		
150	RD118-9771-0	NUT,ADJUSTING	ECROU DE REGLAGE	EINSTELLMUTTER	1		
160	RC411-9781-0	NUT,LOCK	CONTRE-ECROU	MUTTER	1		
170	RC448-9782-0	LEVER	LEVIER	HEBEL	1		
180	RD579-9783-0	KNOB	BOUTON	SCHALTKNOPF	1		
190	RC417-9784-0	PIN	GOUPILLE-RESSORT	STIFT,FEDER	1		
200	RC417-9785-0	BUSH	BAGUE	BUCHSE	1		
210	RD458-9776-0	HOUSING	CARTER	GEHAEUSE	1		
220	RD458-9777-0	PIN	GOUPILLE	STIFT	1		
230	RC417-9789-0	BOOT	MALLE	GUMMIBALG	1		

↔ Interchangeable; ≠ not Interchangeable; ← new for old; → old for new

emerborn.co.uk

D30000 CONTROL LEVER (TRAVEL)
LEVIER DE COMMANDE (DEPLACEMENT)
KONTROLLRAHMEN (FAHREN)

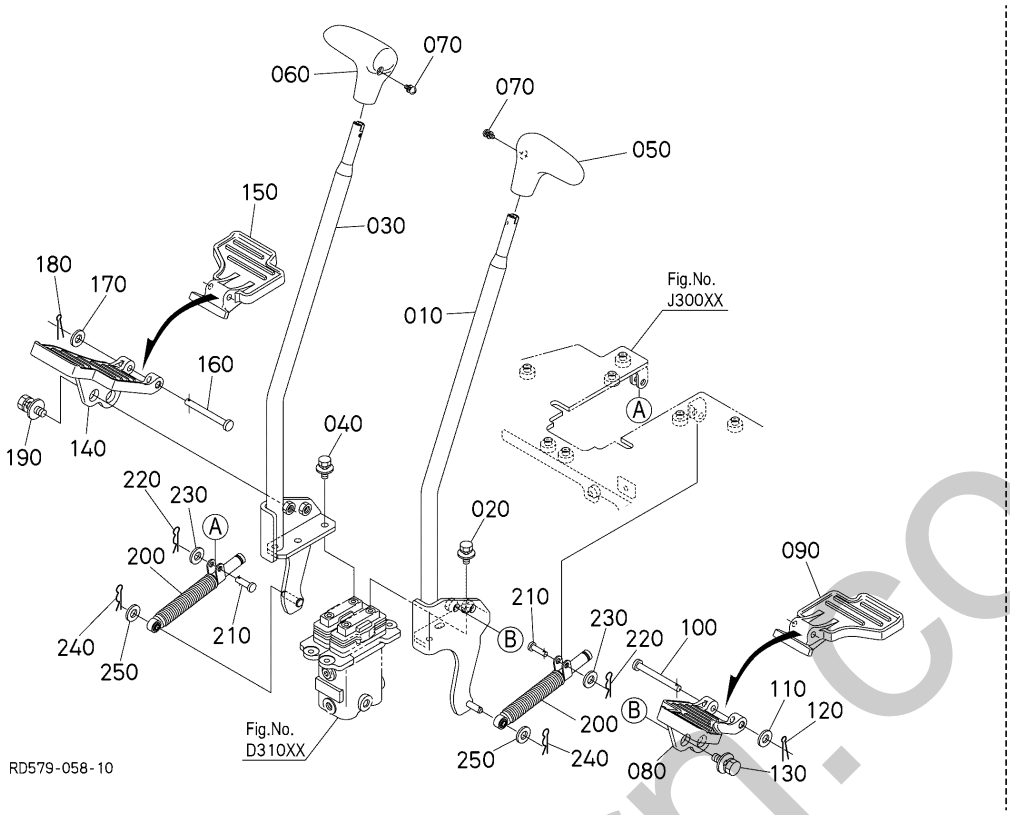

A:U50-5

REF.No. POS.No. BILD-Nr.	PART No. REFERENCE BESTELL-Nr.	PART NAME	DESIGNATION	BEZEICHNUNG	Q'TY/S.No. Q'TE/No.S. STUECK/S.Nr. A	I.C. I.C. I.C.	REMARKS REMARQUES BEMERKUNGEN
010	RD579-6531-0	LEVER(TRAVEL,LH)	LEVIER	HEBEL	1		
020	01125-50820	BOLT,W SEMS	BOULON	SCHRAUBE	2		
030	RD579-6536-0	LEVER(TRAVEL,RH)	LEVIER	HEBEL	1		
040	01125-50820	BOLT,W SEMS	BOULON	SCHRAUBE	2		
050	RD606-6528-0	GRIP(TRAVEL)	POIGNÉE	GRIFF	1		
060	RD606-6529-0	GRIP(TRAVEL)	POIGNÉE	GRIFF	1		
070	03024-50512	SCREW,SEMS(PAN HEAD)	VIS À RONDELLE	SCHRAUBE	2		
080	RD458-6532-0	PEDAL,DRIVE LH	PEDAL COMMAND GAUCH	ANTRIEBPEDAL LS	1		
090	RD579-6533-0	PEDAL(TRAVEL,2)	PÉDALE	PEDALE	1		
100	05122-50875	PIN	GOUPILLE	STIFT	1		
110	04012-50080	WASHER,PLAIN	RONDELLE FREIN	SCHEIBE	1		
120	05511-50215	PIN,SPLIT	GOUPILLE FENDUE	SPLINTSTIFT	1		
130	01135-51030	BOLT,W SEMS	VIS	SCHRAUBE	2		
140	RD458-6537-0	PEDAL,DRIVE RH	PEDAL COMMAND DROIT	ANTRIEBPEDAL RS	1		
150	RD579-6538-0	PEDAL(TRAVEL,2)	PÉDALE	PEDALE	1		
160	05122-50875	PIN	GOUPILLE	STIFT	1		
170	04012-50080	WASHER,PLAIN	RONDELLE FREIN	SCHEIBE	1		
180	05511-50215	PIN,SPLIT	GOUPILLE FENDUE	SPLINTSTIFT	1		
190	01135-51030	BOLT,W SEMS	VIS	SCHRAUBE	2		
200	RD451-6534-0	DAMPER(HST)	AMORTISSEUR	DAEMPFER	2		
210	RD829-6532-2	PIN,CLEVIS	GOUPILLE	STIFT	2		
220	52300-3412-0	PIN,SNAP	GOUPILLE BETA	SICHERUNGSSTIFT	2		
230	04013-50080	WASHER,PLAIN	RONDELLE PLANE	SCHEIBE	2		
240	52300-3412-0	PIN,SNAP	GOUPILLE BETA	SICHERUNGSSTIFT	2		
250	04013-50080	WASHER,PLAIN	RONDELLE PLANE	SCHEIBE	2		

↔ Interchangeable; ≠ not Interchangeable; ← new for old; → old for new

partshorn.co.uk

D31000 PILOT VALVE (TRAVEL)
SOUPAPE DE PILOTE (DEPLACEMENT)
VORDUSENVENTIL (FAHREN)

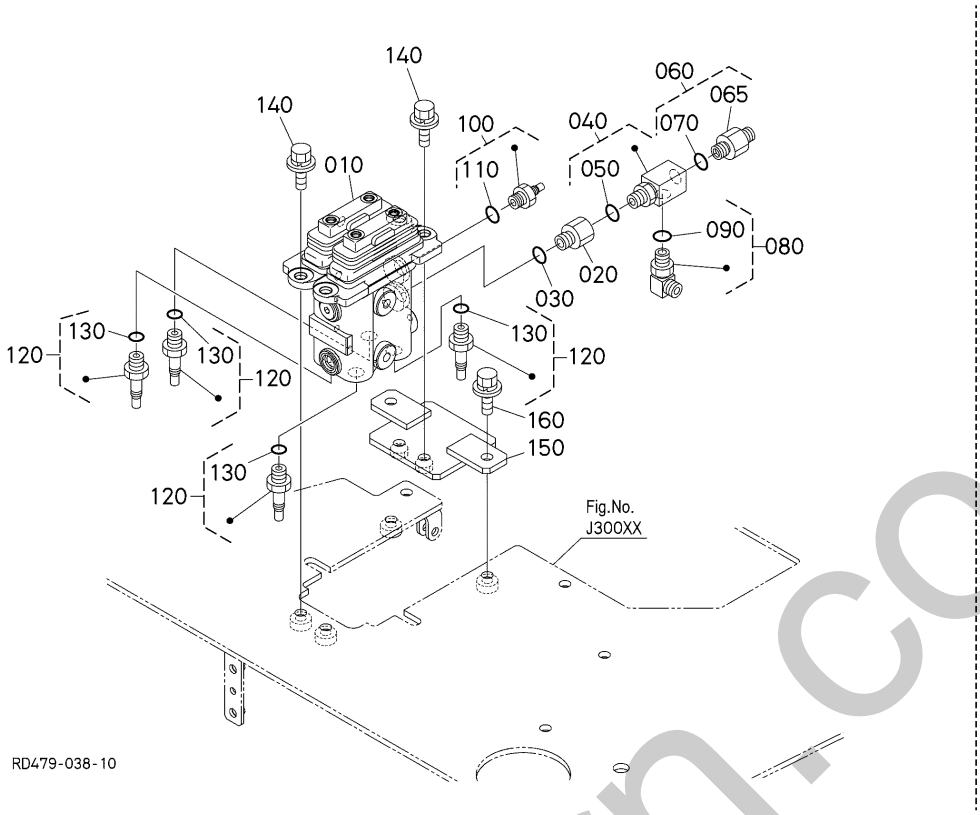

A:U50-5

REF.No. POS.No. BILD-Nr.	PART No. REFERENCE BESTELL-Nr.	PART NAME	DESIGNATION	BEZEICHNUNG	Q'TY/S.No. Q'TE/No.S. STUECK/S.Nr. A	I.C. I.C. I.C.	REMARKS REMARQUES BEMERKUNGEN
010	RD451-6140-5	ASSY VALVE,PV	ENS.SOUPAPE	VENTILEINHEIT	1		
020	RC461-6174-0	FILTER	FILTRE	DRUCKFILTER	1		
030	04817-00110	O RING	JOINT TORIQUE	O RING	1		
040	RD451-6189-0	JOINT,PIPE(T,G2,G2-G	RACCORD DE TUYAU	VERBINDUNGSSTUECK	1		
050	04817-00110	O RING	JOINT TORIQUE	O RING	1		
060	RA221-6313-0	JOINT,PIPE(G-G)	RACCORD DE TUYAU	VERBINDUNGSSTUECK	1		
065	RA111-6313-0	JOINT,PIPE	RACCORD DE TUYAU	ANSCHLUSS	1		
070	04817-00110	O RING	JOINT TORIQUE	O RING	1		
080	MR003-3021-0	JOINT,PIPE	COUDE,ADAPTATEUR	VERBINDUNGSSTUECK	1		
090	04817-00110	O RING	JOINT TORIQUE	O RING	1		
100	RD411-6176-0	JOINT(S,G1/4-8.4)	RACCORD DE TUYAU	ADAPTER	1		
110	04817-00110	O RING	JOINT TORIQUE	O RING	1		
120	RD411-6176-0	JOINT(S,G1/4-8.4)	RACCORD DE TUYAU	ADAPTER	4		
130	04817-00110	O RING	JOINT TORIQUE	O RING	4		
140	01135-51025	BOLT,W SEMS	VIS	SCHRAUBE	4		
150	RD579-6539-0	BRACKET	PALIER	HALTER	1		
160	01135-51025	BOLT,W SEMS	VIS	SCHRAUBE	2		

↔ Interchangeable; ≠ not Interchangeable; ← new for old; → old for new

smernorn.co.uk

D31100 PILOT VALVE (TRAVEL) (COMPONENT PARTS)
SOUPAPE DE PILOTE (DEPLACEMENT) (PARTIES COMPOSANTES)
VORDUSENVENTIL (FAHREN) (ENZEL-TEIL)

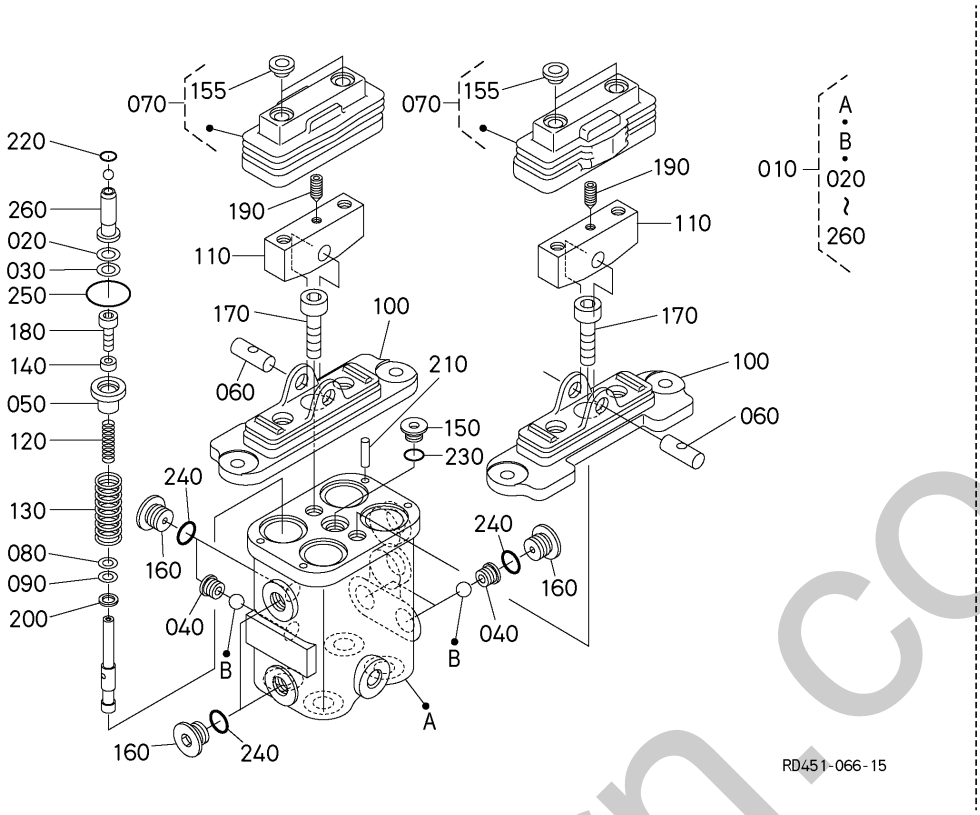

A:U50-5

REF.No. POS.No. BILD-Nr.	PART No. REFERENCE BESTELL-Nr.	PART NAME	DESIGNATION	BEZEICHNUNG	Q'TY/S.No. Q'TE/No.S. STUECK/S.Nr. A	I.C. I.C. I.C.	REMARKS REMARQUES BEMERKUNGEN
010	RD451-6140-5	ASSY VALVE,PV	ENS.SOUPAPE	VENTILEINHEIT	1		
020	RD451-9781-0	SHIM	CALE	BEILAGE	4		
030	RD451-9782-0	SHIM	CALE	BEILAGE	4		
040	RD451-9783-0	SEAT	SIEGE	STOPFEN	3		
050	RD451-9784-0	SLEEVE	MANCHON	MUFFE	4		
060	RD451-9786-3	PIN	GOUPILLE	STIFT	2		
070	RD451-9787-3	BOOT,ASSY	ENS.BOOT	GUMMIBALG	2		
080	RD451-9788-0	SHIM	CALE	BEILAGE	4		
090	RD451-9789-0	SHIM	CALE	BEILAGE	4		
100	RD451-9790-2	COVER	COUVERCLE	DECKEL	2		
110	RD451-9791-2	CAM	CAME	NOCKEN	2		
120	RD451-9792-0	SPRING	RESSORT	FEDER	4		
130	RD451-9793-0	SPRING	RESSORT	FEDER	4		
140	RD451-9794-0	COLLAR	COLLIER	HUELSE	4		
150	RD451-9795-2	PLUG	BOUCHON	BOLZEN	1		
155	RD451-9741-0	COLLAR	COLLIER	HUELSE	4		
160	RD451-9796-2	PLUG	BOUCHON	STOPFEN	6		
170	RD451-9742-2	BOLT,HEX-SOC-HD	VIS	BOLZEN	2		
180	01350-10412	BOLT,SOCKET HEAD	VIS	BOLZEN	4		
190	RD451-9743-0	SCREW,CONE POINT	VIS D'ARRET	ANSCHLAGSCHRAUBE	2		
200	04012-50060	WASHER,PLAIN	RONDELLE FREIN	SCHEIBE	4		
210	RD451-9797-0	PIN,STRAIGHT	GOUPILLE CYLINDLIQUE	ZYLINDERSTIFT	4		
220	04816-00100	O RING	JOINT TORIQUE	O RING	4		
230	RD451-9799-0	O-RING	BAGUE	O RING	1		
240	04817-00110	O RING	JOINT TORIQUE	O RING	6		
250	RD451-9798-0	O RING	BAGUE	O RING	4		
260	RD451-9785-0	PUSHER,ASSY	ENS.TIGE DE POUSSOIR	STOESSELSTANGE KOMP.	4		

⟷ Interchangeable; ≠ not Interchangeable; ⟵ new for old; ⟶ old for new

emerhorn.co.uk

D51000 SWING PEDAL
PEDALE DE BALANCEMENT
SCHWUNGPEDAL

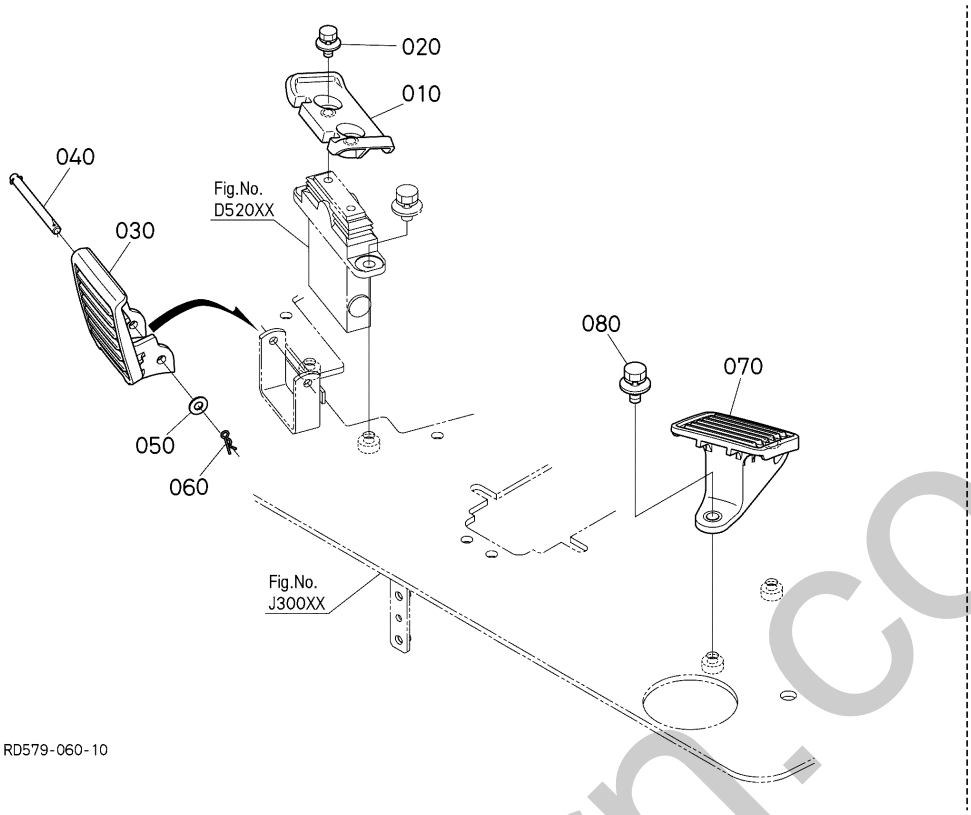

A:U50-5

REF.No. POS.No. BILD-Nr.	PART No. REFERENCE BESTELL-Nr.	PART NAME	DESIGNATION	BEZEICHNUNG	Q'TY/S.No. Q'TE/No.S. STUECK/S.Nr. A	I.C. I.C. I.C.	REMARKS REMARQUES BEMERKUNGEN
010	RD579-6551-0	PEDAL(SWING)	PEDAL DE BALANCEMENT	PEDAL,SCHWUNG	1		
020	01125-50820	BOLT,W SEMS	BOULON	SCHRAUBE	2		
030	RD579-6556-0	COVER(SWING)	COUVERCLE DE MOBILE	SCHWINGDECKEL	1		
040	RD451-6557-0	PIN,SWING COVER	GOUPILLE MOBILE COU.	STIFT	1		
050	04013-50080	WASHER,PLAIN	RONDELLE PLANE	SCHEIBE	1		
060	05525-50800	SNAP PIN	GOUPILLE BETA	SICHERUNGSSTIFT	1		
070	RD451-4421-0	SUPPORT	SUPPORT	STUETZE	1		
080	01135-51025	BOLT,W SEMS	VIS	SCHRAUBE	2		

↔ Interchangeable; ≠ not Interchangeable; ← new for old; → old for new

silverborn.co.uk

D52000 PILOT VALVE (SWING)
SOUPAPE DE PILOTE (BALANCEMENT)
VORDUSENVENTIL (SCHWUNG)

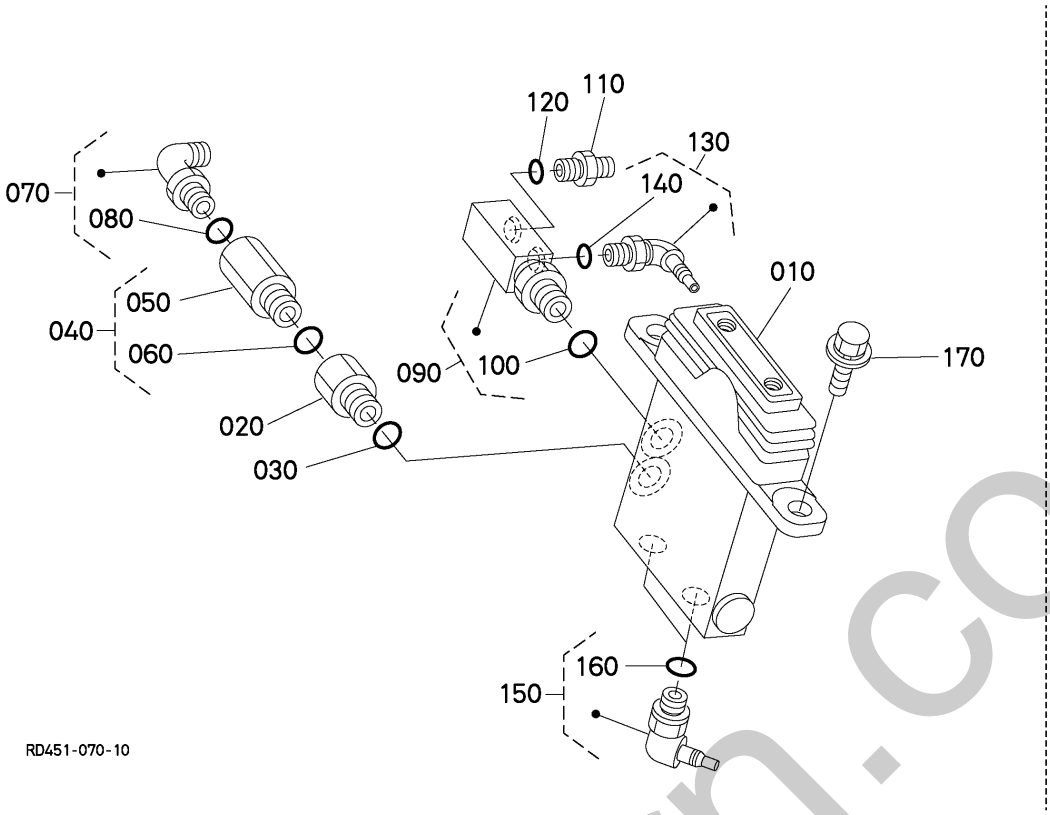

A:U50-5

REF.No. POS.No. BILD-Nr.	PART No. REFERENCE BESTELL-Nr.	PART NAME	DESIGNATION	BEZEICHNUNG	Q'TY/S.No. Q'TE/No.S. STUECK/S.Nr. A	I.C. I.C. I.C.	REMARKS REMARQUES BEMERKUNGEN
010	RD461-6142-0	VALVE,ASSY(PV,BLADE3	ENS.SOUPAPE DE PILO.	ANZEIGEVENTIL KOMP.	1		
020	RC461-6174-0	FILTER	FILTRE	DRUCKFILTER	1		
030	04817-00110	O RING	JOINT TORIQUE	O RING	1		
040	RC441-6326-0	JOINT,STR PIPE	RACCORD DE TUYAU	VERBINDUNGSSTUECK	1		
050	RC411-6393-0	JOINT,STR PIPE	RACCORD DE TUYAU	VERBINDUNGSSTUECK	1		
060	04817-00110	O RING	JOINT TORIQUE	O RING	1		
070	RB411-6376-0	JOINT	RACCORD DE TUYAU	ADAPTER	1		
080	04817-00110	O RING	JOINT TORIQUE	O RING	1		
090	RP831-6194-0	JOINT	RACCORD DE TUYAU	VERBINDUNGSSTUECK	1		
100	04817-00110	O RING	JOINT TORIQUE	O RING	1		
110	68728-7615-0	ADAPTER	ADAPTATEUR	ZWISCHENSTUECK	1		
120	04817-00110	O RING	JOINT TORIQUE	O RING	1		
130	RP821-6197-0	JOINT,PIPE	RACCORD DE TUYAU	ADAPTER	1		
140	04817-00110	O RING	JOINT TORIQUE	O RING	1		
150	RP821-6197-0	JOINT,PIPE	RACCORD DE TUYAU	ADAPTER	2		
160	04817-00110	O RING	JOINT TORIQUE	O RING	2		
170	01135-51025	BOLT,W SEMS	VIS	SCHRAUBE	2		

↔ Interchangeable; ≠ not Interchangeable; ← new for old; → old for new

sinerborn.co.uk

D52100 PILOT VALVE (SWING) (COMPONENT PARTS)
SOUPAPE DE PILOTE (BALANCEMENT) (PARTIES COMPOSANTES)
VORDUSENVENTIL (SCHWUNG) (ENZEL-TEIL)

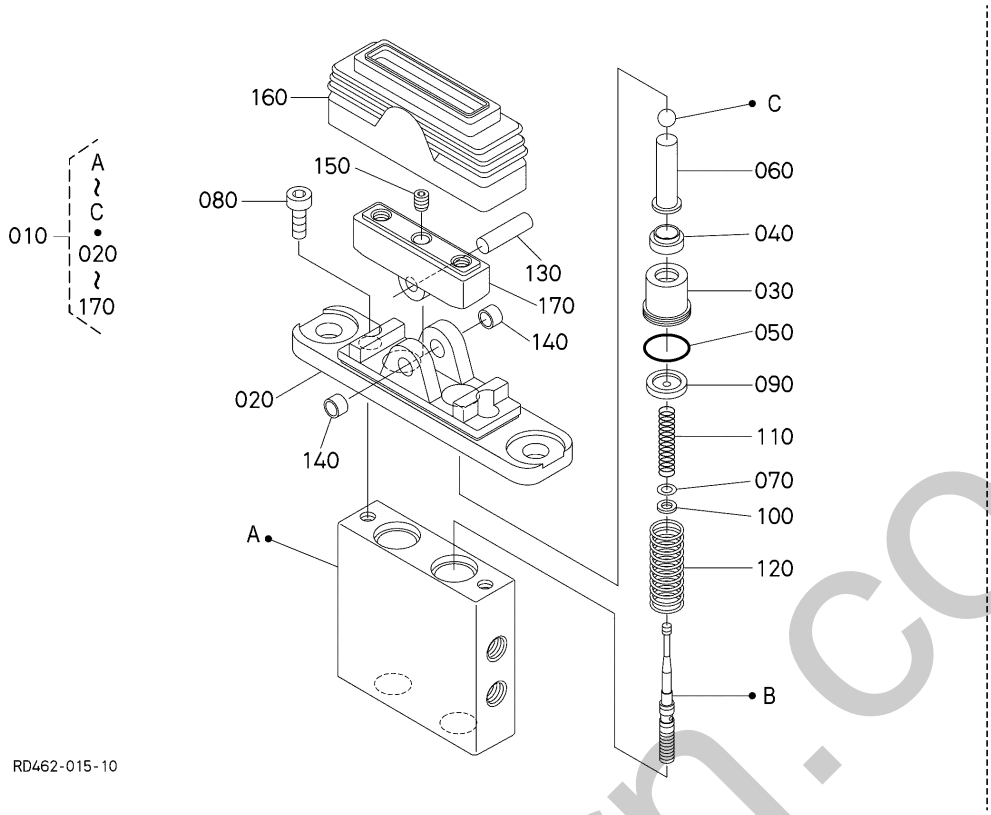

A:U50-5

REF.No. POS.No. BILD-Nr.	PART No. REFERENCE BESTELL-Nr.	PART NAME	DESIGNATION	BEZEICHNUNG	Q'TY/S.No. Q'TE/No.S. STUECK/S.Nr. A	I.C. I.C. I.C.	REMARKS REMARQUES BEMERKUNGEN
010	RD461-6142-0	VALVE,ASSY(PV,BLADE3	ENS.SOUPAPE DE PILO.	ANZEIGEVENTIL KOMP.	1		
020	RD461-7611-0	COVER	COUVERCLE	DECKEL	1		
030	RP421-7612-0	PLUG	BOUCHON	STOPFEN	2		
040	RP421-7613-0	GASKET	JOINT	DICHTUNGSPLATTE	2		
050	RP421-7614-0	O RING	JOINT TORIQUE	O RING	2		
060	RP421-7615-0	PUSH ROD	TIGE DE POUSSOIR	STOESSELSTANGE	2		
070	RP421-7616-0	SHIM	CALE	BEILAGE	2		
080	RD461-7617-0	SCREW,HEX SOC CAP	VIS	BOLZEN	2		
090	RD461-7618-0	SEAT(SPRING)	SIÈGE	SITZ	2		
100	RP421-7619-0	WASHER	RONDELLE	SCHEIBE	2		
110	RD451-7612-0	SPRING	RESSORT	FEDER	2		
120	RD451-7613-0	SPRING	RESSORT	FEDER	2		
130	RD451-7614-0	SHAFT,CAM	ARBRE A CAMES	NOCKENWELLE	1		
140	RD451-7617-0	BUSH	BAGUE	BUCHSE	2		
150	RD809-9787-0	SCREW	VIS	SCHRAUBE	1		
160	RD461-7616-0	BELLOWS	MALLE	STIEFELSCHAR	1		
170	RD461-7624-0	CAM,ASSY	ENS.CAME	NOCKE	1		

smerhorn.co.uk

↔ Interchangeable; ≠ not Interchangeable; ⟵ new for old; ⟶ old for new

D60000 CONTROL LEVER (SAFETY LOCK LEVER)
LEVIER DE COMMENDE (LEVIER DE VERROUILLAGE)
KONTROLLRAHMEN (HEBEL VON SCHLOSS)

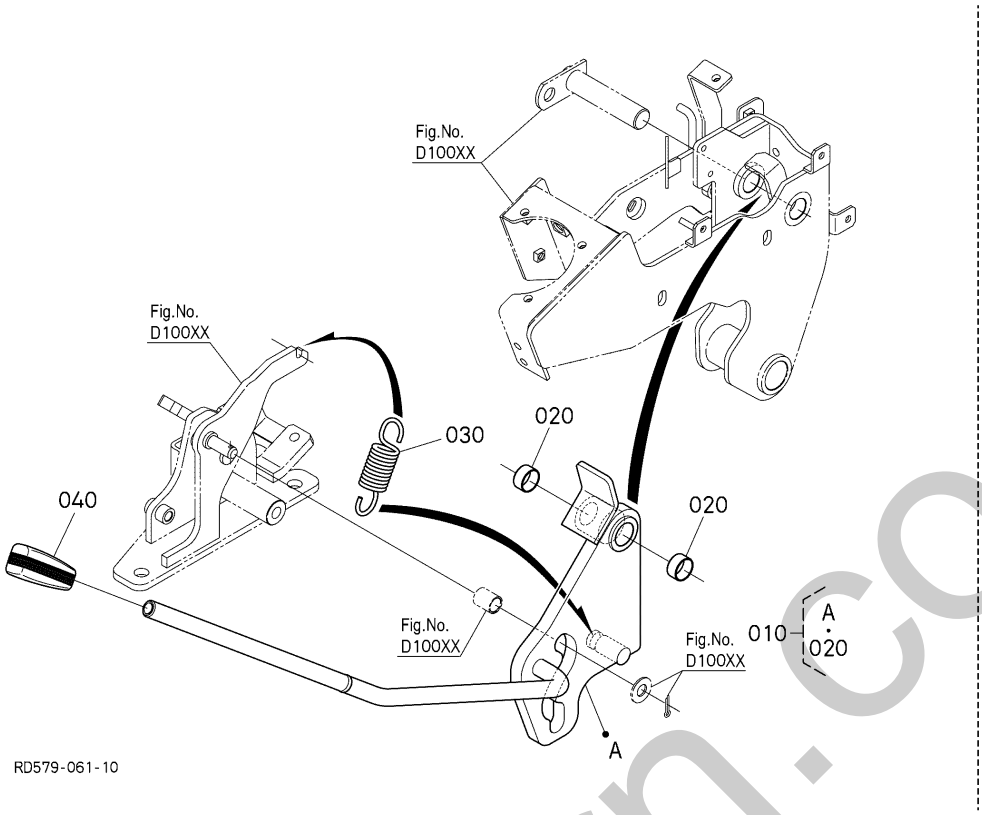

A:U50-5

REF.No. POS.No. BILD-Nr.	PART No. REFERENCE BESTELL-Nr.	PART NAME	DESIGNATION	BEZEICHNUNG	Q'TY/S.No. Q'TE/No.S. STUECK/S.Nr. A	I.C. I.C. I.C.	REMARKS REMARQUES BEMERKUNGEN
010	RD479-6580-0	LEVER,ASSY(LOCK,L)	ENS. LEVIER,VERROU	HEBEL,KOMP.	1		
020	08511-01810	BUSH	BAGUE	BUCHSE	2		
030	RD579-3818-0	SPRING,TENS(LOCK)	RESSORT	FEDER	1		
040	RC101-6576-0	GRIP	POIGNEE DE LEVIER	GRIFF	1		

↔ Interchangeable; ≠ not Interchangeable; ← new for old; → old for new

silvernorn.co.uk

D80000 CONTROL LEVER (BLADE)
LEVIER DE COMMANDE (LAME)
VORDUSENVENTIL (ERDSCHIEBER)

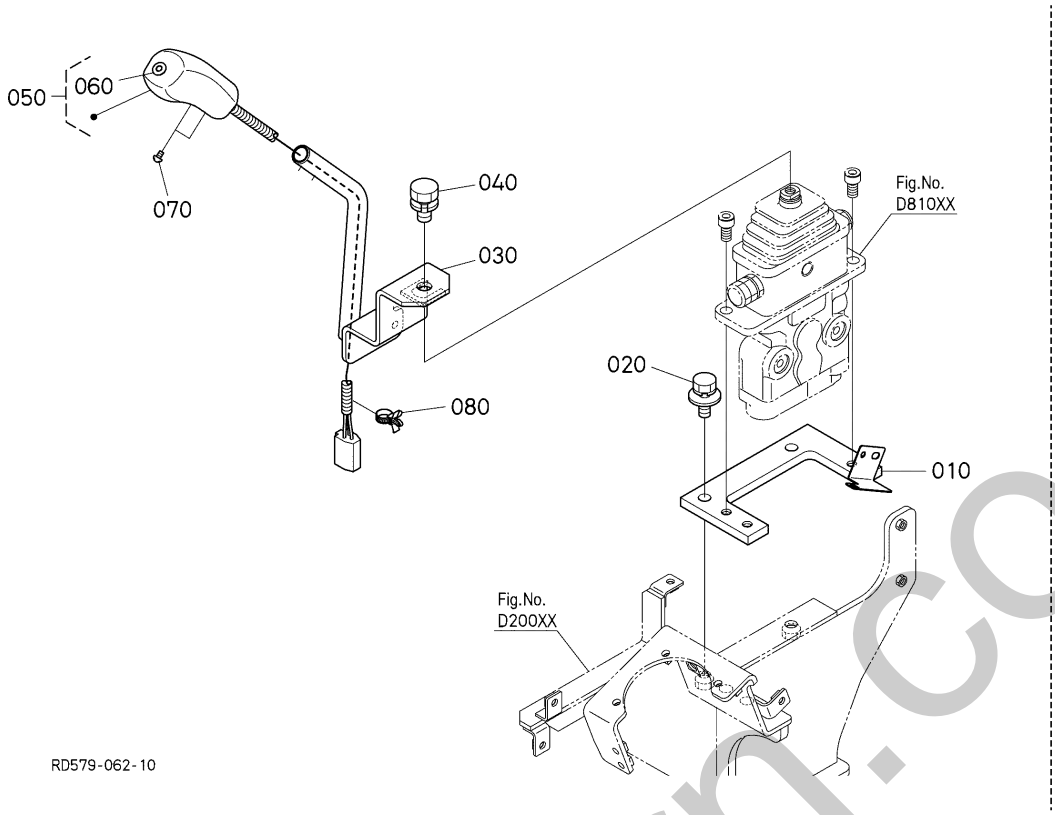

A:U50-5

REF.No. POS.No. BILD-Nr.	PART No. REFERENCE BESTELL-Nr.	PART NAME	DESIGNATION	BEZEICHNUNG	Q'TY/S.No. Q'TE/No.S. STUECK/S.Nr. A	I.C. I.C. I.C.	REMARKS REMARQUES BEMERKUNGEN
010	RD451-6577-0	PLATE,BLADE	PLAQUE	PLATTE	1		
020	01135-51030	BOLT,W SEMS	VIS	SCHRAUBE	2		
030	RD579-7531-0	LEVER(BLADE)	LEVIER	HEBEL	1		
040	01123-51225	BOLT,SEMS	BOULON	SCHRAUBE	1		
050	RD606-6575-2	GRIP(SPEED UP)	POIGNÉE	GRIFF	1		
060	RB237-6576-0	BUTTON(SW,GREEN)	BOUTON	DRUCKKNOPF	1		
070	03054-50406	SCREW,PAN HEAD(PHILLIPS)	VIS À TÊTE DE PANNEAU	SCHRAUBE	2		
080	RP421-5413-0	CLAMP(7047-3413-30)	ATTACHE	KLAMMER	1		

silverhorn.co.uk

↔ Interchangeable; ≠ not Interchangeable; ← new for old; → old for new

D81000 PILOT VALVE (BLADE)
SOUPAPE DE PILOTE (LAME)
VORDUSENVENTIL (ERDSCHIEBER)

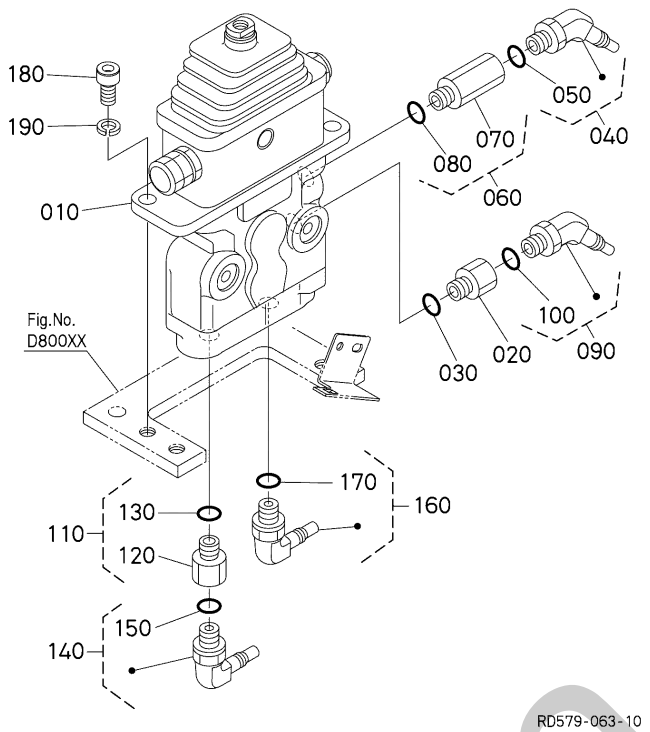

A:U50-5

REF.No. POS.No. BILD-Nr.	PART No. REFERENCE BESTELL-Nr.	PART NAME	DESIGNATION	BEZEICHNUNG	Q'TY/S.No. Q'TE/No.S. STUECK/S.Nr. A	I.C. I.C. I.C.	REMARKS REMARQUES BEMERKUNGEN
010	RD458-6143-0	VALVE,ASSY	ENS.SOUPAPE DE PILO.	GRP.ANZEIGEVENTIL	1		
020	RC461-6174-0	FILTER	FILTRE	DRUCKFILTER	1		
030	04817-00110	O RING	JOINT TORIQUE	O RING	1		
040	RP821-6198-0	JOINT,PIPE	RACCORD DE TUYAU	ADAPTER	1		
050	04817-00110	O RING	JOINT TORIQUE	O RING	1		
060	RC441-6326-0	JOINT,STR PIPE	RACCORD DE TUYAU	VERBINDUNGSSTUECK	1		
070	RC411-6393-0	JOINT,STR PIPE	RACCORD DE TUYAU	VERBINDUNGSSTUECK	1		
080	04817-00110	O RING	JOINT TORIQUE	O RING	1		
090	RP821-6198-0	JOINT,PIPE	RACCORD DE TUYAU	ADAPTER	1		
100	04817-00110	O RING	JOINT TORIQUE	O RING	1		
110	RC441-6325-0	JOINT,STR PIPE	RACCORD DE TUYAU	VERBINDUNGSSTUECK	1		
120	RC411-6388-0	JOINT,STR PIPE	RACCORD DE TUYAU	VERBINDUNGSSTUECK	1		
130	04817-00110	O RING	JOINT TORIQUE	O RING	1		
140	RP821-6197-0	JOINT,PIPE	RACCORD DE TUYAU	ADAPTER	1		
150	04817-00110	O RING	JOINT TORIQUE	O RING	1		
160	RP821-6197-0	JOINT,PIPE	RACCORD DE TUYAU	ADAPTER	1		
170	04817-00110	O RING	JOINT TORIQUE	O RING	1		
180	RD458-6144-0	BOLT,M10-20	VIS	BOLZEN	2		
190	04512-50100	WASHER,SPRING LOCK	RONDELLE GROWER	FEDERRING	2		

↔ Interchangeable; ≠ not Interchangeable; ← new for old; → old for new

smeborn.co.uk

D81100 PILOT VALVE (BLADE) (COMPONENT PARTS)
SOUPAPE DE PILOTE (LAME) (PARTIES COMPOSANTES)
VORDUSENVENTIL (ERDSCHIEBER) (EINZEL-TEIL)

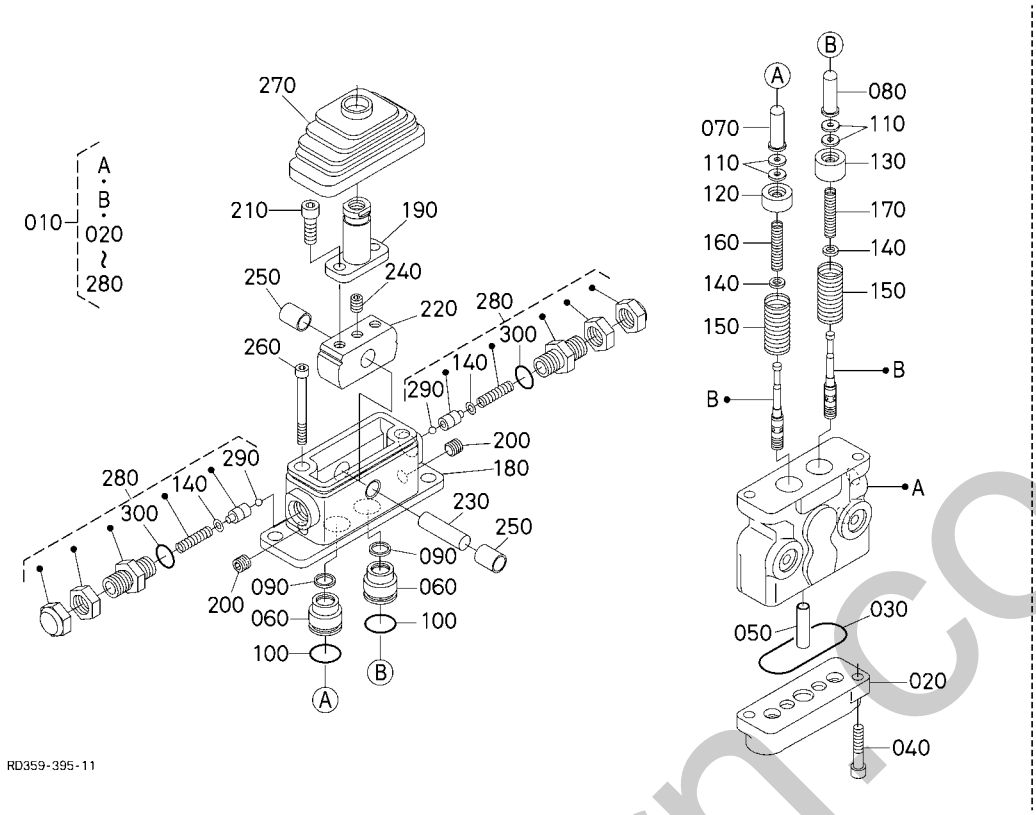

A:U50-5

REF.No. POS.No. BILD-Nr.	PART No. REFERENCE BESTELL-Nr.	PART NAME	DESIGNATION	BEZEICHNUNG	Q'TY/S.No. Q'TE/No.S. STUECK/S.Nr. A	I.C. I.C. I.C.	REMARKS REMARQUES BEMERKUNGEN
010	RD458-6143-0	VALVE,ASSY	ENS.SOUPAPE DE PILO.	GRP.ANZEIGEVENTIL	1		
020	RD458-9651-0	PLATE(PORT)	PLAQUE	PLATTE	1		
030	04817-50600	O-RING	JOINT TORIQUE	O RING	1		
040	01311-10820	BOLT,SOCKET HEAD	VIS	BOLZEN	2		
050	RD458-9652-0	BUSHING	BAGUE	BUCHSE	1		
060	68499-8587-0	PLUG	BOUCHON	STOPFEN	2		
070	RD458-9653-0	ROD,PUSH	TIGE DE POUSSOIR	STOESSELSTANGE	1		
080	RD458-9654-0	ROD,PUSH	TIGE DE POUSSOIR	STOESSELSTANGE	1		
090	68499-8589-0	SEAL	JOINT ROND	DICHTUNGEN	2		
100	04817-00200	O RING	JOINT TORIQUE	O RING	2		
110	RP402-7214-0	WASHER	RONDELLE	SCHEIBE	4		
120	68499-8591-0	SEAT,SPRING	SIEGE DU RESSORT	SITZFEDER	1		
130	RD458-9656-0	SEAT(SPRING)	SIEGE DU RESSORT	SITZ	1		
140	68499-8592-0	WASHER	RONDELLE	SCHEIBE	6		
150	RD458-9657-0	SPRING	RESSORT	FEDER	2		
160	RD458-9658-0	SPRING	RESSORT	FEDER	1		
170	RD458-9659-0	SPRING	RESSORT	FEDER	1		
180	RD458-9661-0	COVER(UPPER)	COUVERCLE	DECKEL	1		
190	RD819-9831-0	LEVER	LEVIER	HEBEL	1		
200	RD458-9663-0	SCREW,SET(M12)	VIS DE RÉGLAGE	ANSCHLAGSCHRAUBE	2		
210	RD819-9833-0	BOLT,HEX-SOC-HD	VIS	BOLZEN	2		
220	RD458-9664-0	DISC	DISQUE	RADSCHEIBE	1		
230	RD819-9835-0	CAMSHAFT	ARBRE A CAMES	NOCKENWELLE	1		
240	RD819-9836-0	SCREW,SET	VIS D'ARRET	ANSCHLAGSCHRAUBE	1		
250	RD458-9665-0	BUSHING	BAGUE	BUCHSE	2		
260	RD819-9837-0	SCREW,SET	VIS D'ARRET	ANSCHLAGSCHRAUBE	2		
270	RD819-9838-0	BOOT	MALLE	STIEFELSCHAR	1		
280	RD819-9820-0	ASSY SPRING	ENS.RESSORT	FEDER,KOMP.	2		
290	07715-01603	BALL	BILLE	KUGEL	2		
300	04817-00160	O RING	JOINT TORIQUE	O RING	2		

↔ Interchangeable; ≠ not Interchangeable; ← new for old; → old for new

silverhorn.co.uk

E00000 OIL PIPING (SUCTION)
TUBE (SUCCION)
OEL LEITUNG (ANSAUGEN)

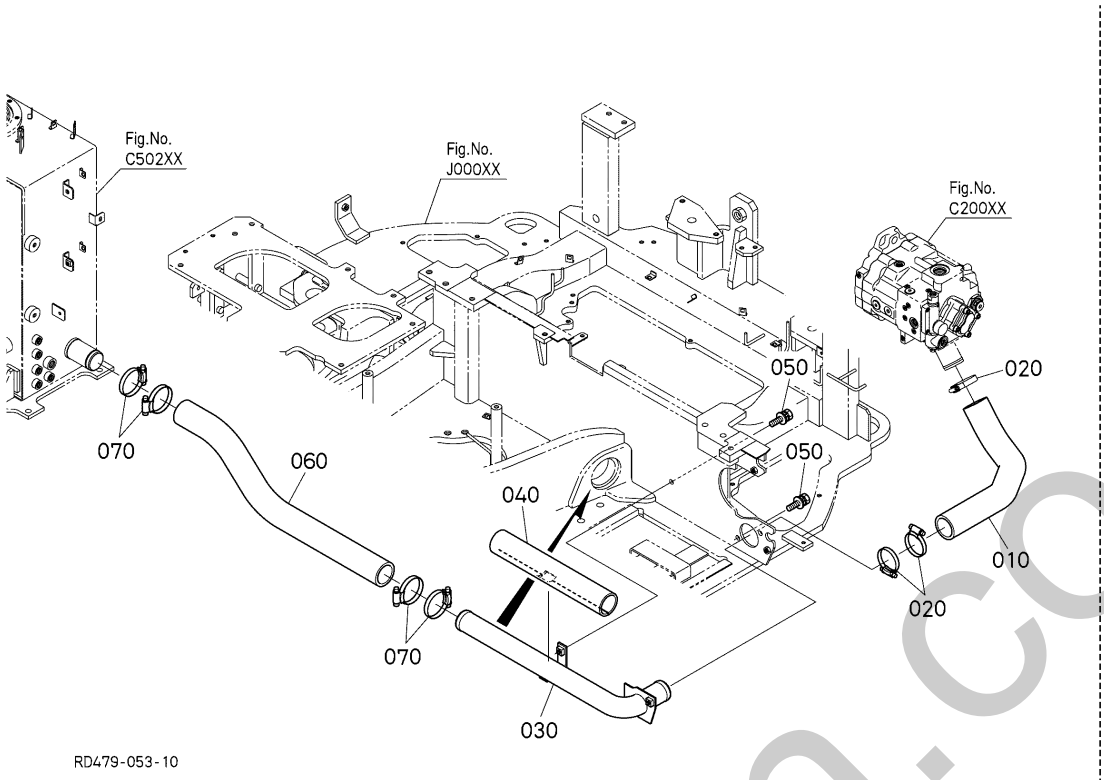

A:U50-5

REF.No. POS.No. BILD-Nr.	PART No. REFERENCE BESTELL-Nr.	PART NAME	DESIGNATION	BEZEICHNUNG	Q'TY/S.No. Q'TE/No.S. STUECK/S.Nr. A	I.C. I.C. I.C.	REMARKS REMARQUES BEMERKUNGEN
010	RD479-6311-0	HOSE(SUCTION,1)	TUYAU DE SUCCION	SCHLAUCH	1		
020	RC401-6319-0	CLAMP,HOSE	COLLIER DE DURITE	SCHLAUCHKLEMME	3		
030	RD479-6312-0	PIPE(SUCTION)	TUYAU	ANSAUGROHR	1		
040	RD579-6314-0	INSULATION(HEAT)	ISOLANT THERMIQUE	HITZE, ISOLIERUNG	1		
050	01135-51025	BOLT,W SEMS	VIS	SCHRAUBE	3		
060	RD479-6313-0	HOSE(SUCTION,2)	TUYAU DE SUCCION	SCHLAUCH	1		
070	RC401-6319-0	CLAMP,HOSE	COLLIER DE DURITE	SCHLAUCHKLEMME	4		

↔ Interchangeable; ≠ not Interchangeable; ← new for old; → old for new

silvernorn.co.uk

E00200 OIL PIPING (DELIVERY)
TUBE (DELIVRANCE)
OEL LEITUNG (BEFREITUNG)

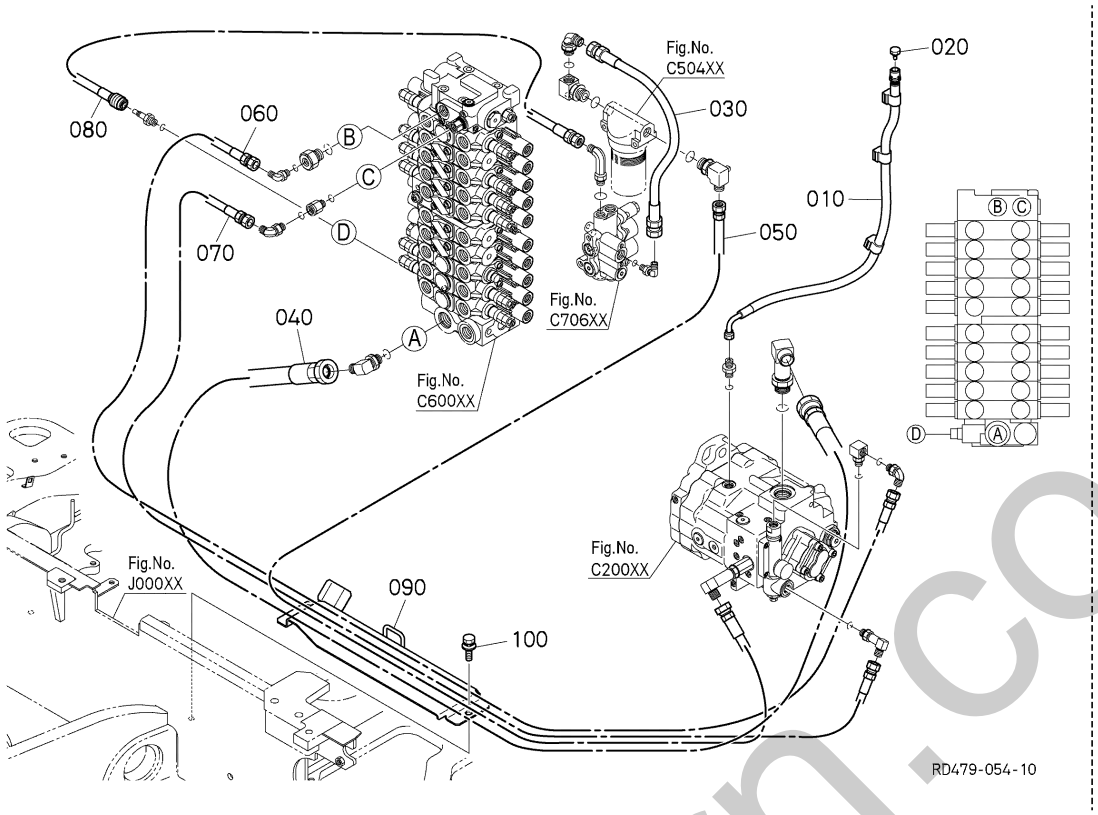

A:U50-5

REF.No. POS.No. BILD-Nr.	PART No. REFERENCE BESTELL-Nr.	PART NAME	DESIGNATION	BEZEICHNUNG	Q'TY/S.No. Q'TE/No.S. STUECK/S.Nr. A	I.C. I.C. I.C.	REMARKS REMARQUES BEMERKUNGEN
010	RD579-6315-2	HOSE,HYDR	TUYAU HYDRAULIQUE	HYDRAULIKSCHLAUCH	1		
020	RD441-6316-0	PLUG	BOUCHON	DICHTUNGSSATZ	1		
030	RD579-6325-0	HOSE,HYDR(3/8,L/F-UN/V)	TUYAU HYDRAULIQUE	HYDRAULIKSCHLAUCH	1		
040	RD479-6321-0	HOSE,HYDR(3/4,P1)	TUYAU HYDRAULIQUE	HYDRAULIKSCHLAUCH	1		
050	RD479-6324-0	HOSE,HYDR	TUYAU HYDRAULIQUE	HYDRAULIKSCHLAUCH	1		
060	RD479-6326-3	HOSE,HYDR	TUYAU HYDRAULIQUE	SCHLAUCH	1		
070	RD479-6327-2	HOSE,HYDR	TUYAU HYDRAULIQUE	SCHLAUCH	1		
080	RD479-6329-0	HOSE,HYDR(1/4,AI)	TUYAU HYDRAULIQUE	HYDRAULIKSCHLAUCH	1		
090	RD479-6489-2	GUIDE	GUIDE	FUEHRUNG	1		
100	01135-51020	BOLT,W SEMS	VIS	SCHRAUBE	2		

↔ Interchangeable; ≠ not Interchangeable; ← new for old; → old for new

silverthorn.co.uk

E00400 OIL PIPING (RETURN)
TUBE (RETOUR)
OEL LEITUNG (RUECKSTORM)

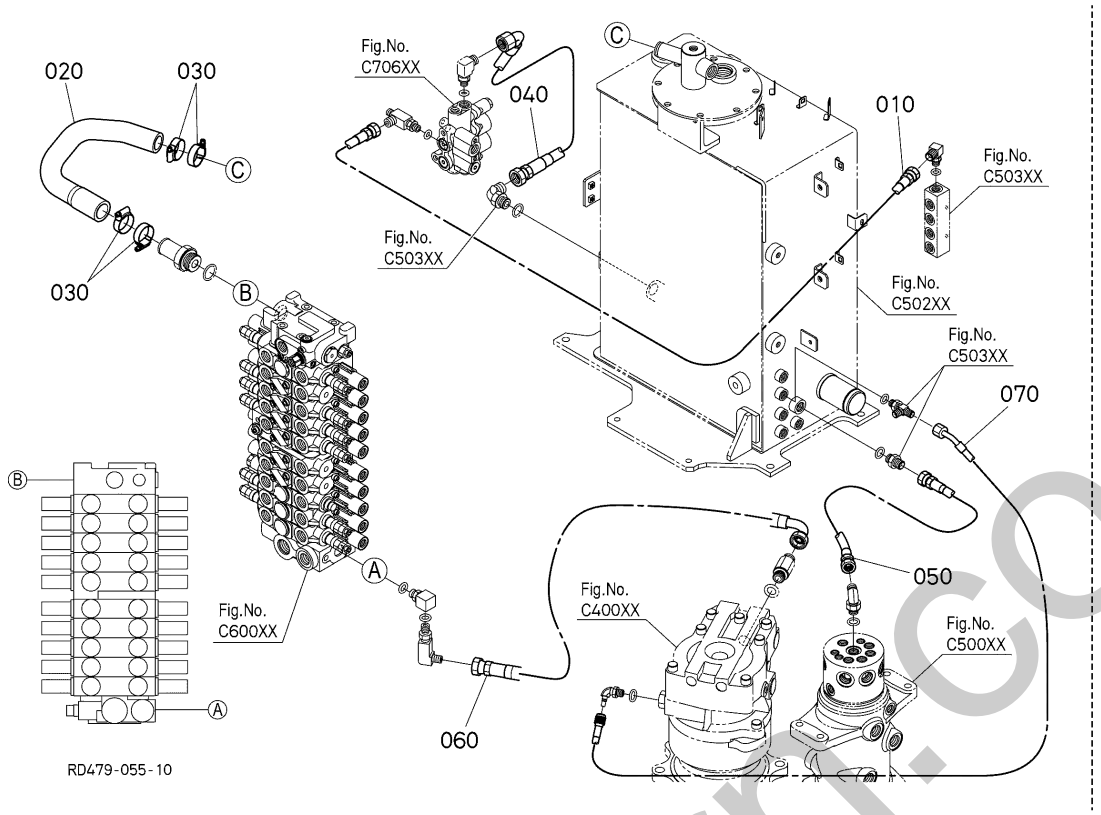

A:U50-5

REF.No. POS.No. BILD-Nr.	PART No. REFERENCE BESTELL-Nr.	PART NAME	DESIGNATION	BEZEICHNUNG	Q'TY/S.No. Q'TE/No.S. STUECK/S.Nr. A	I.C. I.C. I.C.	REMARKS REMARQUES BEMERKUNGEN
010	RD479-6338-0	HOSE,HYDR(3/8,UN-P4AD)	TUYAU HYDRAULIQUE	HYDRAULIKSCHLAUCH	1		
020	RD479-6352-0	HOSE	TUYAU DE RETOUR	SCHLAUCH	1		
030	RD411-6382-0	CLAMP,HOSE	COLLIER DE SERRAGE	SCHLAUCHBINDER	4		
040	RD579-6351-0	HOSE,HYDR(1/2,T,UNLOAD)	TUYAU HYDRAULIQUE	HYDRAULIKSCHLAUCH	1		
050	RD579-6447-0	HOSE,HYDR	TUYAU HYDRAULIQUE	HYDRAULIKSCHLAUCH	1		
060	RD479-6453-0	HOSE,HYDR(5/8,MAKE UP)	TUYAU HYDRAULIQUE	HYDRAULIKSCHLAUCH	1		
070	RD579-6455-0	HOSE,HYDR	TUYAU HYDRAULIQUE	HYDRAULIKSCHLAUCH	1		

silverparts.co.uk

↔ Interchangeable; ≠ not Interchangeable; ← new for old; → old for new

E00600 OIL PIPING (OIL COOLER)
TUBE (REFROIDISSEUR)
OEL LEITUNG (OELKUEHLER)

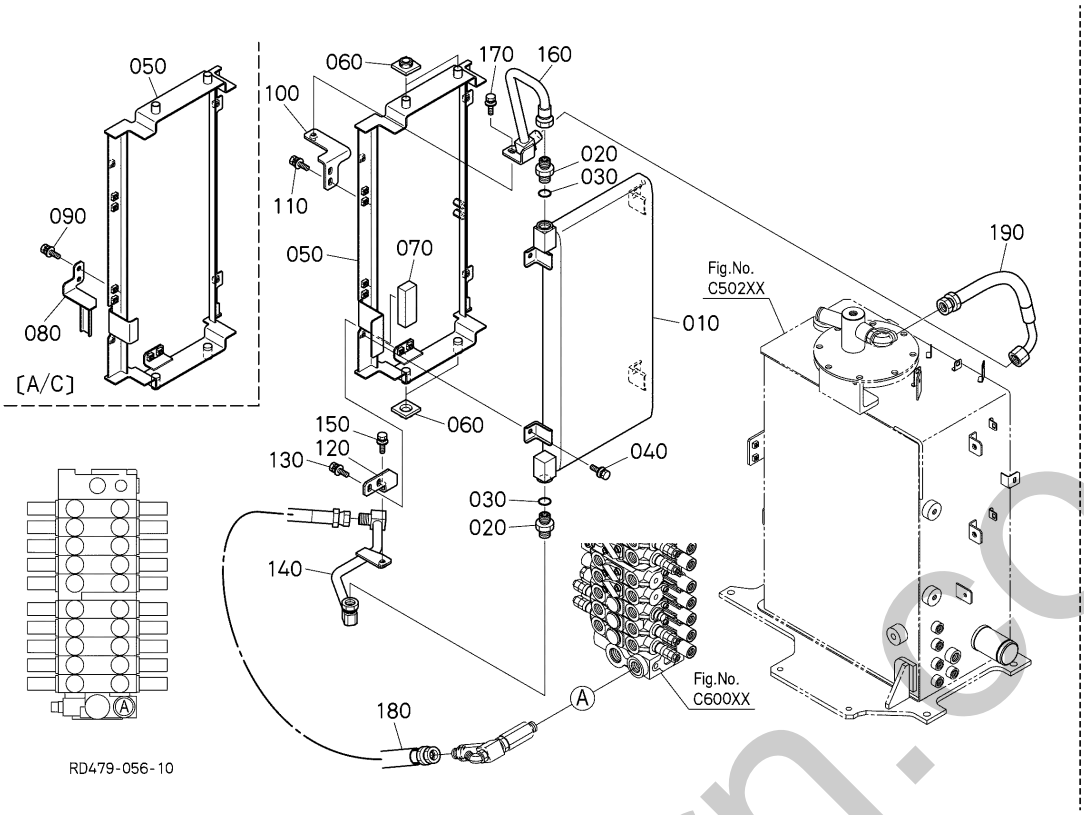

A:U50-5

REF.No. POS.No. BILD-Nr.	PART No. REFERENCE BESTELL-Nr.	PART NAME	DESIGNATION	BEZEICHNUNG	Q'TY/S.No. Q'TE/No.S. STUECK/S.Nr. A	I.C. I.C. I.C.	REMARKS REMARQUES BEMERKUNGEN
010	RD579-6405-0	COOLER,OIL	REFROIDISSEUR D' HUILE	OELKUEHLER	1		
020	68271-6342-0	ADAPTER	ADAPTATEUR	ZWISCHENSTUECK	2		
030	04817-00180	O RING	JOINT TORIQUE	O RING	2		
040	01125-50820	BOLT,W SEMS	BOULON	SCHRAUBE	4		
050	RD579-4177-2	BRACKET(1,OIL COOLER,HEATER)	SUPPORT	HALTER	1		EXCEPT A/C
050	RD579-4273-0	BRACKET(1,OIL COOLER)	SUPPORT,REFR.D'HUILE	HALTER	1		A/C
060	RD579-4255-0	RUBBER	CAOUTCHOUC	GUMMI	4		
070	RD579-4158-0	ABSORBER,SOUND(2,COVER,LH)	SILENCIEUX G.	SCHALLDAEMPFER LS	1		EXCEPT A/C
080	RD579-4279-0	BRACKET	SUPPORT	HALTER	1		A/C
090	01125-50820	BOLT,W SEMS	BOULON	SCHRAUBE	2		A/C
100	RD579-4277-0	BRACKET(2,OIL COOLER)	SUPPORT,REFR.D'HUILE	HALTER	1		
110	01125-50820	BOLT,W SEMS	BOULON	SCHRAUBE	2		
120	RD579-4278-0	BRACKET(3,OIL COOLER)	SUPPORT	HALTER	1		
130	01125-50820	BOLT,W SEMS	BOULON	SCHRAUBE	2		
140	RD579-6406-0	PIPE(2,OILCOOLER)	TUYAU	ROHR	1		
150	01125-50820	BOLT,W SEMS	BOULON	SCHRAUBE	1		
160	RD579-6407-0	PIPE(1,OILCOOLER)	TUYAU	ROHR	1		
170	01125-50820	BOLT,W SEMS	BOULON	SCHRAUBE	1		
180	RD479-6361-0	HOSE,HYDR(5/8,O/C1)	TUYAU HYDRAULIQUE	HYDRAULIKSCHLAUCH	1		
190	RD579-6362-0	HOSE,HYDR(5/8,O/C2)	TUYAU HYDRAULIQUE	HYDRAULIKSCHLAUCH	1		

↔ Interchangeable; ≠ not Interchangeable; ← new for old; → old for new

silverhorn.co.uk

E10000 OIL PIPING (CONTROL LH)
TUBE (COMMANDE GAUCHE)
OEL LEITUNG (KONTROLL LS)

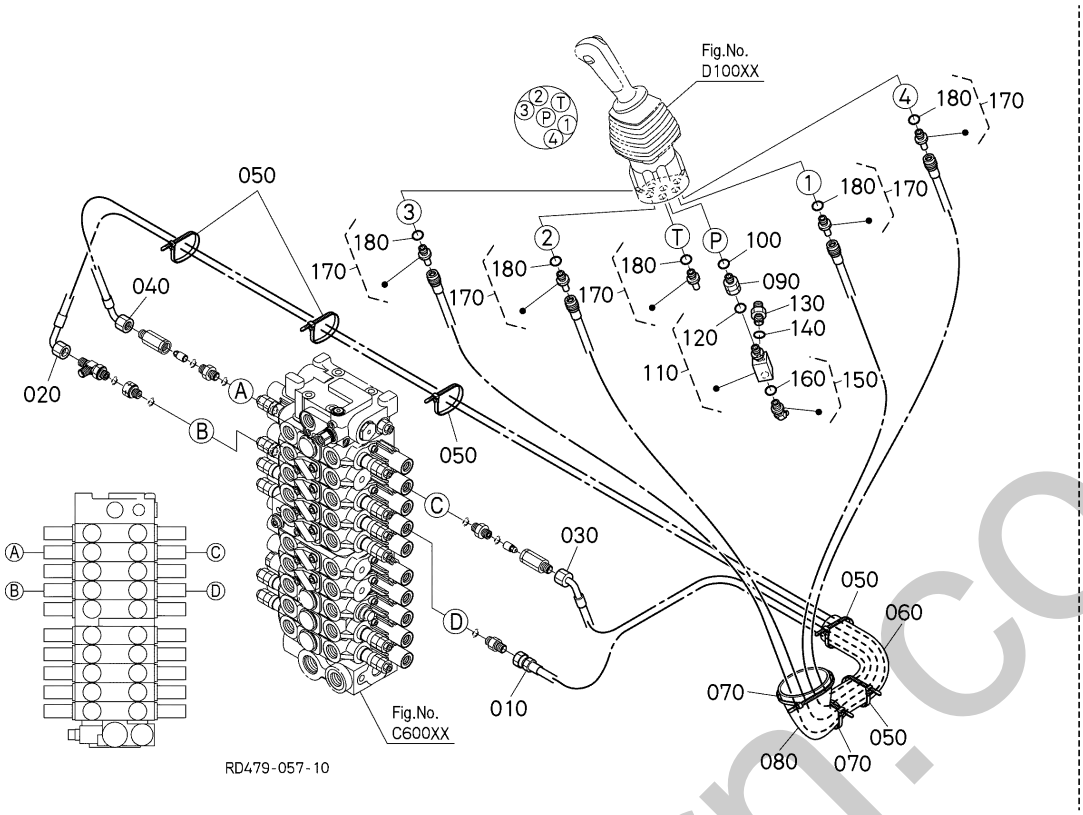

A:U50-5

REF.No. POS.No. BILD-Nr.	PART No. REFERENCE BESTELL-Nr.	PART NAME	DESIGNATION	BEZEICHNUNG	Q'TY/S.No. Q'TE/No.S. STUECK/S.Nr. A	I.C. I.C. I.C.	REMARKS REMARQUES BEMERKUNGEN
010	RD479-6253-0	HOSE,HYDR(1/4)	TUYAU DE HYD.	SCHLAUCH-HYDRAULISC.	1		
020	RD479-6254-0	HOSE,HYDR(1/4)	TUYAU HYDRAULIQUE	HYDRAULIKSCHLAUCH	1		
030	RD579-6257-0	HOSE,HYDR(1/4)	TUYAU HYDRAULIQUE	HYDRAULIKSCHLAUCH	1		
040	RD579-6258-0	HOSE,HYDR(1/4)	TUYAU HYDRAULIQUE	HYDRAULIKSCHLAUCH	1		
050	55311-4126-0	BAND,CORD	ATTACHE CABLE	BAND	6		
060	RD459-6395-0	COVER(HOSE,55-850)	COUVERCLE	DECKEL	1		
070	55311-4126-0	BAND,CORD	ATTACHE CABLE	BAND	2		
080	RD359-6468-0	COVER(HOSE,3-170)	COUVERCLE	DECKEL	1		
090	RC461-6174-0	FILTER	FILTRE	DRUCKFILTER	1		
100	04817-00110	O RING	JOINT TORIQUE	O RING	1		
110	RD451-6189-0	JOINT,PIPE(T,G2,G2-G	RACCORD DE TUYAU	VERBINDUNGSSTUECK	1		
120	04817-00110	O RING	JOINT TORIQUE	O RING	1		
130	68728-7615-0	ADAPTER	ADAPTATEUR	ZWISCHENSTUECK	1		
140	04817-00110	O RING	JOINT TORIQUE	O RING	1		
150	RP821-6198-0	JOINT,PIPE	RACCORD DE TUYAU	ADAPTER	1		
160	04817-00110	O RING	JOINT TORIQUE	O RING	1		
170	RD411-6176-0	JOINT(S,G1/4-8.4)	RACCORD DE TUYAU	ADAPTER	5		
180	04817-00110	O RING	JOINT TORIQUE	O RING	5		

↔ Interchangeable; ≠ not Interchangeable; ← new for old; → old for new

silverhorn.co.uk

E10200 OIL PIPING (CONTROL RH)
TUBE (COMMANDE DROITE)
OEL LEITUNG (KONTROLL RS)

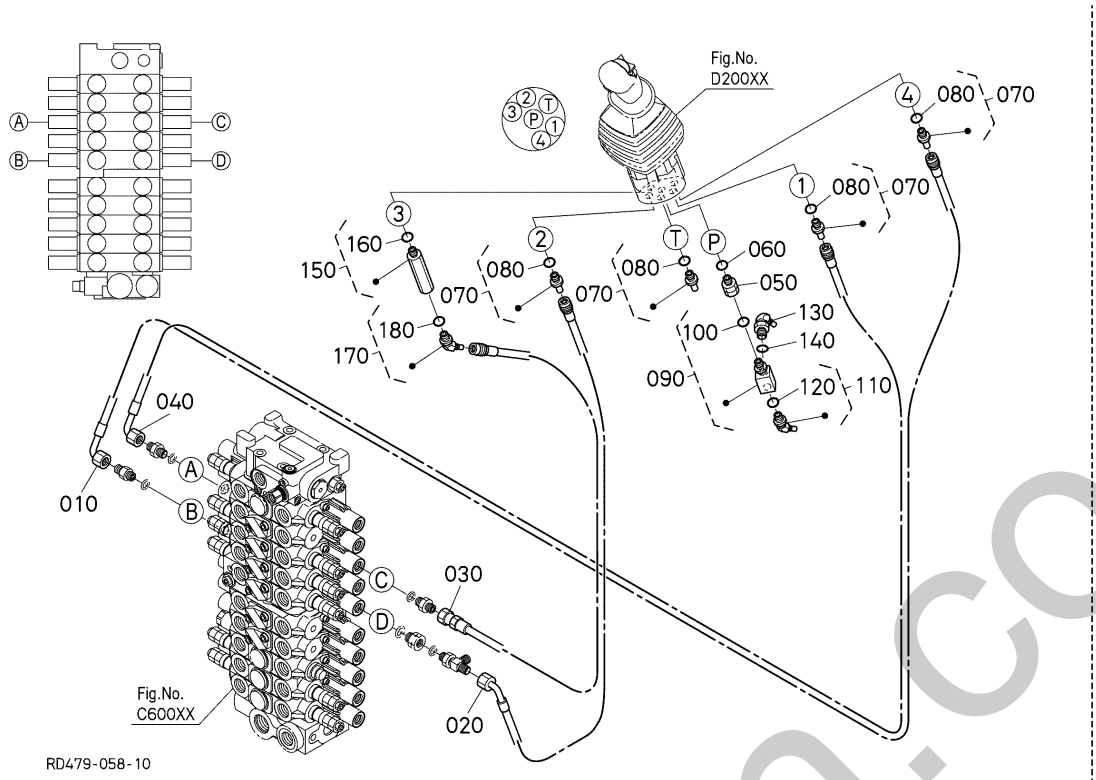

A:U50-5

REF.No. POS.No. BILD-Nr.	PART No. REFERENCE BESTELL-Nr.	PART NAME	DESIGNATION	BEZEICHNUNG	Q'TY/S.No. Q'TE/No.S. STUECK/S.Nr. A	I.C. I.C. I.C.	REMARKS REMARQUES BEMERKUNGEN
010	RD579-6251-0	HOSE,HYDR(1/4)	TUYAU HYDRAULIQUE	HYDRAULIKSCHLAUCH	1		
020	RD579-6252-0	HOSE,HYDR(1/4)	TUYAU HYDRAULIQUE	HYDRAULIKSCHLAUCH	1		
030	RD579-6255-0	HOSE,HYDR(1/4)	TUYAU HYDRAULIQUE	HYDRAULIKSCHLAUCH	1		
040	RD579-6256-0	HOSE,HYDR(1/4)	TUYAU HYDRAULIQUE	HYDRAULIKSCHLAUCH	1		
050	RC461-6174-0	FILTER	FILTRE	DRUCKFILTER	1		
060	04817-00110	O RING	JOINT TORIQUE	O RING	1		
070	RD411-6176-0	JOINT(S,G1/4-8.4)	RACCORD DE TUYAU	ADAPTER	4		
080	04817-00110	O RING	JOINT TORIQUE	O RING	4		
090	RD451-6189-0	JOINT,PIPE(T,G2,G2-G	RACCORD DE TUYAU	VERBINDUNGSSTUECK	1		
100	04817-00110	O RING	JOINT TORIQUE	O RING	1		
110	RP821-6198-0	JOINT,PIPE	RACCORD DE TUYAU	ADAPTER	1		
120	04817-00110	O RING	JOINT TORIQUE	O RING	1		
130	RP821-6197-0	JOINT,PIPE	RACCORD DE TUYAU	ADAPTER	1		
140	04817-00110	O RING	JOINT TORIQUE	O RING	1		
150	RP431-7969-0	JOINT,STR PIPE	RACCORD DE TUYAU	VERBINDUNGSSTUECK	1		
160	04817-00110	O RING	JOINT TORIQUE	O RING	1		
170	RP821-6198-0	JOINT,PIPE	RACCORD DE TUYAU	ADAPTER	1		
180	04817-00110	O RING	JOINT TORIQUE	O RING	1		

↔ Interchangeable; ≠ not Interchangeable; ⟵ new for old; ⟶ old for new

smerhorn.co.uk

E10600 OIL PIPING (PILOT P)
TUBE (PILOTE P)
OEL LEITUNG (PILOT P)

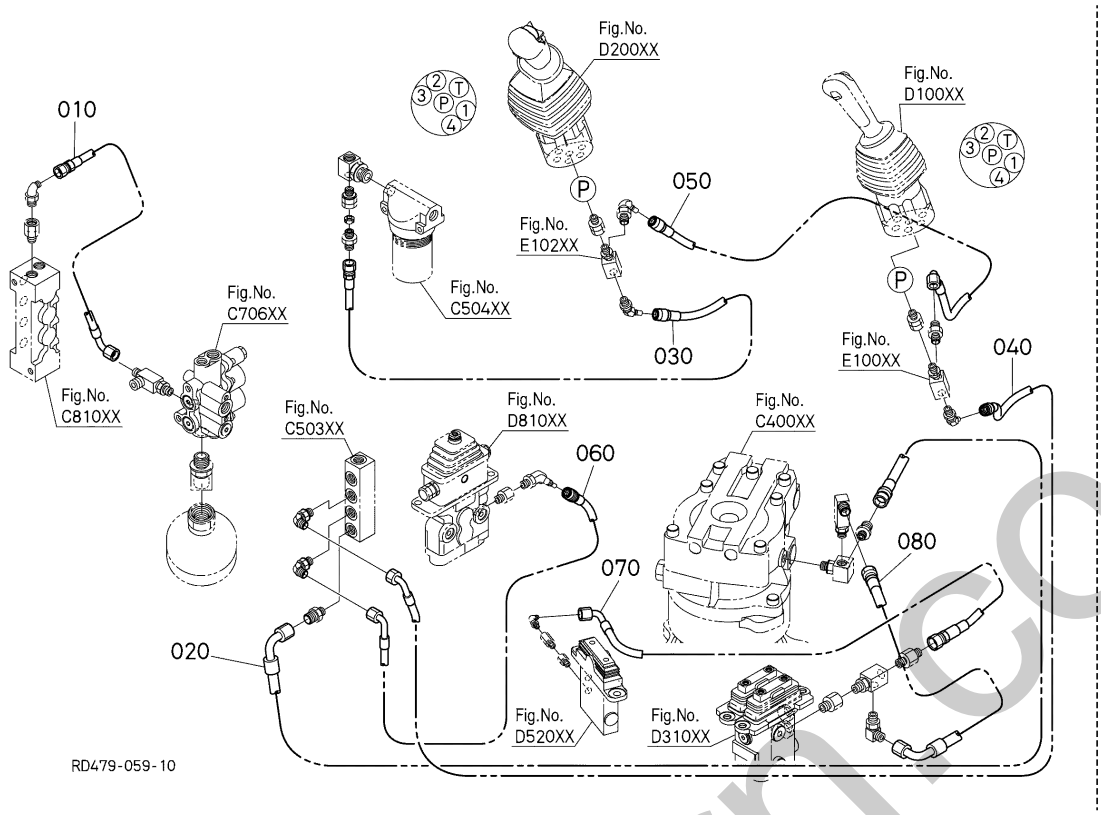

A:U50-5

REF.No. POS.No. BILD-Nr.	PART No. REFERENCE BESTELL-Nr.	PART NAME	DESIGNATION	BEZEICHNUNG	Q'TY/S.No. Q'TE/No.S. STUECK/S.Nr. A	I.C. I.C. I.C.	REMARKS REMARQUES BEMERKUNGEN
010	RD579-6336-0	HOSE,HYDR(1/4)	TUYAU HYDRAULIQUE	HYDRAULIKSCHLAUCH	1		
020	RD579-6328-0	HOSE,HYDR(3/8,SM-LOCK)	TUYAU HYDRAULIQUE	HYDRAULIKSCHLAUCH	1		
030	RD479-6356-0	HOSE,HYDR	TUYAU HYDRAULIQUE	HYDRAULIKSCHLAUCH	1		
040	RD579-6331-0	HOSE,HYDR	TUYAU HYDRAULIQUE	HYDRAULIKSCHLAUCH	1		
050	RD579-6332-0	HOSE,HYDR	TUYAU HYDRAULIQUE	HYDRAULIKSCHLAUCH	1		
060	RD579-6333-0	HOSE,HYDR	TUYAU HYDRAULIQUE	HYDRAULIKSCHLAUCH	1		
070	RD579-6334-0	HOSE,HYDR	TUYAU HYDRAULIQUE	HYDRAULIKSCHLAUCH	1		
080	RD579-6335-0	HOSE,HYDR	TUYAU HYDRAULIQUE	HYDRAULIKSCHLAUCH	1		

silverhorn.co.uk

↔ Interchangeable; ≠ not Interchangeable; ⟵ new for old; ⟶ old for new

E10800 OIL PIPING (PILOT T)
TUBE (PILOTE T)
OEL LEITUNG (PILOT T)

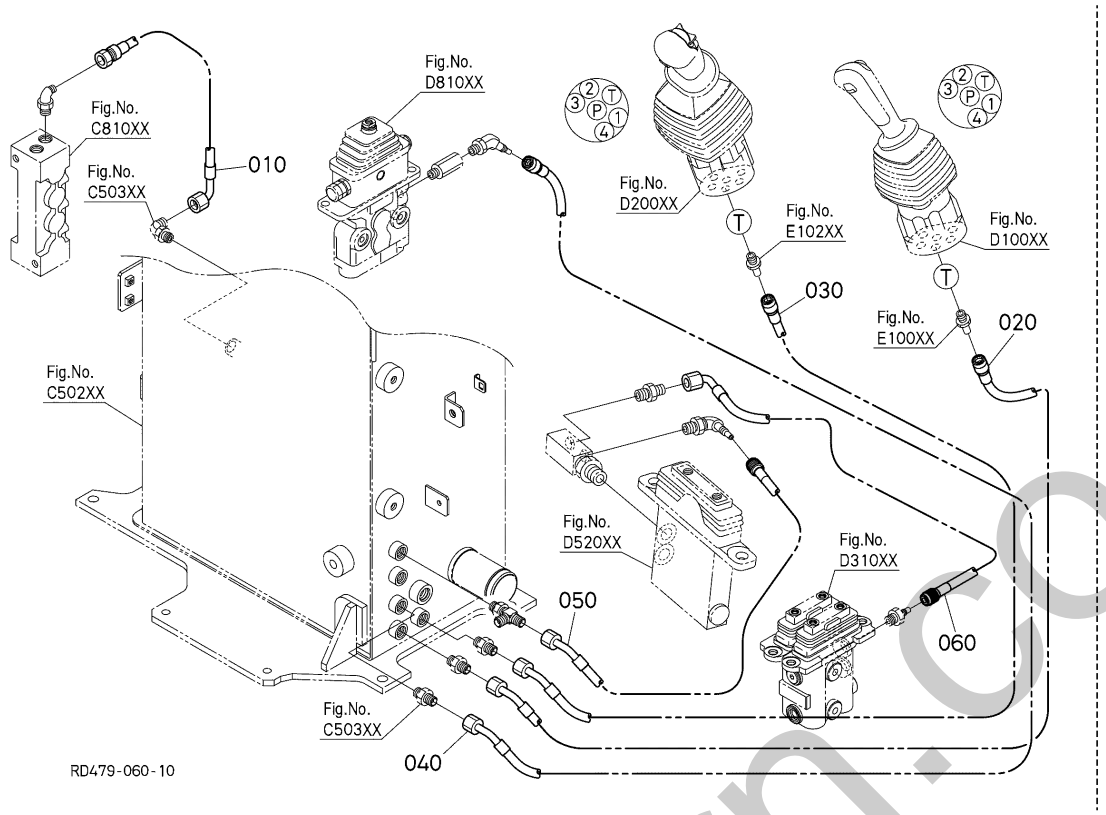

A:U50-5

REF.No. POS.No. BILD-Nr.	PART No. REFERENCE BESTELL-Nr.	PART NAME	DESIGNATION	BEZEICHNUNG	Q'TY/S.No. Q'TE/No.S. STUECK/S.Nr. A	I.C. I.C. I.C.	REMARKS REMARQUES BEMERKUNGEN
010	RD579-6346-0	HOSE,HYDR(1/4)	TUYAU HYDRAULIQUE	HYDRAULIKSCHLAUCH	1		
020	RD579-6341-0	HOSE,HYDR	TUYAU HYDRAULIQUE	HYDRAULIKSCHLAUCH	1		
030	RD579-6342-0	HOSE,HYDR	TUYAU HYDRAULIQUE	HYDRAULIKSCHLAUCH	1		
040	RD579-6343-0	HOSE,HYDR	TUYAU HYDRAULIQUE	HYDRAULIKSCHLAUCH	1		
050	RD579-6344-0	HOSE,HYDR	TUYAU HYDRAULIQUE	HYDRAULIKSCHLAUCH	1		
060	RD579-6345-0	HOSE,HYDR(1/4)	TUYAU HYDRAULIQUE	HYDRAULIKSCHLAUCH	1		

silverhorn.co.uk

↔ Interchangeable; ≠ not Interchangeable; ← new for old; → old for new

E20000 OIL PIPING (TRAVEL LH)
TUBE (DEPLACEMENT GAUCHE)
OEL LEITUNG (FAHREN LS)

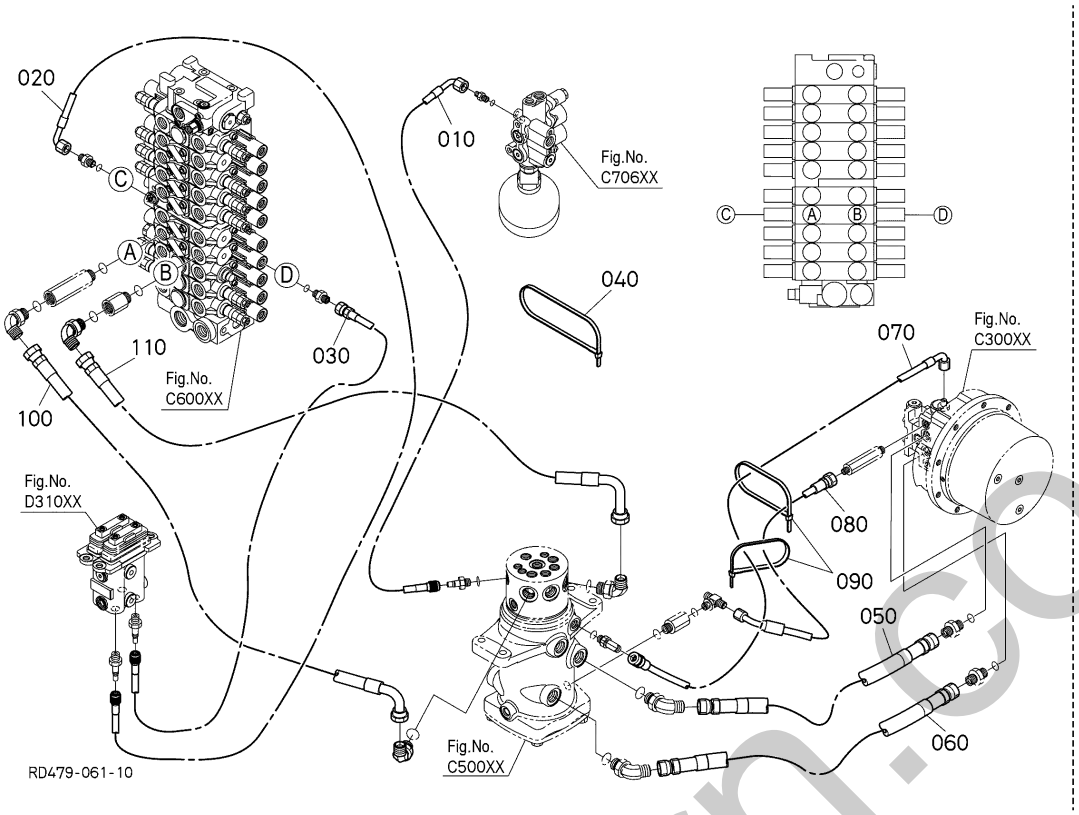

A:U50-5

REF.No. POS.No. BILD-Nr.	PART No. REFERENCE BESTELL-Nr.	PART NAME	DESIGNATION	BEZEICHNUNG	Q'TY/S.No. Q'TE/No.S. STUECK/S.Nr. A	I.C. I.C. I.C.	REMARKS REMARQUES BEMERKUNGEN
010	RD479-6446-0	HOSE,HYDR	TUYAU HYDRAULIQUE	HYDRAULIKSCHLAUCH	1		
020	RD479-6265-0	HOSE,HYDR(1/4)	TUYAU HYDRAULIQUE	SCHLAUCH	1		
030	RD479-6266-0	HOSE,HYDR(1/4)	TUYAU HYDRAULIQUE	SCHLAUCH	1		
040	55311-4126-0	BAND,CORD	ATTACHE CABLE	BAND	5		
050	RD461-6371-0	HOSE,HYDR	TUYAU HYDRAULIQUE	HYDRAULIKLEITUNG	1		
060	RD461-6372-0	HOSE,HYDR	TUYAU HYDRAULIQUE	HYDRAULIKLEITUNG	1		
070	RD461-6373-0	HOSE,HYDR(1/4)	TUYAU HYDRAULIQUE	HYDRAULIKSCHLAUCH	1		
080	RD461-6374-0	HOSE,HYDR	TUYAU HYDRAULIQUE	HYDRAULIKSCHLAUCH	1		
090	55311-4126-0	BAND,CORD	ATTACHE CABLE	BAND	2		
100	RD479-6441-0	HOSE,HYDR	TUYAU HYDRAULIQUE	HYDRAULIKSCHLAUCH	1		
110	RD479-6442-0	HOSE,HYDR	TUYAU HYDRAULIQUE	HYDRAULIKSCHLAUCH	1		

silverhorn.co.uk

↔ Interchangeable; ≠ not Interchangeable; ← new for old; → old for new

E20200 OIL PIPING (TRAVEL RH)
TUBE (DEPLACEMENT DROITE)
OEL LEITUNG (FAHREN RS)

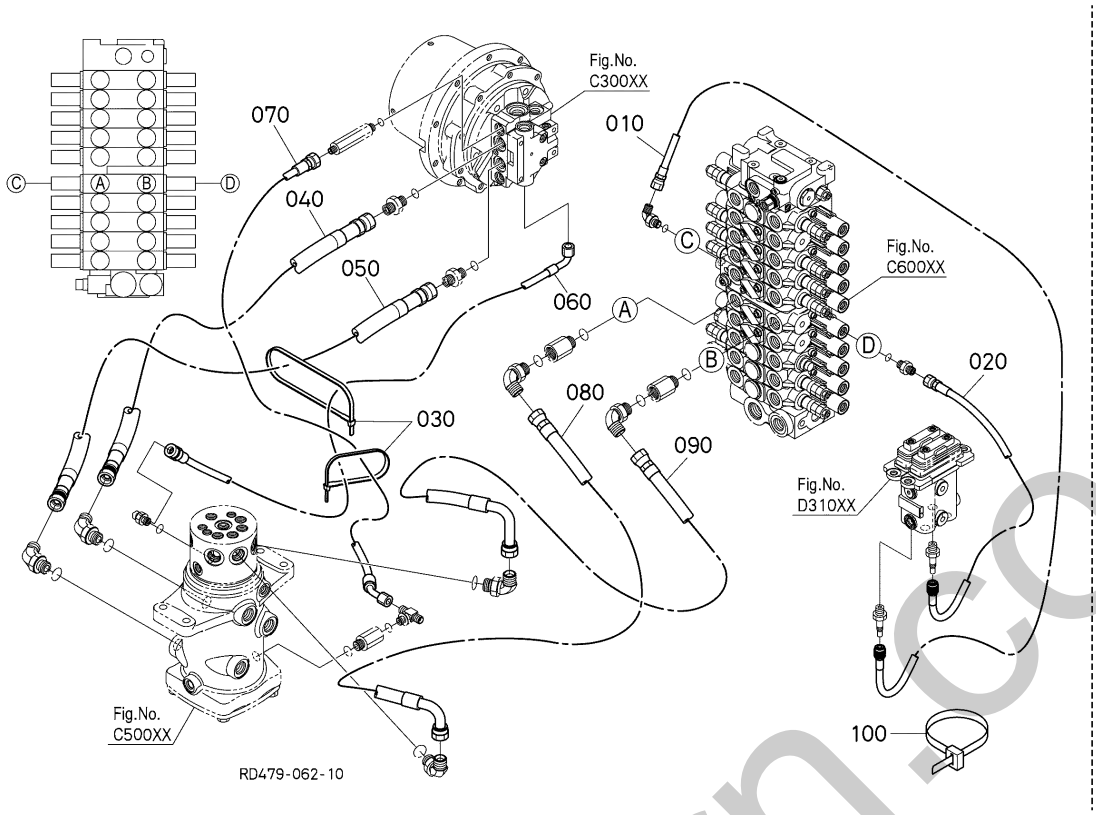

A:U50-5

REF.No. POS.No. BILD-Nr.	PART No. REFERENCE BESTELL-Nr.	PART NAME	DESIGNATION	BEZEICHNUNG	Q'TY/S.No. Q'TE/No.S. STUECK/S.Nr. A	I.C. I.C. I.C.	REMARKS REMARQUES BEMERKUNGEN
010	RD479-6267-0	HOSE,HYDR(1/4)	TUYAU HYDRAULIQUE	SCHLAUCH	1		
020	RD479-6268-0	HOSE,HYDR(1/4)	TUYAU HYDRAULIQUE	SCHLAUCH	1		
030	55311-4126-0	BAND,CORD	ATTACHE CABLE	BAND	5		
040	RD461-6371-0	HOSE,HYDR	TUYAU HYDRAULIQUE	HYDRAULIKLEITUNG	1		
050	RD461-6372-0	HOSE,HYDR	TUYAU HYDRAULIQUE	HYDRAULIKLEITUNG	1		
060	RD461-6373-0	HOSE,HYDR(1/4)	TUYAU HYDRAULIQUE	HYDRAULIKSCHLAUCH	1		
070	RD461-6374-0	HOSE,HYDR	TUYAU HYDRAULIQUE	HYDRAULIKSCHLAUCH	1		
080	RD479-6443-0	HOSE,HYDR	TUYAU HYDRAULIQUE	HYDRAULIKSCHLAUCH	1		
090	RD479-6444-0	HOSE,HYDR	TUYAU HYDRAULIQUE	HYDRAULIKSCHLAUCH	1		
100	55311-4126-0	BAND,CORD	ATTACHE CABLE	BAND	1		

silverhorn.co.uk

E20400 OIL PIPING (SWIVEL) TUBE (PIVOT) OEL LEITUNG (DREHEN)

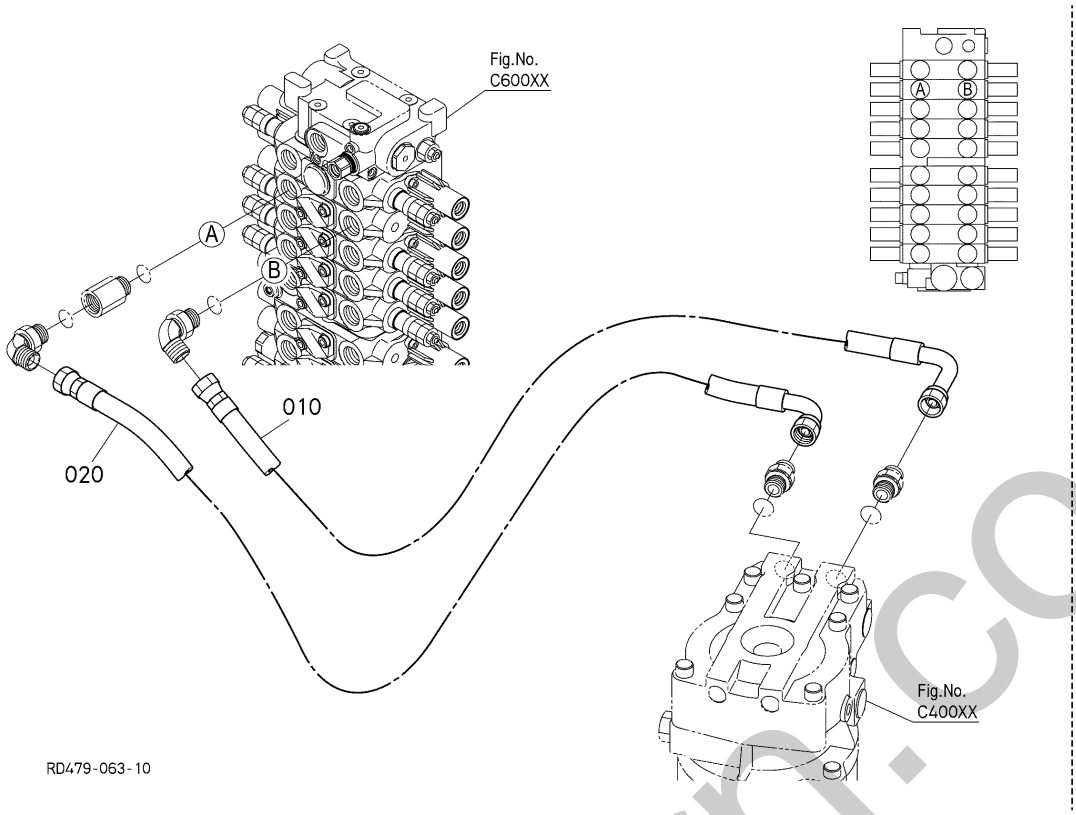

A:U50-5

REF.No. POS.No. BILD-Nr.	PART No. REFERENCE BESTELL-Nr.	PART NAME	DESIGNATION	BEZEICHNUNG	Q'TY/S.No. Q'TE/No.S. STUECK/S.Nr. A	I.C. I.C. I.C.	REMARKS REMARQUES BEMERKUNGEN
010	RD479-6451-0	HOSE,HYDR(DN10)	TUYAU HYDRAULIQUE	HYDRAULIKSCHLAUCH	1		
020	RD479-6452-0	HOSE,HYDR(DN10)	TUYAU HYDRAULIQUE	HYDRAULIKSCHLAUCH	1		

silverhorn.co.uk

↔ Interchangeable; ≠ not Interchangeable; ← new for old; → old for new

E30000 OIL PIPING (SWING) TUBE (BALANCEMENT) OEL LEITUNG (SCHWUNG)

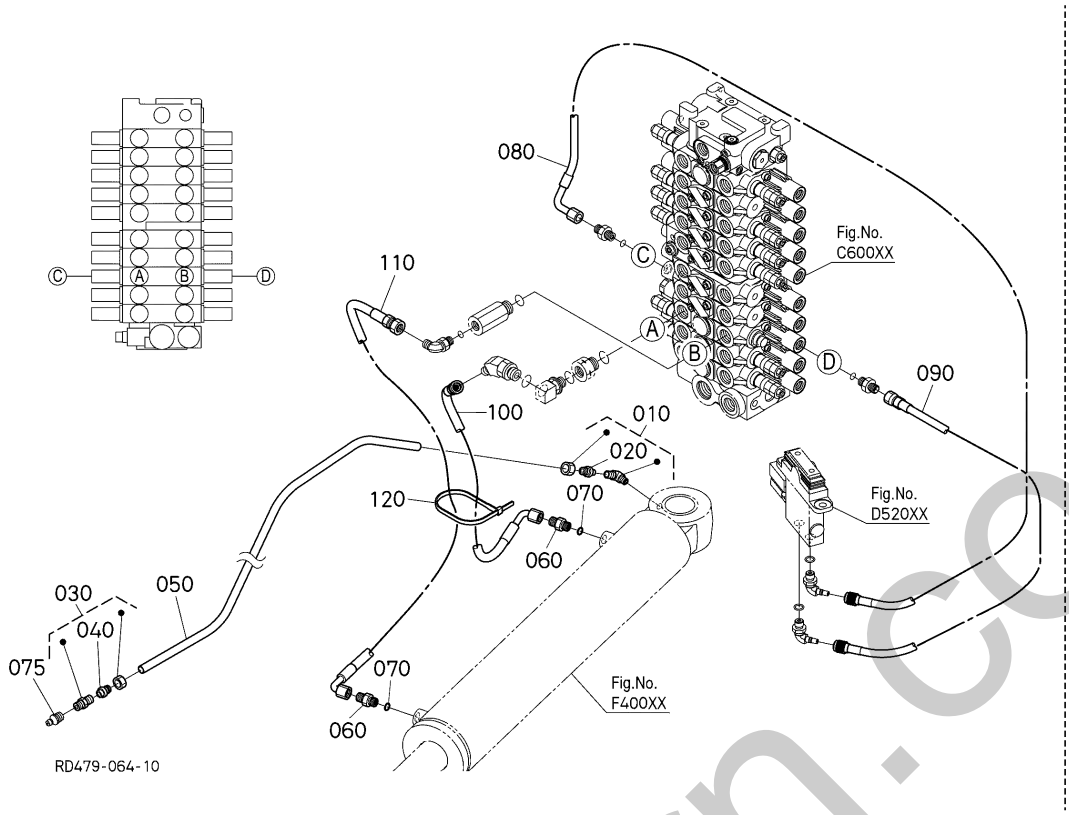

A:U50-5

REF.No. POS.No. BILD-Nr.	PART No. REFERENCE BESTELL-Nr.	PART NAME	DESIGNATION	BEZEICHNUNG	Q'TY/S.No. Q'TE/No.S. STUECK/S.Nr. A	I.C. I.C. I.C.	REMARKS REMARQUES BEMERKUNGEN
010	68721-6739-0	CONNECTOR	CONNECTEUR	ANSCHLUSS	1		
020	68721-6743-0	SLEEVE	MANCHON	MUFFE	1		
030	68721-6748-0	CONNECTOR	CONNECTEUR	ANSCHLUSS	1		
040	68721-6743-0	SLEEVE	MANCHON	MUFFE	1		
050	68493-1921-0	TUBE,NYLON	TUBE	ROHR,NYLON	1		
060	68728-7615-0	ADAPTER	ADAPTATEUR	ZWISCHENSTUECK	2		
070	04817-00110	O RING	JOINT TORIQUE	O RING	2		
075	06611-15010	NIPPLE GREASE	GRAISSEUR	SCHMIERNIPPEL	3		
080	RD479-6263-0	HOSE,HYDR(1/4)	TUYAU HYDRAULIQUE	SCHLAUCH	1		
090	RD479-6264-0	HOSE,HYDR(1/4)	TUYAU HYDRAULIQUE	SCHLAUCH	1		
100	RD479-6461-0	HOSE,HYDR(1/4,SW-LH)	TUYAU HYDRAULIQUE	HYDRAULIKSCHLAUCH	1		
110	RD479-6462-0	HOSE,HYDR(1/2)	TUYAU HYDRAULIQUE	HYDRAULIKSCHLAUCH	1		
120	55311-4126-0	BAND,CORD	ATTACHE CABLE	BAND	1		

silverhorn.co.uk

↔ Interchangeable; ≠ not Interchangeable; ⟵ new for old; ⟶ old for new

E30400 OIL PIPING (BOOM)
TUBE (FLECH)
OEL LEITUNG (AUSLEGER)

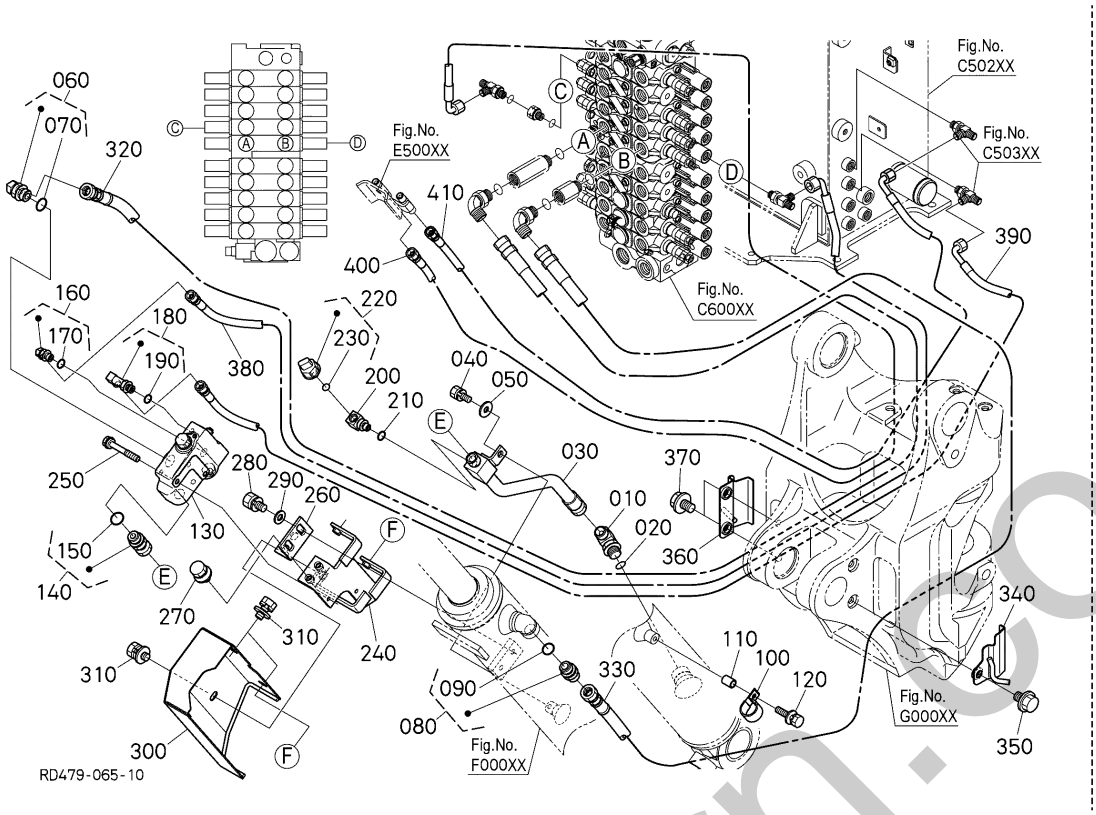

A:U50-5

REF.No. POS.No. BILD-Nr.	PART No. REFERENCE BESTELL-Nr.	PART NAME	DESIGNATION	BEZEICHNUNG	Q'TY/S.No. Q'TE/No.S. STUECK/S.Nr. A	I.C. I.C. I.C.	REMARKS REMARQUES BEMERKUNGEN
010	R1401-6348-2	JOINT	RACCORD	VERBINDUNGSSTUECK	1		
020	04817-00180	O RING	JOINT TORIQUE	O RING	1		
030	RD579-7961-0	PIPE(BOOM CYL HV)	TUYAU	ROHR	1		
040	01123-50820	BOLT,SEMS	BOULON	BOLZEN	1		
050	RD579-7957-0	WASHER	RONDELLE FREIN	SCHEIBE	1		
060	V0511-6855-2	JOINT,PIPE	JOINT,TUYAU	ROHRVERBINDUNG	1		
070	04817-00180	O RING	JOINT TORIQUE	O RING	1		
080	RD451-6164-0	JOINT,PIPE	RACCORD DE TUYAU	VERBINDUNGSSTUECK	1		
090	04817-00180	O RING	JOINT TORIQUE	O RING	1		
100	68841-5315-0	CLAMP	ATTACHE	KLAMMER	1		
110	3C294-8704-0	SPACER	COLLIER	HUELSE	1		
120	01125-50835	BOLT,W SEMS	BOULON	BOLZEN	1		
130	RD451-7951-0	ASSY VALVE	ENS. SOUPAPE,BOOM HV	STEUERSEGMENT, AUSLEGER	1		
140	RD451-6198-0	JOINT,PIPE	RACCORD DE TUYAU	VERBINDUNGSSTUECK	1		
150	04817-00180	O RING	JOINT TORIQUE	O RING	1		
160	RB411-6376-0	JOINT	RACCORD DE TUYAU	ADAPTER	1		
170	04817-00110	O RING	JOINT TORIQUE	O RING	1		
180	MR003-2022-0	JOINT,PIPE	COUDE,ADAPTATEUR	ADAPTER	1		
190	04817-00110	O RING	JOINT TORIQUE	O RING	1		
200	RP402-6192-0	JOINT	RACCORD DE TUYAU	ADAPTER	1		
210	04817-00110	O RING	JOINT TORIQUE	O RING	1		
220	RD451-7932-0	SENSOR(PRESSURE,35MP	CAPTEUR	SENSOR	1		
230	04817-00110	O RING	JOINT TORIQUE	O RING	1		
240	RD451-7962-0	BRACKET	PALIER	HALTER	1		
250	RD579-7956-2	BOLT	BOULON	BOLZEN	2		
260	RD451-7963-0	BRACKET	PALIER	HALTER	1		
270	01135-51025	BOLT,W SEMS	VIS	SCHRAUBE	2		
280	01133-51020	BOLT,SEMS	VIS	SCHRAUBE	2		
290	04015-50100	WASHER,PLAIN	RONDELLE PLANE	SCHEIBE	2		
300	RD451-7966-0	COVER,BOOM HV	COUVERCLE,BOOM HV	ABDECKUNG	1		

↔ Interchangeable; ≠ not Interchangeable; ← new for old; → old for new

uherborn.co.uk

E30400 OIL PIPING (BOOM)
TUBE (FLECH)
OEL LEITUNG (AUSLEGER)

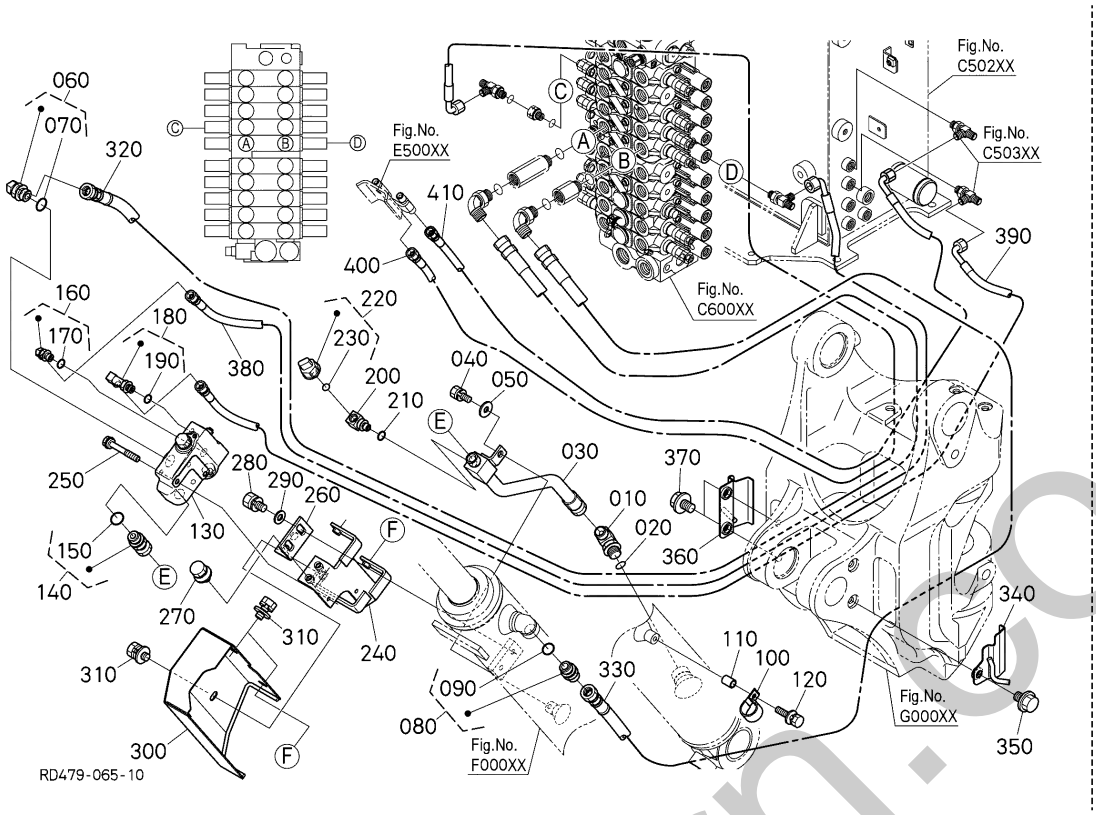

A:U50-5

REF.No. POS.No. BILD-Nr.	PART No. REFERENCE BESTELL-Nr.	PART NAME	DESIGNATION	BEZEICHNUNG	Q'TY/S.No. Q'TE/No.S. STUECK/S.Nr. A	I.C. I.C. I.C.	REMARKS REMARQUES BEMERKUNGEN
310	01135-51020	BOLT,W SEMS	VIS	SCHRAUBE	3		
320	RD479-6411-0	HOSE,HYDR	TUYAU HYDRAULIQUE,ASSEMBLAGE	HYDRAULIKSCHLAUCH,KOMP.	1		
330	RD479-6412-0	HOSE,HYDR	TUYAU HYDRAULIQUE,ASSEMBLAGE	HYDRAULIKSCHLAUCH,KOMP.	1		
340	RD579-6896-0	STAY(HOSE)	SUPPORT DE TUYAU	STREBE, SCHLAUCH	1		
350	01774-51220	BOLT,FLANGE	BOULON,BRIDE	SCHRAUBE	1		
360	RD451-6897-0	STAY(HOSE)	SUPPORT DE TUYAU	STREBE, SCHLAUCH	1		
370	01774-51220	BOLT,FLANGE	BOULON,BRIDE	SCHRAUBE	2		
380	RD579-7981-0	HOSE,HYDR	TUYAU HYDRAULIQUE	HYDRAULIKSCHLAUCH	1		
390	RD579-7982-0	HOSE,HYDR	TUYAU HYDRAULIQUE	HYDRAULIKSCHLAUCH	1		
400	RD479-7983-0	HOSE,HYDR(1/4,CVAMP)	TUYAU HYDRAULIQUE	HYDRAULIKSCHLAUCH	1		
410	RD479-7984-0	HOSE,HYDR(1/4,CVAMDR)	TUYAU HYDRAULIQUE	HYDRAULIKSCHLAUCH	1		

↔ Interchangeable; ≠ not Interchangeable; ⟵ new for old; ⟶ old for new

silverhorn.co.uk

E30500 HOLDING VALVE (BOOM) (COMPONENT PARTS)
SOUPAPE DE TENIR (FLECH) (PARTIES COMPOSANTES)
ENTHUELSUNGVENTIL (AUSLEGER) (EINZEL-TEIL)

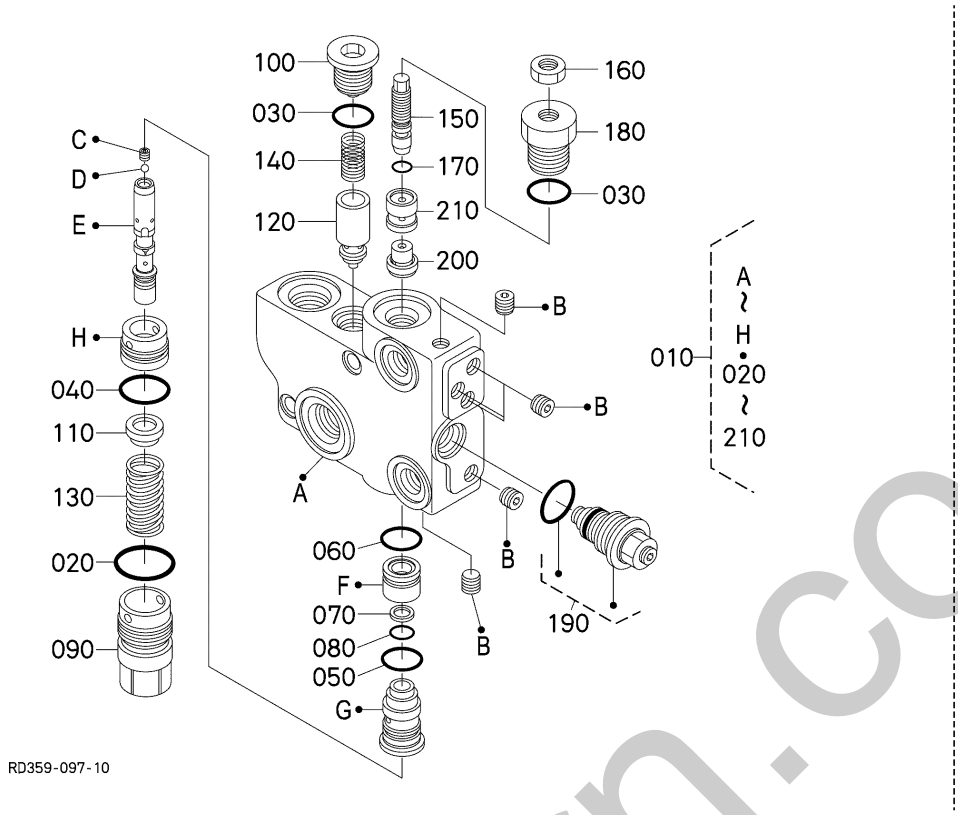

A:U50-5

REF.No. POS.No. BILD-Nr.	PART No. REFERENCE BESTELL-Nr.	PART NAME	DESIGNATION	BEZEICHNUNG	Q'TY/S.No. Q'TE/No.S. STUECK/S.Nr. A	I.C. I.C. I.C.	REMARKS REMARQUES BEMERKUNGEN
010	RD451-7951-0	ASSY VALVE	ENS. SOUPAPE,BOOM HV	STEUERSEGMENT, AUSLEGER	1		
020	RD451-7781-0	O RING	BAGUE	O RING	1		
030	04817-00140	O RING	JOINT TORIQUE	O RING	2		
040	04817-00180	O RING	JOINT TORIQUE	O RING	1		
050	RD451-7782-0	O RING	BAGUE	O RING	1		
060	RC631-7788-0	O RING	JOINT TORIQUE	O RING	1		
070	RD451-7784-0	RING,BACK UP	JOINT TEFLON	STUETZRING	1		
080	RD451-7785-0	SEAL	JOINT	DICHTUNGEN	1		
090	RD451-7786-0	PLUG	BOUCHON	BOLZEN	1		
100	RC631-7782-0	PLUG	BOUCHON	STOPFEN	1		
110	RD451-7787-0	SEAT,SPRING	SIEGE DU RESSORT	SITZFEDER	1		
120	RD451-7788-0	POPPET	CLAPET	VENTILKEGEL	1		
130	RD451-7789-0	SPRING	RESSORT	FEDER	1		
140	RC631-7786-0	SPRING	RESSORT	FEDER	1		
150	RD451-7790-0	VALVE	SOUPAPE	VENTILE	1		
160	RD451-7791-0	NUT	ECROU	MUTTER	1		
170	04817-00060	O RING	JOINT TORIQUE	O-RING	1		
180	RD451-7792-0	PLUG	BOUCHON	BOLZEN	1		
190	RD451-7793-0	ASSY VALVE,RELIEF	VANNE,ASSEMBLAGE	VENTIL,KOMP.	1		
200	RD451-7794-0	PISTON	PISTON	KOLBEN	1		
210	RD451-7795-0	PISTON	PISTON	KOLBEN	1		

emerhorn.co.uk

↔ Interchangeable; ≠ not Interchangeable; ← new for old; → old for new

E40000 OIL PIPING (ARM)
TUBE (BRAS)
OEL LEITUNG (ARM)

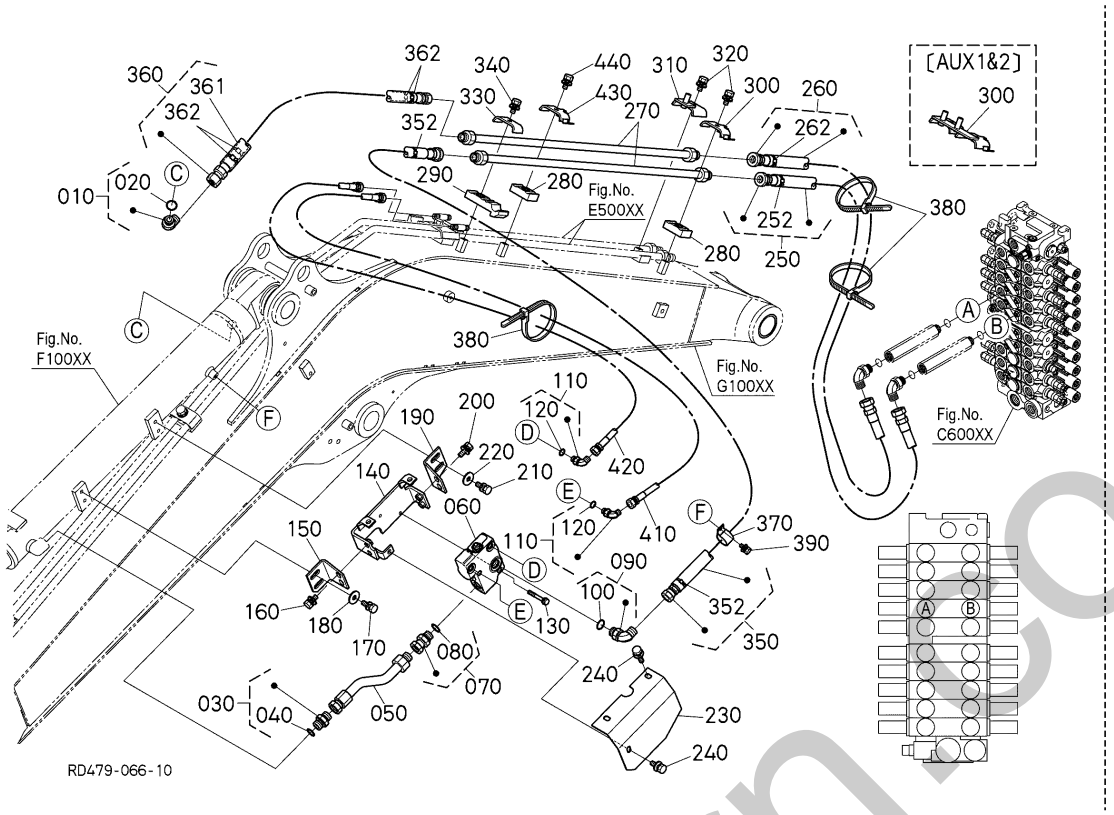

A:U50-5

REF.No. POS.No. BILD-Nr.	PART No. REFERENCE BESTELL-Nr.	PART NAME	DESIGNATION	BEZEICHNUNG	Q'TY/S.No. Q'TE/No.S. STUECK/S.Nr. A	I.C. I.C. I.C.	REMARKS REMARQUES BEMERKUNGEN
010	V0511-6855-2	JOINT,PIPE	JOINT,TUYAU	ROHRVERBINDUNG	1		
020	04817-00180	O RING	JOINT TORIQUE	O RING	1		
030	RD451-6164-0	JOINT,PIPE	RACCORD DE TUYAU	VERBINDUNGSSTUECK	1		
040	04817-00180	O RING	JOINT TORIQUE	O RING	1		
050	RD579-7974-0	STAY(2,ARMHV)	SUPPORT	AUFENTHALT	1		
060	RD479-7955-0	VALVE,ASSY	VANNE,ASSEMBLAGE	VENTIL,KOMP.	1		
070	RD451-6198-0	JOINT,PIPE	RACCORD DE TUYAU	VERBINDUNGSSTUECK	1		
080	04817-00180	O RING	JOINT TORIQUE	O RING	1		
090	V0511-6855-2	JOINT,PIPE	JOINT,TUYAU	ROHRVERBINDUNG	1		
100	04817-00180	O RING	JOINT TORIQUE	O RING	1		
110	RB411-6376-0	JOINT	RACCORD DE TUYAU	ADAPTER	2		
120	04817-00110	O RING	JOINT TORIQUE	O RING	2		
130	RD579-7956-2	BOLT	BOULON	BOLZEN	2		
140	RD579-7971-0	BRACKET(ARMHV)	SUPPORT	HALTER	1		
150	RD579-7972-0	STAY(1,ARMHV)	SUPPORT	AUFENTHALT	1		
160	01135-51025	BOLT,W SEMS	VIS	SCHRAUBE	2		
170	01133-51020	BOLT,SEMS	VIS	SCHRAUBE	2		
180	04015-50100	WASHER,PLAIN	RONDELLE PLANE	SCHEIBE	2		
190	RD579-7975-0	STAY(2,ARMHV)	SUPPORT	AUFENTHALT	1		
200	01135-51025	BOLT,W SEMS	VIS	SCHRAUBE	2		
210	01133-51020	BOLT,SEMS	VIS	SCHRAUBE	2		
220	04015-50100	WASHER,PLAIN	RONDELLE PLANE	SCHEIBE	2		
230	RD579-7973-0	COVER(ARM,HV)	COUVERCLE	DECKEL	1		
240	01135-51020	BOLT,W SEMS	VIS	SCHRAUBE	3		
250	RD479-6413-0	HOSE,HYDR	TUYAU HYDRAULIQUE,ASSEMBLAGE	HYDRAULIKSCHLAUCH,KOMP.	1		
252	RD451-6468-0	CLAMP,HOSE COVER	ATTACHE	HALTER	1		
260	RD479-6414-0	HOSE,HYDR	TUYAU HYDRAULIQUE,ASSEMBLAGE	HYDRAULIKSCHLAUCH,KOMP.	1		
262	RD451-6468-0	CLAMP,HOSE COVER	ATTACHE	HALTER	1		
270	RD458-6433-0	PIPE,HYDRAULIC	TUYAU DE HYD.	HYDRAULIKROHR	2		
280	RD411-6429-0	CLAMP,FRONT	ATTACHE	KLAMMER	2		

↔ Interchangeable; ≠ not Interchangeable; ← new for old; → old for new

silverhorn.co.uk

E40000 OIL PIPING (ARM)
TUBE (BRAS)
OEL LEITUNG (ARM)

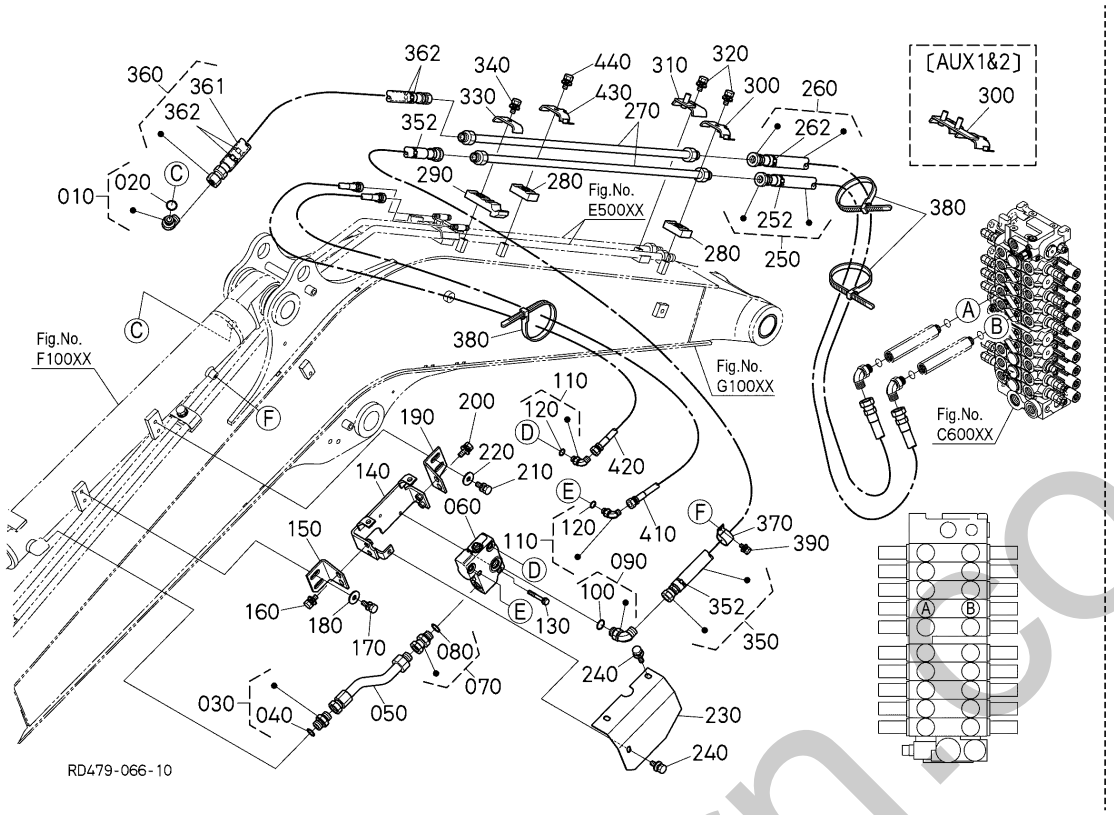

A:U50-5

REF.No. POS.No. BILD-Nr.	PART No. REFERENCE BESTELL-Nr.	PART NAME	DESIGNATION	BEZEICHNUNG	Q'TY/S.No. Q'TE/No.S. STUECK/S.Nr. A	I.C. I.C. I.C.	REMARKS REMARQUES BEMERKUNGEN
290	RD158-6429-0	CLAMP(FRONT,AUX)	PINCE	SCHLAUCHBINDER	1		
300	RD579-6427-0	CLAMP	PINCE	SCHLAUCHBINDER	1		AUX1
300	RD579-6428-0	CLAMP(AUX2,ARM HV)	PINCE	SCHLAUCHBINDER	1		AUX1&2
310	RD579-6424-0	CLAMP(ARMHV)	PINCE	SCHLAUCHBINDER	1		AUX1
320	01135-51020	BOLT,W SEMS	VIS	SCHRAUBE	2		
330	RD451-6428-2	CLAMP	ATTACHE	KLAMMER	1		
340	01135-51020	BOLT,W SEMS	VIS	SCHRAUBE	1		
350	RD479-6434-0	HOSE,HYDR,ASSY	TUYAU HYDRAULIQUE,ASSEMBLAGE	HYDRAULIKSCHLAUCH,KOMP.	1		
352	RD451-6468-0	CLAMP,HOSE COVER	ATTACHE	HALTER	2		
360	RD452-6435-0	HOSE,HYDRAULIC,ASSY(1/2,F-AMC	DURITE DE HYDRAULIQUE	HYDRAULIKLEITUNG	1		
361	RD451-9558-2	COVER(HOSE,36-640)	COUVERCLE	DECKEL	1		
362	RD451-6468-0	CLAMP,HOSE COVER	ATTACHE	HALTER	4		
370	68841-5315-0	CLAMP	ATTACHE	KLAMMER	1		
380	55311-4126-0	BAND,CORD	ATTACHE CABLE	BAND	3		
390	01125-50816	BOLT,W SEMS	BOULON	SCHRAUBE	1		
410	RD379-7991-2	HOSE,HYDR	TUYAU HYDRAULIQUE	HYDRAULIKSCHLAUCH	1		
420	RD579-7991-0	HOSE,HYDR	TUYAU HYDRAULIQUE	HYDRAULIKSCHLAUCH	1		
430	RD451-6428-2	CLAMP	ATTACHE	KLAMMER	1		AUX1
440	01135-51020	BOLT,W SEMS	VIS	SCHRAUBE	1		AUX1

↔ Interchangeable; ≠ not Interchangeable; ← new for old; → old for new

silverhorn.co.uk

E40200 HOLDING VALVE (ARM) (COMPONENT PARTS)
SOUPAPE DE TENIR (BRAS) (PARTIES COMPOSANTES)
ENTHUELSUNGVENTIL (ARM) (EINZEL-TEIL)

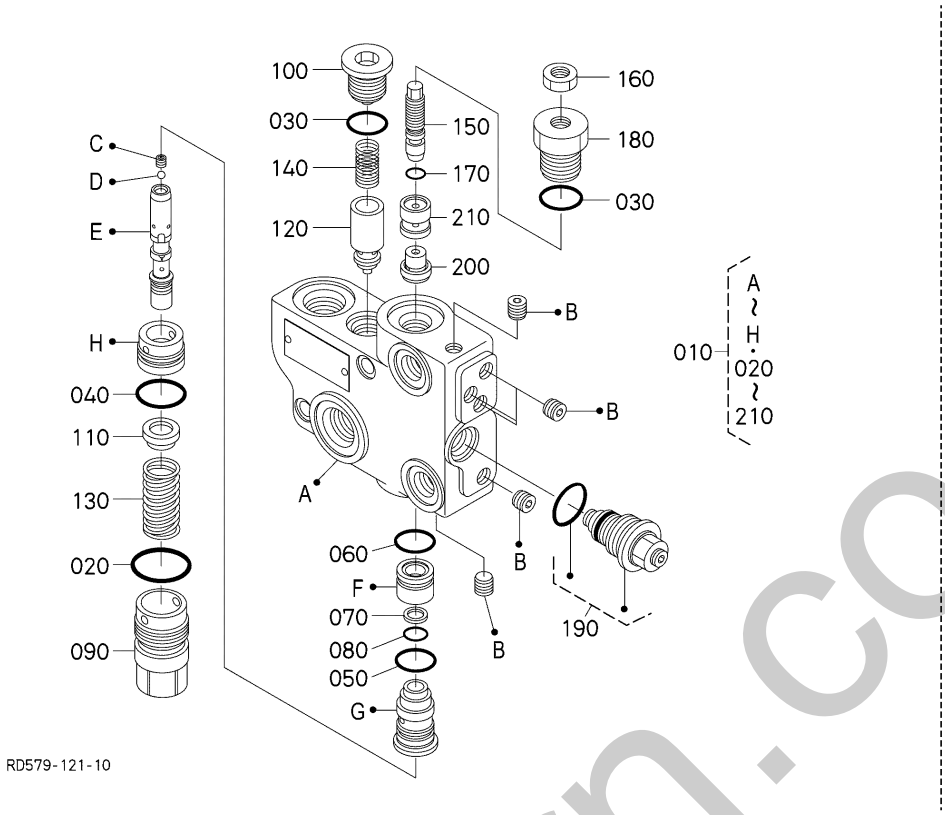

A:U50-5

REF.No. POS.No. BILD-Nr.	PART No. REFERENCE BESTELL-Nr.	PART NAME	DESIGNATION	BEZEICHNUNG	Q'TY/S.No. Q'TE/No.S. STUECK/S.Nr. A	I.C. I.C. I.C.	REMARKS REMARQUES BEMERKUNGEN
010	RD479-7955-0	VALVE,ASSY	VANNE,ASSEMBLAGE	VENTIL,KOMP.	1		
020	RD451-7781-0	O RING	BAGUE	O RING	1		
030	04817-00140	O RING	JOINT TORIQUE	O RING	2		
040	04817-00180	O RING	JOINT TORIQUE	O RING	1		
050	RD451-7782-0	O RING	BAGUE	O RING	1		
060	RC631-7788-0	O RING	JOINT TORIQUE	O RING	1		
070	RD451-7784-0	RING,BACK UP	JOINT TEFLON	STUETZRING	1		
080	RD451-7785-0	SEAL	JOINT	DICHTUNGEN	1		
090	RD451-7786-0	PLUG	BOUCHON	BOLZEN	1		
100	RC631-7782-0	PLUG	BOUCHON	STOPFEN	1		
110	RD451-7787-0	SEAT,SPRING	SIEGE DU RESSORT	SITZFEDER	1		
120	RD451-7788-0	POPPET	CLAPET	VENTILKEGEL	1		
130	RD451-7789-0	SPRING	RESSORT	FEDER	1		
140	RC631-7786-0	SPRING	RESSORT	FEDER	1		
150	RD451-7790-0	VALVE	SOUPAPE	VENTILE	1		
160	RD451-7791-0	NUT	ECROU	MUTTER	1		
170	04817-00060	O RING	JOINT TORIQUE	O-RING	1		
180	RD451-7792-0	PLUG	BOUCHON	BOLZEN	1		
190	RD451-7793-0	ASSY VALVE,RELIEF	VANNE,ASSEMBLAGE	VENTIL,KOMP.	1		
200	RD451-7794-0	PISTON	PISTON	KOLBEN	1		
210	RD451-7795-0	PISTON	PISTON	KOLBEN	1		

↔ Interchangeable; ≠ not Interchangeable; ⟵ new for old; ⟶ old for new

emerhorn.co.uk

E50000 OIL PIPING (BUCKET)
TUBE (GODET)
OEL LEITUNG (KUEBEL)

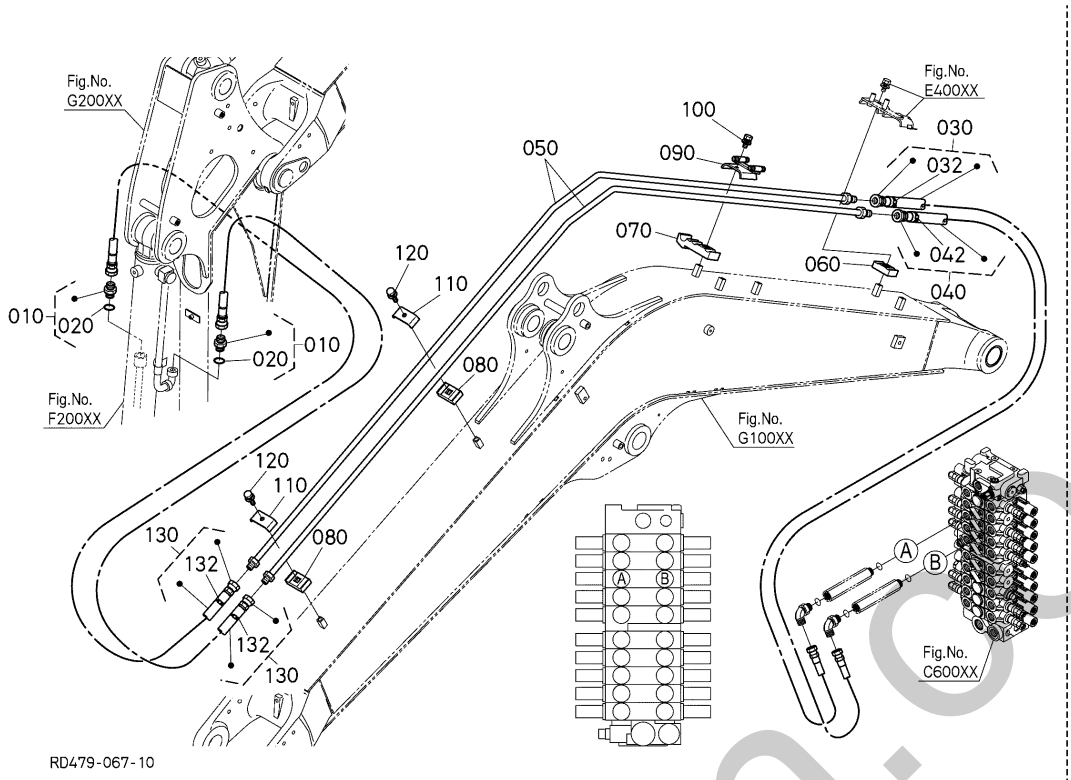

A:U50-5

REF.No. POS.No. BILD-Nr.	PART No. REFERENCE BESTELL-Nr.	PART NAME	DESIGNATION	BEZEICHNUNG	Q'TY/S.No. Q'TE/No.S. STUECK/S.Nr. A	I.C. I.C. I.C.	REMARKS REMARQUES BEMERKUNGEN
010	RD451-6164-0	JOINT,PIPE	RACCORD DE TUYAU	VERBINDUNGSSTUECK	2		
020	04817-00180	O RING	JOINT TORIQUE	O RING	2		
030	RD479-6415-0	HOSE,HYDR	TUYAU HYDRAULIQUE,ASSEMBLAGE	HYDRAULIKSCHLAUCH,KOMP.	1		
032	RD451-6468-0	CLAMP,HOSE COVER	ATTACHE	HALTER	1		
040	RD479-6416-0	HOSE,HYDR	TUYAU HYDRAULIQUE,ASSEMBLAGE	HYDRAULIKSCHLAUCH,KOMP.	1		
042	RD451-6468-0	CLAMP,HOSE COVER	ATTACHE	HALTER	1		
050	RD458-6426-0	PIPE,HYDRAULIC	TUYAU DE HYD.	HYDRAULIKROHR	2		
060	RD411-6429-0	CLAMP,FRONT	ATTACHE	KLAMMER	1		
070	RD158-6429-0	CLAMP(FRONT,AUX)	PINCE	SCHLAUCHBINDER	1		
080	RD411-6429-0	CLAMP,FRONT	ATTACHE	KLAMMER	2		
090	RD579-7967-0	JOINT,PIPE(G1/4-2W)	JOINT,TUYAU	ROHRVERBINDUNG	1		
100	01135-51020	BOLT,W SEMS	VIS	SCHRAUBE	1		
110	RD451-6428-2	CLAMP	ATTACHE	KLAMMER	2		
120	01135-51020	BOLT,W SEMS	VIS	SCHRAUBE	2		
130	RD479-6431-0	HOSE,HYDR	TUYAU HYDRAULIQUE	HYDRAULIKSCHLAUCH	2		
132	RD451-6468-0	CLAMP,HOSE COVER	ATTACHE	HALTER	2		

simonborn.co.uk

E60000 OIL PIPING (BLADE)
TUBE (LAME)
OEL LEITUNG (ERDSCHIEBER)

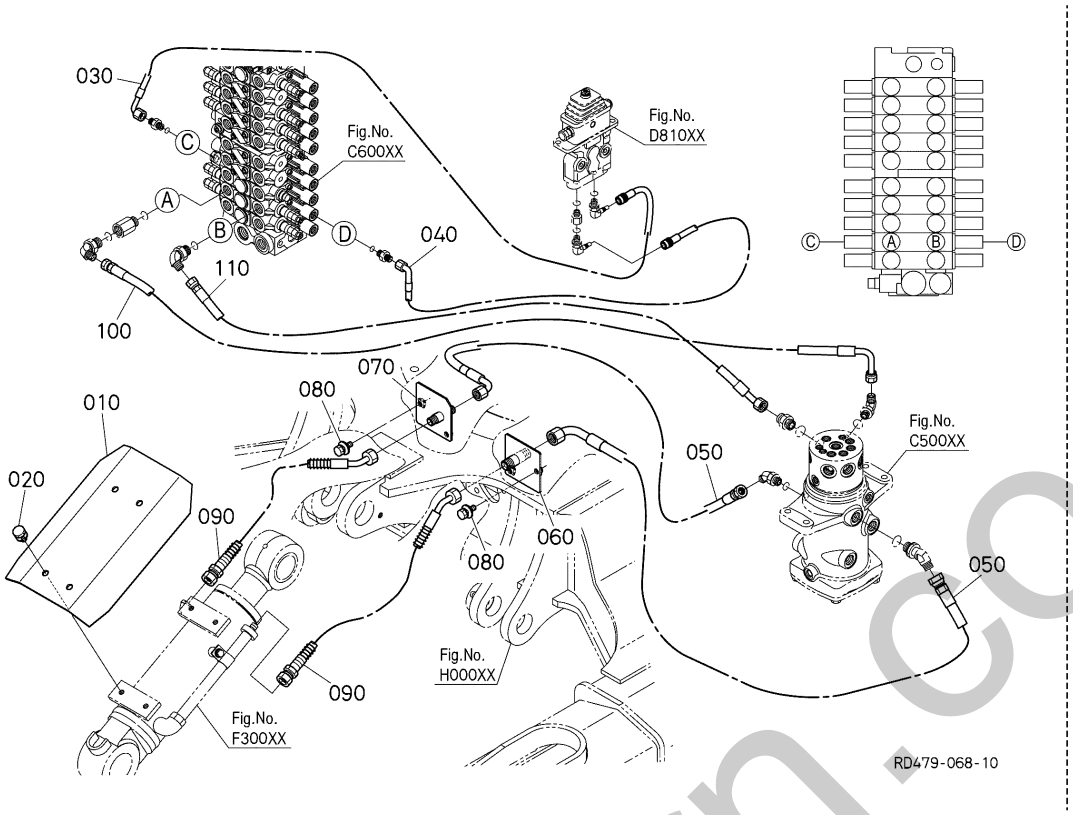

A:U50-5

REF.No. POS.No. BILD-Nr.	PART No. REFERENCE BESTELL-Nr.	PART NAME	DESIGNATION	BEZEICHNUNG	Q'TY/S.No. Q'TE/No.S. STUECK/S.Nr. A	I.C. I.C. I.C.	REMARKS REMARQUES BEMERKUNGEN
010	RD579-7521-0	COVER(BLADE CYLINDER)	COUVERCLE	DECKEL	1		
020	01133-51220	BOLT,SEMS	VIS	BOLZEN	4		
030	RD479-6261-0	HOSE,HYDR(1/4)	TUYAU HYDRAULIQUE	HYDRAULIKSCHLAUCH	1		
040	RD479-6262-0	HOSE,HYDR(1/4)	TUYAU HYDRAULIQUE	HYDRAULIKSCHLAUCH	1		
050	RD461-6376-0	HOSE,HYDR	TUYAU HYDRAULIQUE	HYDRAULIKSCHLAUCH	2		
060	RD451-6474-0	BRACKET	PALIER	HALTER	1		
070	RD451-6475-0	BRACKET	PALIER	HALTER	1		
080	01135-51030	BOLT,W SEMS	VIS	SCHRAUBE	4		
090	RD461-6378-0	HOSE,HYDR	TUYAU HYDRAULIQUE	HYDRAULIKSCHLAUCH	2		
100	RD479-6471-0	HOSE,HYDR(DN10)	TUYAU HYDRAULIQUE	HYDRAULIKSCHLAUCH	1		
110	RD479-6472-0	HOSE,HYDR	TUYAU HYDRAULIQUE	HYDRAULIKSCHLAUCH	1		

silverhorn.co.uk

↔ Interchangeable; ≠ not Interchangeable; ← new for old; → old for new

E70000 OIL PIPING (CLAMP) TUBE (ATTACHE) OEL LEITUNG (KLAMMER)

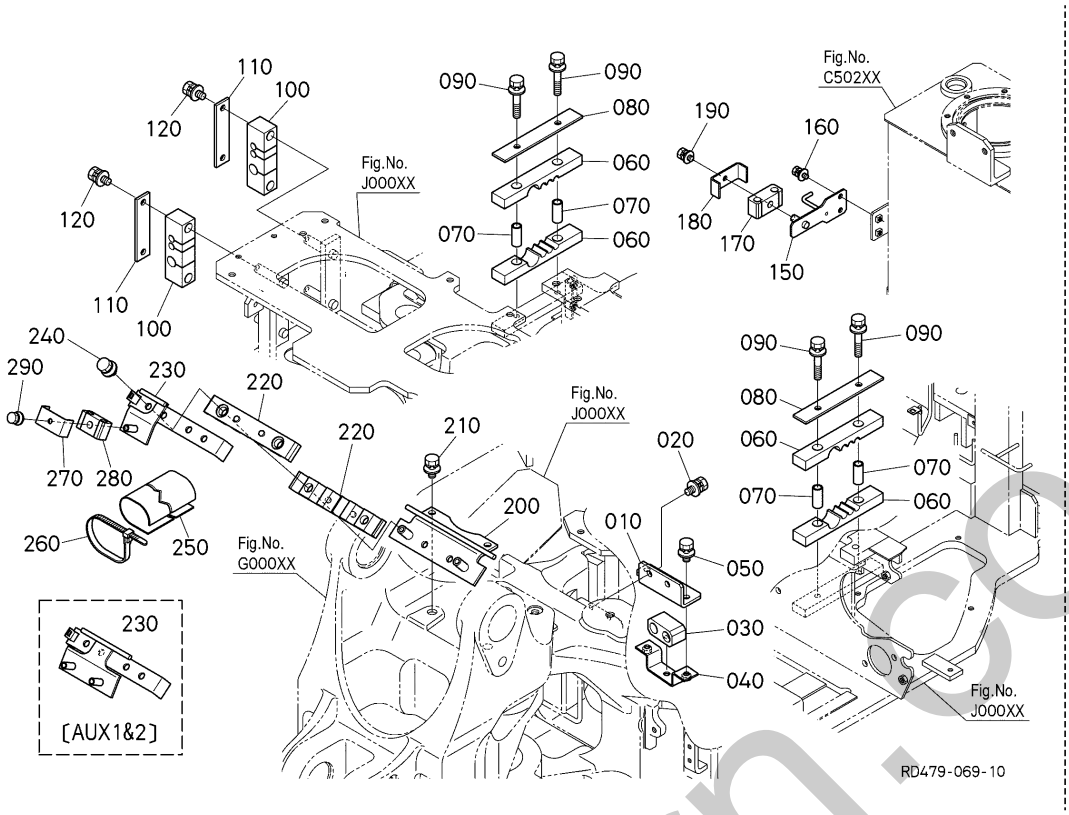

A:U50-5

REF.No. POS.No. BILD-Nr.	PART No. REFERENCE BESTELL-Nr.	PART NAME	DESIGNATION	BEZEICHNUNG	Q'TY/S.No. Q'TE/No.S. STUECK/S.Nr. A	I.C. I.C. I.C.	REMARKS REMARQUES BEMERKUNGEN
010	RD579-4176-0	BRACKET(AUX1)	SUPPORT	HALTER	1		
020	01135-51025	BOLT,W SEMS	VIS	SCHRAUBE	2		
030	RD551-6494-0	CUSHION,HOSE	COUSSIN	KISSEN	1		
040	RD158-6498-0	CLAMP(HOSE,AUX1)	PINCE	SCHLAUCHBINDER	1		
050	01135-51025	BOLT,W SEMS	VIS	SCHRAUBE	2		
060	RD479-6496-0	CUSHION(HOSE)	COUSSIN	KISSEN	4		
070	RD411-6496-0	COLLAR	COLLIER	HUELSE	4		
080	RD479-6495-0	CLAMP(HOSE)	COLLIER DE DURITE	SCHLAUCHBINDER	2		
090	01135-51060	BOLT,W SEMS	VIS	BOLZEN	4		
100	RD451-6492-2	CUSHION,HOSE	COUSSIN	KISSEN	2		
110	RD451-6491-0	CLAMP,HOSE	COLLIER DE DURITE	SCHLAUCHBINDER	2		
120	01135-51025	BOLT,W SEMS	VIS	SCHRAUBE	4		
150	RD479-6282-0	BRACKET(CLAMP)	PALIER	HALTER	1		
160	01125-50820	BOLT,W SEMS	BOULON	SCHRAUBE	2		
170	RD451-6294-0	CUSHION(HOSE,1/4)	COUSSIN,TUYAU	KISSEN, LEITUNG	1		
180	RD451-6293-0	CLAMP,HOSE	COLLIER DE DURITE	SCHLAUCHBINDER	1		
190	01125-50816	BOLT,W SEMS	BOULON	SCHRAUBE	1		
200	RD579-6857-0	BRACKET(HOSE CLAMP)	PALIER	HALTER	1		
210	01135-51025	BOLT,W SEMS	VIS	SCHRAUBE	2		
220	RD579-6852-0	CUSHION(RUBBER)	AMORTISSEUR	PUFFER	2		
230	RD579-6858-0	BRACKET(HOSE CLAMP)	SUPPORT	HALTER	1		AUX1
230	RD579-7958-0	BRACKET(HOSE CLAMP)	SUPPORT	HALTER	1		AUX1&2
240	01135-51025	BOLT,W SEMS	VIS	SCHRAUBE	2		
250	RD451-6466-3	COVER,HOSE	COUVERCLE	ABDECKUNG	1		
260	32751-9630-0	BAND,CORD	ATTACHE CABLE	KLAMMER	3		
270	RD579-6498-0	CLAMP(ARMHV)	PINCE	SCHLAUCHBINDER	1		
280	RD579-6499-0	CUSHION	AMORTISSEUR	PUFFER	1		
290	01125-50816	BOLT,W SEMS	BOULON	SCHRAUBE	1		

↔ Interchangeable; ≠ not Interchangeable; ← new for old; → old for new

silverhorn.co.uk

E80001 OIL PIPING (S/P 1)
TUBE (S/P 1)
OEL LEITUNG (S/P 1)

[AUX1]

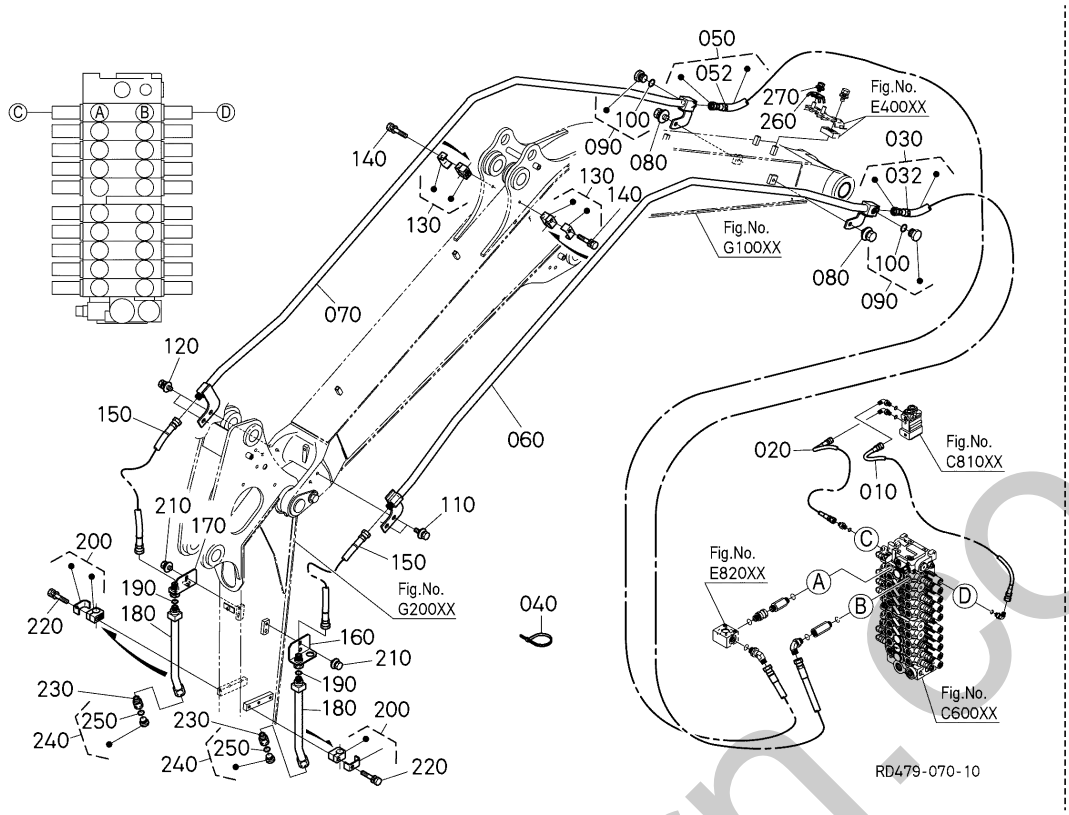

A:U50-5

REF.No. POS.No. BILD-Nr.	PART No. REFERENCE BESTELL-Nr.	PART NAME	DESIGNATION	BEZEICHNUNG	Q'TY/S.No. Q'TE/No.S. STUECK/S.Nr. A	I.C. I.C. I.C.	REMARKS REMARQUES BEMERKUNGEN
010	RD579-6271-0	HOSE,HYDR(1/4)	TUYAU HYDRAULIQUE	HYDRAULIKSCHLAUCH	1		
020	RD479-6272-0	HOSE,HYDR(1/4)	TUYAU HYDRAULIQUE	HYDRAULIKSCHLAUCH	1		
030	RD479-9231-2	HOSE,HYDR	TUYAU HYDRAULIQUE	HYDRAULIKSCHLAUCH	1		
032	RD451-6468-0	CLAMP,HOSE COVER	ATTACHE	HALTER	1		
040	55311-4126-0	BAND,CORD	ATTACHE CABLE	BAND	1		
050	RD479-9232-2	HOSE,HYDR	TUYAU HYDRAULIQUE	HYDRAULIKSCHLAUCH	1		
052	RD451-6468-0	CLAMP,HOSE COVER	ATTACHE	HALTER	1		
060	RD479-9233-0	PIPE(HYDRAULIC,AX1,LH)	TUYAU	ROHR	1		
070	RD479-9234-0	PIPE(HYDRAULIC,AX1,RH)	TUYAU	ROHR	1		
080	01135-51020	BOLT,W SEMS	VIS	SCHRAUBE	2		
090	RD819-6181-0	PLUG	BOUCHON	STOPFEN	2		
100	04817-00180	O RING	JOINT TORIQUE	O RING	2		
110	01135-51035	BOLT,W SEMS	VIS	BOLZEN	2		
120	01135-51035	BOLT,W SEMS	VIS	BOLZEN	2		
130	RD441-9230-2	ASSY CLAMP	ENS.ATTACHE	GRP.HALTER	2		
140	01133-51055	BOLT,SEMS	VIS	BOLZEN	2		
150	RD451-9251-0	HOSE,HYDRAULIC	TUYAU HYDRAULIQUE	HYDRAULIKSCHLAUCH	2		
160	RD579-9293-0	JOINT(AUX1,LH)	JOINT	VERBINDUNG	1		
170	RD579-9294-0	JOINT(AUX1,RH)	JOINT	VERBINDUNG	1		
180	RD458-9297-0	PIPE,HYDRAULIC	ENS.TUYAU DE HYD.	HYDRAULIKROHR	2		
190	04817-00180	O RING	JOINT TORIQUE	O RING	2		
200	RD441-9230-2	ASSY CLAMP	ENS.ATTACHE	GRP.HALTER	2		
210	01135-51020	BOLT,W SEMS	VIS	SCHRAUBE	2		
220	01133-51055	BOLT,SEMS	VIS	BOLZEN	2		
230	RD358-9295-0	W-PLUG + FA	RACCORD DE TUYAU	ADAPTER	2		
240	RD819-6181-0	PLUG	BOUCHON	STOPFEN	2		
250	04817-00180	O RING	JOINT TORIQUE	O RING	2		
260	RD579-6425-0	CLAMP(HOSE)	COLLIER DE DURITE	SCHLAUCHBINDER	1		
270	01125-50816	BOLT,W SEMS	BOULON	SCHRAUBE	1		

↔ Interchangeable; ≠ not Interchangeable; ← new for old; → old for new

silverhorn.co.uk

E80002 OIL PIPING (S/P 1)
TUBE (S/P 1)
OEL LEITUNG (S/P 1)

[AUX1&2]

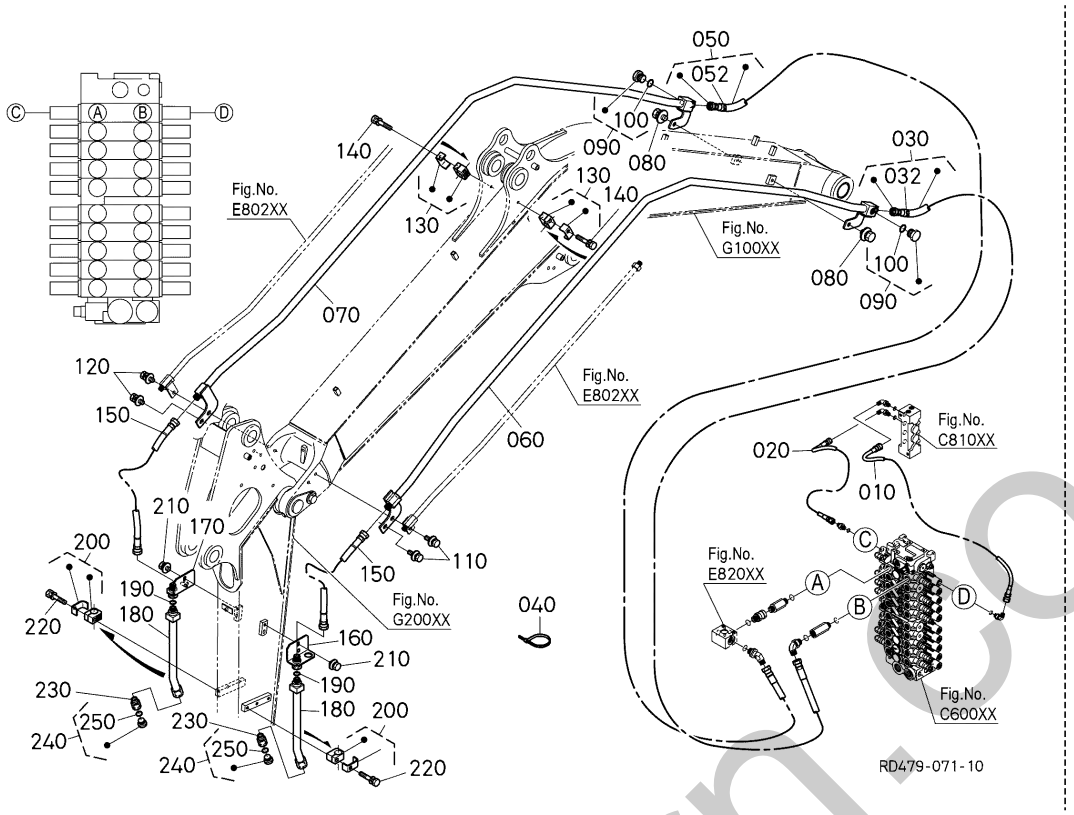

A:U50-5

REF.No. POS.No. BILD-Nr.	PART No. REFERENCE BESTELL-Nr.	PART NAME	DESIGNATION	BEZEICHNUNG	Q'TY/S.No. Q'TE/No.S. STUECK/S.Nr. A	I.C. I.C. I.C.	REMARKS REMARQUES BEMERKUNGEN
010	RD579-6271-0	HOSE,HYDR(1/4)	TUYAU HYDRAULIQUE	HYDRAULIKSCHLAUCH	1		
020	RD479-6272-0	HOSE,HYDR(1/4)	TUYAU HYDRAULIQUE	HYDRAULIKSCHLAUCH	1		
030	RD479-9231-2	HOSE,HYDR	TUYAU HYDRAULIQUE	HYDRAULIKSCHLAUCH	1		
032	RD451-6468-0	CLAMP,HOSE COVER	ATTACHE	HALTER	1		
040	55311-4126-0	BAND,CORD	ATTACHE CABLE	BAND	1		
050	RD479-9232-2	HOSE,HYDR	TUYAU HYDRAULIQUE	HYDRAULIKSCHLAUCH	1		
052	RD451-6468-0	CLAMP,HOSE COVER	ATTACHE	HALTER	1		
060	RD479-9233-0	PIPE(HYDRAULIC,AX1,LH)	TUYAU	ROHR	1		
070	RD479-9234-0	PIPE(HYDRAULIC,AX1,RH)	TUYAU	ROHR	1		
080	01135-51020	BOLT,W SEMS	VIS	SCHRAUBE	2		
090	RD819-6181-0	PLUG	BOUCHON	STOPFEN	2		
100	04817-00180	O RING	JOINT TORIQUE	O RING	2		
110	01135-51035	BOLT,W SEMS	VIS	BOLZEN	2		
120	01135-51035	BOLT,W SEMS	VIS	BOLZEN	2		
130	RD441-9230-2	ASSY CLAMP	ENS.ATTACHE	GRP.HALTER	2		
140	01133-51055	BOLT,SEMS	VIS	BOLZEN	2		
150	RD451-9251-0	HOSE,HYDRAULIC	TUYAU HYDRAULIQUE	HYDRAULIKSCHLAUCH	2		
160	RD579-9293-0	JOINT(AUX1,LH)	JOINT	VERBINDUNG	1		
170	RD579-9294-0	JOINT(AUX1,RH)	JOINT	VERBINDUNG	1		
180	RD458-9297-0	PIPE,HYDRAULIC	ENS.TUYAU DE HYD.	HYDRAULIKROHR	2		
190	04817-00180	O RING	JOINT TORIQUE	O RING	2		
200	RD441-9230-2	ASSY CLAMP	ENS.ATTACHE	GRP.HALTER	2		
210	01135-51020	BOLT,W SEMS	VIS	SCHRAUBE	2		
220	01133-51055	BOLT,SEMS	VIS	BOLZEN	2		
230	RD358-9295-0	W-PLUG + FA	RACCORD DE TUYAU	ADAPTER	2		
240	RD819-6181-0	PLUG	BOUCHON	STOPFEN	2		
250	04817-00180	O RING	JOINT TORIQUE	O RING	2		

↔ Interchangeable; ≠ not Interchangeable; ← new for old; → old for new

silverhorn.co.uk

E80200 OIL PIPING (S/P 2)
TUBE (S/P 2)
OEL LEITUNG (S/P 2)

[AUX1&2]

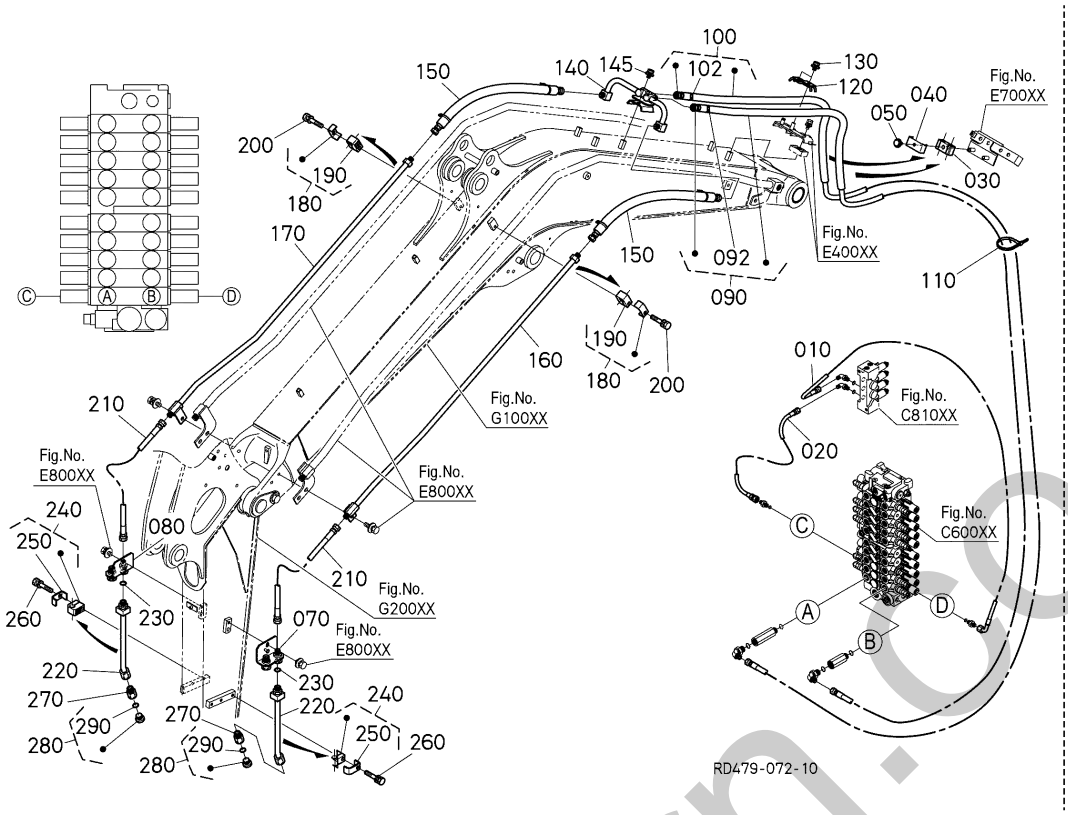

A:U50-5

REF.No. POS.No. BILD-Nr.	PART No. REFERENCE BESTELL-Nr.	PART NAME	DESIGNATION	BEZEICHNUNG	Q'TY/S.No. Q'TE/No.S. STUECK/S.Nr. A	I.C. I.C. I.C.	REMARKS REMARQUES BEMERKUNGEN
010	RD479-6273-0	HOSE,HYDR(1/4)	TUYAU HYDRAULIQUE	HYDRAULIKSCHLAUCH	1		
020	RD479-6274-0	HOSE,HYDR(1/4,A	TUYAU HYDRAULIQUE	HYDRAULIKLEITUNG	1		
030	RD579-6497-0	CUSHION	AMORTISSEUR	PUFFER	1		
040	RD451-6293-0	CLAMP,HOSE	COLLIER DE DURITE	SCHLAUCHBINDER	1		
050	01125-50816	BOLT,W SEMS	BOULON	SCHRAUBE	1		
070	RD579-9295-0	JOINT(AUX2,LH)	JOINT (AUX2, GAUCHE)	VERBINDUNG	1		
080	RD579-9296-0	JOINT(AUX2,RH)	JOINT (AUX2, DROITE)	VERBINDUNG	1		
090	RD479-9211-0	HOSE,HYDR	TUYAU HYDRAULIQUE	HYDRAULIKSCHLAUCH	1		
092	RD451-6468-0	CLAMP,HOSE COVER	ATTACHE	HALTER	1		
100	RD479-9212-0	HOSE,HYDR	TUYAU HYDRAULIQUE	HYDRAULIKSCHLAUCH	1		
102	RD451-6468-0	CLAMP,HOSE COVER	ATTACHE	HALTER	1		
110	55311-4126-0	BAND,CORD	ATTACHE CABLE	BAND	4		
120	RD579-9272-0	CLAMP(AX2)	PINCE	SCHLAUCHBINDER	1		
130	01125-50816	BOLT,W SEMS	BOULON	SCHRAUBE	2		
140	RD579-9263-0	PIPE(HYDRAULIC,AX2)	TUYAU DE HYDRAULIQUE	ROHR	1		
145	01135-51020	BOLT,W SEMS	VIS	SCHRAUBE	1		
150	RD579-9265-0	HOSE,HYDR,ASSY	TUYAU HYDRAULIQUE,ASSEMBLAGE	HYDRAULIKSCHLAUCH,KOMP.	2		
160	RD479-9266-0	PIPE(HYDRAULIC,AX2,LH)	TUYAU G.	ROHR LS	1		
170	RD479-9267-0	PIPE(HYDRAULIC,AX2,RH)	TUYAU D.	ROHR RS	1		
180	RD441-9234-0	CLAMP ASSY	ENS.ATTACHE	GRP.HALTER	2		
190	RD441-9235-0	CLAMP	ATTACHE	KLAMMER	2		
200	01133-51055	BOLT,SEMS	VIS	BOLZEN	2		
210	RD451-9268-0	HOSE,HYDRAULIC(3/8,AX2,3)	TUYAU HYDRAULIQUE	HYDRAULIKSCHLAUCH	2		
220	RD458-9298-0	PIPE,HYDRAULIC	ENS.TUYAU DE HYD.	HYDRAULIKROHR	2		
230	04817-00180	O RING	JOINT TORIQUE	O RING	2		
240	RD441-9234-0	CLAMP ASSY	ENS.ATTACHE	GRP.HALTER	2		
250	RD441-9235-0	CLAMP	ATTACHE	KLAMMER	2		
260	01133-51055	BOLT,SEMS	VIS	BOLZEN	2		
270	RD358-9295-0	W-PLUG + FA	RACCORD DE TUYAU	ADAPTER	2		
280	RD819-6181-0	PLUG	BOUCHON	STOPFEN	2		

↔ Interchangeable; ≠ not Interchangeable; ← new for old; → old for new

silverhorn.co.uk

E80200 OIL PIPING (S/P 2)
TUBE (S/P 2)
OEL LEITUNG (S/P 2)

[AUX1&2]

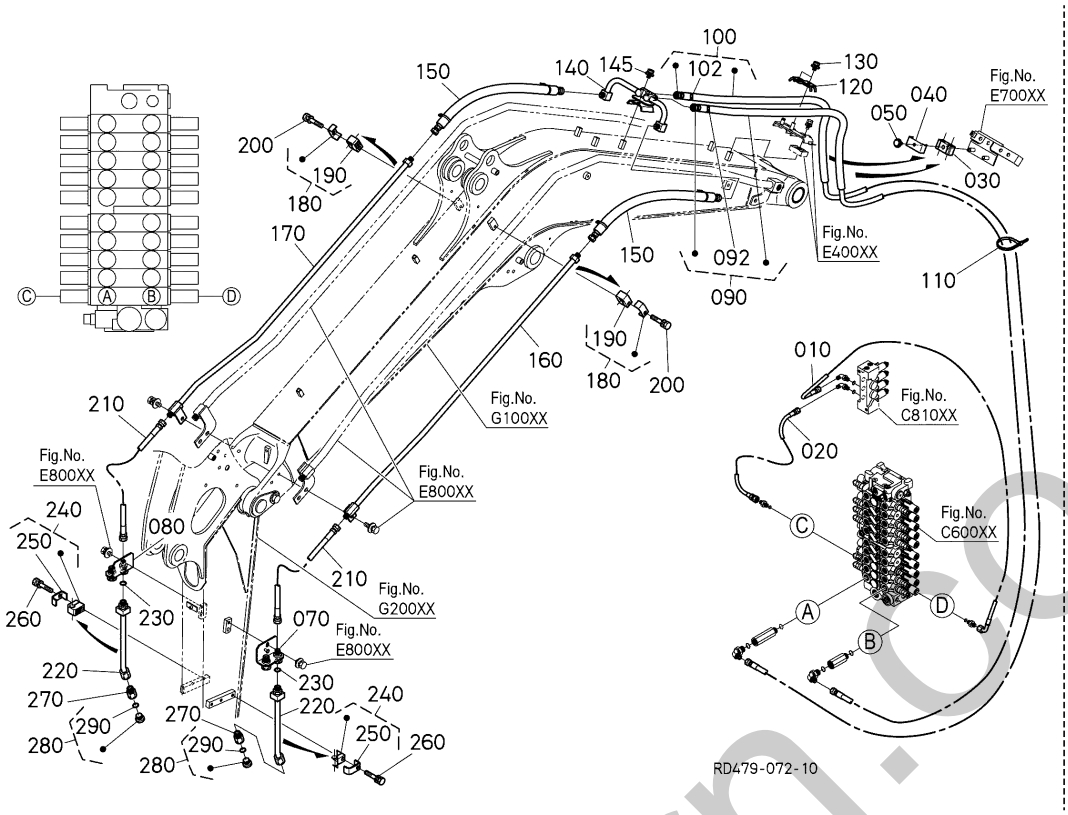

A:U50-5

REF.No. POS.No. BILD-Nr.	PART No. REFERENCE BESTELL-Nr.	PART NAME	DESIGNATION	BEZEICHNUNG	Q'TY/S.No. Q'TE/No.S. STUECK/S.Nr. A	I.C. I.C. I.C.	REMARKS REMARQUES BEMERKUNGEN
290	04817-00180	O RING	JOINT TORIQUE	O RING	2		

silverhorn.co.uk

↔ Interchangeable; ≠ not Interchangeable; ← new for old; → old for new

E82000 OIL PIPING (THIRD LINE HYDRAULIC RETURN)
TUBE (RETOUR DIRECT AU RESERVOIR HYDRAULIQUE)
OEL LEITUNG (DRITTE RUECKLAUFLEITUNG)

[AUX1] [AUX1&2]

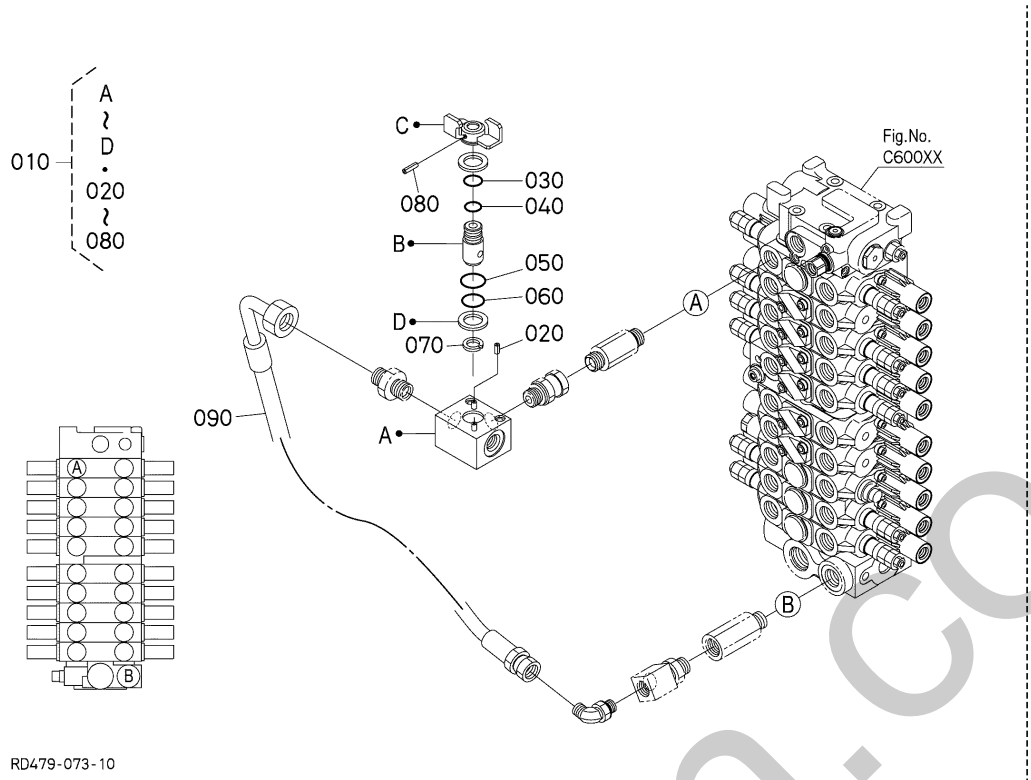

A:U50-5

REF.No. POS.No. BILD-Nr.	PART No. REFERENCE BESTELL-Nr.	PART NAME	DESIGNATION	BEZEICHNUNG	Q'TY/S.No. Q'TE/No.S. STUECK/S.Nr. A	I.C. I.C. I.C.	REMARKS REMARQUES BEMERKUNGEN
010	RD451-9640-0	ASSY VALVE	ENS.SOUPAPE	GRP.VENTIL	1		
020	05411-00516	PIN,SPRING	GOUPILLE À RESSORT	STIFT	2		
030	04811-10180	O RING	JOINT TORIQUE	O RING	1		
040	04817-00160	O RING	JOINT TORIQUE	O RING	1		
050	04817-00200	O RING	JOINT TORIQUE	O RING	1		
060	04811-10200	O - RING	JOINT TORIQUE	O RING	1		
070	04612-00180	CIR-CLIP, EXTERNAL	CIRCLIP DE L'EXTERNE	SPRENGRING,AUSSEN	1		
080	05411-00530	PIN,SPRING	GOUPILLE À RESSORT	STIFT	1		
090	RD451-9252-2	HOSE,HYDRAULIC	TUYAU HYDRAULIQUE	HYDRAULIKLEITUNG	1		

↔ Interchangeable; ≠ not Interchangeable; ⟵ new for old; ⟶ old for new

silverhorn.co.uk

F00000 BOOM CYLINDER
FLECHE CYLINDRE
AUSLEGERZYLINDER

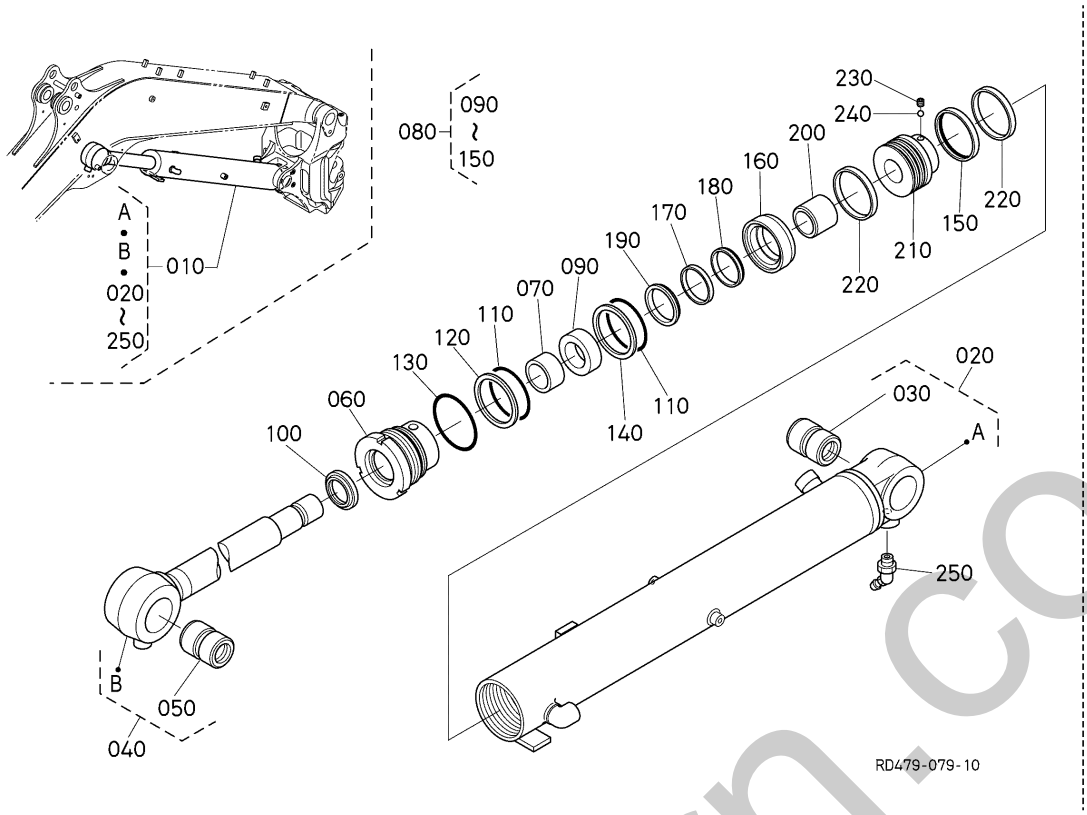

A:U50-5

REF.No. POS.No. BILD-Nr.	PART No. REFERENCE BESTELL-Nr.	PART NAME	DESIGNATION	BEZEICHNUNG	Q'TY/S.No. Q'TE/No.S. STUECK/S.Nr. A	I.C. I.C. I.C.	REMARKS REMARQUES BEMERKUNGEN
010	RD451-6750-4	CYL.,HYDR,ASSY(BOOM)	ENS.CYLINDRE FLECHE	AUSLEGERZYLINDER KOMP.	1		
020	RD451-7131-4	TUBE,CYLINDER,ASSY(BOOM)	ENS.TUYAU CYLINDRE	ZYLINDERROHR KOMP.	1		
030	RP621-6733-0	BUSH	BAGUE	BUCHSE	1		
040	RD451-7132-3	ASSY ROD,BOOM	ENS.BIELLETTE	GRP.STANGE	1		
050	RP621-6733-0	BUSH	BAGUE	BUCHSE	1		
060	RD411-7133-0	CYLINDER HEAD	CULASSE	ZYLINDERKOPF	1		
070	RD411-7134-0	BUSH	BAGUE	BUCHSE	1		
080	RD451-7140-0	KIT SEAL	JEU DE JOINT	DICHTUNGSSATZ	1		
090	68241-6783-0	U-RING	BAGUE	U-RING	1		
100	RD401-7135-0	RING,WIPER	ANNEAU,MAINTIEN	WISCHRING	1		
110	04810-50850	RING	JOINT TORIQUE	O RING	2		
120	RD411-7135-0	RING,BACK UP	JOINT TEFLON	STUETZRING	1		
130	04811-50900	O RING	JOINT TORIQUE	O RING	1		
140	RP401-7121-0	RING,BACK UP	JOINT TEFLON	STUETZRING	1		
150	68741-7211-0	ASSY RING,SEAL	ENSEMBLE DE JOINT	DICHTRING KOMP.	1		
160	RD411-7136-0	HOLDER	SUPPORT	HALTER	1		
170	RD411-7137-0	RING	BAGUE	RING	1		
180	RD411-7149-0	RING	BAGUE	RING	1		
190	RD411-7138-0	COLLAR	COLLIER	HUELSE	1		
200	RD451-7139-0	BEARING,CUSHION	COUSSION DE PLALIER	KISSEN, LAGERBUCHSE	1		
210	RD411-7141-0	PISTON	PISTON	KOLBEN	1		
220	RD411-7142-0	RING,SLIDE	BAGUE CURSEUR	SCHIEBERRING	2		
230	68493-6765-0	SCREW,SET	VIS D'ARRET	ANSCHLAGSCHRAUBE	1		
240	68493-6767-0	BALL	BILLE	KUGEL	1		
250	06616-25010	NIPPLE GREASE	GRAISSEUR	SCHMIERNIPPEL	1		

↔ Interchangeable; ≠ not Interchangeable; ← new for old; → old for new

emerson.co.uk

F10000 ARM CYLINDER
BRAS CYLINDRE
ARMZYLINDER

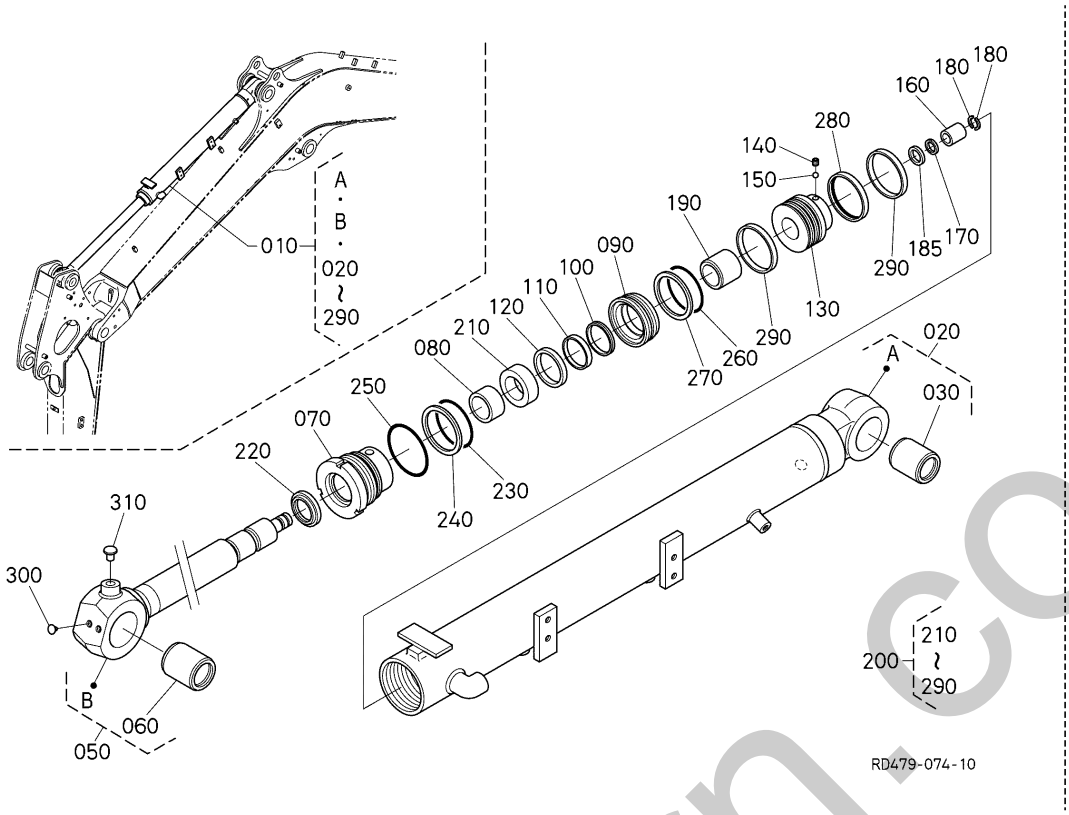

A:U50-5

REF.No. POS.No. BILD-Nr.	PART No. REFERENCE BESTELL-Nr.	PART NAME	DESIGNATION	BEZEICHNUNG	Q'TY/S.No. Q'TE/No.S. STUECK/S.Nr. A	I.C. I.C. I.C.	REMARKS REMARQUES BEMERKUNGEN
010	RD479-6760-2	CYLINDER,HYDR,ASSY(ARM)	VÉRIN HYDRAULIQUE,ASSEMBLAGE	HYDRAULIKZYLINDER,KOMP.	1		
020	RD479-7165-0	TUBE,ASSY(ARM,CYL)	ENS.TUYAU CYLINDRE	ZYLINDERROHR KOMP.	1		
030	RD411-6762-0	BUSH	BAGUE	BUCHSE	1		
050	RD479-7166-0	ROD,ASSY(ARM,CYL)	TIGE,ASSEMBLAGE	STANGE,KOMP.	1		
060	RD411-6762-0	BUSH	BAGUE	BUCHSE	1		
070	RD461-7164-0	HEAD,CYLINDER	CULASSE	ZYLINDERKOPF	1		
080	RC561-7137-0	BUSH	BAGUE	BUCHSE	1		
090	RP321-7138-0	HOLDER	SUPPORT	HALTER	1		
100	RP321-7139-0	SPACER	ENTRETOISE	DISTANZSCHEIBE	1		
110	RP321-7140-0	SEAL,CUSSION	JOINT	DICHTUNG	1		
120	RD461-7165-0	COLLAR	COLLIER	HUELSE	1		
130	RD461-7166-0	PISTON	PISTON	KOLBEN	1		
140	RP321-7145-0	SET SCREW	VIS	SCHRAUBE	1		
150	RP321-7146-0	BALL,STEEL	BILLE	KUGEL	1		
160	RD551-7158-0	BEARING,CUSHION	COUSSION DE PLALIER	LAGERBUECHSEKISSEN	1		
170	RD411-7159-0	SEAL	JOINT	DICHTUNGEN	1		
180	RD411-7162-0	STOPPER	POINTEAU D'ARRET	STOPFEN	2		
185	RD411-7161-0	RING,SNAP	BAGUE ELASTIQUE	VERSCHLUSSRING	1		
190	RD451-7157-0	BEARING,CUSHION	COUSSION DE PLALIER	KISSEN, LAGERBUCHSE	1		
200	RD479-7164-0	SEAL,KIT(ARM)	ENSENBLE DE JOINT	DICHTSATZ	1		
210	RC561-7148-0	U RING	ANNEAU	RING	1		
220	RD461-7169-0	RING	MAILLON	VERBINDUNGESTUECK	1		
230	RP321-7159-0	O RING	JOINT TORIQUE	O RING	1		
240	RP321-7157-0	BACK UP RING	JOINT TEFLON	STUETZRING	1		
250	RP321-7225-0	O-RING	JOINT TORIQUE	O-RING	1		
260	RP321-7159-0	O RING	JOINT TORIQUE	O RING	1		
270	RP321-7160-0	BACK UP RING	JOINT TEFLON	STUETZRING	1		
280	RP321-7163-0	ASSY SEAL RING	ENSEMBLE DE JOINT	GRP.AGEDICHTUNG	1		
290	RP321-7164-0	SLIDE RING	BAGUE CURSEUR	SCHIEBERRING	2		
300	RB411-9289-0	CAP	BOUCHON	KAPPE	2		

↔ Interchangeable; ≠ not Interchangeable; ← new for old; → old for new

silverhorn.co.uk

F10000 ARM CYLINDER
BRAS CYLINDRE
ARMZYLINDER

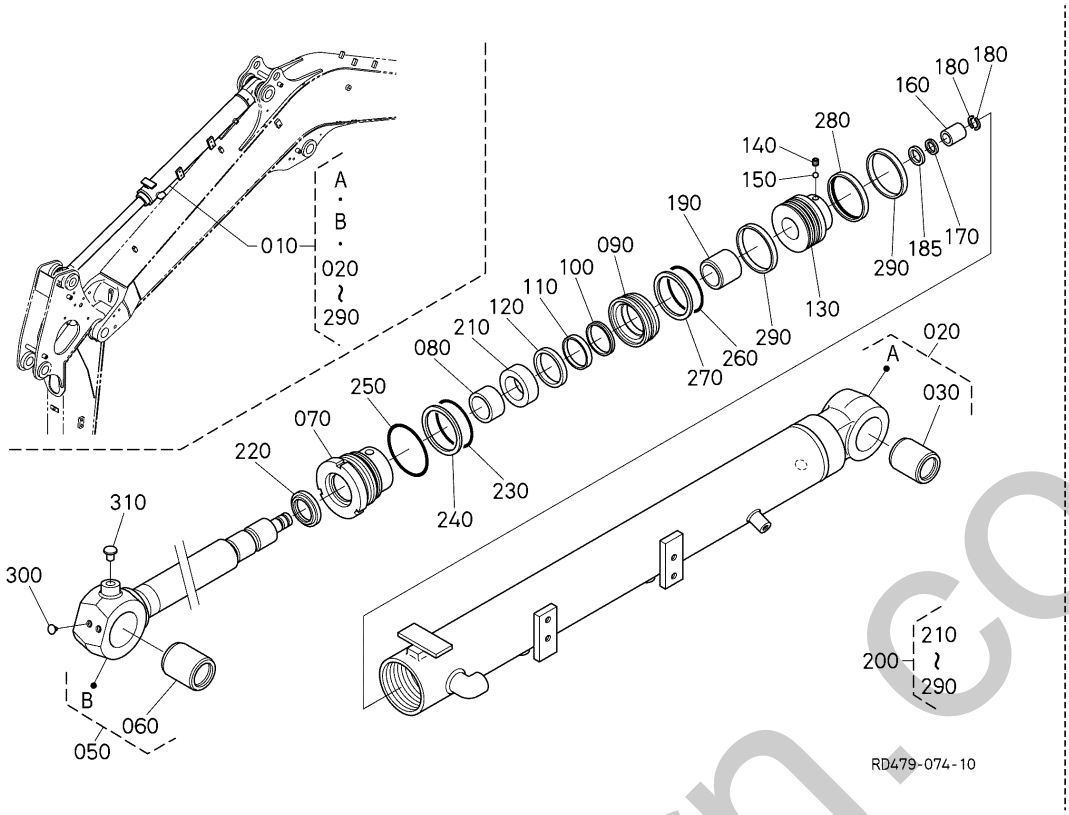

A:U50-5

REF.No. POS.No. BILD-Nr.	PART No. REFERENCE BESTELL-Nr.	PART NAME	DESIGNATION	BEZEICHNUNG	Q'TY/S.No. Q'TE/No.S. STUECK/S.Nr. A	I.C. I.C. I.C.	REMARKS REMARQUES BEMERKUNGEN
310	67111-5187-0	PLUG	BOUCHON	STOPFEN	1		

↔ Interchangeable; ≠ not Interchangeable; ← new for old; → old for new

silverhorn.co.uk

F20000 BUCKET CYLINDER
GODET CYLIENDRE
KUEBELZYLINDER

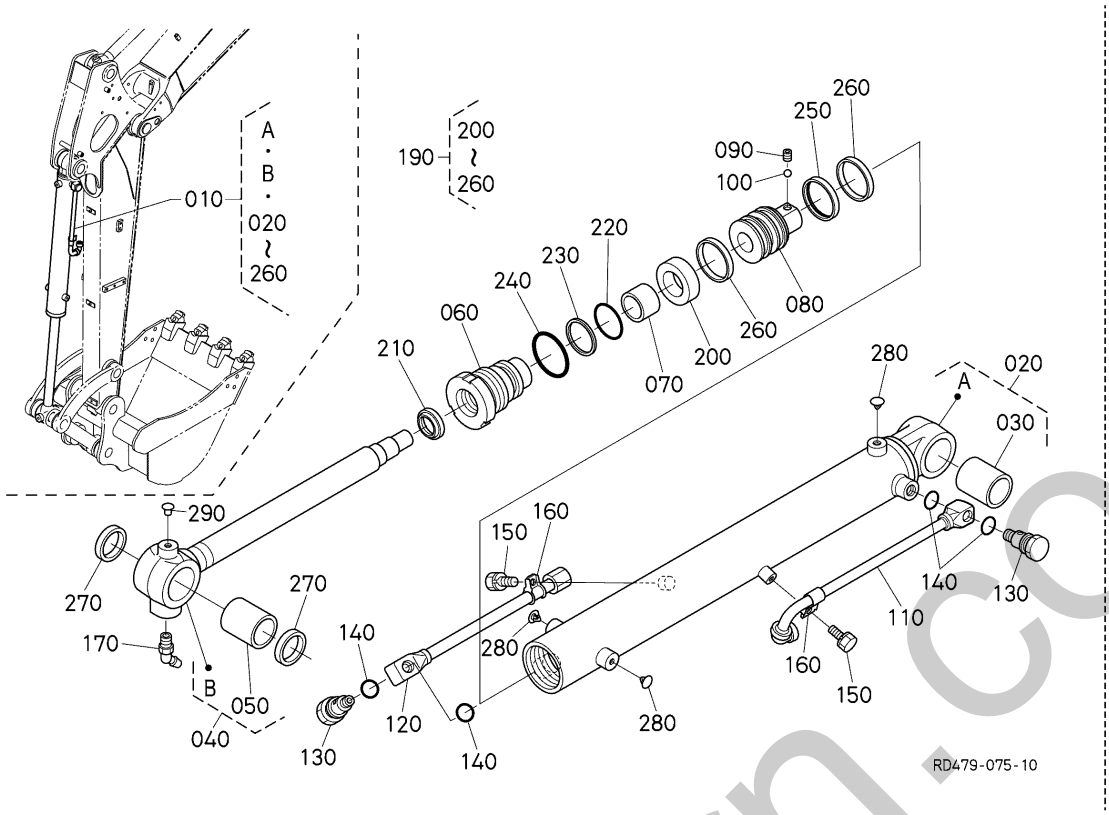

A:U50-5

REF.No. POS.No. BILD-Nr.	PART No. REFERENCE BESTELL-Nr.	PART NAME	DESIGNATION	BEZEICHNUNG	Q'TY/S.No. Q'TE/No.S. STUECK/S.Nr. A	I.C. I.C. I.C.	REMARKS REMARQUES BEMERKUNGEN
010	RD479-6780-0	CYLINDER,HYDR,ASSY(BUCKET)	ENS.CYLINDRE GODET	LOEFFELZYLINDER KOMP.	1		
020	RD479-7183-0	TUBE,ASSY(BUCKET CYL)	ENS.TUYAU CYLINDRE	ZYLINDERROHR KOMP.	1		
030	RD411-6762-0	BUSH	BAGUE	BUCHSE	1		
040	RD479-7184-0	ROD,ASSY(BUCKET CYL)	ENS.BIELLETTE	GRP.STANGEN	1		
050	68351-6754-0	BUSH,PIN	BAGUE,GOUPILLE	BUCHSE	1		
060	RD148-7124-2	CYLINDER HEAD	CULASSE	ZYLINDERKOPF	1		
070	RC461-7140-0	BUSH	BAGUE	BUCHSE	1		
080	RD148-7125-0	PISTON	PISTON	KOLBEN	1		
090	RP321-7145-0	SET SCREW	VIS	SCHRAUBE	1		
100	RP321-7146-0	BALL,STEEL	BILLE	KUGEL	1		
110	RD451-7177-0	ASSY PIPE	ENS.TUYAU	GRP.ROHR	1		
120	RD479-7178-0	PIPE,ASSY	TUYAU,ASSEMBLAGE	ROHR,KOMP.	1		
130	RP321-7166-0	PLUG	BOUCHON	BOLZEN	2		
140	RP321-7167-0	O RING	JOINT TORIQUE	O-RING	4		
150	RP321-7168-0	BOLT(UPSET)	VIS	SCHRAUBE	2		
160	RP321-7169-0	PIPE HOLDER	DEMI COLLIER	HALTER,ROHR	2		
170	06616-25010	NIPPLE GREASE	GRAISSEUR	SCHMIERNIPPEL	1		
190	RD148-7123-0	KIT SEAL	ENSEMBLE DE JOINT	DICHTUNGBAUSATZ	1		
200	RP321-7223-0	U RING	JOINT EN U	U-RING	1		
210	RP321-7224-0	WIPER RING	ANNEAU,MAINTIEN	ABSTREIFER	1		
220	RP321-7188-0	O RING	JOINT TORIQUE	O-RING	1		
230	RP461-7171-0	BACK UP RING	JOINT TEFLON	STUETZRING	1		
240	RC461-7159-0	O RING	JOINT TORIQUE	O RING	1		
250	RP461-7156-0	ASSY RING,SEAL	ENSEMBLE DE JOINT	GRP.AGEDICHTUNG	1		
260	RP461-7157-0	RING,SLIDE	BAGUE CURSEUR	SCHIEBERRING	2		
270	RD451-6666-0	SEAL,DUST	BAGUE JOINT	STAUBDICHTUNG	2		
280	90545-1134-0	PLUG	BOUCHON	STOPFEN	3		
290	67111-5187-0	PLUG	BOUCHON	STOPFEN	1		

↔ Interchangeable; ≠ not Interchangeable; ← new for old; → old for new

silverhorn.co.uk

F30000 BLADE CYLINDER
LAME CYLINDRE
ERDSCHIEBERZYLINDER

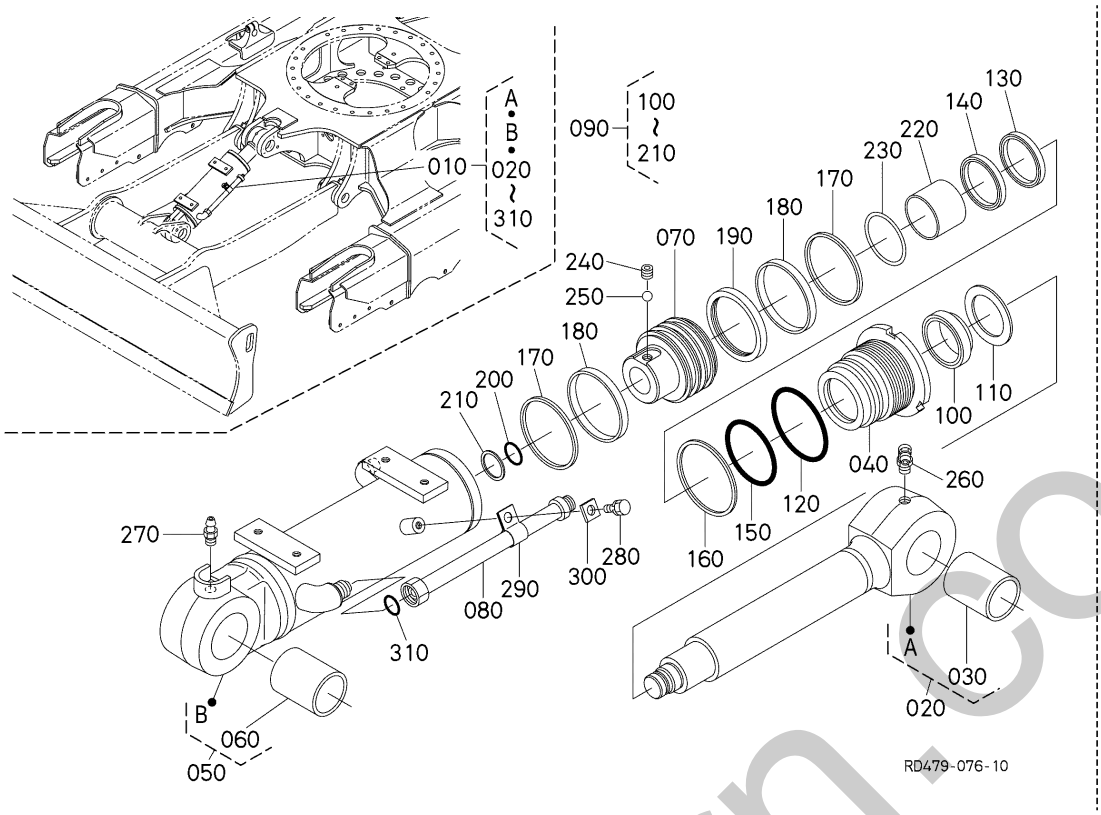

A:U50-5

REF.No. POS.No. BILD-Nr.	PART No. REFERENCE BESTELL-Nr.	PART NAME	DESIGNATION	BEZEICHNUNG	Q'TY/S.No. Q'TE/No.S. STUECK/S.Nr. A	I.C. I.C. I.C.	REMARKS REMARQUES BEMERKUNGEN
010	RD479-7510-0	CYLINDER,HYDR,ASSY(BLADE)	VÉRIN HYDRAULIQUE,ASSEMBLAGE	HYDRAULIKZYLINDER,KOMP.	1		
020	RD461-7192-0	ROD,ASSY(BLADE)	TIGE,ASSEMBLAGE	STANGE,KOMP.	1		
030	REL48-7134-0	BUSHING	BAGUE	BUCHSE	1		
040	RD461-7198-0	HEAD,CYLINDER	CULASSE	ZYLINDERKOPF	1		
050	RD479-7191-0	TUBE,ASSY(BLADE)	TUBE,ASSEMBLAGE	ZYLINDERROHR KOMP.	1		
060	REL48-7134-0	BUSHING	BAGUE	BUCHSE	1		
070	REN09-7124-0	PISTON	PISTON	KOLBEN	1		
080	RD461-7187-0	PIPE,ASSY	TUYAU,ASSEMBLAGE	ROHR,KOMP.	1		
090	RD461-7193-0	SEAL,KIT(BLADE)	JOINT D' ÉTANCHÉITÉ,KIT	DICHTUNG,KIT	1		
100	REJ01-7159-0	RING	MAILLON	VERBINDUNGESTUECK	1		
110	REN19-6788-0	RING	BAGUE	RING	1		
120	REL56-7141-0	O-RING	JOINT TORIQUE	O RING	1		
130	RE973-7149-0	SEAL(ROD)	JOINT ROND	DICHTUNGEN	1		
140	REN09-7185-0	RING(BUFFER)	BAGUE	RING	1		
150	REL56-7142-0	O-RING	JOINT TORIQUE	O RING	1		
160	REL11-7135-0	RING(BACK UP)	JOINT TEFLON	STUETZRING	1		
170	REL11-7142-0	RING(DUST)	BAGUE	RING	2		
180	REL56-7143-0	RING(WEAR)	BAGUE	RING	2		
190	REG01-7138-0	RING,ASSY(SEAL)	ANNEAU	RING	1		
200	REN19-6789-0	O-RING	JOINT TORIQUE	O RING	1		
210	REN19-6783-0	RING(BACK UP)	JOINT TEFLON	STUETZRING	2		
220	REN09-7184-0	BUSHING	BAGUE	BUCHSE	1		
230	RE973-7136-0	RING(SNAP)	ANNEAU	RING	1		
240	RE993-6748-0	SCREW(SET)	VIS D'ARRET	ANSCHLAGSCHRAUBE	1		
250	RE993-6749-0	BALL(STEEL)	BILLE	KUGEL	1		
260	06616-25010	NIPPLE GREASE	GRAISSEUR	SCHMIERNIPPEL	1		
270	06611-15010	NIPPLE GREASE	GRAISSEUR	SCHMIERNIPPEL	1		
280	REK11-7147-0	BOLT	VIS	BOLZEN	1		
290	REN19-7212-0	BAND	COLLIER	ROHRBAND	1		
300	REN19-6787-0	PLATE	PLAQUE	PLATTE	1		

↔ Interchangeable; ≠ not Interchangeable; ← new for old; → old for new

silverhorn.co.uk

F30000 BLADE CYLINDER
LAME CYLINDRE
ERDSCHIEBERZYLINDER

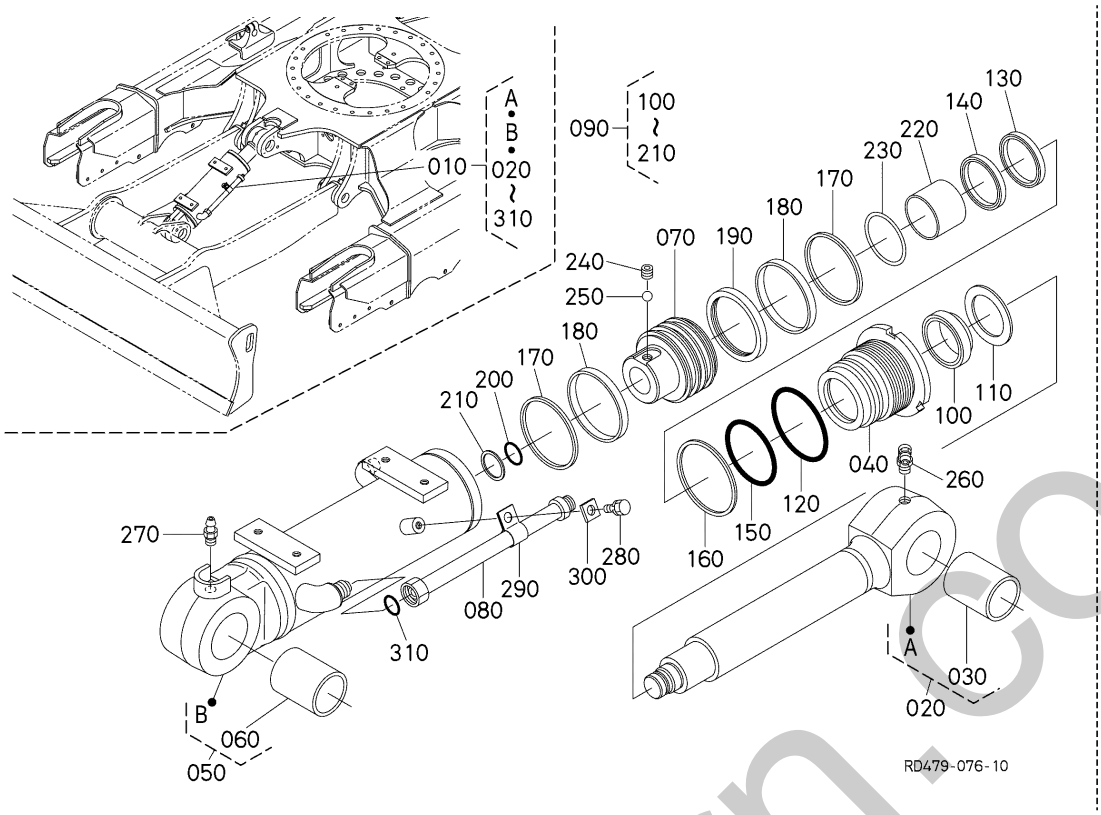

A:U50-5

REF.No. POS.No. BILD-Nr.	PART No. REFERENCE BESTELL-Nr.	PART NAME	DESIGNATION	BEZEICHNUNG	Q'TY/S.No. Q'TE/No.S. STUECK/S.Nr. A	I.C. I.C. I.C.	REMARKS REMARQUES BEMERKUNGEN
310	RF506-7513-0	O-RING	JOINT TORIQUE	O-RING	1		

↔ Interchangeable; ≠ not Interchangeable; ← new for old; → old for new

silverhorn.co.uk

F40000 SWING CYLINDER
BALANCEMENT CYLINDRE
SCHWENKZYLINDER

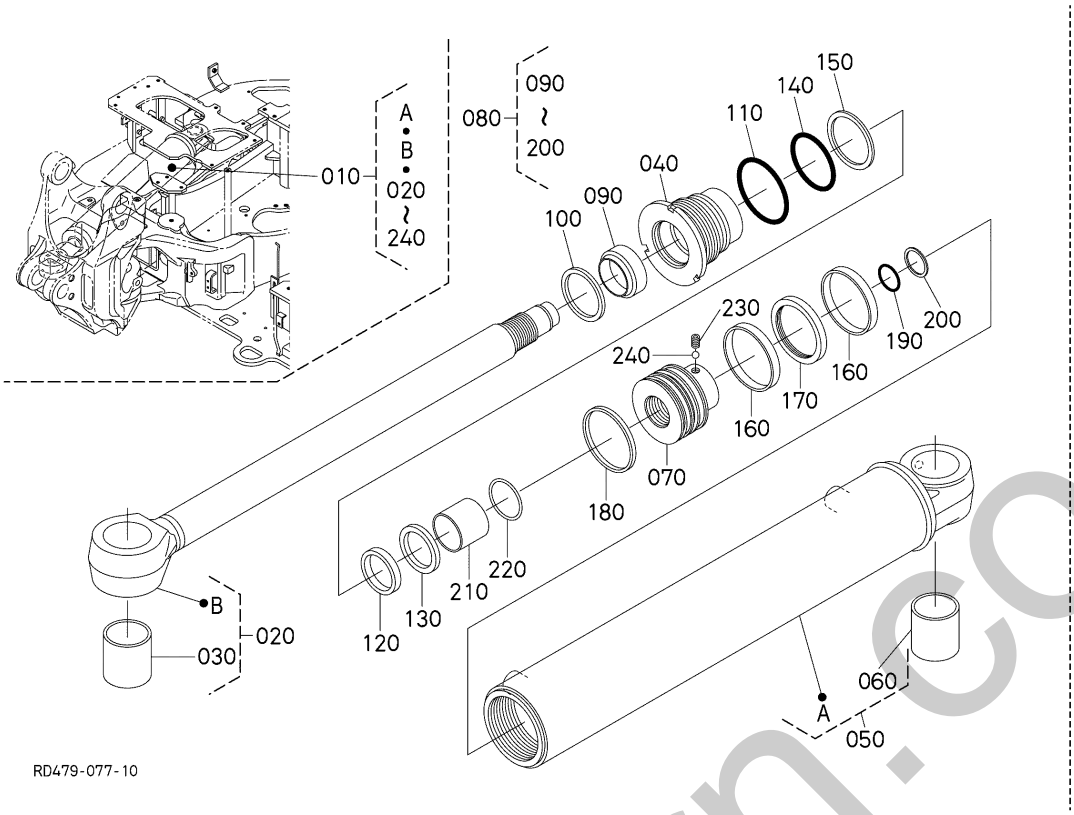

A:U50-5

REF.No. POS.No. BILD-Nr.	PART No. REFERENCE BESTELL-Nr.	PART NAME	DESIGNATION	BEZEICHNUNG	Q'TY/S.No. Q'TE/No.S. STUECK/S.Nr. A	I.C. I.C. I.C.	REMARKS REMARQUES BEMERKUNGEN
010	RD461-6740-0	CYLINDER,HYDR,ASSY(SWING)	VÉRIN HYDRAULIQUE,ASSEMBLAGE	SCHWENKZYLINDER KOMP.	1		
020	RD461-7122-0	ROD,ASSY(SWING)	TIGE,ASSEMBLAGE	STANGE,KOMP.	1		
030	RP821-6745-0	BUSH	BAGUE	BUCHSE	1		
040	RD461-7128-0	HEAD,CYLINDER	CULASSE	ZYLINDERKOPF	1		
050	RD461-7121-0	TUBE,ASSY(SWING)	TUBE,ASSEMBLAGE	ROHR,KOMP.	1		
060	RP821-6745-0	BUSH	BAGUE	BUCHSE	1		
070	RD461-7124-0	PISTON	PISTON	KOLBEN	1		
080	RD461-7123-0	SEAL,KIT(SWING)	JOINT D' ÉTANCHÉITÉ,KIT	DICHTUNG,KIT	1		
090	RET01-7164-0	RING(WIPER)	ANNEAU,MAINTIEN	WISCHRING	1		
100	REL56-7171-0	RING	BAGUE	RING	1		
110	REN19-6784-0	O-RING	JOINT TORIQUE	O RING	1		
120	RD461-7126-0	SEAL(ROD)	JOINT ROND	DICHTUNGEN	1		
130	REL51-7175-0	RING(BUFFER)	BAGUE	RING	1		
140	RF706-6788-0	O-RING	JOINT TORIQUE	O-RING	1		
150	REK11-7124-0	RING(BACK UP)	JOINT TEFLON	STUETZRING	1		
160	REL56-7152-0	RING(WEAR)	BAGUE	RING	2		
170	RED01-7138-0	RING,ASSY(SEAL)	ENSEMBLE DE JOINT	DICHTRING	1		
180	REK11-7126-0	RING(DUST)	BAGUE	RING	1		
190	REN19-6789-0	O-RING	JOINT TORIQUE	O RING	1		
200	REN19-6783-0	RING(BACK UP)	JOINT TEFLON	STUETZRING	2		
210	RD461-7127-0	BUSHING	BAGUE	BUCHSE	1		
220	RE961-7136-0	RING(SNAP)	ANNEAU	RING	1		
230	RF706-7202-0	SCREW(SET)	VIS D'ARRET	ANSCHLAGSCHRAUBE	1		
240	RF706-6749-0	BALL(STEEL)	BILLE	KUGEL	1		

↔ Interchangeable; ≠ not Interchangeable; ← new for old; → old for new

silverhorn.co.uk

G00000 SWING BRACKET
SUPPORT BALANCEMENT
LAGERUNG AUSLEGER

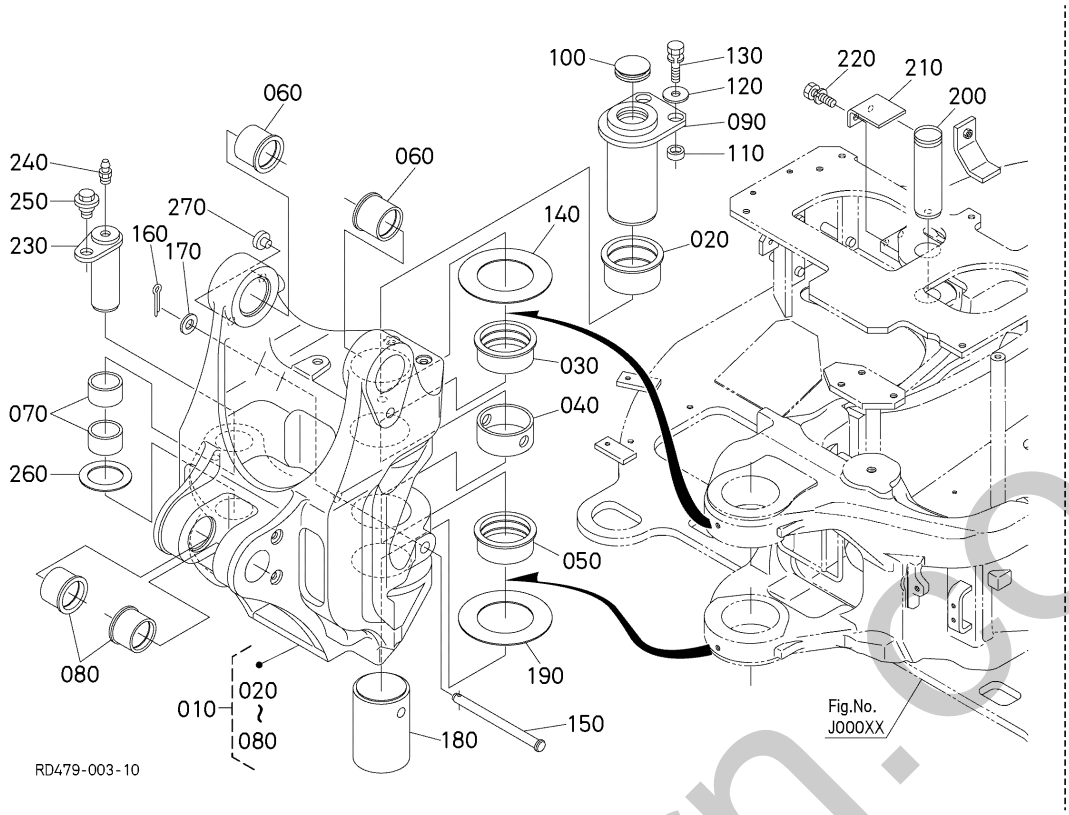

A:U50-5

REF.No. POS.No. BILD-Nr.	PART No. REFERENCE BESTELL-Nr.	PART NAME	DESIGNATION	BEZEICHNUNG	Q'TY/S.No. Q'TE/No.S. STUECK/S.Nr. A	I.C. I.C. I.C.	REMARKS REMARQUES BEMERKUNGEN
010	RD451-6640-5	ASSY BRACKET,SWING	ENS.SUPPORT OSCILL	MONTAGE AUSLEGER	1		
020	RD451-6632-0	BUSH(879950)	BAGUE	BUCHSE	1		
030	RD451-6633-0	BUSH(879937)	BAGUE	BUCHSE	1		
040	RD451-6634-0	BUSH(879940)	BAGUE	BUCHSE	1		
050	RD451-6635-0	BUSH(879934)	BAGUE	BUCHSE	1		
060	RD451-6636-0	BUSH(506049)	BAGUE	BUCHSE	2		
070	RD451-6637-0	BUSH(455530)	BAGUE	BUCHSE	2		
080	RD451-6638-0	BUSH(506045)	BAGUE	BUCHSE	2		
090	RD451-6645-0	PIN	GOUPILLE	STIFT	1		
100	RD451-6648-0	GROMMET(FILM-COATED,52)	GRUMMET	GUMMITUELLE	1		
110	RD411-6647-2	SPACER	ENTRETOISE	DISTANZSCHEIBE	2		
120	04015-50120	WASHER,PLAIN	RONDELLE PLANE	SCHEIBE	2		
130	01133-51240	BOLT,SEMS	VIS	BOLZEN	2		
140	RD451-6644-0	COLLAR,THRUST	RONDELLE DE BUTEE	DRUCKSCHEIBE	1		
150	RD451-6647-0	PIN,JOINT	GOUPILLE	STIFT	1		
160	05511-50425	PIN,SPLIT	GOUPILLE FENDUE	SPLINTSTIFT	1		
170	04011-50160	WASHER,PLAIN	RONDELLE PLANE	SCHEIBE	1		
180	RD451-6646-0	PIN	GOUPILLE	STIFT	1		
190	RD479-6634-0	COLLAR,THRUST	COLLET DE BUTÉE	DRUCKRING	1		2.8mm AS REQUIRED
190	RD411-6634-0	COLLAR,THRUST	RONDELLE DE BUTEE	DRUCKRING	1		3.2mm AS REQUIRED
190	RD411-6635-2	COLLAR,THRUST	RONDELLE DE BUTEE	DRUCKRING	1		3.5mm AS REQUIRED
200	RD451-6744-0	PIN	GOUPILLE	STIFT	1		
210	RD579-6745-0	PLATE	PLAQUE CLEF	PLATTE,SCHLUESSEL	1		
220	01133-51225	BOLT,SEMS	VIS	BOLZEN	2		
230	RD451-6643-0	PIN	GOUPILLE	STIFT	1		
240	06611-15010	NIPPLE GREASE	GRAISSEUR	SCHMIERNIPPEL	1		
250	RD451-6749-0	BOLT	VIS	BOLZEN	1		
260	RC601-6739-2	SHIM	CALE	BEILAGE	2		0.5mm AS REQUIRED
260	68241-6692-3	SHIM (RL)	CALE	BEILAGE	2		1.0mm AS REQUIRED
270	90545-1134-0	PLUG	BOUCHON	STOPFEN	2		

↔ Interchangeable; ≠ not Interchangeable; ← new for old; → old for new

urbhorn.co.uk

G10000 BOOM FLECHE AUSLEGER

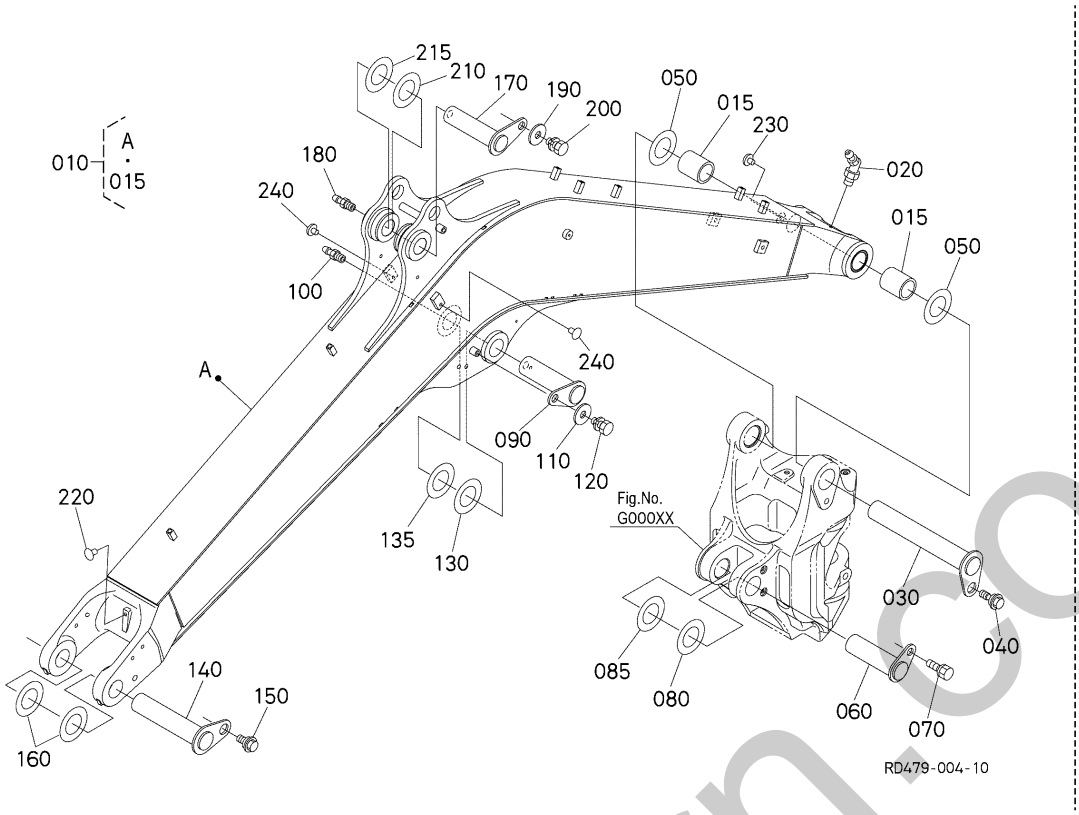

A:U50-5

REF.No. POS.No. BILD-Nr.	PART No. REFERENCE BESTELL-Nr.	PART NAME	DESIGNATION	BEZEICHNUNG	Q'TY/S.No. Q'TE/No.S. STUECK/S.Nr. A	I.C. I.C. I.C.	REMARKS REMARQUES BEMERKUNGEN
010	RD479-6651-0	BOOM(2700)	FLECHE	AUSLEGER	1		2700mm
015	RD451-6653-2	BUSHING	BAGUE	BUCHSE	2		
020	06616-25010	NIPPLE GREASE	GRAISSEUR	SCHMIERNIPPEL	1		
030	RD451-6654-0	PIN	GOUPILLE	STIFT	1		
040	RD479-6655-0	BOLT	BOULON	BOLZEN	1		
050	RP421-6693-0	SHIM	CALE	BEILAGE	1		0.5mm AS REQUIRED
050	RD479-6698-0	SHIM	CALE	ABSTANDSSCHEIBE	1		0.8mm AS REQUIRED
050	RP421-6692-0	SHIM	CALE	BEILAGE	1		1.0mm AS REQUIRED
060	RD451-6658-3	PIN	GOUPILLE	STIFT	1		
070	RD451-6749-0	BOLT	VIS	BOLZEN	1		
080	RD579-6695-0	SHIM(51-90,0.5)	CALE	ABSTANDSSCHEIBE	1		0.5mm
085	RP421-6693-0	SHIM	CALE	BEILAGE	1		0.5mm AS REQUIRED
085	RP421-6692-0	SHIM	CALE	BEILAGE	1		1.0mm AS REQUIRED
090	RD451-6754-2	PIN(50-176)	GOUPILLE	STIFT	1		
100	06611-15010	NIPPLE GREASE	GRAISSEUR	SCHMIERNIPPEL	1		
110	04015-50120	WASHER,PLAIN	RONDELLE PLANE	SCHEIBE	1		
120	01133-51220	BOLT,SEMS	VIS	BOLZEN	1		
130	RD579-6695-0	SHIM(51-90,0.5)	CALE	ABSTANDSSCHEIBE	1		0.5mm
135	RP421-6693-0	SHIM	CALE	BEILAGE	1		0.5mm AS REQUIRED
135	RP421-6692-0	SHIM	CALE	BEILAGE	1		1.0mm AS REQUIRED
140	RD451-6656-0	PIN	GOUPILLE	STIFT	1		
150	RD479-6655-0	BOLT	BOULON	BOLZEN	1		
160	RP421-6693-0	SHIM	CALE	BEILAGE	1		0.5mm AS REQUIRED
160	RD479-6698-0	SHIM	CALE	ABSTANDSSCHEIBE	1		0.8mm AS REQUIRED
160	RP421-6692-0	SHIM	CALE	BEILAGE	1		1.0mm AS REQUIRED
170	RD451-6668-2	PIN(45-176)	GOUPILLE	STIFT	1		
180	06611-15010	NIPPLE GREASE	GRAISSEUR	SCHMIERNIPPEL	1		
190	04015-50120	WASHER,PLAIN	RONDELLE PLANE	SCHEIBE	1		
200	01133-51220	BOLT,SEMS	VIS	BOLZEN	1		
210	RD479-6695-0	SHIM	CALE	ABSTANDSSCHEIBE	1		0.5mm

↔ Interchangeable; ≠ not Interchangeable; ← new for old; → old for new

silverhorn.co.uk

G10000 BOOM FLECHE AUSLEGER

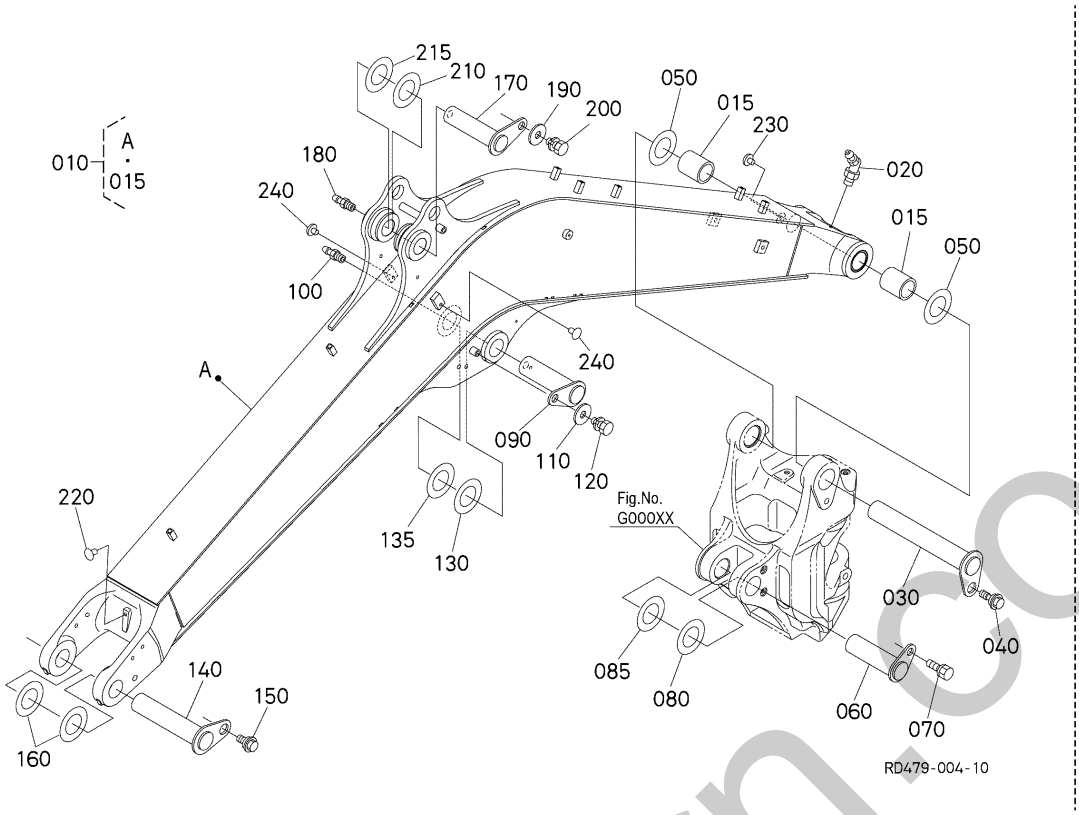

A:U50-5

REF.No. POS.No. BILD-Nr.	PART No. REFERENCE BESTELL-Nr.	PART NAME	DESIGNATION	BEZEICHNUNG	Q'TY/S.No. Q'TE/No.S. STUECK/S.Nr. A	I.C. I.C. I.C.	REMARKS REMARQUES BEMERKUNGEN
215	RC411-6688-0	SHIM	CALE	BEILAGE	1		0.5mm AS REQUIRED
215	RC411-6689-0	SHIM	CALE	BEILAGE	1		1.0mm AS REQUIRED
220	90545-1134-0	PLUG	BOUCHON	STOPFEN	1		
230	68741-6656-0	CAP	BOUCHON	KAPPE	1		
240	68741-6656-0	CAP	BOUCHON	KAPPE	2		AUX1

silverhorn.co.uk

↔ Interchangeable; ≠ not Interchangeable; ← new for old; → old for new

G10400 CYLINDER COVER (BOOM)
COUVERCLE DE CYLINDRE (FLECHE)
ABDECKUNG (AUSLEGER)

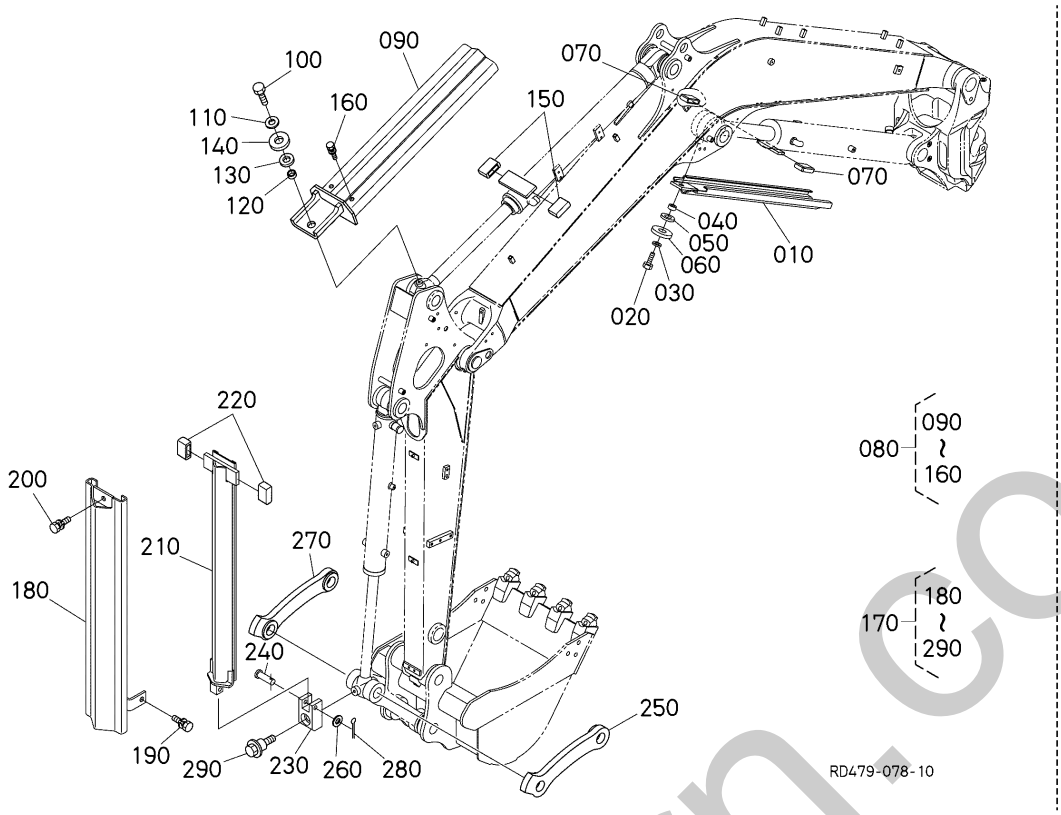

A:U50-5

REF.No. POS.No. BILD-Nr.	PART No. REFERENCE BESTELL-Nr.	PART NAME	DESIGNATION	BEZEICHNUNG	Q'TY/S.No. Q'TE/No.S. STUECK/S.Nr. A	I.C. I.C. I.C.	REMARKS REMARQUES BEMERKUNGEN
010	RD458-6751-0	COVER,CYLINDER	COUVERCLE DE CYL.	ABDECKUNG	1		
020	01173-51230	HEX.BOLT	BOULON	BOLZEN	1		
030	04013-50120	WASHER,PLAIN	RONDELLE PLANE	SCHEIBE	1		
040	RD118-6759-2	COLLAR	COLLIER	HUELSE	1		
050	68541-6656-2	RUBBER CUSHION	COUSSIN	GUMMIPUFFER	1		
060	04015-50160	WASHER,PLAIN	RONDELLE PLANE	FEDERRING	1		
070	RC411-6755-0	CAPCYLINDER COVER	BOUCHON	KAPPE	2		
080	RD458-9712-0	COVER,KIT(CYL,ARM)	ENS.COUVERCLE	GRP.DECKEL	1		OPTION
090	RD451-6761-0	COVER(CYL,ARM)	COUVERCLE	DECKEL	1		OPTION
100	01173-51230	HEX.BOLT	BOULON	BOLZEN	1		OPTION
110	04013-50120	WASHER,PLAIN	RONDELLE PLANE	SCHEIBE	1		OPTION
120	RD201-9229-0	COLLAR	COLLIER	HUELSE	1		OPTION
130	68541-6656-2	RUBBER CUSHION	COUSSIN	GUMMIPUFFER	1		OPTION
140	04015-50160	WASHER,PLAIN	RONDELLE PLANE	FEDERRING	1		OPTION
150	RC411-6755-0	CAPCYLINDER COVER	BOUCHON	KAPPE	2		OPTION
160	01125-50825	BOLT,W SEMS	BOULON	SCHRAUBE	2		OPTION
170	RD458-9713-0	COVER,KIT(CYL,BUCKET	ENS.COUVERCLE	GRP.DECKEL	1		OPTION
180	RD451-6794-0	COVER	COUVERCLE	DECKEL	1		OPTION
190	01135-51025	BOLT,W SEMS	VIS	SCHRAUBE	2		OPTION
200	01135-51020	BOLT,W SEMS	VIS	SCHRAUBE	1		OPTION
210	RD451-6795-0	COVER	COUVERCLE	DECKEL	1		OPTION
220	RC411-6755-0	CAPCYLINDER COVER	BOUCHON	KAPPE	2		OPTION
230	RD451-6796-0	BLOCK	BLOC	BLOCK	1		OPTION
240	05122-51055	PIN,JOINT	GOUPILLE	STIFT	1		OPTION
250	RD458-6772-0	LINK(2,BUCKET)	MAILLON,GODET	VERBINDUNGSSTUECK	1		OPTION
260	04011-50100	WASHER,PLAIN	RONDELLE PLANE	SCHEIBE	1		OPTION
270	RD458-6773-0	LINK(3,BUCKET)	MAILLON,GODET	VERBINDUNGSSTUECK	1		OPTION
280	05511-50320	PINSPLIT	GOUPILLE FENDUE	SPLINTSTIFT	1		OPTION
290	RD451-6749-0	BOLT	VIS	BOLZEN	1		OPTION

↔ Interchangeable; ≠ not Interchangeable; ← new for old; → old for new

silverhorn.co.uk

G20000 ARM BRAS ARM

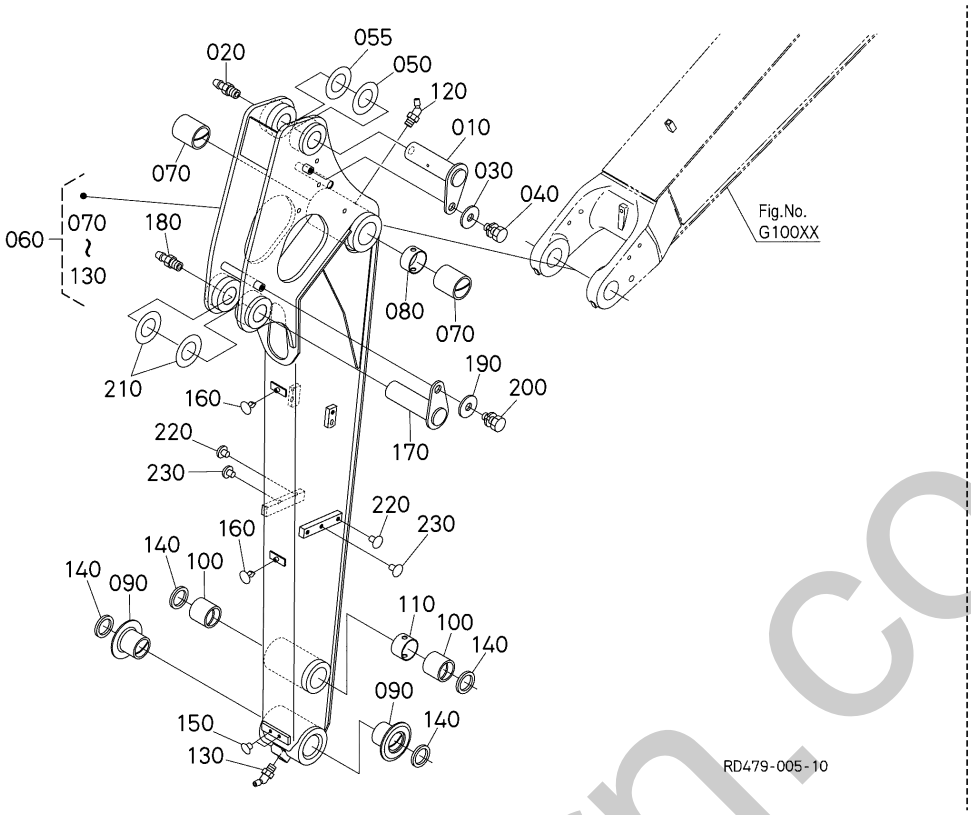

A:U50-5

REF.No. POS.No. BILD-Nr.	PART No. REFERENCE BESTELL-Nr.	PART NAME	DESIGNATION	BEZEICHNUNG	Q'TY/S.No. Q'TE/No.S. STUECK/S.Nr. A	I.C. I.C. I.C.	REMARKS REMARQUES BEMERKUNGEN
010	RD451-6765-2	PIN(45-152)	GOUPILLE	STIFT	1		
020	06611-15010	NIPPLE GREASE	GRAISSEUR	SCHMIERNIPPEL	1		
030	04015-50120	WASHER,PLAIN	RONDELLE PLANE	SCHEIBE	1		
040	01133-51220	BOLT,SEMS	VIS	BOLZEN	1		
050	RD479-6695-0	SHIM	CALE	ABSTANDSSCHEIBE	1		0.5mm
055	RC411-6688-0	SHIM	CALE	BEILAGE	1		0.5mm AS REQUIRED
055	RC411-6689-0	SHIM	CALE	BEILAGE	1		1.0mm AS REQUIRED
060	RD479-6660-0	ARM,ASSY(1450)	BRAS COMPLET	GRP.ARM	1		1450mm
070	RD451-6653-2	BUSHING	BAGUE	BUCHSE	2		
080	RD451-6667-0	COLLAR	COLLIER	HUELSE	1		
090	RD451-6664-2	BUSHING(455555,T)	BAGUE	BUCHSE	2		
100	RD451-6663-0	BUSH(455550,T)	BAGUE	BUCHSE	2		
110	RD451-6665-0	COLLAR	COLLIER	HUELSE	1		
120	06616-25010	NIPPLE GREASE	GRAISSEUR	SCHMIERNIPPEL	1		
130	06616-25010	NIPPLE GREASE	GRAISSEUR	SCHMIERNIPPEL	1		
140	RD451-6666-0	SEAL,DUST	BAGUE JOINT	STAUBDICHTUNG	4		
150	RD839-6613-0	PLUG(M8)	BOUCHON	STOPFEN	2		
160	18961-3242-0	CLIP PANEL	BAGUE-AGRAFE	SCHELLE	2		
170	RD451-6765-2	PIN(45-152)	GOUPILLE	STIFT	1		
180	06611-15010	NIPPLE GREASE	GRAISSEUR	SCHMIERNIPPEL	1		
190	04015-50120	WASHER,PLAIN	RONDELLE PLANE	SCHEIBE	1		
200	01133-51220	BOLT,SEMS	VIS	BOLZEN	1		
210	RC411-6688-0	SHIM	CALE	BEILAGE	1		0.5mm AS REQUIRED
210	RC411-6689-0	SHIM	CALE	BEILAGE	1		1.0mm AS REQUIRED
220	68741-6656-0	CAP	BOUCHON	KAPPE	2		AUX1
230	68741-6656-0	CAP	BOUCHON	KAPPE	2		

↔ Interchangeable; ≠ not Interchangeable; ← new for old; → old for new

emerhorn.co.uk

G30000 BUCKET LINK
MAILLON DE GODET
KUEBELVERBINDUNGESTUECK

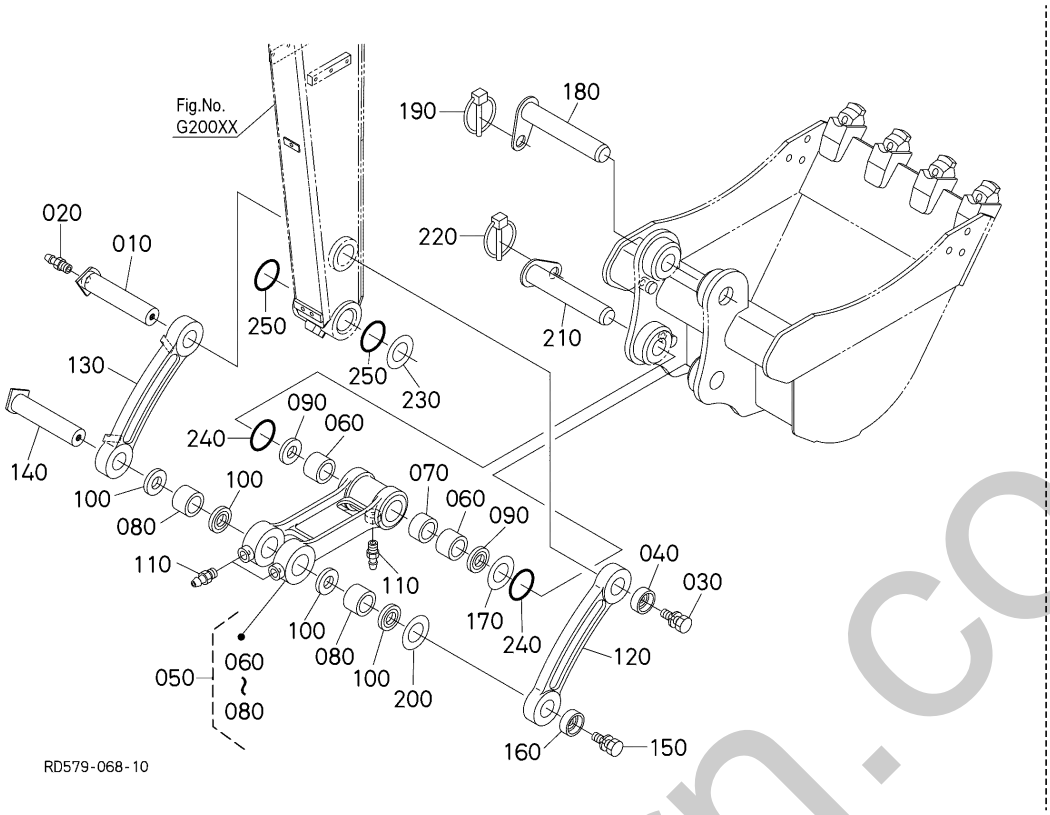

A:U50-5

REF.No. POS.No. BILD-Nr.	PART No. REFERENCE BESTELL-Nr.	PART NAME	DESIGNATION	BEZEICHNUNG	Q'TY/S.No. Q'TE/No.S. STUECK/S.Nr. A	I.C. I.C. I.C.	REMARKS REMARQUES BEMERKUNGEN
010	RD458-6675-2	PIN	GOUPILLE	STIFT	1		
020	06611-15010	NIPPLE GREASE	GRAISSEUR	SCHMIERNIPPEL	1		
030	01133-51630	BOLT,SEMS	VIS	BOLZEN	1		
040	RD451-6678-0	WASHER	RONDELLE	SCHEIBE	1		
050	RD458-6670-0	ASSY LINK,BUCKET	COULISSAGE,GODET	VERBINDUNGSSTUECK KOMP.	1		
060	RD451-6663-0	BUSH(455550,T)	BAGUE	BUCHSE	2		
070	RD451-6665-0	COLLAR	COLLIER	HUELSE	1		
080	RD451-6677-0	BUSH	BAGUE	BUCHSE	2		
090	RD451-6666-0	SEAL,DUST	BAGUE JOINT	STAUBDICHTUNG	2		
100	RD451-6666-0	SEAL,DUST	BAGUE JOINT	STAUBDICHTUNG	4		
110	06611-15010	NIPPLE GREASE	GRAISSEUR	SCHMIERNIPPEL	3		
120	RD579-6672-0	LINK(BUCKET)	MAILLON,GODET	VERBINDUNGESTUECK	1		
130	RD579-6673-0	LINK(BUCKET)	MAILLON,GODET	VERBINDUNGESTUECK	1		
140	RD451-6674-2	PIN	GOUPILLE	STIFT	1		
150	01133-51630	BOLT,SEMS	VIS	BOLZEN	1		
160	RD451-6678-0	WASHER	RONDELLE	SCHEIBE	1		
170	RC411-6688-0	SHIM	CALE	BEILAGE	1		0.5mm AS REQUIRED
170	RC411-6689-0	SHIM	CALE	BEILAGE	1		1.0mm AS REQUIRED
180	RD451-6679-0	PIN	GOUPILLE	STIFT	1		
190	RB419-6693-0	SET PIN	GOUPILLE DE REGLAGE	HALTESTIFT	1		
200	RD411-6695-0	SHIM	CALE	BEILAGE	1		0.5mm AS REQUIRED
200	RD411-6694-0	SHIM	CALE	BEILAGE	1		1.0mm AS REQUIRED
210	RD451-6679-0	PIN	GOUPILLE	STIFT	1		
220	RB419-6693-0	SET PIN	GOUPILLE DE REGLAGE	HALTESTIFT	1		
230	RD411-6695-0	SHIM	CALE	BEILAGE	1		0.5mm AS REQUIRED
230	RD411-6694-0	SHIM	CALE	BEILAGE	1		1.0mm AS REQUIRED
240	RD411-6689-0	O RING	JOINT TORIQUE	O RING	2		
250	RD411-6689-0	O RING	JOINT TORIQUE	O RING	2		

↔ Interchangeable; ≠ not Interchangeable; ← new for old; → old for new

silverhorn.co.uk

G50000 BLADE
LAME
ERDSCHIEBER

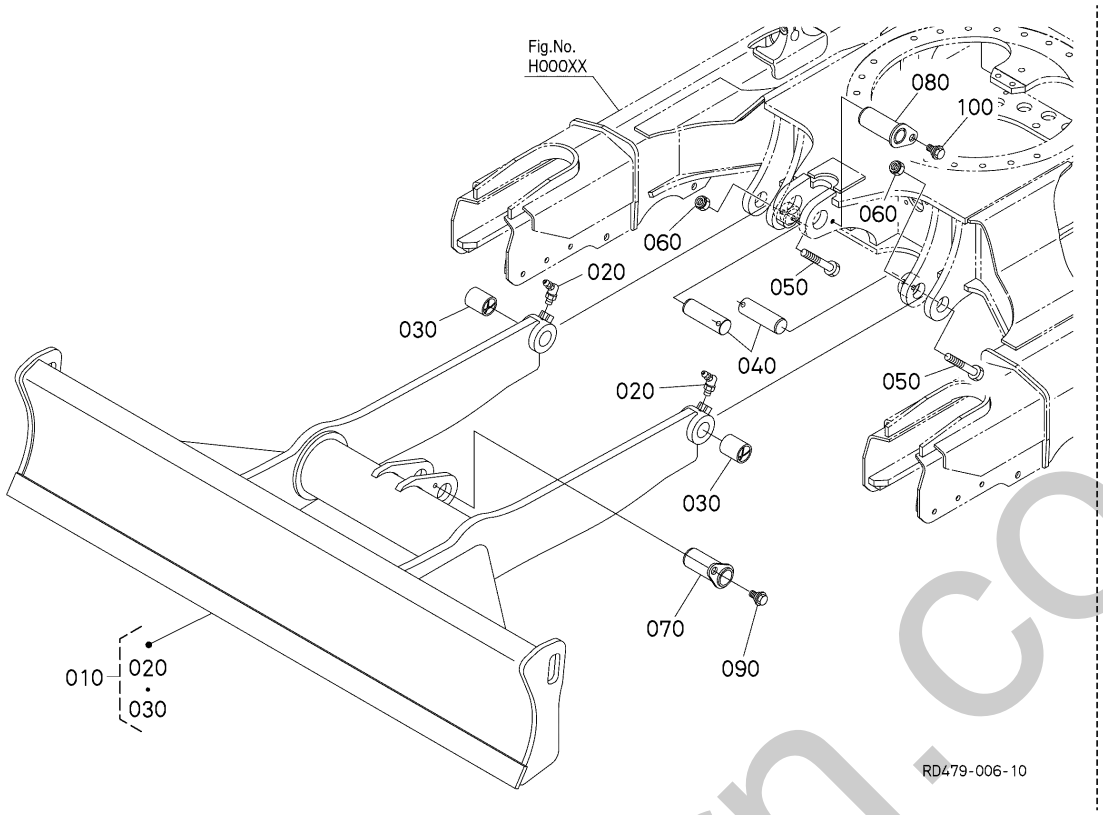

A:U50-5

REF.No. POS.No. BILD-Nr.	PART No. REFERENCE BESTELL-Nr.	PART NAME	DESIGNATION	BEZEICHNUNG	Q'TY/S.No. Q'TE/No.S. STUECK/S.Nr. A	I.C. I.C. I.C.	REMARKS REMARQUES BEMERKUNGEN
010	RD461-7480-0	BLADE,ASSY(1960)	LAME,ASSEMBLAGE	MESSER,KOMP.	1		1960mm
020	06616-25010	NIPPLE GREASE	GRAISSEUR	SCHMIERNIPPEL	2		
030	RD451-7442-0	BUSH	BAGUE	BUCHSE	2		
040	RD451-7515-0	PIN	GOUPILLE	STIFT	2		
050	01173-51280	HEX.BOLT	BOULON	BOLZEN	2		
060	02572-50120	NUT,LOCKING	CONTRE-ÉCROU	MUTTER	2		
070	RD461-7516-0	PIN	GOUPILLE	STIFT	1		
080	RD461-7516-0	PIN	GOUPILLE	STIFT	1		
090	RD809-6749-2	BOLT	VIS	BOLZEN	1		
100	RD809-6749-2	BOLT	VIS	BOLZEN	1		

↔ Interchangeable; ≠ not Interchangeable; ⟵ new for old; ⟶ old for new

silverhorn.co.uk

H00000 TRACK FRAME
CADRE DE PISTE
SPURRAHMEN

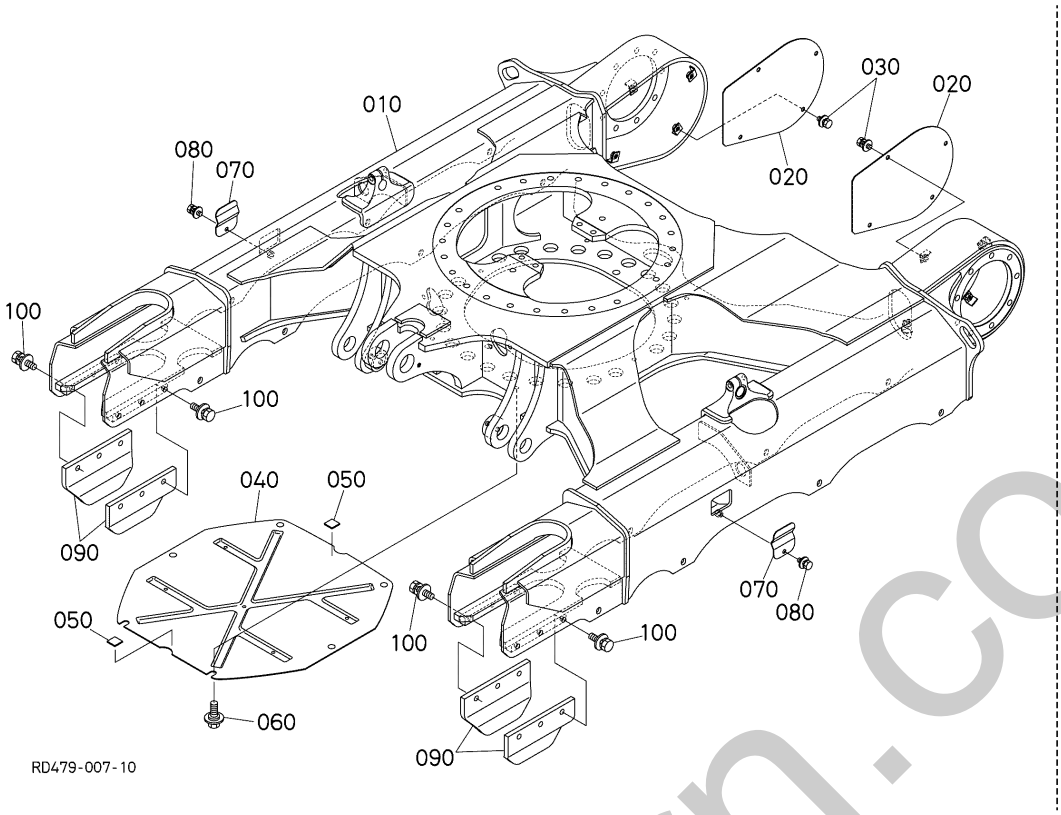

A:U50-5

REF.No. POS.No. BILD-Nr.	PART No. REFERENCE BESTELL-Nr.	PART NAME	DESIGNATION	BEZEICHNUNG	Q'TY/S.No. Q'TE/No.S. STUECK/S.Nr. A	I.C. I.C. I.C.	REMARKS REMARQUES BEMERKUNGEN
010	RD479-2111-0	FRAME,TRACK	CADRE A CHENILLES	SPURRAHMEN	1		
020	RD557-2115-0	COVER(MOTOR)	COUVERCLE(MOTEUR)	DECKEL(MOTOR)	2		
030	01135-71020	BOLT	VIS	BOLZEN	8		
040	RD451-2117-4	COVER	COUVERCLE	DECKEL	1		
050	RD451-2116-0	CUSHION(BTM COVER)	COUSSIN	PUFFER	2		
060	RD461-2119-0	BOLT(BTM COVER)	VIS	BOLZEN	6		
070	RD451-2112-0	COVER	COUVERCLE	DECKEL	2		
080	01135-71025	BOLT	VIS	BOLZEN	2		
090	RD451-2118-0	GUIDE	GUIDE	FUEHRUNG	4		IRON CRAWLER
110	RC411-2183-2	BOLT	VIS	BOLZEN	12		IRON CRAWLER

silverhorn.co.uk

↔ Interchangeable; ≠ not Interchangeable; ← new for old; → old for new

H10000 IDLER
POULIE-GUIDE
SPANNRAD

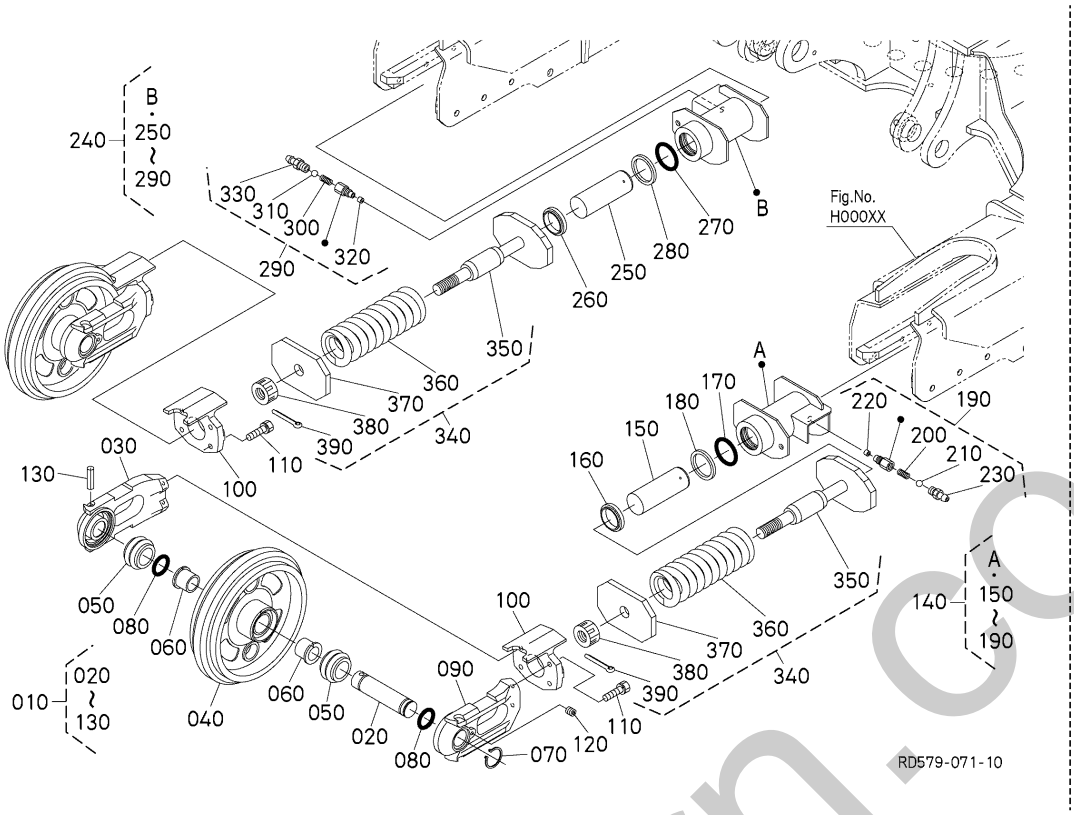

A:U50-5

REF.No. POS.No. BILD-Nr.	PART No. REFERENCE BESTELL-Nr.	PART NAME	DESIGNATION	BEZEICHNUNG	Q'TY/S.No. Q'TE/No.S. STUECK/S.Nr. A	I.C. I.C. I.C.	REMARKS REMARQUES BEMERKUNGEN
010	RD461-2130-0	IDLER,ASSY	ENSEMBLE DE LA POULI	ZWISCHENRAD,KOMP.	2		RUBBER CRAWLER
010	RD451-2130-2	ASSY WHEEL,IDLER	ENSEMBLE DE LA POULI	SPANNRAD KOMP.	2		IRON CRAWLER
020	RD411-2133-2	SHAFT(IDLER)	ARBRE DE POULIE	WELLE, SPANNRAD	2		
030	RD451-2137-2	BRACKET,RH	SUPPORT D.	HALTER RS	2		
040	RD461-2134-0	IDLER	POULIE-GUIDE	SPANNRAD	2		RUBBER CRAWLER
040	RD451-2134-0	WHEEL,IDLER	INTERMEDIAIRE	SPANNRAD	2		IRON CRAWLER
050	68221-1463-0	SEAL,FLOATING	JOINT MARCHE	DICHTUNG	4		
060	RD411-2236-0	BUSH	BAGUE	BUCHSE	4		
070	04612-00450	CIR-CLIP,EXTERNAL	CIRCLIP DE L'EXTERNE	SPRENGRING,AUSSEN	2		
080	04816-50400	O RING	JOINT TORIQUE	O RING	4		
090	RD451-2132-0	BRACKET,LH	SUPPORT G.	HALTER LS	2		
100	RD461-2141-0	PLATE(YOKE)	PLAQUE	PLATTE	2		RUBBER CRAWLER
100	RD451-2141-2	PLATE,YOKE	PLAQUE	PLATTE	2		IRON CRAWLER
110	01133-51240	BOLT,SEMS	VIS	BOLZEN	8		
120	RA111-6247-0	PLUG (R1/8)	BOUCHON	STOPFEN	2		
130	05411-01390	PIN,SPRING	GOUPILLE À RESSORT	FEDERSTIFT	2		
140	RD451-2150-0	ASSY CYLINDER LH	ENS. CYLINDER GAUCH	GRP.ZYLINDER LS	1		
150	RD451-2157-0	ROD	BIELLETTE	STANGEN	1		
160	68271-2155-0	SEAL ROD	JOINT TRINGLE	STANGENDICHTUNG	1		
170	04810-00600	O - RING 5,7*59,6	JOINT TORIQUE	O RING	1		
180	68271-2156-0	RING,BACK UP	JOINT TEFLON	STUETZRING	1		
190	RC461-2155-0	ASSY NIPPLE	ENS.MANCHON	GRP.HUELSE	1		
200	68371-2157-2	SPRING	RESSORT	FEDER	1		
210	RC101-2159-0	BALL	BILLE	KUGEL	1		
220	68541-2161-0	PLUG	BOUCHON	STOPFEN	1		
230	06611-15010	NIPPLE GREASE	GRAISSEUR	SCHMIERNIPPEL	1		
240	RD451-2155-0	ASSY CYLINDER RH	ENS. CYLINDER DROIT	GRP.ZYLINDER RS	1		
250	RD451-2157-0	ROD	BIELLETTE	STANGEN	1		
260	68271-2155-0	SEAL ROD	JOINT TRINGLE	STANGENDICHTUNG	1		
270	04810-00600	O - RING 5,7*59,6	JOINT TORIQUE	O RING	1		

↔ Interchangeable; ≠ not Interchangeable; ← new for old; → old for new

silverhorn.co.uk

H10000 IDLER
POULIE-GUIDE
SPANNRAD

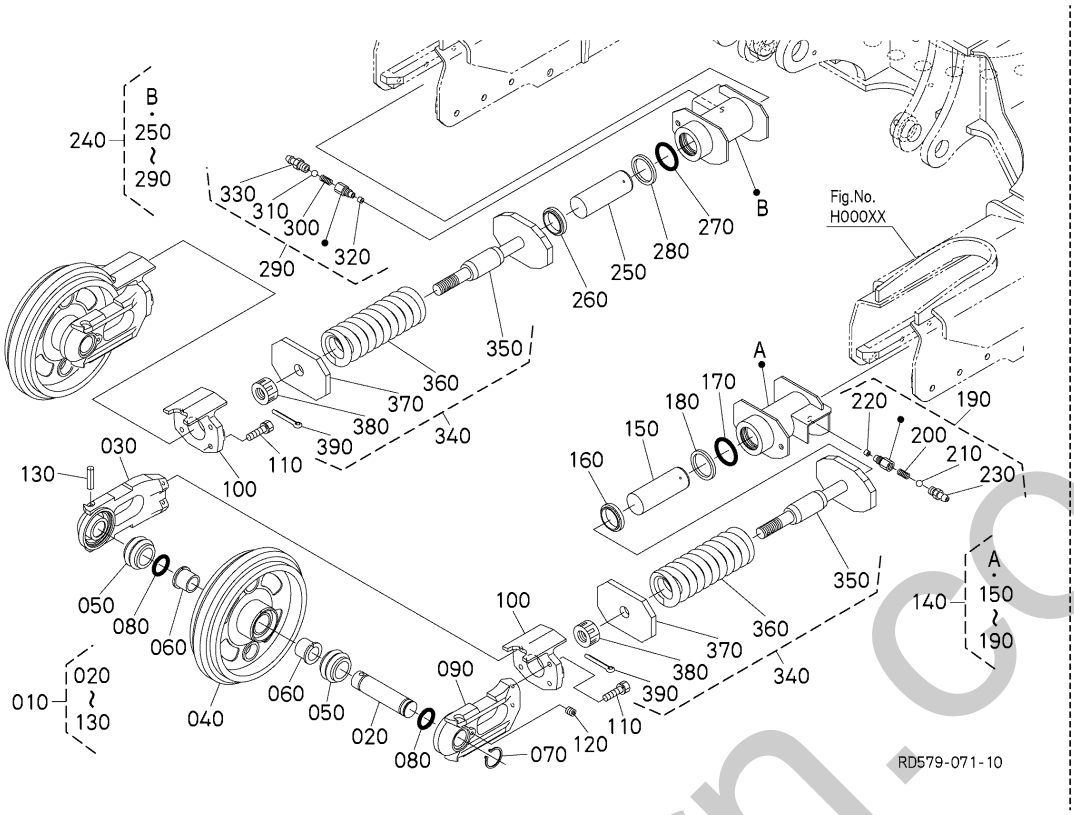

A:U50-5

REF.No. POS.No. BILD-Nr.	PART No. REFERENCE BESTELL-Nr.	PART NAME	DESIGNATION	BEZEICHNUNG	Q'TY/S.No. Q'TE/No.S. STUECK/S.Nr. A	I.C. I.C. I.C.	REMARKS REMARQUES BEMERKUNGEN
280	68271-2156-0	RING,BACK UP	JOINT TEFLON	STUETZRING	1		
290	RC461-2155-0	ASSY NIPPLE	ENS.MANCHON	GRP.HUELSE	1		
300	68371-2157-2	SPRING	RESSORT	FEDER	1		
310	RC101-2159-0	BALL	BILLE	KUGEL	1		
320	68541-2161-0	PLUG	BOUCHON	STOPFEN	1		
330	06611-15010	NIPPLE GREASE	GRAISSEUR	SCHMIERNIPPEL	1		
340	RD451-2140-3	ASSY SPRING	ENS.RESSORT	GRP.FEDER	2		RUBBER CRAWLER
340	RD451-2145-3	SPRING,ASSY(STEEL)	ENS.RESSORT	GRP.FEDER	2		IRON CRAWLER
350	RD451-2144-3	BOLT,SPRING	VIS	BOLZEN	2		
360	RD411-2142-0	SPRING	RESSORT	FEDER	2		
370	RD451-2143-0	RETAINER,SPRING	ARRETOIR DE RESSORT	HALTBUEGEL,FEDER	2		
380	RD451-2146-0	NUT	ECROU	MUTTER	2		
390	05511-50655	PIN SPLIT	GOUPILLE FENDUE	SPLINTSTIFT	2		

silverhorn.co.uk

↔ Interchangeable; ≠ not Interchangeable; ← new for old; → old for new

H20000 TRACK ROLLER
GALET DE CHENILLE
LAUFROLLEN

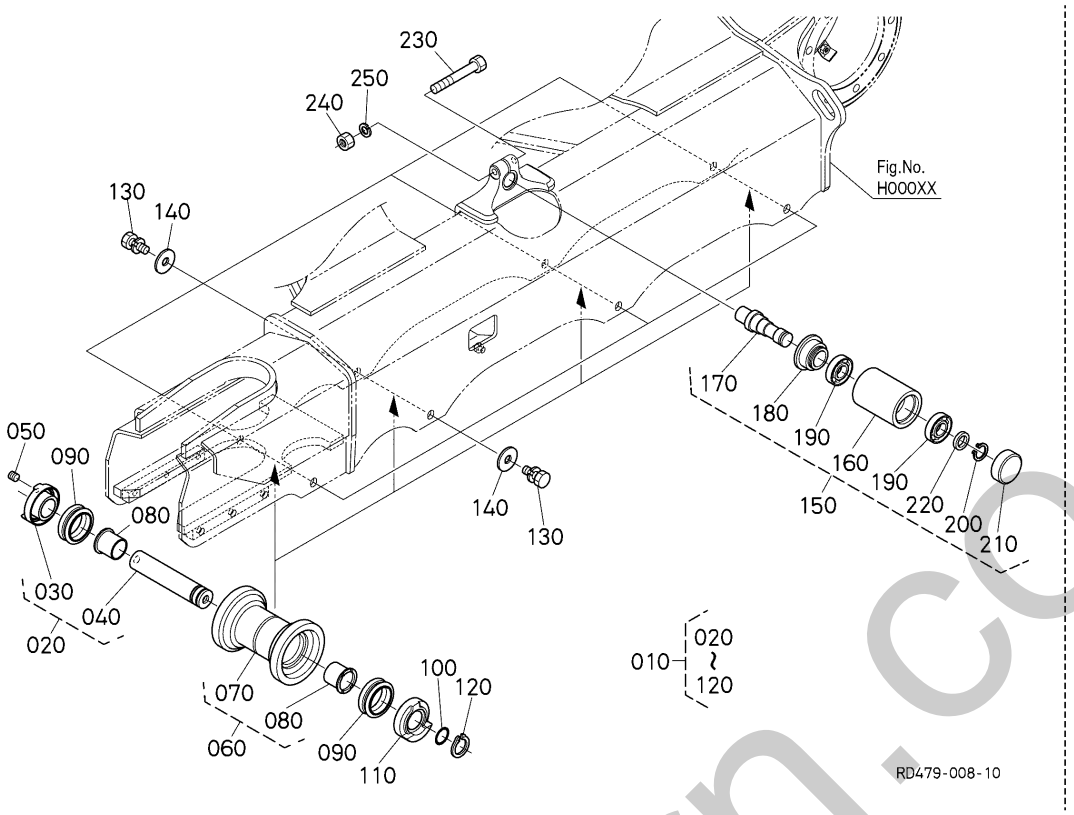

A:U50-5

REF.No. POS.No. BILD-Nr.	PART No. REFERENCE BESTELL-Nr.	PART NAME	DESIGNATION	BEZEICHNUNG	Q'TY/S.No. Q'TE/No.S. STUECK/S.Nr. A	I.C. I.C. I.C.	REMARKS REMARQUES BEMERKUNGEN
010	RD579-2170-0	ROLLER,TRACK,ASSY	ROULEAU DE VOIE,ASSEMBLAGE	TRAGROLLE KOMPL.	8		
020	RD579-2181-0	SHAFT,ASSY	ENS.ARBRE	GRP.WELLE	8		
030	RD579-2174-0	BRACKET(TRACK ROLLER)	SUPPORT	HALTER	8		
040	RD579-2172-0	SHAFT(ROLLER,TRACK)	ARBRE DE GALET D'ASS	WELLELAUFROLLEN	8		
050	RD579-2179-0	PLUG	BOUCHON	STOPFEN	8		
060	RD579-2182-0	ROLLER,TRACK	GALET DE CHENILLE	TRAGROLLE	8		
070	RD579-2171-0	ROLLER,TRACK	ROULEAU	ROLLE	8		
080	RD579-2175-0	BUSHING	DOUILLE	BUCHSE	16		
090	RD579-2176-0	SEAL(FLOATING)	JOINT	DICHTUNGEN	16		
100	RD579-2177-0	O-RING	JOINT TORIQUE	O-RING	8		
110	RD579-2173-0	BRACKET(TRACK ROLLER)	SUPPORT	HALTER	8		
120	RD579-2178-0	RING(SNAP)	ANNEAU	RING	8		
130	01138-51640	BOLT,SEMS	VIS	BOLZEN	16		
140	RD451-1918-0	WASHER,PLAIN	RONDELLE FREIN	FEDERRING	16		
150	RD461-2190-0	ROLLER,CARRIER,ASSY	ENS.GALET CARRYER	TRAGROLLE KOMP.	2		
160	RD461-2195-0	ROLLER,CARRIER	GALET DE CONVOYEUR	CARRIERROLLE	2		
170	RD547-2292-0	SHAFT	ARBRE	WELLE	2		
180	RD401-2193-0	SEAL,OIL	BAGUE JOINT	OELDICHTRING	2		
190	08101-06206	BEARING,BALL	ROULEMENT À BILLES	KUGELLAGER	4		
200	38430-2554-0	SAFETY RING	CIRCLIP	SICHERUNGSRING	2		
210	RD401-2194-0	PLUG	BOUCHON	STOPFEN	2		
220	RC601-2196-0	SPACER	ENTRETOISE	DISTANZSCHEIBE	2		
230	RD451-9893-0	BOLT	VIS	BOLZEN	2		
240	02176-50120	HEX.NUT	ÉCROU	MUTTER	2		
250	04512-50120	WASHER,SPRING LOCK	RONDELLE GROWER	FEDERRING	2		

↔ Interchangeable; ≠ not Interchangeable; ← new for old; → old for new

silverhorn.co.uk

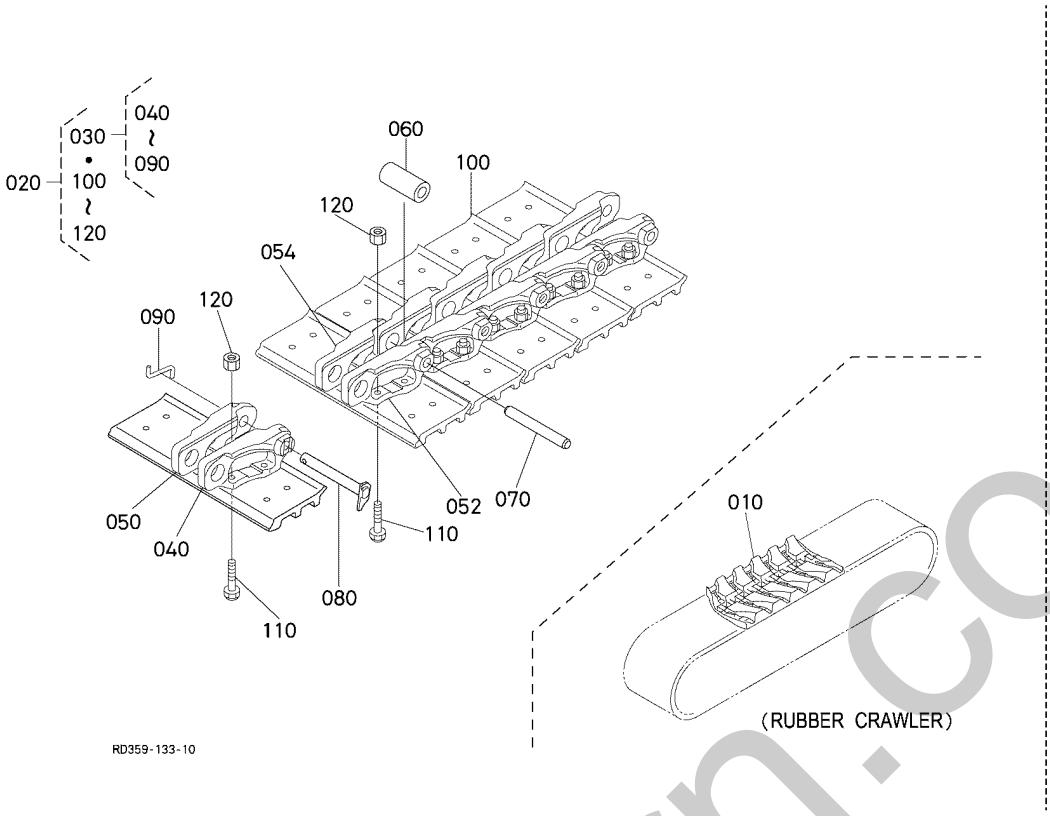

A:U50-5

REF.No. POS.No. BILD-Nr.	PART No. REFERENCE BESTELL-Nr.	PART NAME	DESIGNATION	BEZEICHNUNG	Q'TY/S.No. Q'TE/No.S. STUECK/S.Nr. A	I.C. I.C. I.C.	REMARKS REMARQUES BEMERKUNGEN
010	RD479-2231-0	CRAWLER(RUBBER)	CHENILLE DE CAOUTCH.	LAUFKETTEN	2		RUBBER CRAWLER
010	RD458-2220-3	CRAWLER,ASSY(BOLT,400)	ENS.BOULON DE CHENI.	BOLZEN, LAUFKETTE	2		IRON CRAWLER
020	REL47-2221-2	LINK,ASSY	ENS.MAILLON	GRP.VERBINDUNG	1		IRON CRAWLER
030	REL47-2222-0	LINK(MASTER LH)	MAILLON G.	VERBINDUNG LS	1		IRON CRAWLER
040	REL47-2223-0	LINK(MASTER RH)	MAILLON D.	VERBINDUNG RS	1		IRON CRAWLER
050	REL47-2223-0	LINK(MASTER RH)	MAILLON D.	VERBINDUNG RS	2		IRON CRAWLER
052	REL47-2224-0	LINK(TRACK LH)	MAILLON	VERBINDUNGESTUECK	38		IRON CRAWLER
054	REL47-2225-0	LINK(TRACK RH)	MAILLON	VERBINDUNGESTUECK	38		IRON CRAWLER
060	REH01-2226-0	BUSHING	BAGUE,CHENILLE	BUCHSE	39		IRON CRAWLER
070	REL19-2227-2	PIN	BROCHE,CHENILLE	BUCHSEKUGELRASTE	38		IRON CRAWLER
080	REH01-2228-2	PIN	BOUCHE PRINCIPALE	HAUPTBOLZEN	1		IRON CRAWLER
090	REH01-2229-2	PIN	GOUPILLE	STIFT	1		IRON CRAWLER
100	RD458-2216-0	SHOE(BOLT,400)	PATIN DE CHENILLE	KETTENSCHUH	78		IRON CRAWLER
110	REH01-2217-0	BOLT(M12)	VIS	BOLZEN	312		IRON CRAWLER
120	REH01-2218-0	NUT(M12)	ECROU	MUTTER	312		IRON CRAWLER

simeronn.co.uk

J00001 SWIVEL FRAME
CHASSIS PIVOT
RAHMEN VON DREHEN

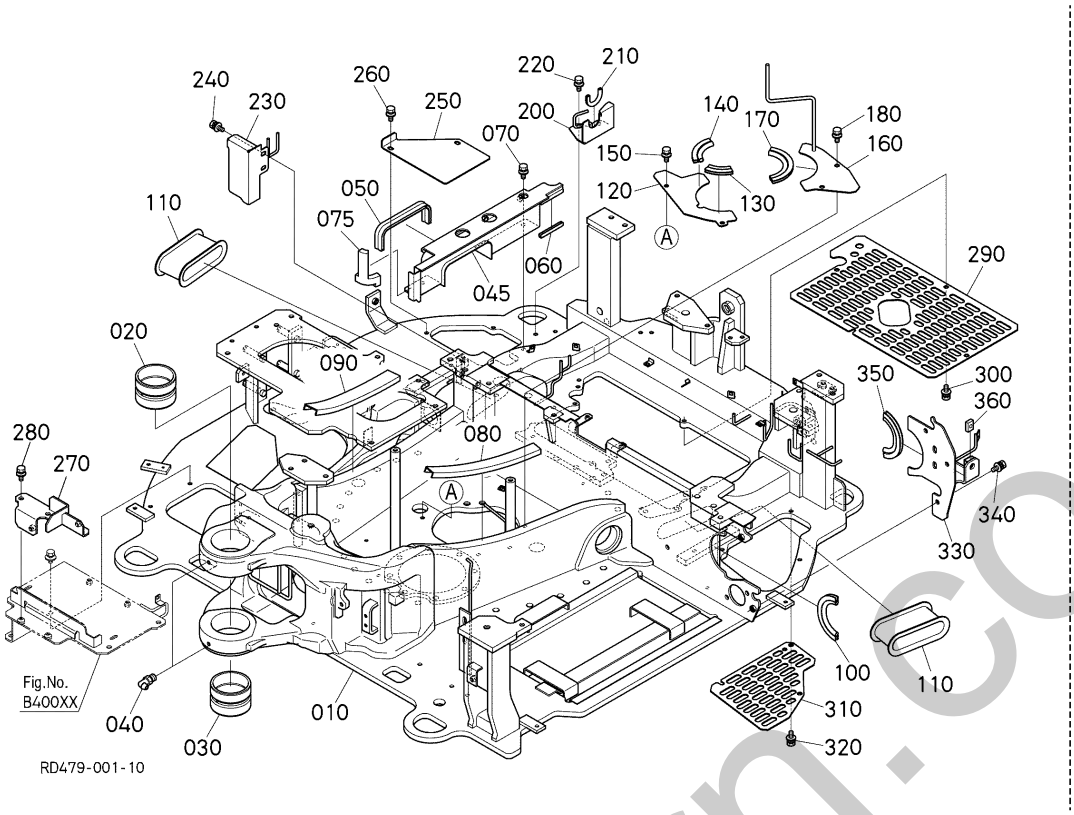

A:U50-5

REF.No. POS.No. BILD-Nr.	PART No. REFERENCE BESTELL-Nr.	PART NAME	DESIGNATION	BEZEICHNUNG	Q'TY/S.No. Q'TE/No.S. STUECK/S.Nr. A	I.C. I.C. I.C.	REMARKS REMARQUES BEMERKUNGEN
010	RD479-4111-0	FRAME(SWIVEL)	CHASSIS OSCILLANT	SCHWENKRAHMEN	1		
020	RD451-4113-2	BUSH	BAGUE	BUCHSE	1		
030	RD451-4114-2	BUSH	BAGUE	BUCHSE	1		
040	06616-35010	NIPPLE GREASE	GRAISSEUR	SCHMIERNIPPEL	2		
045	RD579-4237-0	BRACKET	CONSOLE DE RADIATEUR	TRAGACHSEKUEHLER	1		
050	RP481-4287-0	TRIM(270)	EQUILIBRAGE	KANTENSCHUTZ	1		
060	RD579-4289-0	TRIM	GARNITURE	STUTZEN	1		
070	01135-51020	BOLT,W SEMS	VIS	SCHRAUBE	2		
075	RD579-4287-0	ABSORBER,SOUND(1,RADIATOR)	SILENCIEUX	SCHALLDAEMPFER	1		
080	RD579-4124-0	SEAL(3,ARCH)	JOINT D'ÉTANCHÉITÉ	DICHTUNG	1		
090	RD579-4125-0	TRIM	GARNITURE	STUTZEN	1		
100	RD579-4138-0	TRIM	GARNITURE	STUTZEN	1		
110	RD579-4126-0	GROMMET(SWIVEL)	GRUMMET	GUMMITUELLE	2		
120	RD579-4143-2	COVER(1,R/J)	COUVERCLE	DECKEL	1		
130	RC461-9622-0	TRIM(60)	EQUILIBRAGE	KANTENSCHUTZ	1		
140	RD819-4136-0	TRIM	EQUILIBRAGE	KANTENSCHUTZ	1		
150	01135-51020	BOLT,W SEMS	VIS	SCHRAUBE	2		
160	RD579-4144-2	COVER(2,R/J)	COUVERCLE	DECKEL	1		
170	RD441-4152-0	TRIM	EQUILIBRAGE	KANTENSCHUTZ	1		
180	01135-51020	BOLT,W SEMS	VIS	SCHRAUBE	2		
200	RD579-4256-0	PLATE(1,SF)	PLAQUE	PLATTE	1		
210	RA221-4253-0	TRIM	EQUILIBRAGE	KANTENSCHUTZ	1		
220	01135-51020	BOLT,W SEMS	VIS	SCHRAUBE	2		
230	RD479-4129-0	PLATE	PLAQUE	PLATTE	1		
240	01135-51020	BOLT,W SEMS	VIS	SCHRAUBE	2		
250	RD579-4155-0	COVER	COUVERCLE	DECKEL	1		
260	01135-51020	BOLT,W SEMS	VIS	SCHRAUBE	2		
270	RD579-4127-0	STAY(2,COVER,RIGHT)	SUPPORT	AUFENTHALT	1		
280	01135-51025	BOLT,W SEMS	VIS	SCHRAUBE	2		
290	RD579-4141-2	PLATE	PLAQUE	PLATTE	1		

↔ Interchangeable; ≠ not Interchangeable; ← new for old; → old for new

silverhorn.co.uk

J00001 SWIVEL FRAME
CHASSIS PIVOT
RAHMEN VON DREHEN

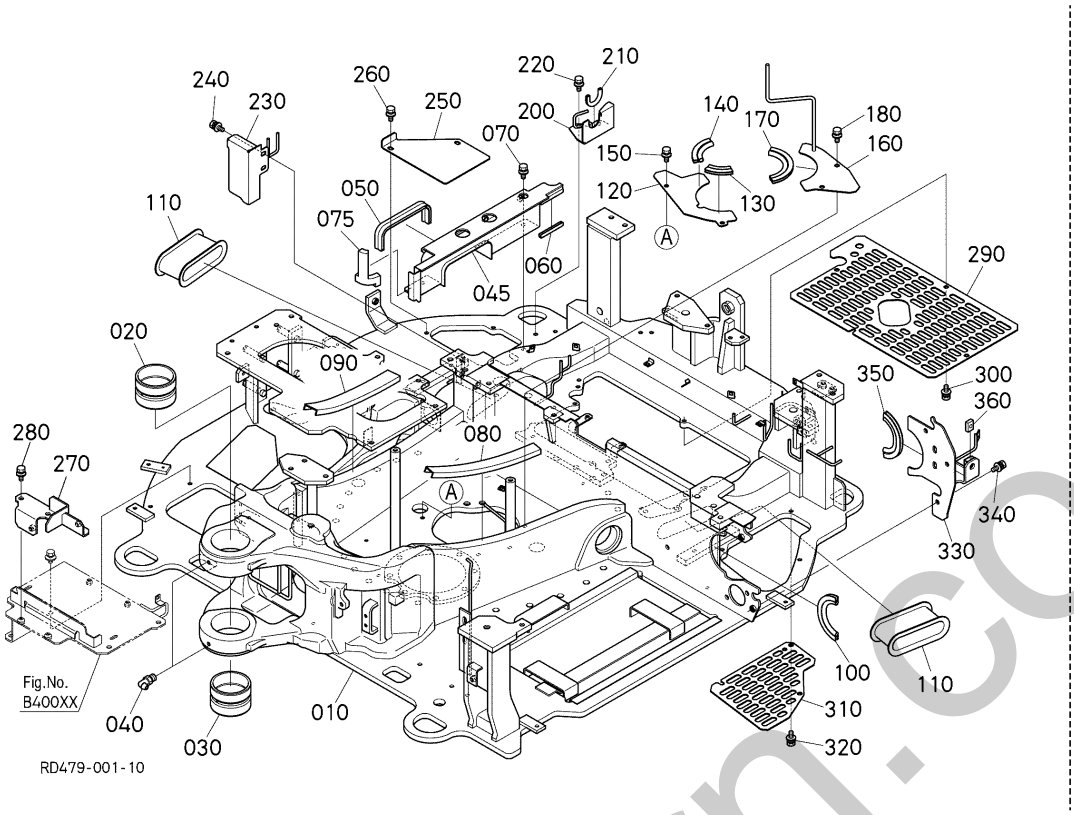

A:U50-5

REF.No. POS.No. BILD-Nr.	PART No. REFERENCE BESTELL-Nr.	PART NAME	DESIGNATION	BEZEICHNUNG	Q'TY/S.No. Q'TE/No.S. STUECK/S.Nr. A	I.C. I.C. I.C.	REMARKS REMARQUES BEMERKUNGEN
300	01135-51025	BOLT,W SEMS	VIS	SCHRAUBE	2		
310	RD579-4171-2	COVER	COUVERCLE	ABDECKUNG	1		
320	01135-51020	BOLT,W SEMS	VIS	SCHRAUBE	4		
330	RD579-4172-0	COVER	COUVERCLE	ABDECKUNG	1		
340	01135-51020	BOLT,W SEMS	VIS	SCHRAUBE	3		
350	RD579-4142-0	TRIM	EQUILIBRAGE	TRIMM	1		
360	RD411-4358-0	PLATE,NUT	PLAQUE	MUTTER	1		

↔ Interchangeable; ≠ not Interchangeable; ← new for old; → old for new

silverhorn.co.uk

J00002 SWIVEL FRAME
CHASSIS PIVOT
RAHMEN VON DREHEN

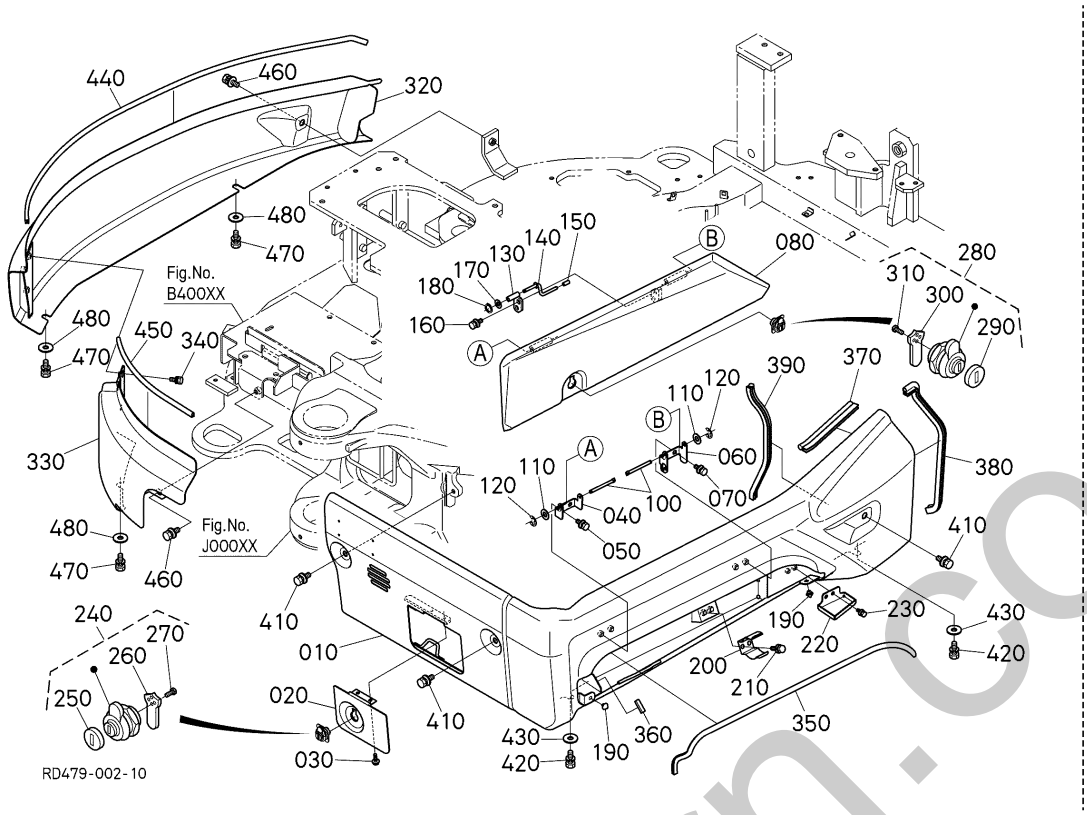

A:U50-5

REF.No. POS.No. BILD-Nr.	PART No. REFERENCE BESTELL-Nr.	PART NAME	DESIGNATION	BEZEICHNUNG	Q'TY/S.No. Q'TE/No.S. STUECK/S.Nr. A	I.C. I.C. I.C.	REMARKS REMARQUES BEMERKUNGEN
010	RD579-4115-0	COVER(LEFT)	COUVERCLE GAUCHE	DECKEL LS	1		
020	RD579-4128-0	COVER(FRONT)	COUVERCLE D'AVANT	VORDERDECKEL	1		
030	01754-50612	BOLT,FLANGE	BOULON,BRIDE	SCHRAUBE	2		
040	RD579-4132-0	SUPPORT(1,COVER,TOOLBOX)	SUPPORT	STUETZE	1		
050	01125-50820	BOLT,W SEMS	BOULON	SCHRAUBE	2		
060	RD579-4133-0	SUPPORT(2,COVER,TOOLBOX)	SUPPORT	STUETZE	1		
070	01125-50820	BOLT,W SEMS	BOULON	SCHRAUBE	2		
080	RD579-4122-0	COVER(TOOL BOX)	COUVERCLE A OUTILS	WERKZEUGKASTENDECKEL	1		
100	RD579-4134-0	PIN(SUPPORT,TOOLBOX)	BROCHE	STIFT	2		
110	04013-50060	WASHER, PLAIN	RONDELLE PLANE	SCHEIBE	2		
120	04613-50050	CIR-CLIP,EXTERNAL	CIRCLIP DE L'EXTERNE	SPRENGRING,AUSSEN	2		
130	RD579-4135-3	LOCK(COVER,TOOL BOX)	VERROU	SCHLOSS	1		
140	RD579-4136-0	PIN(ROCK,TOOL BOX)	BROCHE	STIFT	1		
150	09980-00050	CAP,PROTECTOR	COIFFE	KAPPE	1		
160	01125-50820	BOLT,W SEMS	BOULON	SCHRAUBE	2		
170	04013-50060	WASHER, PLAIN	RONDELLE PLANE	SCHEIBE	1		
180	04613-50050	CIR-CLIP,EXTERNAL	CIRCLIP DE L'EXTERNE	SPRENGRING,AUSSEN	1		
190	RD579-4123-0	CUSHION(COVER,TOOL BOX)	AMORTISSEUR	PUFFER	2		
200	RD579-4137-0	CLAMP	ATTACHE	KLAMMER	1		
210	01125-50820	BOLT,W SEMS	BOULON	SCHRAUBE	2		
220	RD579-4383-0	COVER(GREESE GUN)	COUVERCLE,PRESSEUR GRAISSE	ABDECKUNG, FETTPRESSE	1		
230	01025-50616	BOLT	VIS	SCHRAUBE	2		
240	RC411-4354-4	ASSY LOCK CYLINDER	ENS.VERROU DE CYLIN.	GRP.RIEGELZYLINDER	1		
250	RC411-4355-0	COVER	COUVERCLE	DECKEL	1		
260	RC411-4358-0	PLATE	PLAQUE	PLATTE	1		
270	RC411-4360-0	TAPPING SCREW	VIS	SCHRAUBE	2		
280	RC411-4354-4	ASSY LOCK CYLINDER	ENS.VERROU DE CYLIN.	GRP.RIEGELZYLINDER	1		
290	RC411-4355-0	COVER	COUVERCLE	DECKEL	1		
300	RC411-4358-0	PLATE	PLAQUE	PLATTE	1		
310	RC411-4360-0	TAPPING SCREW	VIS	SCHRAUBE	2		

↔ Interchangeable; ≠ not Interchangeable; ← new for old; → old for new

silverhorn.co.uk

J00002 SWIVEL FRAME
CHASSIS PIVOT
RAHMEN VON DREHEN

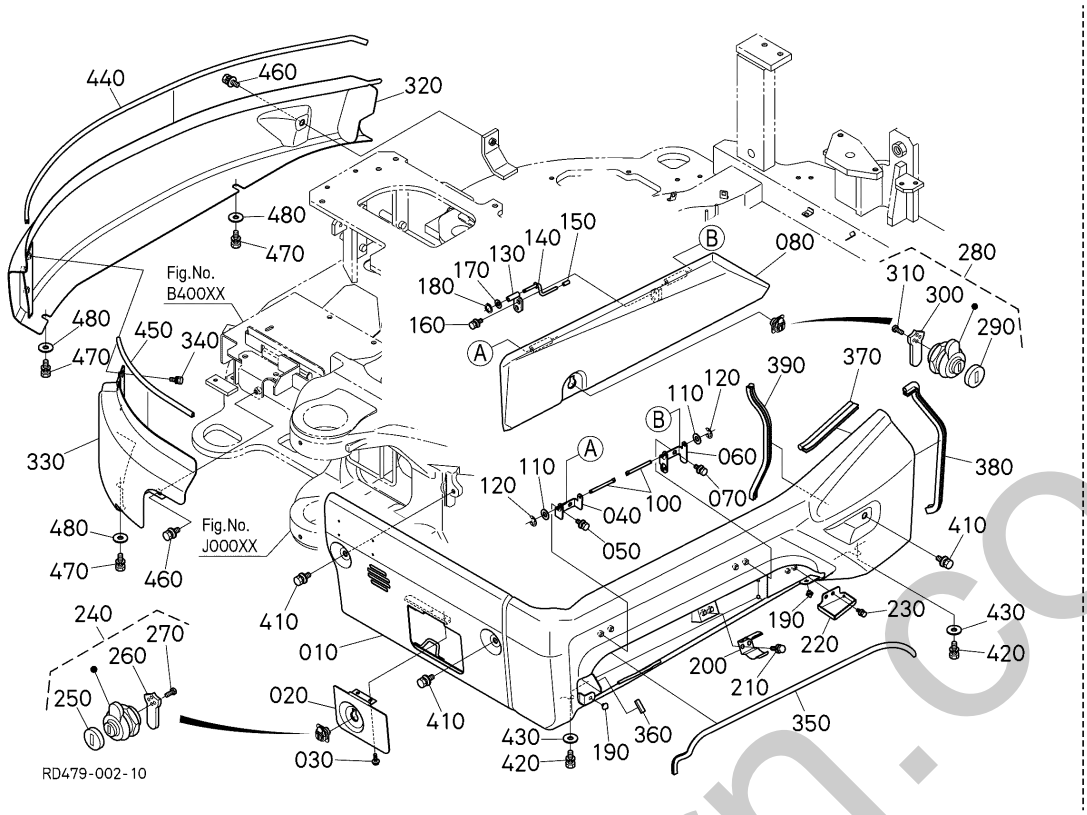

A:U50-5

REF.No. POS.No. BILD-Nr.	PART No. REFERENCE BESTELL-Nr.	PART NAME	DESIGNATION	BEZEICHNUNG	Q'TY/S.No. Q'TE/No.S. STUECK/S.Nr. A	I.C. I.C. I.C.	REMARKS REMARQUES BEMERKUNGEN
320	RD579-4116-0	COVER(1,RH)	COUVERCLE D.	DECKEL RS	1		
330	RD579-4117-0	BRACKET	CONSOLE DE RADIATEUR	TRAGACHSEKUEHLER	1		
340	01135-51020	BOLT,W SEMS	VIS	SCHRAUBE	3		
350	RD579-4119-0	TRIM(U,780)	GARNITURE	STUTZEN	1		
360	RD579-4393-0	TRIM(U,30)	GARNITURE	STUTZEN	1		
370	RC461-4186-0	TRIM(205)	EQUILIBRAGE	TRIMM	1		
380	RD461-4128-0	TRIM(360)	EQUILIBRAGE	KANTENSCHUTZ	1		
390	RC461-4194-0	TRIM	GARNITURE	STUTZEN	1		
410	01135-51025	BOLT,W SEMS	VIS	SCHRAUBE	3		
420	01133-51025	BOLT,SEMS	VIS	SCHRAUBE	2		
430	04015-50100	WASHER,PLAIN	RONDELLE PLANE	SCHEIBE	2		
440	RD579-4147-0	TRIM(U,1250)	GARNITURE	STUTZEN	1		
450	RD579-4148-0	TRIM(U,350)	GARNITURE	STUTZEN	1		
460	01135-51025	BOLT,W SEMS	VIS	SCHRAUBE	2		
470	01133-51025	BOLT,SEMS	VIS	SCHRAUBE	3		
480	04015-50100	WASHER,PLAIN	RONDELLE PLANE	SCHEIBE	3		

↔ Interchangeable; ≠ not Interchangeable; ← new for old; → old for new

simeborn.co.uk

J00101 ARCH FRAME (1)
CHASSIS DE CAPOTE (1)
BOGENRAHMEN (1)

[EXCEPT A/C]

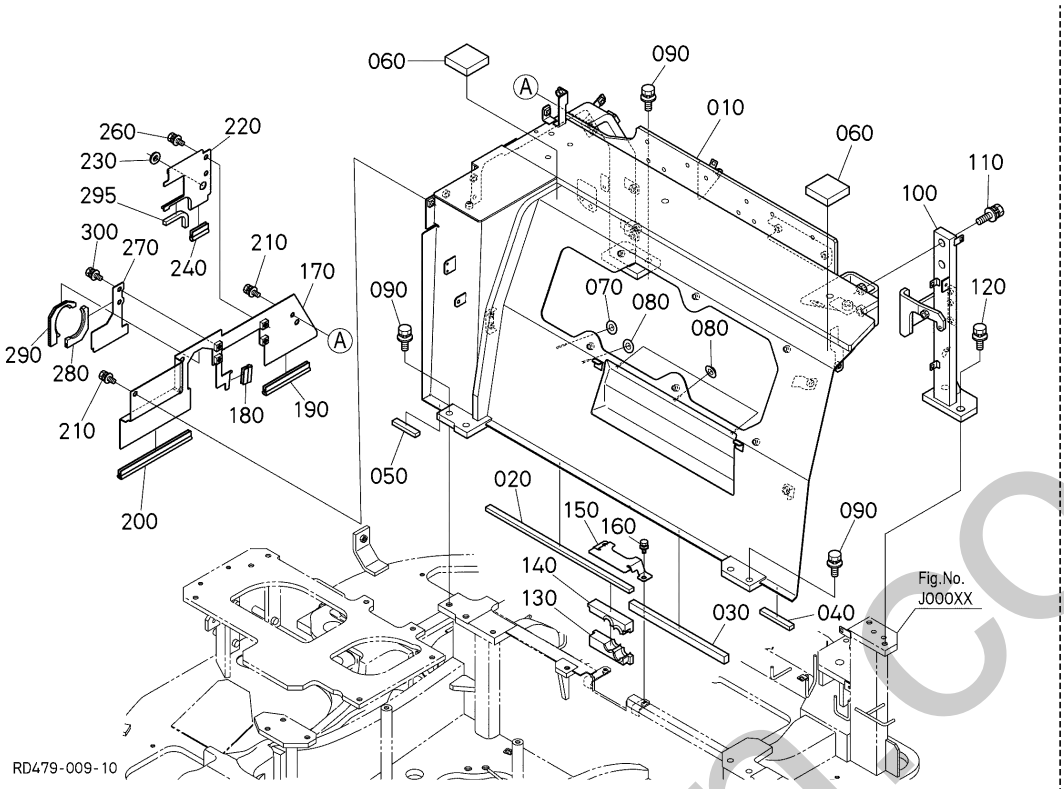

A:U50-5

REF.No. POS.No. BILD-Nr.	PART No. REFERENCE BESTELL-Nr.	PART NAME	DESIGNATION	BEZEICHNUNG	Q'TY/S.No. Q'TE/No.S. STUECK/S.Nr. A	I.C. I.C. I.C.	REMARKS REMARQUES BEMERKUNGEN
010	RD579-4121-2	FRAME(ARCH)	CADRE	RAHMEN	1		
020	RD579-4194-0	SEAL(1,ARCH)	JOINT D' ÉTANCHÉITÉ	DICHTUNG	1		
030	RD579-4195-0	SEAL(2,ARCH)	JOINT D' ÉTANCHÉITÉ	DICHTUNG	1		
040	RD579-4196-0	SEAL(3,ARCH)	JOINT D' ÉTANCHÉITÉ	DICHTUNG	1		
050	RD579-4197-0	SEAL(4,ARCH)	JOINT D' ÉTANCHÉITÉ	DICHTUNG	1		
060	RD579-4198-0	SEAL(5,ARCH)	JOINT D' ÉTANCHÉITÉ	DICHTUNG	2		
070	RD579-4174-0	CAP	CLAPET	STECKER	1		
080	RD579-4174-0	CAP	CLAPET	STECKER	4		
090	RD451-4127-0	BOLT,ARCH	VIS	BOLZEN	6		
100	RD579-4191-0	SUPPORT(ARCH)	SUPPORT DE CAPOTE	AUFIRAENGOESE	1		
110	RD579-4145-0	BOLT	VIS	BOLZEN	2		
120	RD451-4127-0	BOLT,ARCH	VIS	BOLZEN	2		
130	RD579-4749-0	GROMMET(1,HT)	BAGUE ISOLANTE	GUMMIDICHTUNG	1		
140	RD579-4753-0	GROMMET(2,HT)	BAGUE ISOLANTE	GUMMIDICHTUNG	1		
150	RD479-4748-0	COVER	COUVERCLE	DECKEL	1		
160	01125-50816	BOLT,W SEMS	BOULON	SCHRAUBE	2		
170	RD479-4179-0	PLATE(ARCH,HT)	PLAQUE	PLATTE	1		
180	RP221-4258-0	TRIM	GARNITURE	STUTZEN	1		
190	RC461-4182-0	TRIM(140)	GARNITURE	STUTZEN	1		
200	RB238-4147-0	TRIM	EQUILIBRAGE	TRIMM	1		
210	01135-51025	BOLT,W SEMS	VIS	SCHRAUBE	3		
220	RD479-4254-0	PLATE(WH,ARCH)	PLAQUE	PLATTE	1		
230	TD270-3283-0	GROMMET	GRUMMET	GUMMITUELLE	1		
240	RC461-4189-0	TRIM(50)	EQUILIBRAGE	TRIMM	1		
260	01135-51025	BOLT,W SEMS	VIS	SCHRAUBE	2		
270	RD479-4253-0	PLATE	PLAQUE	PLATTE	1		
280	RD479-4227-0	GROMMET(1,ARCH)	BAGUE ISOLANTE	GUMMIDICHTUNG	1		
290	RD479-4228-0	GROMMET(2,ARCH)	BAGUE ISOLANTE	GUMMIDICHTUNG	1		
295	RD809-4386-0	TRIM,ARCH COVER	EQUILIBRAGE	KANTENSCHUTZ	1		
300	01135-51025	BOLT,W SEMS	VIS	SCHRAUBE	2		

↔ Interchangeable; ≠ not Interchangeable; ← new for old; → old for new

silverhorn.co.uk

J00102 ARCH FRAME (1)
CHASSIS DE CAPOTE (1)
BOGENRAHMEN (1)

[A/C]

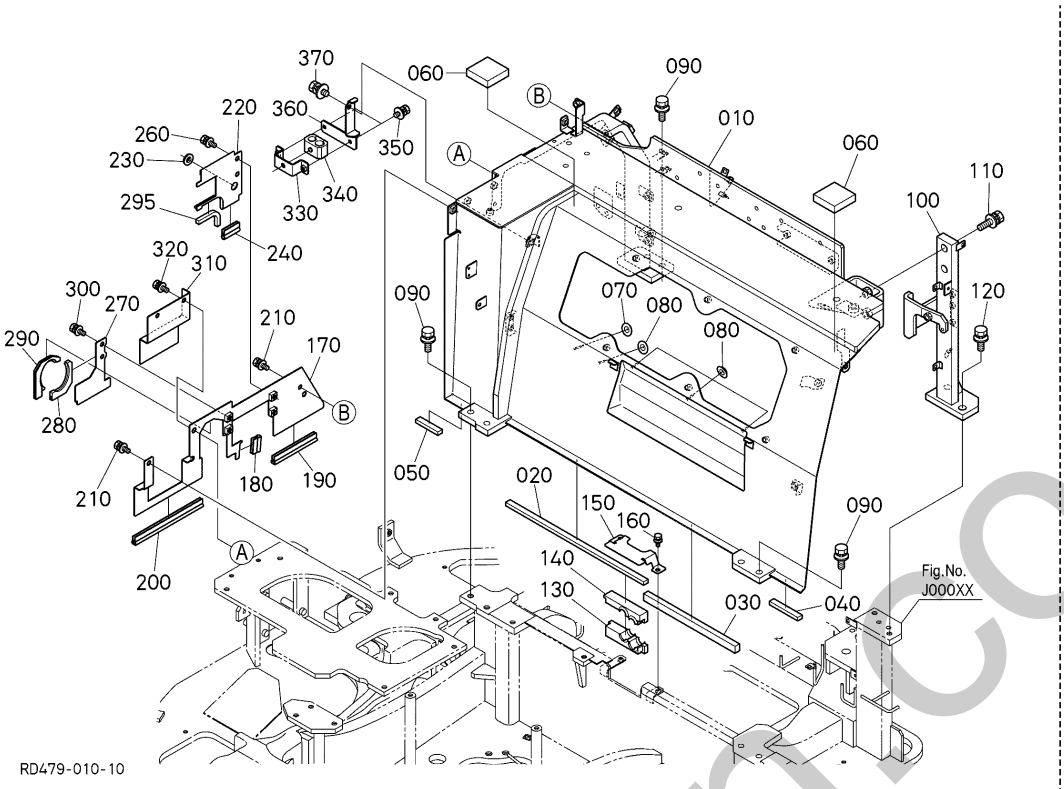

A:U50-5

REF.No. POS.No. BILD-Nr.	PART No. REFERENCE BESTELL-Nr.	PART NAME	DESIGNATION	BEZEICHNUNG	Q'TY/S.No. Q'TE/No.S. STUECK/S.Nr. A	I.C. I.C. I.C.	REMARKS REMARQUES BEMERKUNGEN
010	RD579-4121-2	FRAME(ARCH)	CADRE	RAHMEN	1		
020	RD579-4194-0	SEAL(1,ARCH)	JOINT D' ÉTANCHÉITÉ	DICHTUNG	1		
030	RD579-4195-0	SEAL(2,ARCH)	JOINT D' ÉTANCHÉITÉ	DICHTUNG	1		
040	RD579-4196-0	SEAL(3,ARCH)	JOINT D' ÉTANCHÉITÉ	DICHTUNG	1		
050	RD579-4197-0	SEAL(4,ARCH)	JOINT D' ÉTANCHÉITÉ	DICHTUNG	1		
060	RD579-4198-0	SEAL(5,ARCH)	JOINT D' ÉTANCHÉITÉ	DICHTUNG	2		
070	RD579-4174-0	CAP	CLAPET	STECKER	1		
080	RD579-4174-0	CAP	CLAPET	STECKER	4		
090	RD451-4127-0	BOLT,ARCH	VIS	BOLZEN	6		
100	RD579-4191-0	SUPPORT(ARCH)	SUPPORT DE CAPOTE	AUFIRAENGOESE	1		
110	RD579-4145-0	BOLT	VIS	BOLZEN	2		
120	RD451-4127-0	BOLT,ARCH	VIS	BOLZEN	2		
130	RD579-4746-0	GROMMET	BAGUE ISOLANTE	GUMMIDICHTUNG	1		
140	RD579-4747-0	GROMMET	GRUMMET	GUMMITUELLE	1		
150	RD479-4748-0	COVER	COUVERCLE	DECKEL	1		
160	01125-50816	BOLT,W SEMS	BOULON	SCHRAUBE	2		
170	RD479-4251-0	PLATE(1,ARCH)	PLAQUE,ARC	PLATTE	1		
180	RP221-4258-0	TRIM	GARNITURE	STUTZEN	1		
190	RC461-4182-0	TRIM(140)	GARNITURE	STUTZEN	1		
200	RB238-4147-0	TRIM	EQUILIBRAGE	TRIMM	1		
210	01135-51025	BOLT,W SEMS	VIS	SCHRAUBE	3		
220	RD479-4254-0	PLATE(WH,ARCH)	PLAQUE	PLATTE	1		
230	TD270-3283-0	GROMMET	GRUMMET	GUMMITUELLE	1		
240	RC461-4189-0	TRIM(50)	EQUILIBRAGE	TRIMM	1		
260	01135-51025	BOLT,W SEMS	VIS	SCHRAUBE	2		
270	RD479-4253-0	PLATE	PLAQUE	PLATTE	1		
280	RD479-4227-0	GROMMET(1,ARCH)	BAGUE ISOLANTE	GUMMIDICHTUNG	1		
290	RD479-4228-0	GROMMET(2,ARCH)	BAGUE ISOLANTE	GUMMIDICHTUNG	1		
295	RD809-4386-0	TRIM,ARCH COVER	EQUILIBRAGE	KANTENSCHUTZ	1		
300	01135-51025	BOLT,W SEMS	VIS	SCHRAUBE	2		

↔ Interchangeable; ≠ not Interchangeable; ← new for old; → old for new

silverhorn.co.uk

J00102 ARCH FRAME (1)
CHASSIS DE CAPOTE (1)
BOGENRAHMEN (1)

[A/C]

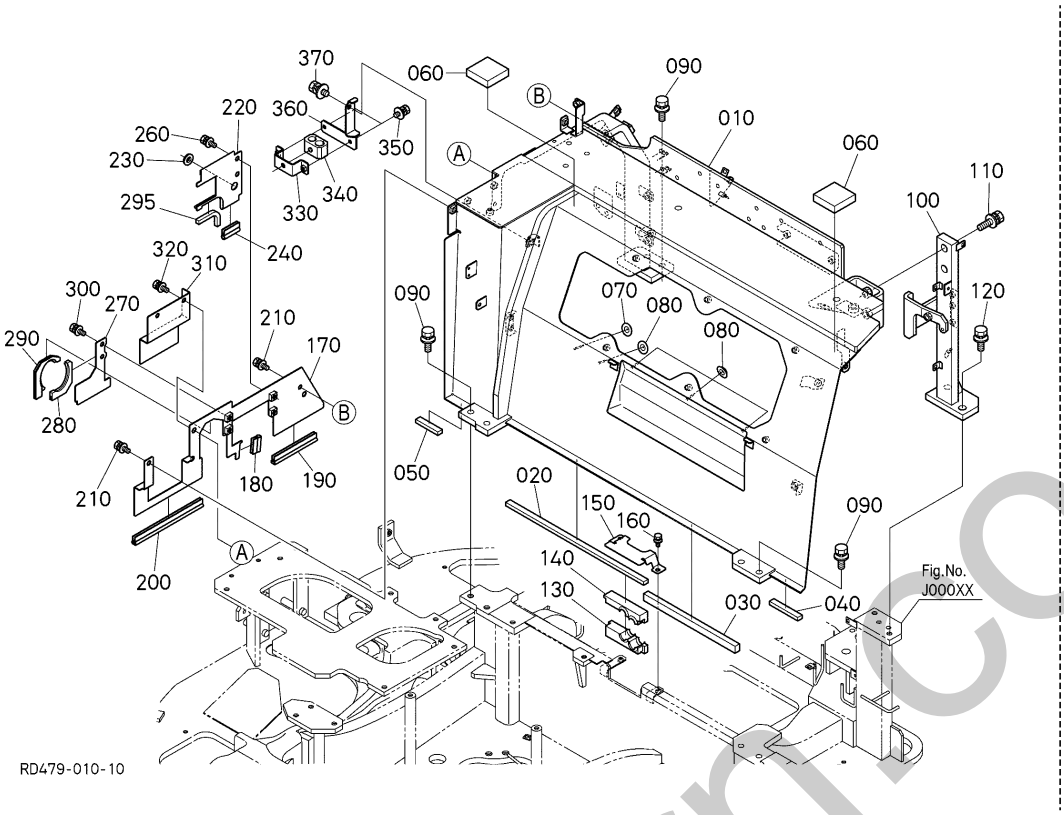

A:U50-5

REF.No. POS.No. BILD-Nr.	PART No. REFERENCE BESTELL-Nr.	PART NAME	DESIGNATION	BEZEICHNUNG	Q'TY/S.No. Q'TE/No.S. STUECK/S.Nr. A	I.C. I.C. I.C.	REMARKS REMARQUES BEMERKUNGEN
310	RD479-4252-0	PLATE(2,ARCH)	PLAQUE,ARC	PLATTE	1		
320	01135-51025	BOLT,W SEMS	VIS	SCHRAUBE	2		
330	RD479-4755-0	GUIDE	GUIDE	FUEHRUNG	1		
340	RD479-4756-0	CUSHION	AMORTISSEUR	PUFFER	1		
350	01125-50820	BOLT,W SEMS	BOULON	SCHRAUBE	2		
360	RD479-4743-0	CLAMP,HOSE	COLLIER DE SERRAGE	SCHLAUCHBINDER	1		
370	01135-51025	BOLT,W SEMS	VIS	SCHRAUBE	1		

silverhorn.co.uk

↔ Interchangeable; ≠ not Interchangeable; ← new for old; → old for new

J00200 ARCH FRAME (2)
CHASSIS DE CAPOTE (2)
BOGENRAHMEN (2)

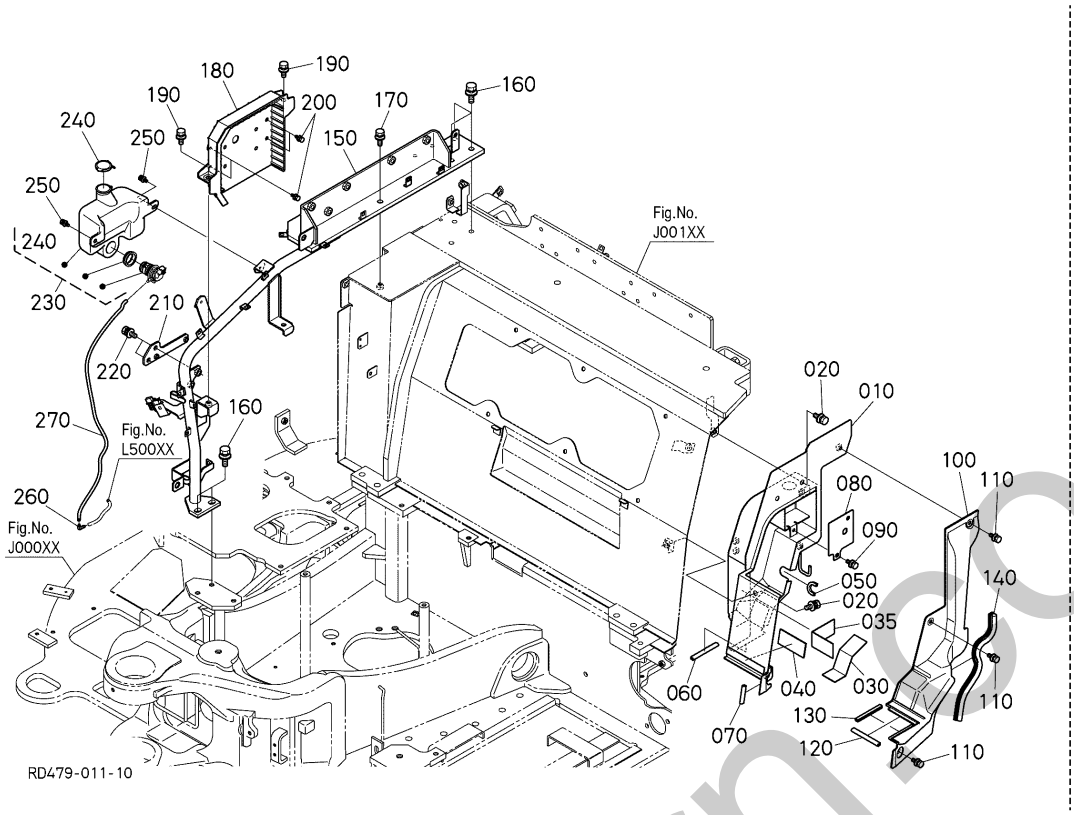

A:U50-5

REF.No. POS.No. BILD-Nr.	PART No. REFERENCE BESTELL-Nr.	PART NAME	DESIGNATION	BEZEICHNUNG	Q'TY/S.No. Q'TE/No.S. STUECK/S.Nr. A	I.C. I.C. I.C.	REMARKS REMARQUES BEMERKUNGEN
010	RD579-5151-0	PLATE(PARTITION)	PLAQUE	PLATTE	1		
020	01135-51020	BOLT,W SEMS	VIS	SCHRAUBE	3		
030	RD411-5124-0	CUSHION	COUSSIN	KISSEN	1		
035	RD411-5125-0	CUSHION	COUSSIN	KISSEN	1		
040	RD809-5143-2	CUSHION	COUSSIN	KISSEN	1		
050	T2560-4233-0	GROMMET(HARNESS)	BAGUE ISOLANTE	GUMMIDICHTUNG	1		
060	RC348-4125-0	TRIM(2,ARCH)	EQUILIBRAGE	TRIMM	1		
070	RP821-4236-0	TRIM	EQUILIBRAGE	KANTENSCHUTZ	1		
080	RD579-5167-2	COVER	COUVERCLE	DECKEL	1		
090	01125-50820	BOLT,W SEMS	BOULON	SCHRAUBE	2		
100	RD579-5154-0	PLATE(PARTITION)	PLAQUE	PLATTE	1		
110	01125-50820	BOLT,W SEMS	BOULON	SCHRAUBE	3		
120	RC348-4417-0	TRIM	GARNITURE	STUTZEN	1		
130	RC348-4125-0	TRIM(2,ARCH)	EQUILIBRAGE	TRIMM	1		
140	RD579-5162-0	TRIM	GARNITURE	STUTZEN	1		
150	RD579-4131-0	FRAME(2,ARCH)	CHASSIS DE CAPOTE	RAHMEN	1		
160	01135-51230	BOLT,W SEMS	VIS	BOLZEN	5		
170	01135-51030	BOLT,W SEMS	VIS	SCHRAUBE	1		
180	RD579-4492-0	COVER(ECU,ENGINE)	CAPOT (BLOC DE COMMANDE ÉLECTRONIQUE MOTEUR)	DECKEL	1		
190	01135-51020	BOLT,W SEMS	VIS	SCHRAUBE	2		
200	01025-50625	BOLT	VIS	BOLZEN	4		
210	RD159-4153-2	STAY(SBF)	ÉTAI (SBF)	AUFENTHALT	1		
220	01135-51020	BOLT,W SEMS	VIS	SCHRAUBE	2		
230	RD579-4616-2	TANK,ASSY(WASHER)	ENS.RESERVOIR	GRP.TANK	1		
240	RD451-4621-0	CAP	BOUCHON	KAPPE	1		
250	01025-50620	BOLT	VIS	BOLZEN	2		
260	RD579-4615-0	JOINT	JOINT	VERBINDUNGSSTUECK	1		
270	RD579-4618-0	TUBE(WASHER,1600)	TUYAU	SCHLAUCH	1		

↔ Interchangeable; ≠ not Interchangeable; ← new for old; → old for new

silverhorn.co.uk

J10000 SWIVEL BEARING
ROULEMENT DE BASCULE
LAGER, DREHEN

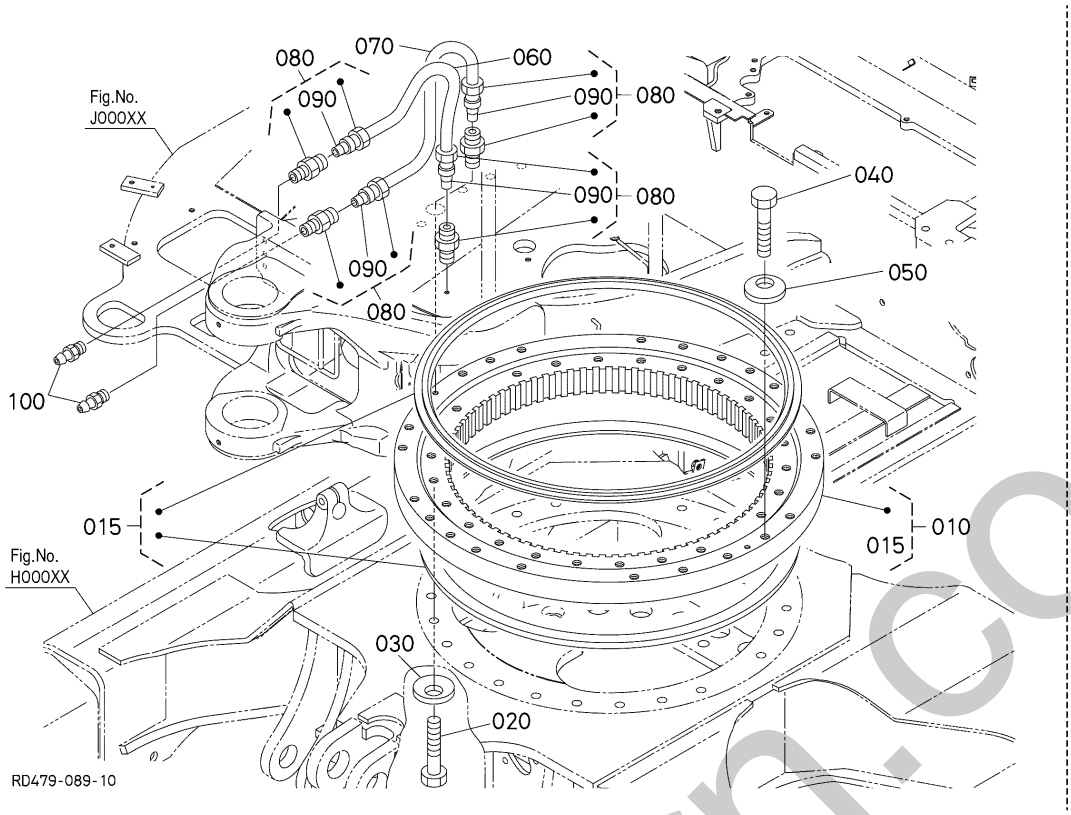

A:U50-5

REF.No. POS.No. BILD-Nr.	PART No. REFERENCE BESTELL-Nr.	PART NAME	DESIGNATION	BEZEICHNUNG	Q'TY/S.No. Q'TE/No.S. STUECK/S.Nr. A	I.C. I.C. I.C.	REMARKS REMARQUES BEMERKUNGEN
010	RD358-1911-0	BEARING,SWIVEL	ROULEMENT DE PIVOT	DREHKRANZ	1		
015	RD358-1931-0	SEAL,KIT	TROUSSE DE JOINT	DICHTUNGSSATZ	1		
020	01176-51660	HEX.BOLT	VIS	BOLZEN	24		
030	RD451-1914-0	SPRING,PLATE	RONDELLE BELLEVILLE	FEDER-PLATTE	24		
040	01176-51655	HEX.BOLT	VIS	BOLZEN	24		
050	RD451-1914-0	SPRING,PLATE	RONDELLE BELLEVILLE	FEDER-PLATTE	24		
060	RD579-1921-0	TUBE	TUBE	ROHR	1		
070	RP321-1921-0	TUBE,GREASE	TUBE	ROHR	1		
080	68721-6748-0	CONNECTOR	CONNECTEUR	ANSCHLUSS	4		
090	68721-6743-0	SLEEVE	MANCHON	MUFFE	4		
100	06611-15010	NIPPLE GREASE	GRAISSEUR	SCHMIERNIPPEL	2		

silverhorn.co.uk

↔ Interchangeable; ≠ not Interchangeable; ← new for old; → old for new

J20000 SEAT SUPPORT
SUPPORT DE SIEGE
SITZ TRAEGER

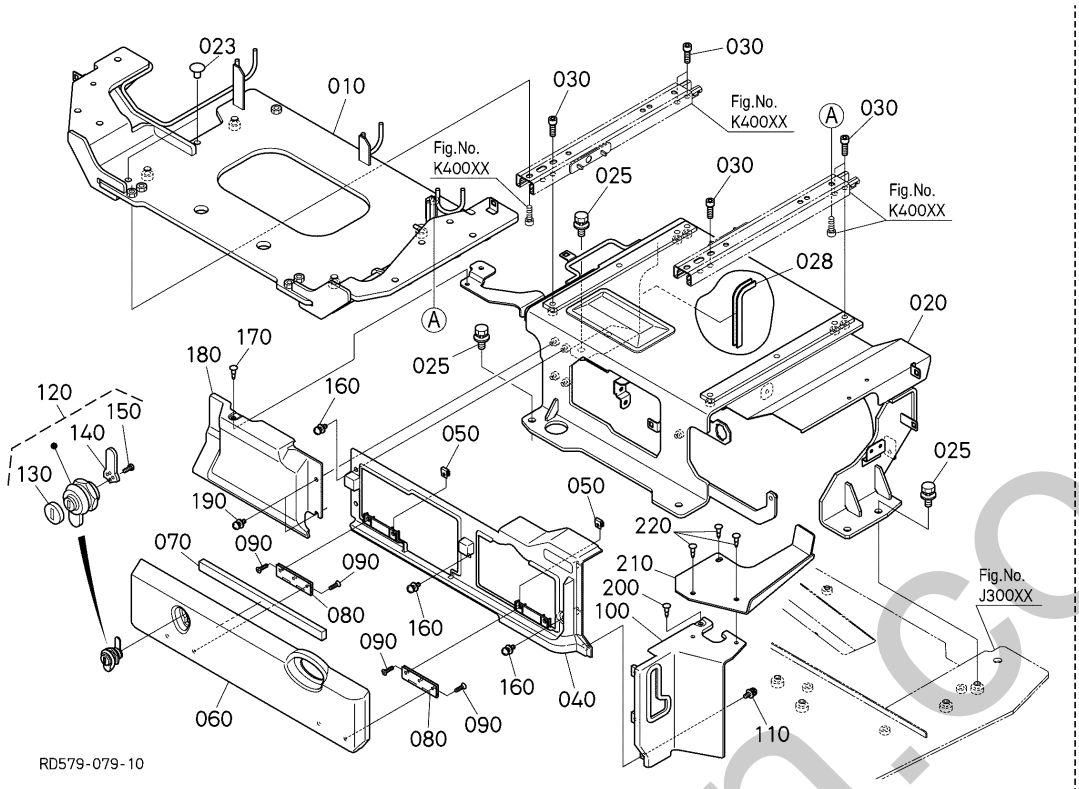

A:U50-5

REF.No. POS.No. BILD-Nr.	PART No. REFERENCE BESTELL-Nr.	PART NAME	DESIGNATION	BEZEICHNUNG	Q'TY/S.No. Q'TE/No.S. STUECK/S.Nr. A	I.C. I.C. I.C.	REMARKS REMARQUES BEMERKUNGEN
010	RD579-3812-2	SUPPORT(1,SEAT)	SUPPORT	STUETZE	1		
020	RD579-3814-0	SUPPORT(2,SEAT)	SUPPORT	STUETZE	1		
023	68741-6656-0	CAP	BOUCHON	KAPPE	2		
025	01135-51025	BOLT,W SEMS	VIS	SCHRAUBE	6		
028	RD829-4721-0	TRIM	GARNITURE	KANTENSCHUTZ	1		
030	01311-10825	BOLT,SOCKET HEAD	VIS	BOLZEN	6		
040	RD579-4717-3	COVER(1,SEAT SUPPORT,AC)	COUVERCLE	DECKEL	1		
050	T0270-5493-0	NUT,SPRING	ECROU PRISONNIER	MUTTER	4		
060	RD579-4718-2	COVER(1,SEAT SUPPORT,AC)	COUVERCLE	DECKEL	1		
070	RD579-3821-0	CUSHION(SEAT COVER)	COUSSIN	KISSEN	2		
080	RD579-4716-2	HINGE(B-1059-2)	CHARNIÈRE	SCHARNIER	2		
090	03056-50410	SCREW,FLAT HEAD(PHILLIPS)	VIS À TÊTE PLATE	SCHRAUBE	8		
100	RD579-4715-0	COVER(3,SEAT SUPPORT,AC)	COUVERCLE	DECKEL	1		
110	03034-50412	SCREW,W SEMS(PAN HEAD)	VIS À RONDELLE	SCHRAUBE	3		
120	RC411-4354-4	ASSY LOCK CYLINDER	ENS.VERROU DE CYLIN.	GRP.RIEGELZYLINDER	1		
130	RC411-4355-0	COVER	COUVERCLE	DECKEL	1		
140	RC411-4358-0	PLATE	PLAQUE	PLATTE	1		
150	RC411-4360-0	TAPPING SCREW	VIS	SCHRAUBE	2		
160	03034-50616	SCREW,W SEMS(PAN HEAD)	VIS À RONDELLE	SCHRAUBE	4		
170	RD579-4942-0	RIVET(24R5,B)	RIVET	NIETE	1		
180	RD579-4714-0	COVER(4,SEAT SUPPORT,AC)	COUVERCLE	DECKEL	1		
190	03034-50616	SCREW,W SEMS(PAN HEAD)	VIS À RONDELLE	SCHRAUBE	2		
200	RD579-4942-0	RIVET(24R5,B)	RIVET	NIETE	1		
210	RD579-4712-0	COVER	COUVERCLE	DECKEL	1		
220	RD579-4942-0	RIVET(24R5,B)	RIVET	NIETE	3		

↔ Interchangeable; ≠ not Interchangeable; ← new for old; → old for new

silverhorn.co.uk

J30000 STEP MARCHEPIED TRITT

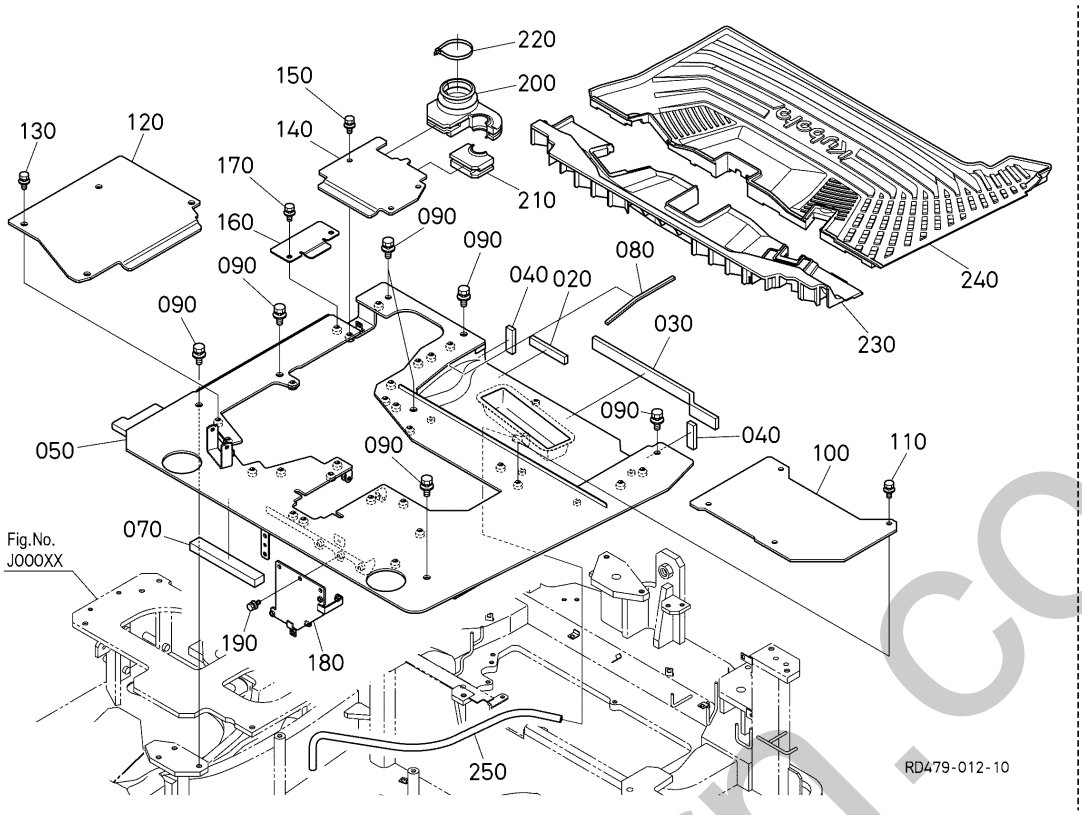

A:U50-5

REF.No. POS.No. BILD-Nr.	PART No. REFERENCE BESTELL-Nr.	PART NAME	DESIGNATION	BEZEICHNUNG	Q'TY/S.No. Q'TE/No.S. STUECK/S.Nr. A	I.C. I.C. I.C.	REMARKS REMARQUES BEMERKUNGEN
020	RD579-4167-0	SEAL(1,STEP)	JOINT D'ÉTANCHÉITÉ	DICHTUNG	1		
030	RD579-4168-0	SEAL(2,STEP)	JOINT D'ÉTANCHÉITÉ	DICHTUNG	1		
040	RD579-4169-0	SEAL(3,STEP)	JOINT D'ÉTANCHÉITÉ	DICHTUNG	2		
050	RD579-4411-2	STEP(1)	MARCHE	TRITT	1		
070	RD579-4417-0	SEAL(1,STEP)	JOINT D'ÉTANCHÉITÉ	DICHTUNG	1		
080	RD579-4418-0	SEAL	JOINT D'ÉTANCHÉITÉ	DICHTUNG	1		
090	01135-51225	BOLT,W SEMS	VIS	BOLZEN	7		
100	RD579-4412-0	STEP	MARCHE	STUFE	1		
110	01135-51025	BOLT,W SEMS	VIS	SCHRAUBE	4		
120	RD579-4413-2	STEP	MARCHE	STUFE	1		
130	01135-51025	BOLT,W SEMS	VIS	SCHRAUBE	4		
140	RD579-4414-0	STEP	MARCHE	STUFE	1		
150	01135-51025	BOLT,W SEMS	VIS	SCHRAUBE	3		
160	RD579-4415-0	COVER(HARNESS)	COUVERCLE	DECKEL	1		
170	01135-51025	BOLT,W SEMS	VIS	SCHRAUBE	2		
180	RD579-4416-0	BRACKET(WH,INT)	PALIER	HALTER	1		
190	01125-50820	BOLT,W SEMS	BOULON	SCHRAUBE	3		
200	RD579-4547-0	GROMMET(STEP)	BAGUE ISOLANTE	GUMMIDICHTUNG	1		
210	RD579-4548-0	GROMMET(STEP)	BAGUE ISOLANTE	GUMMIDICHTUNG	1		
220	55311-4126-0	BAND,CORD	ATTACHE CABLE	BAND	1		
230	RD579-4871-0	MAT(1,CAB)	TAPIS DE CABINE	MATTE, KABINE	1		
240	RD579-4448-0	MAT(2,CAB)	TAPIS DE CABINE	MATTE	1		
250	RD579-5147-2	TUBE(15,860)	TUBE	ROHR	1		

↔ Interchangeable; ≠ not Interchangeable; ⟵ new for old; ⟶ old for new

sherborn.co.uk

K00000 COVER (LH) COUVERCLE (GAUCHE) DECKEL (LS)

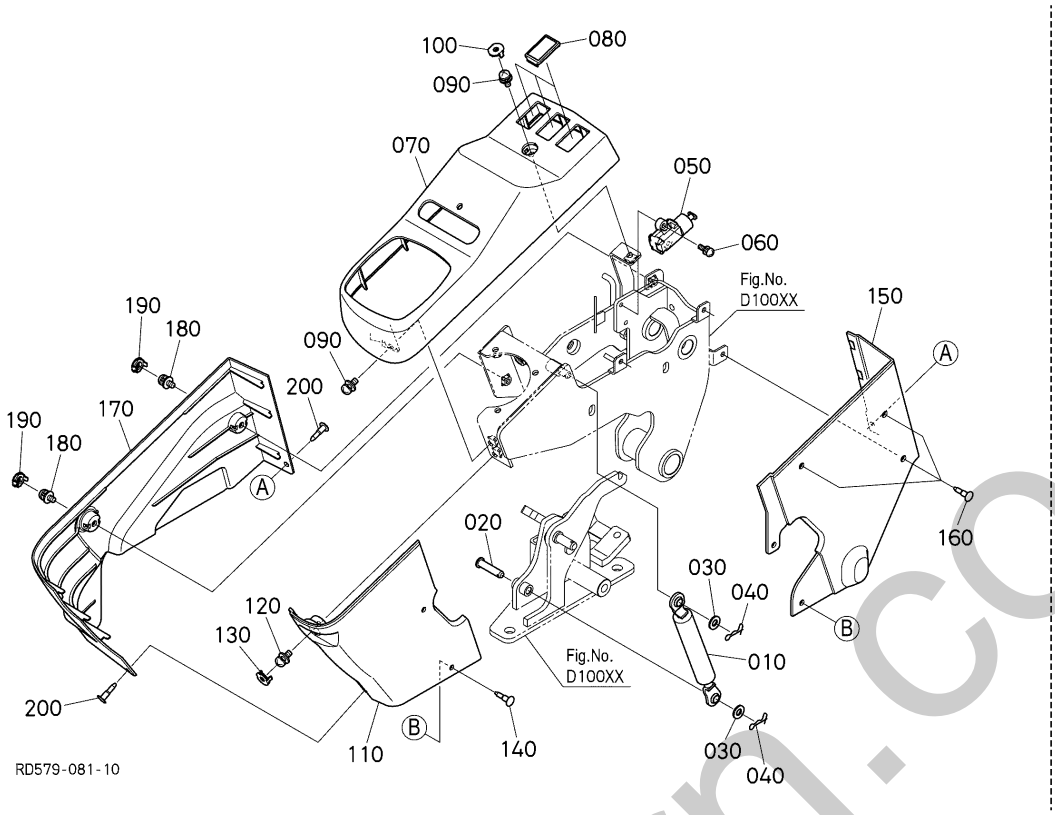

A:U50-5

REF.No. POS.No. BILD-Nr.	PART No. REFERENCE BESTELL-Nr.	PART NAME	DESIGNATION	BEZEICHNUNG	Q'TY/S.No. Q'TE/No.S. STUECK/S.Nr. A	I.C. I.C. I.C.	REMARKS REMARQUES BEMERKUNGEN
010	RC601-4454-0	DAMPER,GAS	AMORTISSEUR DE GAZ	STOSSDAEMPFER	1		
020	05122-50835	PIN,JOINT	GOUPILLE	STIFT	1		
030	04013-50080	WASHER,PLAIN	RONDELLE PLANE	SCHEIBE	2		
040	52300-3412-0	PIN,SNAP	GOUPILLE BETA	SICHERUNGSSTIFT	2		
050	RD411-5347-0	SWITCH,LIMIT	INTERRUPTEUR	SCHALTER	1		
060	03024-50516	SCREW,SEMS(PAN HEAD)	VIS À RONDELLE	SCHRAUBE	2		
070	RD579-4471-0	COVER(1,LH)	COUVERCLE G.	DECKEL LS	1		
080	RP475-4464-0	CAP,SWITCH	BOUCHON	SCHALTER-ABDECKUNG	3		
090	03034-50616	SCREW,W SEMS(PAN HEAD)	VIS À RONDELLE	SCHRAUBE	2		
100	RD579-4467-0	COVER(SCREW,B)	COUVERCLE	DECKEL	1		
110	RD579-4472-0	COVER(2,LH)	COUVERCLE G.	DECKEL LS	1		
120	03034-50616	SCREW,W SEMS(PAN HEAD)	VIS À RONDELLE	SCHRAUBE	1		
130	RD579-4468-0	COVER	COUVERCLE	DECKEL	1		
140	RD579-4945-0	RIVET(24R5,LG)	RIVET	NIETE	2		
150	RD579-4473-0	COVER(3,LH)	COUVERCLE G.	DECKEL LS	1		
160	RD579-4945-0	RIVET(24R5,LG)	RIVET	NIETE	3		
170	RD579-4466-0	COVER(4,LH)	COUVERCLE G.	DECKEL LS	1		
180	03034-50616	SCREW,W SEMS(PAN HEAD)	VIS À RONDELLE	SCHRAUBE	2		
190	RD579-4468-0	COVER	COUVERCLE	DECKEL	2		
200	RD579-4945-0	RIVET(24R5,LG)	RIVET	NIETE	2		

shop.rn.co.uk

↔ Interchangeable; ≠ not Interchangeable; ← new for old; → old for new

K00100 COVER (RH) COUVERCLE (DROITE) DECKEL (RS)

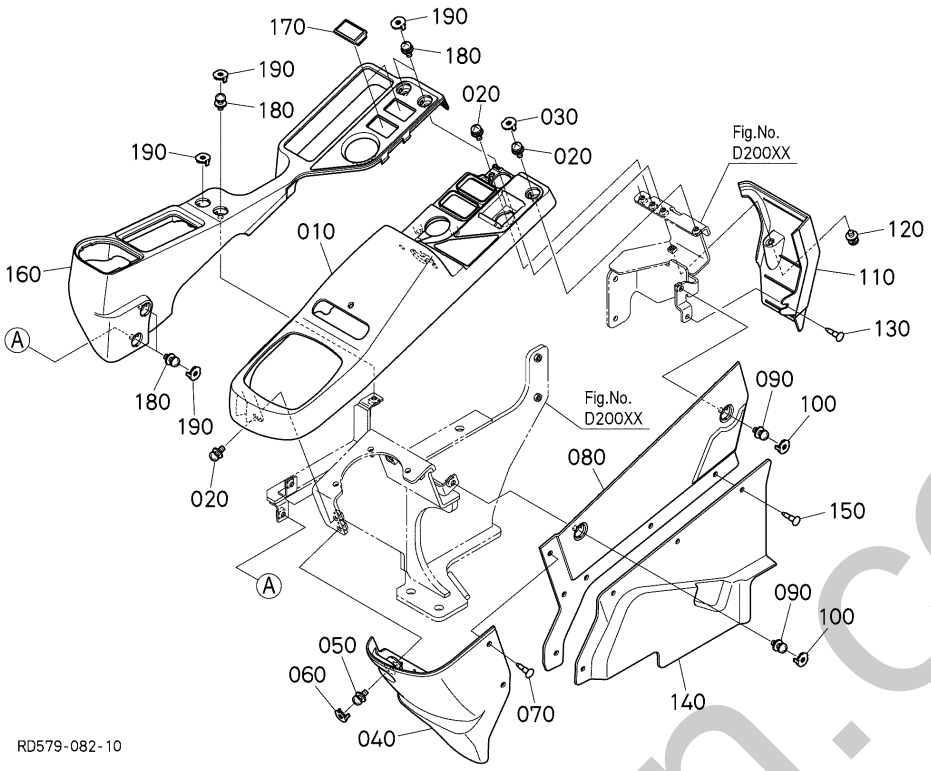

A:U50-5

REF.No. POS.No. BILD-Nr.	PART No. REFERENCE BESTELL-Nr.	PART NAME	DESIGNATION	BEZEICHNUNG	Q'TY/S.No. Q'TE/No.S. STUECK/S.Nr. A	I.C. I.C. I.C.	REMARKS REMARQUES BEMERKUNGEN
010	RD579-4474-0	COVER(1,RH)	COUVERCLE D.	DECKEL RS	1		
020	03034-50616	SCREW,W SEMS(PAN HEAD)	VIS À RONDELLE	SCHRAUBE	3		
030	RD579-4467-0	COVER(SCREW,B)	COUVERCLE	DECKEL	1		
040	RD579-4475-0	COVER(2,RH)	COUVERCLE D.	DECKEL RS	1		
050	03034-50616	SCREW,W SEMS(PAN HEAD)	VIS À RONDELLE	SCHRAUBE	1		
060	RD579-4468-0	COVER	COUVERCLE	DECKEL	1		
070	RD579-4945-0	RIVET(24R5,LG)	RIVET	NIETE	2		
080	RD579-4476-0	COVER(3,RH)	COUVERCLE D.	DECKEL RS	1		
090	03034-50616	SCREW,W SEMS(PAN HEAD)	VIS À RONDELLE	SCHRAUBE	2		
100	RD579-4468-0	COVER	COUVERCLE	DECKEL	2		
110	RD579-4478-0	COVER(4,RH)	COUVERCLE D.	DECKEL RS	1		
120	03034-50616	SCREW,W SEMS(PAN HEAD)	VIS À RONDELLE	SCHRAUBE	1		
130	RD579-4945-0	RIVET(24R5,LG)	RIVET	NIETE	1		
140	RD579-4479-0	COVER(RH,LOWER)	COUVERCLE	DECKEL	1		
150	RD579-4945-0	RIVET(24R5,LG)	RIVET	NIETE	4		
160	RD579-4477-0	COVER(JOGDIAL)	COUVERCLE	DECKEL	1		
170	RP475-4464-0	CAP,SWITCH	BOUCHON	SCHALTER-ABDECKUNG	2		
180	03034-50616	SCREW,W SEMS(PAN HEAD)	VIS À RONDELLE	SCHRAUBE	5		
190	RD579-4467-0	COVER(SCREW,B)	COUVERCLE	DECKEL	6		

shelborn.co.uk

↔ Interchangeable; ≠ not Interchangeable; ← new for old; → old for new

K10201 BONNET (RH 1) CAPOT (DROITE 1) MOTORHAUBE (RS 1)

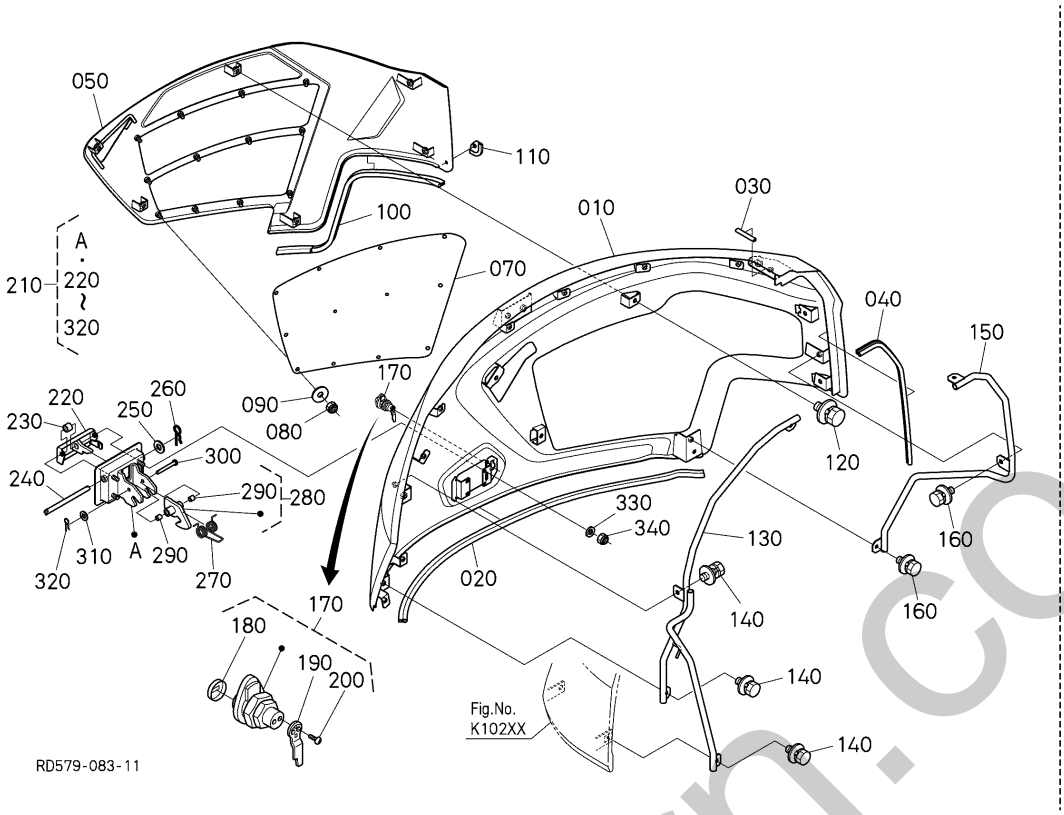

A:U50-5

REF.No. POS.No. BILD-Nr.	PART No. REFERENCE BESTELL-Nr.	PART NAME	DESIGNATION	BEZEICHNUNG	Q'TY/S.No. Q'TE/No.S. STUECK/S.Nr. A	I.C. I.C. I.C.	REMARKS REMARQUES BEMERKUNGEN
010	RD579-4321-0	BONNET(RIGHT)	CAPOT	KUEHLERHAUBE	1		
020	RD359-4192-0	TRIM	GARNITURE	STUTZEN	1		
030	RD579-4118-0	TRIM(U,70)	GARNITURE	STUTZEN	1		
040	RA221-4386-0	TRIM	EQUILIBRAGE	KANTENSCHUTZ	1		
050	RD579-4324-3	COVER(INTAKE)	COUVERCLE	DECKEL	1		
070	RD579-4329-0	PLATE(PUNCHING)	PLAQUE	PLATTE	1		
080	02552-50060	NUT,LOCKING	CONTRE-ÉCROU	MUTTER	12		
090	04015-50060	WASHER,PLAIN	RONDELLE PLANE	SCHEIBE	12		
100	RP471-4997-0	TRIM	GARNITURE	STUTZEN	1		
110	RD579-4319-0	RUBBER(INNLET COVER)	CAOUTCHOUC	GUMMI	1		
120	01135-51025	BOLT,W SEMS	VIS	SCHRAUBE	6		
130	RD579-4322-0	PIPE(1,BONNET,RIGHT)	TUYAU D.	ROHR RS	1		
140	01125-50820	BOLT,W SEMS	BOULON	SCHRAUBE	4		
150	RD579-4323-0	PIPE(2,BONNET RIGHT)	TUYAU D.	ROHR RS	1		
160	01125-50820	BOLT,W SEMS	BOULON	SCHRAUBE	3		
170	RD451-3911-0	ASSY LOCK,CYLINDER	ENS.VERROU DE CYLIN.	SCHLOSS	1		
180	RC411-4355-0	COVER	COUVERCLE	DECKEL	1		
190	RD451-3917-0	PLATE	PLAQUE	BLECH,SCHLOSS	1		
200	RC411-4360-0	TAPPING SCREW	VIS	SCHRAUBE	2		
210	RD578-3920-0	HANDLE,ASSY(BONNET)	POIGNÉE,ASSEMBLAGE	HANDGRIFF,KOMP.	1		
220	RD458-3923-5	HANDLE(BONNET RH)	VOLANT,CAPOT RH	GRIFF, HAUBE RH	1		
230	08511-00808	BUSH	BAGUE	BUCHSE	1		
240	RD451-3912-2	PIN(HANDLE)	GOUPILLE,VOLANT	STIFT, GRIFF	1		
250	04013-50080	WASHER,PLAIN	RONDELLE PLANE	SCHEIBE	1		
260	05515-50800	PIN,SNAP	GOUPILLE BETA	SICHERUNGSSTIFT	1		
270	RD451-3924-2	SPRING	RESSORT	FEDER	1		
280	RD579-3930-0	HOOK,ASSY(BONNET,RH)	ENS. CROCHET	GRP. HAKEN	1		
290	08511-00610	BUSH	BAGUE	BUCHSE	2		
300	05122-50650	PIN,JOINT	GOUPILLE	STIFT	1		
310	04013-50060	WASHER, PLAIN	RONDELLE PLANE	SCHEIBE	1		

↔ Interchangeable; ≠ not Interchangeable; ← new for old; → old for new

mtborn.co.uk

K10201 BONNET (RH 1) CAPOT (DROITE 1) MOTORHAUBE (RS 1)

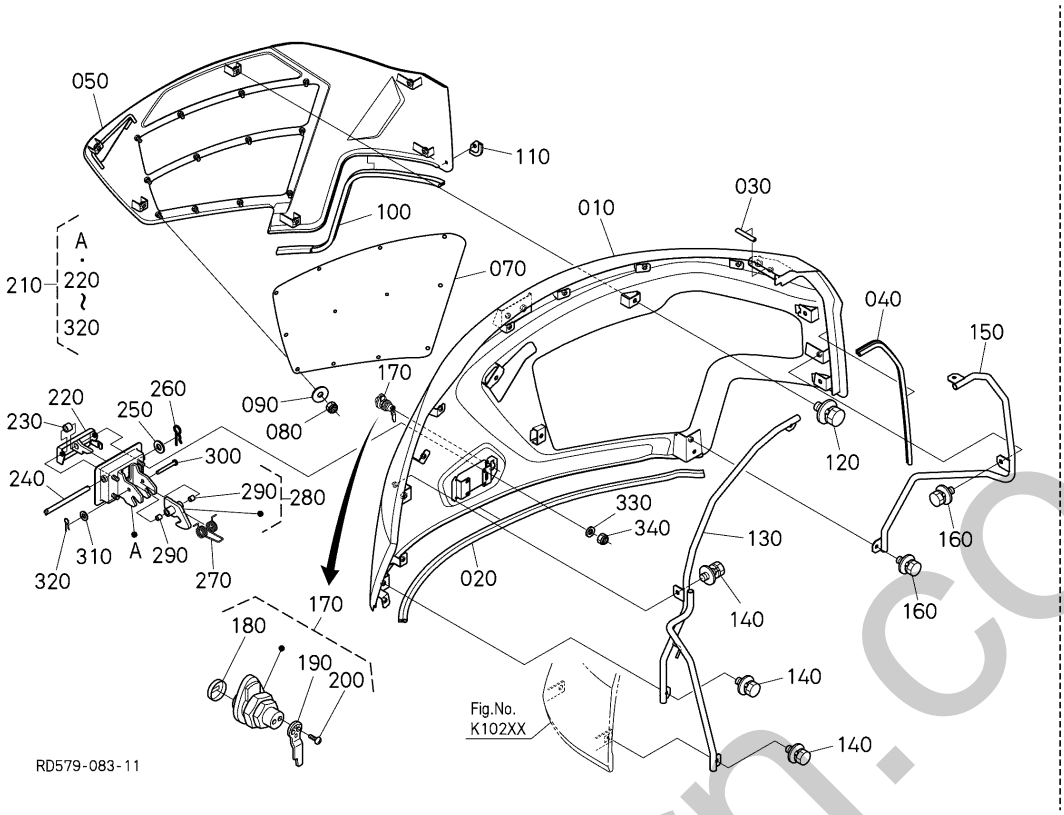

A:U50-5

REF.No. POS.No. BILD-Nr.	PART No. REFERENCE BESTELL-Nr.	PART NAME	DESIGNATION	BEZEICHNUNG	Q'TY/S.No. Q'TE/No.S. STUECK/S.Nr. A	I.C. I.C. I.C.	REMARKS REMARQUES BEMERKUNGEN
320	05525-50600	PIN,SNAP	GOUPILLE BETA	SICHERUNGSSTIFT	1		
330	04013-50060	WASHER, PLAIN	RONDELLE PLANE	SCHEIBE	4		
340	02552-50060	NUT,LOCKING	CONTRE-ÉCROU	MUTTER	4		

↔ Interchangeable; ≠ not Interchangeable; ← new for old; → old for new

silvernorn.co.uk

K10202 BONNET (RH 2)
CAPOT (DROITE 2)
MOTORHAUBE (RS 2)

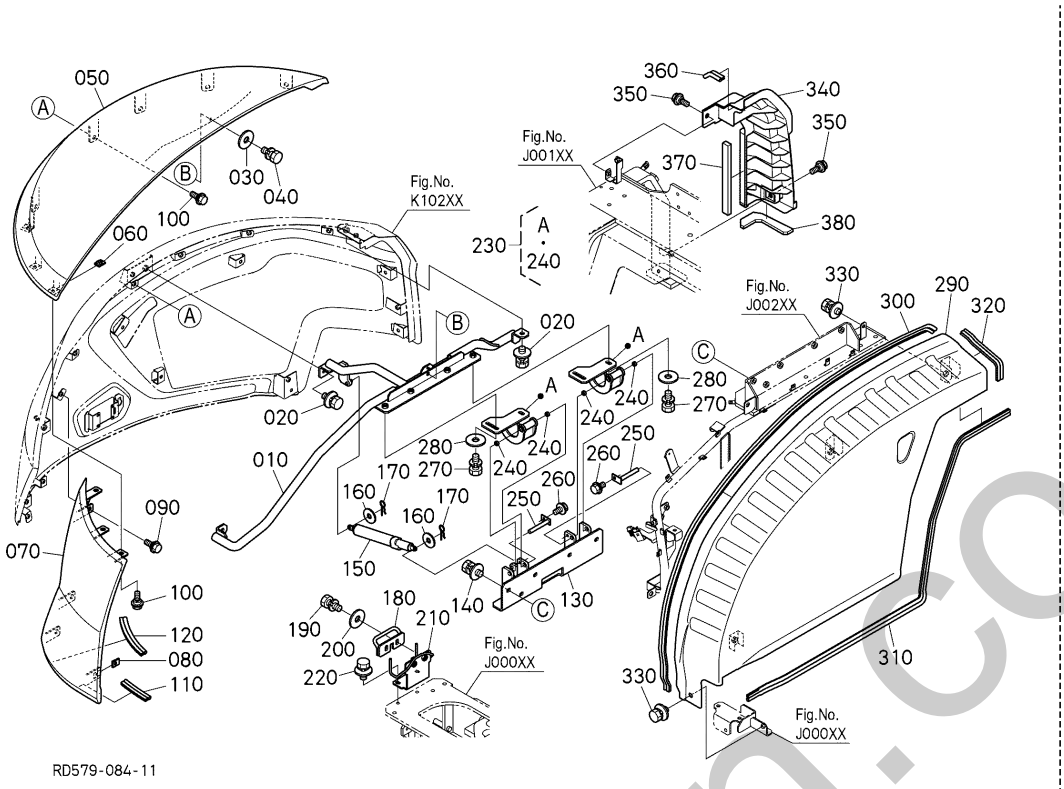

A:U50-5

REF.No. POS.No. BILD-Nr.	PART No. REFERENCE BESTELL-Nr.	PART NAME	DESIGNATION	BEZEICHNUNG	Q'TY/S.No. Q'TE/No.S. STUECK/S.Nr. A	I.C. I.C. I.C.	REMARKS REMARQUES BEMERKUNGEN
010	RD579-4325-0	FRAME(RIGHT,BONNET)	CHASSIS DE CAPOT	MOTORHAUBERAHMEN	1		
020	01135-51025	BOLT,W SEMS	VIS	SCHRAUBE	3		
030	04015-50100	WASHER,PLAIN	RONDELLE PLANE	SCHEIBE	1		
040	01133-51025	BOLT,SEMS	VIS	SCHRAUBE	1		
050	RD579-4326-0	COVER(1,BONNET RIGHT)	COUVERCLE D.	DECKEL RS	1		
060	3A011-8351-0	NUT(SPRING)	ECROU PRISONNIER	MUTTER	3		
070	RD579-4327-0	COVER(2,BONNET RIGHT)	COUVERCLE D.	DECKEL RS	1		
080	3A011-8351-0	NUT(SPRING)	ECROU PRISONNIER	MUTTER	1		
090	RD579-4391-0	BOLT(M8)	VIS	BOLZEN	3		
100	RD579-4391-0	BOLT(M8)	VIS	BOLZEN	8		
110	RD819-4136-0	TRIM	EQUILIBRAGE	KANTENSCHUTZ	1		
120	RC411-9621-0	TRIM	EQUILIBRAGE	KANTENSCHUTZ	1		
130	RD579-4332-0	SUPPORT(1,BONNET,RH)	SUPPORT D.	STUETZE RS	1		
140	01135-51025	BOLT,W SEMS	VIS	SCHRAUBE	5		
150	RD579-4340-0	DAMPER(RIGHT BONNET)	AMORTISSEUR D.	STOSSDAEMPFER RS	1		
160	04015-50080	WASHER,PLAIN	RONDELLE PLANE	SCHEIBE	2		
170	05515-50800	PIN,SNAP	GOUPILLE BETA	SICHERUNGSSTIFT	2		
180	RD579-4333-0	STAY(LOCK,BONNET)	ETAI	ANSCHLAG	1		
190	01133-51025	BOLT,SEMS	VIS	SCHRAUBE	2		
200	04015-50100	WASHER,PLAIN	RONDELLE PLANE	SCHEIBE	2		
210	RD579-4328-0	STAND(BONNET LOCK)	PLATEFORME	SOCKEL	1		
220	01135-51025	BOLT,W SEMS	VIS	SCHRAUBE	2		
230	RD579-4330-0	SUPPORT,ASSY(3,BONNET RIGHT)	SUPPORT,ASSEMBLAGE D.	STUETZE,KOMP. RS	2		
240	08511-01206	BUSH	BAGUE	BUCHSE	4		
250	RP201-6559-0	PIN	GOUPILLE	STIFT	2		
260	01754-50812	BOLT,FLANGE	BOULON,BRIDE	SCHRAUBE	2		
270	01133-51025	BOLT,SEMS	VIS	SCHRAUBE	4		
280	04015-50100	WASHER,PLAIN	RONDELLE PLANE	SCHEIBE	4		
290	RD579-4351-0	PANEL(RH)	PANNEAU	FUELLUNG	1		
300	RB301-4770-0	TRIM,ROOF	EQUILIBRAGE TOIT	KANTENSCHUTZ	1		

↔ Interchangeable; ≠ not Interchangeable; ← new for old; → old for new

silverhorn.co.uk

K10202 BONNET (RH 2) CAPOT (DROITE 2) MOTORHAUBE (RS 2)

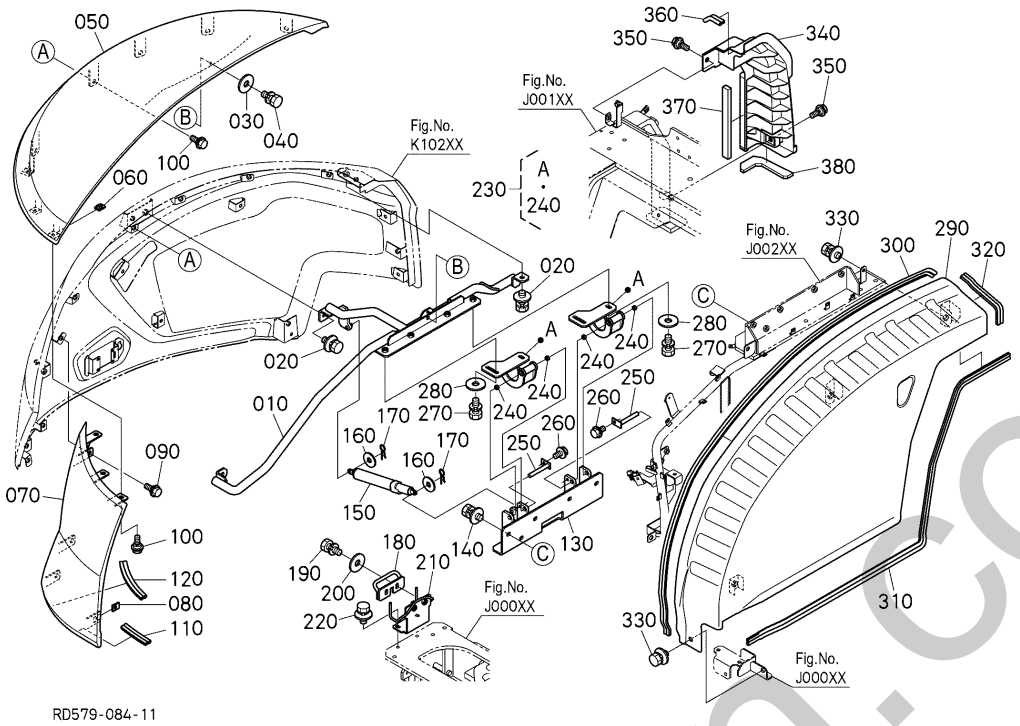

A:U50-5

REF.No. POS.No. BILD-Nr.	PART No. REFERENCE BESTELL-Nr.	PART NAME	DESIGNATION	BEZEICHNUNG	Q'TY/S.No. Q'TE/No.S. STUECK/S.Nr. A	I.C. I.C. I.C.	REMARKS REMARQUES BEMERKUNGEN
310	RP841-4361-0	TRIM	GARNITURE	STUTZEN	1		
320	RD819-4128-0	TRIM	EQUILIBRAGE	KANTENSCHUTZ	1		
330	01135-51020	BOLT,W SEMS	VIS	SCHRAUBE	4		
340	RD479-4335-0	SUPPORT(BONNET,R)	SUPPORT	STUETZE	1		
350	RD579-4391-0	BOLT(M8)	VIS	BOLZEN	3		
360	RD579-4392-0	TRIM(80,T3)	GARNITURE	STUTZEN	1		
370	RD579-4352-0	SEAL(1,SUPPORT REAR)	JOINT D' ÉTANCHÉITÉ	DICHTUNG	1		
380	RD579-4353-0	SEAL(2,SUPPORT REAR)	JOINT D' ÉTANCHÉITÉ	DICHTUNG	1		

silverhorn.co.uk

↔ Interchangeable; ≠ not Interchangeable; ← new for old; → old for new

K10301 BONNET (REAR 1)
CAPOT (ARRIERE 1)
MOTORHAUBE (HINTER 1)

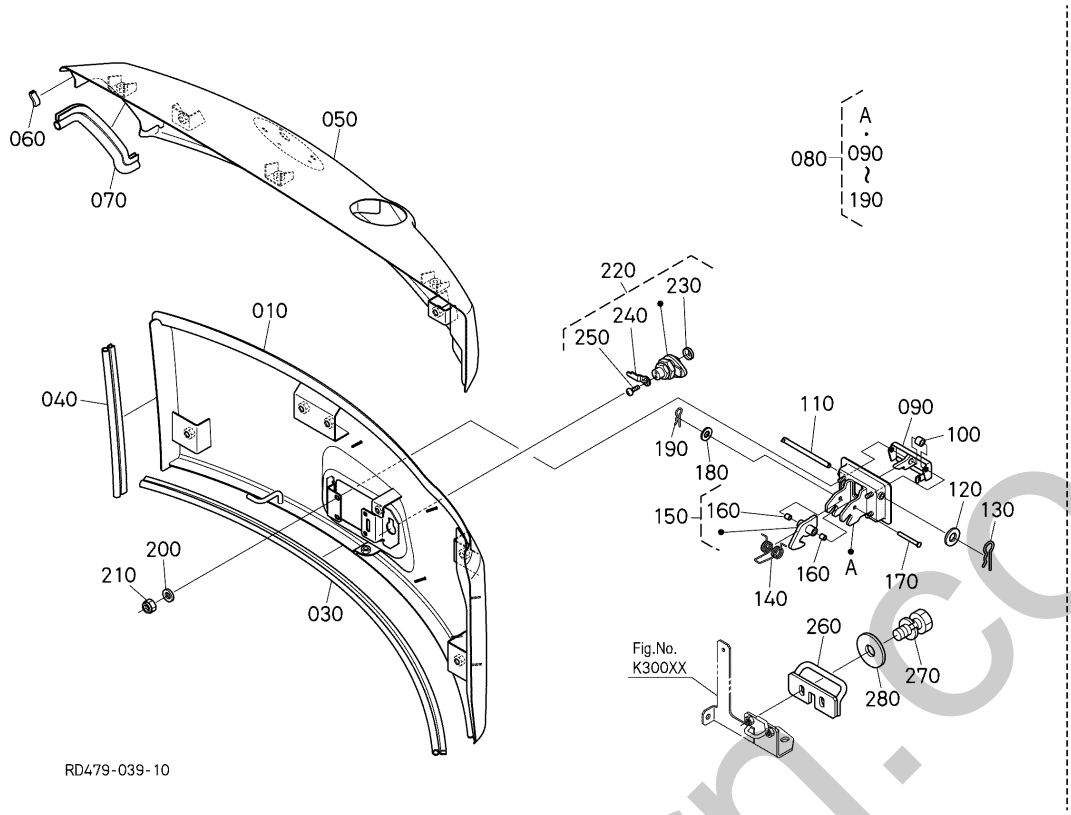

A:U50-5

REF.No. POS.No. BILD-Nr.	PART No. REFERENCE BESTELL-Nr.	PART NAME	DESIGNATION	BEZEICHNUNG	Q'TY/S.No. Q'TE/No.S. STUECK/S.Nr. A	I.C. I.C. I.C.	REMARKS REMARQUES BEMERKUNGEN
010	RD579-4341-0	BONNET(1,REAR)	CAPOT	KUEHLERHAUBE	1		
030	RD579-4394-0	TRIM(1030)	GARNITURE	STUTZEN	1		
040	RD148-4556-0	TRIM	GARNITURE	STUTZEN	1		
050	RD579-4342-0	BONNET(2,REAR)	CAPOT	KUEHLERHAUBE	1		
060	RD579-4393-0	TRIM(U,30)	GARNITURE	STUTZEN	1		
070	RC601-4186-0	TRIM	EQUILIBRAGE	KANTENSCHUTZ	1		
080	RD579-3925-0	CASE(HANDLE)	CARTER	GEHAEUSE	1		
090	RD579-3923-0	HANDLE(BONNET)	POIGNÉE	HANDGRIFF	1		
100	08511-00808	BUSH	BAGUE	BUCHSE	1		
110	RD451-3912-2	PIN(HANDLE)	GOUPILLE,VOLANT	STIFT, GRIFF	1		
120	04013-50080	WASHER,PLAIN	RONDELLE PLANE	SCHEIBE	1		
130	05515-50800	PIN,SNAP	GOUPILLE BETA	SICHERUNGSSTIFT	1		
140	RD451-3924-2	SPRING	RESSORT	FEDER	1		
150	RD579-3930-0	HOOK,ASSY(BONNET,RH)	ENS. CROCHET	GRP. HAKEN	1		
160	08511-00610	BUSH	BAGUE	BUCHSE	2		
170	05122-50650	PIN,JOINT	GOUPILLE	STIFT	1		
180	04013-50060	WASHER, PLAIN	RONDELLE PLANE	SCHEIBE	1		
190	05525-50600	PIN,SNAP	GOUPILLE BETA	SICHERUNGSSTIFT	1		
200	04013-50060	WASHER, PLAIN	RONDELLE PLANE	SCHEIBE	4		
210	02552-50060	NUT,LOCKING	CONTRE-ÉCROU	MUTTER	4		
220	RD451-3911-0	ASSY LOCK,CYLINDER	ENS.VERROU DE CYLIN.	SCHLOSS	1		
230	RC411-4355-0	COVER	COUVERCLE	DECKEL	1		
240	RD451-3917-0	PLATE	PLAQUE	BLECH,SCHLOSS	1		
250	RC411-4360-0	TAPPING SCREW	VIS	SCHRAUBE	2		
260	RD579-4333-0	STAY(LOCK,BONNET)	ETAI	ANSCHLAG	1		
270	01133-51025	BOLT,SEMS	VIS	SCHRAUBE	2		
280	04015-50100	WASHER,PLAIN	RONDELLE PLANE	SCHEIBE	2		

↔ Interchangeable; ≠ not Interchangeable; ← new for old; → old for new

silverhorn.co.uk

K10302 BONNET (REAR 2) CAPOT (ARRIERE 2) MOTORHAUBE (HINTER 2)

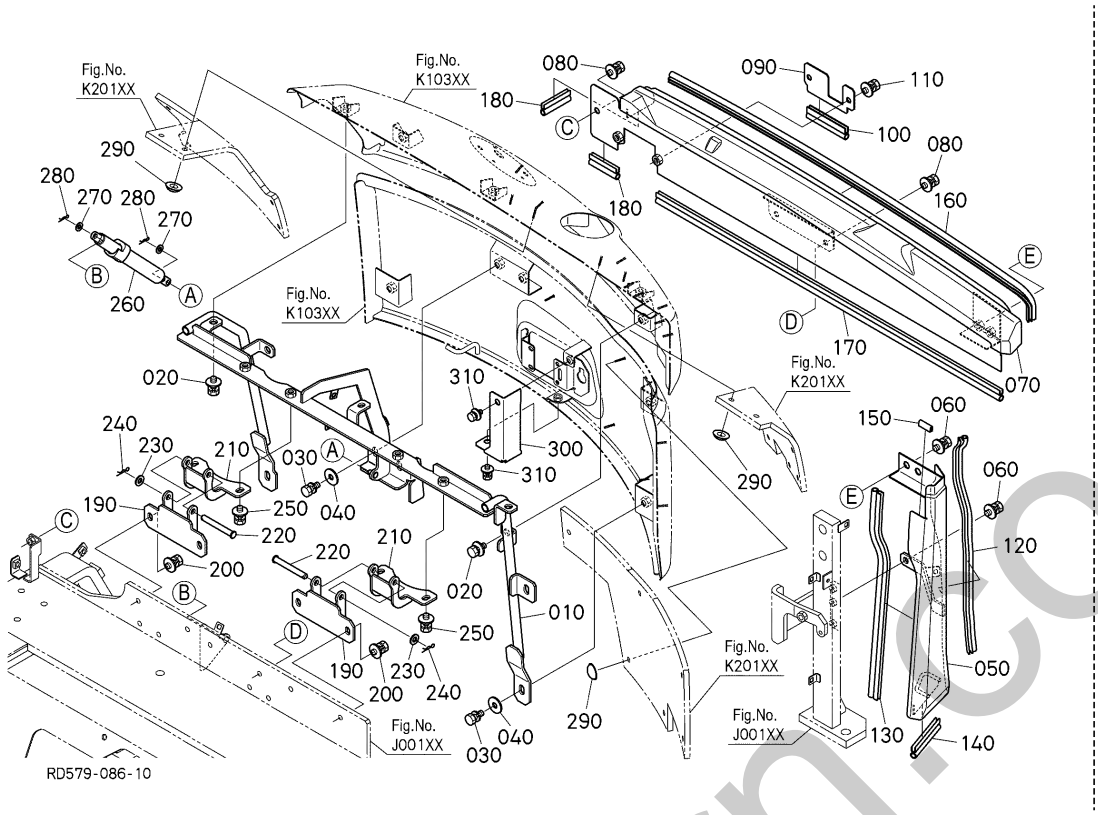

A:U50-5

REF.No. POS.No. BILD-Nr.	PART No. REFERENCE BESTELL-Nr.	PART NAME	DESIGNATION	BEZEICHNUNG	Q'TY/S.No. Q'TE/No.S. STUECK/S.Nr. A	I.C. I.C. I.C.	REMARKS REMARQUES BEMERKUNGEN
010	RD579-4343-0	FRAME(BONNET,REAR)	CADRE	RAHMEN	1		
020	01135-51025	BOLT,W SEMS	VIS	SCHRAUBE	5		
030	01133-51025	BOLT,SEMS	VIS	SCHRAUBE	5		
040	04015-50100	WASHER,PLAIN	RONDELLE PLANE	SCHEIBE	5		
050	RD579-4357-0	PANEL	PANNEAU	ARMATURENVERKLEIDUNG	1		
060	01135-51025	BOLT,W SEMS	VIS	SCHRAUBE	3		
070	RD579-4358-0	PANEL(REAR)	PANNEAU	ARMATURENVERKLEIDUNG	1		
080	01135-51020	BOLT,W SEMS	VIS	SCHRAUBE	3		
090	RD579-4356-2	PLATE(HARNESS)	PLAQUE	PLATTE	1		
100	RD819-4136-0	TRIM	EQUILIBRAGE	KANTENSCHUTZ	1		
110	01135-51020	BOLT,W SEMS	VIS	SCHRAUBE	2		
120	RA221-4387-0	TRIM	EQUILIBRAGE	KANTENSCHUTZ	1		
130	RC461-4181-0	TRIM(440)	GARNITURE	STUTZEN	1		
140	RD819-4136-0	TRIM	EQUILIBRAGE	KANTENSCHUTZ	1		
150	RD579-4393-0	TRIM(U,30)	GARNITURE	STUTZEN	1		
160	3B881-8330-0	RUBBER,SEALING	CAOUTCHOUC JOINT	GUMMIABDICHTUNG	1		
170	RC788-4127-0	TRIM	GARNITURE	STUTZEN	1		
180	RC461-4127-0	TRIM	EQUILIBRAGE	KANTENSCHUTZ	2		
190	RD579-4344-0	SUPPORT	SUPPORT	STUETZE	2		
200	01135-51020	BOLT,W SEMS	VIS	SCHRAUBE	4		
210	RD579-4345-0	SUPPORT(3,BONNET)	SUPPORT	STUETZE	2		
220	05122-51080	PIN JOINT	GOUPILLE	STIFT	2		
230	04013-50100	WASHER,PLAIN	RONDELLE PLANE	SCHEIBE	2		
240	05525-51000	PIN SNAP	GOUPILLE BETA	SICHERUNGSSTIFT	2		
250	01135-51025	BOLT,W SEMS	VIS	SCHRAUBE	4		
260	RD579-4350-0	DAMPER(BONNET REAR)	AMORTISSEUR	STOSSDAEMPFER	1		
270	04013-50080	WASHER,PLAIN	RONDELLE PLANE	SCHEIBE	2		
280	05525-50800	SNAP PIN	GOUPILLE BETA	SICHERUNGSSTIFT	2		
290	RD579-4174-0	CAP	CLAPET	STECKER	18		
300	RD579-4349-2	COVER(LOCK KEY)	COUVERCLE	DECKEL	1		

↔ Interchangeable; ≠ not Interchangeable; ← new for old; → old for new

mehorn.co.uk

K10302 BONNET (REAR 2) CAPOT (ARRIERE 2) MOTORHAUBE (HINTER 2)

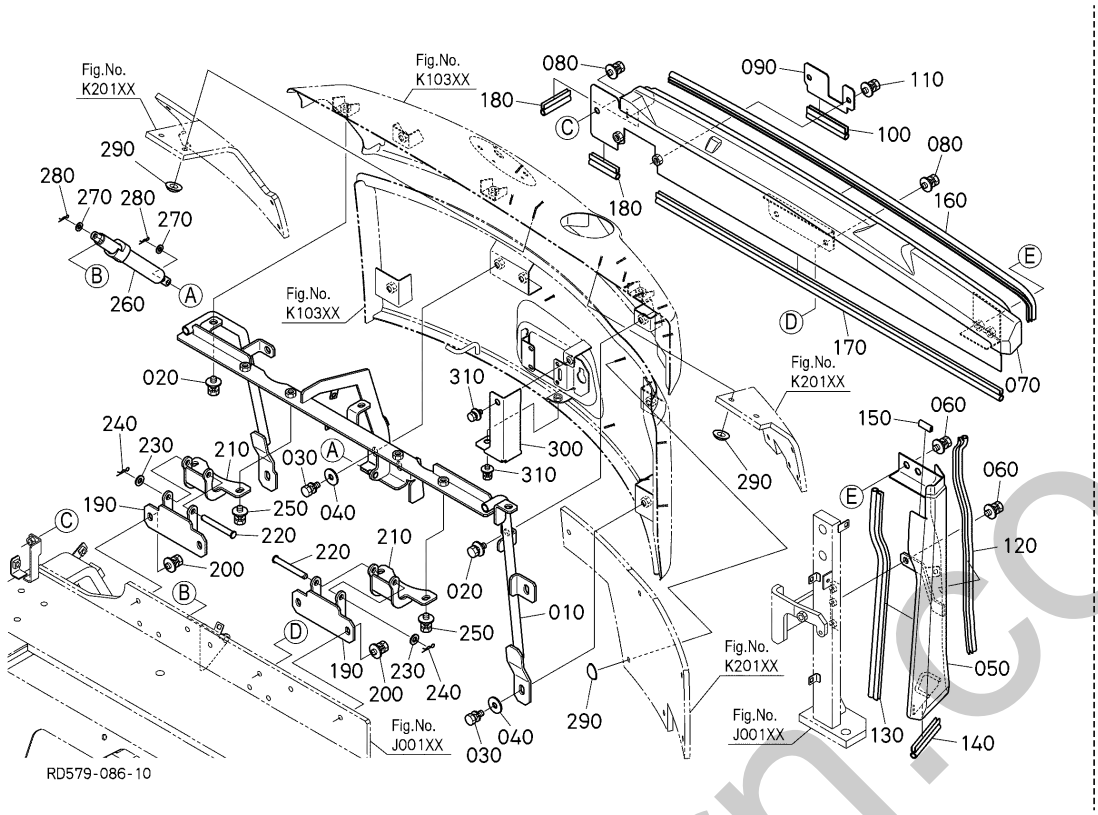

A:U50-5

REF.No. POS.No. BILD-Nr.	PART No. REFERENCE BESTELL-Nr.	PART NAME	DESIGNATION	BEZEICHNUNG	Q'TY/S.No. Q'TE/No.S. STUECK/S.Nr. A	I.C. I.C. I.C.	REMARKS REMARQUES BEMERKUNGEN
310	01125-50820	BOLT,W SEMS	BOULON	SCHRAUBE	2		

silverhorn.co.uk

↔ Interchangeable; ≠ not Interchangeable; ← new for old; → old for new

K10400 BONNET (CENTER) CAPOT (CENTRE) MOTORHAUBE (ZENTRUM)

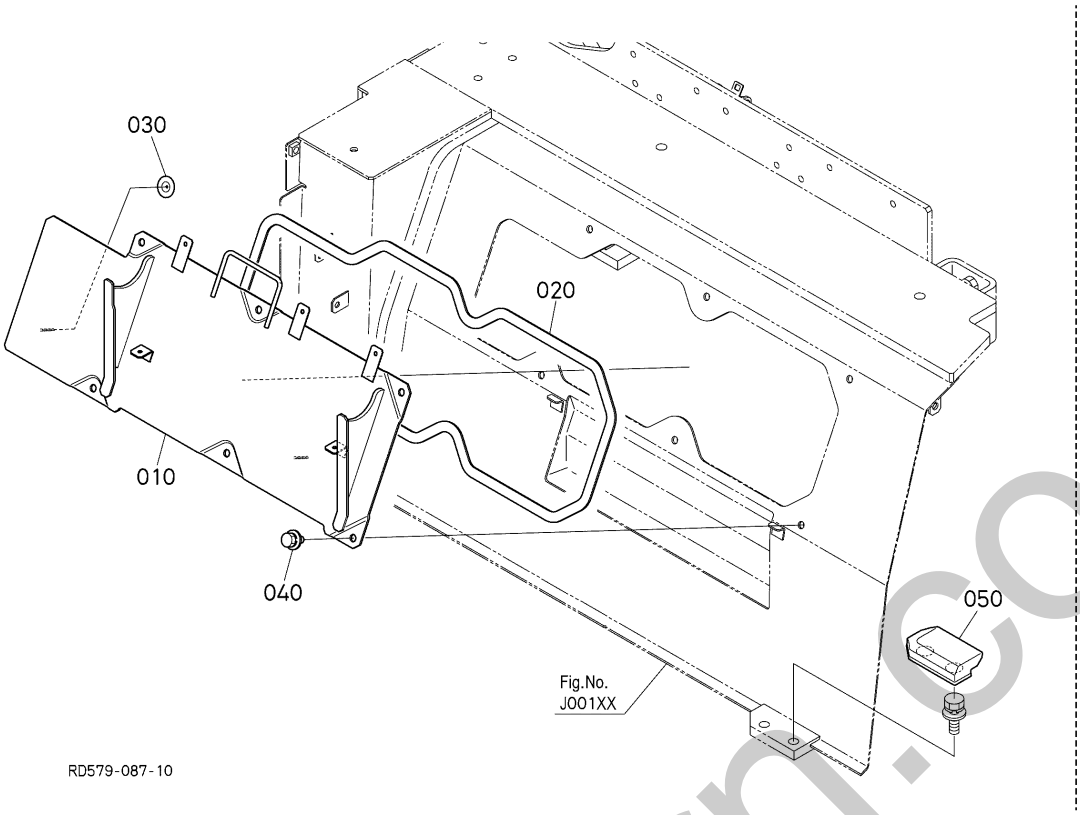

A:U50-5

REF.No. POS.No. BILD-Nr.	PART No. REFERENCE BESTELL-Nr.	PART NAME	DESIGNATION	BEZEICHNUNG	Q'TY/S.No. Q'TE/No.S. STUECK/S.Nr. A	I.C. I.C. I.C.	REMARKS REMARQUES BEMERKUNGEN
010	RD579-4313-0	COVER(BONNETCENTER)	COUVERCLE	DECKEL	1		
020	RD579-4314-0	SEAL(1,COVER)	JOINT D'ÉTANCHÉITÉ	DICHTUNG	1		
030	RD579-4174-0	CAP	CLAPET	STECKER	2		
040	01135-51025	BOLT,W SEMS	VIS	SCHRAUBE	6		
050	RD579-4312-0	COVER(BOLT)	COUVERCLE	DECKEL	1		

↔ Interchangeable; ≠ not Interchangeable; ← new for old; → old for new

silverthorn.co.uk

K20000 SPONGE 1 / EPONGE 1 / SCHAUMGUMMI 1

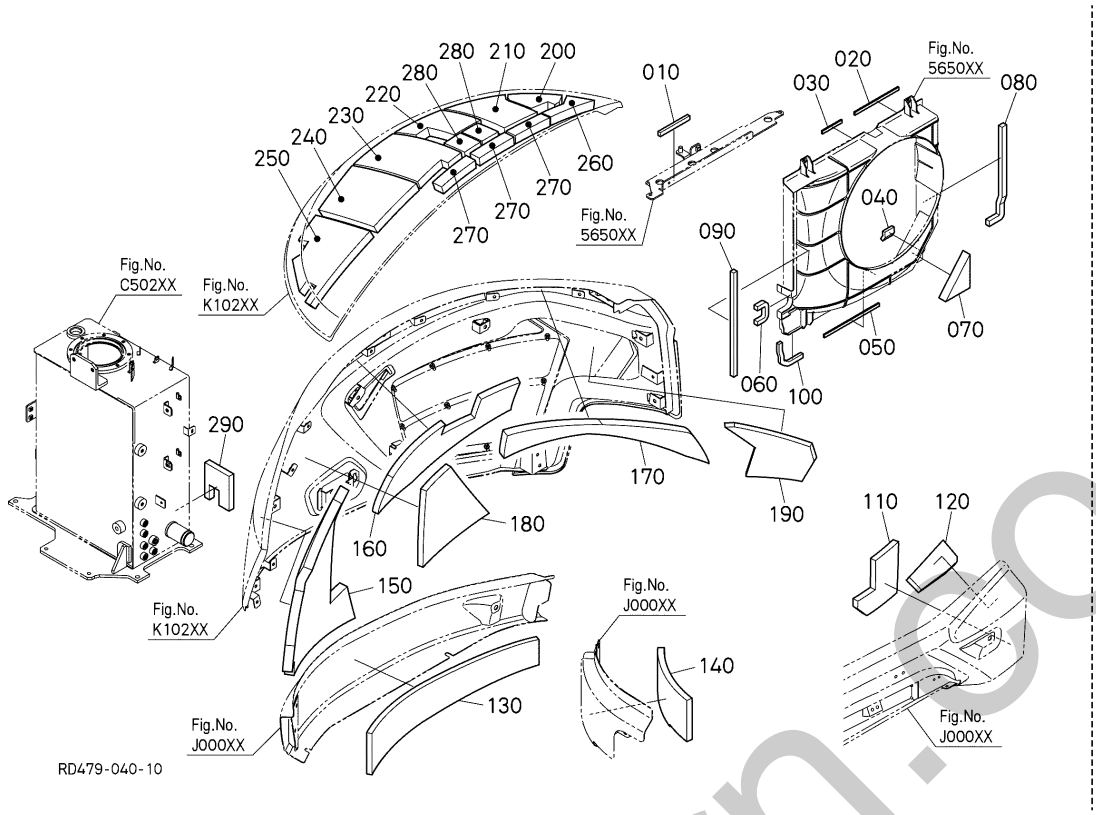

A:U50-5

REF.No. POS.No. BILD-Nr.	PART No. REFERENCE BESTELL-Nr.	PART NAME	DESIGNATION	BEZEICHNUNG	Q'TY/S.No. Q'TE/No.S. STUECK/S.Nr. A	I.C. I.C. I.C.	REMARKS REMARQUES BEMERKUNGEN
010	RD579-4288-0	ABSORBER,SOUND(2,RADIATOR)	EPONGE	SCHAUMGUMMI	1		
020	RD579-4282-0	ABSORBER,SOUND(1,SHROUD)	SILENCIEUX	SCHALLDAEMPFER	1		
030	RD579-4283-0	ABSORBER,SOUND(2,SHROUD)	EPONGE	DAEMMSTOFF	1		
040	RD579-4284-0	ABSORBER,SOUND(3,SHROUD)	SILENCIEUX	SCHALLDAEMPFER	1		
050	RD579-4285-0	ABSORBER,SOUND(4,SHROUD)	SILENCIEUX	SCHALLDAEMPFER	1		
060	RD579-4286-0	ABSORBER,SOUND	SILENCIEUX	SCHALLDAEMPFER	1		
070	RD479-4291-0	ABSORBER,SOUND	SILENCIEUX	SCHALLDAEMPFER	1		
080	RD579-4292-0	ABSORBER,SOUND	SILENCIEUX	SCHALLDAEMPFER	1		
090	RD579-4297-0	TRIM	GARNITURE	STUTZEN	1		
100	RD579-4269-0	ABSORBER,SOUND	SILENCIEUX	SCHALLDAEMPFER	1		
110	RD579-4381-0	ABSORBER,SOUND(1,COVER,LH)	SILENCIEUX G.	SCHALLDAEMPFER LS	1		
120	RD579-4382-0	ABSORBER,SOUND(2,COVER,LH)	SILENCIEUX G.	SCHALLDAEMPFER LS	1		
130	RD579-4387-0	ABSORBER,SOUND(1,COVER,RH)	SILENCIEUX D.	SCHALLDAEMPFER RS	1		
140	RD579-4388-0	ABSORBER,SOUND(2,COVER,RH)	SILENCIEUX D.	SCHALLDAEMPFER RS	1		
150	RD579-4361-0	TRIM	EPONGE	DAEMMSTOFF	1		
160	RD579-4362-0	TRIM	EPONGE	DAEMMSTOFF	1		
170	RD579-4363-0	TRIM	EPONGE	DAEMMSTOFF	1		
180	RD579-4364-0	TRIM	EPONGE	DAEMMSTOFF	1		
190	RD579-4365-0	TRIM	GARNITURE	STUTZEN	1		
200	RD579-4366-0	ABSORBER,SOUND(6,BONNET RH)	SILENCIEUX D.	SCHALLDAEMPFER RS	1		
210	RD579-4367-0	INSULATION(HANDLE)	ISOLATION	ISOLATION	1		
220	RD579-4368-0	PIPE(1,BONNET,RIGHT)	TUYAU D.	ROHR RS	1		
230	RD579-4369-0	PIPE(2,BONNET RIGHT)	TUYAU D.	ROHR RS	1		
240	RD579-4395-0	TRIM(280)	GARNITURE	STUTZEN	1		
250	RD579-4396-0	ABSORBER,SOUND(11,BONNET,RH)	SILENCIEUX D.	SCHALLDAEMPFER RS	1		
260	RD579-4397-0	ABSORBER,SOUND(12,BONNET,RH)	SILENCIEUX D.	SCHALLDAEMPFER RS	1		
270	RD579-4398-0	ABSORBER,SOUND(13,BONNET,RH)	SILENCIEUX D.	SCHALLDAEMPFER RS	3		
280	RD579-4399-0	ABSORBER,SOUND(14,BONNET,RH)	SILENCIEUX D.	SCHALLDAEMPFER RS	2		
290	RD579-6226-0	ABSORBER,SOUND	SILENCIEUX	SCHALLDAEMPFER	1		

↔ Interchangeable; ≠ not Interchangeable; ← new for old; → old for new

ohnhorn.co.uk

K20100 SPONGE 2
EPONGE 2
SCHAUMGUMMI 2

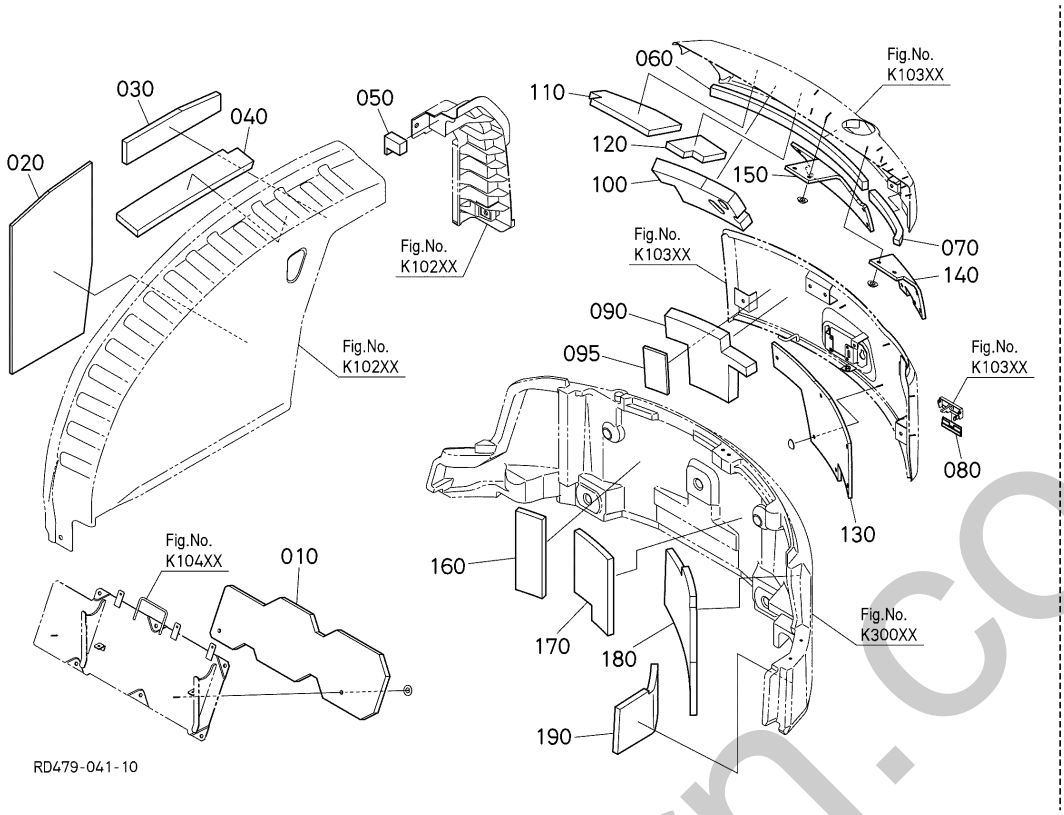

A:U50-5

REF.No. POS.No. BILD-Nr.	PART No. REFERENCE BESTELL-Nr.	PART NAME	DESIGNATION	BEZEICHNUNG	Q'TY/S.No. Q'TE/No.S. STUECK/S.Nr. A	I.C. I.C. I.C.	REMARKS REMARQUES BEMERKUNGEN
010	RD579-4315-0	INSULATION(1,COVER)	ISOLATION	ISOLATION	1		
020	RD579-4377-0	ABSORBER,SOUND	SILENCIEUX	SCHALLDAEMPFER	1		
030	RD579-4378-0	PLATE(HARNESS)	PLAQUE	PLATTE	1		
040	RD579-4379-0	STAY(REAR BONNET,LOCK)	SUPPORT	AUFENTHALT	1		
050	RD579-4385-0	ABSORBER,SOUND(PANEL,REAR)	SILENCIEUX	SCHALLDAEMPFER	1		
060	RD579-4347-2	INSULATION(4,BONNET REAR)	ISOLATION	ISOLATION	1		
070	RD579-4348-2	INSULATION(5,BONNET REAR)	ISOLATION	ISOLATION	1		
080	RD579-4331-0	INSULATION(BONNET,REAR)	ISOLATION	ISOLATION	1		
090	RD479-4371-0	ABSORBER,SOUND(1,BONNET REAR)	SILENCIEUX	SCHALLDAEMPFER	1		
095	RD479-4377-0	ABSORBER,SOUND(5,BONNET REAR)	SILENCIEUX	SCHALLDAEMPFER	1		
100	RD579-4372-0	ABSORBER,SOUND(2,BONNET REAR)	SILENCIEUX	SCHALLDAEMPFER	1		
110	RD579-4373-0	ABSORBER,SOUND(3,BONNET REAR)	SILENCIEUX	SCHALLDAEMPFER	1		
120	RD579-4374-0	ABSORBER,SOUND(4,BONNET REAR)	SILENCIEUX	SCHALLDAEMPFER	1		
130	RD579-4375-0	INSULATION(1,BONNET REAR)	ISOLATION	ISOLATION	1		
140	RD579-4376-0	INSULATION(2,BONNET REAR)	ISOLANT THERMIQUE	ISOLATION	1		
150	RD579-4389-0	INSULATION(3,BONNET REAR)	ISOLATION	ISOLATION	1		
160	RD479-4833-0	ABSORBER,SOUND(1,WEIGHT)	SILENCIEUX	SCHALLDAEMPFER	1		
170	RD479-4834-0	ABSORBER,SOUND(2,WEIGHT)	SILENCIEUX	SCHALLDAEMPFER	1		
180	RD479-4835-0	ABSORBER,SOUND(WEIGHT,3)	EPONGE	DAEMMSTOFF	1		
190	RD479-4836-0	ABSORBER,SOUND(WEIGHT,4)	SILENCIEUX	SCHALLDAEMPFER	1		

shop.orn.co.uk

↔ Interchangeable; ≠ not Interchangeable; ← new for old; → old for new

K20200 SPONGE 3 EPONGE 3 SCHAUMGUMMI 3

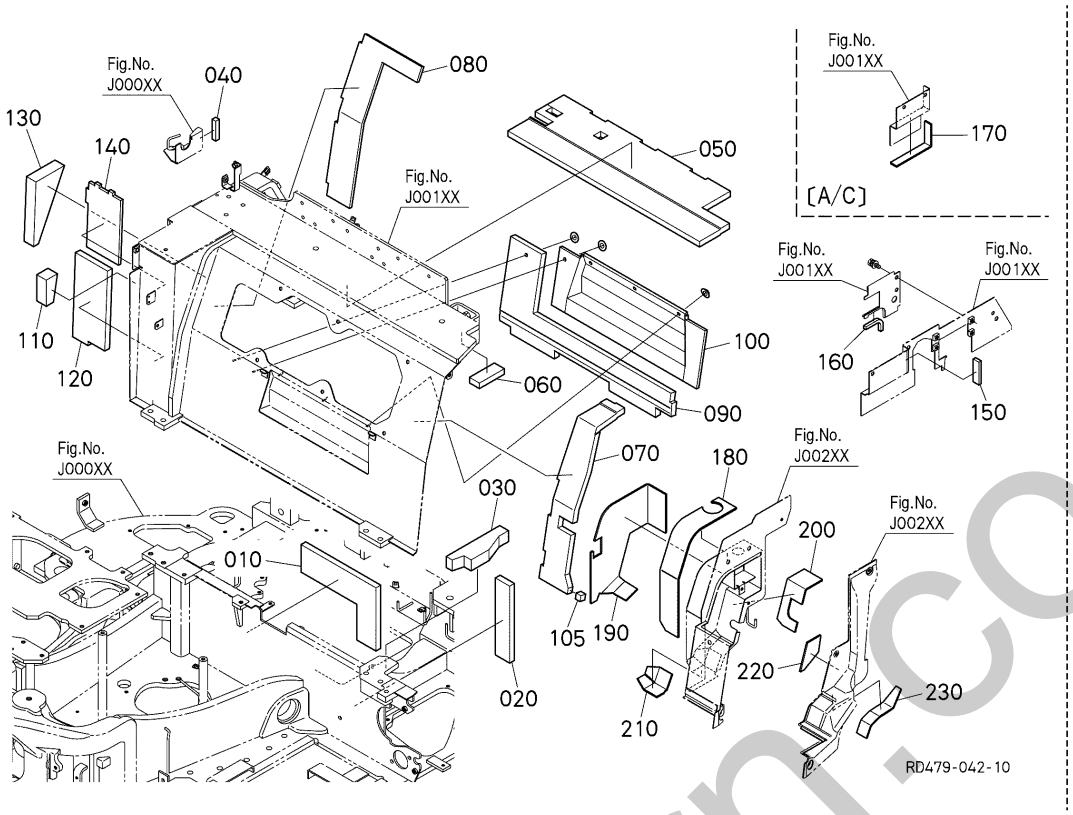

A:U50-5

REF.No. POS.No. BILD-Nr.	PART No. REFERENCE BESTELL-Nr.	PART NAME	DESIGNATION	BEZEICHNUNG	Q'TY/S.No. Q'TE/No.S. STUECK/S.Nr. A	I.C. I.C. I.C.	REMARKS REMARQUES BEMERKUNGEN
010	RD479-4161-0	ABSORBER,SOUND(1,SWING)	SILENCIEUX	SCHALLDAEMPFER	1		
020	RD579-4162-0	ABSORBER,SOUND(2,SWING)	SILENCIEUX	SCHALLDAEMPFER	1		
030	RD579-4163-0	ABSORBER,SOUND(3,SWING)	EPONGE	DAEMMSTOFF	1		
040	RD579-4744-0	ABSORBER,SOUND	SILENCIEUX	SCHALLDAEMPFER	1		
050	RD579-4181-0	INSULATION(1,ARCH)	ISOLATION	ISOLATION	1		
060	RD579-4182-0	INSULATION(2,ARCH)	ISOLATION	ISOLATION	1		
070	RD579-4183-0	INSULATION(3,ARCH)	ISOLATION	ISOLATION	1		
080	RD579-4184-0	INSULATION(4,ARCH)	ISOLATION	ISOLATION	1		
090	RD579-4185-2	INSULATION(5,ARCH)	ISOLATION	ISOLATION	1		
100	RD579-4186-0	INSULATION(6.ARCH)	ISOLATION	ISOLATION	1		
105	RD579-4187-0	INSULATION(7,ARCH)	ISOLATION	ISOLATION	1		
110	RD579-4259-0	ABSORBER,SOUND(1,ARCH)	SILENCIEUX	SCHALLDAEMPFER	1		
120	RD579-4294-0	ABSORBER,SOUND(2,ARCH)	SILENCIEUX	SCHAUMGUMMI	1		
130	RD579-4295-0	ABSORBER,SOUND(3,ARCH)	SILENCIEUX	SCHALLDAEMPFER	1		
140	RD579-4298-0	ABSORBER,SOUND(4,ARCH)	SILENCIEUX	SCHALLDAEMPFER	1		
150	RD579-4178-0	ABSORBER,SOUND(1,PARTITION)	EPONGE	DAEMMSTOFF	1		
160	RD479-4257-0	ABSORBER,SOUND(1,PARTITION)	EPONGE	DAEMMSTOFF	1		
170	RD579-4258-0	ABSORBER,SOUND(2,PARTITION)	SILENCIEUX	SCHAUMGUMMI	1		A/C
180	RD579-5152-0	INSULATION(1,PARTITION)	ISOLANT THERMIQUE	HITZEISOLIERUNG	1		
190	RD579-5153-0	INSULATION	ISOLATION	ISOLATION	1		
200	RD579-5155-0	INSULATION(2,PARTITION)	ISOLATION	ISOLATION	1		
210	RD579-5165-0	CUSHION	AMORTISSEUR	PUFFER	1		
220	RD579-5157-0	INSULATION	ISOLATION	ISOLATION	1		
230	RD579-5158-0	INSULATION	ISOLATION	ISOLATION	1		

↔ Interchangeable; ≠ not Interchangeable; ← new for old; → old for new

silverhorn.co.uk

K30000 WEIGHT CONTREPOIDS GEWICHT

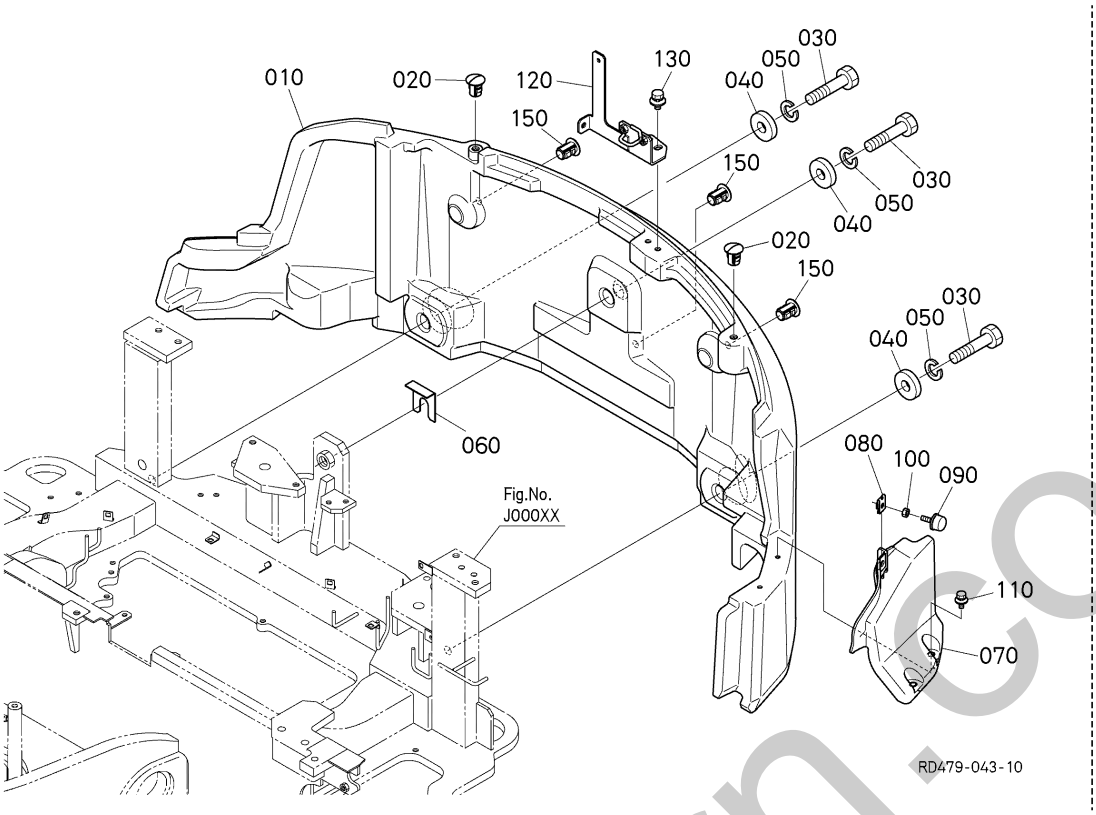

A:U50-5

REF.No. POS.No. BILD-Nr.	PART No. REFERENCE BESTELL-Nr.	PART NAME	DESIGNATION	BEZEICHNUNG	Q'TY/S.No. Q'TE/No.S. STUECK/S.Nr. A	I.C. I.C. I.C.	REMARKS REMARQUES BEMERKUNGEN
010	RD479-4811-0	WEIGHT	POIDS	GEWICHT	1		
020	R1411-4818-0	PLUG	BOUCHON	STOPFEN	2		
030	RD451-4841-0	BOLT	VIS	BOLZEN	3		
040	RD451-4812-0	WASHER	RONDELLE	SCHEIBE	3		
050	04512-50200	WASHER,SPRING LOCK	RONDELLE GROWER	FEDERRING	3		
060	RD411-4816-0	SHIM	CALE	BEILAGE	1		2.00mm
060	RD411-4815-0	SHIM	CALE	BEILAGE	1		1.00mm
070	RD479-4821-0	COVER(WEIGHT)	COUVERCLE	DECKEL	1		
080	3A011-8351-0	NUT(SPRING)	ECROU PRISONNIER	MUTTER	1		
090	RD451-3831-0	RUBBER,CUSHION	COUSSIN	KISSEN	1		
100	02114-50080	HEX.NUT	ECROU	MUTTER	1		
110	01125-50825	BOLT,W SEMS	BOULON	SCHRAUBE	2		
120	RD479-4346-0	STAY(REAR BONNET,LOCK)	SUPPORT	AUFENTHALT	1		
130	01135-51025	BOLT,W SEMS	VIS	SCHRAUBE	2		
150	R1411-4818-0	PLUG	BOUCHON	STOPFEN	3		

↔ Interchangeable; ≠ not Interchangeable; ⟵ new for old; ⟶ old for new

simonhorn.co.uk

K40000 SEAT SIEGE SITZ

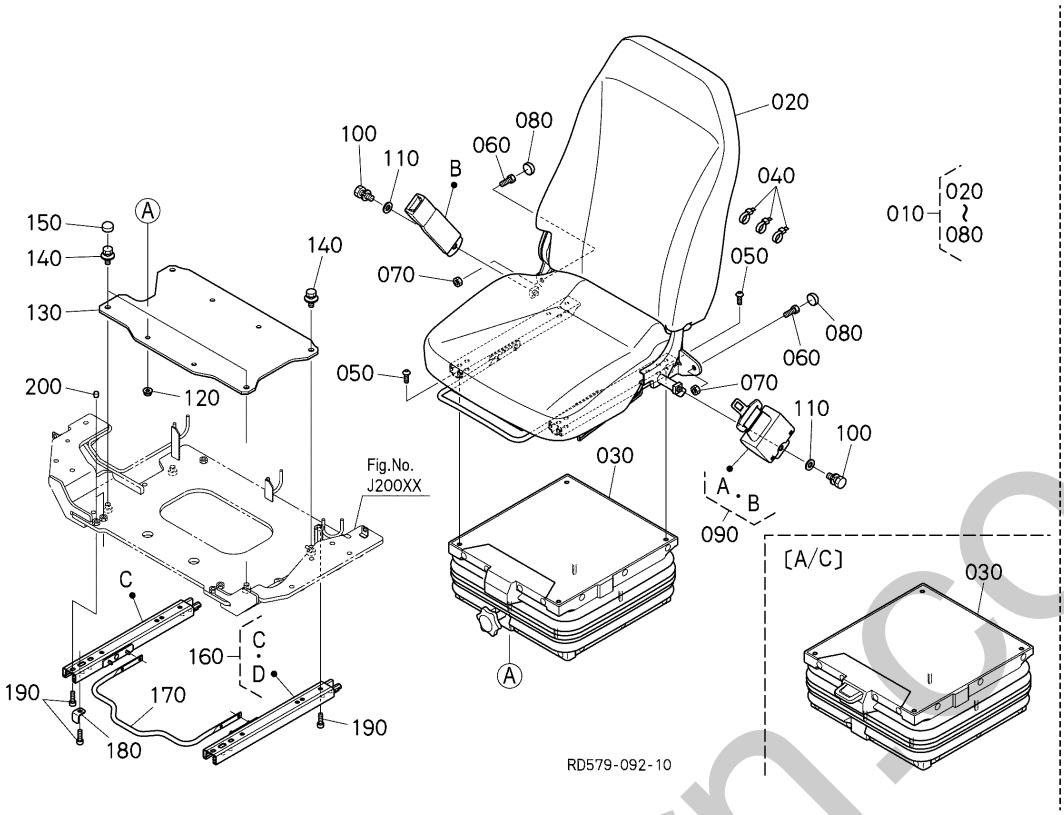

A:U50-5

REF.No. POS.No. BILD-Nr.	PART No. REFERENCE BESTELL-Nr.	PART NAME	DESIGNATION	BEZEICHNUNG	Q'TY/S.No. Q'TE/No.S. STUECK/S.Nr. A	I.C. I.C. I.C.	REMARKS REMARQUES BEMERKUNGEN
010	RD579-3800-2	SEAT,ASSY	SIÈGE,ASSEMBLAGE	SITZ,KOMP.	1		EXCEPT A/C
010	RD579-3820-0	SEAT,ASSY	SIÈGE,ASSEMBLAGE	SITZ,KOMP.	1		A/C
020	RD579-3850-0	SEAT,ASSY(CAB)	ENS.SIEGE	SITZEINHEIT	1		
030	RD579-3840-0	SUSPENSION	SUSPENSION	MONT.HALTERUNGSEINHEIT	1		EXCEPT A/C
030	RD579-3830-0	SUSPENSION	SUSPENSION	MONT.HALTERUNGSEINHEIT	1		A/C
040	RD579-3891-0	BAND	BANDE	BAND	3		
050	RD579-3892-0	BOLT	BOULON	BOLZEN	2		
060	RD579-3893-0	BOLT	BOULON	BOLZEN	2		
070	RD579-3894-0	NUT	ECROU	MUTTER	2		
080	RD579-3895-0	CAP	BARRETTE A VIS	KAPPBOLZEN	2		
090	RD579-3897-2	BELT,SEAT,ASSY	CEINTURE DE MAINTIEN	SICHERHEITSGURT KOMP.	1		
100	RD579-3898-0	BOLT(7/16-20UNF)	BOULON	BOLZEN	2		
110	04013-50120	WASHER,PLAIN	RONDELLE PLANE	SCHEIBE	2		
120	02751-50080	NUT,FLANGE	ÉCROU A EMBASE	MUTTER	4		
130	RD579-3813-0	BRACKET(SEAT)	PALIER	HALTER	1		
140	01135-51030	BOLT,W SEMS	VIS	SCHRAUBE	4		
150	RD579-3823-2	CAP(M10)	COUVERCLE	KAPPE	2		
160	RD579-3804-0	RAIL(SLIDE)	RAIL	SCHIENE	1		
170	RD579-3806-0	LEVER(SLIDE)	LEVIER	HEBEL	1		
180	RD579-3807-0	STOPPER(SLIDE)	DISPOSITIF D' ARRÊT	STOPPER	2		
190	01311-10825	BOLT,SOCKET HEAD	VIS	BOLZEN	6		
200	RD579-3825-2	CAP(7)	COUVERCLE	KAPPE	4		

↔ Interchangeable; ≠ not Interchangeable; ← new for old; → old for new

sherborn.co.uk

L10000 CABIN (BODY) CABINE (CORPS) KABINE (KOERPER)

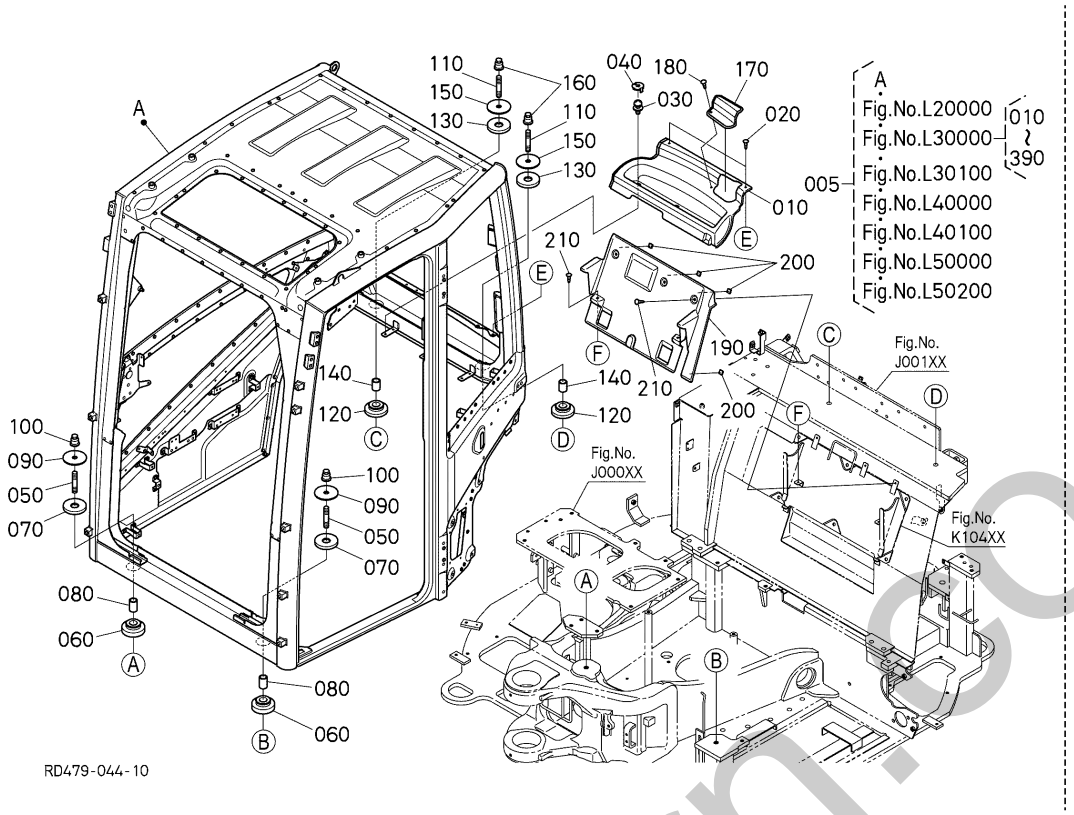

A:U50-5

REF.No. POS.No. BILD-Nr.	PART No. REFERENCE BESTELL-Nr.	PART NAME	DESIGNATION	BEZEICHNUNG	Q'TY/S.No. Q'TE/No.S. STUECK/S.Nr. A	I.C. I.C. I.C.	REMARKS REMARQUES BEMERKUNGEN
005	----	CAB,ASSY(ROPS)	CABINE,ASSEMBLAGE	KABINE,KOMP.	1		
010	RD579-4964-0	COVER(REAR,CENTER)	COUVERCLE	DECKEL	1		
020	RD579-4945-0	RIVET(24R5,LG)	RIVET	NIETE	2		
030	03034-50616	SCREW,W SEMS(PAN HEAD)	VIS À RONDELLE	SCHRAUBE	3		
040	RD579-4468-0	COVER	COUVERCLE	DECKEL	3		
050	RD579-4851-0	STUD(FRONT)	GOUJON	STEHBOLZEN	2		
060	RD579-4852-2	RUBBER,ANTIVIB(FRONT,LOWER)	CAOUTCHOUC ANTI-VIBRATION	ANTIVIBRATIONSGUMMI	2		
070	RD579-4856-2	RUBBER,ANTIVIB(FRONT,UPPER)	CAOUTCHOUC ANTI-VIBRATION	ANTIVIBRATIONSGUMMI	2		
080	RD579-4853-2	COLLAR(FRONT)	COLLIER	HUELSE	2		
090	RD451-4854-2	WASHER(CAB)	RONDELLE	SCHEIBE	2		
100	RD451-4859-0	NUT(CAB)	ECROU	MUTTER	2		
110	RD451-4851-2	STUD	GOUJON	STEHBOLZEN	2		
120	RD579-4857-2	RUBBER,ANTIVIB(REAR,LOWER)	CAOUTCHOUC ANTI-VIBRATION	ANTIVIBRATIONSGUMMI	2		
130	RD579-4856-2	RUBBER,ANTIVIB(FRONT,UPPER)	CAOUTCHOUC ANTI-VIBRATION	ANTIVIBRATIONSGUMMI	2		
140	RD451-4853-2	COLLAR(CAB)	COLLIER	HUELSE	2		
150	RD451-4854-2	WASHER(CAB)	RONDELLE	SCHEIBE	2		
160	RD451-4859-0	NUT(CAB)	ECROU	MUTTER	2		
170	RD579-4969-0	COVER(STUD,LEFT)	COUVERCLE G.	DECKEL LS	1		
180	RD579-4945-0	RIVET(24R5,LG)	RIVET	NIETE	1		
190	RD579-4966-2	COVER(REAR,DOWN)	COUVERCLE	DECKEL	1		
200	RD579-3821-0	CUSHION(SEAT COVER)	COUSSIN	KISSEN	4		
210	RD579-4945-0	RIVET(24R5,LG)	RIVET	NIETE	5		

↔ Interchangeable; ≠ not Interchangeable; ← new for old; → old for new

silverhorn.co.uk

L20000 CABIN (DOOR) CABINE (PORTE) KABINE (TUER)

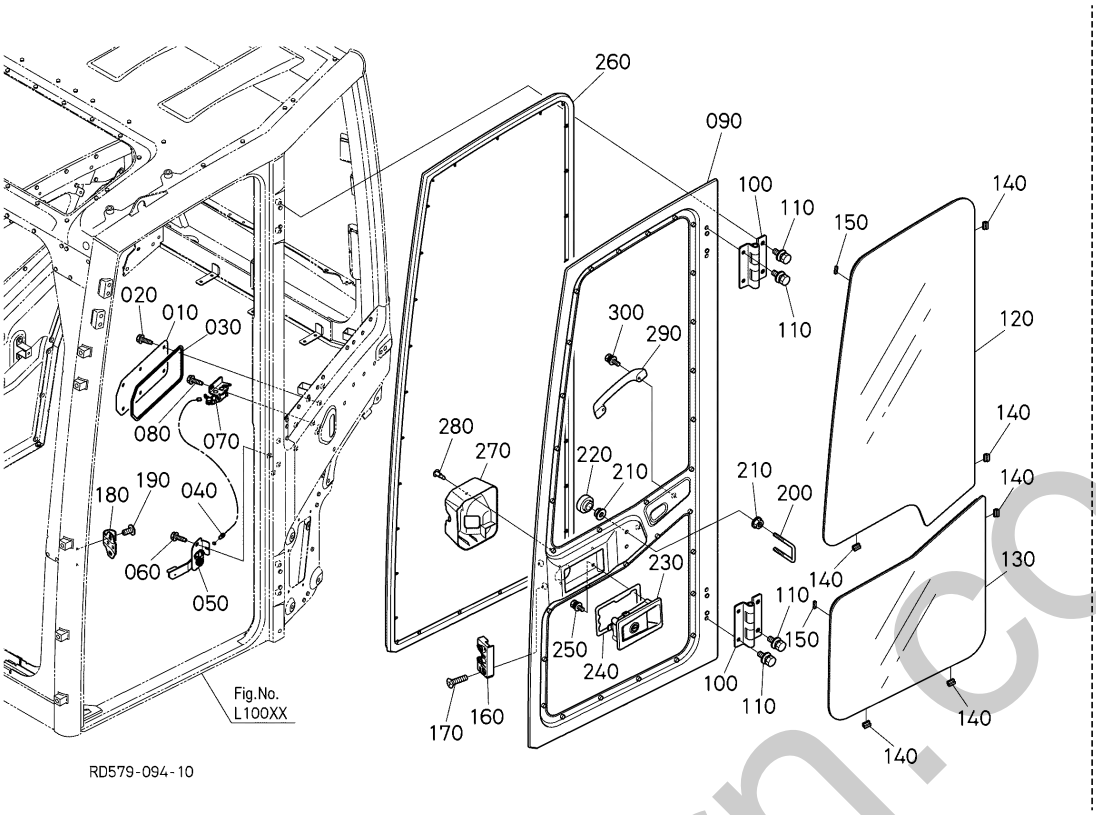

A:U50-5

REF.No. POS.No. BILD-Nr.	PART No. REFERENCE BESTELL-Nr.	PART NAME	DESIGNATION	BEZEICHNUNG	Q'TY/S.No. Q'TE/No.S. STUECK/S.Nr. A	I.C. I.C. I.C.	REMARKS REMARQUES BEMERKUNGEN
010	RD579-4658-0	COVER(PILLAR,LH)	COUVERCLE(PILIER)	ABDECKUNG	1		
020	RD451-9813-0	SCREW	VIS	SCHRAUBE	6		
030	RD579-4687-0	TAPE(COVER,DOOR)	RUBAN	BAND	1		
040	RD579-4661-0	CABLE,ASSY(DOOR)	ENS.CABLE	GRP.KABEL	1		
050	RD579-4660-0	LEVER,ASSY,DOOR	ENS.LEVIER(PORTE)	HEBEL,ZSB(TUER)	1		
060	RD451-9813-0	SCREW	VIS	SCHRAUBE	2		
070	RD451-4659-2	LOCK,ASSY,DOOR	ENSEMBLE SERRURE	MONTAGE SCHLOSS	1		
080	RD451-9813-0	SCREW	VIS	SCHRAUBE	2		
090	RD579-4603-0	DOOR,COMP	PORTE,COMPLET	TUER,KOMP.	1		
100	RD579-4686-0	HINGE,ASSY(DOOR)	ENS.CHARNIERE(PORTE)	SCHARNIER,KOMP.	2		
110	RD579-9839-0	BOLT	BOULON	BOLZEN	8		
120	RD579-4656-0	GLASS(DOOR,UPPER)	VERRE	OBERES TUERGLAS	1		
130	RD579-4657-0	GLASS(DOOR,LOWER)	GLACE DE PORTE	UNTERES TUERGLAS	1		
140	RD451-9840-0	SPACER,GLASS	ESPACEUR(VITRE)	ABSTANDHALTER(GLAS)	6		
150	RD451-4692-0	SPACER,GLASS	ESPACEUR(VITRE)	ABSTANDHALTER	2		
160	RD579-4663-0	LOCK,ASSY(DOOR)	ENSEMBLE SERRURE	SCHLOSS KOMP.	1		
170	RD579-9846-0	SCREW,MACHINE	VIS	SCHRAUBE	2		
180	RD579-4665-0	STRIKER(DOOR)	STRIKER(PORTE)	ANSCHLAG(TUER)	1		
190	RD579-9848-0	BOLT	BOULON	BOLZEN	2		
200	RD451-4662-0	STRIKER,OPEN_LOCK	STRIKER	ANSCHLAG	1		
210	RD451-9845-0	NUT	ECROU	MUTTER	4		
220	RD451-9851-0	PLUG	BOUCHON	BOLZEN	2		
230	RD579-4668-0	LEVER,ASSY(DOOR,OUTER)	ENS.LEVIER(PORTE)	HEBEL,ZSB(TUER,AUSS.	1		
240	RD579-4667-0	PACKING	JOINT	DICHTUNGSPLATTE	1		
250	RD579-9853-0	SCREW,MACHINE	VIS	SCHRAUBE	4		
260	RD579-9836-0	TRIM(DOOR)	EQUILIBRAGE PORTE	KANTENSCHUTZ, TUER	1		
270	RD579-4669-0	TRIM(DOOR.LEVER)	GARNITURE	STUTZEN	1		
280	RD579-4945-0	RIVET(24R5,LG)	RIVET	NIETE	1		
290	RD451-4674-0	HANDEL,PULL	POIGNEE	HANDLAUF	1		
300	RD579-9813-0	SCREW,MACHINE	VIS	SCHRAUBE	2		

↔ Interchangeable; ≠ not Interchangeable; ← new for old; → old for new

silverhorn.co.uk

L30000 CABIN (WINDOW 1)
CABINE (GLACE 1)
KABINE (FENSTER 1)

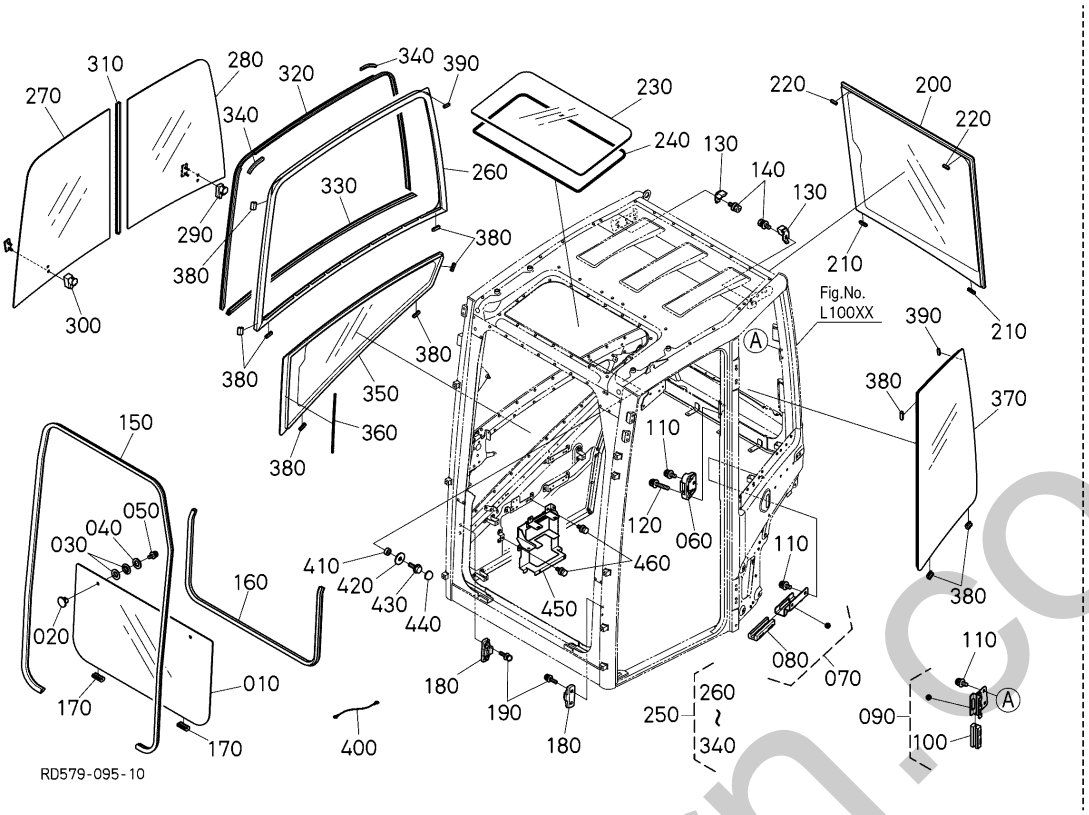

A:U50-5

REF.No. POS.No. BILD-Nr.	PART No. REFERENCE BESTELL-Nr.	PART NAME	DESIGNATION	BEZEICHNUNG	Q'TY/S.No. Q'TE/No.S. STUECK/S.Nr. A	I.C. I.C. I.C.	REMARKS REMARQUES BEMERKUNGEN
010	RD579-4644-0	GLASS(FRONT,UNDER)	VERRE AVANT	UNTERE FRONTSCHEIBE	1		
020	RD451-9867-0	NUT	ECROU	MUTTER	2		
030	RD451-4682-0	SEAL,SUNROOF	JOINT(TOIT OUVRANT)	DICHTUNG	4		
040	RD451-9868-0	WASHER,PLAIN	RONDELLE FREIN	FEDERRING	2		
050	RD451-9869-0	SCREW	VIS	SCHRAUBE	2		
060	RD579-9803-0	HOLDER,ASSY	ENS.SUPPORT	GRP.HALTER	1		
070	RD579-9804-0	HOLDER,ASSY(LOWER)	SUPPORT,ASSEMBLAGE	HALTER,KOMP.	1		
080	RD579-9806-0	CUSHION(RUBBER,LOWER	AMORTISSEUR	PUFFER	1		
090	RD579-9807-0	HOLDER,ASSY(UPPER)	SUPPORT,ASSEMBLAGE	HALTER,KOMP.	1		
100	RD579-9809-0	CUSHION(RUBBER,UPPER)	AMORTISSEUR	PUFFER	1		
110	RD579-9811-0	SCREW,MACHINE	VIS	SCHRAUBE	5		
120	RD579-9812-0	SCREW,MACHINE	VIS	SCHRAUBE	2		
130	RD579-9832-0	CUSHION(RUBBER)	AMORTISSEUR	KISSEN	2		
140	RD579-9833-0	SCREW,MACHINE	VIS	SCHRAUBE	2		
150	RD579-9828-0	TRIM(FWD)	EQUILIBRAGE(FWD)	VERKLEIDUNG	1		
160	RD579-9829-0	TRIM(FWD)	EQUILIBRAGE(FWD,BAS)	VERKLEIDUNG	1		
170	RD579-9870-0	SPACER	ENTRETOISE	DISTANZSCHEIBE	2		
180	RD451-9830-0	SPACER	ENTRETOISE	DISTANZSCHEIBE	2		
190	RD451-9871-0	SCREW	VIS	SCHRAUBE	4		
200	RD579-4645-0	GLASS(REAR)	VITRE(ARRIERE)	HECKSCHEIBE	1		
210	RD451-9840-0	SPACER,GLASS	ESPACEUR(VITRE)	ABSTANDHALTER(GLAS)	2		
220	RD451-4692-0	SPACER,GLASS	ESPACEUR(VITRE)	ABSTANDHALTER	2		
230	RD579-4646-0	ROOF	TOIT(POLYCARBONATE)	DACH(POLYKARBONAT)	1		
240	RD451-9862-0	SEAL,DAM	JOINT	DICHTUNGEN	1		
250	RD579-4604-0	SASH,ASSY(RH)	ENS.CADRE	SEITENRAHMEN KOMP.	1		
260	RD579-4671-0	SASH	CARDE DE CHASSIS	SEITENRAHMEN	1		
270	RD579-4672-0	GLASS	VERRE	VORDERE SEITENSCHEIBE	1		
280	RD579-4673-0	GLASS	VERRE	SEITENSCHEIBE HINTEN	1		
290	RD579-4674-0	LOCK	VERROU	SCHLOSS	1		
300	RD579-4675-0	LOCK	VERROU	SCHLOSS	1		

↔ Interchangeable; ≠ not Interchangeable; ← new for old; → old for new

silverhorn.co.uk

L30000 CABIN (WINDOW 1)
CABINE (GLACE 1)
KABINE (FENSTER 1)

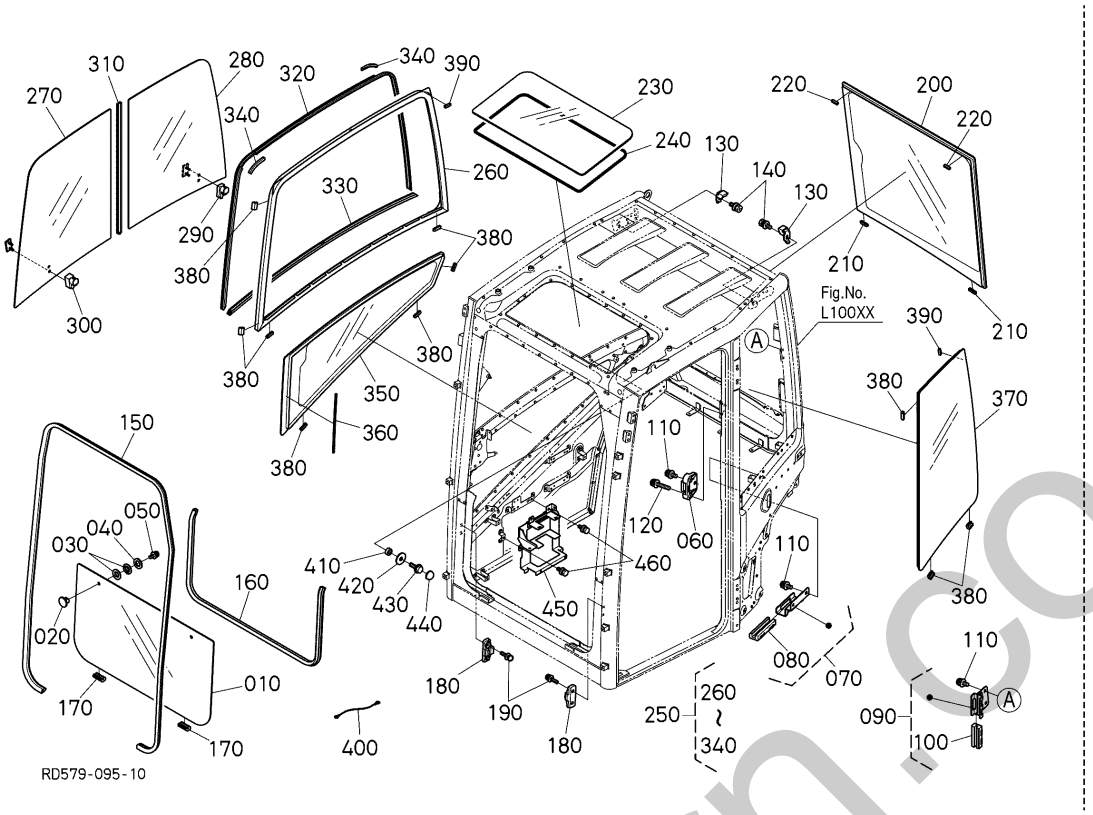

A:U50-5

REF.No. POS.No. BILD-Nr.	PART No. REFERENCE BESTELL-Nr.	PART NAME	DESIGNATION	BEZEICHNUNG	Q'TY/S.No. Q'TE/No.S. STUECK/S.Nr. A	I.C. I.C. I.C.	REMARKS REMARQUES BEMERKUNGEN
310	RD579-4676-0	SEAL	JOINT DE CENTER	DICHTUNG	1		
320	RD579-4677-0	SEAL	JOINT D' ÉTANCHÉITÉ	DICHTUNG	1		
330	RD579-4678-0	SEAL	JOINT D' ÉTANCHÉITÉ	DICHTUNG	1		
340	RD579-4679-0	STOPPER	BONDE(CAOUTCHOUC)	STOEPSEL(GUMMI)	1		
350	RD579-9852-0	GLASS(SIDE PANEL)	GLACE	SEITENSCHEIBE VORNE	1		
360	RD579-9860-0	SEAL	JOINT(DAME)	DICHTUNGEN	1		
370	RD579-9855-0	GLASS(ASSY,LH)	VERRE GAUCHE	GLASSCHEIBE	1		
380	RD451-9840-0	SPACER,GLASS	ESPACEUR(VITRE)	ABSTANDHALTER(GLAS)	12		
390	RD451-4692-0	SPACER,GLASS	ESPACEUR(VITRE)	ABSTANDHALTER	2		
400	RD579-4462-0	ROPE,ASSY	CORDE,ASSEMBLAGE	STARTERSEIL,KOMP.	1		
410	13621-5724-0	COLLAR	COLLIER	HUELSE	1		
420	04015-50060	WASHER,PLAIN	RONDELLE PLANE	SCHEIBE	1		
430	01754-50616	BOLT,FLANGE	BOULON,BRIDE	SCHRAUBE	1		
440	T2255-7417-0	CAP	BOUCHON	GUMMIKAPPE	1		
450	RD579-4924-0	BRACKET(RFBOX)	SUPPORT	HALTER	1		
460	01125-50820	BOLT,W SEMS	BOULON	SCHRAUBE	3		

silverhorn.co.uk

↔ Interchangeable; ≠ not Interchangeable; ← new for old; → old for new

L30100 CABIN (WINDOW 2)
CABINE (GLACE 2)
KABINE (FENSTER 2)

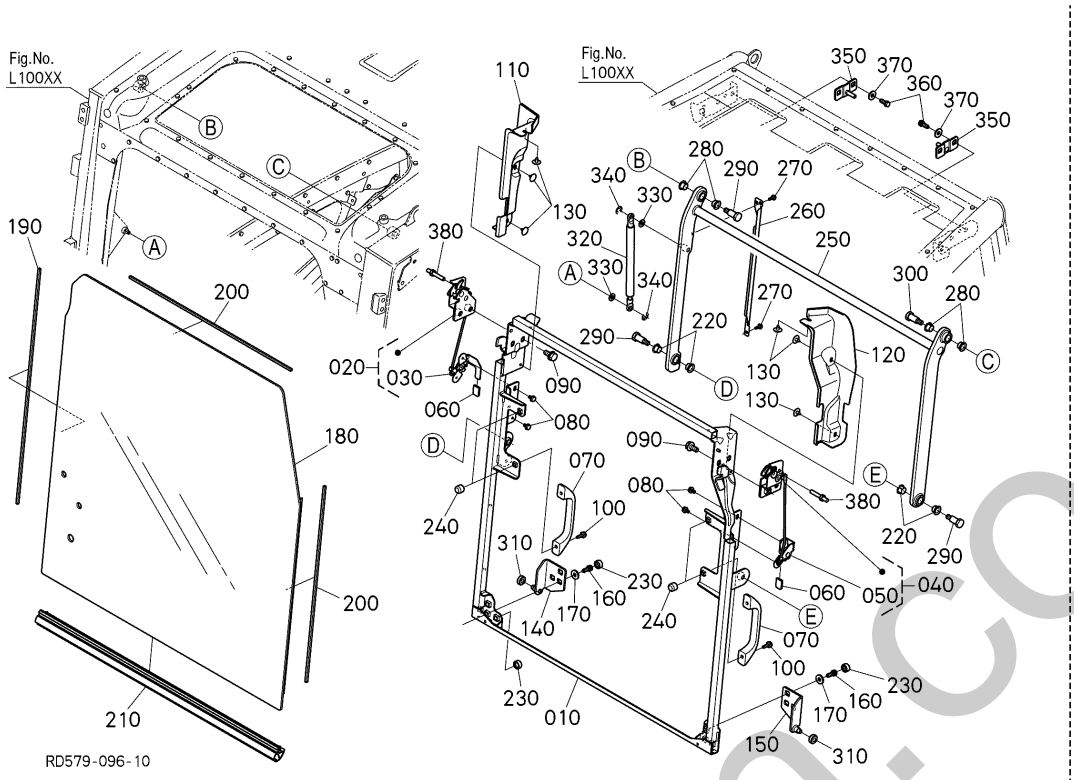

A:U50-5

REF.No. POS.No. BILD-Nr.	PART No. REFERENCE BESTELL-Nr.	PART NAME	DESIGNATION	BEZEICHNUNG	Q'TY/S.No. Q'TE/No.S. STUECK/S.Nr. A	I.C. I.C. I.C.	REMARKS REMARQUES BEMERKUNGEN
010	RD579-4602-0	FRAME,COMP(SWD)	CADRE,COMPLET	RAHMEN,KOMPLETT	1		
020	RP851-4627-0	LOCK,ASSY(SWD)	VERROU,ENSEMBLE(SWD)	SCHLOSS,ZSB(SWD)	1		
030	RP851-4693-0	LEVER(SWD,LOCK,RH)	LEVIER	HEBEL	1		
040	RP851-4628-0	LOCK,ASSY(SWD)	VERROU,ENSEMBLE(SWD)	SCHLOSS,ZSB(SWD)	1		
050	RP851-4694-0	LEVER(SWD,LOCK,LH)	LEVIER	HEBEL	1		
060	RP851-4699-0	COVER	COUVERCLE	DECKEL	2		
070	RD451-4629-0	GRIP,ASSY,SWD	GRIP,ENSEMBLE(SWD)	GRIFF,ZSB(SWD)	2		
080	RD451-9805-0	BOLT	VIS	BOLZEN	4		
090	RD451-9812-0	BOLT	VIS	BOLZEN	4		
100	RD451-9813-0	SCREW	VIS	SCHRAUBE	4		
110	RD579-4630-0	COVER	COUVERCLE(SWD,DROITE	ABDECKUNG(SWD)	1		
120	RD579-4631-0	COVER	COUVERCLE(SWD,GAUCHE	ABDECKUNG(SWD)	1		
130	RP851-9890-0	CLIP	ATTACHE	SCHELLE	6		
140	RD579-4632-0	BRACKET(SWD,UNDER,RH)	PALIER(SWD,BAS,DROITE)	HALTERUNG(SWD)	1		
150	RD579-4633-0	BRACKET(SWD,UNDER,LH)	PALIER(SWD,BAS)	HALTERUNG(SWD)	1		
160	RD451-9815-0	BOLT	VIS	BOLZEN	6		
170	RP851-9866-0	WASHER,PLAIN	RONDELLE FREIN	SCHEIBE	6		
180	RD579-4635-0	GLASS(FRONT UPPER)	VERRE AVANT	OBERE FRONTSCHEIBE	1		
190	RD451-9817-0	SEAL,DAM,SWD,1	JOINT(DAME,SWD,1)	DICHTUNG	1		
200	RD451-9818-0	SEL,DAM,SWD,2	JOINT(DAME,SWD,2)	DICHTUNG	2		
210	RD579-9827-0	TRIM(SWD,UNDER)	EQUILIBRAGE(SWD,BAS)	VERKLEIDUNG	1		
220	RD451-9821-0	BUSH	BAGUE	BUCHSE	4		
230	RD579-9841-0	CAP(BOLT,M8)	COUVERCLE	KAPPE	7		
240	RD579-9842-0	CAP(NUT,M8)	COUVERCLE	KAPPE	4		
250	RD579-4636-0	LINK,COMP(SWD)	LIEN COMPLET(SWD)	VERBINDUNG,KOMP.	1		
260	RD579-4634-0	COVER(HARNESS)	COUVERCLE	DECKEL	1		
270	RD451-9816-0	SCREW	VIS	SCHRAUBE	2		
280	RD451-9821-0	BUSH	BAGUE	BUCHSE	4		
290	RD451-9822-0	BOLT	VIS	BOLZEN	3		
300	RD451-9823-0	BOLT	VIS	BOLZEN	1		

↔ Interchangeable; ≠ not Interchangeable; ← new for old; → old for new

mtenform.co.uk

L30100 CABIN (WINDOW 2)
CABINE (GLACE 2)
KABINE (FENSTER 2)

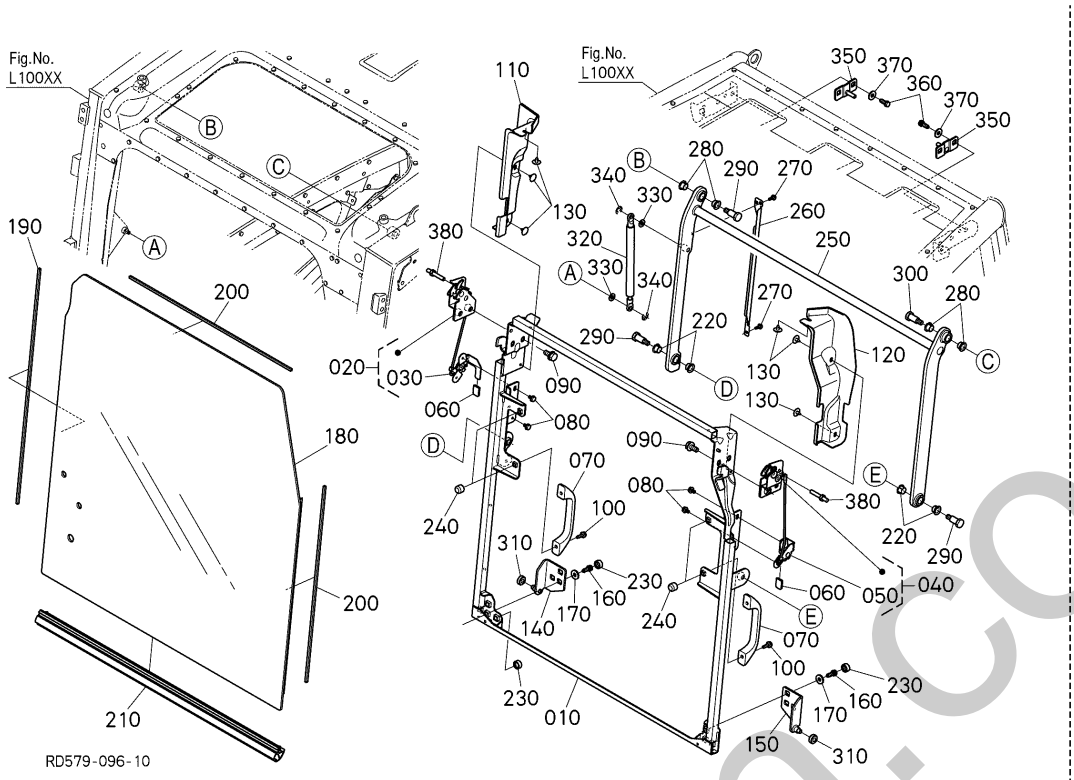

A:U50-5

REF.No. POS.No. BILD-Nr.	PART No. REFERENCE BESTELL-Nr.	PART NAME	DESIGNATION	BEZEICHNUNG	Q'TY/S.No. Q'TE/No.S. STUECK/S.Nr. A	I.C. I.C. I.C.	REMARKS REMARQUES BEMERKUNGEN
310	RD579-4637-0	ROLLER	ROULEAU	ROLLE	2		
320	RD451-4638-0	DUMPER,GAS,SWD	AMORTISSEUR(GAZ,SWD)	STOSSDAEMPFER	1		
330	RD451-9824-0	WASHER	RONDELLE FREIN	FEDERRING	2		
340	RD579-9845-0	RING(SNAP)	ANNEAU	RING	2		
350	RD451-4641-2	STRIKER,SWD,REAR	STRIKER(SWD,ARRIERE)	ANSCHLAG(SWD,HINTEN)	2		
360	RD451-9815-0	BOLT	VIS	BOLZEN	4		
370	RD451-9866-0	WASHER,PLAIN	RONDELLE FREIN	FEDERRING	4		
380	RD451-4680-0	STRIKER,SWD,RH	STRIKER(SWD,DROITE)	ANSCHLAG(SWD)	2		

silverhorn.co.uk

↔ Interchangeable; ≠ not Interchangeable; ← new for old; → old for new

L40000 CABIN (COVER AND TRIM)
CABINE (COUVERCLE ET EQUILIBRAGE)
KABINE (DECKEL UND TRIMM)

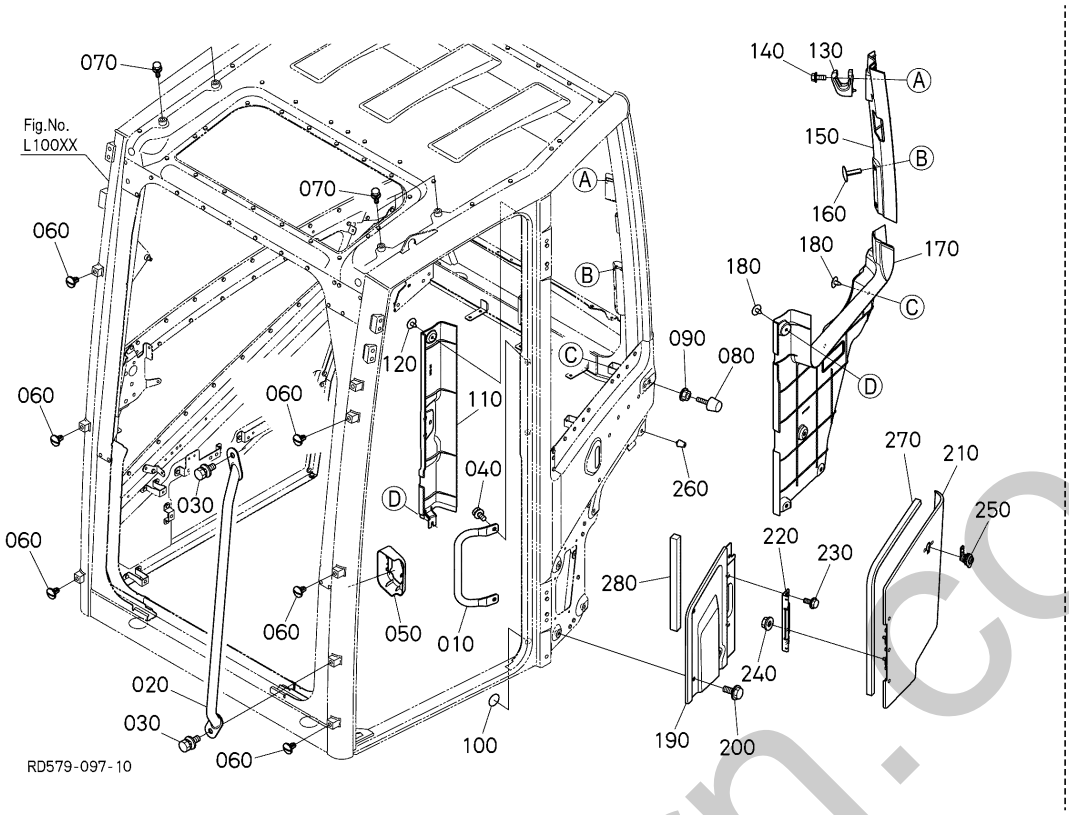

A:U50-5

REF.No. POS.No. BILD-Nr.	PART No. REFERENCE BESTELL-Nr.	PART NAME	DESIGNATION	BEZEICHNUNG	Q'TY/S.No. Q'TE/No.S. STUECK/S.Nr. A	I.C. I.C. I.C.	REMARKS REMARQUES BEMERKUNGEN
010	RD579-4648-0	HANDRAIL(SENTER PILLAR)	RAIL(PILIER CENTRAL)	SCHIENE	1		
020	RD579-9816-0	HANDRAIL(FRONTPILLAR)	MAIN COURANTE	HANDLAUF	1		
030	RD451-9889-0	BOLT	VIS	BOLZEN	2		
040	RD451-9826-0	BOLT	VIS	BOLZEN	2		
050	RD579-9851-0	COVER(DOOR STRIKER)	COUVERCLE	DECKEL	1		
060	RD451-9835-0	CAP	BOUCHON	KAPPE	6		
070	RD451-9889-0	BOLT	VIS	BOLZEN	4		
080	RD451-4649-0	CUSHION,RUBBER	COUSSIN	KISSEN	1		
090	RD451-9834-0	NUT	ECROU	MUTTER	1		
100	RD158-9889-0	LABEL	ETIQUETTE	AUFKLEBER	2		
110	RD579-4651-0	COVER(CENTER PILLAR,UPPER)	COUVERCLE	DECKEL	1		
120	RP851-9890-0	CLIP	ATTACHE	SCHELLE	1		
130	RD579-4653-0	HOOK	CROCHET	HAKEN	1		
140	RD579-9817-0	SCREW,MACHINE	VIS	SCHRAUBE	1		
150	RD579-4655-0	COVER	COUVERCLE(PILIER)	ABDECKUNG	1		
160	RD579-9818-0	CLIP	COLLIER DE DURITE	SCHLAUCHSCHELLE	2		
170	RD579-4965-0	COVER	COUVERCLE	DECKEL	1		
180	RP851-9890-0	CLIP	ATTACHE	SCHELLE	6		
190	RD579-9819-0	COVER(INTAKE)	COUVERCLE	DECKEL	1		
200	RD579-9821-0	BOLT	BOULON	BOLZEN	4		
210	RD579-9822-0	COVER(RESERVE TANK)	COUVERCLE	DECKEL	1		
220	RD579-9854-0	HINGE	CHARNIÈRE	SCHARNIER	1		
230	RD579-9823-0	BOLT	BOULON	BOLZEN	2		
240	RD579-9847-0	NUT	ECROU	MUTTER	2		
250	RD579-3911-0	LOCK,ASSY(CYLINDER)	ENS.VERROU DE CYLIN.	RIEGELZYLINDER KOMP.	1		
260	RD579-9824-0	CUSHION(RUBBER)	AMORTISSEUR	KISSEN	1		
270	RD579-9825-0	SEAL(COVER,RESERVE TANK)	JOINT D' ÉTANCHÉITÉ	DICHTUNG	1		
280	RD579-9826-0	SEAL(COVER,INTAKE)	JOINT D' ÉTANCHÉITÉ	DICHTUNG	1		

↔ Interchangeable; ≠ not Interchangeable; ← new for old; → old for new

silverhorn.co.uk

L40100 CABIN (LINING)
CABINE (DOUBLURE)
KABINE (FUTTER)

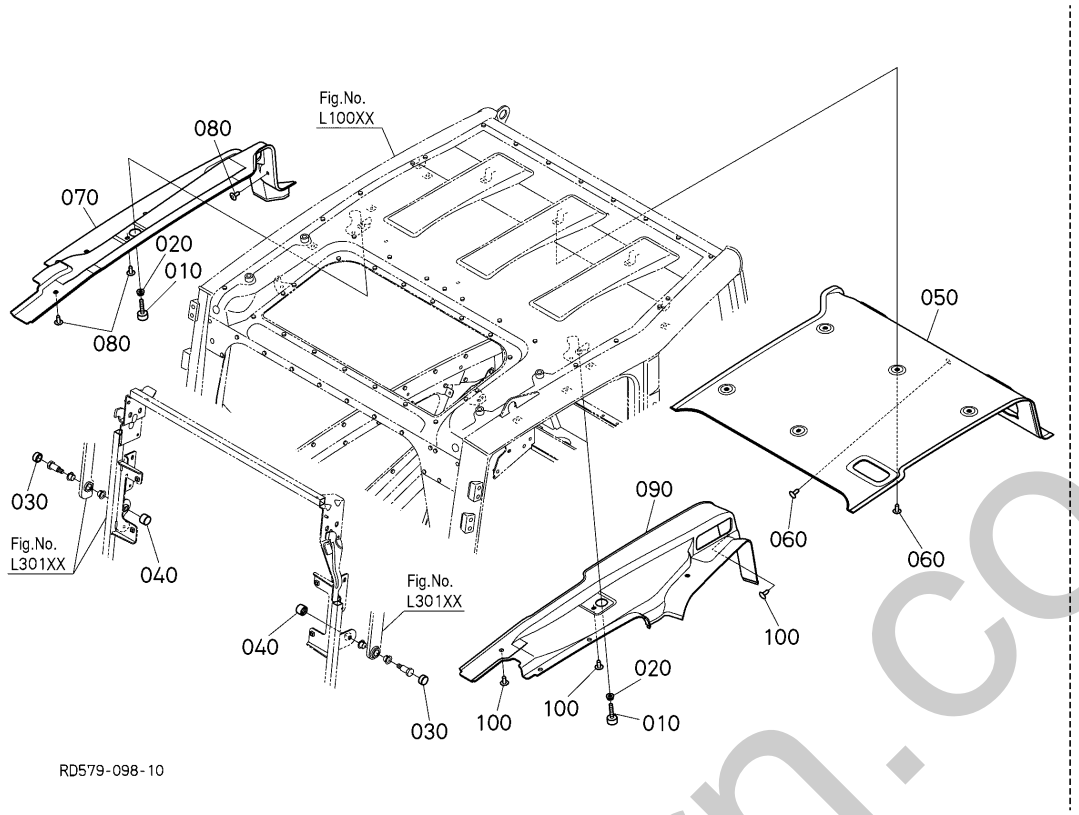

A:U50-5

REF.No. POS.No. BILD-Nr.	PART No. REFERENCE BESTELL-Nr.	PART NAME	DESIGNATION	BEZEICHNUNG	Q'TY/S.No. Q'TE/No.S. STUECK/S.Nr. A	I.C. I.C. I.C.	REMARKS REMARQUES BEMERKUNGEN
010	RD451-4640-0	CUSHION,RUBBER	COUSSIN	KISSEN	2		
020	RD451-9825-0	NUT	ECROU	MUTTER	2		
030	RD579-9843-0	CAP(BOLT,M10)	COUVERCLE	KAPPE	2		
040	RD579-9844-0	CAP(MUT,M10)	COUVERCLE	KAPPE	2		
050	RD579-4647-0	LINING	DOUBLURE	FUTTER	1		
060	RD579-9890-0	CLIP	COLLIER DE DURITE	SCHLAUCHSCHELLE	6		
070	RD579-4683-0	LINING(RH)	REVÊTEMENT D.	FUTTER RS	1		
080	RD579-9890-0	CLIP	COLLIER DE DURITE	SCHLAUCHSCHELLE	6		
090	RD579-4684-0	LINING(LH)	REVÊTEMENT G.	FUTTER LS	1		
100	RD579-9890-0	CLIP	COLLIER DE DURITE	SCHLAUCHSCHELLE	6		

silverhorn.co.uk

↔ Interchangeable; ≠ not Interchangeable; ← new for old; → old for new

L40200 CABIN (SEAL RUBBER)
CABINE (CAOUTCHOUC JOINT)
KABINE (GUMMIABDICHTUNG)

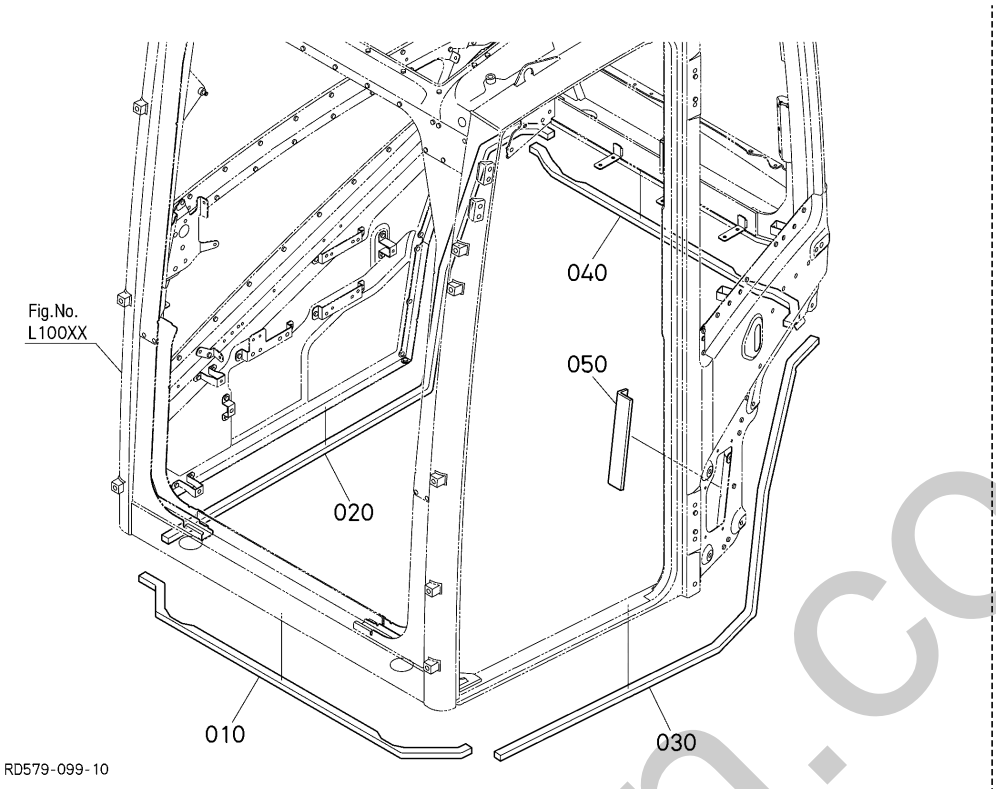

A:U50-5

REF.No. POS.No. BILD-Nr.	PART No. REFERENCE BESTELL-Nr.	PART NAME	DESIGNATION	BEZEICHNUNG	Q'TY/S.No. Q'TE/No.S. STUECK/S.Nr. A	I.C. I.C. I.C.	REMARKS REMARQUES BEMERKUNGEN
010	RD579-4861-0	RUBBER,SEALING(1)	CAOUTCHOUC JOINT	GUMMIABDICHTUNG	1		
020	RD579-4862-0	RUBBER,SEALING(2)	CAOUTCHOUC JOINT	GUMMIABDICHTUNG	1		
030	RD579-4863-0	RUBBER,SEALING(3)	CAOUTCHOUC JOINT	GUMMIABDICHTUNG	1		
040	RD579-4864-0	RUBBER,SEALING(4)	CAOUTCHOUC JOINT	GUMMIABDICHTUNG	1		
050	RD579-4865-0	RUBBER,SEALING	CAOUTCHOUC JOINT	GUMMIABDICHTUNG	1		

↔ Interchangeable; ≠ not Interchangeable; ← new for old; → old for new

silvermorn.co.uk

L42000 CABIN (REARVIEW MIRROR)
CABIN (RET ROVISEUR)
KABINE (RUECKSPIEGEL)

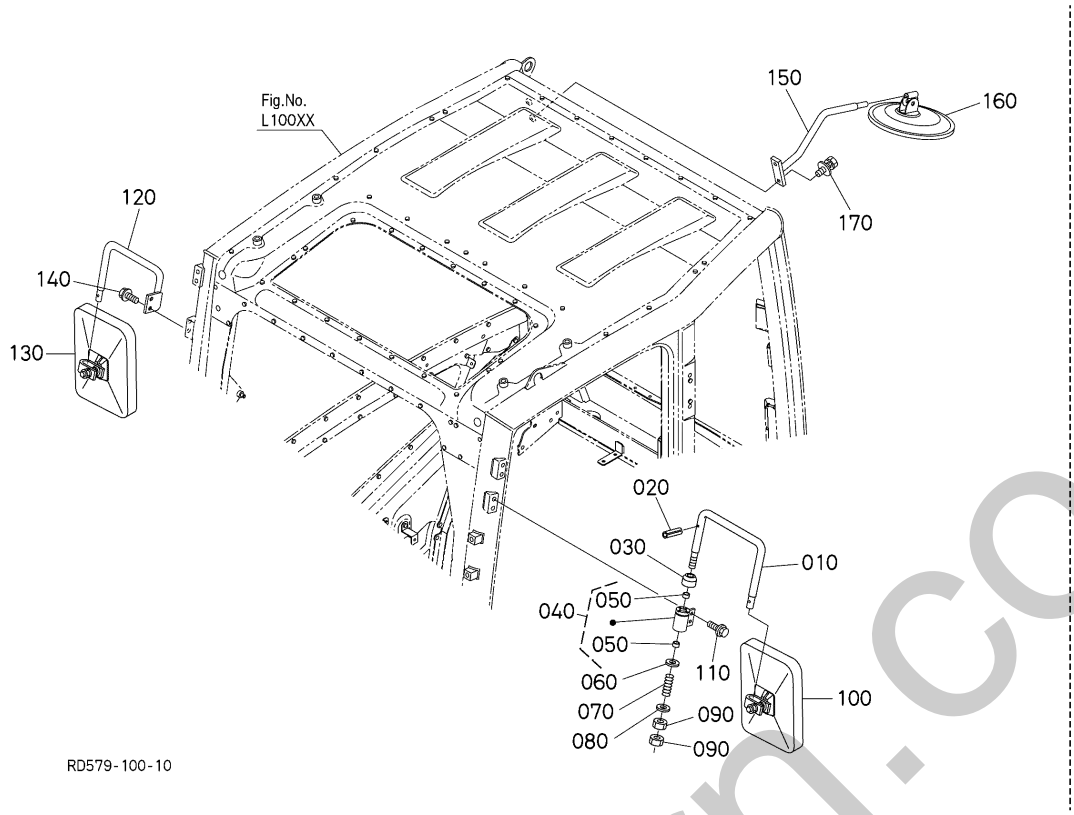

A:U50-5

REF.No. POS.No. BILD-Nr.	PART No. REFERENCE BESTELL-Nr.	PART NAME	DESIGNATION	BEZEICHNUNG	Q'TY/S.No. Q'TE/No.S. STUECK/S.Nr. A	I.C. I.C. I.C.	REMARKS REMARQUES BEMERKUNGEN
010	RD458-4831-0	STAY,REARVIEW MIRROR	SUPPORT	STREBE	1		
020	05411-00630	PIN,SPRING	GOUPILLE À RESSORT	STIFT	1		
030	T0270-7169-0	PLUG	BOUCHON	STOPFEN	1		
040	RD809-4830-3	ASSY BRACKET,MIRROR	ENS.PALIER	ZWISCHENSTÜCK	1		
050	08511-01610	BUSH	BAGUE	BUCHSE	2		
060	34070-7163-0	WASHER	RONDELLE	SCHEIBE	1		
070	3F760-5388-0	SPRING	RESSORT	FEDER	1		
080	34070-7163-0	WASHER	RONDELLE	SCHEIBE	1		
090	34070-7162-0	NUT	ECROU	MUTTER	2		
100	36919-5334-0	MIRROR,ASSY(REARVIEW)	ENS.RETROVISEUR	GRP.RUECKSPIEGEL	1		
110	30810-1887-0	BOLT,FLANGE	VIS DE BUTEE	SCHRAUBE	2		
120	RD458-4832-0	STAY,REARVIEW MIRROR	SUPPORT	STREBE	1		
130	36919-5334-0	MIRROR,ASSY(REARVIEW)	ENS.RETROVISEUR	GRP.RUECKSPIEGEL	1		
140	30810-1887-0	BOLT,FLANGE	VIS DE BUTEE	SCHRAUBE	2		
150	RD809-4834-0	STAY,REARVIEW MIRROR	SUPPORT	STREBE	1		
160	RD809-4132-0	MIRROR,UNDER	RETROVISEUR	RUECKSPIEGEL	1		
170	01125-50825	BOLT,W SEMS	BOULON	SCHRAUBE	2		

↔ Interchangeable; ≠ not Interchangeable; ← new for old; → old for new

silverhorn.co.uk

L50000 CABIN (WIPER MOTOR)
CABINE (MOTEUR D'ESSUIE-GLACE)
KABINE (SCHEIBENWISCHERMOTOR)

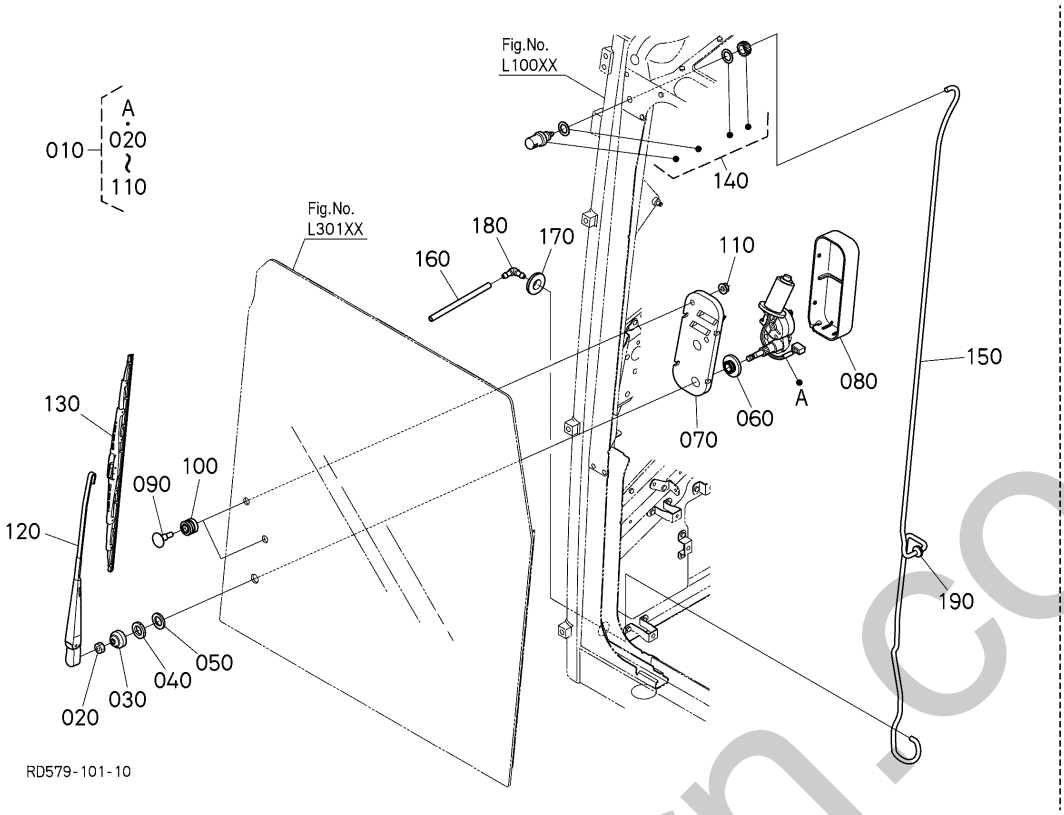

A:U50-5

REF.No. POS.No. BILD-Nr.	PART No. REFERENCE BESTELL-Nr.	PART NAME	DESIGNATION	BEZEICHNUNG	Q'TY/S.No. Q'TE/No.S. STUECK/S.Nr. A	I.C. I.C. I.C.	REMARKS REMARQUES BEMERKUNGEN
010	RD809-4710-5	ASSY MOTOR,WIPER	MOTEUR,ASSEMBLAGE	SCHEIBENWISCHERMOTOR	1		
020	3P300-5751-0	NUT,REAR WIPER	ECROU	MUTTER	1		
030	3P300-5747-0	CAP,REAR WIPER	BOUCHON	KAPPE	1		
040	3P300-5745-0	NUT,REAR WIPER	ECROU	MUTTER	1		
050	3P300-5744-0	WASHER,REAR WIPER	RONDELLE	SCHEIBE	1		
060	3P300-5743-0	SEAL,REAR WIPER	JOINT	DICHTUNGEN	1		
070	3P300-5746-2	PLATE,REAR WIPER	PLATEAU	PLATTE	1		
080	3P300-5750-0	COVER,REAR WIPER	COUVERCLE	DECKEL	1		
090	3P300-5749-2	BOLT,REAR WIPER	VIS	BOLZEN	2		
100	3P300-5748-0	CUSHION,REAR WIPER	COUSSIN	KISSEN	2		
110	02751-50060	NUT,FLANGE	ÉCROU A EMBASE	MUTTER	2		
120	3Y205-5401-0	ARM(WIPER)	BRAS,ESSUIE-GLACE	ARM,SCHEIBENWISCHER	1		
130	V0511-3581-0	ASSY BLADE,WIPER	LAME,ASSEMBLAGE	MESSER,KOMP.	1		
140	RD451-4612-0	NOZZLE,ASSY	INJECTEUR COMPLET	GRUPPE DUESE	1		
150	RD579-9838-0	TUBE(WASHER,1530)	TUBE	ROHR	1		
160	RD579-9814-0	TUBE(WASHER,110)	TUBE	ROHR	1		
170	RD451-9801-0	GROMMET	GRUMMET	GUMMITUELLE	1		
180	RD451-4615-0	ADAPTER,ELBO,NOZZLE	JOINT	VERBINDUNGSSTUECK	1		
190	RD579-9849-0	GROMMET	BAGUE ISOLANTE	GUMMIDICHTUNG	1		

↔ Interchangeable; ≠ not Interchangeable; ⟵ new for old; ⟶ old for new

shibaorn.co.uk

L50201 CABIN (WIRE HARNESS 1)
CABINE (FAISCEAU ELECTRIQUE 1)
KABINE (KABELGESCHIRR 1)

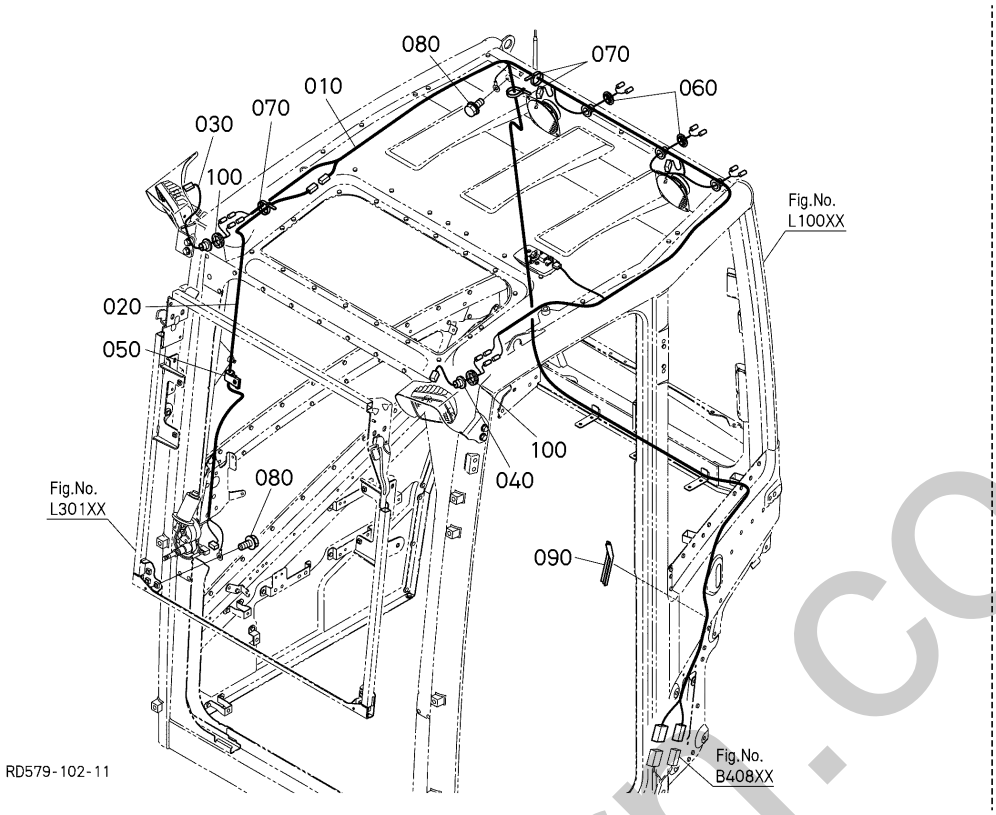

A:U50-5

REF.No. POS.No. BILD-Nr.	PART No. REFERENCE BESTELL-Nr.	PART NAME	DESIGNATION	BEZEICHNUNG	Q'TY/S.No. Q'TE/No.S. STUECK/S.Nr. A	I.C. I.C. I.C.	REMARKS REMARQUES BEMERKUNGEN
010	RD579-4690-0	HARNESS,WIRE(MAIN)	HARNESS DE FIL	KABELGESCHIRR	1		
020	RD579-4691-0	HARNESS,WIRE(CODE)	HARNESS DE FIL	KABELGESCHIRR	1		
030	RD579-4692-0	HARNESS,WIRE(WORK LAMP)	FAISCEAU DE CÂBLES	KABELGESCHIRR	1		
040	RD579-4693-0	HARNESS,WIRE(WORK LAMP)	FAISCEAU DE CÂBLES	KABELGESCHIRR	1		
050	RD451-9875-0	CLIP	ATTACHE	SICHERUNGSRING	1		
060	RD451-9806-2	GROMMET	GRUMMET	GUMMITUELLE	2		
070	RD451-9882-0	CLAMP	ATTACHE	KLAMMER	3		
080	RD451-9802-0	BOLT,EARTH	VIS(TERRE)	BOLZEN(ERDUNG)	2		
090	RD451-4679-0	COVER,WIRE	COUVERCLE(CABLE)	ABDECKUNG(KABEL)	1		
100	RD579-4694-0	TRIM	GARNITURE	STUTZEN	2		

↔ Interchangeable; ≠ not Interchangeable; ⟵ new for old; ⟶ old for new

silverparr.co.uk

L50202 CABIN (WIRE HARNESS 2)
CABINE (FAISCEAU ELECTRIQUE 2)
KABINE (KABELGESCHIRR 2)

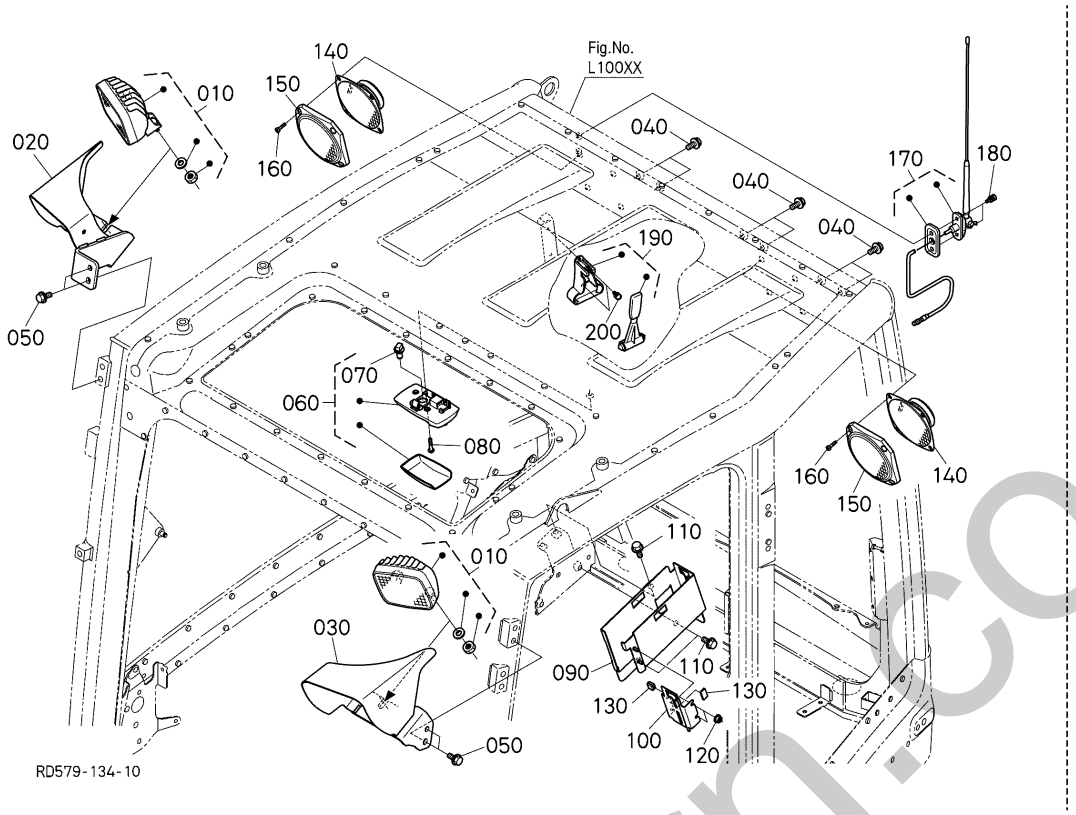

A:U50-5

REF.No. POS.No. BILD-Nr.	PART No. REFERENCE BESTELL-Nr.	PART NAME	DESIGNATION	BEZEICHNUNG	Q'TY/S.No. Q'TE/No.S. STUECK/S.Nr. A	I.C. I.C. I.C.	REMARKS REMARQUES BEMERKUNGEN
010	RD579-4619-0	LAMP(WORK LIGHT,LED)	LAMPE	LAMPE	2		
020	RD579-4620-0	COVER	COUVERCLE D.	DECKEL RS	1		
030	RD579-4621-0	COVER	COUVERCLE G.	DECKEL LS	1		
040	RD579-9801-0	BOLT	BOULON	BOLZEN	6		
050	RD579-9801-0	BOLT	BOULON	BOLZEN	4		
060	RD451-4622-0	LAMP,ASSY,ROOM	PLAFONNIER	INNENBELEUCHTUNG	1		
070	RD451-9885-0	VALVE,ROOM,LAMP	AMPOULE	GLUEHBIRNE	1		
080	RD451-9808-0	SCREW	VIS	SCHRAUBE	1		
090	RD579-9411-0	BRACKET	SUPPORT(RADIO,M PLAQUE)	HALTER(RADIO,M PLATTE)	1		
100	RD451-9412-2	BRACKET,RADIO,S-PLATE	SUPPORT(RADIO,S PLAQUE)	HALTER(RADIO,S PLATTE)	1		
110	RD579-9801-0	BOLT	BOULON	BOLZEN	3		
120	RD451-9888-0	FLANGE NUT	ECROU A EMBASE	MUTTER	2		
130	RD451-9413-0	SEAL SIDE PLATE	JOINT(LATERALE PLAQUE)	DICHTUNG(SEITE PLATTE)	2		
140	3R600-5413-0	SPEAKER	ANNONCEUR	LAUTSPRECHER	2		
150	T1895-7263-0	COVER,SPEAKER	COUVERCLE	DECKEL	2		
160	RD451-9809-0	SCREW	VIS	SCHRAUBE	8		
170	RD451-4625-0	ANTENNA,ASSY	ENS.ANTENNE	GRP.ANTENNE	1		
180	RD451-9810-0	BOLT	VIS	BOLZEN	2		
190	RD451-4626-0	EMERGENCY,HAMMER	OUTIL(MARTEAU)	WERKZEUG(HAMMER)	1		
200	RD451-9811-0	SCREW	VIS	SCHRAUBE	2		

↔ Interchangeable; ≠ not Interchangeable; ← new for old; → old for new

shebhorn.co.uk

L60001 CABIN (HEATER)
CABINE (CHAUFFAGE)
KABINE (HEIZKOERPER)

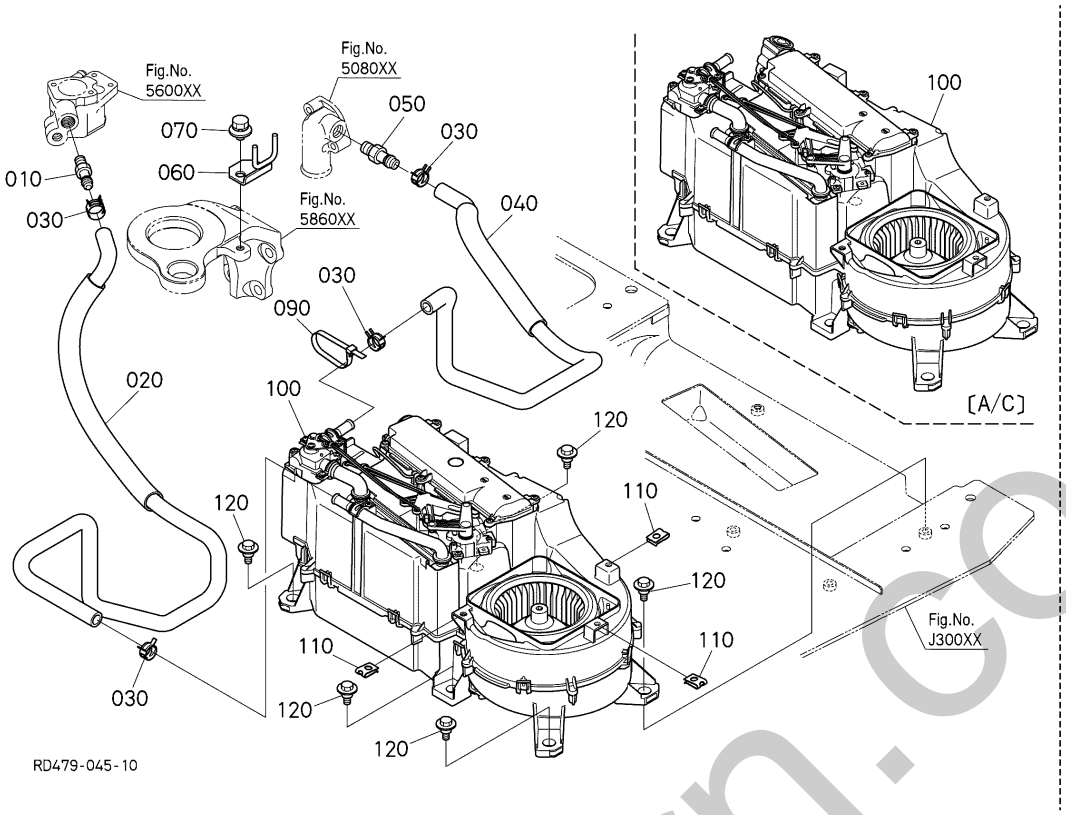

A:U50-5

REF.No. POS.No. BILD-Nr.	PART No. REFERENCE BESTELL-Nr.	PART NAME	DESIGNATION	BEZEICHNUNG	Q'TY/S.No. Q'TE/No.S. STUECK/S.Nr. A	I.C. I.C. I.C.	REMARKS REMARQUES BEMERKUNGEN
010	T1065-7281-0	JOINT,WATER PIPE	JOINT DE TUYAU	ADAPTER	1		
020	RD479-4741-0	HOSE(HEATER)	TUYAU	SCHLAUCH	1		
030	09318-88185	CLAMP,HOSE	COLLIER DE DURITE	SCHLAUCHBINDER	4		
040	RD479-4742-0	HOSE(HEATER)	TUYAU	SCHLAUCH	1		
050	T1065-7281-0	JOINT,WATER PIPE	JOINT DE TUYAU	ADAPTER	1		
060	RD479-4744-0	GUIDE	GUIDE	FUEHRUNG	1		
070	01135-51020	BOLT,W SEMS	VIS	SCHRAUBE	1		
090	55311-4126-0	BAND,CORD	ATTACHE CABLE	BAND	2		
100	RD579-5351-0	HEATER,ASSY	RÉCHAUFFEUR,ASSEMBLAGE	MONT.HEIZKOERPER	1		EXCEPT A/C
100	RD579-5370-0	CONDITIONER,AIR,UNIT	AIR-CONDITIONNEMENT	KLIMAANLAGE-AGGREGAT	1		A/C
110	T0270-9916-0	NUT,SPRING	ECROU PRISONNIER	MUTTER	3		
120	RD579-5371-0	BOLT	BOULON	BOLZEN	5		

↔ Interchangeable; ≠ not Interchangeable; ⟵ new for old; ⟶ old for new

silverhorn.co.uk

L60002 CABIN (HEATER) (COMPONENT PARTS)
CABINE (CHAUFFAGE) (PARIES COMPOSANTES)
KABINE (HEIZKOERPER) (EINZEL-TEIL)

[EXCEPT A/C]

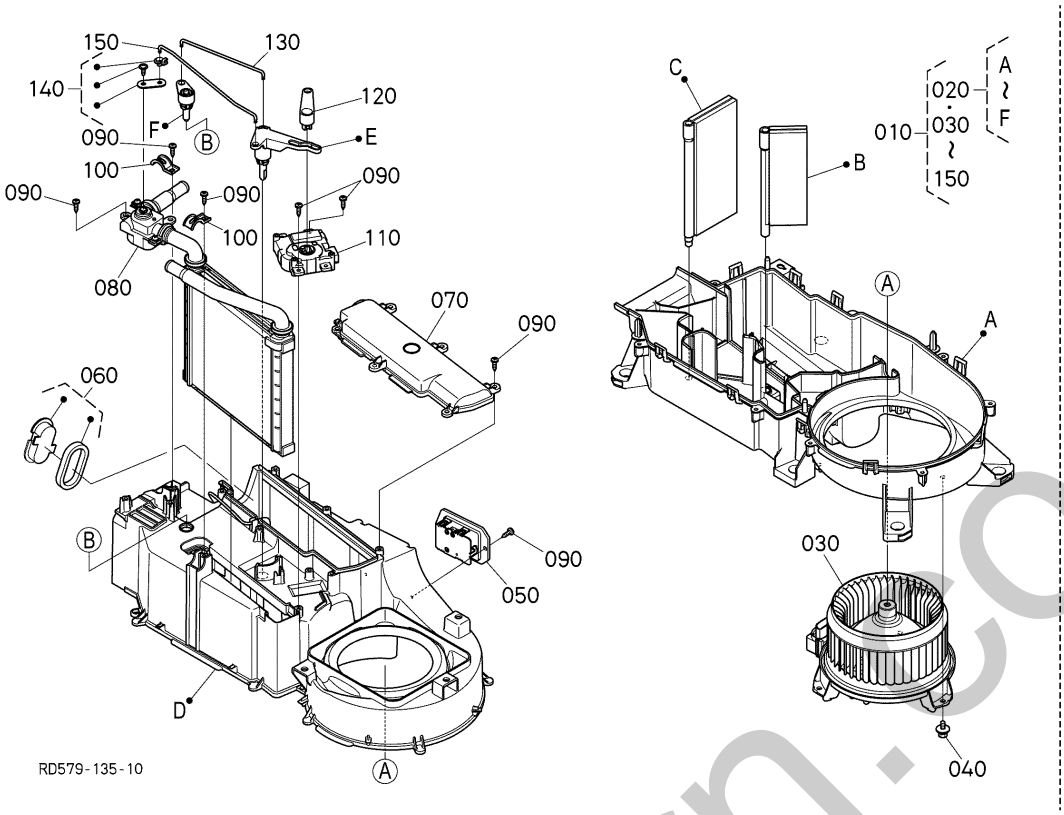

A:U50-5

REF.No. POS.No. BILD-Nr.	PART No. REFERENCE BESTELL-Nr.	PART NAME	DESIGNATION	BEZEICHNUNG	Q'TY/S.No. Q'TE/No.S. STUECK/S.Nr. A	I.C. I.C. I.C.	REMARKS REMARQUES BEMERKUNGEN
010	RD579-5351-0	HEATER,ASSY	RÉCHAUFFEUR,ASSEMBLAGE	MONT.HEIZKOERPER	1		
020	RD579-9371-0	CASE,SUB-ASSY	CARTER,SOUS-ASSEMBLAGE	GEHAEUSE,KOMP.	1		
030	R2631-9384-0	MOTOR,ASSY(W/FAN)	ENS.MOTEUR	GRP.MOTOR	1		
040	RD451-9379-0	SCREW	VIS	SCHRAUBE	3		
050	RD579-9373-0	REGISTER	RESISTANCE	GEBLAESEEINSTELLUNG	1		
060	RD579-9387-0	CASE,SUB-ASSY	CARTER,SOUS-ASSEMBLAGE	GEHAEUSE,KOMP.	1		
070	RD579-9388-0	CASE	CARTER	GEHAEUSE	1		
080	RD579-9378-0	CORE,SUB-ASSY(HEATER)	ENS.NOYAU	KERN (HEIZUNG)	1		
090	RD451-9381-0	SCREW	VIS	SCHRAUBE	14		
100	RD579-9379-0	CLAMP(PIPE)	ATTACHE DE TUYAU	ROHRKLEMME	2		
110	RD579-9381-0	MOTOR	MOTEUR	MOTOR	1		
120	RD579-9382-0	LEVER(SERVO)	LEVIER	HEBEL	1		
130	RD579-9383-0	SHAFT	ARBRE	WELLE	1		
140	RD579-9385-0	BUSHING	DOUILLE	BUCHSE	1		
150	RD579-9386-0	SHAFT	ARBRE	WELLE	1		

simonhorn.co.uk

↔ Interchangeable; ≠ not Interchangeable; ← new for old; → old for new

L60003 CABIN (HEATER) (COMPONENT PARTS)
CABINE (CHAUFFAGE) (PARIES COMPOSANTES)
KABINE (HEIZKOERPER) (EINZEL-TEIL)

[A/C]

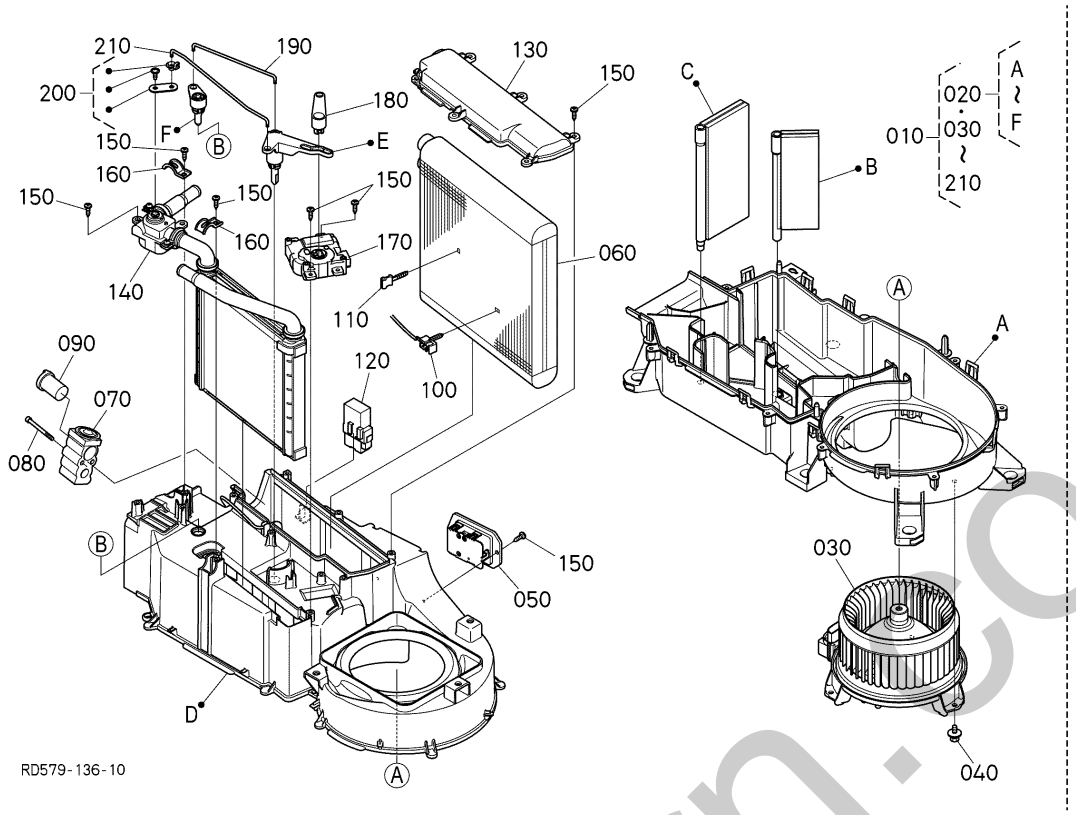

A:U50-5

REF.No. POS.No. BILD-Nr.	PART No. REFERENCE BESTELL-Nr.	PART NAME	DESIGNATION	BEZEICHNUNG	Q'TY/S.No. Q'TE/No.S. STUECK/S.Nr. A	I.C. I.C. I.C.	REMARKS REMARQUES BEMERKUNGEN
010	RD579-5370-0	CONDITIONER,AIR,UNIT	AIR-CONDITIONNEMENT	KLIMAANLAGE-AGGREGAT	1		
020	RD579-9371-0	CASE,SUB-ASSY	CARTER,SOUS-ASSEMBLAGE	GEHAEUSE,KOMP.	1		
030	R2631-9384-0	MOTOR,ASSY(W/FAN)	ENS.MOTEUR	GRP.MOTOR	1		
040	RD451-9379-0	SCREW	VIS	SCHRAUBE	3		
050	RD579-9373-0	REGISTER	RESISTANCE	GEBLAESEEINSTELLUNG	1		
060	RD579-9374-0	EVAPORATOR,ASSY	ENS.EVAPORATEUR	VERDAMPFER KOMP.	1		
070	RD579-9375-0	VALVE	SOUPAPE	VENTIL	1		
080	RD451-9375-0	BOLT(EXPANSION)	BOULON	SCHRAUBE (DEHNSCHRAUBE)	2		
090	RD579-9376-0	PLUG	EXPANSION-BOUCHON	EXPANSIONSTOPFEN	1		
100	T1855-7216-0	THERMISTOR	THERMISTANCE	THERMISTOR	1		
110	RD451-9376-0	CLAMP	ATTACHE	HALTEKLAMMER	1		
120	3C581-7216-0	THERMOSTAT	THERMOSTAT	THERMOSTAT	1		
130	RD579-9377-0	CASE	CARTER	GEHAEUSE	1		
140	RD579-9378-0	CORE,SUB-ASSY(HEATER)	ENS.NOYAU	KERN (HEIZUNG)	1		
150	RD451-9381-0	SCREW	VIS	SCHRAUBE	14		
160	RD579-9379-0	CLAMP(PIPE)	ATTACHE DE TUYAU	ROHRKLEMME	2		
170	RD579-9381-0	MOTOR	MOTEUR	MOTOR	1		
180	RD579-9382-0	LEVER(SERVO)	LEVIER	HEBEL	1		
190	RD579-9383-0	SHAFT	ARBRE	WELLE	1		
200	RD579-9385-0	BUSHING	DOUILLE	BUCHSE	1		
210	RD579-9386-0	SHAFT	ARBRE	WELLE	1		

↔ Interchangeable; ≠ not Interchangeable; ⟵ new for old; ⟶ old for new

mehorn.co.uk

L60201 CABIN (AIR CONDITIONER 1)
CABINE (CONDITIONNEMENT D' AIR 1)
KABINE (KLIMAANLAGE 1)

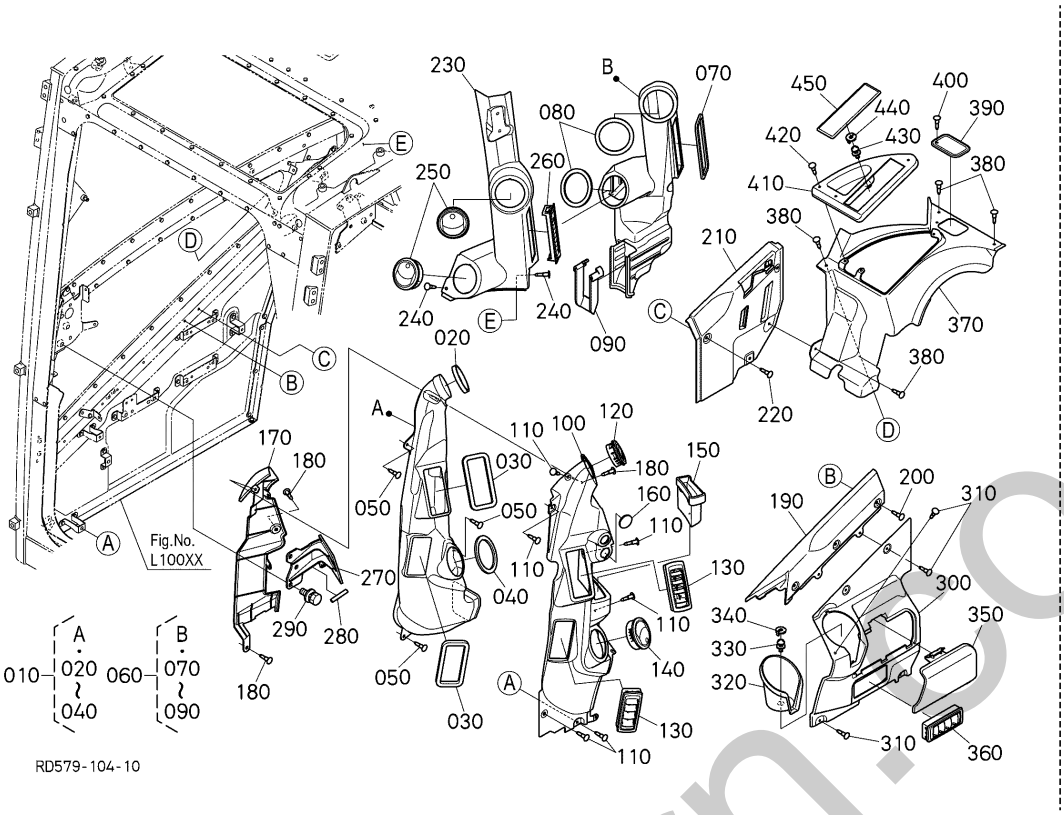

A:U50-5

REF.No. POS.No. BILD-Nr.	PART No. REFERENCE BESTELL-Nr.	PART NAME	DESIGNATION	BEZEICHNUNG	Q'TY/S.No. Q'TE/No.S. STUECK/S.Nr. A	I.C. I.C. I.C.	REMARKS REMARQUES BEMERKUNGEN
010	RD579-4934-2	DUCT,ASSY(3,AC)	CONDUIT,ASSEMBLAGE	KANAL,KOMP.	1		
020	RD579-4977-0	SEAL	JOINT D' ÉTANCHÉITÉ	DICHTUNG	1		
030	RD579-4923-2	SEAL	JOINT D' ÉTANCHÉITÉ	DICHTUNG	2		
040	RD579-4991-0	SEAL(10,DUCT,AC)	JOINT D' ÉTANCHÉITÉ	DICHTUNG	1		
050	RD579-4945-0	RIVET(24R5,LG)	RIVET	NIETE	3		
060	RD579-4937-2	DUCT,ASSY(4,AC)	CONDUIT,ASSEMBLAGE	KANAL,KOMP.	1		
070	RD579-4978-2	SEAL(9,DUCT,AC)	JOINT D' ÉTANCHÉITÉ	DICHTUNG	1		
080	RD579-4991-0	SEAL(10,DUCT,AC)	JOINT D' ÉTANCHÉITÉ	DICHTUNG	2		
090	RD579-4996-0	SEAL(12,DUCT,AC)	JOINT D' ÉTANCHÉITÉ	DICHTUNG	1		
100	RD579-4951-0	COVER(1,DUCT)	COUVERCLE	DECKEL	1		
110	RD579-4945-0	RIVET(24R5,LG)	RIVET	NIETE	6		
120	RD579-4918-0	GRILLE(2,AC,D70)	GRILLE	GRILL	1		
130	RD451-4957-0	GRILLE,AIRCON	CALANDRE	GITTER	2		
140	RD579-4946-0	GRILLE(1,AC,D83)	GRILLE	GRILL	1		
150	RD579-4465-0	HOLDER	SUPPORT	HALTER	1		
160	RD579-3826-0	CAP(USB)	COUVERCLE	KAPPE	1		
170	RD579-4952-0	COVER(2,DUCT)	COUVERCLE	DECKEL	1		
180	RD579-4945-0	RIVET(24R5,LG)	RIVET	NIETE	3		
190	RD579-4953-0	COVER(3,DUCT)	COUVERCLE	DECKEL	1		
200	RD579-4945-0	RIVET(24R5,LG)	RIVET	NIETE	3		
210	RD579-4959-0	COVER	COUVERCLE	DECKEL	1		
220	RD579-4945-0	RIVET(24R5,LG)	RIVET	NIETE	3		
230	RD579-4654-0	COVER(REAR PILLAR, RH)	COUVERCLE(PILIER)	ABDECKUNG	1		
240	RD579-4945-0	RIVET(24R5,LG)	RIVET	NIETE	2		
250	RD579-4946-0	GRILLE(1,AC,D83)	GRILLE	GRILL	2		
260	R5611-4793-2	GRILLE,AIRCON	GRILLE	GITTER	1		
270	RD579-4758-0	BRACKET(METER CAB)	SUPPORT	HALTER	1		
280	RD579-4757-0	TRIM(U,50)	GARNITURE	STUTZEN	1		
290	01135-51025	BOLT,W SEMS	VIS	SCHRAUBE	3		
300	RD579-4955-0	COVER(4,DUCT)	COUVERCLE	DECKEL	1		

↔ Interchangeable; ≠ not Interchangeable; ← new for old; → old for new

partsform.co.uk

L60201 CABIN (AIR CONDITIONER 1)
CABINE (CONDITIONNEMENT D' AIR 1)
KABINE (KLIMAANLAGE 1)

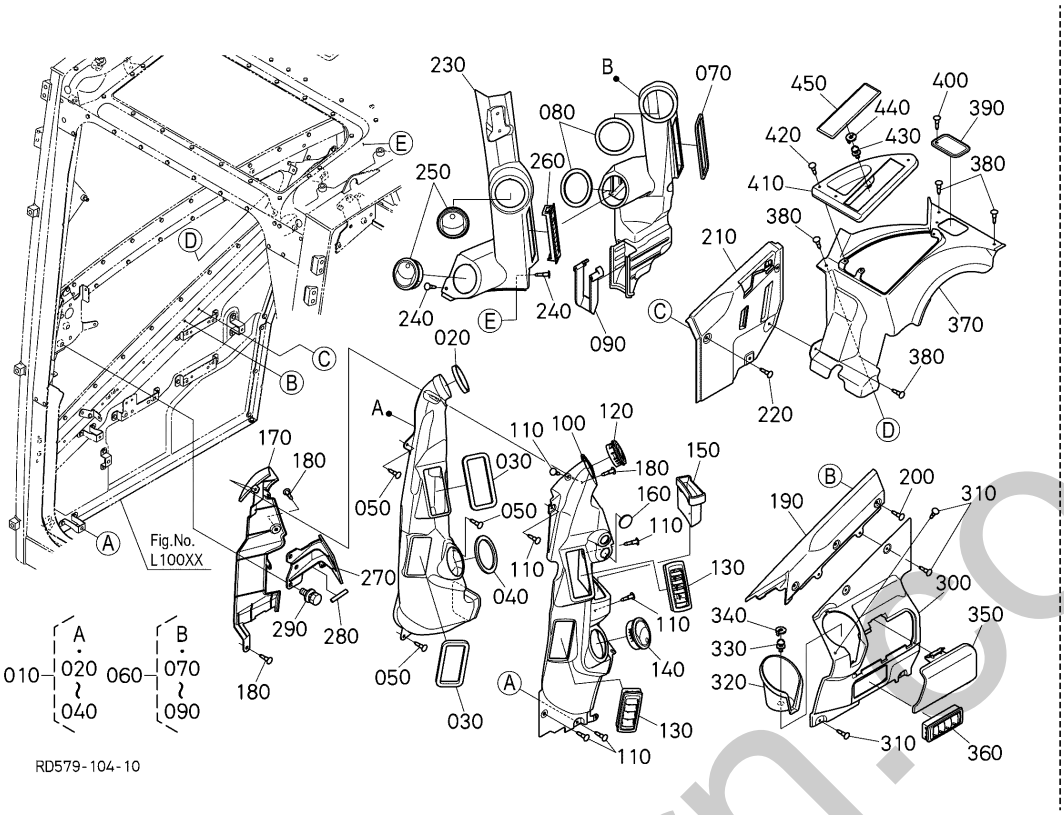

A:U50-5

REF.No. POS.No. BILD-Nr.	PART No. REFERENCE BESTELL-Nr.	PART NAME	DESIGNATION	BEZEICHNUNG	Q'TY/S.No. Q'TE/No.S. STUECK/S.Nr. A	I.C. I.C. I.C.	REMARKS REMARQUES BEMERKUNGEN
310	RD579-4945-0	RIVET(24R5,LG)	RIVET	NIETE	5		
320	RD579-4956-0	HOLDER(CUP)	SUPPORT DE GOBELET	BECHERHALTER	1		
330	03034-50616	SCREW,W SEMS(PAN HEAD)	VIS À RONDELLE	SCHRAUBE	1		
340	RD579-4467-0	COVER(SCREW,B)	COUVERCLE	DECKEL	1		
350	RD579-4958-0	COVER(RF BOX)	COUVERCLE	DECKEL	1		
360	RD451-4957-0	GRILLE,AIRCON	CALANDRE	GITTER	1		
370	RD579-4963-0	COVER(1,REAR,RH)	COUVERCLE D.	DECKEL RS	1		
380	RD579-4945-0	RIVET(24R5,LG)	RIVET	NIETE	4		
390	RD579-4962-0	COVER(STUD,RH)	COUVERCLE D.	DECKEL RS	1		
400	RD579-4945-0	RIVET(24R5,LG)	RIVET	NIETE	1		
410	RD579-4968-0	COVER(2,REAR,RH)	COUVERCLE D.	DECKEL RS	1		
420	RD579-4942-0	RIVET(24R5,B)	RIVET	NIETE	3		
430	03034-50616	SCREW,W SEMS(PAN HEAD)	VIS À RONDELLE	SCHRAUBE	1		
440	RD579-4467-0	COVER(SCREW,B)	COUVERCLE	DECKEL	1		
450	RD579-4949-0	COVER(RADIO)	COUVERCLE	DECKEL	1		

silverhorn.co.uk

↔ Interchangeable; ≠ not Interchangeable; ← new for old; → old for new

L60202 CABIN (AIR CONDITIONER 1)
CABINE (CONDITIONNEMENT D' AIR 1)
KABINE (KLIMAANLAGE 1)

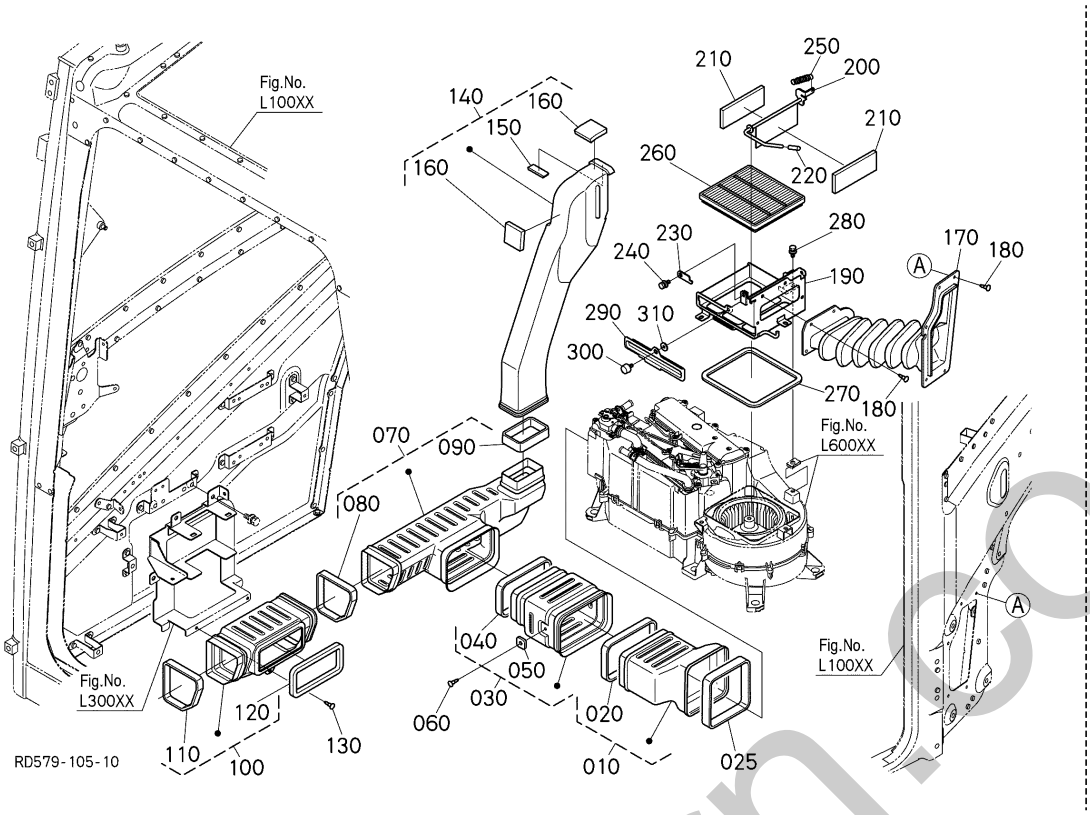

A:U50-5

REF.No. POS.No. BILD-Nr.	PART No. REFERENCE BESTELL-Nr.	PART NAME	DESIGNATION	BEZEICHNUNG	Q'TY/S.No. Q'TE/No.S. STUECK/S.Nr. A	I.C. I.C. I.C.	REMARKS REMARQUES BEMERKUNGEN
010	RD579-4931-0	DUCT,ASSY(1,L,AC)	CONDUIT,ASSEMBLAGE	KANAL,KOMP.	1		
020	RD579-4972-0	SEAL(2,DUCT,A/C)	JOINT	DICHTUNG	1		
025	RD579-4971-0	SEAL(1,DUCT,A/C)	JOINT	DICHTUNG	1		
030	RD579-4935-0	DUCT,ASSY(1,R,AC)	CONDUIT,ASSEMBLAGE	KANAL,KOMP.	1		
040	RD579-4999-0	SEAL(3,DUCT,A/C)	JOINT	DICHTUNG	1		
050	RD579-4919-0	SPACER(RIVET)	ENTRETOISE	DISTANZSCHEIBE	1		
060	RD579-4945-0	RIVET(24R5,LG)	RIVET	NIETE	1		
070	RD579-4932-0	DUCT,ASSY(2,REAR,AC)	CONDUIT,ASSEMBLAGE	KANAL,KOMP.	1		
080	RD579-4973-0	SEAL(4,DUCT,A/C)	JOINT	DICHTUNG	1		
090	RD579-4976-0	SEAL(5,DUCT,A/C)	JOINT	DICHTUNG	1		
100	RD579-4933-2	DUCT,ASSY(2,FRONT,AC)	CONDUIT,ASSEMBLAGE	KANAL,KOMP.	1		
110	RD579-4973-0	SEAL(4,DUCT,A/C)	JOINT	DICHTUNG	1		
120	RD579-4923-2	SEAL	JOINT D'ÉTANCHÉITÉ	DICHTUNG	1		
130	RD579-4945-0	RIVET(24R5,LG)	RIVET	NIETE	1		
140	RD579-4936-0	DUCT,ASSY(5,AC)	CONDUIT,ASSEMBLAGE	KANAL,KOMP.	1		
150	RD579-4922-0	SEAL(11,DUCT,A/C)	JOINT D'ÉTANCHÉITÉ	DICHTUNG	1		
160	RD579-4992-0	SEAL(13,DUCT,AC)	JOINT D'ÉTANCHÉITÉ	DICHTUNG	2		
170	RD579-4988-0	DUCT(FRESH AIR)	CONDUIT	KANAL	1		
180	RD579-4945-0	RIVET(24R5,LG)	RIVET	NIETE	9		
190	RD579-4925-0	COVER(VTL,A/C)	COUVERCLE	DECKEL	1		
200	RD579-4948-0	LEVER(OUTSIDE AIR)	LEVIER	HEBEL	1		
210	RD579-4928-0	CUSHION(VTL)	AMORTISSEUR	PUFFER	2		
220	RD579-4929-0	CAP(VTL,A/C)	COUVERCLE	KAPPE	1		
230	RD579-4926-0	PLATE(VENT)	PLAQUE	PLATTE	1		
240	01025-50612	BOLT	VIS	SCHRAUBE	1		
250	RD579-4927-0	SPRING,TENS	RESSORT DE TENSION	FEDER,SPANNZUG	1		
260	RD579-5373-0	FILTER	FILTRE	FILTER	1		
270	RD579-4998-0	SEAL(FILTER,AC)	JOINT D'ÉTANCHÉITÉ	DICHTUNG	1		
280	01025-50616	BOLT	VIS	SCHRAUBE	3		
290	RD579-4967-0	COVER(FILTER)	COUVERCLE	DECKEL	1		

↔ Interchangeable; ≠ not Interchangeable; ← new for old; → old for new

silverhorn.co.uk

L60202 CABIN (AIR CONDITIONER 1)
CABINE (CONDITIONNEMENT D' AIR 1)
KABINE (KLIMAANLAGE 1)

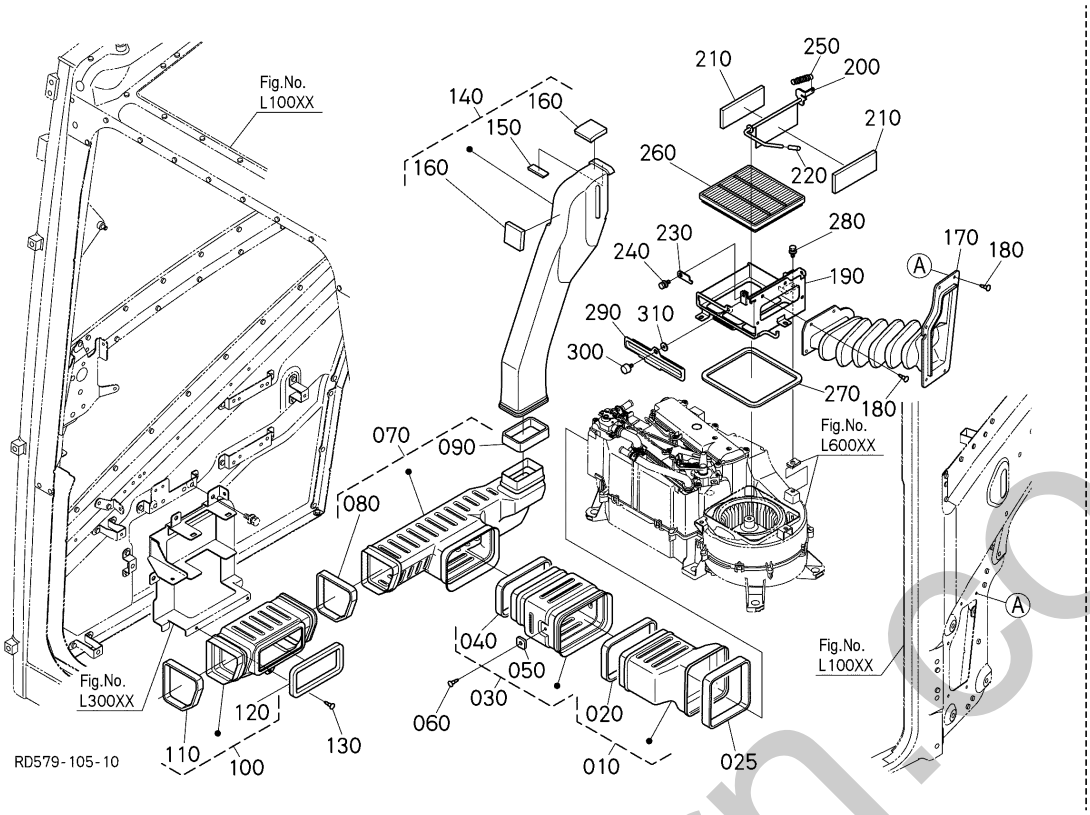

A:U50-5

REF.No. POS.No. BILD-Nr.	PART No. REFERENCE BESTELL-Nr.	PART NAME	DESIGNATION	BEZEICHNUNG	Q'TY/S.No. Q'TE/No.S. STUECK/S.Nr. A	I.C. I.C. I.C.	REMARKS REMARQUES BEMERKUNGEN
300	53415-4128-0	PLASTIC BOLT	VIS	BOLZEN	1		
310	69181-6516-0	STOPPER	POINTEAU D'ARRET	STOPFEN	1		

↔ Interchangeable; ≠ not Interchangeable; ← new for old; → old for new

silverhorn.co.uk

L60300 CABIN (AIR CONDITIONER 2)
CABINE (CONDITIONNEMENT D' AIR 2)
KABINE (KLIMAANLAGE 2)

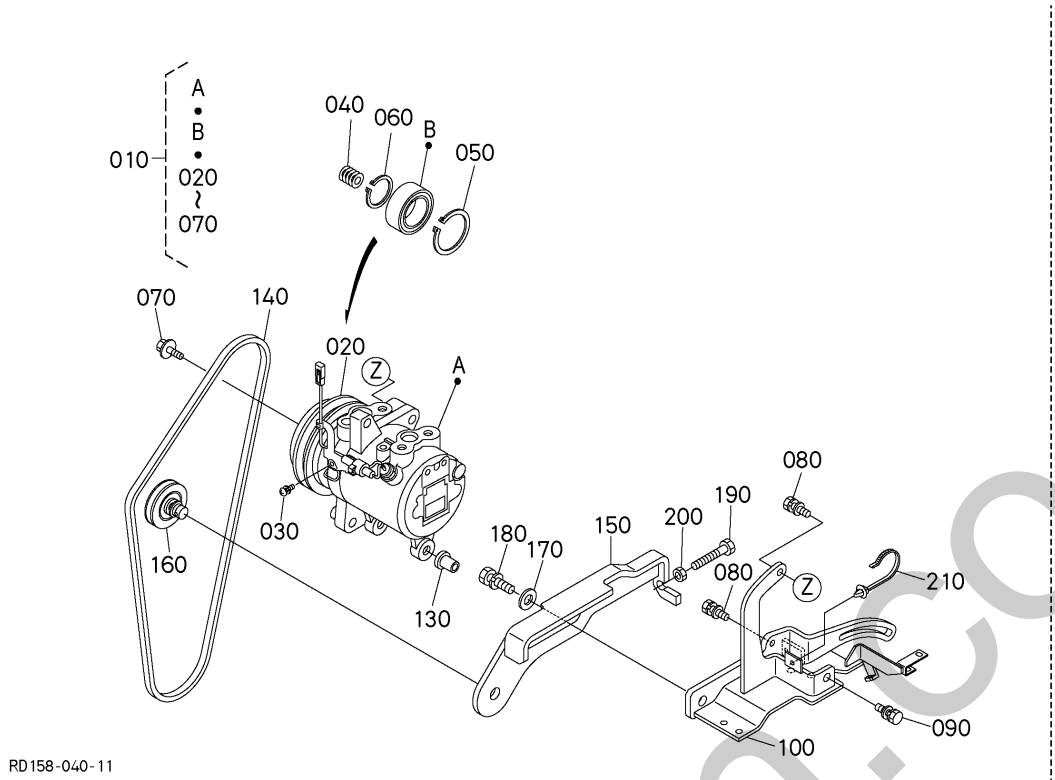

A:U50-5

REF.No. POS.No. BILD-Nr.	PART No. REFERENCE BESTELL-Nr.	PART NAME	DESIGNATION	BEZEICHNUNG	Q'TY/S.No. Q'TE/No.S. STUECK/S.Nr. A	I.C. I.C. I.C.	REMARKS REMARQUES BEMERKUNGEN
010	RD451-9390-0	COMPRESSOR,ASSY	ENS.COMPRESSEUR	GRP.KOMPRESSOR	1		
020	RD451-4791-0	CLUTCH,ASSY.MAGNET	EMBRAYAGE COMPLET	GRP.KUPPLUNG	1		
030	T0070-8732-0	SCREW,WITH WASHER	VIS	SCHRAUBE	1		
040	T1065-8734-0	SHIM,0.1 LS30	CALE	BEILAGE	1		0.10mm
040	T1065-8735-0	SHIM,0.15 LS30	CALE	BEILAGE	1		0.15mm
040	T1065-8736-0	SHIM,0.4 LS30	CALE	BEILAGE	1		0.40mm
040	T1065-8737-0	SHIM,0.6 LS30	CALE	BEILAGE	1		0.60mm
040	T1065-8738-0	SHIM,1.0 LS30	CALE	BEILAGE	1		1.00mm
050	T1065-8744-0	CIR-CLIP,1 LS30	CIRCLIP	SPRENGRING	1		
060	T1065-8745-0	CIR-CLIP,2 LS30	CIRCLIP	SPRENGRING	1		
070	T1065-8746-0	BOLT,CLUTCH	VIS DE EMBRAYAGE	BOLZEN	1		
080	01125-50825	BOLT,W SEMS	BOULON	SCHRAUBE	2		
090	01125-50835	BOLT,W SEMS	BOULON	BOLZEN	1		
100	RD158-4798-4	BRACKET(COMPRESSOR)	SUPPORT DE COMPRESS.	HALTER	1		
130	T0270-7232-0	BUSHING(COMPRESSOR)	BAGUE	BUCHSE	1		
140	RD158-5381-0	BELT,COGGED	COURROIE DENTÉE	ZAHNRIEMEN	1		
150	RD158-4797-2	STAY	SUPPORT	STUETZE	1		
160	3C581-5009-0	PULLEY,TENSION	POULIE DE TENSION	SPANNROLLE	1		
170	04015-50120	WASHER,PLAIN	RONDELLE PLANE	SCHEIBE	1		
180	01133-51225	BOLT,SEMS	VIS	BOLZEN	1		
190	6A671-7534-2	BOLT	BOULON	BOLZEN	1		
200	02114-50080	HEX.NUT	ECROU	MUTTER	1		
210	T1065-3054-0	CLIP	ATTACHE	SCHELLE	1		

↔ Interchangeable; ≠ not Interchangeable; ← new for old; → old for new

orehorn.co.uk

L60400 CABIN (AIR CONDITIONER 3)
CABINE (CONDITIONNEMENT D' AIR 3)
KABINE (KLIMAANLAGE 3)

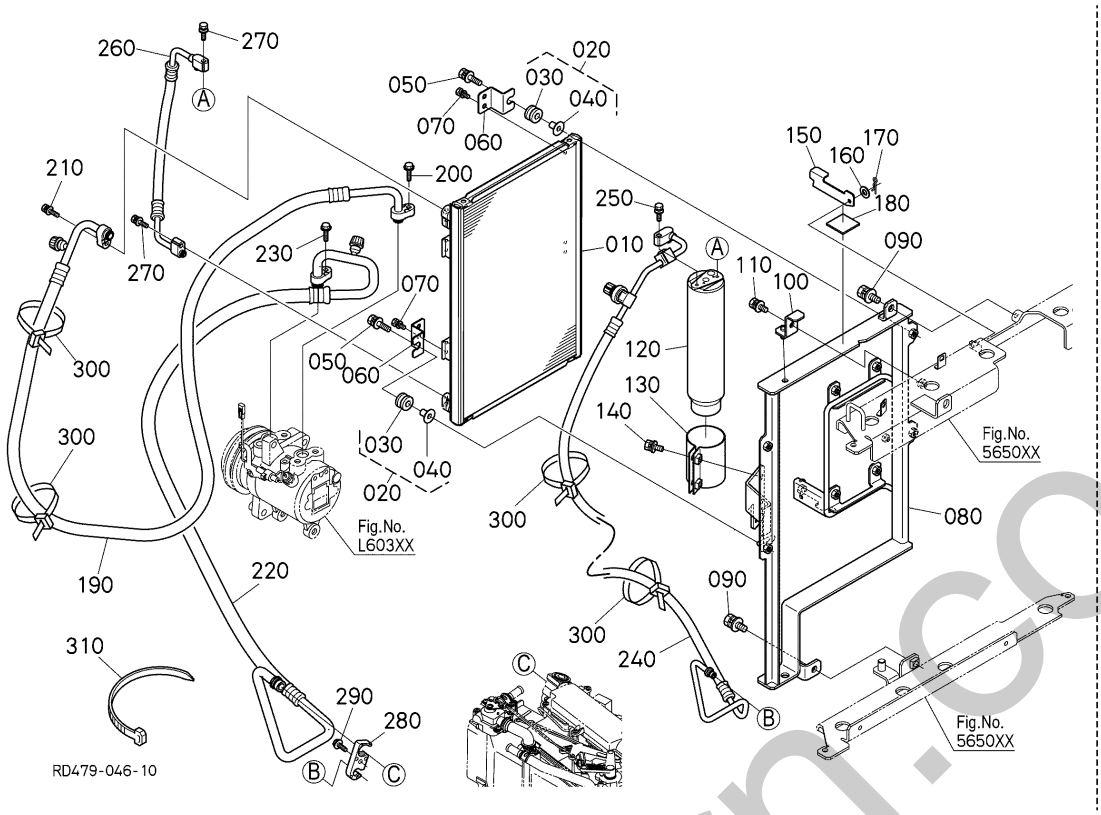

A:U50-5

REF.No. POS.No. BILD-Nr.	PART No. REFERENCE BESTELL-Nr.	PART NAME	DESIGNATION	BEZEICHNUNG	Q'TY/S.No. Q'TE/No.S. STUECK/S.Nr. A	I.C. I.C. I.C.	REMARKS REMARQUES BEMERKUNGEN
010	RD579-4765-0	CONDENSER	CONDENSATEUR	KONDENSATOR	1		
020	RD451-4768-0	CUSHION(CONDENSER)	AMORTISSEUR	PUFFER	4		
030	K7711-8964-0	GROMMET,CONDENSER	BAGUE ISOLANTE	GUMMIDICHTUNG	4		
040	K7711-8965-0	THRUST COLLAR,CONDENSER	COLLET DE BUTÉE	DRUCKRING	4		
050	01125-50835	BOLT,W SEMS	BOULON	BOLZEN	4		
060	RD451-4767-0	PLATE,CONDENSER	PLAQUE	SCHEIBE, KONDENSATOR	4		
070	01023-50612	BOLT,SEMS	BOULON	BOLZEN	8		
080	RD479-4275-0	BRACKET(1,CONDENSER)	SUPPORT	HALTER	1		
090	01135-51025	BOLT,W SEMS	VIS	SCHRAUBE	2		
100	RD579-4766-0	BRACKET	SUPPORT	HALTER	1		
110	01125-50820	BOLT,W SEMS	BOULON	SCHRAUBE	1		
120	T0070-7927-0	RECEIVER	RESERVOIR	TROCKNERFLASCHE	1		
130	RD839-4762-0	HOLDER	SUPPORT DE RECIPIENT	HALTER	1		
140	01125-50825	BOLT,W SEMS	BOULON	SCHRAUBE	2		
150	RD579-4768-0	LOCK(CONDENSER)	VERROU	SCHLOSS	1		
160	04015-50060	WASHER,PLAIN	RONDELLE PLANE	SCHEIBE	1		
170	05525-50600	PIN,SNAP	GOUPILLE BETA	SICHERUNGSSTIFT	1		
180	RD579-4745-0	CUSHION(STOPPER)	AMORTISSEUR	PUFFER	1		
190	RD479-4751-2	HOSE(DISCHARGE)	TUYAU DE REFOULEMENT	SCHLAUCH	1		
200	01754-50625	BOLT,FLANGE	BOULON,BRIDE	SCHRAUBE	1		
210	01025-50625	BOLT	VIS	BOLZEN	1		
220	RD479-4752-0	HOSE(SUCTION)	TUYAU	SCHLAUCH	1		
230	01754-50625	BOLT,FLANGE	BOULON,BRIDE	SCHRAUBE	1		
240	RD479-4759-0	HOSE(LIQUID,PRESSURE)	TUYAU	SCHLAUCH	1		
250	01025-50625	BOLT	VIS	BOLZEN	1		
260	RD479-4754-0	HOSE(LIQUID)	TUYAU	SCHLAUCH	1		
270	01025-50625	BOLT	VIS	BOLZEN	2		
280	T1275-7235-0	JOINT,HOSE AIR CONDITIONER	RACCORD	ADAPTER	1		
290	01754-50620	BOLT,FLANGE	BOULON,BRIDE	SCHRAUBE	1		
300	55311-4126-0	BAND,CORD	ATTACHE CABLE	BAND	5		EXCEPT A/C

↔ Interchangeable; ≠ not Interchangeable; ← new for old; → old for new

silverhorn.co.uk

L60400 CABIN (AIR CONDITIONER 3)
CABINE (CONDITIONNEMENT D' AIR 3)
KABINE (KLIMAANLAGE 3)

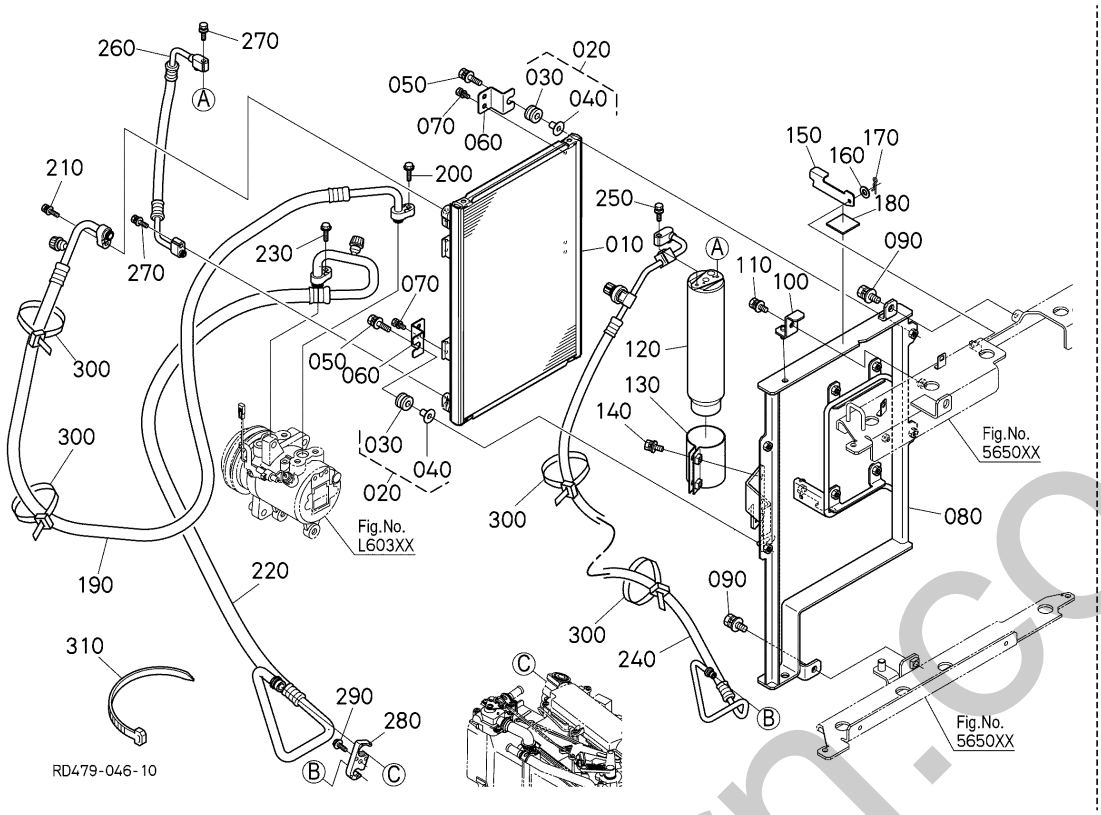

A:U50-5

REF.No. POS.No. BILD-Nr.	PART No. REFERENCE BESTELL-Nr.	PART NAME	DESIGNATION	BEZEICHNUNG	Q'TY/S.No. Q'TE/No.S. STUECK/S.Nr. A	I.C. I.C. I.C.	REMARKS REMARQUES BEMERKUNGEN
300	55311-4126-0	BAND,CORD	ATTACHE CABLE	BAND	7		A/C
310	71585-1119-0	BAND,INLET PIPE	COLLIER DE TUYAU	BAND, ANSAUGROHR	1		EXCEPT A/C

↔ Interchangeable; ≠ not Interchangeable; ⟵ new for old; ⟶ old for new

silverhorn.co.uk

M00000 LABEL ETIQUETA AUFKLEBER

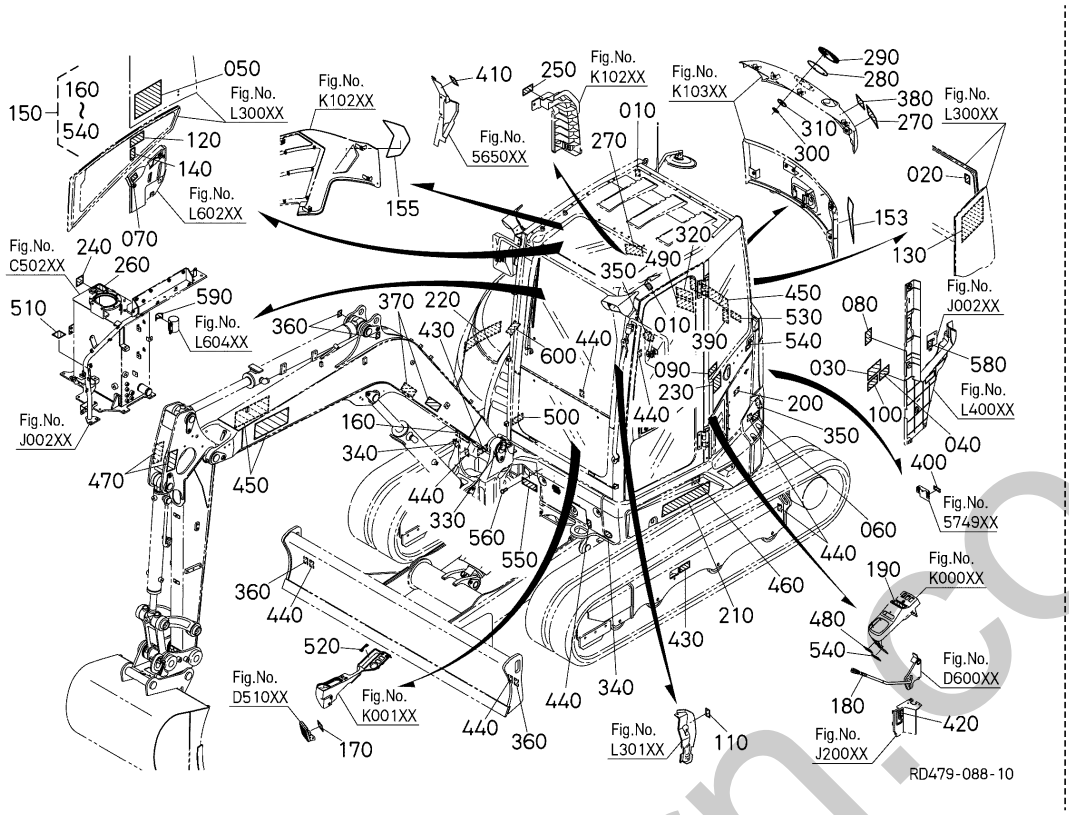

A:U50-5

REF.No. POS.No. BILD-Nr.	PART No. REFERENCE BESTELL-Nr.	PART NAME	DESIGNATION	BEZEICHNUNG	Q'TY/S.No. Q'TE/No.S. STUECK/S.Nr. A	I.C. I.C. I.C.	REMARKS REMARQUES BEMERKUNGEN
010	RB419-5796-0	LABEL	ETIQUETTE	AUFKLEBER	2		
020	RD809-5714-0	LABEL,EXIT	ETIQUETTE	AUFKLEBER	1		
030	69198-5784-2	LABEL	ETIQUETTE	AUFKLEBER	1		
040	RD579-5743-0	LABEL(SEATBELT)	ETIQUETTE	AUFKLEBER	1		
050	RD479-5747-0	LABEL(LIFTING CAPACITY)	ÉTIQUETTE	AUFKLEBER	1		
060	RD579-5755-0	LABEL(CRUSH,CAUTION)	ÉTIQUETTE	AUFKLEBER	1		
070	RD839-5758-0	LABEL	ETIQUETTE	AUFKLEBER	1		
080	RD839-5739-0	LABEL(ATTACHMENT,EU)	ETIQUETTE	AUFKLEBER	1		
090	RA228-9338-0	LABEL(ANTI THEFT)	ETIQUETTE	AUFKLEBER	1		
100	RB456-5788-0	LABEL	ETIQUETTE	AUFKLEBER	1		
110	RD579-5793-0	LABEL(FRONT WINDOW)	ETIQUETTE(PARE BRISE)	AUFKLEBER(FRONTSCHEIBE)	1		
120	RD579-5742-0	LABEL(OPERATION AUX1)	ETIQUETTE	AUFKLEBER	1		AUX1
120	RD579-5744-0	LABEL(OPERATION,AUX2)	ETIQUETTE	AUFKLEBER	1		AUX2
130	RD579-5746-0	LABEL(CHECK,EU)	ÉTIQUETTE	AUFKLEBER	1		
140	RD559-5749-0	LABEL(OBJECT HANDLING)	ETIQUETTE	AUFKLEBER	1		
150	RD479-5723-0	LABEL,KIT(1,EU)	ÉTIQUETTE,KIT	AUFKLEBER,KIT	1		
153	RD579-5768-0	REFLECTOR(LH)	CATADIOPTRE,LH	REFLEKTOR, LH	1		
155	RD579-5769-0	REFLECTOR(RH)	CATADIOPTRE,RH	REFLEKTOR, RH	1		
160	RA228-9338-0	LABEL(ANTI THEFT)	ETIQUETTE	AUFKLEBER	1		
170	RD537-5757-2	LABEL	ETIQUETTE	AUFKLEBER	1		
180	RB456-5753-0	LABEL	ETIQUETTE	AUFKLEBER	1		
190	68328-5741-2	LABEL	ETIQUETTE	AUFKLEBER	1		
200	RD579-5736-0	LABEL(FILLER)	ETIQUETTE	AUFKLEBER	1		
210	RD479-5712-0	MARKING(MODEL,L,EU)	MARQUAGE G.	KENNZEICHNUNG LS	1		
220	RD479-5713-0	MARKING(MOEDL,R,EU)	MARQUAGE D.	KENNZEICHNUNG RS	1		
230	RD408-5739-0	MARK,LWA,96	MARQUE,LWA	AUFKLEBER, LWA	1		
240	RC108-5747-0	LABEL	ETIQUETTE	AUFKLEBER	1		
250	RD579-5754-0	LABEL(CAUTION)	ETIQUETTE	AUFKLEBER	1		
260	RD579-5724-0	LABEL(TANK,OPEN)	ÉTIQUETTE	AUFKLEBER	1		
270	RC788-5727-2	LABEL(KEEP OUT)	ETIQUETTE	AUFKLEBER	2		

↔ Interchangeable; ≠ not Interchangeable; ← new for old; → old for new

silverhorn.co.uk

M00000 LABEL
ETIQUETA
AUFKLEBER

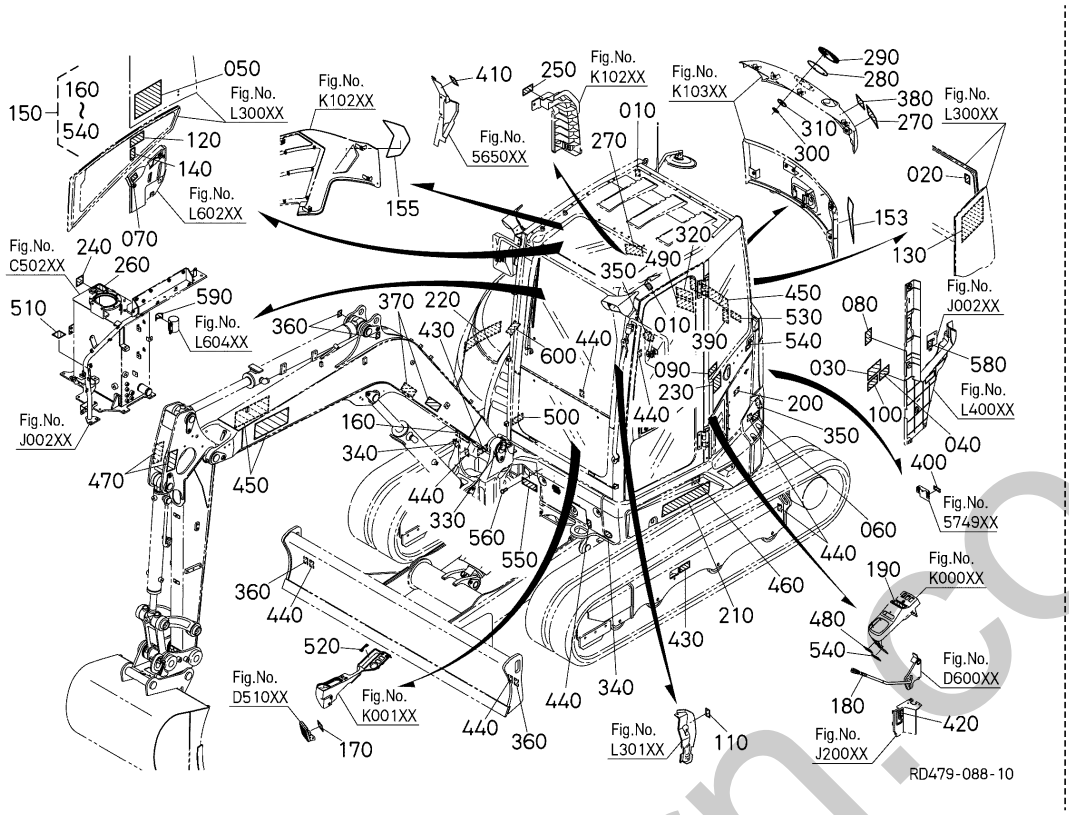

A:U50-5

REF.No. POS.No. BILD-Nr.	PART No. REFERENCE BESTELL-Nr.	PART NAME	DESIGNATION	BEZEICHNUNG	Q'TY/S.No. Q'TE/No.S. STUECK/S.Nr. A	I.C. I.C. I.C.	REMARKS REMARQUES BEMERKUNGEN
280	RD579-5753-0	PLATE(RED NO.1)	PLAQUE	PLATTE	1		
290	3M740-8319-0	MARKING	MARQUE EMBLEME	EMBELM "K"	1		
300	RA111-4369-0	NUT	ECROU	MUTTER	3		
310	55611-4421-0	PLATE, WASHER	RONDELLE	SCHEIBENPLATTE	3		
320	RD458-5738-0	LABEL(CAUTION)	ETIQUETTE	AUFKLEBER	1		
330	RD809-5716-0	LABEL	ETIQUETTE	AUFKLEBER	1		
340	RB419-5767-0	LABEL	ETIQUETTE	AUFKLEBER	2		
350	RD809-4838-0	LABEL	ETIQUETTE	AUFKLEBER	2		
360	RC108-5796-0	LABEL	ETIQUETTE	AUFKLEBER	4		
370	RB456-5722-0	LABEL(SWING CAUTION)	ETIQUETTE	AUFKLEBER	2		
380	RD579-5725-0	LABEL(MUFFLER)	ETIQUETTE	AUFKLEBER	1		
390	RD579-5738-0	LABEL(MUFFLER)	ETIQUETTE	AUFKLEBER	1		
400	RD579-5745-0	LABEL(MUFFLER)	ETIQUETTE	AUFKLEBER	1		
410	6C090-4958-0	LABEL(FAN WARNING)	ETIQUETTE	AUFKLEBER	1		
420	RD579-5715-0	LABEL(AIR CHANGE)	ETIQUETTE	AUFKLEBER	1		
430	RB456-5795-0	LABEL	ETIQUETTE	AUFKLEBER	2		
440	RD809-5733-0	LABEL	ETIQUETTE	AUFKLEBER	8		
450	RC461-5726-0	MARK,KUBOTA	MARQUE DE KUBOTA	AUFKLEBER, KUBOTA	3		
460	RD579-5788-0	LABEL(TOOL BOX LOCK)	ÉTIQUETTE	AUFKLEBER	1		
470	RB456-5789-0	LABEL(ARM)	ETIQUETTE	AUFKLEBER	2		
480	RD579-5783-0	LABEL(LOCK)	ETIQUETTE	AUFKLEBER	1		
490	RD579-5739-0	LABEL(OPERATION)	ÉTIQUETTE	AUFKLEBER	1		
500	RB456-5786-0	LABEL	ÉTIQUETTE	AUFKLEBER	1		
510	RD359-5784-0	LABEL(BATTERY DISCONNECT)	ETIQUETTE	AUFKLEBER	1		
520	RD579-5761-0	LABEL(ACCEL)	ETIQUETTE	AUFKLEBER	1		
530	RD579-5727-0	LABEL(SPRAY,WARNING)	ÉTIQUETTE	AUFKLEBER	1		
540	RD579-5755-0	LABEL(CRUSH,CAUTION)	ÉTIQUETTE	AUFKLEBER	2		
550	----	NAMEPLATE(PIN,CE)	PLAQUE SIGNALÉTIQUE	NAMENSSCHILD	1		
560	RB451-5786-0	RIVET	RIVET	NIETE	4		
580	RD451-5748-0	LABEL	ETIQUETTE	AUFKLEBER	1		

↔ Interchangeable; ≠ not Interchangeable; ← new for old; → old for new

smarform.co.uk

M00000 LABEL
ETIQUETA
AUFKLEBER

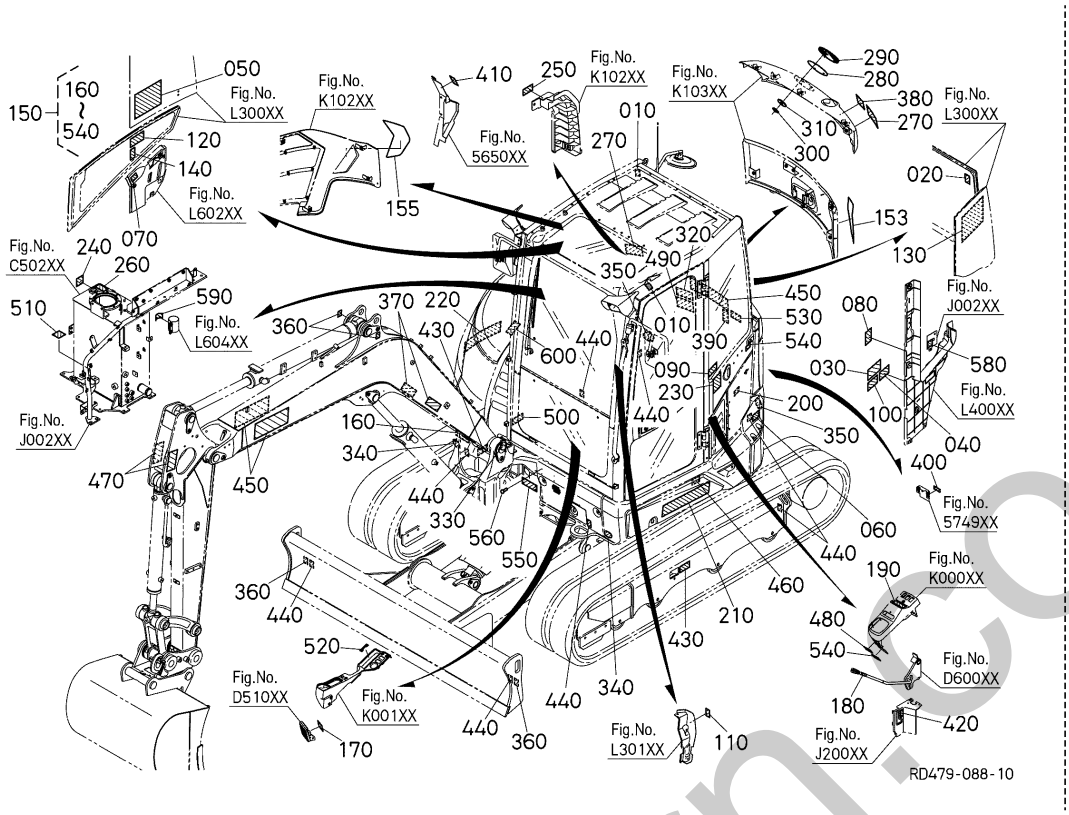

A:U50-5

REF.No. POS.No. BILD-Nr.	PART No. REFERENCE BESTELL-Nr.	PART NAME	DESIGNATION	BEZEICHNUNG	Q'TY/S.No. Q'TE/No.S. STUECK/S.Nr. A	I.C. I.C. I.C.	REMARKS REMARQUES BEMERKUNGEN
590	RD579-5791-0	LABEL(F-GAS,EU,0.75)	ÉTIQUETTE	AUFKLEBER	1		A/C
600	RD451-5787-2	LABEL(THIRD LINE)	ETIQUETTE	AUFKLEBER	1		AUX1,AUX1&2

silverhorn.co.uk

N00000 ACCESSORIES
ACCESSOIRES
SONTIGES ZUBEHOER

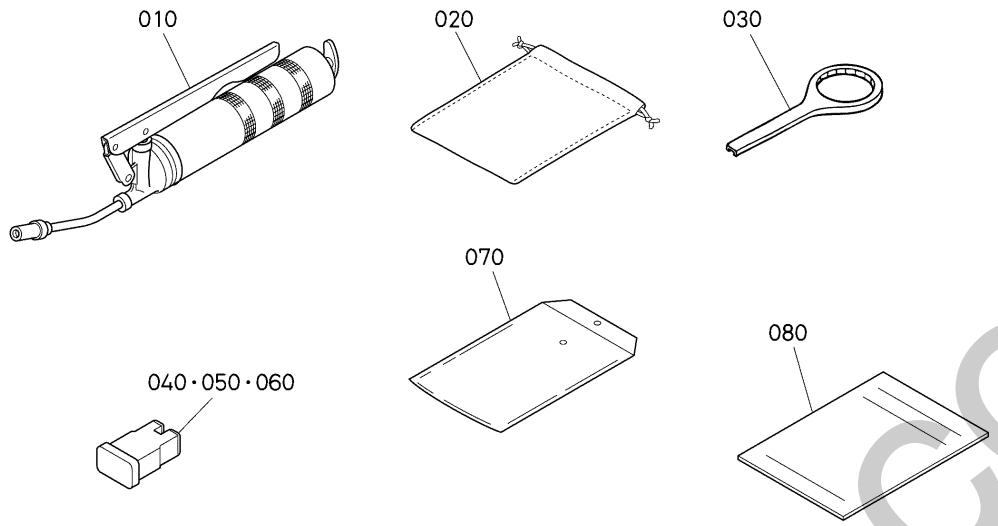

A:U50-5

REF.No. POS.No. BILD-Nr.	PART No. REFERENCE BESTELL-Nr.	PART NAME	DESIGNATION	BEZEICHNUNG	Q'TY/S.No. Q'TE/No.S. STUECK/S.Nr. A	I.C. I.C. I.C.	REMARKS REMARQUES BEMERKUNGEN
010	RB208-8111-2	SQUEEZER,GREASE	CINGLEUR DE GRAISSE	FETTPRESSE	1		
020	RD138-8113-0	BAG,TOOLS	SAC A OUTILS	WERKZEUGTASCHE	1		
030	1G390-8661-0	WRENCH(FILTER)	CLE	SCHLUESSEL	1		
040	R1411-5398-0	FUSE	FUSIBLE	SICHERUNG	1		80A
050	RC411-5398-0	FUSE	FUSIBLES	SICHERUNG	1		50A
060	3N340-7556-0	FUSE	FUSIBLE	SICHERUNG	1		30A
070	R1421-8131-0	BAG,INSTRUCTION MAN.	SAC A MANUEL D'INST.	PLASTIKTASCHE	1		
080	W9272-8128-0	LIST,PARTS	NOMENCLATURE	ERSATZTEILLISTE	1		ENGLISH/FRENCH/ GERMAN
080	W9272-8129-0	LIST,PARTS	NOMENCLATURE	ERSATZTEILLISTE	1		ENGLISH/SPANISH/ ITALIAN
080	W9272-8124-0	LIST,PARTS	NOMENCLATURE	ERSATZTEILLISTE	1		ENGLISH/POLAND

↔ Interchangeable; ≠ not Interchangeable; ← new for old; → old for new

silverhorn.co.uk

NUMERICAL INDEX
INDEX NUMERIQUE
NUMERISCHEN INDEX

PART No. REFERENCE BESTELL-Nr.	PAGE PAGE SEITE	REF.No. POS.No. BILD-Nr.
EG543-1621-2	16	090
HH164-3243-0	3	010
K6073-6499-0	51	130
	51	240
	52	450
	53	040
	53	170
K7561-3312-0	48	020
K7711-8964-0	220	030
K7711-8965-0	220	040
MR003-2022-0	70	150
	140	180
MR003-3021-0	88	020
	119	080
MR003-3033-0	70	130
PK401-8247-3	59	140
R1401-4284-0	87	330
R1401-6348-2	140	010
R1411-4818-0	197	020
	197	150
R1411-5398-0	225	040
R1411-6492-0	89	010
R1411-6493-0	89	020
R1411-6494-0	89	030
R1421-8131-0	225	070
R2631-9384-0	213	030
	214	030
R5611-4793-2	215	260
RA111-4369-0	223	300
RA111-6247-0	169	120
RA111-6313-0	119	065
RA221-4253-0	173	210
RA221-4386-0	186	040
RA221-4387-0	191	120
RA221-6313-0	119	060
RA228-9338-0	222	090
	222	160
RB101-6395-0	78	150
	88	100
RB208-8111-2	225	010
RB237-6576-0	125	060
RB238-4147-0	51	200
	177	200
	178	200
RB238-5136-0	52	380
	53	050
	53	200
RB301-4770-0	188	300
RB411-6376-0	70	190
	83	160
RB411-6376-0	83	210
	88	060
	88	080
	88	150
	90	040
	91	530
	91	570
	93	430
	94	050
	111	080
RB411-6376-0	111	120
	111	140
	111	160
	112	080
	112	120
	112	140
	112	160
	112	180
	112	200
	122	070
RB411-6376-0	140	160
	143	110
RB411-6403-0	70	110
RB411-9289-0	155	300
RB419-5767-0	223	340
RB419-5796-0	222	010
RB419-6693-0	166	190
	166	220
RB451-5786-0	223	560
RB456-5722-0	223	370
RB456-5753-0	222	180
RB456-5786-0	223	500
RB456-5788-0	222	100
RB456-5789-0	223	470
RB456-5795-0	223	430
RC101-2159-0	169	210
	170	310
RC101-3816-0	113	040
RC101-5434-0	113	250
	116	120
RC101-6382-0	84	390
RC101-6383-0	88	190
	88	210
	93	350
	93	410
RC101-6576-0	124	040
RC101-7255-0	76	090
RC101-7256-0	76	100
RC101-7257-0	76	120
RC101-7263-0	79	200
RC108-5747-0	222	240
RC108-5796-0	223	360
RC301-7224-4	79	180
RC301-7228-0	79	190
RC348-4125-0	180	060
	180	130
RC348-4417-0	180	120
RC348-5357-0	69	080
RC348-7269-0	76	050
RC401-6319-0	43	040
RC401-6319-0	128	020
	128	070
RC401-7268-0	76	030
	77	370
RC411-1335-0	74	250
RC411-1363-0	76	040
	76	260
RC411-2183-2	168	110
RC411-4290-0	31	120
RC411-4354-4	175	240
RC411-4354-4	175	280
	182	120
RC411-4355-0	175	250
	175	290
	182	130
	186	180
	190	230
RC411-4358-0	175	260
	175	300
	182	140
RC411-4360-0	175	270
	175	310
	182	150
	186	200
	190	250
RC411-5127-0	60	310
	61	080
RC411-5326-0	24	060
RC411-5327-0	24	100
RC411-5329-0	24	140
RC411-5368-0	95	330
RC411-5398-0	66	300
	225	050
RC411-6388-0	126	120
RC411-6392-0	89	040
RC411-6393-0	122	050
	126	070
RC411-6688-0	163	215
	165	055
	165	210
RC411-6688-0	166	170
RC411-6689-0	163	215
	165	055
	165	210
	166	170
RC411-6755-0	164	070
	164	150
	164	220
RC411-7266-0	77	440
	80	470
RC411-7322-0	79	140
RC411-7327-0	79	170
RC411-7342-3	74	140
	79	120
RC411-7351-0	80	410
RC411-7352-0	80	420
RC411-9621-0	188	120
RC411-9763-0	114	080
	115	080
	117	070
RC411-9767-0	114	140
	115	140
	117	120
RC411-9769-0	114	170
	115	170
	117	140
RC411-9781-0	115	190
	117	160
RC417-9781-0	114	190
RC417-9784-0	114	220
RC417-9784-0	115	220
	117	190
RC417-9785-0	115	230
	117	200
RC417-9789-0	114	230
	115	260
	117	230
RC418-5345-0	63	080
RC441-5417-0	67	420
RC441-6325-0	126	110
RC441-6326-0	122	040
	126	060
RC441-6328-0	83	040
RC441-7229-0	79	220
	80	450
RC441-7333-0	79	030
RC441-7371-0	74	120
	79	100
RC441-9325-0	68	070
RC441-9326-0	68	090
RC441-9327-0	68	080
RC441-9833-0	76	250
RC448-9765-0	114	120
	115	120
	117	100
RC448-9782-0	114	200
	115	200
	117	170
RC461-2155-0	169	190
	170	290
RC461-4127-0	191	180
RC461-4181-0	191	130
RC461-4182-0	177	190
	178	190
RC461-4186-0	176	370
RC461-4189-0	177	240
	178	240
RC461-4194-0	176	390
RC461-5394-0	63	140
RC461-5396-2	63	130
RC461-5726-0	223	450
RC461-6174-0	111	100
	112	100
	119	020
	122	020
	126	020
	132	090
	133	050
RC461-6181-0	83	060
	83	180
RC461-6181-0	89	090
	109	130
RC461-7140-0	157	070
RC461-7159-0	157	240
RC461-9320-2	68	050
RC461-9321-2	68	060
RC461-9622-0	173	130
RC561-7137-0	155	080
RC561-7148-0	155	210
RC601-2196-0	171	220

silverhorn.co.uk

NUMERICAL INDEX
INDEX NUMERIQUE
NUMERISCHEN INDEX

PART No. REFERENCE BESTELL-Nr.	PAGE PAGE SEITE	REF.No. POS.No. BILD-Nr.
RC601-4186-0	190	070
RC601-4454-0	184	010
RC601-6192-0	110	050
RC601-6739-2	161	260
RC631-7782-0	142	100
	145	100
RC631-7786-0	142	140
	145	140
RC631-7788-0	142	060
	145	060
RC631-7904-0	67	510
RC681-7321-0	79	130
RC691-6197-0	93	310
	93	370
RC777-7029-0	71	250
RC788-4127-0	191	170
RC788-5413-0	66	110
RC788-5423-0	65	050
RC788-5727-2	222	270
RD101-6956-0	71	070
RD101-6986-0	71	040
RD118-6759-2	164	040
RD118-6931-0	71	140
RD118-6938-0	72	350
RD118-6943-0	72	360
RD118-7021-0	96	180
RD118-7029-0	98	030
RD118-7048-0	96	190
RD118-7049-0	96	200
RD118-7051-0	96	210
RD118-7052-0	96	220
RD118-7054-0	96	230
RD118-9489-0	109	070
RD118-9759-0	114	020
	115	020
	117	020
RD118-9771-0	114	180
	115	180
	117	150
RD138-7066-0	97	360
RD138-8113-0	225	020
RD148-4556-0	190	040
RD148-7123-0	157	190
RD148-7124-2	157	060
RD148-7125-0	157	080
RD158-4206-0	38	080
RD158-4207-0	38	020
RD158-4208-0	38	030
RD158-4209-0	38	090
RD158-4217-2	50	110
RD158-4218-0	50	090
	50	100
RD158-4219-0	50	120
RD158-4220-0	38	010
RD158-4227-0	38	060
RD158-4228-0	38	070
RD158-4256-2	21	060
RD158-4291-3	21	050
RD158-4292-0	21	040
RD158-4797-2	219	150
RD158-4798-4	219	100
RD158-5165-0	55	260
RD158-5166-0	55	135
RD158-5171-2	55	030
RD158-5174-0	52	410
	55	180
	55	240
RD158-5175-2	55	200
RD158-5338-0	67	570
RD158-5381-0	219	140
RD158-6171-0	113	230
	114	010
RD158-6173-2	113	230
	115	010
RD158-6177-0	89	070
RD158-6193-0	89	110
RD158-6429-0	144	290
	146	070
RD158-6498-0	148	040
RD158-6950-0	72	490
RD158-7022-0	96	160
RD158-9889-0	205	100
RD159-4153-2	180	210
RD159-5101-2	53	270
	57	010
RD159-5102-2	57	050
RD159-5192-0	58	040
RD159-5193-0	58	050
RD201-6921-0	71	060
RD201-9229-0	164	120
RD358-1911-0	181	010
RD358-1931-0	181	015
RD358-9295-0	149	230
	150	230
	151	270
RD359-4192-0	186	020
RD359-5784-0	223	510
RD359-6468-0	132	080
RD379-7991-2	144	410
RD401-2193-0	171	180
RD401-2194-0	171	210
RD401-6375-0	90	200
	95	360
	95	470
RD401-6377-0	91	360
	91	400
RD401-7135-0	154	100
RD408-5739-0	222	230
RD411-1443-2	73	010
RD411-1714-0	81	110
RD411-1716-0	81	150
RD411-1717-0	81	120
RD411-1719-0	81	140
RD411-1720-0	81	170
RD411-1721-0	81	190
RD411-1722-0	81	200
RD411-1724-0	81	220
RD411-1726-0	82	240
RD411-1727-0	81	230
RD411-1728-0	81	230
RD411-1729-0	81	230
RD411-1730-0	81	230
RD411-1736-0	81	060
RD411-1737-0	81	050
RD411-1738-0	81	040
RD411-1739-0	81	080
RD411-2133-2	169	020
RD411-2142-0	170	360
RD411-2236-0	169	060
RD411-4358-0	174	360
RD411-4815-0	197	060
RD411-4816-0	197	060
RD411-5124-0	59	290
	180	030
RD411-5125-0	180	035
RD411-5135-3	52	290
RD411-5347-0	184	050
RD411-5357-0	65	100
RD411-5412-0	66	120
RD411-5414-0	66	170
RD411-6176-0	83	020
	94	290
	119	100
	119	120
	132	170
	133	070
RD411-6179-0	83	175
	84	350
	86	140
	88	040
RD411-6184-2	95	380
RD411-6191-0	95	430
RD411-6192-0	95	440
RD411-6195-0	91	310
RD411-6196-0	91	320
RD411-6197-2	95	310
RD411-6214-0	86	270
RD411-6221-0	87	320
RD411-6382-0	130	030
RD411-6383-0	92	270
RD411-6383-0	95	510
RD411-6429-0	143	280
	146	060
	146	080
RD411-6496-0	148	070
RD411-6634-0	161	190
RD411-6635-2	161	190
RD411-6647-2	161	110
RD411-6689-0	166	240
	166	250
RD411-6694-0	166	200
	166	230
RD411-6695-0	166	200
	166	230
RD411-6762-0	155	030
	155	060
	157	030
RD411-6925-0	71	100
RD411-6927-2	71	120
RD411-6932-0	71	150
RD411-6934-0	71	170
RD411-6935-0	71	220
RD411-7028-0	96	130
RD411-7039-0	99	040
	100	040
	101	040
	102	040
	103	040
	104	040
	105	040
RD411-7039-0	106	040
	107	040
	108	040
RD411-7041-0	99	050
	100	050
	101	050
	102	050
	103	050
	104	050
	105	050
RD411-7041-0	106	050
	108	050
RD411-7043-0	99	020
	100	020
	101	020
	102	020
	103	020
	104	020
	105	020
	106	020
RD411-7043-0	107	020
	108	020
RD411-7057-0	96	171
	96	240
	97	370
RD411-7133-0	154	060
RD411-7134-0	154	070
RD411-7135-0	154	120
RD411-7136-0	154	160
RD411-7137-0	154	170
RD411-7138-0	154	190
RD411-7141-0	154	210
RD411-7142-0	154	220
RD411-7149-0	154	180
RD411-7159-0	155	170
RD411-7161-0	155	185
RD411-7162-0	155	180
RD411-7332-3	79	040
RD411-9259-0	91	490
RD431-5135-0	52	280
RD431-5139-0	52	300
RD431-6926-0	71	110
RD431-6933-0	71	160
RD431-6944-0	72	500
RD431-6980-2	72	420
RD441-4152-0	173	170
RD441-6316-0	129	020
RD441-9230-2	149	130
	149	200
	150	130

Silverhorn.co.uk

NUMERICAL INDEX
INDEX NUMERIQUE
NUMERISCHEN INDEX

PART No. REFERENCE BESTELL-Nr.	PAGE PAGE SEITE	REF.No. POS.No. BILD-Nr.
RD441-9230-2	150	200
RD441-9234-0	151	180
	151	240
RD441-9235-0	151	190
	151	250
RD451-1117-0	73	050
RD451-1332-0	74	220
RD451-1333-0	74	230
RD451-1334-0	74	240
RD451-1336-0	74	260
RD451-1339-0	75	320
RD451-1341-0	75	310
RD451-1342-0	74	300
RD451-1343-0	75	330
RD451-1344-0	74	290
RD451-1346-0	75	350
RD451-1347-0	75	480
RD451-1348-0	75	360
RD451-1349-0	75	400
RD451-1352-0	75	380
RD451-1353-0	75	370
RD451-1354-0	75	410
RD451-1355-0	75	420
RD451-1356-0	75	420
RD451-1357-0	75	420
RD451-1358-0	75	430
RD451-1359-0	75	440
RD451-1711-0	81	020
RD451-1712-0	81	030
RD451-1715-0	81	090
RD451-1731-0	81	100
RD451-1732-0	81	100
RD451-1733-0	81	100
RD451-1734-0	81	100
RD451-1735-0	81	100
RD451-1914-0	181	030
	181	050
RD451-1918-0	171	140
RD451-2112-0	168	070
RD451-2116-0	168	050
RD451-2117-4	168	040
RD451-2118-0	168	090
RD451-2130-2	169	010
RD451-2132-0	169	090
RD451-2134-0	169	040
RD451-2137-2	169	030
RD451-2140-3	170	340
RD451-2141-2	169	100
RD451-2143-0	170	370
RD451-2144-3	170	350
RD451-2145-3	170	340
RD451-2146-0	170	380
RD451-2150-0	169	140
RD451-2155-0	169	240
RD451-2157-0	169	150
	169	250
RD451-3831-0	113	080
	197	090
RD451-3911-0	186	170
	190	220
RD451-3912-2	186	240
	190	110
RD451-3917-0	186	190
	190	240
RD451-3924-2	186	270
	190	140
RD451-4113-2	173	020
RD451-4114-2	173	030
RD451-4127-0	177	090
	177	120
RD451-4127-0	178	090
	178	120
RD451-4263-0	69	040
RD451-4264-0	69	050
RD451-4265-0	29	050
RD451-4282-0	50	130
RD451-4421-0	121	070
RD451-4612-0	209	140
RD451-4615-0	209	180
RD451-4621-0	180	240
RD451-4622-0	211	060
RD451-4625-0	211	170
RD451-4626-0	211	190
RD451-4629-0	203	070
RD451-4638-0	204	320
RD451-4640-0	206	010
RD451-4641-2	204	350
RD451-4649-0	205	080
RD451-4659-2	200	070
RD451-4662-0	200	200
RD451-4674-0	200	290
RD451-4679-0	210	090
RD451-4680-0	204	380
RD451-4682-0	201	030
RD451-4692-0	200	150
	201	220
	202	390
RD451-4767-0	220	060
RD451-4768-0	220	020
RD451-4791-0	219	020
RD451-4812-0	197	040
RD451-4841-0	197	030
RD451-4851-2	199	110
RD451-4853-2	199	140
RD451-4854-2	199	090
	199	150
RD451-4859-0	199	100
	199	160
RD451-4957-0	215	130
	216	360
RD451-5114-0	59	040
RD451-5124-0	59	220
	59	260
RD451-5126-0	59	300
RD451-5130-0	59	250
RD451-5132-0	51	080
RD451-5138-0	55	160
RD451-5196-0	58	090
RD451-5324-2	61	140
RD451-5412-0	67	330
RD451-5414-0	67	340
RD451-5421-0	67	470
RD451-5423-0	66	090
RD451-5424-0	66	080
RD451-5425-0	67	520
RD451-5426-0	66	130
RD451-5427-0	66	140
RD451-5429-0	66	010
RD451-5438-2	67	460
RD451-5748-0	223	580
RD451-5787-2	224	600
RD451-6131-2	109	010
	110	010
RD451-6140-5	119	010
	120	010
RD451-6160-0	73	040
	74	010
RD451-6162-0	90	240
RD451-6163-0	78	070
RD451-6164-0	73	060
RD451-6164-0	78	030
	78	050
	91	470
	140	080
	143	030
	146	010
RD451-6166-0	94	010
RD451-6176-0	90	120
	90	160
RD451-6178-0	91	550
RD451-6181-0	91	350
	91	390
RD451-6184-0	95	450
RD451-6186-0	91	330
RD451-6188-3	95	420
RD451-6189-0	119	040
	132	110
	133	090
RD451-6192-0	94	070
RD451-6194-0	94	030
RD451-6195-0	109	150
RD451-6196-0	90	020
RD451-6197-0	93	330
	93	390
RD451-6198-0	90	260
	140	140
	143	070
RD451-6218-0	88	130
RD451-6229-0	83	230
RD451-6235-3	84	420
RD451-6281-0	109	170
RD451-6293-0	148	180
	151	040
RD451-6294-0	148	170
RD451-6428-2	144	330
	144	430
	146	110
RD451-6466-3	148	250
RD451-6468-0	143	252
	143	262
RD451-6468-0	144	352
	144	362
	146	032
	146	042
	146	132
	149	032
	149	052
	150	032
	150	052
	151	092
RD451-6468-0	151	102
RD451-6474-0	147	060
RD451-6475-0	147	070
RD451-6491-0	148	110
RD451-6492-2	148	100
RD451-6534-0	118	200
RD451-6557-0	121	040
RD451-6577-0	125	010
RD451-6632-0	161	020
RD451-6633-0	161	030
RD451-6634-0	161	040
RD451-6635-0	161	050
RD451-6636-0	161	060
RD451-6637-0	161	070
RD451-6638-0	161	080
RD451-6640-5	161	010
RD451-6643-0	161	230
RD451-6644-0	161	140
RD451-6645-0	161	090
RD451-6646-0	161	180
RD451-6647-0	161	150
RD451-6648-0	161	100
RD451-6653-2	162	015
	165	070
RD451-6654-0	162	030
RD451-6656-0	162	140
RD451-6658-3	162	060
RD451-6663-0	165	100
	166	060
RD451-6664-2	165	090
RD451-6665-0	165	110
	166	070
RD451-6666-0	157	270
	165	140
	166	090
	166	100
RD451-6667-0	165	080
RD451-6668-2	162	170
RD451-6674-2	166	140
RD451-6677-0	166	080
RD451-6678-0	166	040
	166	160
RD451-6679-0	166	180
	166	210
RD451-6744-0	161	200
RD451-6749-0	161	250
	162	070
	164	290
RD451-6750-4	154	010
RD451-6754-2	162	090

Silverhorn.co.uk

NUMERICAL INDEX
INDEX NUMERIQUE
NUMERISCHEN INDEX

PART No. / REFERENCE / BESTELL-Nr.	PAGE / PAGE / SEITE	REF.No. / POS.No. / BILD-Nr.
RD451-6761-0	164	090
RD451-6765-2	165	010
	165	170
RD451-6794-0	164	180
RD451-6795-0	164	210
RD451-6796-0	164	230
RD451-6897-0	141	360
RD451-6918-0	71	130
RD451-6922-0	71	050
RD451-6924-0	71	090
RD451-6926-0	71	030
RD451-6936-0	71	290
RD451-6940-0	71	230
RD451-6945-0	103	200
RD451-6951-0	72	510
RD451-6971-0	72	390
RD451-7002-0	96	030
	99	010
RD451-7003-0	96	040
	100	010
RD451-7004-0	96	050
	101	010
RD451-7005-0	96	060
	102	010
RD451-7008-0	96	080
	104	010
RD451-7009-0	96	090
	105	010
RD451-7011-0	96	100
	106	010
RD451-7013-2	96	120
RD451-7030-0	97	320
RD451-7032-0	97	330
RD451-7035-0	98	050
RD451-7036-0	98	020
RD451-7037-0	100	100
	101	100
	102	100
	103	100
	104	080
RD451-7037-0	105	080
RD451-7042-0	98	080
RD451-7046-0	99	080
	100	080
	101	080
	102	080
	103	080
	106	080
	107	080
	108	080
RD451-7065-0	103	180
RD451-7131-4	154	020
RD451-7132-3	154	040
RD451-7139-0	154	200
RD451-7140-0	154	080
RD451-7157-0	155	190
RD451-7177-0	157	110
RD451-7221-0	79	300
RD451-7230-3	79	240
RD451-7250-2	76	010
RD451-7254-0	76	080
RD451-7259-0	76	130
RD451-7262-0	76	160
RD451-7266-0	76	180
RD451-7268-0	76	060
RD451-7270-0	77	350
RD451-7273-0	77	360
RD451-7281-0	76	300
RD451-7282-0	77	310
RD451-7320-4	79	020
RD451-7346-0	79	070
RD451-7353-0	80	430
RD451-7355-0	80	490
RD451-7356-0	80	500
RD451-7357-0	80	510
RD451-7361-0	74	040
RD451-7364-0	74	060
RD451-7373-0	74	130
	79	110
RD451-7375-0	76	230
RD451-7375-0	80	330
RD451-7376-0	74	090
RD451-7378-0	74	080
	74	100
	79	060
	79	080
RD451-7382-0	74	050
RD451-7390-0	75	490
RD451-7391-0	75	500
RD451-7392-0	77	460
RD451-7394-2	75	510
RD451-7396-0	74	160
RD451-7397-0	74	190
RD451-7398-0	74	210
RD451-7399-0	74	200
RD451-7442-0	167	030
RD451-7515-0	167	040
RD451-7612-0	123	110
RD451-7613-0	123	120
RD451-7614-0	123	130
RD451-7617-0	123	140
RD451-7781-0	142	020
	145	020
RD451-7782-0	142	050
	145	050
RD451-7784-0	142	070
	145	070
RD451-7785-0	142	080
	145	080
RD451-7786-0	142	090
RD451-7786-0	145	090
RD451-7787-0	142	110
	145	110
RD451-7788-0	142	120
	145	120
RD451-7789-0	142	130
	145	130
RD451-7790-0	142	150
	145	150
RD451-7791-0	142	160
RD451-7791-0	145	160
RD451-7792-0	142	180
	145	180
RD451-7793-0	142	190
	145	190
RD451-7794-0	142	200
	145	200
RD451-7795-0	142	210
	145	210
RD451-7932-0	140	220
RD451-7951-0	140	130
	142	010
RD451-7962-0	140	240
RD451-7963-0	140	260
RD451-7966-0	140	300
RD451-9251-0	149	150
	150	150
RD451-9252-2	153	090
RD451-9268-0	151	210
RD451-9375-0	214	080
RD451-9376-0	214	110
RD451-9379-0	213	040
	214	040
RD451-9381-0	213	090
	214	150
RD451-9390-0	219	010
RD451-9412-2	211	100
RD451-9413-0	211	130
RD451-9558-2	144	361
RD451-9611-0	110	030
RD451-9613-0	110	080
RD451-9617-0	110	130
RD451-9628-0	110	140
RD451-9629-0	110	190
RD451-9640-0	153	010
RD451-9649-0	110	040
RD451-9741-0	120	155
RD451-9742-2	120	170
RD451-9743-0	120	190
RD451-9781-0	120	020
RD451-9782-0	120	030
RD451-9783-0	120	040
RD451-9784-0	120	050
RD451-9785-0	120	260
RD451-9786-3	120	060
RD451-9787-3	120	070
RD451-9788-0	120	080
RD451-9789-0	120	090
RD451-9790-2	120	100
RD451-9791-2	120	110
RD451-9792-0	120	120
RD451-9793-0	120	130
RD451-9794-0	120	140
RD451-9795-2	120	150
RD451-9796-2	110	110
	120	160
RD451-9797-0	120	210
RD451-9798-0	120	250
RD451-9799-0	120	230
RD451-9801-0	209	170
RD451-9802-0	210	080
RD451-9805-0	203	080
RD451-9806-2	210	060
RD451-9808-0	211	080
RD451-9809-0	211	160
RD451-9810-0	211	180
RD451-9811-0	211	200
RD451-9812-0	203	090
RD451-9813-0	200	020
	200	060
RD451-9813-0	200	080
	203	100
RD451-9815-0	203	160
	204	360
RD451-9816-0	203	270
RD451-9817-0	203	190
RD451-9818-0	203	200
RD451-9821-0	203	220
	203	280
RD451-9822-0	203	290
RD451-9823-0	203	300
RD451-9824-0	204	330
RD451-9825-0	206	020
RD451-9826-0	205	040
RD451-9830-0	201	180
RD451-9834-0	205	090
RD451-9835-0	205	060
RD451-9840-0	200	140
	201	210
	202	380
RD451-9845-0	200	210
RD451-9851-0	200	220
RD451-9862-0	201	240
RD451-9866-0	204	370
RD451-9867-0	201	020
RD451-9868-0	201	040
RD451-9869-0	201	050
RD451-9871-0	201	190
RD451-9875-0	210	050
RD451-9882-0	210	070
RD451-9885-0	211	070
RD451-9888-0	211	120
RD451-9889-0	205	030
	205	070
RD451-9893-0	171	230
RD452-4229-0	38	220
RD452-6435-0	144	360
RD456-6233-0	85	020
RD456-6234-2	85	070
RD456-6236-0	85	120
RD456-6237-0	85	110
RD456-6239-0	85	130
RD456-6241-0	85	030
RD458-2216-0	172	100
RD458-2220-3	172	010
RD458-3923-5	186	220
RD458-4831-0	208	010
RD458-4832-0	208	120
RD458-5738-0	223	320
RD458-6143-0	126	010

silverhorn.co.uk

NUMERICAL INDEX
INDEX NUMERIQUE
NUMERISCHEN INDEX

PART No. REFERENCE BESTELL-Nr.	PAGE PAGE SEITE	REF.No. POS.No. BILD-Nr.
RD458-6143-0	127	010
RD458-6144-0	126	180
RD458-6426-0	146	050
RD458-6433-0	143	270
RD458-6532-0	118	080
RD458-6537-0	118	140
RD458-6670-0	166	050
RD458-6675-2	166	010
RD458-6751-0	164	010
RD458-6772-0	164	250
RD458-6773-0	164	270
RD458-7751-0	112	040
RD458-9297-0	149	180
	150	180
RD458-9298-0	151	220
RD458-9651-0	127	020
RD458-9652-0	127	050
RD458-9653-0	127	070
RD458-9654-0	127	080
RD458-9656-0	127	130
RD458-9657-0	127	150
RD458-9658-0	127	160
RD458-9659-0	127	170
RD458-9661-0	127	180
RD458-9663-0	127	200
RD458-9664-0	127	220
RD458-9665-0	127	250
RD458-9712-0	164	080
RD458-9713-0	164	170
RD458-9765-0	114	110
RD458-9765-0	115	110
	117	090
RD458-9776-0	115	240
	117	210
RD458-9777-0	115	250
	117	220
RD458-9783-3	115	210
RD458-9784-0	114	210
RD459-5393-0	61	200
RD459-5395-0	63	210
RD459-5397-0	61	190
RD459-6395-0	132	060
RD459-9320-3	68	110
RD461-2119-0	168	060
RD461-2130-0	169	010
RD461-2134-0	169	040
RD461-2141-0	169	100
RD461-2190-0	171	150
RD461-2195-0	171	160
RD461-4128-0	176	380
RD461-4224-0	38	200
RD461-4243-0	44	030
RD461-4792-0	21	040
RD461-5128-0	59	110
RD461-6142-0	122	010
	123	010
RD461-6185-0	90	280
RD461-6187-0	90	290
RD461-6212-0	86	260
RD461-6215-0	86	090
RD461-6224-0	87	310
RD461-6229-0	86	290
RD461-6371-0	136	050
	137	040
RD461-6372-0	136	060
	137	050
RD461-6373-0	136	070
	137	060
RD461-6374-0	136	080
	137	070
RD461-6376-0	147	050
RD461-6378-0	147	090
RD461-6381-0	73	080
RD461-6397-0	84	370
RD461-6740-0	160	010
RD461-7121-0	160	050
RD461-7122-0	160	020
RD461-7123-0	160	080
RD461-7124-0	160	070
RD461-7126-0	160	120
RD461-7127-0	160	210
RD461-7128-0	160	040
RD461-7164-0	155	070
RD461-7165-0	155	120
RD461-7166-0	155	130
RD461-7169-0	155	220
RD461-7187-0	158	080
RD461-7192-0	158	020
RD461-7193-0	158	090
RD461-7198-0	158	040
RD461-7389-0	74	150
RD461-7480-0	167	010
RD461-7516-0	167	070
	167	080
RD461-7611-0	123	020
RD461-7616-0	123	160
RD461-7617-0	123	080
RD461-7618-0	123	090
RD461-7624-0	123	170
RD479-2111-0	168	010
RD479-2231-0	172	010
RD479-4111-0	173	010
RD479-4129-0	173	230
RD479-4159-0	54	430
RD479-4161-0	196	010
RD479-4179-0	177	170
RD479-4211-0	50	010
RD479-4212-0	50	030
RD479-4213-0	50	050
RD479-4215-0	50	060
RD479-4216-0	50	070
RD479-4218-0	50	160
RD479-4219-2	50	180
RD479-4222-0	38	110
RD479-4223-0	38	170
RD479-4225-0	38	140
RD479-4226-2	38	260
RD479-4227-0	177	280
	178	280
RD479-4228-0	177	290
RD479-4228-0	178	290
RD479-4229-0	38	095
RD479-4232-0	30	090
RD479-4233-0	29	010
RD479-4234-0	29	030
RD479-4236-0	29	090
RD479-4244-0	44	010
RD479-4249-0	30	110
RD479-4251-0	178	170
RD479-4252-0	179	310
RD479-4253-0	177	270
	178	270
RD479-4254-0	177	220
	178	220
RD479-4257-0	196	160
RD479-4261-0	69	010
RD479-4275-0	220	080
RD479-4281-0	50	220
RD479-4291-0	194	070
RD479-4296-2	49	010
RD479-4297-0	33	110
RD479-4298-0	49	050
RD479-4299-0	49	030
	69	100
RD479-4335-0	189	340
RD479-4346-0	197	120
RD479-4371-0	195	090
RD479-4377-0	195	095
RD479-4741-0	212	020
RD479-4742-0	212	040
RD479-4743-0	179	360
RD479-4744-0	212	060
RD479-4748-0	177	150
	178	150
RD479-4751-2	220	190
RD479-4752-0	220	220
RD479-4754-0	220	260
RD479-4755-0	179	330
RD479-4756-0	179	340
RD479-4759-0	220	240
RD479-4811-0	197	010
RD479-4821-0	197	070
RD479-4833-0	195	160
RD479-4834-0	195	170
RD479-4835-0	195	180
RD479-4836-0	195	190
RD479-5115-0	51	090
RD479-5127-0	51	180
RD479-5135-0	54	370
RD479-5141-0	51	133
RD479-5142-0	51	210
RD479-5143-0	54	380
RD479-5144-0	50	240
RD479-5145-0	52	310
RD479-5146-0	53	010
RD479-5147-0	52	430
RD479-5156-0	53	290
RD479-5172-0	55	070
RD479-5174-2	53	230
RD479-5175-0	56	330
RD479-5176-2	56	290
RD479-5178-2	55	090
RD479-5179-0	53	140
RD479-5182-0	69	060
RD479-5183-2	50	200
RD479-5184-0	54	390
RD479-5185-0	54	400
RD479-5211-0	61	050
RD479-5329-2	61	020
RD479-5341-0	65	010
RD479-5356-0	8	150
RD479-5366-0	65	160
RD479-5392-0	61	180
RD479-5712-0	222	210
RD479-5713-0	222	220
RD479-5723-0	222	150
RD479-5747-0	222	050
RD479-6111-0	70	010
	71	010
RD479-6116-0	86	010
RD479-6118-0	90	010
	96	010
RD479-6156-2	70	080
RD479-6170-0	78	010
	79	010
RD479-6211-0	86	080
RD479-6213-0	86	110
RD479-6253-0	132	010
RD479-6254-0	132	020
RD479-6261-0	147	030
RD479-6262-0	147	040
RD479-6263-0	139	080
RD479-6264-0	139	090
RD479-6265-0	136	020
RD479-6266-0	136	030
RD479-6267-0	137	010
RD479-6268-0	137	020
RD479-6272-0	149	020
	150	020
RD479-6273-0	151	010
RD479-6274-0	151	020
RD479-6282-0	148	150
RD479-6311-0	128	010
RD479-6312-0	128	030
RD479-6313-0	128	060
RD479-6317-0	70	030
RD479-6321-0	129	040
RD479-6324-0	129	050
RD479-6326-3	129	060
RD479-6327-2	129	070
RD479-6329-0	129	080
RD479-6338-0	130	010
RD479-6352-0	130	020
RD479-6356-0	134	030
RD479-6361-0	131	180
RD479-6411-0	141	320
RD479-6412-0	141	330
RD479-6413-0	143	250
RD479-6414-0	143	260
RD479-6415-0	146	030

Sverhom.co.uk

NUMERICAL INDEX
INDEX NUMERIQUE
NUMERISCHEN INDEX

PART No. REFERENCE BESTELL-Nr.	PAGE PAGE SEITE	REF.No. POS.No. BILD-Nr.
RD479-6416-0	146	040
RD479-6431-0	146	130
RD479-6434-0	144	350
RD479-6441-0	136	100
RD479-6442-0	136	110
RD479-6443-0	137	080
RD479-6444-0	137	090
RD479-6446-0	136	010
RD479-6451-0	138	010
RD479-6452-0	138	020
RD479-6453-0	130	060
RD479-6461-0	139	100
RD479-6462-0	139	110
RD479-6471-0	147	100
RD479-6472-0	147	110
RD479-6489-2	129	090
RD479-6495-0	148	080
RD479-6496-0	148	060
RD479-6580-0	124	010
RD479-6634-0	161	190
RD479-6651-0	162	010
RD479-6655-0	162	040
	162	150
RD479-6660-0	165	060
RD479-6695-0	162	210
	165	050
RD479-6698-0	162	050
	162	160
RD479-6760-2	155	010
RD479-6780-0	157	010
RD479-6910-0	72	460
RD479-6920-0	72	470
RD479-6925-0	71	260
RD479-6950-0	71	180
RD479-6960-0	72	320
RD479-6970-0	72	380
RD479-6972-0	72	400
RD479-7001-0	96	020
	98	010
RD479-7006-0	96	070
RD479-7006-0	103	010
RD479-7012-0	96	110
	107	010
RD479-7015-0	96	115
	108	010
RD479-7164-0	155	200
RD479-7165-0	155	020
RD479-7166-0	155	050
RD479-7178-0	157	120
RD479-7183-0	157	020
RD479-7184-0	157	040
RD479-7191-0	158	050
RD479-7510-0	158	010
RD479-7955-0	143	060
	145	010
RD479-7983-0	141	400
RD479-7984-0	141	410
RD479-9211-0	151	090
RD479-9212-0	151	100
RD479-9231-2	149	030
RD479-9231-2	150	030
RD479-9232-2	149	050
	150	050
RD479-9233-0	149	060
	150	060
RD479-9234-0	149	070
	150	070
RD479-9266-0	151	160
RD479-9267-0	151	170
RD537-5757-2	222	170
RD547-2292-0	171	170
RD551-1710-0	81	010
RD551-6494-0	148	030
RD551-6911-0	71	020
RD551-6937-0	71	300
RD551-7158-0	155	160
RD557-2115-0	168	020
RD559-5749-0	222	140
RD568-5412-0	66	150
RD568-5413-0	66	180
RD568-5415-0	66	220
RD578-3920-0	186	210
RD579-1921-0	181	060
RD579-2170-0	171	010
RD579-2171-0	171	070
RD579-2172-0	171	040
RD579-2173-0	171	110
RD579-2174-0	171	030
RD579-2175-0	171	080
RD579-2176-0	171	090
RD579-2177-0	171	100
RD579-2178-0	171	120
RD579-2179-0	171	050
RD579-2181-0	171	020
RD579-2182-0	171	060
RD579-3800-2	198	010
RD579-3804-0	198	160
RD579-3806-0	198	170
RD579-3807-0	198	180
RD579-3812-2	182	010
RD579-3813-0	198	130
RD579-3814-0	182	020
RD579-3818-0	124	030
RD579-3820-0	198	010
RD579-3821-0	182	070
	199	200
RD579-3823-2	113	030
	198	150
RD579-3825-2	198	200
RD579-3826-0	215	160
RD579-3830-0	198	030
RD579-3840-0	198	030
RD579-3850-0	198	020
RD579-3891-0	198	040
RD579-3892-0	198	050
RD579-3893-0	198	060
RD579-3894-0	198	070
RD579-3895-0	198	080
RD579-3897-2	198	090
RD579-3898-0	198	100
RD579-3911-0	205	250
RD579-3923-0	190	090
RD579-3925-0	190	080
RD579-3930-0	186	280
	190	150
RD579-4115-0	175	010
RD579-4116-0	176	320
RD579-4117-0	176	330
RD579-4118-0	186	030
RD579-4119-0	176	350
RD579-4121-2	177	010
	178	010
RD579-4122-0	175	080
RD579-4123-0	175	190
RD579-4124-0	173	080
RD579-4125-0	173	090
RD579-4126-0	173	110
RD579-4127-0	173	270
RD579-4128-0	175	020
RD579-4131-0	180	150
RD579-4132-0	175	040
RD579-4133-0	175	060
RD579-4134-0	175	100
RD579-4135-3	175	130
RD579-4136-0	175	140
RD579-4137-0	175	200
RD579-4138-0	173	100
RD579-4141-2	173	290
RD579-4142-0	174	350
RD579-4143-2	173	120
RD579-4144-2	173	160
RD579-4145-0	177	110
	178	110
RD579-4147-0	176	440
RD579-4148-0	176	450
RD579-4155-0	173	250
RD579-4158-0	131	070
RD579-4162-0	196	020
RD579-4163-0	196	030
RD579-4167-0	183	020
RD579-4168-0	183	030
RD579-4169-0	183	040
RD579-4171-2	174	310
RD579-4172-0	174	330
RD579-4173-0	30	050
RD579-4174-0	177	070
	177	080
	178	070
	178	080
	191	290
RD579-4174-0	193	030
RD579-4175-0	30	030
RD579-4176-0	148	010
RD579-4177-2	131	050
RD579-4178-0	196	150
RD579-4181-0	196	050
RD579-4182-0	196	060
RD579-4183-0	196	070
RD579-4184-0	196	080
RD579-4185-2	196	090
RD579-4186-0	196	100
RD579-4187-0	196	105
RD579-4191-0	177	100
	178	100
RD579-4194-0	177	020
	178	020
RD579-4195-0	177	030
	178	030
RD579-4196-0	177	040
	178	040
RD579-4197-0	177	050
	178	050
RD579-4198-0	177	060
	178	060
RD579-4230-0	30	010
RD579-4231-0	30	070
RD579-4235-0	31	050
RD579-4237-0	173	045
RD579-4238-0	31	060
RD579-4239-0	31	080
RD579-4245-2	44	060
RD579-4247-0	44	040
RD579-4255-0	131	060
RD579-4256-0	173	200
RD579-4258-0	196	170
RD579-4259-0	196	110
RD579-4267-0	31	010
RD579-4268-0	31	040
RD579-4269-0	194	100
RD579-4271-0	30	050
RD579-4272-0	30	030
RD579-4273-0	131	050
RD579-4277-0	131	100
RD579-4278-0	131	120
RD579-4279-0	131	080
RD579-4282-0	194	020
RD579-4283-0	194	030
RD579-4284-0	194	040
RD579-4285-0	194	050
RD579-4286-0	194	060
RD579-4287-0	173	075
RD579-4288-0	194	010
RD579-4289-0	173	060
RD579-4292-0	194	080
RD579-4294-0	196	120
RD579-4295-0	196	130
RD579-4297-0	194	090
RD579-4298-0	196	140
RD579-4312-0	193	050
RD579-4313-0	193	010
RD579-4314-0	193	020
RD579-4315-0	195	010
RD579-4319-0	186	110
RD579-4321-0	186	010
RD579-4322-0	186	130
RD579-4323-0	186	150
RD579-4324-3	186	050
RD579-4325-0	188	010
RD579-4326-0	188	050
RD579-4327-0	188	070

stvemom.co.uk

NUMERICAL INDEX
INDEX NUMERIQUE
NUMERISCHEN INDEX

PART No. REFERENCE BESTELL-Nr.	PAGE PAGE SEITE	REF.No. POS.No. BILD-Nr.
RD579-4328-0	188	210
RD579-4329-0	186	070
RD579-4330-0	188	230
RD579-4331-0	195	080
RD579-4332-0	188	130
RD579-4333-0	188	180
	190	260
RD579-4340-0	188	150
RD579-4341-0	190	010
RD579-4342-0	190	050
RD579-4343-0	191	010
RD579-4344-0	191	190
RD579-4345-0	191	210
RD579-4347-2	195	060
RD579-4348-2	195	070
RD579-4349-2	191	300
RD579-4350-0	191	260
RD579-4351-0	188	290
RD579-4352-0	189	370
RD579-4353-0	189	380
RD579-4356-2	191	090
RD579-4357-0	191	050
RD579-4358-0	191	070
RD579-4361-0	194	150
RD579-4362-0	194	160
RD579-4363-0	194	170
RD579-4364-0	194	180
RD579-4365-0	194	190
RD579-4366-0	194	200
RD579-4367-0	194	210
RD579-4368-0	194	220
RD579-4369-0	194	230
RD579-4372-0	195	100
RD579-4373-0	195	110
RD579-4374-0	195	120
RD579-4375-0	195	130
RD579-4376-0	195	140
RD579-4377-0	195	020
RD579-4378-0	195	030
RD579-4379-0	195	040
RD579-4381-0	194	110
RD579-4382-0	194	120
RD579-4383-0	175	220
RD579-4385-0	195	050
RD579-4387-0	194	130
RD579-4388-0	194	140
RD579-4389-0	195	150
RD579-4391-0	188	090
	188	100
	189	350
RD579-4392-0	189	360
RD579-4393-0	176	360
	190	060
	191	150
RD579-4394-0	190	030
RD579-4395-0	194	240
RD579-4396-0	194	250
RD579-4397-0	194	260
RD579-4398-0	194	270
RD579-4399-0	194	280
RD579-4411-2	183	050
RD579-4412-0	183	100
RD579-4413-2	183	120
RD579-4414-0	183	140
RD579-4415-0	183	160
RD579-4416-0	183	180
RD579-4417-0	183	070
RD579-4418-0	183	080
RD579-4448-0	183	240
RD579-4450-0	113	100
RD579-4452-0	113	010
RD579-4455-2	116	010
RD579-4456-0	116	030
RD579-4462-0	202	400
RD579-4465-0	215	150
RD579-4466-0	184	170
RD579-4467-0	184	100
	185	030
	185	190
	216	340
RD579-4467-0	216	440
RD579-4468-0	184	130
	184	190
	185	060
	185	100
	199	040
RD579-4471-0	184	070
RD579-4472-0	184	110
RD579-4473-0	184	150
RD579-4474-0	185	010
RD579-4475-0	185	040
RD579-4476-0	185	080
RD579-4477-0	185	160
RD579-4478-0	185	110
RD579-4479-0	185	140
RD579-4482-0	113	200
RD579-4483-0	113	180
	116	050
RD579-4485-0	113	210
	116	080
RD579-4486-0	116	070
RD579-4492-0	180	180
RD579-4547-0	183	200
RD579-4548-0	183	210
RD579-4602-0	203	010
RD579-4603-0	200	090
RD579-4604-0	201	250
RD579-4615-0	180	260
RD579-4616-2	180	230
RD579-4618-0	180	270
RD579-4619-0	211	010
RD579-4620-0	211	020
RD579-4621-0	211	030
RD579-4630-0	203	110
RD579-4631-0	203	120
RD579-4632-0	203	140
RD579-4633-0	203	150
RD579-4634-0	203	260
RD579-4635-0	203	180
RD579-4636-0	203	250
RD579-4637-0	204	310
RD579-4644-0	201	010
RD579-4645-0	201	200
RD579-4646-0	201	230
RD579-4647-0	206	050
RD579-4648-0	205	010
RD579-4651-0	205	110
RD579-4653-0	205	130
RD579-4654-0	215	230
RD579-4655-0	205	150
RD579-4656-0	200	120
RD579-4657-0	200	130
RD579-4658-0	200	010
RD579-4660-0	200	050
RD579-4661-0	200	040
RD579-4663-0	200	160
RD579-4665-0	200	180
RD579-4667-0	200	240
RD579-4668-0	200	230
RD579-4669-0	200	270
RD579-4671-0	201	260
RD579-4672-0	201	270
RD579-4673-0	201	280
RD579-4674-0	201	290
RD579-4675-0	201	300
RD579-4676-0	202	310
RD579-4677-0	202	320
RD579-4678-0	202	330
RD579-4679-0	202	340
RD579-4683-0	206	070
RD579-4684-0	206	090
RD579-4686-0	200	100
RD579-4687-0	200	030
RD579-4690-0	210	010
RD579-4691-0	210	020
RD579-4692-0	210	030
RD579-4693-0	210	040
RD579-4694-0	210	100
RD579-4712-0	182	210
RD579-4714-0	182	180
RD579-4715-0	182	100
RD579-4716-2	182	080
RD579-4717-3	182	040
RD579-4718-2	182	060
RD579-4744-0	196	040
RD579-4745-0	220	180
RD579-4746-0	178	130
RD579-4747-0	178	140
RD579-4749-0	177	130
RD579-4753-0	177	140
RD579-4757-0	215	280
RD579-4758-0	215	270
RD579-4765-0	220	010
RD579-4766-0	220	100
RD579-4768-0	220	150
RD579-4851-0	199	050
RD579-4852-2	199	060
RD579-4853-2	199	080
RD579-4856-2	199	070
	199	130
RD579-4857-2	199	120
RD579-4861-0	207	010
RD579-4862-0	207	020
RD579-4863-0	207	030
RD579-4864-0	207	040
RD579-4865-0	207	050
RD579-4871-0	183	230
RD579-4918-0	215	120
RD579-4919-0	217	050
RD579-4922-0	217	150
RD579-4923-2	215	030
	217	120
RD579-4924-0	202	450
RD579-4925-0	217	190
RD579-4926-0	217	230
RD579-4927-0	217	250
RD579-4928-0	217	210
RD579-4929-0	217	220
RD579-4931-0	217	010
RD579-4932-0	217	070
RD579-4933-2	217	100
RD579-4934-2	215	010
RD579-4935-0	217	030
RD579-4936-0	217	140
RD579-4937-2	215	060
RD579-4942-0	182	170
	182	200
	182	220
	216	420
RD579-4945-0	184	140
RD579-4945-0	184	160
	184	200
	185	070
	185	130
	185	150
	199	020
	199	180
	199	210
	200	280
	215	050
RD579-4945-0	215	110
	215	180
	215	200
	215	220
	215	240
	216	310
	216	380
	216	400
	217	060
	217	130
RD579-4945-0	217	180
RD579-4946-0	215	140
	215	250
RD579-4948-0	217	200
RD579-4949-0	216	450
RD579-4951-0	215	100
RD579-4952-0	215	170
RD579-4953-0	215	190
RD579-4955-0	215	300
RD579-4956-0	216	320

Sivermon.co.uk

NUMERICAL INDEX
INDEX NUMERIQUE
NUMERISCHEN INDEX

PART No. REFERENCE BESTELL-Nr.	PAGE PAGE SEITE	REF.No. POS.No. BILD-Nr.
RD579-4958-0	216	350
RD579-4959-0	215	210
RD579-4962-0	216	390
RD579-4963-0	216	370
RD579-4964-0	199	010
RD579-4965-0	205	170
RD579-4966-2	199	190
RD579-4967-0	217	290
RD579-4968-0	216	410
RD579-4969-0	199	170
RD579-4971-0	217	025
RD579-4972-0	217	020
RD579-4973-0	217	080
	217	110
RD579-4976-0	217	090
RD579-4977-0	215	020
RD579-4978-2	215	070
RD579-4988-0	217	170
RD579-4991-0	215	040
	215	080
RD579-4992-0	217	160
RD579-4996-0	215	090
RD579-4998-0	217	270
RD579-4999-0	217	040
RD579-5102-0	59	210
RD579-5111-0	59	010
RD579-5112-0	51	010
RD579-5113-0	51	020
RD579-5118-2	59	020
RD579-5119-0	59	180
RD579-5120-0	59	170
RD579-5125-0	51	070
RD579-5133-0	51	040
RD579-5134-0	51	050
RD579-5147-2	183	250
RD579-5151-0	180	010
RD579-5152-0	196	180
RD579-5153-0	196	190
RD579-5154-0	180	100
RD579-5155-0	196	200
RD579-5157-0	196	220
RD579-5158-0	196	230
RD579-5161-3	59	080
RD579-5162-0	180	140
RD579-5163-0	59	090
RD579-5165-0	196	210
RD579-5167-2	180	080
RD579-5181-0	53	070
RD579-5214-2	65	035
RD579-5301-3	63	060
RD579-5306-0	65	230
RD579-5311-0	63	010
RD579-5313-0	63	020
RD579-5314-0	63	030
RD579-5315-0	63	040
RD579-5316-0	63	110
RD579-5318-0	61	060
RD579-5322-0	61	120
RD579-5336-0	65	090
RD579-5351-0	212	100
RD579-5351-0	213	010
RD579-5352-0	63	180
RD579-5354-0	63	230
RD579-5357-0	65	140
RD579-5358-0	64	020
RD579-5362-0	65	240
RD579-5367-0	64	010
RD579-5370-0	212	100
	214	010
RD579-5371-0	212	120
RD579-5372-0	63	160
RD579-5373-0	217	260
RD579-5381-0	63	150
RD579-5383-0	63	230
RD579-5386-0	63	240
RD579-5388-0	63	250
RD579-5391-2	61	090
RD579-5395-0	65	030
RD579-5398-0	65	020
RD579-5421-0	66	060
RD579-5422-0	66	100
RD579-5423-0	66	160
RD579-5424-0	66	290
RD579-5425-0	67	360
RD579-5426-0	67	370
RD579-5427-0	67	530
RD579-5428-0	67	550
RD579-5429-0	67	580
RD579-5441-0	67	380
RD579-5442-0	67	390
RD579-5443-0	67	400
RD579-5493-0	68	030
RD579-5495-3	68	010
RD579-5715-0	223	420
RD579-5724-0	222	260
RD579-5725-0	223	380
RD579-5727-0	223	530
RD579-5736-0	222	200
RD579-5738-0	223	390
RD579-5739-0	223	490
RD579-5742-0	222	120
RD579-5743-0	222	040
RD579-5744-0	222	120
RD579-5745-0	223	400
RD579-5746-0	222	130
RD579-5753-0	223	280
RD579-5754-0	222	250
RD579-5755-0	222	060
	223	540
RD579-5761-0	223	520
RD579-5768-0	222	153
RD579-5769-0	222	155
RD579-5783-0	223	480
RD579-5788-0	223	460
RD579-5791-0	224	590
RD579-5793-0	222	110
RD579-5882-0	63	120
RD579-6127-0	109	020
RD579-6128-0	86	030
RD579-6137-0	111	030
RD579-6139-0	112	030
RD579-6151-0	94	130
	94	170
	95	490
	95	530
RD579-6152-0	83	270
	84	290
	84	310
	84	330
RD579-6153-0	83	250
RD579-6165-0	109	090
RD579-6172-0	116	100
	117	010
RD579-6187-0	78	130
RD579-6212-0	86	200
RD579-6214-0	86	210
RD579-6215-0	86	220
	86	240
RD579-6216-0	86	250
RD579-6218-0	86	180
RD579-6226-0	194	290
RD579-6230-0	83	010
	85	010
RD579-6232-0	85	060
RD579-6235-0	83	200
RD579-6251-0	133	010
RD579-6252-0	133	020
RD579-6255-0	133	030
RD579-6256-0	133	040
RD579-6257-0	132	030
RD579-6258-0	132	040
RD579-6271-0	149	010
	150	010
RD579-6314-0	128	040
RD579-6315-2	129	010
RD579-6325-0	129	030
RD579-6328-0	134	020
RD579-6331-0	134	040
RD579-6332-0	134	050
RD579-6333-0	134	060
RD579-6334-0	134	070
RD579-6335-0	134	080
RD579-6336-0	134	010
RD579-6341-0	135	020
RD579-6342-0	135	030
RD579-6343-0	135	040
RD579-6344-0	135	050
RD579-6345-0	135	060
RD579-6346-0	135	010
RD579-6351-0	130	040
RD579-6362-0	131	190
RD579-6394-0	109	050
RD579-6405-0	131	010
RD579-6406-0	131	140
RD579-6407-0	131	160
RD579-6424-0	144	310
RD579-6425-0	149	260
RD579-6427-0	144	300
RD579-6428-0	144	300
RD579-6447-0	130	050
RD579-6455-0	130	070
RD579-6497-0	151	030
RD579-6498-0	148	270
RD579-6499-0	148	280
RD579-6531-0	118	010
RD579-6533-0	118	090
RD579-6536-0	118	030
RD579-6538-0	118	150
RD579-6539-0	119	150
RD579-6551-0	121	010
RD579-6556-0	121	030
RD579-6582-0	113	120
RD579-6672-0	166	120
RD579-6673-0	166	130
RD579-6695-0	162	080
	162	130
RD579-6745-0	161	210
RD579-6852-0	148	220
RD579-6857-0	148	200
RD579-6858-0	148	230
RD579-6896-0	141	340
RD579-6953-0	111	060
	112	060
RD579-7521-0	147	010
RD579-7531-0	125	030
RD579-7956-2	140	250
	143	130
RD579-7957-0	140	050
RD579-7958-0	148	230
RD579-7961-0	140	030
RD579-7967-0	146	090
RD579-7971-0	143	140
RD579-7972-0	143	150
RD579-7973-0	143	230
RD579-7974-0	143	050
RD579-7975-0	143	190
RD579-7978-0	65	120
RD579-7981-0	141	380
RD579-7982-0	141	390
RD579-7991-0	144	420
RD579-9263-0	151	140
RD579-9265-0	151	150
RD579-9272-0	151	120
RD579-9293-0	149	160
	150	160
RD579-9294-0	149	170
	150	170
RD579-9295-0	151	070
RD579-9296-0	151	080
RD579-9371-0	213	020
RD579-9371-0	214	020
RD579-9373-0	213	050
	214	050
RD579-9374-0	214	060
RD579-9375-0	214	070
RD579-9376-0	214	090
RD579-9377-0	214	130
RD579-9378-0	213	080
	214	140
RD579-9379-0	213	100

Sivetron.co.uk

NUMERICAL INDEX
INDEX NUMERIQUE
NUMERISCHEN INDEX

PART No. REFERENCE BESTELL-Nr.	PAGE PAGE SEITE	REF.No. POS.No. BILD-Nr.
RD579-9379-0	214	160
RD579-9381-0	213	110
	214	170
RD579-9382-0	213	120
	214	180
RD579-9383-0	213	130
	214	190
RD579-9384-0	65	180
RD579-9385-0	213	140
	214	200
RD579-9386-0	213	150
	214	210
RD579-9387-0	213	060
RD579-9388-0	213	070
RD579-9411-0	211	090
RD579-9683-0	111	010
	112	010
RD579-9783-0	117	180
RD579-9801-0	211	040
	211	050
RD579-9801-0	211	110
RD579-9803-0	201	060
RD579-9804-0	201	070
RD579-9806-0	201	080
RD579-9807-0	201	090
RD579-9809-0	201	100
RD579-9811-0	201	110
RD579-9812-0	201	120
RD579-9813-0	200	300
RD579-9814-0	209	160
RD579-9816-0	205	020
RD579-9817-0	205	140
RD579-9818-0	205	160
RD579-9819-0	205	190
RD579-9821-0	205	200
RD579-9822-0	205	210
RD579-9823-0	205	230
RD579-9824-0	205	260
RD579-9825-0	205	270
RD579-9826-0	205	280
RD579-9827-0	203	210
RD579-9828-0	201	150
RD579-9829-0	201	160
RD579-9832-0	201	130
RD579-9833-0	201	140
RD579-9836-0	200	260
RD579-9838-0	209	150
RD579-9839-0	200	110
RD579-9841-0	203	230
RD579-9842-0	203	240
RD579-9843-0	206	030
RD579-9844-0	206	040
RD579-9845-0	204	340
RD579-9846-0	200	170
RD579-9847-0	205	240
RD579-9848-0	200	190
RD579-9849-0	209	190
RD579-9851-0	205	050
RD579-9852-0	202	350
RD579-9853-0	200	250
RD579-9854-0	205	220
RD579-9855-0	202	370
RD579-9860-0	202	360
RD579-9870-0	201	170
RD579-9890-0	206	060
	206	080
	206	100
RD606-6528-0	118	050
RD606-6529-0	118	060
RD606-6575-2	125	050
RD606-7020-0	96	165
RD606-7024-0	97	380
RD809-4132-0	208	160
RD809-4386-0	177	295
	178	295
RD809-4710-5	209	010
RD809-4830-3	208	040
RD809-4834-0	208	150
RD809-4838-0	223	350
RD809-5143-2	180	040
RD809-5382-0	49	070
RD809-5714-0	222	020
RD809-5716-0	223	330
RD809-5733-0	223	440
RD809-6185-0	92	010
	92	050
RD809-6197-0	92	090
RD809-6238-0	85	050
RD809-6749-2	167	090
	167	100
RD809-6951-2	111	040
RD809-6952-0	111	050
	112	050
RD809-6961-0	110	020
RD809-6966-0	110	090
RD809-6967-0	110	100
RD809-6968-0	110	070
RD809-7016-0	99	110
	106	110
	107	110
RD809-7016-0	108	110
RD809-7051-0	99	100
	106	100
	107	100
	108	100
RD809-7091-0	98	040
RD809-7092-0	97	340
RD809-9787-0	123	150
RD818-5416-0	66	210
RD819-4128-0	189	320
RD819-4136-0	173	140
	188	110
	191	100
	191	140
RD819-5371-0	62	010
RD819-6181-0	149	090
	149	240
	150	090
	150	240
	151	280
RD819-7072-0	107	050
RD819-7073-0	107	170
RD819-7074-0	107	150
RD819-7075-0	107	160
RD819-9751-0	114	040
	115	040
	117	040
RD819-9752-0	114	130
	115	130
	117	110
RD819-9820-0	127	280
RD819-9831-0	127	190
RD819-9833-0	127	210
RD819-9835-0	127	230
RD819-9836-0	127	240
RD819-9837-0	127	260
RD819-9838-0	127	270
RD829-4721-0	182	028
RD829-6532-2	118	210
RD829-7750-2	72	480
RD839-4762-0	220	130
RD839-5739-0	222	080
RD839-5758-0	222	070
RD839-6197-0	89	140
RD839-6613-0	165	150
RD839-7764-0	71	240
RE961-7136-0	160	220
RE973-7136-0	158	230
RE973-7149-0	158	130
RE993-6748-0	158	240
RE993-6749-0	158	250
RED01-7138-0	160	170
REG01-7138-0	158	190
REH01-2217-0	172	110
REH01-2218-0	172	120
REH01-2226-0	172	060
REH01-2228-2	172	080
REH01-2229-2	172	090
REJ01-7159-0	158	100
REK11-7124-0	160	150
REK11-7126-0	160	180
REK11-7147-0	158	280
REK51-6199-0	88	010
REL11-7135-0	158	160
REL11-7142-0	158	170
REL19-2227-2	172	070
REL47-2221-2	172	020
REL47-2222-0	172	030
REL47-2223-0	172	040
	172	050
REL47-2224-0	172	052
REL47-2225-0	172	054
REL48-7134-0	158	030
	158	060
REL51-7175-0	160	130
REL56-7141-0	158	120
REL56-7142-0	158	150
REL56-7143-0	158	180
REL56-7152-0	160	160
REL56-7171-0	160	100
REN09-7124-0	158	070
REN09-7184-0	158	220
REN09-7185-0	158	140
REN19-6783-0	158	210
	160	200
REN19-6784-0	160	110
REN19-6787-0	158	300
REN19-6788-0	158	110
REN19-6789-0	158	200
	160	190
REN19-7212-0	158	290
RET01-7164-0	160	090
RF506-7513-0	159	310
RF706-6749-0	160	240
RF706-6788-0	160	140
RF706-7202-0	160	230
RG908-8644-6	70	100
	89	060
RP201-6189-0	78	110
RP201-6559-0	188	250
RP221-4258-0	177	180
	178	180
RP301-5126-0	61	040
RP321-1921-0	181	070
RP321-6186-0	94	110
RP321-7138-0	155	090
RP321-7139-0	155	100
RP321-7140-0	155	110
RP321-7145-0	155	140
	157	090
RP321-7146-0	155	150
	157	100
RP321-7157-0	155	240
RP321-7159-0	155	230
	155	260
RP321-7160-0	155	270
RP321-7163-0	155	280
RP321-7164-0	155	290
RP321-7166-0	157	130
RP321-7167-0	157	140
RP321-7168-0	157	150
RP321-7169-0	157	160
RP321-7188-0	157	220
RP321-7223-0	157	200
RP321-7224-0	157	210
RP321-7225-0	155	250
RP401-7121-0	154	140
RP401-7913-0	100	140
	101	140
	102	140
RP401-7913-0	103	210
	104	120
	105	120
RP402-6192-0	70	170
	94	090
	140	200
RP402-7062-0	97	350
RP402-7214-0	127	110
RP421-5411-0	45	070
	67	490

Sweepers.co.uk

NUMERICAL INDEX
INDEX NUMERIQUE
NUMERISCHEN INDEX

PART No. REFERENCE BESTELL-Nr.	PAGE PAGE SEITE	REF.No. POS.No. BILD-Nr.
RP421-5413-0	51	105
	53	260
	54	410
	55	120
	56	320
	66	020
	125	080
RP421-5415-0	66	050
RP421-5416-0	66	070
RP421-5417-0	67	560
RP421-5421-0	66	190
	67	430
RP421-5422-0	67	440
RP421-5425-0	67	350
RP421-6692-0	162	050
	162	085
	162	135
	162	160
RP421-6693-0	162	050
	162	085
RP421-6693-0	162	135
	162	160
RP421-7612-0	123	030
RP421-7613-0	123	040
RP421-7614-0	123	050
RP421-7615-0	123	060
RP421-7616-0	123	070
RP421-7619-0	123	100
RP421-9204-0	67	410
RP431-7969-0	133	150
RP441-5413-0	66	030
RP461-7156-0	157	250
RP461-7157-0	157	260
RP461-7171-0	157	230
RP471-4997-0	186	100
RP475-4464-0	184	080
	185	170
RP481-4287-0	173	050
RP621-6733-0	154	030
	154	050
RP811-6148-0	76	140
RP821-1713-0	81	070
RP821-4236-0	180	070
RP821-6193-0	90	080
	92	130
	92	170
	92	210
	94	150
RP821-6197-0	78	090
	122	130
RP821-6197-0	122	150
	126	140
	126	160
	133	130
RP821-6198-0	126	040
	126	090
	132	150
	133	110
	133	170
RP821-6745-0	160	030
RP821-6745-0	160	060
RP821-7023-0	96	170
RP821-7959-0	94	190
RP831-6194-0	122	090
RP841-4361-0	189	310
RP851-4627-0	203	020
RP851-4628-0	203	040
RP851-4693-0	203	030
RP851-4694-0	203	050
RP851-4699-0	203	060
RP851-7061-0	103	140
RP851-7062-0	103	150
RP851-7063-0	103	160
RP851-7064-0	103	170
RP851-7065-0	103	220
RP851-9866-0	203	170
RP851-9890-0	203	130
	205	120
	205	180
T0070-1642-0	40	090
T0070-1642-0	44	020
T0070-7927-0	220	120
T0070-8732-0	219	030
T0070-9316-0	38	050
T0270-5493-0	182	050
T0270-7169-0	208	030
T0270-7232-0	219	130
T0270-9319-0	38	040
T0270-9916-0	212	110
T1060-3037-0	61	130
T1060-3037-0	61	150
	65	060
	65	170
T1060-3043-0	66	230
T1060-3044-0	66	240
T1060-3045-0	66	250
T1060-3046-0	66	260
T1060-3047-0	66	280
T1065-3054-0	219	210
T1065-7281-0	212	010
T1065-7281-0	212	050
T1065-8734-0	219	040
T1065-8735-0	219	040
T1065-8736-0	219	040
T1065-8737-0	219	040
T1065-8738-0	219	040
T1065-8744-0	219	050
T1065-8745-0	219	060
T1065-8746-0	219	070
T1270-3050-0	66	310
T1270-3058-0	67	320
T1275-7235-0	220	280
T1275-8722-0	63	260
T1850-3901-0	25	100
T1855-7216-0	214	100
T1895-7263-0	211	150
T2255-7417-0	202	440
T2560-4233-0	180	050
TA043-6404-0	22	090
TA043-6485-0	22	130
TC232-1673-0	31	090
TC420-3058-0	66	040
TD069-3066-0	66	270
TD270-3283-0	177	230
	178	230
V0211-6414-0	110	060
V0511-3581-0	209	130
V0511-6855-2	83	080
	83	100
	83	120
V0511-6855-2	83	140
	86	120
	88	170
	90	060
	90	100
	90	140
	90	180
	90	220
	92	030
	92	070
V0511-6855-2	92	110
	92	150
	92	190
	92	230
	92	250
	92	290
	95	400
	140	060
	143	010
	143	090
V0521-5195-0	58	070
V0631-5186-0	51	140
	58	010
V0631-5187-0	58	020
V0631-5188-0	58	060
V1311-5391-0	63	170
V1311-5465-0	67	540
W9272-8124-0	225	080
W9272-8128-0	225	080
W9272-8129-0	225	080
01023-50612	220	070
01023-50620	9	140
01023-50650	1	170
01025-50612	49	060
	49	080
	63	100
	217	240
01025-50616	30	100
	49	020
	52	320
01025-50616	59	100
	175	230
	217	280
01025-50620	61	210
	180	250
01025-50625	180	200
	220	210
	220	250
	220	270
01025-50635	63	070
01025-50650	68	020
	68	040
01025-50655	89	170
01123-50814	16	080
01123-50816	5	020
	86	280
01123-50820	26	060
	113	220
	116	090
	140	040
01123-50825	12	060
01123-50828	12	070
	27	040
01123-50835	26	130
01123-50875	26	080
01123-51225	70	070
	125	040
01125-50816	38	280
	51	190
	52	330
01125-50816	52	420
	62	020
	88	120
	111	070
	144	390
	148	190
	148	290
	149	270
	151	050
	151	130
01125-50816	177	160
	178	160
01125-50820	38	100
	50	230
	53	080
	53	130
	55	067
	55	080
	55	190
	55	205
01125-50820	55	250
	118	020
	118	040
	121	020
	131	040
	131	090
	131	110
	131	130
	131	150
	131	170
01125-50820	148	160
	175	050
	175	070
	175	160
	175	210
	179	350
	180	090
	180	110
	183	190
	186	140

silverhorn.co.uk

NUMERICAL INDEX
INDEX NUMERIQUE
NUMERISCHEN INDEX

PART No. REFERENCE BESTELL-Nr.	PAGE PAGE SEITE	REF.No. POS.No. BILD-Nr.
01125-50820	186	160
	192	310
	202	460
	220	110
01125-50825	21	070
	164	160
	197	110
	208	170
	219	080
	220	140
01125-50835	140	120
	219	090
	220	050
01127-50830	21	030
01133-51016	86	170
01133-51020	113	150
	140	280
	143	170
	143	210
01133-51025	59	230
01133-51025	59	270
	85	140
	176	420
	176	470
	188	040
	188	190
	188	270
	190	270
	191	030
01133-51030	23	030
01133-51055	149	140
	149	220
	150	140
	150	220
	151	200
	151	260
01133-51080	51	160
01133-51220	61	160
	147	020
	162	120
01133-51220	162	200
	165	040
	165	200
01133-51225	86	040
	161	220
	219	180
01133-51230	86	020
	86	060
01133-51240	161	130
	169	110
01133-51630	166	030
	166	150
01133-51650	70	020
01133-51670	50	140
01135-51020	29	060
	30	120
	31	020
	38	096
	49	040
	50	210
01135-51020	51	120
	52	340
	53	300
	59	160
	61	030
	61	070
	65	110
	65	130
	65	150
	69	070
01135-51020	69	090
	69	110
	88	140
	109	040
	111	020
	112	020
	113	130
	129	100
	141	310
	143	240
01135-51020	144	320
	144	340
	144	440
	146	100
	146	120
	149	080
	149	210
	150	080
	150	210
	151	145
01135-51020	164	200
	173	070
	173	150
	173	180
	173	220
	173	240
	173	260
	174	320
	174	340
	176	340
01135-51020	180	020
	180	190
	180	220
	189	330
	191	080
	191	110
	191	200
	212	070
01135-51025	30	040
	30	060
01135-51025	44	070
	50	190
	54	440
	69	020
	113	020
	113	190
	116	020
	116	060
	119	140
	119	160
01135-51025	121	080
	122	170
	128	050
	140	270
	143	160
	143	200
	148	020
	148	050
	148	120
	148	210
01135-51025	148	240
	164	190
	173	280
	174	300
	176	410
	176	460
	177	210
	177	260
	177	300
	178	210
01135-51025	178	260
	178	300
	179	320
	179	370
	182	025
	183	110
	183	130
	183	150
	183	170
	186	120
01135-51025	188	020
	188	140
	188	220
	191	020
	191	060
	191	250
	193	040
	197	130
	215	290
	220	090
01135-51030	118	130
	118	190
	125	020
	147	080
	180	170
	198	140
01135-51035	53	280
	64	030
	149	110
	149	120
01135-51035	150	110
	150	120
01135-51060	148	090
01135-51225	183	090
01135-51230	86	100
	180	160
01135-51235	50	020
	50	040
	50	080
	50	170
01135-71020	168	030
01135-71025	168	080
01138-51445	84	410
01138-51640	171	130
01138-51645	78	020
	84	430
01153-50812	7	080
01153-50830	113	160
01173-51230	164	020
	164	100
01173-51280	167	050
01176-51655	181	040
01176-51660	181	020
01311-10616	71	280
01311-10820	127	040
01311-10825	182	030
	198	190
01311-10835	77	430
01350-10412	120	180
01350-10510	110	065
01370-11225	77	340
01370-11240	80	400
01517-51030	23	020
01518-50822	27	050
01754-50610	13	120
01754-50612	4	040
	28	100
	33	100
	33	120
	35	080
01754-50612	39	090
	40	065
	42	050
	47	080
	175	030
01754-50616	9	230
	15	060
	25	020
	25	040
	27	060
01754-50616	28	110
	65	040
	116	040
	202	430
01754-50620	25	060
	42	020
	220	290
01754-50625	35	060
	220	200
	220	230
01754-50655	32	040
01754-50660	26	030
01754-50665	26	040
	33	070
01754-50800	9	070
01754-50812	2	060
	188	260
01754-50816	13	080
	13	140
	16	120

silverhorn.co.uk

NUMERICAL INDEX
INDEX NUMERIQUE
NUMERISCHEN INDEX

PART No. REFERENCE BESTELL-Nr.	PAGE PAGE SEITE	REF.No. POS.No. BILD-Nr.
01754-50816	20	060
	36	025
01754-50820	9	200
	9	220
	14	060
	33	030
	35	030
	36	040
	44	050
01754-50825	20	050
01754-50825	40	060
01754-50830	9	050
01754-50840	9	180
01754-50855	7	120
01754-50865	33	040
01754-50885	9	080
01754-51016	109	030
	112	070
01754-51020	86	005
01755-50612	8	140
01755-50612	8	160
	48	100
01774-51020	40	030
01774-51045	21	020
01774-51220	141	350
	141	370
01774-51225	45	080
01775-51020	45	090
02054-50050	59	070
02056-50060	65	210
02114-50080	23	050
	61	110
	113	090
	113	170
	197	100
	219	200
02156-50080	26	090
	27	080
02172-50120	86	230
02176-50120	171	240
02552-50060	186	080
	187	340
	190	210
02572-50100	59	200
02572-50120	167	060
02751-50060	209	110
02751-50080	17	080
	30	080
	198	120
02761-50040	18	100
02771-50100	23	040
03024-50412	38	160
03024-50512	118	070
03024-50516	184	060
03024-50520	19	050
	19	100
03034-50410	63	050
03034-50412	182	110
03034-50416	63	200
03034-50612	68	100
03034-50616	182	160
	182	190
	184	090
	184	120
	184	180
	185	020
	185	050
	185	090
	185	120
	185	180
03034-50616	199	030
	216	330
	216	430
03054-50406	125	070
03054-50535	8	070
03056-50410	182	090
04011-50100	164	260
04011-50160	50	150
	161	170
04012-50060	120	200
04012-50080	118	110
	118	170
04013-50060	175	110
	175	170
	186	310
	187	330
	190	180
	190	200
04013-50080	7	060
	118	230
04013-50080	118	250
	121	050
	184	030
	186	250
	190	120
	191	270
04013-50100	51	170
	59	190
	113	060
	191	230
04013-50120	61	170
	164	030
	164	110
	198	110
04015-50060	186	090
	202	420
	220	160
04015-50080	188	160
04015-50100	59	240
	59	280
04015-50100	113	140
	140	290
	143	180
	143	220
	176	430
	176	480
	188	030
	188	200
	188	280
	190	280
04015-50100	191	040
04015-50120	86	050
	86	070
	161	120
	162	110
	162	190
	165	030
	165	190
	219	170
04015-50160	164	060
04015-50160	164	140
04512-50050	8	080
	59	060
04512-50060	65	220
04512-50080	7	070
	23	060
	26	100
	27	070
	61	100
04512-50100	126	190
04512-50120	171	250
04512-50140	73	030
04512-50200	197	050
04611-00240	91	340
04611-00370	74	110
	79	090
04612-00180	153	070
04612-00250	16	110
04612-00280	81	160
04612-00420	81	180
04612-00450	169	070
04612-00800	85	080
04613-50050	175	120
	175	180
04717-01000	5	170
	29	080
04717-01610	87	340
04717-02650	87	360
04724-00120	70	060
04810-00080	72	430
04810-00600	103	230
	169	170
	169	270
04810-00900	85	040
04810-50850	154	110
04810-51250	74	170
04810-51450	74	180
04810-51500	86	160
04811-07530	70	040
04811-10180	153	030
04811-10200	153	060
04811-10240	99	070
	100	070
	101	070
	102	070
	103	070
	104	070
	105	070
	106	070
	107	070
04811-10240	108	070
04811-10300	10	160
04811-50750	96	140
	99	130
	100	120
	101	120
	102	120
	103	120
	104	100
	105	100
04811-50750	106	130
	107	130
	108	130
04811-50900	154	130
04811-51100	79	150
04811-51300	79	160
04811-51450	80	370
04816-00100	120	220
04816-00110	103	190
04816-00160	110	150
04816-00290	86	190
04816-05150	36	110
04816-50300	87	300
04816-50400	169	080
04817-00030	71	310
04817-00060	58	030
	142	170
	145	170
04817-00070	76	070
	76	290
04817-00070	77	410
	80	390
	96	150
	98	090
	99	120
	100	110
	101	110
	102	110
	103	110
	104	090
04817-00070	105	090
	106	120
	107	120
	108	120
04817-00080	72	330
	72	410
04817-00090	58	080
04817-00100	25	090
	76	110
	96	172
04817-00100	110	160
04817-00110	70	160
	70	180
	70	200
	70	220
	72	340
	72	450
	73	090
	77	450
	78	100

silverhorn.co.uk

NUMERICAL INDEX
INDEX NUMERIQUE
NUMERISCHEN INDEX

PART No. REFERENCE BESTELL-Nr.	PAGE PAGE SEITE	REF.No. POS.No. BILD-Nr.
04817-00110	78	120
	78	140
	78	160
	80	480
	83	030
	83	170
	83	220
	84	360
	84	400
	86	150
04817-00110	88	030
	88	050
	88	070
	88	090
	88	110
	88	160
	88	200
	88	220
	88	260
	88	280
04817-00110	88	300
	89	120
	89	160
	90	050
	91	380
	91	420
	91	440
	91	460
	91	520
	91	540
04817-00110	91	580
	93	320
	93	340
	93	360
	93	380
	93	400
	93	420
	93	440
	93	460
	93	480
04817-00110	93	500
	94	060
	94	100
	94	120
	94	240
	94	260
	94	280
	94	300
	95	320
	95	350
04817-00110	95	560
	95	580
	98	060
	109	060
	109	120
	110	170
	111	090
	111	110
	111	130
	111	150
04817-00110	111	170
	112	090
	112	110
	112	130
	112	150
	112	170
	112	190
	112	210
	119	030
	119	050
04817-00110	119	070
	119	090
	119	110
	119	130
	120	240
	122	030
	122	060
	122	080
	122	100
	122	120
04817-00110	122	140
	122	160
	126	030
	126	050
	126	080
	126	100
	126	130
	126	150
	126	170
	132	100
04817-00110	132	120
	132	140
	132	160
	132	180
	133	060
	133	080
	133	100
	133	120
	133	140
	133	160
04817-00110	133	180
	139	070
	140	170
	140	190
	140	210
	140	230
	143	120
04817-00120	77	400
	79	280
04817-00140	70	120
04817-00140	70	140
	71	200
	75	460
	76	190
	76	210
	77	330
	77	390
	79	210
	79	260
	83	070
04817-00140	83	190
	83	260
	84	380
	88	240
	89	100
	109	080
	109	100
	109	140
	142	030
	145	030
04817-00160	2	070
	72	440
	127	300
	153	040
04817-00180	73	070
	78	040
	78	060
	78	080
	79	230
	79	250
04817-00180	80	440
	80	460
	83	050
	83	090
	83	110
	83	130
	83	150
	83	240
	83	280
	84	300
04817-00180	84	320
	84	340
	86	130
	88	180
	89	050
	89	080
	90	030
	90	070
	90	090
	90	110
04817-00180	90	130
	90	150
	90	170
	90	190
	90	210
	90	230
	90	250
	90	270
	91	480
	91	500
04817-00180	91	560
	92	020
	92	040
	92	060
	92	080
	92	100
	92	120
	92	140
	92	160
	92	180
04817-00180	92	200
	92	220
	92	240
	92	260
	92	280
	92	300
	94	040
	94	080
	94	140
	94	160
04817-00180	94	180
	94	200
	94	220
	95	370
	95	390
	95	410
	95	460
	95	480
	95	500
	95	520
04817-00180	95	540
	98	070
	99	140
	106	140
	107	140
	108	140
	109	160
	131	030
	140	020
	140	070
04817-00180	140	090
	140	150
	142	040
	143	020
	143	040
	143	080
	143	100
	145	040
	146	020
	149	100
04817-00180	149	190
	149	250
	150	100
	150	190
	150	250
	151	230
	152	290
04817-00200	110	180
	114	070
	115	070
04817-00200	117	060
	127	100
	153	050
04817-00210	71	190
04817-00220	80	380
	100	130
	101	130
	102	130
	103	130
	104	110

silverhorn.co.uk

NUMERICAL INDEX
INDEX NUMERIQUE
NUMERISCHEN INDEX

PART No. REFERENCE BESTELL-Nr.	PAGE PAGE SEITE	REF.No. POS.No. BILD-Nr.
04817-00220	105	110
04817-00240	70	090
	94	020
04817-00290	76	150
	90	300
04817-50300	9	260
04817-50600	127	030
05012-00410	76	020
	80	340
05012-00609	1	090
05012-00612	1	100
	9	030
	80	350
05012-00814	76	240
05012-00818	76	280
	80	360
05012-01018	1	110
05012-01020	69	030
05122-50650	186	300
	190	170
05122-50835	184	020
05122-50875	118	100
	118	160
05122-51055	164	240
05122-51080	191	220
05411-00414	75	470
05411-00516	153	020
05411-00528	7	040
05411-00530	153	080
05411-00630	208	020
05411-01390	169	130
05511-50215	118	120
	118	180
05511-50320	113	070
	164	280
05511-50425	161	160
05511-50655	170	390
05515-50800	186	260
	188	170
	190	130
05525-50600	187	320
	190	190
	220	170
05525-50800	121	060
	191	280
05525-51000	191	240
05712-00410	1	190
05712-00535	16	040
05712-00720	13	060
	32	060
05712-00730	10	130
06311-55010	5	160
06331-45010	29	070
06611-15010	139	075
	158	270
	161	240
	162	100
	162	180
	165	020
	165	180
06611-15010	166	020
	166	110
	169	230
	170	330
	181	100
06616-25010	154	250
	157	170
	158	260
	162	020
	165	120
06616-25010	165	130
	167	020
06616-35010	173	040
07715-00401	13	040
	74	270
	89	130
07715-01603	127	290
07715-03213	9	110
07715-03221	74	070
08101-06203	76	220
08101-06203	80	320
08101-06206	171	190
08103-06205	74	030
08511-00610	186	290
	190	160
08511-00808	186	230
	190	100
08511-01008	113	050
08511-01206	188	240
08511-01610	208	050
08511-01810	124	020
08511-02220	113	110
08822-53114	81	210
08823-23727	81	130
09318-88068	18	020
09318-88100	42	080
09318-88125	29	100
09318-88130	28	090
	35	110
	38	240
09318-88130	45	050
	51	060
09318-88155	28	040
	28	080
	46	030
09318-88180	28	060
	35	100
	36	060
	48	040
	48	090
09318-88185	212	030
09318-88200	46	020
	46	050
	47	110
09318-88260	46	060
09318-89045	29	020
	29	040
09318-89066	38	130
	38	180
09318-89069	38	120
09318-89069	38	210
09661-60600	51	150
09661-70050	55	040
09661-70080	55	010
09664-80050	52	360
	53	090
	54	340
	55	210
09664-80070	51	260
09664-80085	53	180
09664-80150	53	150
09664-80160	38	250
09664-80280	55	150
09664-80380	56	300
09664-80460	51	135
09664-80675	55	100
09664-80850	53	020
09664-81000	51	220
09664-81050	51	100
09664-81200	56	340
09664-81900	53	240
09980-00050	175	150
11173-6313-0	24	230
11197-6307-0	24	030
11197-6308-0	24	020
11197-6332-0	24	170
11460-6311-0	24	080
11460-6312-0	24	190
11460-6327-0	24	090
11460-6350-0	24	040
11460-6353-0	24	050
11460-9331-0	24	160
13621-5724-0	202	410
13963-9201-0	24	220
14182-9203-0	22	260
14911-4275-0	38	230
	51	030
	51	110
	51	137
	51	230
14911-4275-0	51	270
	52	370
	52	390
	52	440
	53	030
	53	060
	53	100
	53	160
	53	190
	53	210
14911-4275-0	53	250
	54	350
	55	020
	55	050
	55	110
	55	130
	55	170
	55	220
	56	280
	56	310
14911-4275-0	56	350
15021-1424-0	7	110
15221-0337-0	5	070
15221-0338-0	1	060
15221-0339-0	1	080
15221-0349-0	5	080
15221-1315-3	6	060
15221-1333-0	6	040
15221-1398-0	6	050
15221-1431-0	7	030
15221-1435-3	7	020
15221-1443-0	7	050
15221-1627-0	13	070
15221-2336-0	10	170
15221-3365-0	1	120
15221-3568-2	1	200
15221-9153-0	26	070
15241-3695-0	9	090
15261-9601-0	5	090
15321-7326-0	26	110
15321-7334-0	1	130
15401-6339-0	24	130
15401-9569-3	54	330
15449-7415-0	32	030
15451-9667-0	2	040
15471-2331-2	10	140
15471-9153-0	5	040
15501-7247-0	31	070
15511-6376-0	24	150
15511-9666-0	24	200
15521-3693-0	9	100
15521-7332-0	9	120
15521-9602-0	1	020
	74	280
	76	270
	77	420
15521-9603-0	1	030
	80	310
15531-7243-2	31	100
15601-0456-0	12	130
15601-1555-3	13	010
15601-9665-0	39	100
15621-1403-0	7	090
15628-3211-0	2	050
15707-3375-0	2	030
15841-5385-0	19	030
	19	080
15841-5386-0	19	040
	19	090
15852-3314-0	9	250
15881-6415-0	22	280
15881-6426-0	22	080
15881-6471-0	22	060
15881-6480-0	22	100
15881-6490-0	22	240
15881-9104-0	22	200
15881-9105-0	22	220
15881-9201-0	22	030
15881-9202-0	22	250
15881-9301-0	22	070

silverhome.co.uk

NUMERICAL INDEX
INDEX NUMERIQUE
NUMERISCHEN INDEX

PART No. REFERENCE BESTELL-Nr.	PAGE PAGE SEITE	REF.No. POS.No. BILD-Nr.
15881-9302-0	22	210
15881-9303-0	22	180
15881-9304-0	22	190
16221-7327-0	26	120
16241-1172-0	43	070
16241-7336-0	48	080
	54	420
16241-7337-0	27	020
16241-9602-0	9	020
16259-0558-0	50	250
16271-9616-0	1	050
16285-6357-0	24	210
16285-9201-0	24	240
16427-6411-0	22	020
16427-9101-0	14	070
16429-9201-0	5	050
16433-0446-0	12	080
16483-1710-0	37	020
16483-1711-0	37	060
16483-7411-0	32	020
16541-9579-0	54	310
16652-6477-0	22	110
16652-6478-2	22	050
17077-0161-5	2	010
17123-6326-0	24	085
17311-2231-2	10	080
17311-2297-0	10	080
17311-2298-0	10	080
17331-7334-2	1	071
	8	020
17341-6320-0	24	110
17365-7425-2	32	010
17369-6423-0	22	230
17381-6338-0	24	120
17391-9616-0	1	040
18961-3242-0	165	160
19013-0345-0	5	140
19013-9685-0	15	050
19202-2325-0	10	150
19202-2328-0	10	110
19202-9683-0	3	040
19212-6310-0	24	070
19212-9713-0	24	180
1A021-1172-0	28	030
	36	100
1A021-1426-0	7	010
1A021-1452-3	8	090
1A021-2131-0	10	030
1A021-2319-2	10	115
1A021-2411-0	10	120
1A021-2425-4	13	130
1A021-3515-0	1	160
1A021-6382-0	14	020
1A021-7292-0	26	050
1A021-7333-2	9	130
1A021-9103-0	9	060
1A021-9602-0	9	160
	26	020
1A024-3323-0	47	090
1A051-7343-0	27	030
1A053-7284-2	9	170
1A071-0704-4	12	090
1A071-0705-4	12	110
1A085-7280-0	9	150
1A091-0436-2	12	030
1A091-0454-0	12	020
	12	100
	12	120
1A091-0482-0	12	050
1A091-0709-5	12	010
1A091-1511-0	13	020
1A091-1651-3	13	050
1A091-2347-2	10	180
1A091-2348-2	12	015
	12	095
	12	115
1A091-2353-2	10	200
1A091-2354-2	10	210
1A091-2391-0	10	180
1A091-2392-0	10	180
1A091-2393-0	12	015
	12	095
	12	115
1A091-2394-0	12	015
	12	095
	12	115
1A091-2395-0	10	200
1A091-2396-0	10	200
1A091-2397-0	10	210
1A091-2398-0	11	210
1A460-0174-0	5	030
1A460-0460-0	14	040
1A460-0550-2	46	010
1A460-0582-0	45	020
1A460-0590-0	45	040
1A460-1450-0	8	010
1A460-1468-0	8	050
1A460-1870-2	40	010
1A460-1895-0	39	060
1A460-2501-2	14	010
1A460-4277-0	46	040
1A460-4278-0	46	070
1A460-6270-0	35	040
1A548-1871-0	40	020
1C040-3367-0	47	070
1E013-3501-3	1	150
1E196-3261-0	3	030
1E518-4209-2	17	095
1G279-2133-0	10	040
1G390-8661-0	225	030
1G492-1622-0	16	100
1G513-3655-0	4	030
1G557-9665-0	47	030
1G730-7303-6	27	010
1G742-0512-0	8	030
1G772-3701-2	48	010
1G776-0565-0	43	020
1G777-9665-0	47	050
1G791-2401-3	13	090
1G830-1601-0	13	030
1G840-2302-0	10	090
1G842-2375-2	11	220
1G842-2376-0	11	220
1G848-7428-0	32	050
1G851-0481-3	12	040
1G852-1311-4	6	010
1G852-1312-4	6	020
1G852-6551-2	18	080
1G861-9101-0	2	020
1G861-9730-0	16	060
1G896-1324-0	6	030
1G896-1328-0	6	070
1G896-1423-0	7	100
1G896-3566-0	1	180
1G911-4246-2	52	400
	55	140
	55	230
1G911-9102-2	8	100
1G916-2516-0	14	030
1G924-0543-0	8	040
1G924-1720-0	37	015
1G924-2198-0	10	060
1G924-5175-0	16	020
1G924-9580-2	47	040
1G928-3324-0	47	100
1H005-6055-0	25	110
1J451-3546-0	4	025
1J455-3905-0	25	070
1J500-1850-0	41	010
1J500-1851-0	41	020
1J508-0558-0	36	070
1J520-1070-0	38	150
1J520-1860-0	42	010
1J530-9150-0	37	030
	40	100
1J542-9250-0	34	040
	37	040
	40	110
1J574-1371-0	35	070
1J700-2214-0	10	070
1J730-6401-3	21	010
	22	010
1J730-6402-2	22	040
1J730-6406-0	22	120
1J730-6431-0	22	140
1J730-6757-0	22	270
1J770-0513-0	45	110
1J770-0581-0	45	100
1J770-9102-0	45	030
1J800-0570-0	33	060
1J800-1632-0	16	070
1J800-4267-0	53	110
	55	060
1J800-4269-0	53	120
	55	065
1J800-4275-0	18	035
1J800-4322-0	57	020
1J800-4341-0	57	040
1J800-4365-0	15	040
	54	320
1J800-4397-0	57	030
1J800-5052-0	17	040
	20	030
1J800-5115-0	16	030
1J800-5213-0	17	050
1J800-5320-0	18	070
1J800-5349-0	18	040
1J800-5371-0	19	020
1J800-5372-0	19	060
1J800-5373-0	19	070
1J800-5966-0	25	010
1J800-9101-0	17	060
1J800-9143-0	17	140
1J800-9149-0	17	070
1J800-9578-0	20	020
1J800-9579-0	17	020
1J800-9580-0	17	030
1J800-9581-0	15	020
1J800-9582-0	15	030
1J800-9678-0	17	120
1J800-9679-0	17	130
1J801-0413-0	9	040
1J801-0584-0	1	140
1J801-1691-0	16	050
1J801-1841-2	39	020
	39	050
1J801-1852-0	41	030
1J801-1862-0	42	030
1J801-1864-2	42	060
1J801-1873-0	40	050
1J801-1875-0	42	090
1J801-5050-0	17	010
1J801-5054-0	17	110
1J801-5203-0	15	010
1J801-5305-2	18	030
1J801-5315-0	18	060
1J801-5375-0	19	010
1J801-5971-0	25	030
1J801-5974-0	14	050
1J801-7270-0	26	010
1J801-7301-2	26	140
1J801-9149-0	34	030
1J801-9728-0	9	240
1J801-9755-0	17	150
1J802-0566-2	33	050
1J802-0573-3	33	090
1J802-1060-0	33	080
1J802-1162-4	43	010
1J802-1872-0	40	040
1J803-1741-0	35	050
1J803-1743-0	35	020
1J803-5967-0	25	050
1J803-7147-0	36	080
1J803-7148-0	36	090
1J803-7334-0	28	020
1J803-7335-0	28	050
1J804-1176-2	33	010
1J804-1182-0	33	020
1J804-1602-0	16	010
1J804-1732-0	35	010

Sivemon.co.uk

NUMERICAL INDEX
INDEX NUMERIQUE
NUMERISCHEN INDEX

PART No. REFERENCE BESTELL-Nr.	PAGE PAGE SEITE	REF.No. POS.No. BILD-Nr.
1J804-1863-0	42	040
1J804-4250-2	18	010
1J804-4285-2	20	010
1J804-5060-2	20	040
1J804-6556-0	18	090
1J804-7141-0	36	010
1J804-7143-2	36	020
1J804-7146-0	36	050
1J804-7181-0	35	090
1J804-7182-0	28	070
1J805-0101-3	1	010
1J805-1164-0	43	050
1J805-1701-2	37	010
1J805-3304-2	47	010
1J805-3305-0	47	060
1J805-3352-0	47	120
1J805-9728-0	41	050
	46	080
1J808-9101-0	37	070
1J813-0175-3	5	010
1J813-0402-2	9	010
1J813-0503-0	45	010
1J813-1231-2	34	010
1J813-1232-2	37	050
1J813-1845-0	39	070
1J813-1846-0	39	080
1J813-1865-0	42	070
1J813-1880-0	39	030
1J813-3641-4	4	010
1J813-3650-3	4	020
1J813-3708-0	3	020
1J813-3715-0	48	030
1J813-3716-2	48	050
1J813-3717-0	48	060
1J813-3718-0	48	070
1J813-4207-2	17	090
1J813-4221-0	45	060
1J813-6301-0	23	010
	24	010
1J813-6435-0	9	190
1J813-6445-2	9	210
1J813-6509-3	25	120
1J813-6511-0	8	130
1J813-7331-2	28	010
1J813-7428-0	32	050
1J813-9569-0	15	070
1J813-9728-0	41	040
1J820-0331-0	5	150
1J820-0360-0	5	150
1J820-0361-0	5	150
1J820-0362-0	5	150
1J820-0363-0	5	150
1J820-1235-0	34	020
1J822-0304-0	5	060
1J822-1891-0	39	010
1J822-1893-0	39	010
1J822-1894-0	39	040
1J826-0414-0	10	190
1J829-1356-0	5	110
1J829-1358-0	5	100
1J854-2437-0	13	110
1J860-2498-2	13	100
1J860-7101-0	1	070
1J860-9579-0	47	020
1J864-5362-0	18	050
1J897-1743-0	36	030
1J898-2105-0	10	020
1J898-2109-0	10	020
1J898-2111-0	10	010
1J898-2190-0	10	010
1J898-2201-0	10	050
1K531-6460-3	22	170
1K976-9101-2	40	070
30810-1887-0	208	110
	208	140
31351-2193-0	75	340
32751-9630-0	65	250
	148	260
33740-8266-0	87	350
34070-1603-0	30	020
34070-7162-0	208	090
34070-7163-0	208	060
	208	080
34076-6625-0	79	270
36741-9445-0	63	190
36919-5334-0	208	100
	208	130
38430-2554-0	171	200
3A011-8351-0	188	060
	188	080
3A011-8351-0	197	080
3B881-8330-0	191	160
3C081-0429-0	59	120
3C081-7531-0	59	050
3C131-4246-0	53	220
	56	270
3C294-8704-0	140	110
3C581-5009-0	219	160
3C581-7216-0	214	120
3F760-5388-0	208	070
3G704-1739-0	31	110
3M740-8319-0	223	290
3N340-7556-0	225	060
3N600-7523-0	67	480
3P300-5743-0	209	060
3P300-5744-0	209	050
3P300-5745-0	209	040
3P300-5746-2	209	070
3P300-5747-0	209	030
3P300-5748-0	209	100
3P300-5749-2	209	090
3P300-5750-0	209	080
3P300-5751-0	209	020
3P300-9517-0	63	220
3R600-5413-0	211	140
3Y205-5401-0	209	120
51601-2224-0	43	030
52300-3412-0	118	220
	118	240
	184	040
53415-4128-0	218	300
53660-5381-2	63	090
55311-4126-0	31	030
	67	500
	109	180
	132	050
	132	070
	136	040
	136	090
	137	030
55311-4126-0	137	100
	139	120
	144	380
	149	040
	150	040
	151	110
	183	220
	212	090
	220	300
	221	300
55611-4421-0	223	310
58700-1107-0	79	050
5H600-1262-0	75	450
	76	170
	76	200
	77	320
	77	380
5H601-4194-0	25	080
	70	050
5H730-2629-0	113	240
5H730-2629-0	116	110
66363-3949-0	74	020
67111-5187-0	156	310
	157	290
68021-8137-0	97	310
68131-6174-0	83	045
68171-1117-0	85	100
68191-9716-0	114	160
	115	160
	117	130
68221-1463-0	169	050
68241-6692-3	161	260
68241-6783-0	154	090
68271-2155-0	169	160
	169	260
68271-2156-0	169	180
	170	280
68271-6342-0	131	020
68311-1335-0	85	090
68311-6186-0	94	210
68311-6432-0	88	230
68311-7093-0	99	030
	100	030
	101	030
	102	030
	103	030
	104	030
	105	030
	106	030
	107	030
68311-7093-0	108	030
68311-7283-0	43	060
68328-5741-2	222	190
68351-6754-0	157	050
68371-2157-2	169	200
	170	300
68493-1921-0	139	050
68493-6765-0	154	230
68493-6767-0	154	240
68493-7032-0	99	090
68493-7032-0	100	090
	101	090
	102	090
	103	090
	106	090
	107	090
	108	090
68493-7145-0	71	080
68499-8587-0	114	030
	115	030
68499-8587-0	117	030
	127	060
68499-8589-0	114	060
	115	060
	117	050
	127	090
68499-8591-0	127	120
68499-8592-0	114	100
	115	100
	117	080
68499-8592-0	127	140
68541-2161-0	169	220
	170	320
68541-6656-2	164	050
	164	130
68551-6142-0	79	290
68651-1351-0	75	390
68651-7238-0	71	270
68671-1117-2	73	020
68721-6739-0	139	010
68721-6743-0	139	020
	139	040
	181	090
68721-6748-0	139	030
	181	080
68728-7615-0	70	210
	88	250
	88	270
	88	290
	89	150
68728-7615-0	91	430
	91	450
	91	510
	93	450
	93	470
	93	490
	94	230
	94	250
	94	270
	95	340

Silvermore.co.uk

NUMERICAL INDEX
INDEX NUMERIQUE
NUMERISCHEN INDEX

PART No. REFERENCE BESTELL-Nr.	PAGE PAGE SEITE	REF.No. POS.No. BILD-Nr.
68728-7615-0	95	550
	95	570
	109	110
	122	110
	132	130
	139	060
68741-6656-0	163	230
	163	240
	165	220
	165	230
68741-6656-0	182	023
68741-7211-0	154	150
68811-9420-0	97	300
68811-9441-0	107	060
68841-5315-0	140	100
	144	370
68861-7012-0	96	250
68861-7033-0	96	260
68861-7034-0	97	270
68861-7035-0	97	280
68861-7036-0	97	290
69181-5132-0	38	270
69181-6516-0	218	310
69198-5784-2	222	030
69251-7407-0	99	060
	100	060
	101	060
	102	060
	103	060
	104	060
69251-7407-0	105	060
	106	060
	108	060
69254-7845-0	91	370
	91	410
69284-6317-0	59	030
	59	150
6A100-5494-2	59	130
6A671-7534-2	219	190
6C090-4958-0	223	410
71585-1119-0	113	260
	116	130
	221	310
90545-1134-0	157	280
	161	270
	163	220

silverhorn.co.uk

silverhorn.co.uk

KALPIS No.	KSA1000113
LINE / No.	A
01	1J813-50000 D1803-CR-TE5-BH3
02	1J813-51000 D1803-CR-TE5-BH4
03	RD479-00180 U50-5 EU GX1
04	RD479-61180 U50-5 EU KX2

210. 270. 274. K×AK. 0. AK PRINTED in JAPAN

Kubota®

www.kubota.co.jp

silverhorn.co.uk

Copyright © 2011-2020 by Kubota Corporation. All rights reserved