CANYCOM

PARTSLIST

BE812

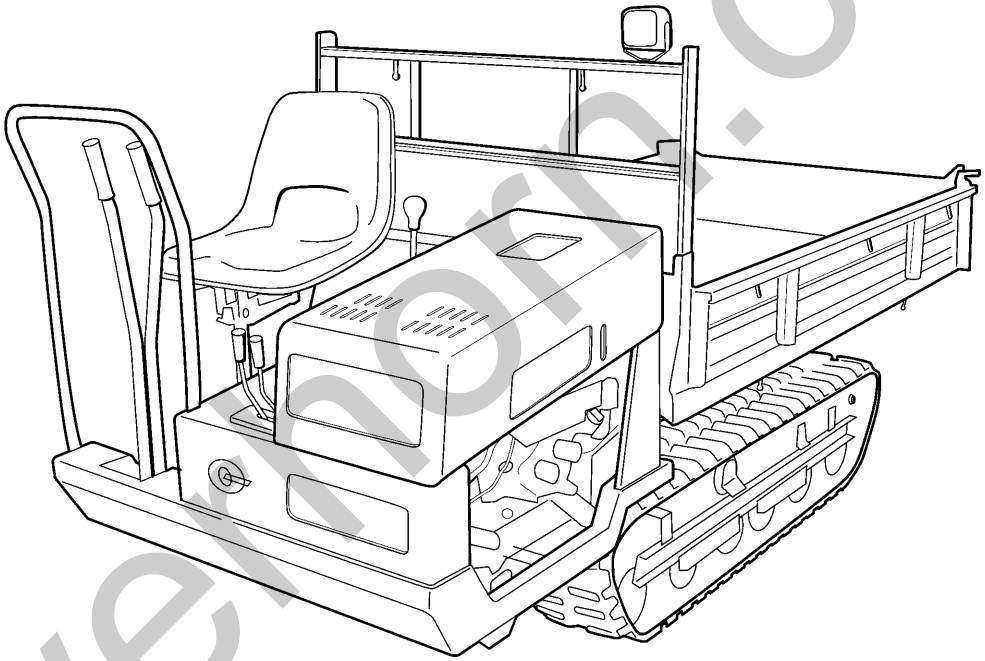

silvermorn.co.uk

カッパーツ

PARTS NO.3681 9810 000

05/12/02

目　　次
CONTENS

3680 000A	ｴﾝｼﾞﾝ ENGINE	1
3680 010A	ｴﾝｼﾞﾝｺﾝﾄﾛｰﾙ ENGINE CONTROL	2
3681 020A	ﾃﾞﾝｿｳ ELECTRIC	3
3681 100A	ﾌﾚｰﾑ FRAME	4
3679 130B	ｶﾊﾞｰ COVER	5
3680 140A	ﾐｯｼｮﾝｶﾊﾞｰ COVER M	6
3680 150A	ﾌﾛﾝﾄｶﾊﾞｰ COVER F	7
3648 200A	ﾐｯｼｮﾝ TRANSMISSION	8
3679 210A	ﾃﾝﾘﾝ ROLLER	9
3667 220A	ｱｯﾊﾟｰﾛｰﾗ UPPER ROLLER	10
3672 230A	ﾕｳﾄﾞｳﾘﾝ IDLER	11
3681 240A	ﾄﾞｳﾘｮｸﾃﾞﾝﾀﾂ POWER LINE	12
3648 300A	ｻｲﾄﾞｸﾗｯﾁ SIDE CLUTCH	13-14
3648 310A	ｸﾗｯﾁ･ﾌﾞﾚｰｷ CLUTCH & BRAKE	15-16
3679 320A	ﾁｪﾝｼﾞ GEAR SHIFT	17
3679 330A	ｼｰﾄ SEAT	18
3681 9901	ﾆﾀﾞｲASSY WAGON ASSY	19-20
3681 600A	ﾏｰｸ MARK	21
3680 610A	ﾌｿﾞｸﾋﾝ ACCESSORIES	22
3679 810A	ｵﾌﾟｼｮﾝ OPTION	23
3681 0201	配線図 DIAGRAM	24

silverhorn.co.uk

3680 000A　ｴﾝｼﾞﾝ ENGINE

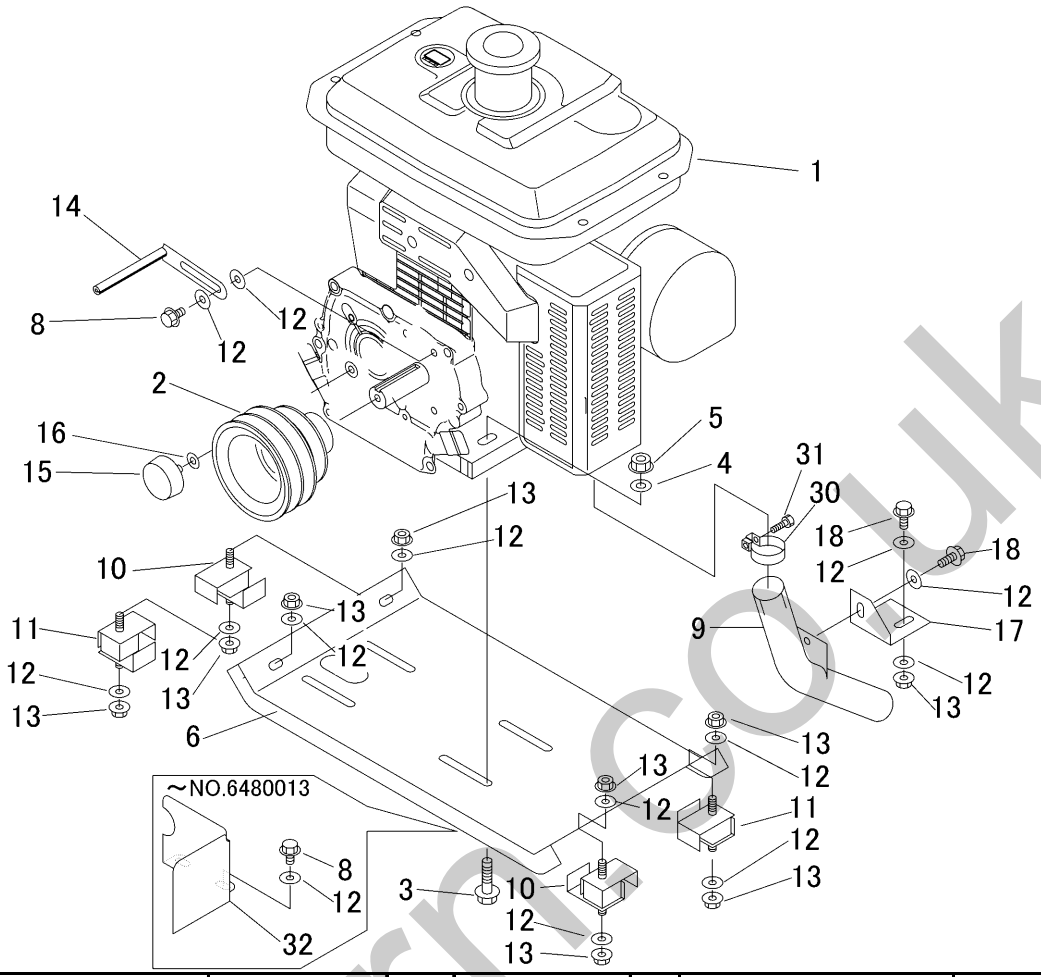

見出 NO.	部品番号 PART NO.	部品名称	PART NAME	個数 Q'ty	型　寸 DESCRIPTION	互換性 R/P	適用号機 FROM ～ UP TO SERIAL NO.	備考 REMARKS
1	3656 0003 000	ｴﾝｼﾞﾝ	ENGINE	1	GH250-E-GCLSY-CH2		～NO.6480013	
1	3656 0004 000	ｴﾝｼﾞﾝ	ENGINE	1	GR250-E-GCLS-CH2	D	NO.6480014～	
2	3648 0012 000	ﾌﾟｰﾘｰ	PULLEY	1				
3	K814 0110 040	Fﾎﾞﾙﾄ	BOLT	4	M10×40(8T)			
4	0350 0141 022	PW	WASHER	4	10×22×1.6			
5	F301 0110 000	Fﾅｯﾄ	NUT	4	M10			
6	3641 0019 001	ｴﾝｼﾞﾝﾍﾞｰｽ	BASE	1			～NO.6480013	
6	3679 0036 000	ｴﾝｼﾞﾝﾍﾞｰｽ	BASE	1		D	NO.6480014～	
8	K110 0108 016	Fﾎﾞﾙﾄ	BOLT	4	M8×16(4T)		～NO.6480013	
8	K110 0108 016	Fﾎﾞﾙﾄ	BOLT	2	M8×16(4T)	D	NO.6480014～	
9	3679 0028 000	ﾃｰﾙﾊﾟｲﾌﾟ	TALEPIPE	1			～NO.6480013	
9	3679 0041 000	ﾃｰﾙﾊﾟｲﾌﾟ	TALEPIPE	1		D	NO.6480014～NO.6480025	
9	3679 0041 001	ﾃｰﾙﾊﾟｲﾌﾟ	TALEPIPE	1		D	NO.6480026～	
10	3705 0019 000	ﾎﾞｳｼﾝｺﾞﾑ	RUBBER	2				
11	3641 0037 000	ﾎﾞｳｼﾝｺﾞﾑ	RUBBER	2				
12	0350 0140 822	PW	WASHER	10	8×22×1.6		～NO.6480013	
12	0350 0140 822	PW	WASHER	14	8×22×1.6	D	NO.6480014～	
13	F301 0108 000	Fﾅｯﾄ	NUT	9	M8			
14	3510 0006 000	ﾍﾞﾙﾄｽﾄｯﾊﾟｰ	STOPPER	2				
15	3628 4031 010	ﾎﾞｳｼﾝｺﾞﾑ	RUBBER	1	B-17			
16	0350 0140 818	PW	WASHER	2	8×18×1.6			
17	3679 0048 000	ﾌﾟﾚｰﾄ	PLATE	1		D	NO.6480026～	
18	K710 0108 020	Fﾎﾞﾙﾄ	BOLT	2	M8×20(7T)	D	NO.6480026～	
30	ZK1263512130	ﾏﾌﾗﾊﾞﾝﾄﾞ	BAND	1				
31	ZK0102050625	ﾎﾞﾙﾄ	BOLT	1				
32	3636 0035 000	ﾎﾞｳﾈｯｶﾊﾞｰ	COVER	1		D	～NO.6480013	

3680 010A　ｴﾝｼﾞﾝｺﾝﾄﾛｰﾙ　ENGINE CONTROL

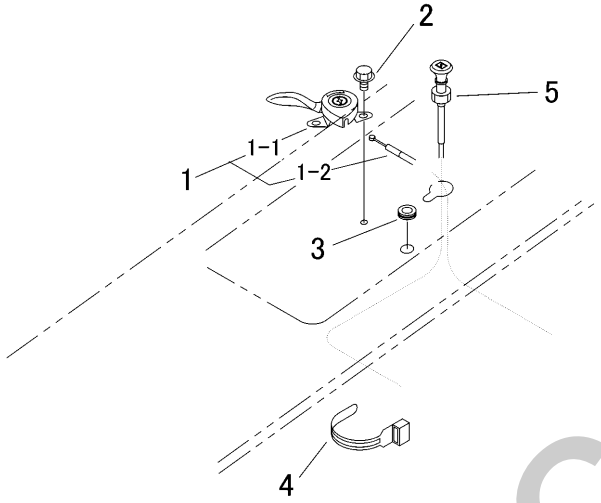

見出 NO.	部品番号 PART NO.	部品名称	PART NAME	個数 Q'ty	型　寸 DESCRIPTION	互換性 R/P	適用号機 FROM ～ UP TO SERIAL NO.	備　考 REMARKS
1	3648 0101 000	ｽﾛｯﾄﾙﾚﾊﾞｰASSY	LEVER ASSY	1				
1-1	3531 0101 000	ｽﾛｯﾄﾙﾚﾊﾞｰ	LEVER	1				
1-2	3609 0101 000	ｽﾛｯﾄﾙﾜｲﾔｰ	WIRE	1				
2	F204 0106 016	ｾﾑｽA	BOLT	2	M6×16			
3	0040 1151 500	ｸﾞﾛﾒｯﾄ	GROMMET	1				
4	3513 3131 000	ﾌﾟﾗｽﾁｯｸﾊﾞﾝﾄﾞ	BAND	2	黒色			
5	5302 0111 000	ﾁｮｰｸﾜｲﾔｰ	WIRE	1			～NO.6480013	
5	3205 0108 000	ﾁｮｰｸﾜｲﾔｰ	WIRE	1		D	NO.6480014～	

silvermorn.co.uk

3681 020A　ﾃﾞﾝｿｳ　ELECTRIC

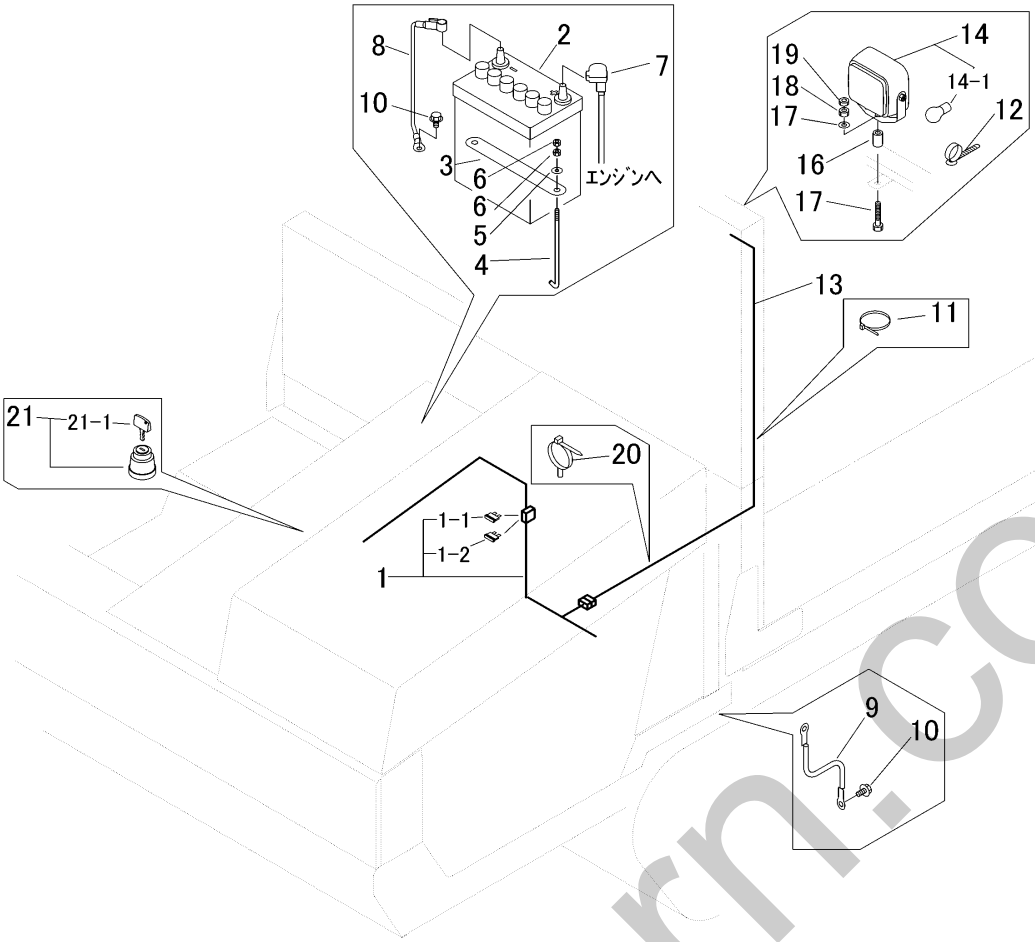

見出	部品番号	部品名称		個数	型　寸	適 用 号 機	備　考
NO.	PART NO.		PART NAME	Q'ty	DESCRIPTION	FROM ～ UP TO SERIAL NO.	REMARKS
1	3680 0202 000	ﾊｰﾈｽ	HARNESS	1			
1-1	0980 1001 502	ﾋｭｰｽﾞ	FUSE	1	15A(青)		
1-2	0980 1001 002	ﾋｭｰｽﾞ	FUSE	1	10A(赤)		
2	3705 3901 000	ﾊﾞｯﾃﾘ	BATTERY	1			
3	3407 0506 000	ｽﾃﾂﾌﾟｲﾀﾎｷｮｳ	PLATE	1			
4	5201 0203 000	ﾄﾘﾂｹﾎﾞﾙﾄ	BOLT	2			
5	0350 0140 618	PW	WASHER	2	6×18×1.6		
6	A300 0106 001	ﾅｯﾄ	NUT	4	M6		
7	0980 7150 604	ﾌﾟﾗｽｺｰﾄﾞ	CODE	1			
8	3643 0217 000	ﾏｲﾅｽｺｰﾄﾞ	MINUSCODE	1			
9	3415 0055 000	ﾘｰﾄﾞｾﾝ	WIRE	1			
10	3522 0238 100	ﾀｯﾌﾟﾀｲﾄ	TAPTIGHT	2			
11	5210 0099 100	SKﾊﾞｲﾝﾀﾞｰ	BAND	2			
12	3712 0315 000	ｸﾘｯﾌﾟ	CLIP	2			
13	3681 0205 000	ﾊｰﾈｽ	HARNESS	1			
14	3654 0165 000	ﾜｰｷﾝｸﾞﾗﾝﾌﾟASSY	LANP	1			
14-1	0980 8121 844	ﾊﾞﾙﾌﾞ	BULB	1	12V18.4W		
15	0350 0140 818	PW	WASHER	1	8×18×1.6		
16	3679 0207 000	ﾊﾟｲﾌﾟ	PIPE	1			
17	K814 0108 045	Fﾎﾞﾙﾄ	BOLT	1	M8X45(8T)		
18	A301 0108 001	ﾅｯﾄ	NUT	1	M8		
19	A301 0108 003	ﾅｯﾄ	NUT	1	M8		
20	3715 0425 000	ﾊﾞﾝﾄﾞ	BAND	1			
21	3718 0425 000	ﾒｰﾝｽｲｯﾁAssy	SWICTH	1			
21-1	3718 0425 100	ｷｰAssy	KEY	1			

sherborn.co.uk

3681 100A　ﾌﾚｰﾑ　FRAME

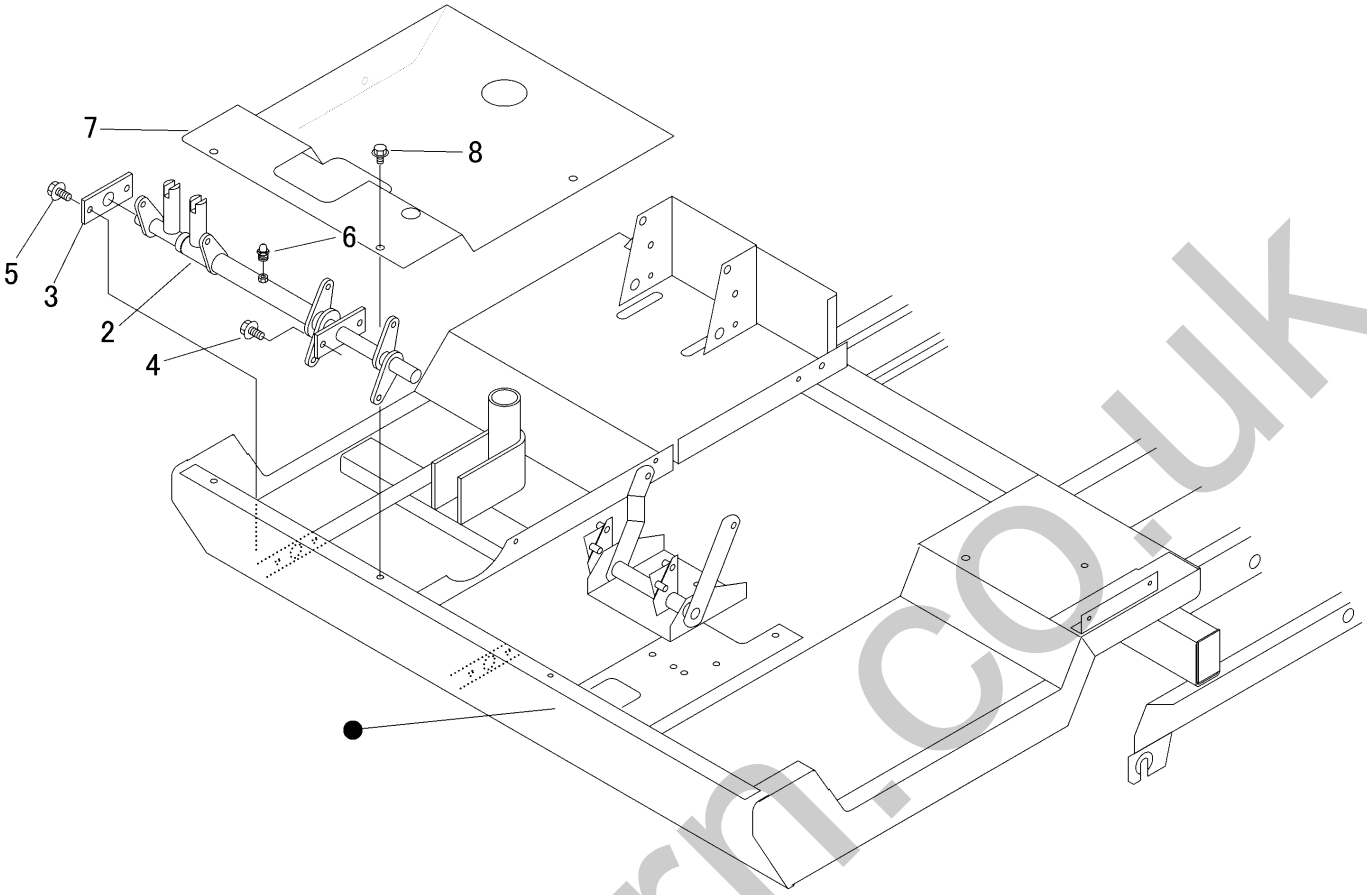

見出	部品番号	部品名称		個数	型　寸	適 用 号 機	備　考
NO.	PART NO.		PART NAME	Q'ty	DESCRIPTION	FROM ～ UP TO SERIAL NO.	REMARKS
2	3679 1081 000	ｻｲﾄﾞｸﾗｯﾁ	LINK	1			
3	3679 1088 000	ﾌﾟﾚｰﾄ	PLATE	1			
4	K710 0108 020	Fﾎﾞﾙﾄ	BOLT	2	M8×20(7T)		
5	K710 0108 025	Fﾎﾞﾙﾄ	BOLT	2	M8×25(7T)		
6	A650 0100 600	ｸﾞﾘｰｽﾆｯﾌﾟﾙ	NIPPLE GREASE	2	A-M6		
7	3679 1091 000	ｽﾃｯﾌﾟ	STEP	1			
8	K110 0108 016	Fﾎﾞﾙﾄ	BOLT	4	M8×16(4T)		

silverhorn.co.uk

3679 130B　ｶﾊﾞｰ　COVER

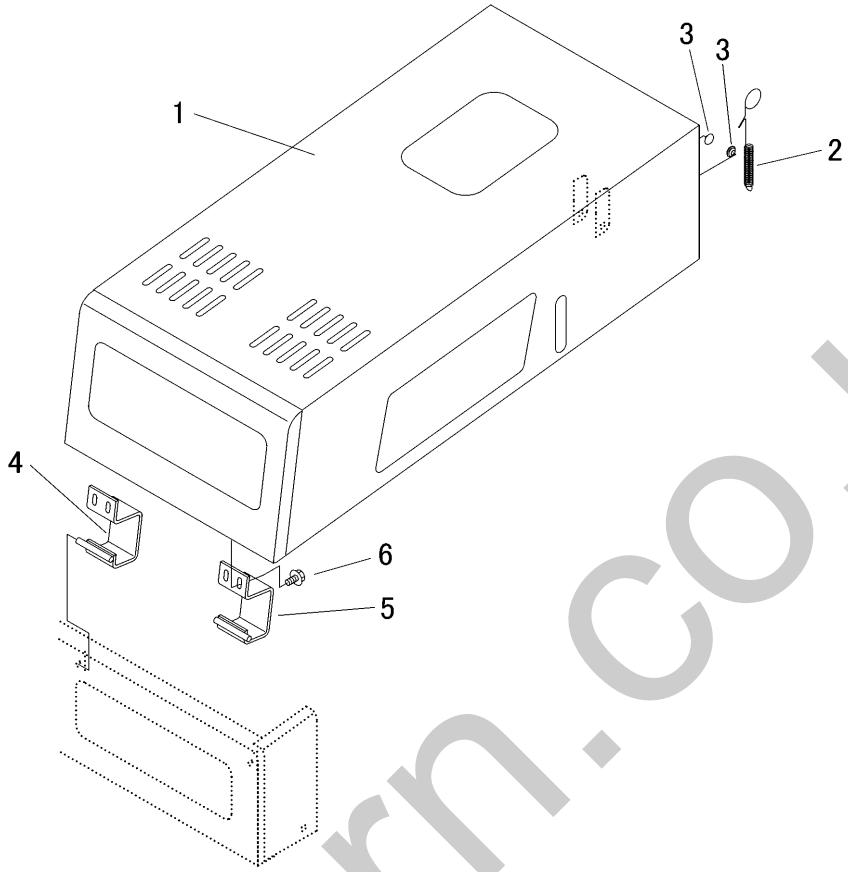

見出	部品番号	部品名称		個数	型　寸	適 用 号 機	備　考
NO.	PART NO.		PART NAME	Q'ty	DESCRIPTION	FROM ～ UP TO SERIAL NO.	REMARKS
1	3679 1331 000	ｴﾝｼﾞﾝｶﾊﾞｰ	COVER	1			
2	3636 1439 000	ｽﾌﾟﾘﾝｸﾞ	SPRING	1			
3	3707 1211 000	ｺﾞﾑｾﾝ	CAP	2			
4	3679 1317 000	ﾌﾞﾗｹｯﾄ	BRACKET	1			
5	3679 1321 000	ﾌﾞﾗｹｯﾄ	BRACKET	1			
6	K700 0106 014	Fﾎﾞﾙﾄ	BOLT	4	M6×14(7T)		

silverhorn.co.uk

3680 140A　ﾐｯｼｮﾝｶﾊﾞｰ　COVER　M

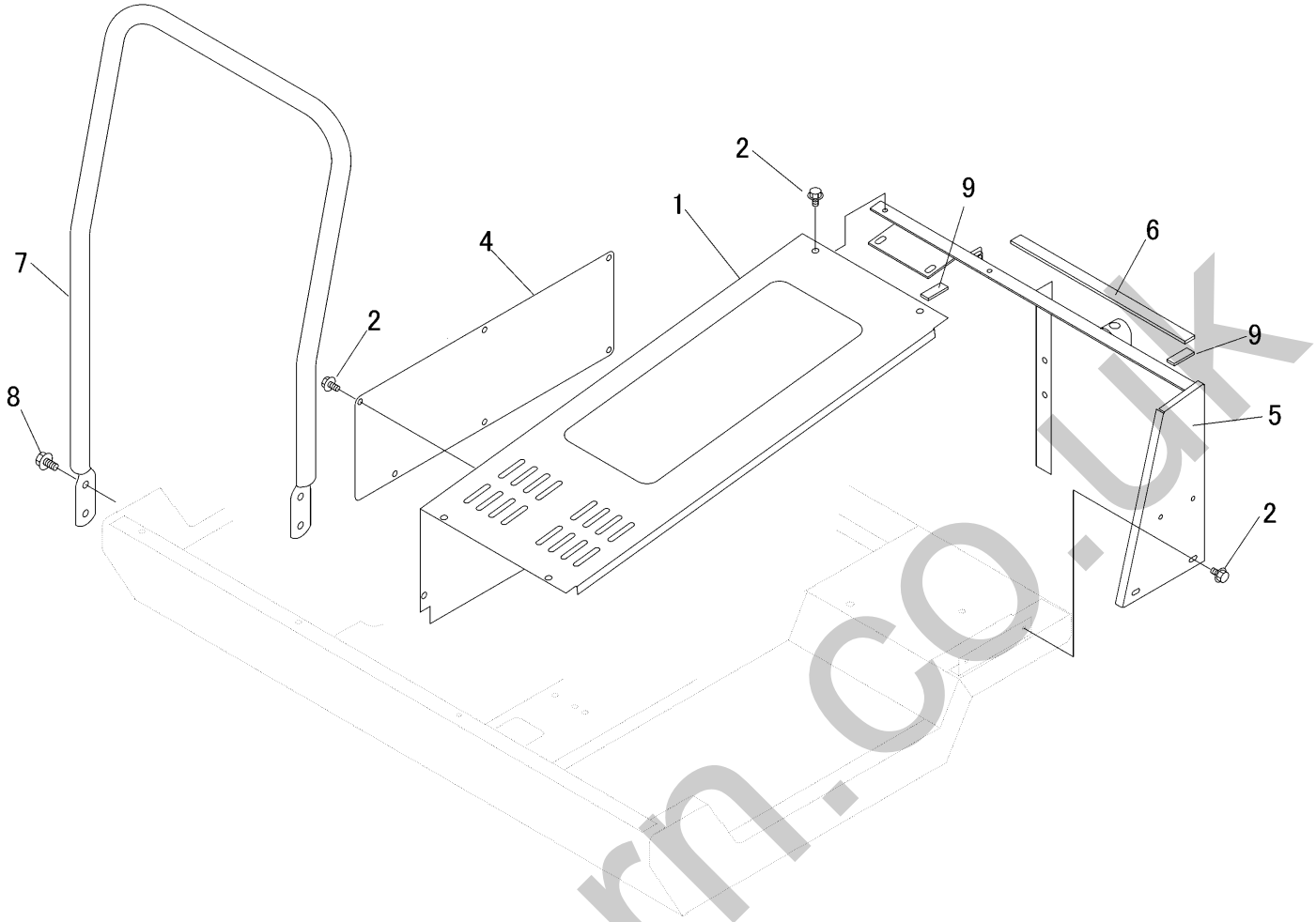

見出	部品番号	部品名称		個数	型　寸	適 用 号 機	備　考
NO.	PART NO.		PART NAME	Q'ty	DESCRIPTION	FROM ～ UP TO SERIAL NO.	REMARKS
1	3680 1401 000	ｶﾊﾞｰ	COVER	1			
2	K700 0106 014	Fﾎﾞﾙﾄ	BOLT	19	M6×14(7T)		
4	3679 1407 000	ｶﾊﾞｰ	COVER	1			
5	3641 1405 000	ｶﾊﾞｰｻｻｴ	BRACKET	1			
6	3679 1415 000	ｲﾝｼｭﾚｰﾀ	INSULATOR	1			
7	3679 1421 000	ﾊﾝﾄﾞﾚｰﾙ	HANDRAIL	1			
8	K710 0110 020	Fﾎﾞﾙﾄ	BOLT	4	M10×20(7T)		
9	3679 1422 000	ｲﾝｼｭﾚｰﾀ	INSULATOR	2			

silverhorn.co.uk

3680 150A　ﾌﾛﾝﾄｶﾊﾞｰ　COVER　F

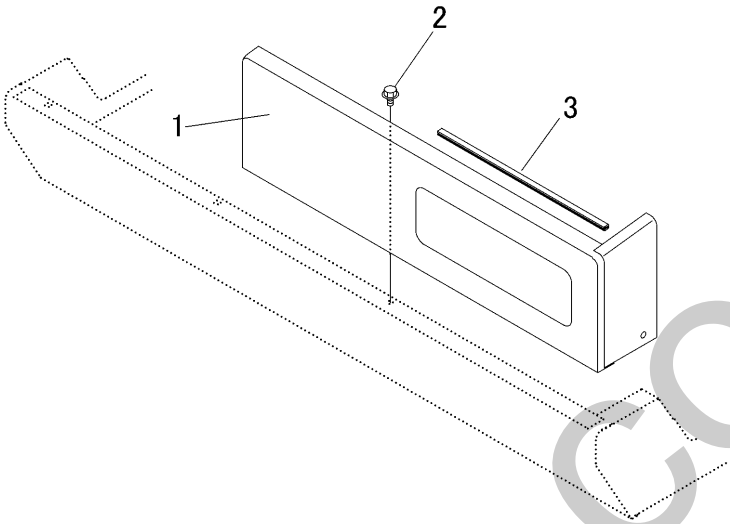

見出	部品番号	部品名称		個数	型　寸	適 用 号 機	備　考
NO.	PART NO.		PART NAME	Q'ty	DESCRIPTION	FROM ～ UP TO SERIAL NO.	REMARKS
1	3680 1501 000	ﾌﾛﾝﾄｶﾊﾞｰ	COVER	1			
2	K700 0106 014	Fﾎﾞﾙﾄ	BOLT	2	M6×14(7T)		
3	3638 1415 000	ｺﾞﾑ	RUBBER	1			

silverhorn.co.uk

3648 200A　ﾐｯｼｮﾝ　TRANSMISSION

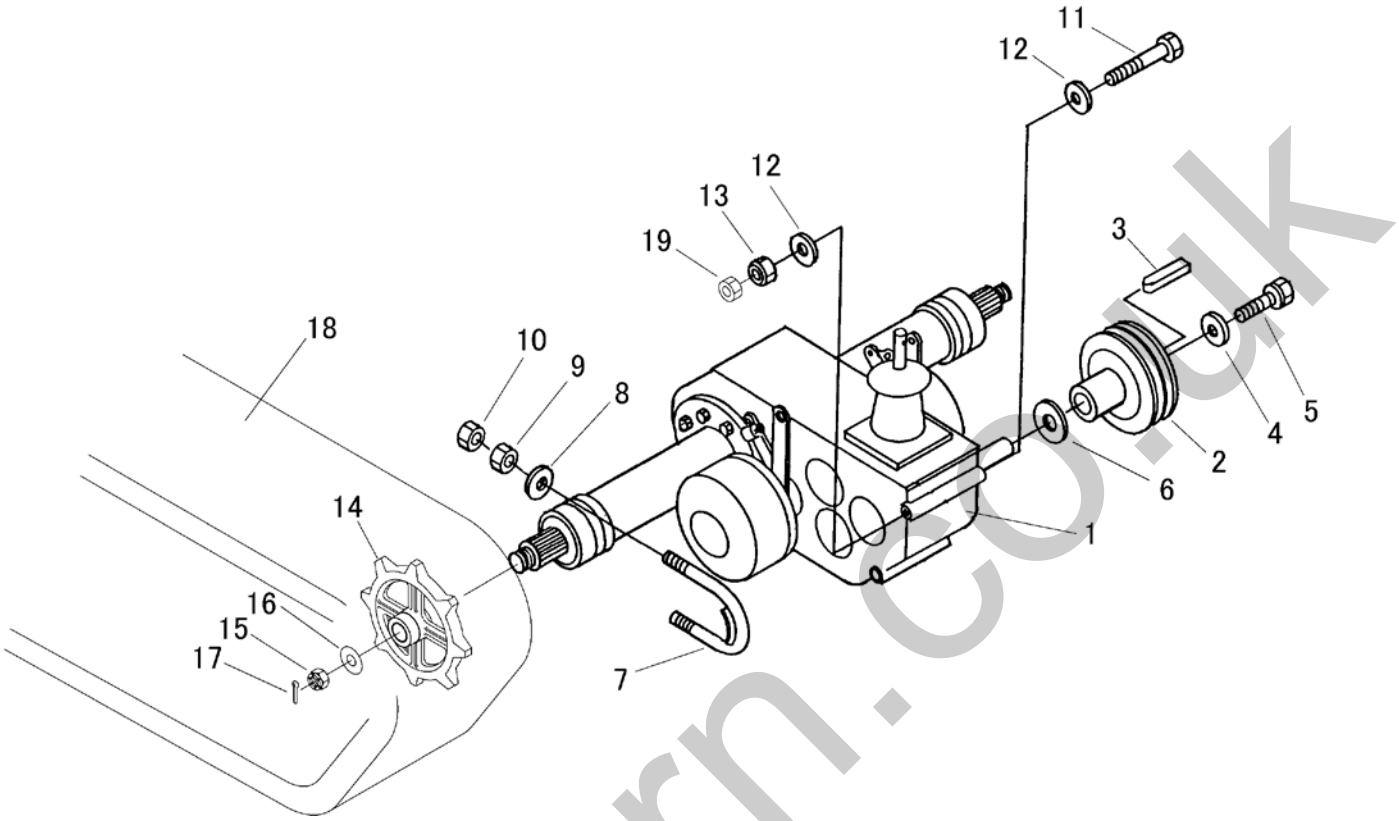

見出	部品番号	部品名称		個数	型　寸	適 用 号 機	備　考
NO.	PART NO.		PART NAME	Q'ty	DESCRIPTION	FROM ～ UP TO SERIAL NO	REMARKS
1	7301 000P 001	ﾐｯｼｮﾝ	TRNSMISSION	1	CT11P		
2	3629 2005 001	ﾐｯｼｮﾝﾌﾟｰﾘ	PULLEY	1			
3	0571 0005 030	ｷｰ	KEY	1	5×5×30		
4	0350 0170 828	PW	WASHER	1	8×28×4.5		
5	K710 0608 020	Fﾎﾞﾙﾄ	BOLT	1	M8×20(7T)		
6	3629 2008 000	ﾏﾙｻﾞ	WASHER	1			
7	3642 2005 000	Uﾎﾞﾙﾄ	BOLT	2			
8	0350 0151 226	PW	WASHER	4	12×26×2.3		
9	A301 0112 001	ﾅｯﾄ	NUT	4	M12		
10	A301 0112 003	ﾅｯﾄ	NUT	4	M12(3種)		
11	A114 0110 140	ﾎﾞﾙﾄ	BOLT	1	M10×140×32		
12	0350 0151 026	PW	WASHER	2	10×26×2.3		
13	A301 0110 001	ﾅｯﾄ	NUT	1	M10(1種)		
14	3611 2011 000	ｽﾌﾟﾛｹｯﾄ8T	SPROCKET	2			
15	A310 0101 620	ｷｬｯｽﾙﾅｯﾄ	NUT	2	M16(P=2高形)		
16	0350 0171 640	PW	WASHER	2	16X40X4.5		
17	0520 0140 032	ﾜﾘﾋﾟﾝ	PIN SPLIT	2	4.0×32		
18	3641 2005 000	ｸﾛｰﾗ	CRAWLER	2			BS製
18	3641 2005 999	ｸﾛｰﾗ	CRAWLER	2			ｷｬﾆｺﾑ製
19	A301 0110 003	ﾅｯﾄ	NUT	1	M10(3種)		

sherborn.co.uk

3679 210A　ﾃﾝﾘﾝ　ROLLER

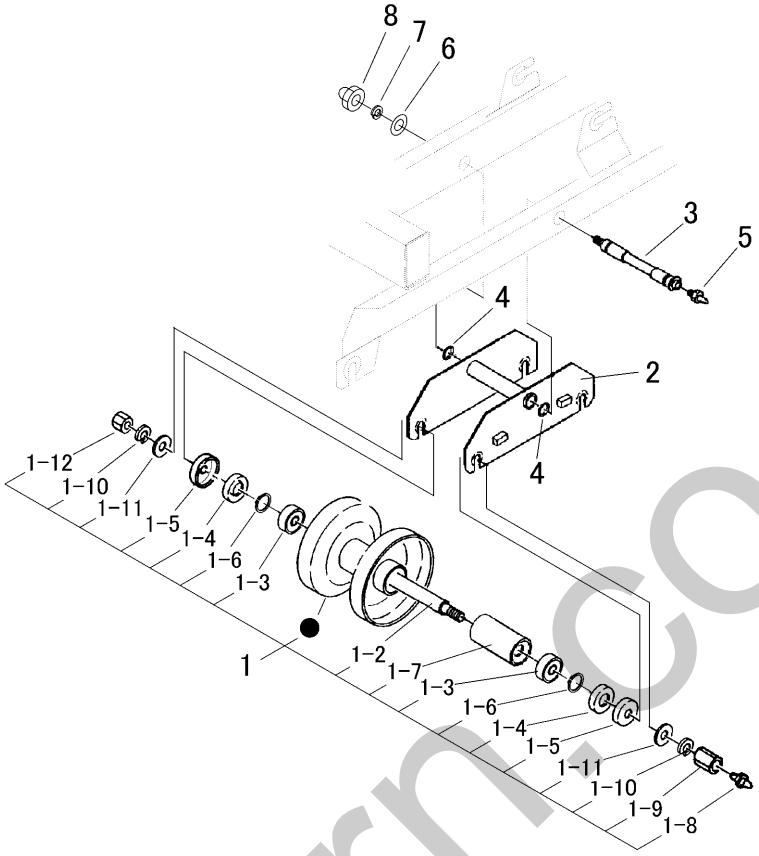

見出	部品番号	部品名称		個数	型　寸	適 用 号 機	備　考
NO.	PART NO.		PART NAME	Q'ty	DESCRIPTION	FROM ～ UP TO SERIAL NO.	REMARKS
1	3656 2121 000	ﾃﾝﾘﾝASSY	ROLLER ASSY	12			1-02～1-12を含む
1-02	3656 2127 000	ﾃﾝﾘﾝｼﾞｸ	SHAFT	12			
1-03	0750 0062 040	ﾍﾞｱﾘﾝｸﾞ	BEARING	24	6204		
1-04	3656 2129 000	ｵｲﾙｼｰﾙ	SEAL OIL	24			
1-05	3656 2131 000	ﾀﾞｽﾄｶﾊﾞｰ	COVER	24			
1-06	0740 0002 000	Cﾘﾝｸﾞ	RING	24	S20		
1-07	3656 2134 000	ｽﾍﾟｰｻｰ	SPACER	12			
1-08	A650 0100 600	ｸﾞﾘｰｽﾆｯﾌﾟﾙ	NIPPLE GREASE	12	A-M6		
1-09	3656 2136 000	ﾀｶﾅｯﾄ	NUT	12			
1-10	A360 0101 402	SW	WASHER	24	16(JIS2号)		
1-11	0350 0161 430	PW	WASHER	24	14×30×3.0		
1-12	A300 0114 001	ﾅｯﾄ	NUT	12	M14		
2	3679 2111 000	ﾌﾞﾗｹｯﾄ	BRACKET	4			
3	3679 2118 000	ﾃﾝﾘﾝﾄﾘﾂｹﾋﾟﾝ	SHAFT	4			
4	0830 0100 160	Oﾘﾝｸﾞ	O RING	8	P16(1種A)		
5	A650 0100 600	ｸﾞﾘｰｽﾆｯﾌﾟﾙ	NIPPLE GREASE	4	A-M6		
6	0350 0161 630	PW	WASHER	4	16×30×3.0		
7	A360 0101 602	SW	WASHER	4	16(JIS2号)		
8	A340 0131 602	ﾌｸﾛﾅｯﾄ	NUT	4	M16		

sherborn.co.uk

3667 220A　ｱｯﾊﾟｰﾛｰﾗ UPPER ROLLER

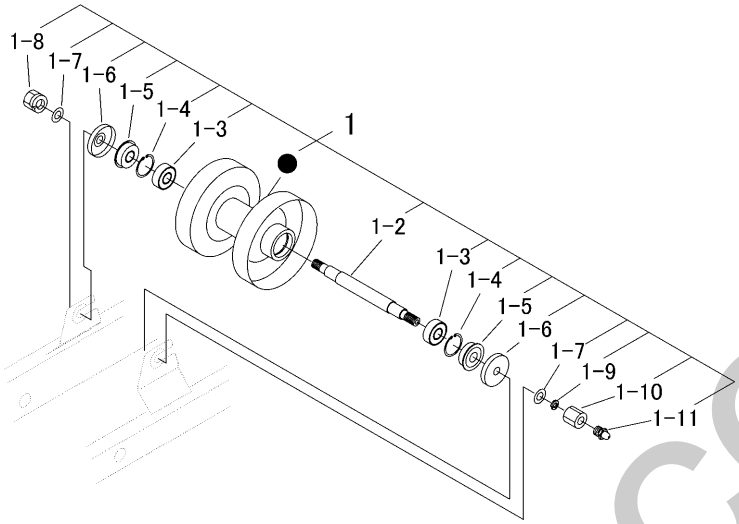

見出	部品番号	部品名称		個数	型　寸	適 用 号 機	備　考
NO.	PART NO.		PART NAME	Q'ty	DESCRIPTION	FROM ～ UP TO SERIAL NO.	REMARKS
1	3667 2201 000	ｱｯﾊﾟｰﾛｰﾗAssy	EQUIPMENT	2			1-02～1-11を含む
1-02	3667 2205 000	ｼｬﾌﾄ	SHAFT	2			
1-03	0750 0562 023	ﾍﾞｱﾘﾝｸﾞ	BEARING	4	6202DU		
1-04	0741 0003 500	Cﾘﾝｸﾞ	RING	4	H35		
1-05	0840 0015 357	ｵｲﾙｼｰﾙ	SEAL OIL	4	KEY-15×35×7		
1-06	3611 2203 000	ｼｼﾞﾃﾝﾘﾝｷｬｯﾌﾟ	CAP	4			
1-07	0350 0151 226	PW	WASHER	4	12×26×2.3		
1-08	H301 0112 001	Sﾅｯﾄ	NUT	2	M12		
1-09	A360 0101 202	SW	WASHER	2	12(JIS2号)		
1-10	3611 2204 000	ｼｼﾞﾃﾝﾘﾝｼﾒﾂｹﾅｯﾄ	NUT	2			
1-11	A650 0100 600	ｸﾞﾘｰｽﾆｯﾌﾟﾙ	NIPPLE GREASE	2	A-M6		

silverhorn.co.uk

3672 230A　ﾕｳﾄﾞｳﾘﾝ　IDLER

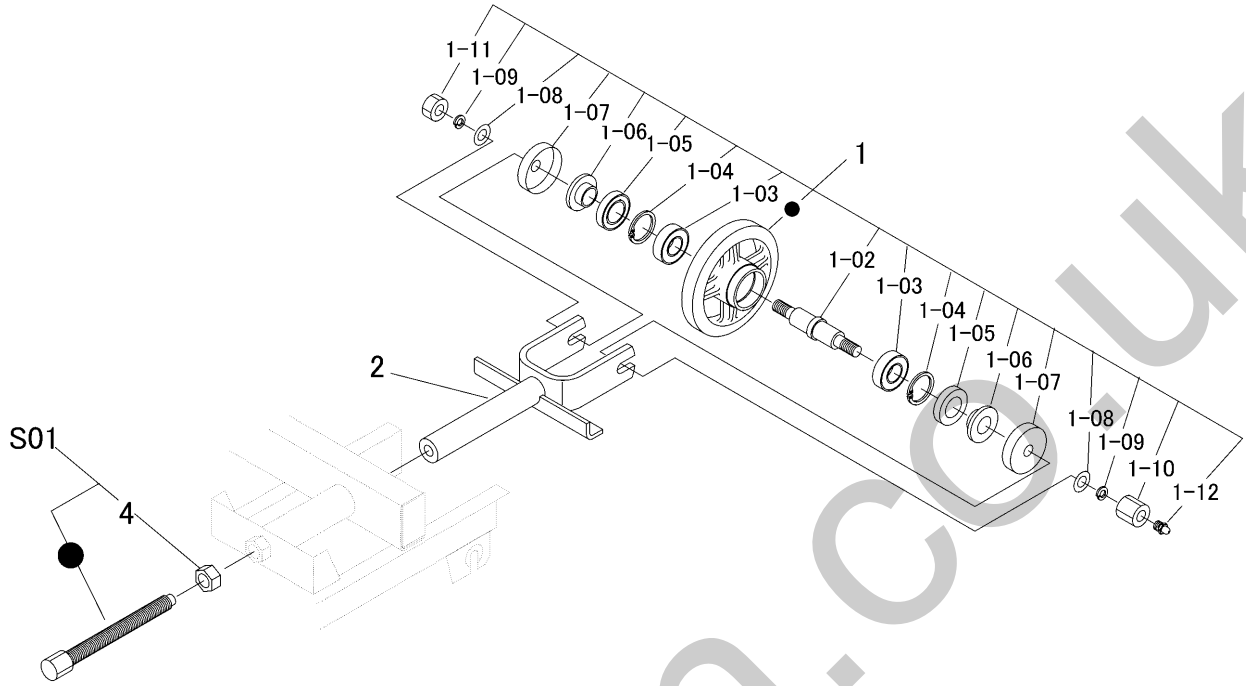

見出 NO.	部品番号 PART NO.	部品名称	PART NAME	個数 Q'ty	型　寸 DESCRIPTION	適 用 号 機 FROM ～ UP TO SERIAL NO.	備　考 REMARKS
1	3611 2300 100	ﾕｳﾄﾞｳﾘﾝASSY	IDLER	2			1-02～1-12を含む
1-02	3611 2302 000	ﾕｳﾄﾞｳﾘﾝｼﾞｸ	SHAFT idler	2			
1-03	0750 0562 053	ﾍﾞｱﾘﾝｸﾞ	BEARING	4	6205DU		
1-04	0741 0005 200	Cﾘﾝｸﾞ	RING	4	H52		
1-05	0840 1305 211	ｵｲﾙｼｰﾙ	SEAL	4	UE305211		
1-06	3611 2303 000	ｽﾘｰﾌﾞ	SLEEVE	4	25×17		
1-07	3611 2304 000	ﾕｳﾄﾞｳﾘﾝｶﾊﾞｰ	CAP	4			
1-08	0350 0161 630	PW	WASHER	4	16×30×3.2		
1-09	A360 0101 602	SW	S-WASHER	4	16		
1-10	3611 2305 000	ﾕｳﾄﾞｳﾘﾝｼﾒﾂｹﾅｯﾄ	NUT	2	24×27		
1-11	A300 0116 001	ﾅｯﾄ	NUT	2	M16		
1-12	A650 0100 600	ｸﾞﾘｽﾆｯﾌﾟﾙ	NIPPLE	2	M6		
2	3651 2401 000	ﾕｳﾄﾞｳﾘﾝﾌｫｰｸ	FORK	2			
4	A300 0120 001	ﾅｯﾄ	NUT	2	M20		
S01	3672 9905 000	ﾎﾞﾙﾄｾｯﾄ	BOLT　SET	2			

silverhorn.co.uk

3681 240A ﾄﾞｳﾘｮｸﾃﾞﾝﾀﾂ POWER LINE

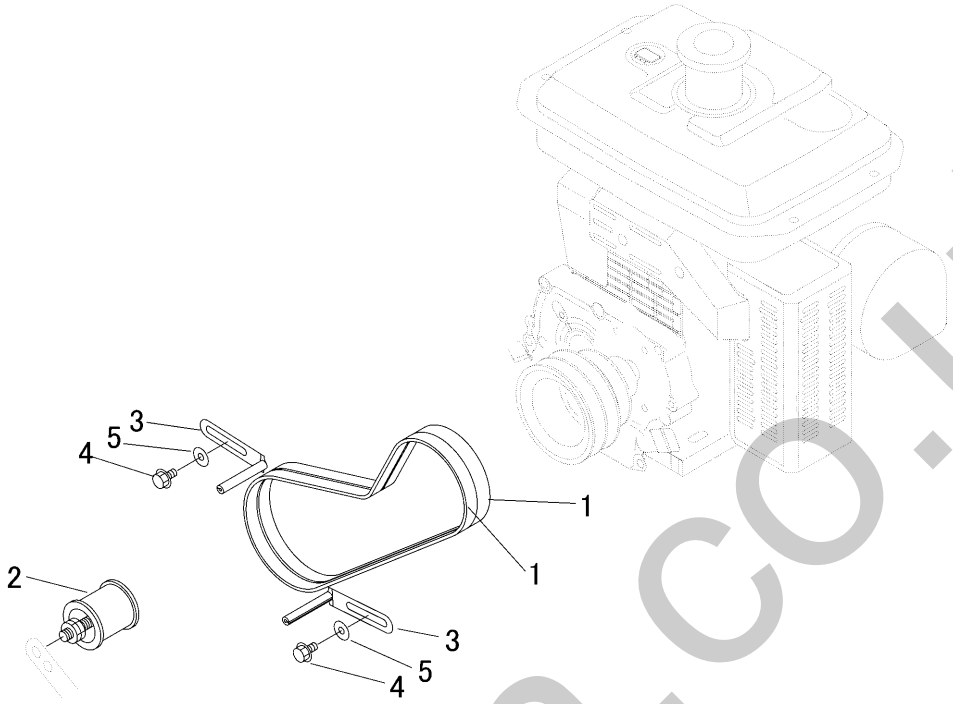

見出 NO.	部品番号 PART NO.	部品名称	PART NAME	個数 Q'ty	型　寸 DESCRIPTION	互換性 R/P	適用号機 FROM ～ UP TO SERIAL NO.	備考 REMARKS
1	0852 1300 036	Vﾍﾞﾙﾄ	VBELT	2	SB36 W400		～NO.6480013	
1	0852 1300 034	Vﾍﾞﾙﾄ	VBELT	2	SB34 W400	D	NO.6480014～	
2	3611 3211 000	ﾃﾝｼｮﾝﾌﾟｰﾘ ｱｯｼ	PULLEY	1				
3	3610 0101 000	ﾍﾞﾙﾄｽﾄｯﾊﾟｰ	STOPPER	2				
4	K110 0108 016	Fﾎﾞﾙﾄ	BOLT	2	M8×16(4T)			
5	0350 0140 822	PW	WASHER	2	8×22×1.6			

silverhorn.co.uk

3648 300A　ｻｲﾄﾞｸﾗｯﾁ　SIDE　CLUTCH

RH

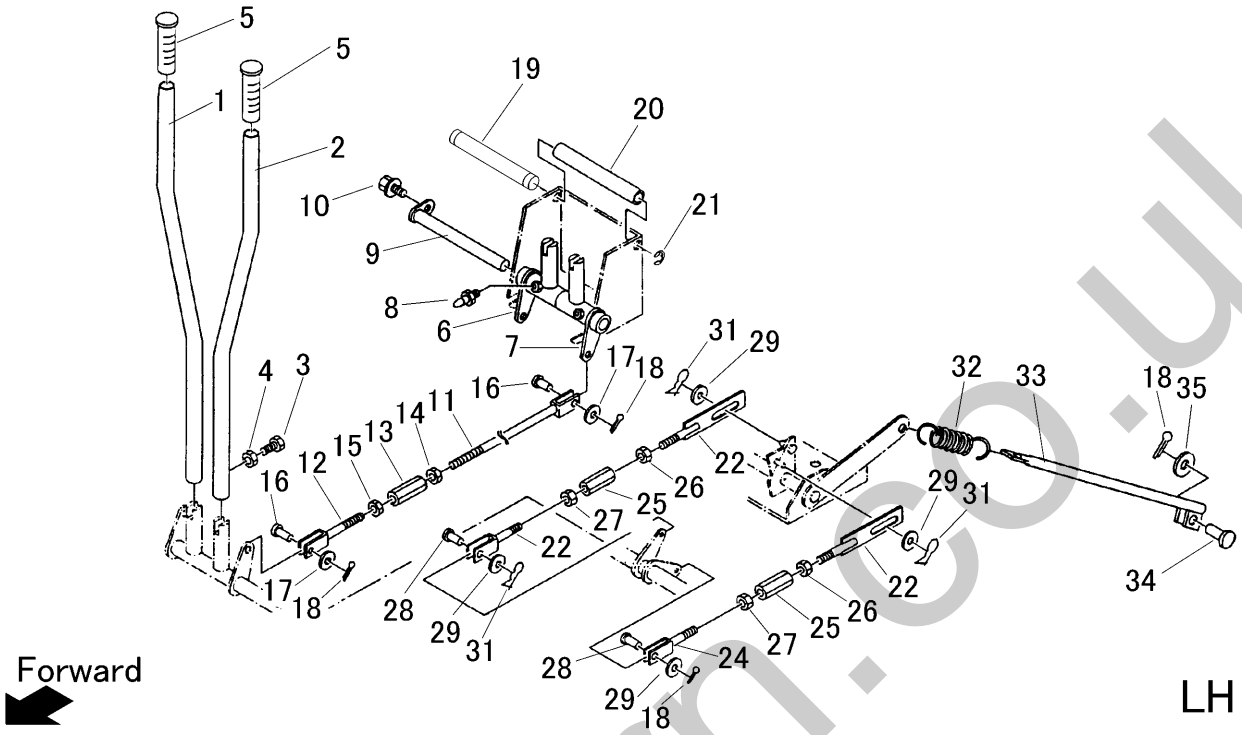

見出	部品番号	部品名称		個数	型　寸	適 用 号 機	備　考
NO.	PART NO.		PART NAME	Q'ty	DESCRIPTION	FROM ～ UP TO SERIAL NO.	REMARKS
1	3641 3000 100	ｻｲﾄﾞｸﾗｯﾁﾚﾊﾞｰR	LEVER	1			
2	3641 3000 500	ｻｲﾄﾞｸﾗｯﾁﾚﾊﾞｰL	LEVER	1			
3	A110 0110 025	ﾎﾞﾙﾄ	BOLT	2	M10×25		
4	A301 0110 003	ﾅｯﾄ	NUT	2	M10(3種)		
5	3205 1051 000	ﾆｷﾞﾘ	GRIP	2			
6	3641 3001 001	ﾚﾊﾞｰﾄﾘﾂｹ R	BRACKET	1			
7	3641 3003 001	ﾚﾊﾞｰﾄﾘﾂｹ L	BRACKET	1			
8	A650 0100 600	ｸﾞﾘｰｽﾆｯﾌﾟﾙ	NIPPLE GREASE	2	A-M6		
9	3606 3221 000	ﾚﾊﾞｰﾄﾘﾂｹﾋﾟﾝ	PIN	1			
10	K700 0106 016	Fﾎﾞﾙﾄ	BOLT	1	M6×16(7T)		
11	3653 3014 000	ﾛｯﾄﾞ	BOLT	2			
12	3642 3014 000	ﾛｯﾄﾞ	BOLT	2			
13	3208 3410 000	ﾀｰﾝﾊﾞｯｸﾙ	TURNBUCKLE	4	M8×50		
14	A301 0108 003	ﾅｯﾄ	NUT	4	M8		
15	A301 2108 003	ﾅｯﾄ	NUT	4	M8左		
16	0562 0108 022	ﾋﾗｱﾀﾏﾋﾟﾝ	PIN	4	φ8×22		
17	0350 0140 818	PW	WASHER	8	8×18×1.6		
18	0520 0125 020	ﾜﾘﾋﾟﾝ	PIN SPLIT	8	2.5×20		
19	3641 3004 000	ｼｬﾌﾄ	SHAFT	1			
20	3641 3006 000	ﾋﾞﾆｰﾙﾊﾟｲﾌﾟ	PIPE	1			
21	0742 0100 800	Eﾘﾝｸﾞ	RING	2	8		
22	3641 3007 000	ｻｲﾄﾞｸﾗｯﾁﾛｯﾄﾞ	ROD	4			
23	3646 4845 000	ﾛｯﾄﾞ	BOLT	2			
24	3527 3031 000	ﾛｯﾄﾞ	BOLT	2			
25	3208 3410 000	ﾀｰﾝﾊﾞｯｸﾙ	TURNBUCKLE	4	M8×50		

silverhorn.co.uk

3648 300A　サイドクラッチ　SIDE　CLUTCH

RH

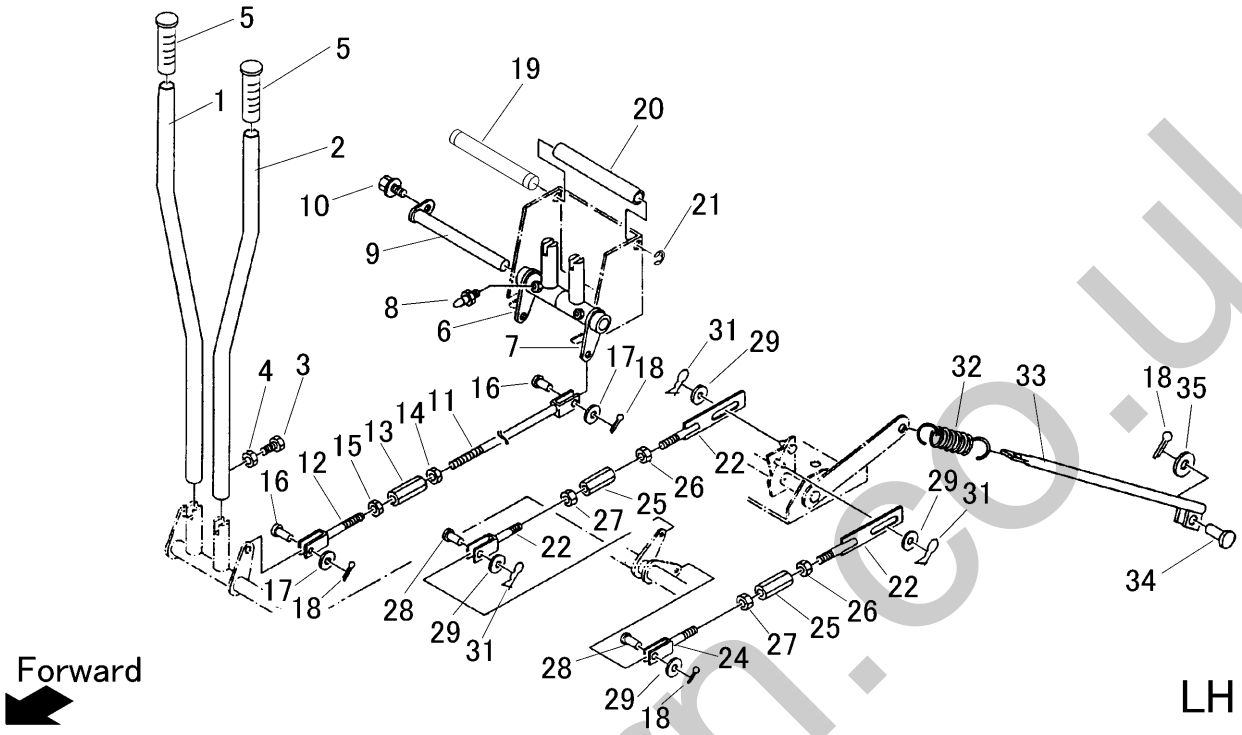

見出	部品番号	部品名称		個数	型　寸	適 用 号 機	備　考
NO.	PART NO.		PART NAME	Q'ty	DESCRIPTION	FROM ～ UP TO SERIAL NO.	REMARKS
26	A301 0108 003	ﾅｯﾄ	NUT	4	M8		
27	A301 2108 003	ﾅｯﾄ	NUT	4	M8左		
28	0562 0108 022	ﾋﾗｱﾀﾏﾋﾟﾝ	PIN	4	φ8×22		
29	0350 0140 818	PW	WASHER	10	8×18×1.6		
31	0523 0108 000	ｽﾅｯﾌﾟﾋﾟﾝ	PIN SNAP	6	呼び8		
32	3611 3124 000	ｽﾌﾟﾘﾝｸﾞ ﾋﾀﾞﾘ	SPRING	2	#73		
33	3648 3011 000	ﾛｯﾄﾞ	BOLT	2			
34	0562 0108 025	ﾋﾗｱﾀﾏﾋﾟﾝ	PIN	2	φ8×25		

silverhorn.co.uk

3648 310A　ｸﾗｯﾁ･ﾌﾞﾚｰｷ　CLUTCH　&　BRAKE

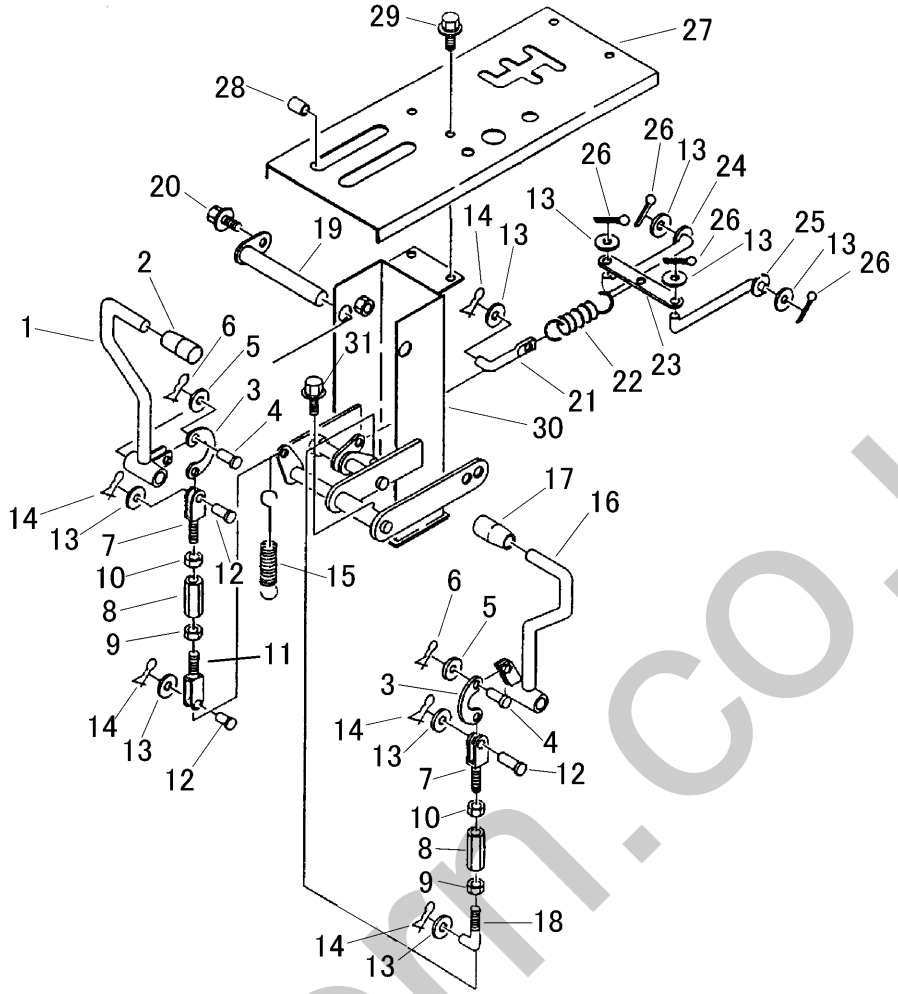

見出	部品番号	部品名称		個数	型　寸	適 用 号 機	備　考
NO.	PART NO.		PART NAME	Q'ty	DESCRIPTION	FROM ～ UP TO SERIAL NO.	REMARKS
1	3648 3101 000	ｸﾗｯﾁﾚﾊﾞｰ	LEVER	1			
2	0691 0012 250	ｸﾞﾘｯﾌﾟ	GRIP	1	φ12用黒色		
3	3611 3209 000	ﾚﾊﾞｰｱｰﾑ	ARM	2			
4	0562 0106 016	ﾋﾗｱﾀﾏﾋﾟﾝ	PIN	2	φ6×16		
5	0350 0130 613	PW	WASHER	2	6×13×1.0		
6	0523 0106 000	ｽﾅｯﾌﾟﾋﾟﾝ	PIN SNAP	2	呼び6		
7	3646 4845 000	ﾛｯﾄﾞ	BOLT	2			
8	3208 3410 000	ﾀｰﾝﾊﾞｯｸﾙ	TURNBUCKLE	2	M8×50		
9	A301 0108 003	ﾅｯﾄ	NUT	2	M8		
10	A301 2108 003	ﾅｯﾄ	NUT	2	M8左		
11	3648 3105 000	ﾛｯﾄﾞ	BOLT	1			
12	0562 0108 022	ﾋﾗｱﾀﾏﾋﾟﾝ	PIN	3	φ8×22		
13	0350 0140 818	PW	WASHER	9	8×18×1.6		
14	0523 0108 000	ｽﾅｯﾌﾟﾋﾟﾝ	PIN SNAP	5	呼び8		
15	3407 3004 000	ｽﾌﾟﾘﾝｸﾞ	SPRING	1			
16	3648 3112 000	ﾌﾞﾚｰｷﾚﾊﾞｰ	LEVER	1			
17	0691 0012 251	ｸﾞﾘｯﾌﾟ	GRIP	1	φ12用赤色		
18	3415 5249 000	ﾛｯﾄﾞ	BOLT	1			
19	3641 3105 000	ﾄﾘﾂｹﾋﾟﾝ	PIN	1			
20	K700 0106 016	Fﾎﾞﾙﾄ	BOLT	1	M6×16(7T)		
21	3648 3115 000	ﾛｯﾄﾞ	BOLT	1			
22	3606 2016 000	ﾚﾊﾞｰﾋｷﾊﾞﾈ	SPRING	1	#42		
23	3648 3118 000	ﾌﾟﾚｰﾄ	PLATE	1			
24	3648 3121 000	ﾛｯﾄﾞR	BOLT	1			
25	3648 3124 000	ﾛｯﾄﾞL	BOLT	1			

silverhorn.co.uk

3648 310A ｸﾗｯﾁ･ﾌﾞﾚｰｷ CLUTCH & BRAKE

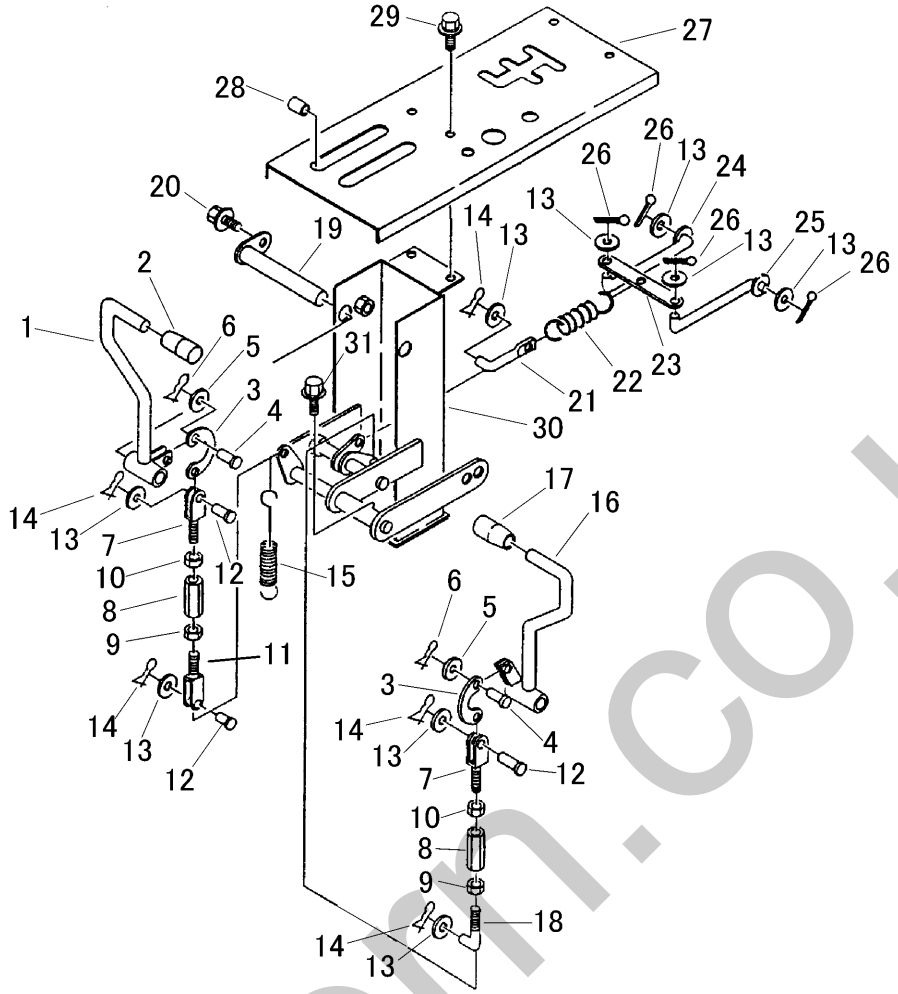

見出	部品番号	部品名称		個数	型　寸	適 用 号 機	備　考
NO.	PART NO.		PART NAME	Q'ty	DESCRIPTION	FROM ～ UP TO SERIAL NO.	REMARKS
26	0520 0125 020	ﾜﾘﾋﾟﾝ	PIN SPLIT	4	2.5×20		
27	3648 3131 000	ﾊﾟﾈﾙ	PANEL	1			
28	3611 1807 000	ﾎｺﾞｺﾞﾑ	GROMMET	4	C-6		
29	K110 0108 016	Fﾎﾞﾙﾄ	BOLT	4	M8×16(4T)		
30	3648 3137 000	ｻﾎﾟｰﾄ	SUPPORT	1			
31	K710 0108 020	Fﾎﾞﾙﾄ	BOLT	3	M8×20(7T)		

silverhorn.co.uk

3679 320A　ﾁｪﾝｼﾞ GEAR SHIFT

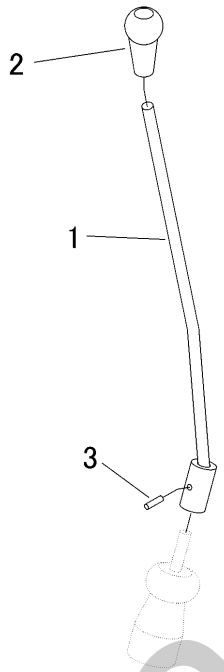

見出	部品番号	部品名称		個数	型　寸	適 用 号 機	備　考
NO.	PART NO.		PART NAME	Q'ty	DESCRIPTION	FROM ～ UP TO SERIAL NO.	REMARKS
1	3679 3201 000	ﾚﾊﾞｰ	LEVER	1			
2	0693 0012 460	ｸﾞﾘｯﾌﾟ	GRIP	1	φ12用、黒		
3	0550 0006 022	ｽﾌﾟﾘﾝｸﾞﾋﾟﾝ	PIN SPRING	1	6×22		

silverhorn.co.uk

3679 330A　ｼｰﾄ SEAT

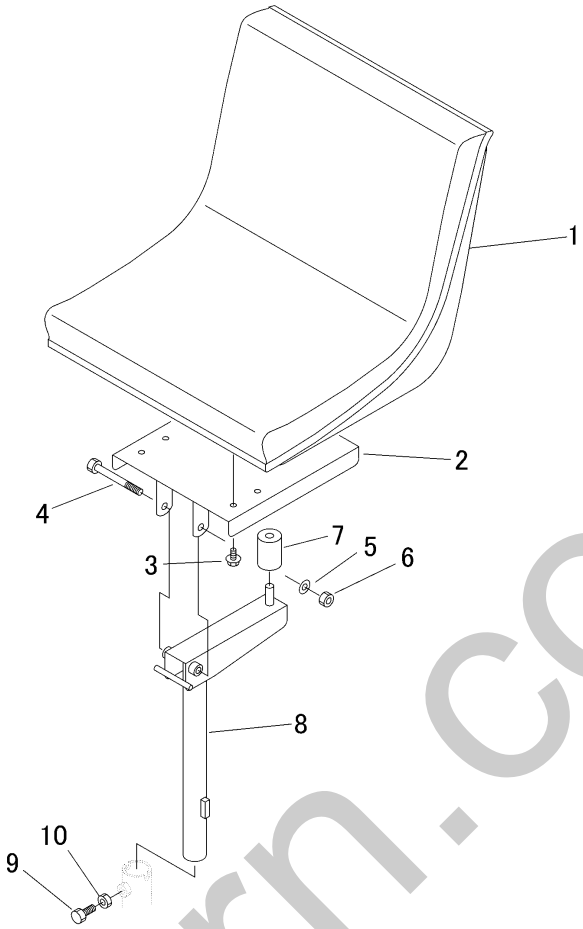

見出	部品番号	部品名称		個数	型　寸	適 用 号 機	備　考
NO.	PART NO.		PART NAME	Q'ty	DESCRIPTION	FROM ～ UP TO SERIAL NO.	REMARKS
1	3712 3501 000	ｼｰﾄ Assy	SEAT	1			
2	3679 3303 000	ﾌﾞﾗｹｯﾄ	BRACKET	1			
3	K110 0108 016	Fﾎﾞﾙﾄ	BOLT	4	M8×16(4T)		
4	A114 0110 090	ﾎﾞﾙﾄ	BOLT	1	M10×90×26		
5	0350 0141 022	PW	WASHER	1	10×22×1.6		
6	A351 0110 002	Uﾅｯﾄ	NUT	1	M10		
7	3611 3403 000	ﾎﾞｳｼﾝｺﾞﾑ	RUBBER	1			
8	3679 3311 000	ﾌﾞﾗｹｯﾄ	BRACKET	1			
9	A110 0110 025	ﾎﾞﾙﾄ	BOLT	1	M10×25		
10	A301 0110 003	ﾅｯﾄ	NUT	1	M10(3種)		

silverhorn.co.uk

3681 9901　ﾆﾀﾞｲASSY WAGON ASSY

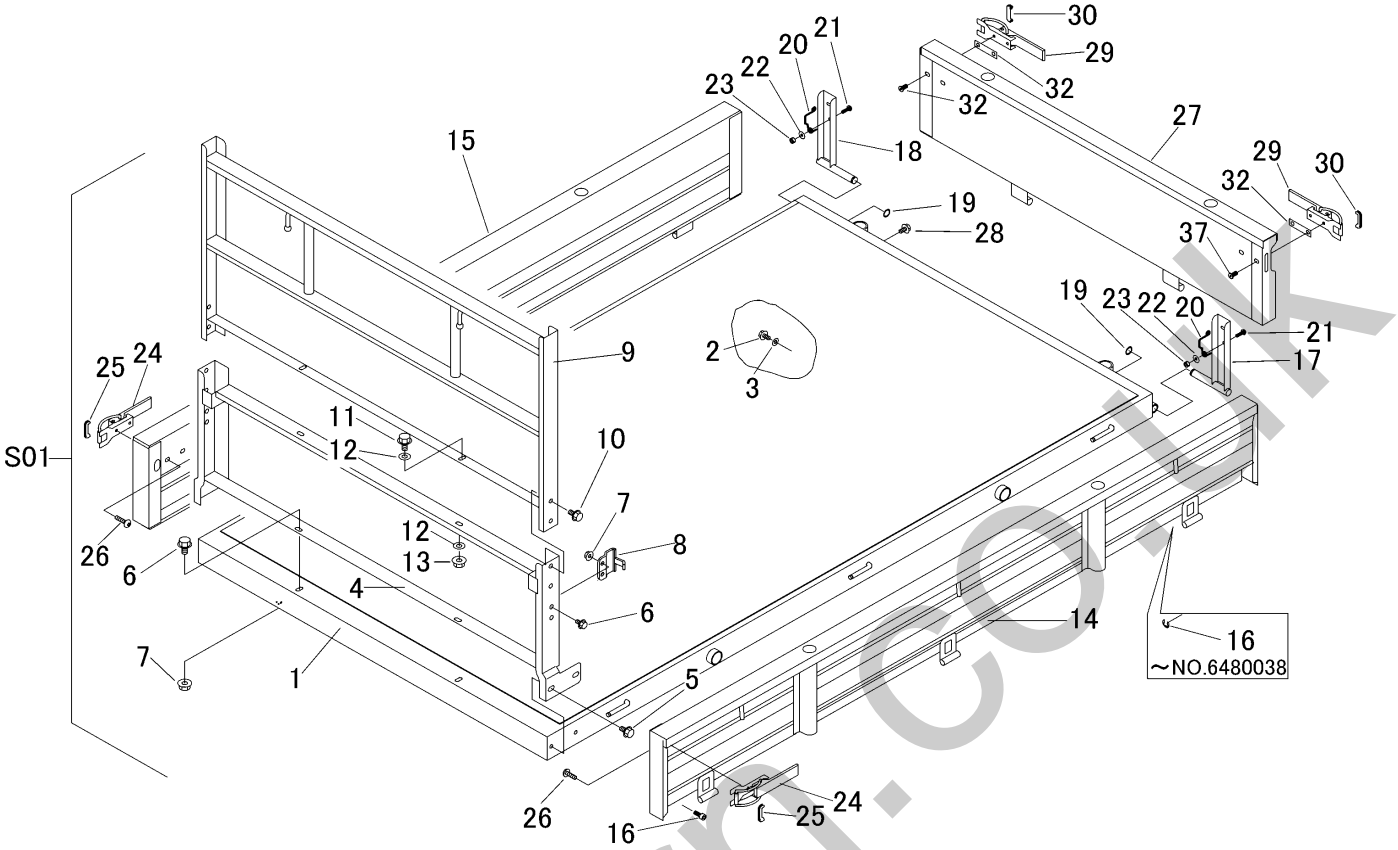

見出 NO.	部品番号 PART NO.	部品名称	PART NAME	個数 Q'ty	型　寸 DESCRIPTION	互換性 R/P	適用号機 FROM ～ UP TO SERIAL NO.	備　考 REMARKS
S01	3681 9901 000	ﾜｺﾞﾝｾｯﾄ	WAGON set	1				
1	3681 4001 000	ﾌﾚｰﾑ	FRAME	1				
2	F114 0112 025	ｾﾑｽA	BOLT	2	M12×25			
3	0350 0151 226	PW	WASHER	2	12×26×2.3			
4	3679 4301 000	ﾊﾟﾈﾙ	PANEL	1				
5	K710 0110 020	Fﾎﾞﾙﾄ	BOLT	6	M10×20(7T)			
6	K110 0108 016	Fﾎﾞﾙﾄ	BOLT	6	M8×16(4T)			
7	F301 0108 000	Fﾅｯﾄ	NUT	6	M8			
8	3721 4114 000	ﾌﾟﾚｰﾄ	PLATE	2				
9	3679 4401 000	ｱｰﾁ	ARCH	1				
10	K710 0110 016	Fﾎﾞﾙﾄ	BOLT	4	M10×16(7T)			
11	K110 0108 016	Fﾎﾞﾙﾄ	BOLT	2	M8×16(4T)			
12	0350 0140 818	PW	WASHER	4	8×18×1.6			
13	F301 0108 000	Fﾅｯﾄ	NUT	2	M8			
14	3429 4301 000	ｻｲﾄﾞｹﾞｰﾄ	SIDEGATE	1				
15	3429 4315 000	ｻｲﾄﾞｹﾞｰﾄ	SIDEGATE	1				
16	0742 0100 800	Eﾘﾝｸﾞ	RING	2	8		～NO.6480038	
16	A544 0708 020	ｷｬｯﾌﾟｽｸﾘｭｰ	BOLT	2	M8×20	D	NO.6480039～	
17	3721 4222 000	ﾌﾞﾗｹｯﾄ	BRACKET	1				
18	3721 4224 000	ﾌﾞﾗｹｯﾄ	BRACKET	1				
19	3718 4226 000	ﾏﾙSﾘﾝｸﾞ	RING	2				
20	3718 4227 000	ｽﾌﾟﾘﾝｸﾞ	SPRING	2				
21	A252 0160 020	ﾄﾗｽｺﾈｼﾞ	SCREW	2	M6×20			
22	0350 0140 618	PW	WASHER	4	6×18×1.6			
23	A350 0106 002	Uﾅｯﾄ	NUT	2	M6			

stenhorn.co.uk

3681 9901　ﾆﾀﾞｲASSY WAGON ASSY

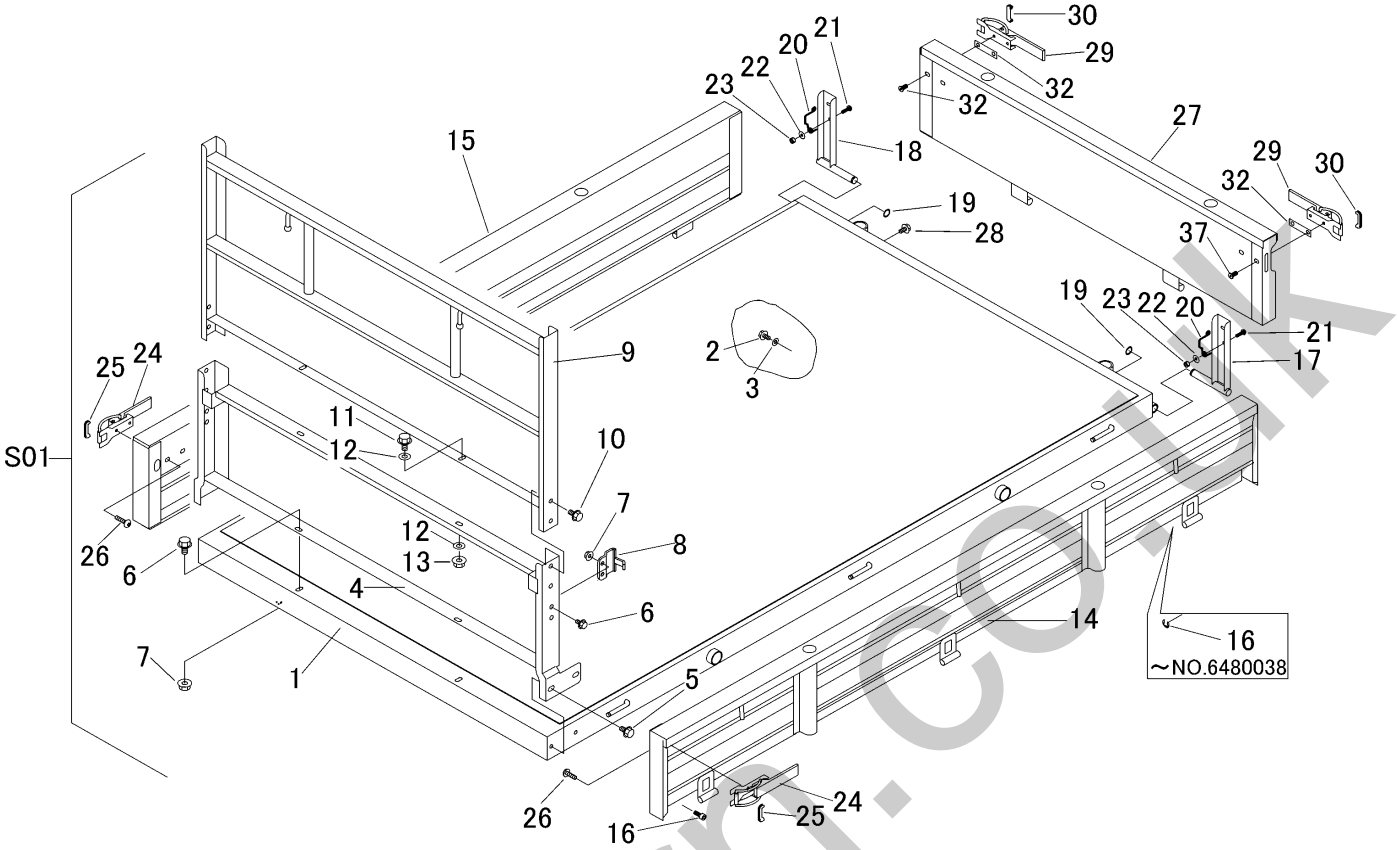

見出 NO.	部品番号 PART NO.	部品名称	PART NAME	個数 Q'ty	型　寸 DESCRIPTION	互換性 R/P	適用号機 FROM ～ UP TO SERIAL NO.	備　考 REMARKS
24	3430 4311 000	ﾗｯﾁASSY	LATCH	2				
25	3430 4312 000	ｶﾊﾞｰ	COVER	2				
26	A252 0180 016	ﾄﾗｽｺﾈｼﾞ	SCREW	4	M8×16			
27	3429 4401 000	ｹﾞｰﾄ	GATE	1				
28	K110 0108 016	Fﾎﾞﾙﾄ	BOLT	1	M8×16(4T)			
29	3430 4311 000	ﾗｯﾁASSY	LATCH	2				
30	3430 4312 000	ｶﾊﾞｰ	COVER	2				
31	3430 4315 000	ﾎﾞﾙﾄ	BOLT	4				
32	3429 4411 000	ﾌﾟﾚｰﾄ	PLATE	2				

silverhorn.co.uk

3681 600A　ﾏｰｸ MARK

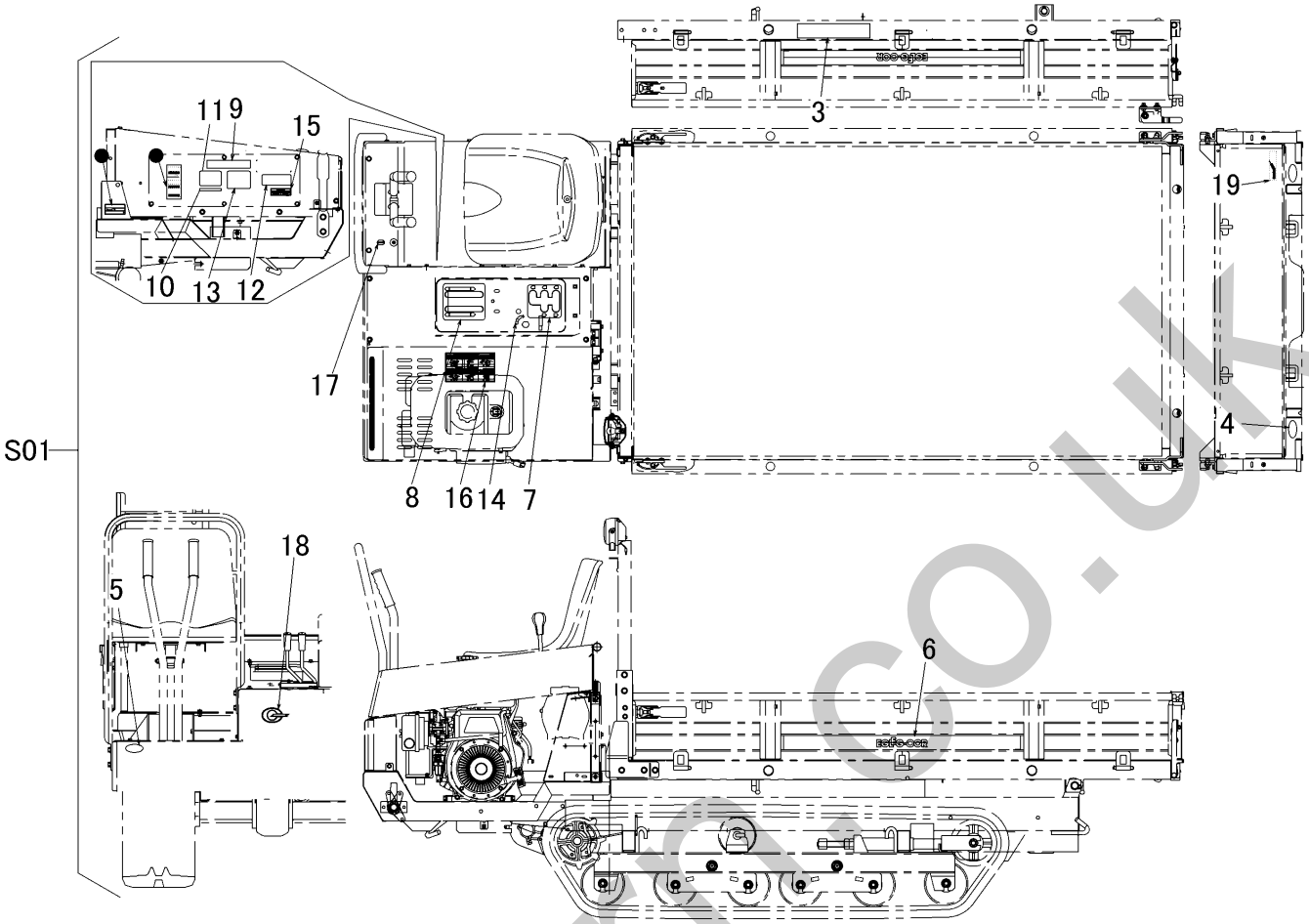

見出 NO.	部品番号 PART NO.	部品名称	PART NAME	個数 Q'ty	型　寸 DESCRIPTION	互換性 R/P	適用号機 FROM ～ UP TO SERIAL NO.	備　考 REMARKS
S01	3680 600A 000	ﾏｰｸｾｯﾄ	MARK set	1				
3	3611 5004 000	ｻｲﾀﾞｲｻｷﾞｮｳﾉｳﾘｮｸ	MARK	1				
4	3531 5017 000	ﾊﾝｼｬｷｮｳ	MARK	2	ﾚｯﾄﾞ			
5	3531 5018 000	ﾊﾝｼｬｷｮｳ	MARK	2	ｲｴﾛｰ			
6	3648 6004 000	ﾏｰｸ	MARK	2				
7	3648 6008 000	ｿｳｺｳﾍﾝｿｸｲﾁ	MARK	1				
8	3415 6011 000	ｸﾗｯﾁ･ﾌﾞﾚｰｷ	MARK	1				
9	3611 5011 000	ｺｳﾄﾞｳｼﾞｮｳｼｬｷﾝｼ	MARK	1				
10	3606 5003 000	ﾐｯｼｮﾝｵｲﾙ	MARK	1				
11	3611 5012 000	ｵｲﾙﾃﾝｹﾝ	MARK	1				
12	3611 5023 000	ｸﾞﾘｽｱｯﾌﾟ ﾁｭｳｲ	MARK	1				
13	3611 5016 000	ｶﾝﾚｲｼﾞﾉﾁｭｳｲ	MARK	1				
14	3420 5005 000	ｽﾃｯｶｰ	MARK	1				
15	3648 6022 000	ﾍﾞﾙﾄｻｲｽﾞ	MARK	1			～NO.6480013	
15	3680 6004 000	ﾍﾞﾙﾄｻｲｽﾞ	MARK	1		D	NO.6480014～	
16	3565 6004 000	ﾏｰｸ	MARK	1				
17	3527 6012 000	ｸﾞﾘｰｽ	MARK	1				
18	3430 6022 000	ﾏｰｸ	MARK	1				
19	5205 6018 000	CANYCOM	MARK	1				

silverhorn.co.uk

3680 610A　ﾌｿﾞｸﾋﾝ ACCESSORIES

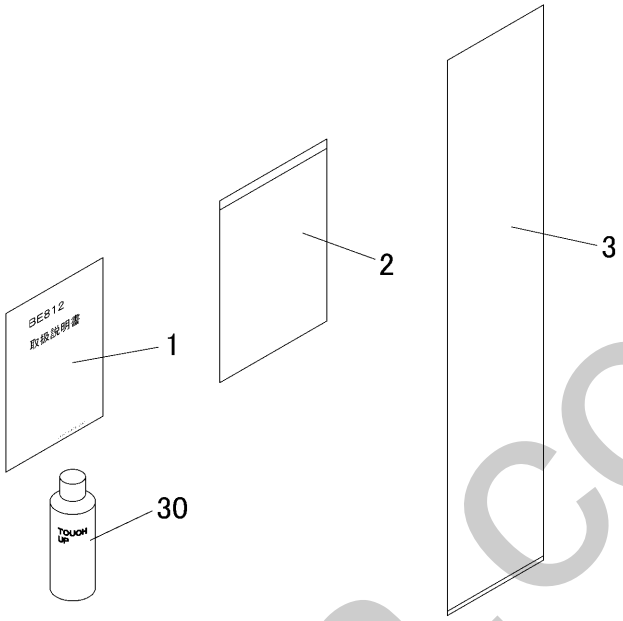

見出 NO.	部品番号 PART NO.	部品名称	PART NAME	個数 Q'ty	型　寸 DESCRIPTION	互換性 R/P	適用号機 FROM ～ UP TO SERIAL NO.	備　考 REMARKS
1	3680 6101 000	ﾄﾘｱﾂｶｲｾﾂﾒｲｼｮ	MANUAL	1			～NO.6480013	
1	3680 6101 001	ﾄﾘｱﾂｶｲｾﾂﾒｲｼｮ	MANUAL	1		D	NO.6480014～	
2	3656 6502 000	ﾊﾞｯｸﾞ	BAG	1				
3	3705 9505 000	ﾋﾞﾆｰﾙﾌﾞｸﾛ	BAG	1				
30	Z9999 6014 000	ｽﾌﾟﾚｰ	SPRAY	1	ｷｬﾆｺﾑｸﾞﾘｰﾝ			ｵﾌﾟｼｮﾝ
30	Z9999 6018 000	ｽﾌﾟﾚｰ	SPRAY	1	ﾅﾁｭﾗﾙｲｴﾛｰ			ｵﾌﾟｼｮﾝ
30	Z9999 6017 000	ｽﾌﾟﾚｰ	SPRAY	1	ﾌﾞﾗｯｸｸﾞﾚｰ		～NO.6480021	ｵﾌﾟｼｮﾝ
30	Z9999 6023 000	ｽﾌﾟﾚｰ	SPRAY	1	KB4ｺﾞｳ	D	NO.6480022～	ｵﾌﾟｼｮﾝ

silvermorn.co.uk

3679 810A　ｵﾌﾟｼｮﾝ OPTION

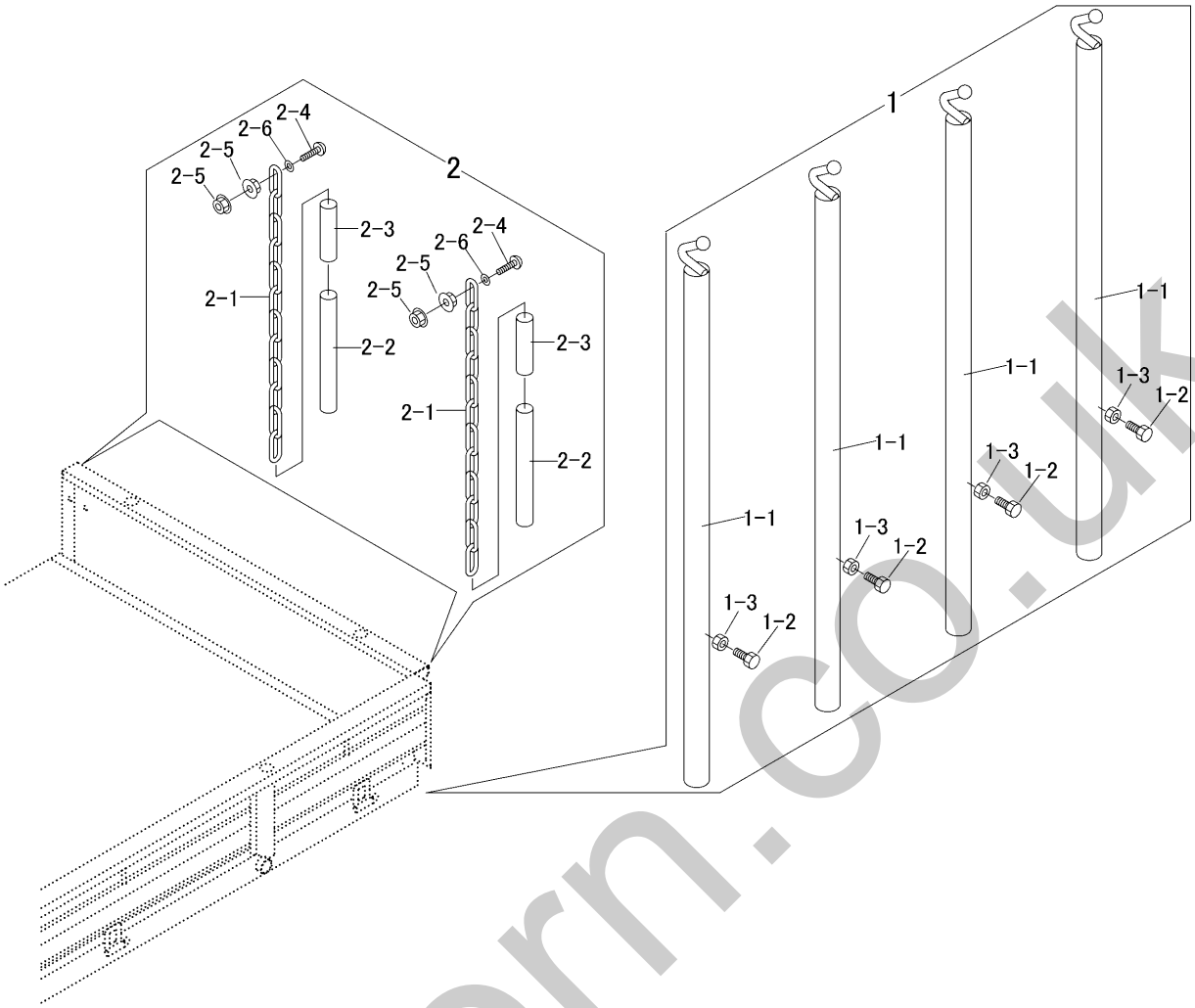

見出	部品番号	部品名称		個数	型　寸	適 用 号 機	備　考
NO.	PART NO.		PART NAME	Q'ty	DESCRIPTION	FROM ～ UP TO SERIAL NO.	REMARKS
1	3679 8101 000	ﾎﾟｰﾙ	POLE	1			
1-1	3207 4401 000	ﾎﾟｳﾀﾃｺﾝﾌﾟ	POLE	4			
1-2	A110 0108 020	ﾎﾞﾙﾄ	BOLT	4	M8×20		
1-3	A301 0108 003	ﾅｯﾄ	NUT	4	M8		
2	3430 7011 000	ｸｻﾘAssy	CHAIN ASSY	1			
2-1	3415 4135 000	ｸｻﾘ	CHAIN	2			
2-2	3415 4136 000	ﾎｰｽ	HOSE	2			
2-3	3415 4137 000	ﾎｰｽ	HOSE	2			
2-4	A252 0160 025	ﾄﾗｽｺﾈｼﾞ	SCREW	2	M6×25		
2-5	F300 0106 000	Fﾅｯﾄ	NUT	4	M6		
2-6	0350 0130 613	PW	WASHER	2	6×13×1.0		

silverhorn.co.uk

36810201 ダイヤグラム DIAGRAM （クボタGH250）

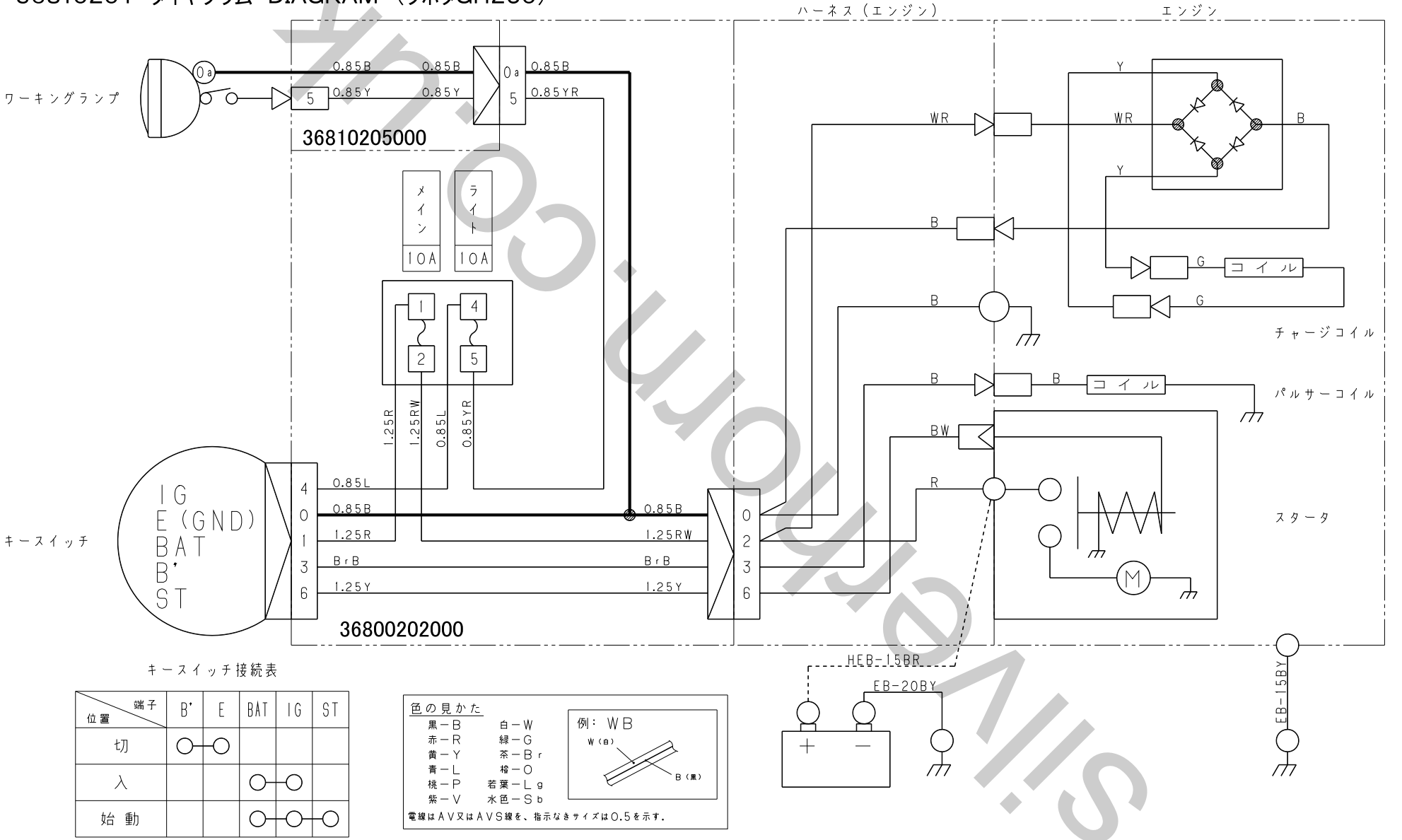

キースイッチ接続表

位置＼端子	B'	E	BAT	IG	ST
切	○	○			
入			○	○	
始動			○	○	○

色の見かた

黒－B	白－W
赤－R	緑－G
黄－Y	茶－Br
青－L	橙－O
桃－P	若葉－Lg
紫－V	水色－Sb

例： WB

W（白）　B（黒）

電線はAV又はAVS線を、指示なきサイズは0.5を示す。

silverthorn.co.uk