CANYCOM

PARTS LIST

BE814

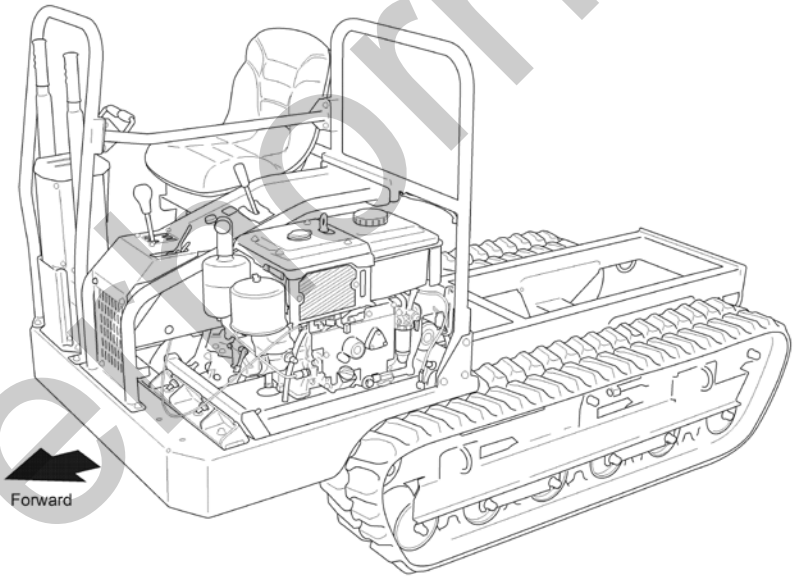

Sokuno

PARTS NO.3696 9810 000

2015/July

silvethorn.co.uk

目　　次
Table of Contents

3696 000A エンジン（セルツキ） Engine（with Cell） 1
3696 000B エンジン（セルナシ） Engine（without Cell） 2
3696 010A エンジンコントロール Engine Control 3
3696 020A デンソウ Electric 4
3696 130A カバー Cover 5
3696 140A アーチ Arch 6
3696 200A ミッション Transmission 7
3696 210A テンリン Roller 8
3667 220A アッパーローラ Upper Roller 9
3696 230A ユウドウリン Idler 10
3696 240A ドウリョクデンタツ Power Line 11
3696 300A サイドクラッチ Side Clutch 12
3696 310A クラッチ ＆ ブレーキ Clutch ＆ Brake 13
3696 320A チェンジ Gear Shift 14
3696 330A シート Seat 15
3696 500A ユアツソウチ（セルツキ） Hydraulic System（with Cell） 16
3696 500B ユアツソウチ（セルナシ） Hydraulic System（without Cell） ..... 17－18
3696 600A マーク（セルツキ） Mark（with Cell） 19
3696 600B マーク（セルナシ） Mark（without Cell） 20
3696 550A フゾクヒン Accessories 21
3696 0201 配線図 Diagram 22

silverhorn.co.uk

3696 000A エンジン(ｾﾙﾂｷ)　Engine(with Cell)

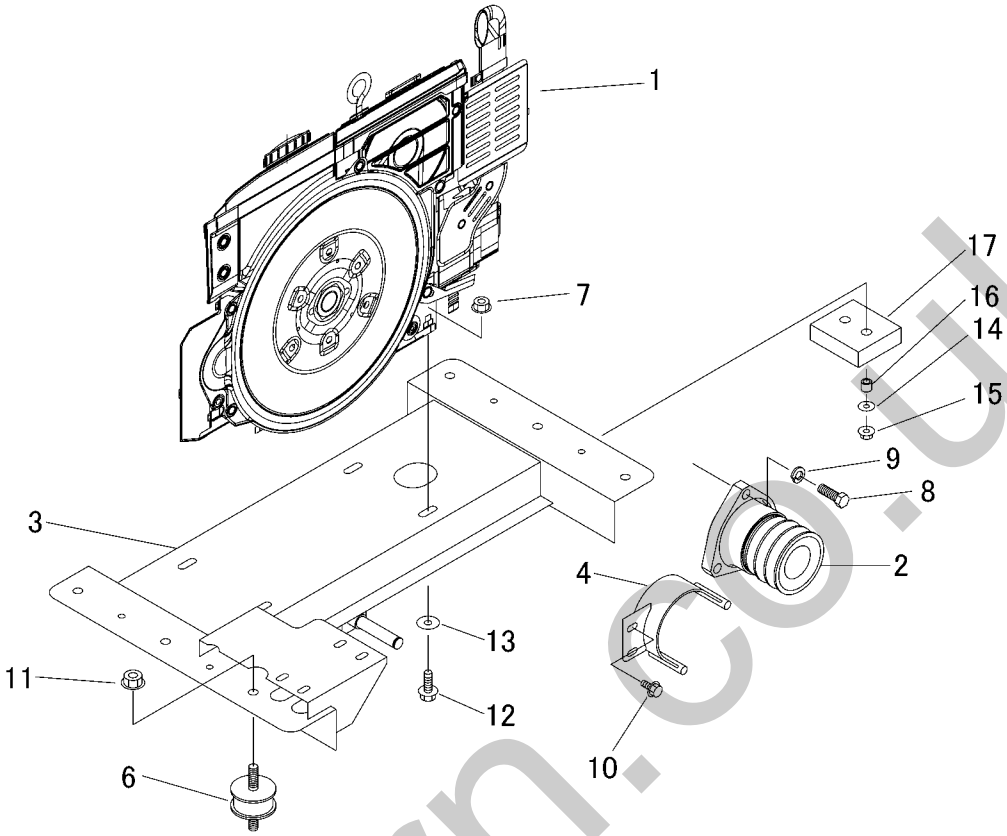

見出 NO.	部品番号 PART NO.	部品名称	PART NAME		個数 Q'ty	型　寸 DESCRIPTION	互換性 R/P	適用号機 FROM ～ UP TO SERIAL NO.	備　考 REMARKS
1	3696 0001 000	ｴﾝｼﾞﾝ	ENGINE		1	TF70			
2	3696 0005 000	ﾌﾟｰﾘ	PULLEY		1				
3	3696 0006 000	ｴﾝｼﾞﾝﾍﾞｰｽ	BASE		1				
4	3696 0007 000	ｽﾄｯﾊﾟｰ	STOPPER		1				
6	3696 0012 000	ﾎﾞｳｼﾝｺﾞﾑ	RUBBER		6				
7	F301 0110 000	Fﾅｯﾄ	NUT		4	M10			
8	A110 0112 035	ﾎﾞﾙﾄ	BOLT		3				
9	A360 0101 202	SW	WASHER		3	12			
10	K710 0108 020	Fﾎﾞﾙﾄ	BOLT		2	M8*20(7T)			
11	F301 0112 000	Fﾅｯﾄ	NUT		6	M12			
12	K814 0110 030	Fﾎﾞﾙﾄ	BOLT		4	M10*30(8T)			
13	0350 0161 030	PW	WASHER		4	10*30*3.2			
14	0350 0140 822	PW	WASHER		8	8*22*1.6			
15	F301 0108 000	Fﾅｯﾄ	NUT		8	M8			
16	6120 2089 000	ﾊﾟｲﾌﾟ	PIPE		8				
17	6120 2088 000	ｸｼｮﾝｺﾞﾑ	RUBBER		4				

silverhorn.co.uk

3696 000B エンジン(セルナシ)　Engine(without Cell)

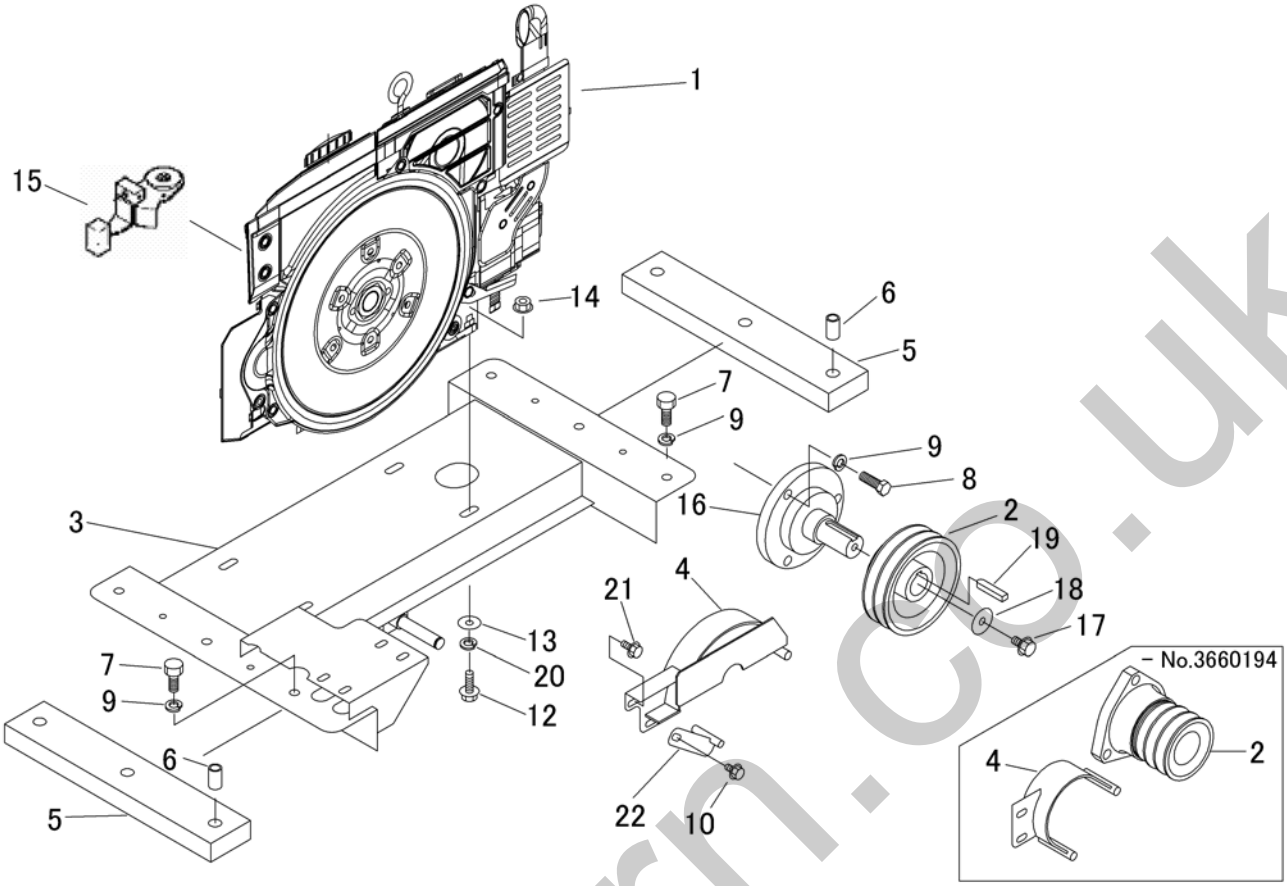

見出 NO.	部品番号 PART NO.	部品名称	PART NAME		個数 Q'ty	型　寸 DESCRIPTION	互換性 R/P	適用号機 FROM ～ UP TO SERIAL NO.	備　考 REMARKS
1	3696 0002 000	ｴﾝｼﾞﾝ	ENGINE		1				
2	3696 0005 000	ﾌﾟｰﾘ	PULLEY		1	90		- No.3660194	
2	3696 0014 000	ﾌﾟｰﾘ	PULLEY		1	142	D	No.3660195 -	
3	3696 0016 000	ｴﾝｼﾞﾝﾍﾞｰｽ	BASE		1			- No.3660194	
3	3696 0016 001	ｴﾝｼﾞﾝﾍﾞｰｽ	BASE		1		D	No.3660195 -	
4	3696 0024 000	ｽﾄｯﾊﾟｰ	STOPPER		1			- No.3660194	
4	3696 0028 000	ｽﾄｯﾊﾟｰ	STOPPER		1		D	No.3660195 -	
5	3696 0026 000	ｸｯｼｮﾝｺﾞﾑ	RUBBER		2				
6	3696 0027 000	ﾊﾟｲﾌﾟ	PIPE		6				
7	A024 0112 060	ﾎﾞﾙﾄ	BOLT		6	M12*60(8T)			
8	A050 0112 035	ﾎﾞﾙﾄ	BOLT		3	M12*35(7T)			
9	A360 0101 202	SW	WASHER		9				
10	K710 0108 020	Fﾎﾞﾙﾄ	BOLT		2	M8*20(7T)		- No.3660194	
10	K710 0108 020	Fﾎﾞﾙﾄ	BOLT		1	M8*20(7T)	D	No.3660195 -	
12	A050 0110 035	ﾎﾞﾙﾄ	WASHER		4	M10*35(7T)			
13	0350 0161 030	PW	WASHER		4	10*30*3.2			
14	F301 0110 000	Fﾅｯﾄ	NUT		4	M10			
15	3696 0031 000	ﾚｷﾞｭﾚﾀｰﾊﾝﾄﾞﾙ	HANDLE		1				
16	3696 0015 000	ｼｬﾌﾄ	SHAFT		1		D	No.3660195 -	
17	K710 0110 020	Fﾎﾞﾙﾄ	BOLT		1	M10*20(7T)	D	No.3660195 -	
18	3651 0011 000	PW	WASHER		1		D	No.3660195 -	
19	0571 0010 050	ｷｰ	KEY		1	10*50	D	No.3660195 -	
20	A360 0101 002	SW	WASHER		1	10	D	No.3660195 -	
21	K710 0108 016	Fﾎﾞﾙﾄ	BOLT		1	M8*16(7T)	D	No.3660195 -	
22	3696 0029 000	ｽｯﾄｯﾊﾟｰ	STOPPER		1		D	No.3660195 -	

sharhorn.co.uk

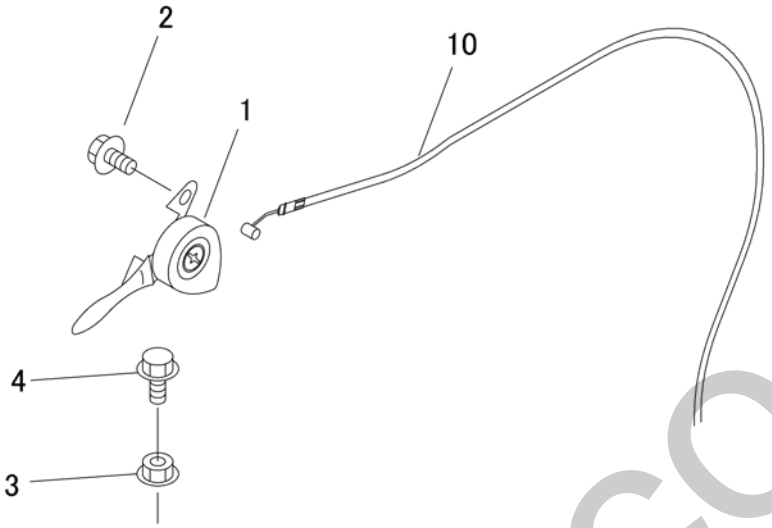

見出 NO.	部品番号 PART NO.	部品名称	PART NAME		個数 Q'ty	型　寸 DESCRIPTION	互換性 R/P	適用号機 FROM ～ UP TO SERIAL NO.	備　考 REMARKS
1	3629 0102 000	ｽﾛｯﾄﾙﾚﾊﾞｰ	LEVER		1				
2	K700 0106 016	Fﾎﾞﾙﾄ	BOLT		2	M6*16(7T)			
3	F300 0106 000	Fﾅｯﾄ	NUT		1	M6			
4	K700 0106 030	Fﾎﾞﾙﾄ	BOLT		1				
10	3696 0102 000	ｽﾛｯﾄﾙﾜｲﾔｰ	WIRE		1				

silverhorn.co.uk

3696 020A デンソウ Electric

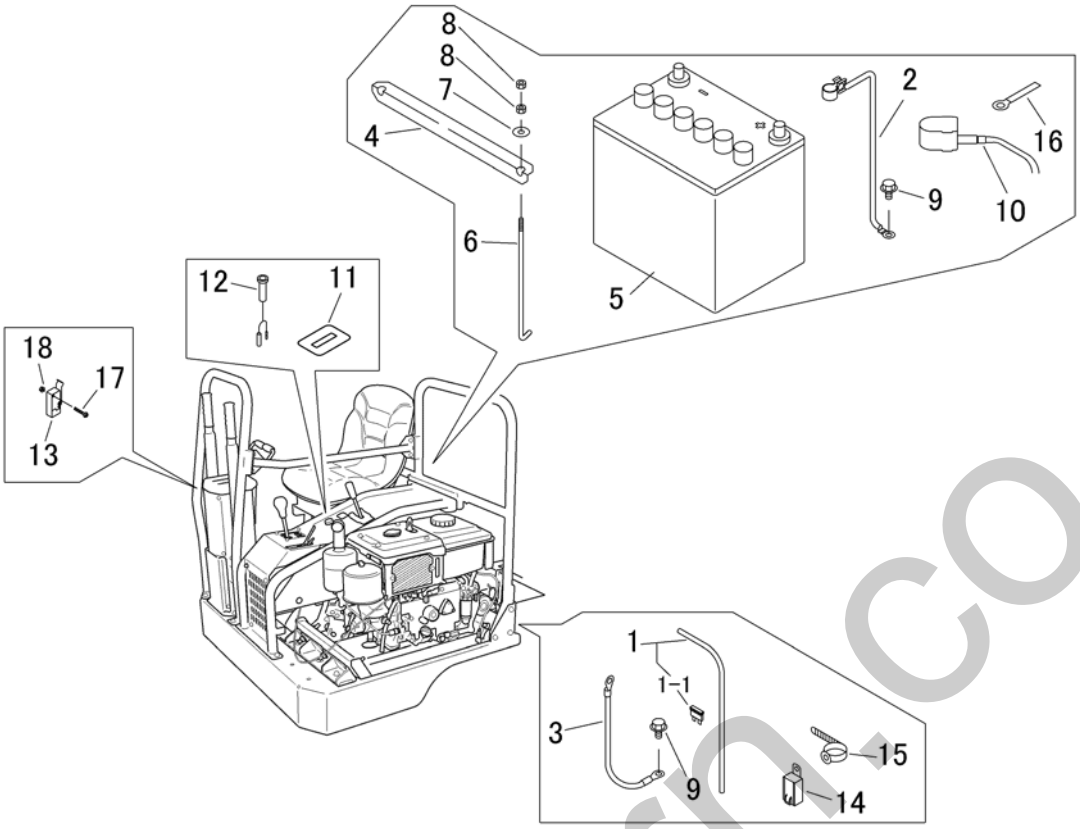

見出 NO.	部品番号 PART NO.	部品名称	PART NAME		個数 Q'ty	型　寸 DESCRIPTION	互換性 R/P	適用号機 FROM ～ UP TO SERIAL NO.	備　考 REMARKS
1	3696 0202 000	ﾊｰﾈｽ	HARNESS		1				
1-1	0980 1001 502	ﾋｭｰｽﾞ	FUSE		1				
2	3714 0613 000	ﾏｲﾅｽｺｰﾄﾞ	MINUS CODE		1				
3	3522 0231 000	ﾏｲﾅｽｺｰﾄﾞ	MINUS CODE		1				
4	3672 0551 000	ﾌﾟﾚｰﾄ	PLATE		1				
5	3673 0655 000	ﾊﾞｯﾃﾘ	BATTERY		1	75D23R			
6	5201 0203 000	ﾊﾞｯﾃﾘｰﾄﾘﾂｹﾎﾞﾙﾄ	BOLT		2				
7	0350 0140 618	PW	WASHER		2	6*18*1.6			
8	A300 0106 001	ﾅｯﾄ	NUT		4	M6			
9	3522 0238 100	ﾀｯﾌﾟﾀｲﾄ	TAP TIGHT		2				
10	0980 7201 105	ﾌﾟﾗｽｺｰﾄﾞ	CODE		1	20-L1100			
11	3696 0203 000	ｱﾜﾒｰﾀ	METER		1				
12	3724 0457 000	ﾗﾝﾌﾟ	LAMP		1				
13	5306 3541 000	ｽｲｯﾁ	SWITCH		1				
14	3714 0491 000	ﾘﾚｰ	RELAY		1				
15	3712 0315 000	ｸﾘｯﾌﾟ	GRIP		1				
16	0050 2108 103	ｸﾗﾝﾌﾟ	CLAMP		1	L80			
17	F242 0103 020	ﾅﾍﾞｾﾑｽA	SCREW		2				
18	F300 0103 001	Fﾅｯﾄ	NUT		2	M3			

silverhorn.co.uk

3696 130A カバー　Cover

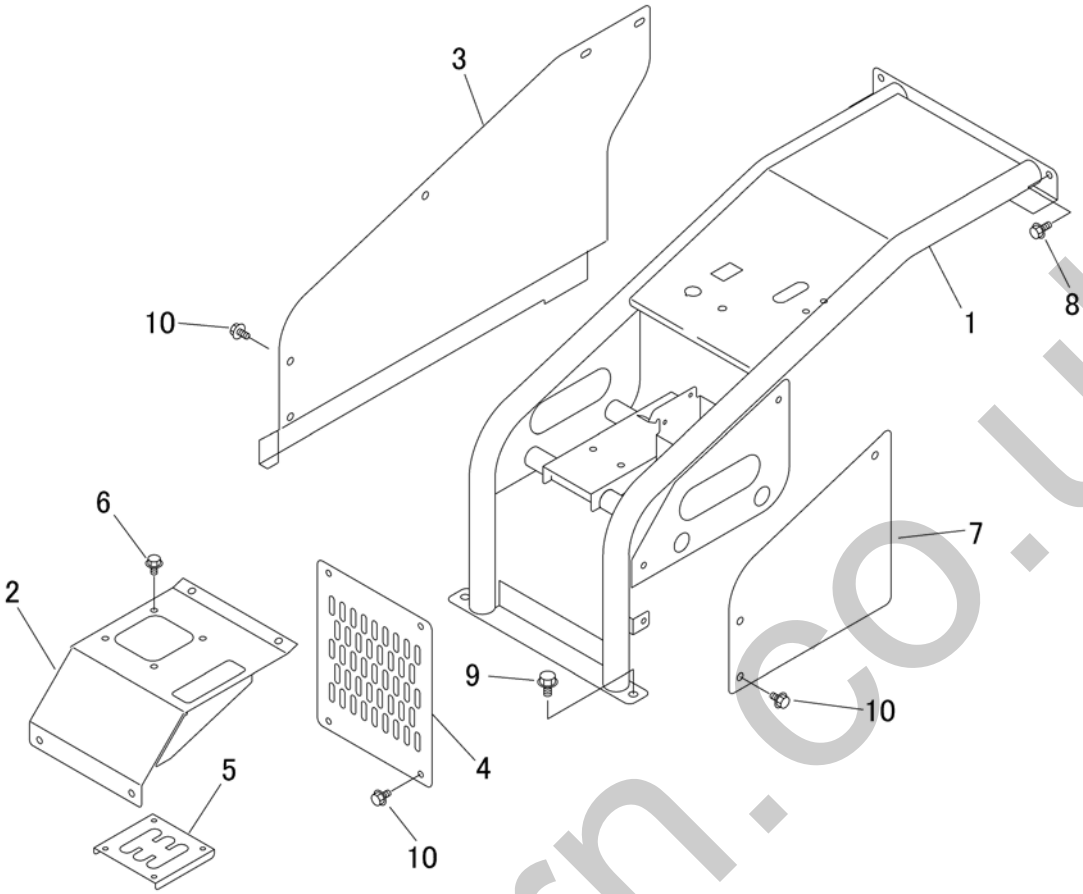

見出 NO.	部品番号 PART NO.	部品名称	PART NAME		個数 Q'ty	型　寸 DESCRIPTION	互換性 R/P	適用号機 FROM ～ UP TO SERIAL NO.	備　考 REMARKS
1	3696 1301 000	ｻﾎﾟｰﾄ	SUPPORT		1				
2	3696 1312 000	ﾌﾟﾚｰﾄ	PLATE		1				
3	3696 1313 000	ﾌﾟﾚｰﾄ	PLATE		1				
4	3696 1314 000	ｶﾊﾞｰ	COVER		1				
5	3696 1315 000	ﾌﾞﾗｹｯﾄ	BRACKET		1				
6	K700 0106 014	Fﾎﾞﾙﾄ	BOLT		4	M6*14(7T)			
7	3696 1317 000	ﾌﾟﾚｰﾄ	PLATE		1				
8	K710 0108 020	Fﾎﾞﾙﾄ	BOLT		2	M8*20(7T)			
9	K710 0110 025	Fﾎﾞﾙﾄ	BOLT		2	M10*25(7T)			
10	K710 0108 016	Fﾎﾞﾙﾄ	BOLT		15	M8*16(7T)			

silverthorn.co.uk

3696 140A アーチ　Arch

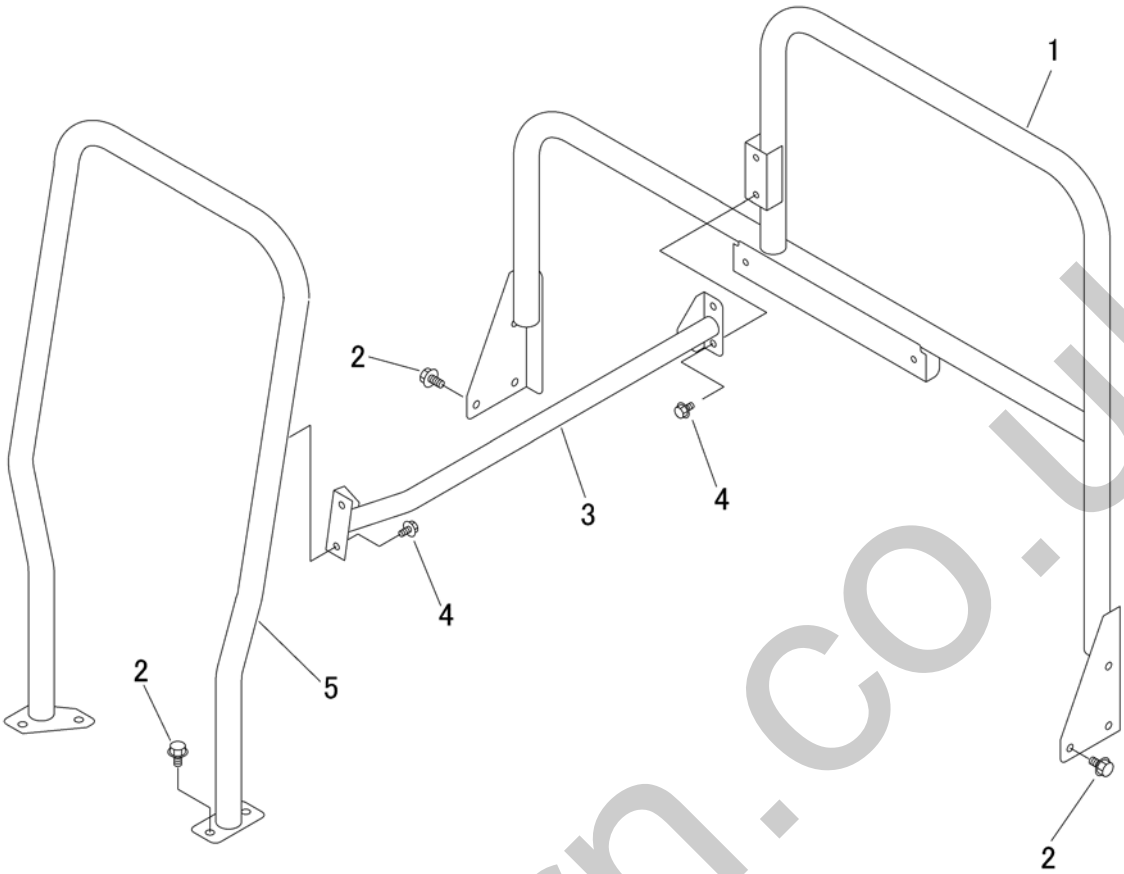

見出 NO.	部品番号 PART NO.	部品名称	PART NAME		個数 Q'ty	型　寸 DESCRIPTION	互換性 R/P	適用号機 FROM ～ UP TO SERIAL NO.	備　考 REMARKS
1	3696 1401 000	ｱｰﾁ	ARCH		1				
2	K710 0110 020	Fﾎﾞﾙﾄ	BOLT		10				
3	3696 1407 000	ｶﾞｰﾄﾞ	GUARD		1				
4	K710 0108 016	Fﾎﾞﾙﾄ	BOLT		4	M8*16(7T)			
5	3696 1411 000	ﾊﾝﾄﾞﾚｰﾙ	HANDRAIL		1				

silverhorn.co.uk

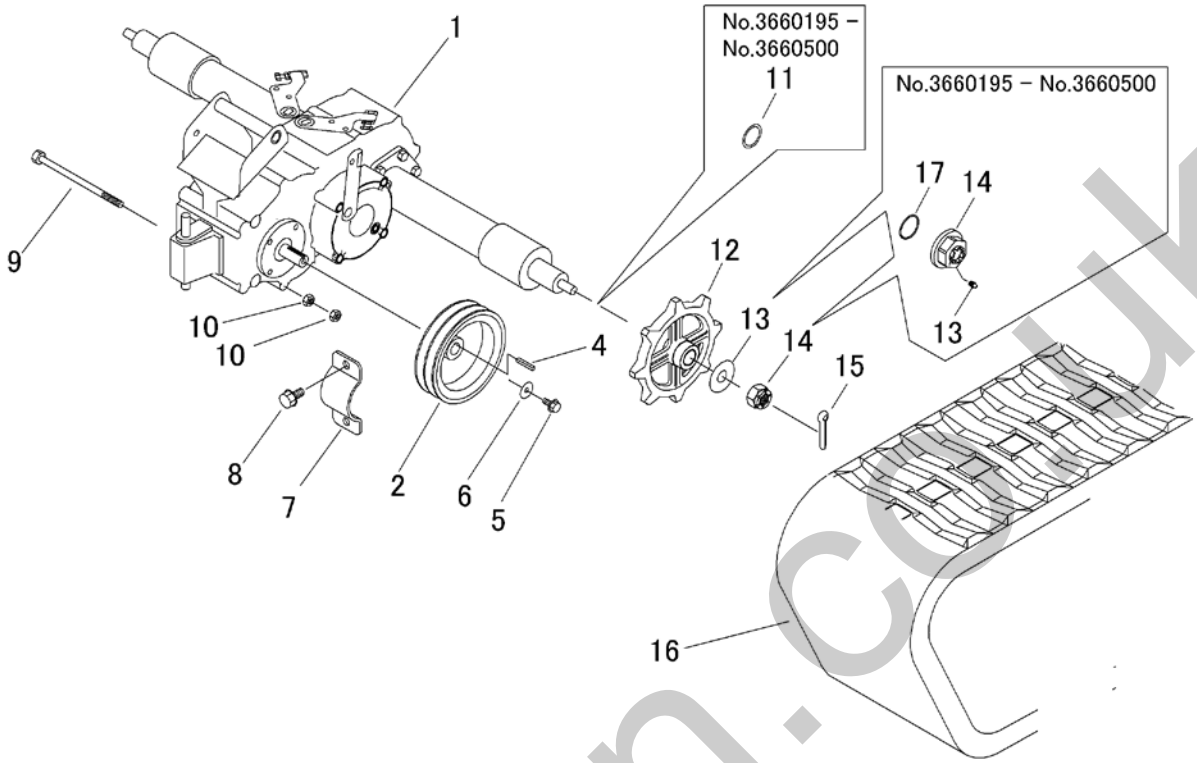

見出 NO.	部品番号 PART NO.	部品名称	PART NAME		個数 Q'ty	型　寸 DESCRIPTION	互換性 R/P	適用号機 FROM ～ UP TO SERIAL NO.	備　考 REMARKS
1	7307 000U 000	ﾐｯｼｮﾝASSY	TRANSMISSION		1	CT17U		- No.3660403	
1	7307 000U 001	ﾐｯｼｮﾝASSY	TRANSMISSION		1	CT17U	D	No.3660404 -	
2	3696 2001 001	ﾐｯｼｮﾝﾌﾟｰﾘ	PULLEY		1				
4	0571 0005 035	ｷｰ	KEY		1	5*35			
5	0350 0170 828	PW	WASHER		1	8*28*4.5			
6	K710 0608 020	Fﾎﾞﾙﾄ	BOLT		1	M8*20(7T)			
7	3696 2002 000	ﾌﾟﾚｰﾄ	PLATE		2				
8	K712 0112 025	Fﾎﾞﾙﾄ	BOLT		4	M12*25 P=1.5			
9	A104 0110 180	ﾎﾞﾙﾄ	BOLT		1	M10*180*32			
10	A301 0110 001	ﾅｯﾄ	NUT		2	M10			
11	3667 2005 000	ｼﾑ	SHIM		2		D	- No.3660500	
12	3672 2015 000	ｽﾌﾟﾛｹｯﾄ	SPROCKET		2				
13	0350 0172 055	PW	WASHER		2	20*55*4.5		- No.3660194	
13	A650 0100 600	ｸﾞﾘｽﾆｯﾌﾟﾙ	NIPPLE GREASE		2	M6	D	No.3660195 - No.3660500	
13	0350 0172 055	PW	WASHER		2	20*55*4.5	D	No.3660501 -	
14	A312 0102 020	ｷｬｯｽﾙﾅｯﾄ	NUT		2	M20 P=1.5		- No.3660194	
14	3696 2009 000	ｸﾞﾘｽﾅｯﾄ	NUT		2	M20 P=1.5	D	No.3660195 - No.3660500	
14	A312 0102 020	ｷｬｯｽﾙﾅｯﾄ	NUT		2	M20 P=1.5	D	No.3660501 -	
15	0520 0140 040	ﾜﾘﾋﾟﾝ	PIN SPLIT		2				
16	3696 2011 000	ｸﾛｰﾗ	CRAWLER		2				
17	0830 0100 420	Oﾘﾝｸﾞ	O-RING		2	P42	D	No.3660195 - No.3660500	

silverhorn.co.uk

3696 210A テンリン Roller

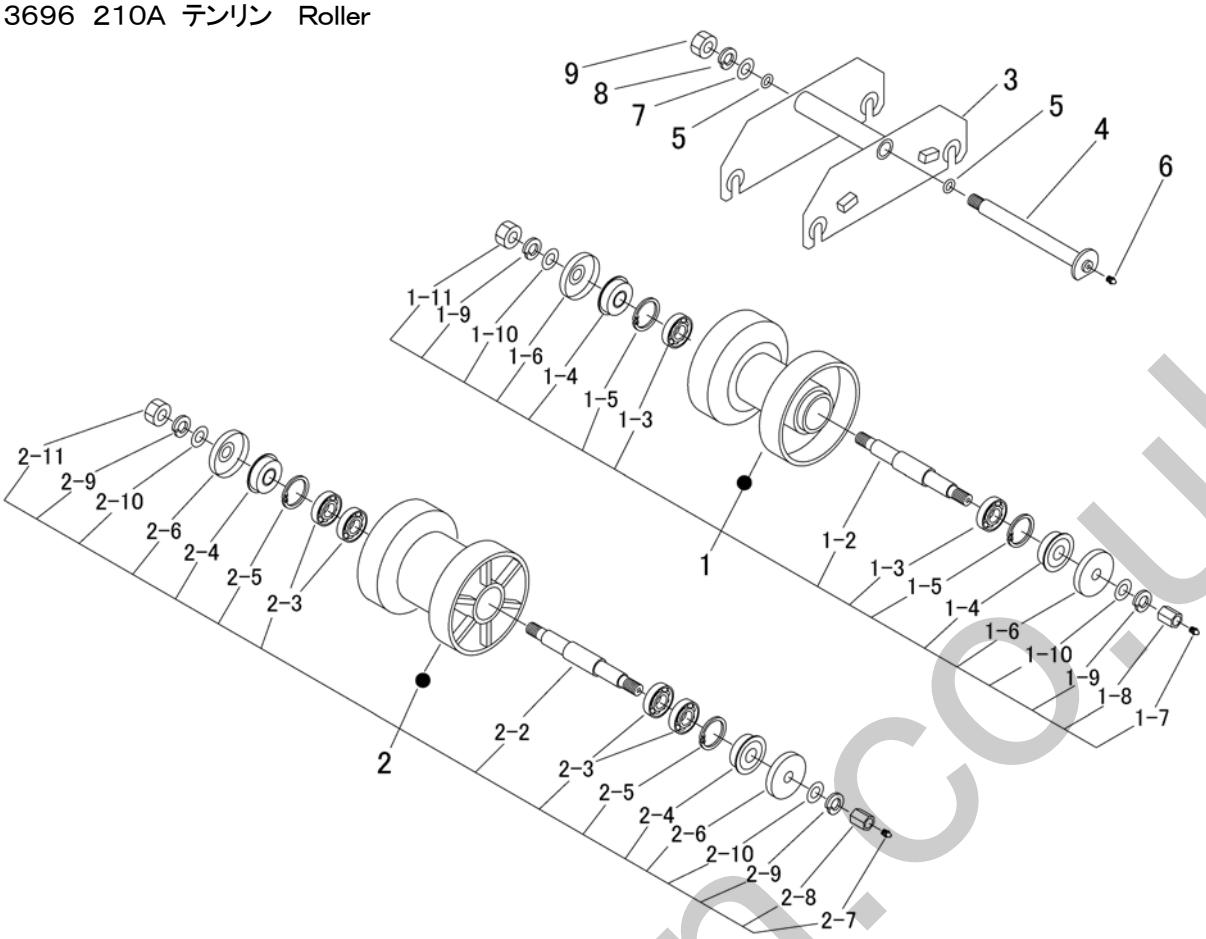

見出 NO.	部品番号 PART NO.	部品名称	PART NAME		個数 Q'ty	型 寸 DESCRIPTION	互換性 R/P	適用号機 FROM ～ UP TO SERIAL NO.	備 考 REMARKS
1	3696 2101 000	ﾃﾝﾘﾝASSY1	ROLLER		8				
1-2	3696 2103 000	ﾃﾝﾘﾝｼﾞｸ	SHAFT		8				
1-3	0751 0062 040	ﾍﾞｱﾘﾝｸﾞ	BEARING		16				
1-4	3611 2113 011	ｵｲﾙｼｰﾙ	SEAL OIL		16				
1-5	0741 0004 700	Cﾘﾝｸﾞ	RING		16	H47			
1-6	3611 2114 011	ﾃﾝﾘﾝｷｬｯﾌﾟB	CAP		16				
1-7	A650 0100 600	ｸﾞﾘｰｽﾆｯﾌﾟﾙ	NIPPLE GREASE		8	A-M6			
1-8	3656 2136 000	ﾀｶﾅｯﾄ	NUT		8	M14			
1-9	A360 0101 402	SW	SW		16	14			
1-10	0350 0161 430	PW	WASHER		16	14*30*3.0			
1-11	A300 0114 001	ﾅｯﾄ	NUT		8	M14			
2	3696 2105 000	ﾃﾝﾘﾝASSY2	ROLLER		4				
2-2	3696 2112 000	ﾃﾝﾘﾝｼﾞｸ	SHAFT		4				
2-3	0751 0062 040	ﾍﾞｱﾘﾝｸﾞ	BEARING		16				
2-4	3611 2113 011	ｵｲﾙｼｰﾙ	SEAL OIL		8				
2-5	0741 0004 700	Cﾘﾝｸﾞ	RING		8	H47			
2-6	3611 2114 011	ﾃﾝﾘﾝｷｬｯﾌﾟB	CAP		8				
2-7	A650 0100 600	ｸﾞﾘｰｽﾆｯﾌﾟﾙ	NIPPLE GREASE		4	A-M6			
2-8	3656 2136 000	ﾀｶﾅｯﾄ	NUT		4	M14			
2-9	A360 0101 402	SW	SW		8				
2-10	0350 0161 430	PW	WASHER		8	14*30*3.0			
2-11	A300 0114 001	ﾅｯﾄ	NUT		4	M14			
3	3679 2111 000	ﾌﾞﾗｹｯﾄ	BRACKET		4				
4	3679 2118 000	ﾃﾝﾘﾝﾄﾘﾂｹﾋﾟﾝ	SHAFT		4				
5	0830 0100 160	Oﾘﾝｸﾞ	O RING		4	P16			
6	A650 0100 600	ｸﾞﾘｰｽﾆｯﾌﾟﾙ	NIPPLE GREASE		4	A-M6			
7	0350 0161 630	PW	WASHER		4	16*30*3.0			
8	A360 0101 602	SW	WASHER		4	16			
9	A340 0131 602	ﾌｸﾛﾅｯﾄ	NUT		4	M16			

silverhorn.co.uk

3667 220A アッパーローラ Upper Roller

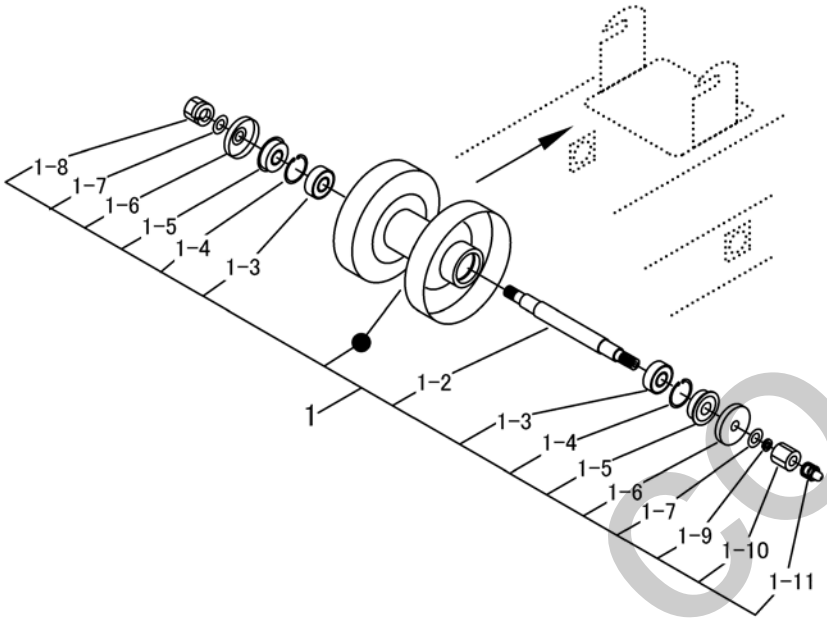

見出 NO.	部品番号 PART NO.	部品名称	PART NAME		個数 Q'ty	型 寸 DESCRIPTION	互換性 R/P	適用号機 FROM ～ UP TO SERIAL NO.	備 考 REMARKS
1	3667 2201 000	ｱｯﾊﾟｰﾛｰﾗAssy	ROLLER Assy		2				
1-2	3667 2205 000	ｼｬﾌﾄ	SHAFT		2				
1-3	0750 0562 023	ﾍﾞｱﾘﾝｸﾞ	BEARING		4	6202DU			
1-4	0741 0003 500	Cﾘﾝｸﾞ	RING		4	H35			
1-5	0840 0015 357	ｵｲﾙｼｰﾙ	SEAL OIL		4	KEY-15*35*7			
1-6	3611 2203 000	ｼｼﾞﾃﾝﾘﾝｷｬｯﾌﾟ	CAP		4				
1-7	0350 0151 226	PW	WASHER		4	12			
1-8	H301 0112 001	Sﾅｯﾄ	NUT		2	M12			
1-9	A360 0101 202	SW	WASHER		2	12			
1-10	3611 2204 000	ｼｼﾞﾃﾝﾘﾝｼﾒﾂｹﾅｯﾄ	NUT		2				
1-11	A650 0100 600	ｸﾞﾘｰｽﾆｯﾌﾟﾙ	NIPPLE GREASE		2	A-M6			

silverthorn.co.uk

3696 230A ユウドウリン Idler

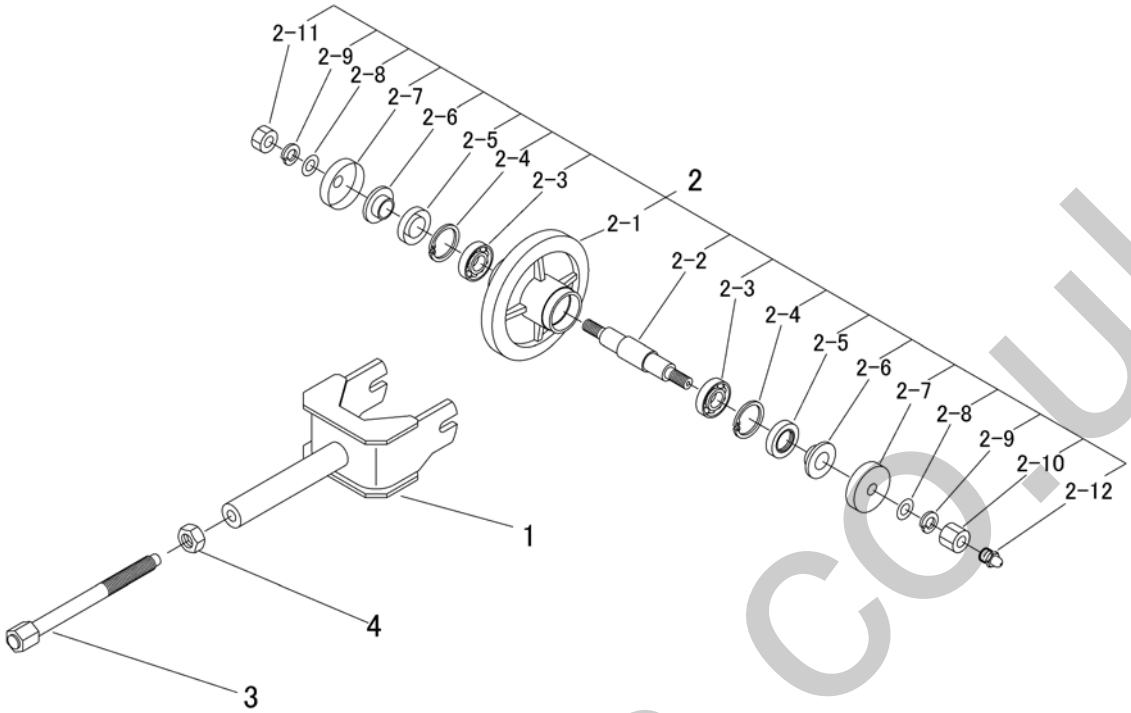

見出 NO.	部品番号 PART NO.	部品名称	PART NAME		個数 Q'ty	型 寸 DESCRIPTION	互換性 R/P	適用号機 FROM ～ UP TO SERIAL NO.	備 考 REMARKS
1	3696 2301 000	ﾕｳﾄﾞｳﾘﾝﾌｫｰｸ	FORK		2				
2	3633 2301 000	ﾕｳﾄﾞｳﾘﾝ Assy	IDLER Assy		2				
2-1	3633 2303 000	ﾕｳﾄﾞｳﾘﾝ	IDLER		2				
2-2	3633 2305 000	ﾕｳﾄﾞｳﾘﾝｼﾞｸ	SHAFT		2				
2-3	0750 0562 053	ﾍﾞｱﾘﾝｸﾞ	BEARING		4	6205DU			
2-4	0741 0005 200	Cﾘﾝｸﾞ	RING		4	H52			
2-5	0840 1305 211	ｵｲﾙｼｰﾙ	SEAL OIL		4	UE30*52*11			
2-6	3611 2303 000	ｽﾘｰﾌﾞ	SLEEVE		4				
2-7	3611 2304 000	ﾕｳﾄﾞｳﾘﾝｶﾊﾞｰ	COVER		4				
2-8	0350 0161 630	PW	WASHER		4	16*30*3.0			
2-9	A360 0101 602	SW	WASHER		4	16			
2-10	3611 2305 000	ﾕｳﾄﾞｳﾘﾝｼﾒﾂｹﾅｯﾄ	NUT		2	M16			
2-11	A300 0116 001	ﾅｯﾄ	NUT		2	M16			
2-12	A650 0100 600	ｸﾞﾘｰｽﾆｯﾌﾟﾙ	NIPPLE GREASE		2	A-M6			
3	3629 2405 000	ｸﾛｰﾗﾊﾘﾎﾞﾙﾄ	BOLT		2				
4	A300 0120 001	ﾅｯﾄ	NUT		2	M20			

silverhorn.co.uk

3696 240A ドウリョクデンタツ Power Line

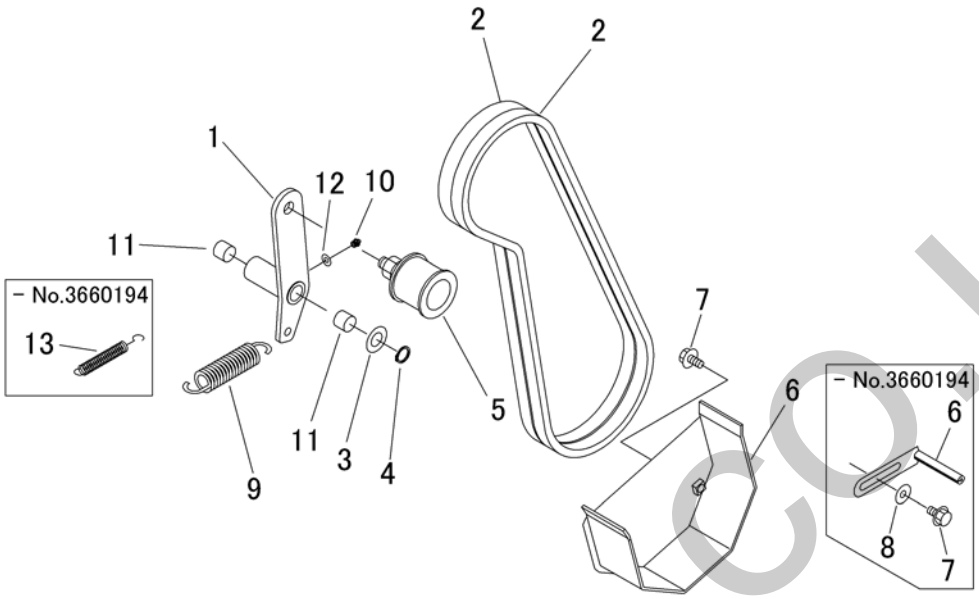

見出 NO.	部品番号 PART NO.	部品名称	PART NAME		個数 Q'ty	型　寸 DESCRIPTION	互換性 R/P	適用号機 FROM ～ UP TO SERIAL NO.	備　考 REMARKS
1	3696 2401 000	ﾃﾝｼｮﾝｱｰﾑ	TENSION ARM		1			- No.3660194	
1	3696 2402 000	ﾃﾝｼｮﾝｱｰﾑ	TENSION ARM		1		D	No.3660195 -	
2	0852 1500 044	Vﾍﾞﾙﾄ	V-BELT		2	SB44 W800		- No.3660194	
2	0852 1500 047	Vﾍﾞﾙﾄ	V-BELT		2	SB47 W800	D	No.3660195 -	
3	0350 0161 630	PW	WASHER		1	16*30*3.0			
4	0740 0001 600	Cﾘﾝｸﾞ	RING		1	S16			
5	3672 2404 000	ﾌﾟｰﾘASSY	PULLEY		1				
6	3610 0101 000	ﾍﾞﾙﾄｽﾄｯﾊﾟｰ	STOPPER		2			- No.3660194	
6	3696 2403 000	ｶﾊﾞｰ	COVER		1		D	No.3660195 -	
7	K710 0108 016	Fﾎﾞﾙﾄ	BOLT		2	M8*16(7T)			
8	0350 0140 822	PW	WASHER		2	8*22*1.6	D	- No.3660194	
9	3616 3027 000	ﾊﾞﾈ	SPRING		1				
10	A650 0100 600	ｸﾞﾘｰｽﾆｯﾌﾟﾙ	NIPPLE GREASE		1	A-M6			
11	0796 0161 815	DUﾌﾞｯｼｭ	BUSH		2	16*18*15			
12	0350 0130 613	PW	WASHER		1	6*13*1.0			
13	3205 2004 000	ｽﾌﾟﾘﾝｸﾞ	SPRING		1		D	- No.3660194	

silverthorn.co.uk

3696 300A サイドクラッチ　Side Clutch

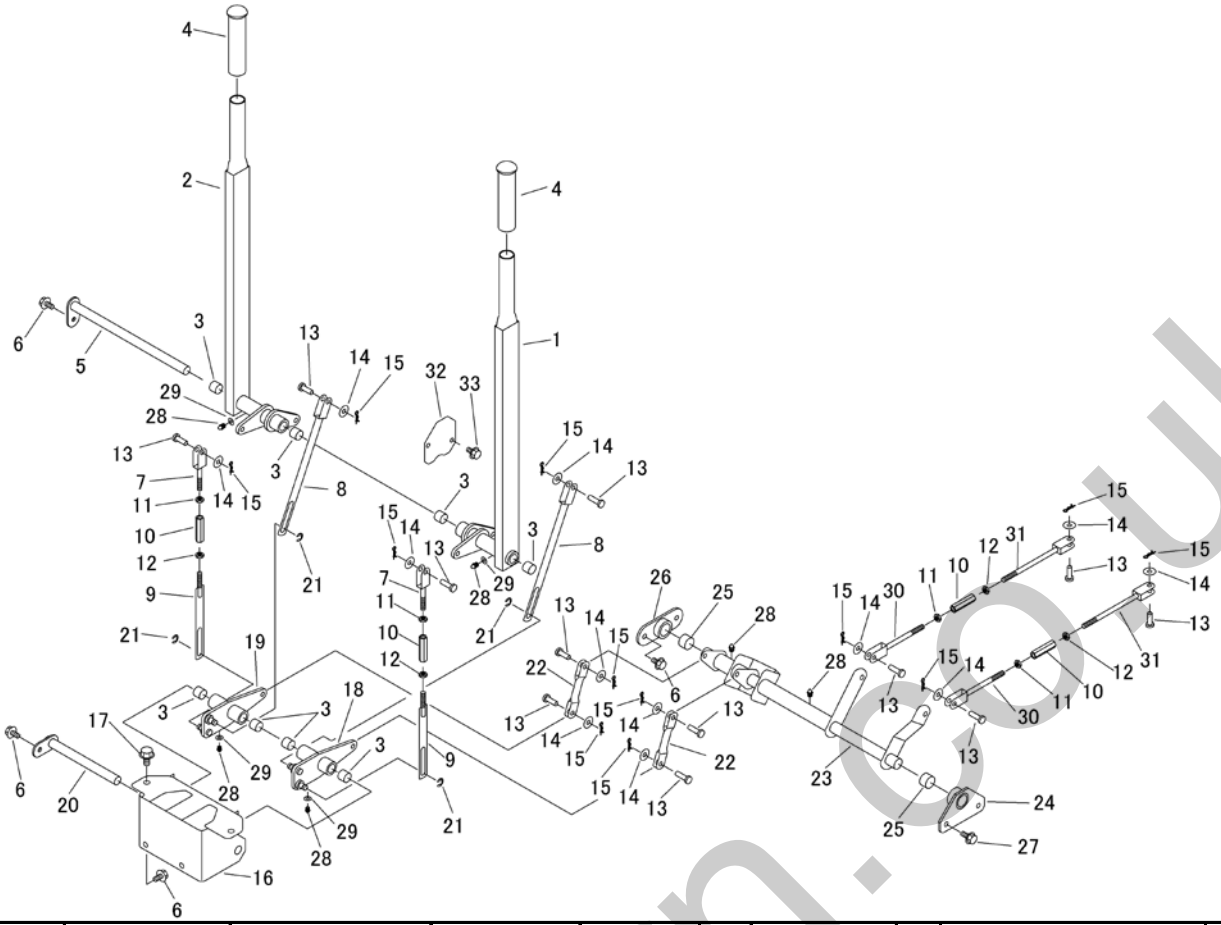

見出 NO.	部品番号 PART NO.	部品名称	PART NAME		個数 Q'ty	型　寸 DESCRIPTION	互換性 R/P	適用号機 FROM ～ UP TO SERIAL NO.	備　考 REMARKS
1	3696 3001 000	ﾚﾊﾞｰ	LEVER		1				
2	3696 3006 000	ﾚﾊﾞｰ	LEVER		1				
3	0796 0161 815	DUﾌﾞｯｼｭ	BUSH		8	16*18*15			
4	3205 1051 000	ﾆｷﾞﾘ	GRIP		2				
5	3569 5015 000	ﾋﾟﾝ	PIN		1				
6	K710 0108 016	Fﾎﾞﾙﾄ	BOLT		6	M8*16(7T)			
7	3527 3031 000	ﾛｯﾄﾞ	ROD		2				
8	3696 3007 000	ﾛｯﾄﾞ	ROD		2				
9	3696 3008 000	ﾛｯﾄﾞ	ROD		2				
10	3208 3410 000	ﾀｰﾝﾊﾞｯｸﾙ	TURNBUCKLE		4	M8*50			
11	A301 0108 003	ﾅｯﾄ	NUT		4	M8			
12	A301 2108 003	ﾅｯﾄ	NUT		4	M8L			
13	0562 0108 022	ﾋﾗｱﾀﾏﾋﾟﾝ	PIN		12	8*22			
14	0350 0140 818	PW	WASHER		12	8*18*1.6			
15	0523 0108 000	ｽﾅｯﾌﾟﾋﾟﾝ	PIN SNAP		12	8			
16	3696 3009 000	ﾌﾞﾗｹｯﾄ	BRACKET		1				
17	K710 0110 025	Fﾎﾞﾙﾄ	BOLT		2	M10*25(7T)			
18	3696 3011 000	ﾘﾝｸ	LINK		1				
19	3696 3011 500	ﾘﾝｸ	LINK		1				
20	3696 3012 000	ﾋﾟﾝ	PIN		1				
21	0742 0100 800	Eﾘﾝｸﾞ	RING		4				
22	3696 3013 000	ﾛｯﾄﾞ	ROD		2				
23	3696 3014 000	ﾘﾝｸ	LINK		1				
24	3696 3017 000	ﾎﾙﾀﾞｰ	HOLDER		1				
25	0796 0202 315	DUﾌﾞｯｼｭ	BUSHING		2				
26	3696 3018 000	ﾎﾙﾀﾞｰ	HOLDER		1				
27	K710 0108 020	Fﾎﾞﾙﾄ	BOLT		2	M8*20(7T)			
28	A650 0100 600	ｸﾞﾘｰｽﾆｯﾌﾟﾙ	NIPPLE GREASE		6	A-M6			
29	0350 0130 613	PW	WASHER		4	6*13*1.0			
30	3628 3321 000	ﾛｯﾄﾞｺﾝﾌﾟ	ROD		2				
31	3683 3208 000	ﾛｯﾄﾞ	ROD		2				
32	3696 3019 000	ｶﾊﾞｰ	COVER		2				
33	K700 0106 014	Fﾎﾞﾙﾄ	BOLT		4	M6*14(7T)			

silverthorn.co.uk

3696 310A クラッチ & ブレーキ Clutch & Brake

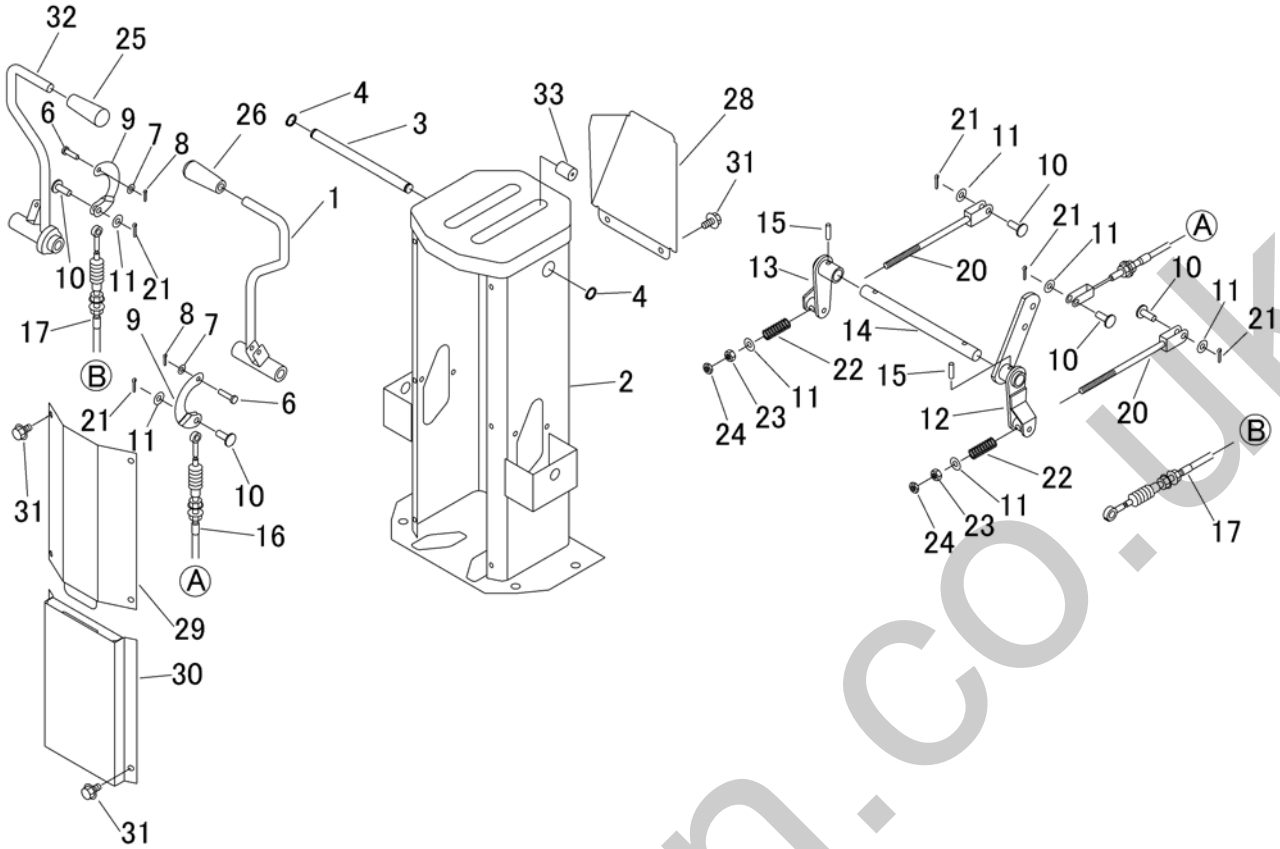

見出 NO.	部品番号 PART NO.	部品名称	PART NAME		個数 Q'ty	型　寸 DESCRIPTION	互換性 R/P	適用号機 FROM ～ UP TO SERIAL NO.	備　考 REMARKS
1	3696 3101 000	ﾚﾊﾞｰ	LEVER		1				Brake
2	3696 3111 000	ｻﾎﾟｰﾄ	SUPPORT		1				
3	3430 3004 000	ﾄﾘﾂｹﾋﾟﾝ	PIN		1				
4	0740 0001 300	Cﾘﾝｸﾞ	RING		2	S13			
6	0562 0106 021	ﾋﾗｱﾀﾏﾋﾟﾝ	PIN		2				
7	0350 0130 613	PW	WASHER		2	6*13*1.0			
8	0520 0120 012	ﾜﾘﾋﾟﾝ	PIN SPLIT		2				
9	3407 3217 010	ｱｰﾑ	ARM		2				
10	0562 0108 022	ﾋﾗｱﾀﾏﾋﾟﾝ	PIN		5	8*22			
11	0350 0140 818	PW	WASHER		9	8*18*1.6			
12	3696 3102 000	ﾘﾝｸ	LINK		1				
13	3696 3103 000	ﾘﾝｸ	LINK		1				
14	3696 3104 000	ﾋﾟﾝ	PIN		1				
15	0550 0006 022	ｽﾌﾟﾘﾝｸﾞﾋﾟﾝ	PIN SPRING		2	6*22			
16	3696 3105 000	ﾜｲﾔ	WIRE		1				Brake
17	3696 3106 000	ﾜｲﾔ	WIRE		1				Clutch
20	3696 3127 000	ﾛｯﾄﾞ	BOLT		2				
21	0520 0125 016	ﾜﾘﾋﾟﾝ	PIN SPLIT		5	2.5*16			
22	3407 3227 000	ｽﾌﾟﾘﾝｸﾞ	SPRING		2				
23	A301 0108 001	ﾅｯﾄ	NUT		2	M8			
24	A301 0108 003	ﾅｯﾄ	NUT		2	M8			
25	0691 0012 250	ｸﾞﾘｯﾌﾟ	GRIP		1				
26	0691 0012 251	ｸﾞﾘｯﾌﾟ	GRIP		1				
28	3696 3119 000	ｶﾊﾞｰ	COVER		1				
29	3696 3121 000	ｶﾊﾞｰ	COVER		1				
30	3696 3122 000	ｶﾊﾞｰ	COVER		1				
31	K700 0106 014	Fﾎﾞﾙﾄ	BOLT		8	M6*14(7T)			
32	3696 3125 000	ﾚﾊﾞｰ	LEVER		1				Clutch
33	3611 1807 000	ﾎｺﾞｺﾞﾑ	GROMMET		4	C-6			

silverhorn.co.uk

3696 320A チェンジ Gear Shift

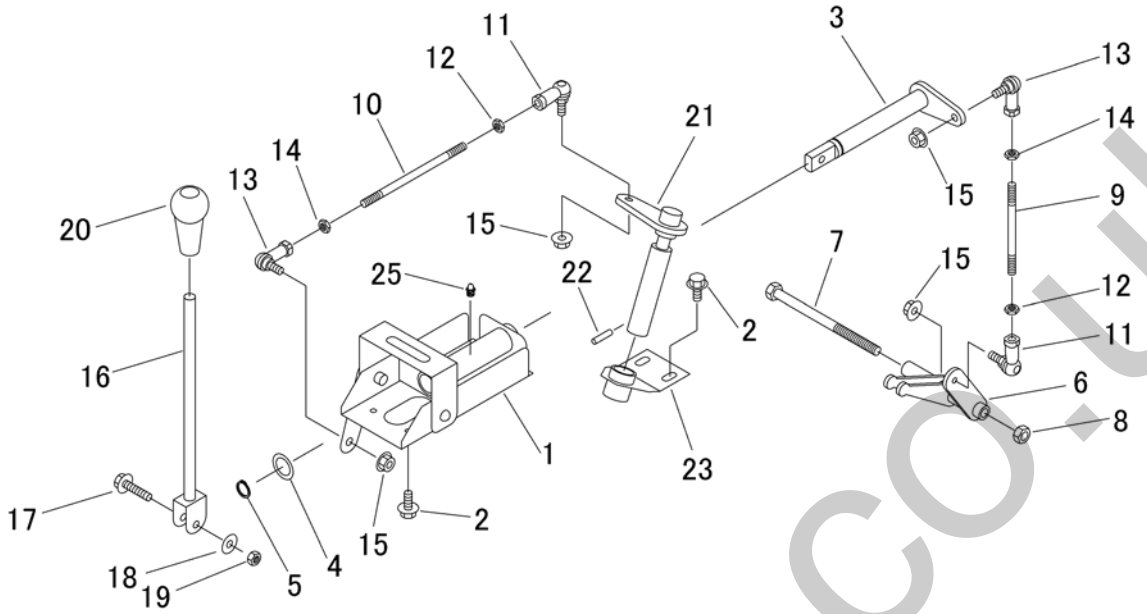

見出 NO.	部品番号 PART NO.	部品名称	PART NAME		個数 Q'ty	型　寸 DESCRIPTION	互換性 R/P	適用号機 FROM ～ UP TO SERIAL NO.	備　考 REMARKS
1	3696 3201 000	ﾌﾞﾗｹｯﾄ	BRACKET		1				
2	K710 0108 020	Fﾎﾞﾙﾄ	BOLT		6	M8*20(7T)			
3	3696 3208 000	ﾋﾟﾝ	PIN		1				
4	7301 2006 000	ｼﾑA	SHIM		1				
5	0740 0002 000	Cﾘﾝｸﾞ	RING		1	S20			
6	3696 3211 000	ﾘﾝｸ	LINK		1				
7	A104 0110 150	ﾎﾞﾙﾄ	BOLT		1				
8	A351 0110 002	Uﾅｯﾄ	NUT		1	M10			
9	3696 3214 000	ﾛｯﾄﾞ	BOLT		1	L=115			
10	3696 3215 000	ﾛｯﾄﾞ	BOLT		1	L=150			
11	3522 4341 000	ﾘﾝｸﾎﾞｰﾙ	LINK BALL		2	BL8DL			
12	A301 2108 003	ﾅｯﾄ	NUT		2	M8L			
13	3408 5008 000	ﾘﾝｸﾎﾞｰﾙ	LINK BALL		2	BL8D			
14	A301 0108 003	ﾅｯﾄ	NUT		3	M8			
15	F301 0108 000	Fﾅｯﾄ	NUT		4	M8			
16	3696 3216 000	ﾚﾊﾞｰ	LEVER		1				
17	K814 0108 035	Fﾎﾞﾙﾄ	BOLT		1	M8*35(8T)			
18	0350 0140 818	PW	WASHER		1	8*18*1.6			
19	A301 0108 001	ﾅｯﾄ	NUT		1	M8			
20	0693 0012 460	ｸﾞﾘｯﾌﾟ	GRIP		1				
21	3696 3217 000	ﾚﾊﾞｰ	LEVER		1				
22	0550 0006 025	ｽﾌﾟﾘﾝｸﾞﾋﾟﾝ	PIN SPRING		1				
23	3696 3221 000	ﾌﾞﾗｹｯﾄ	BRACKET		1				
25	A650 0100 600	ｸﾞﾘｰｽﾆｯﾌﾟﾙ	NIPPLE GREASE		1	A-M6			

silverhorn.co.uk

3696 330A シート Seat

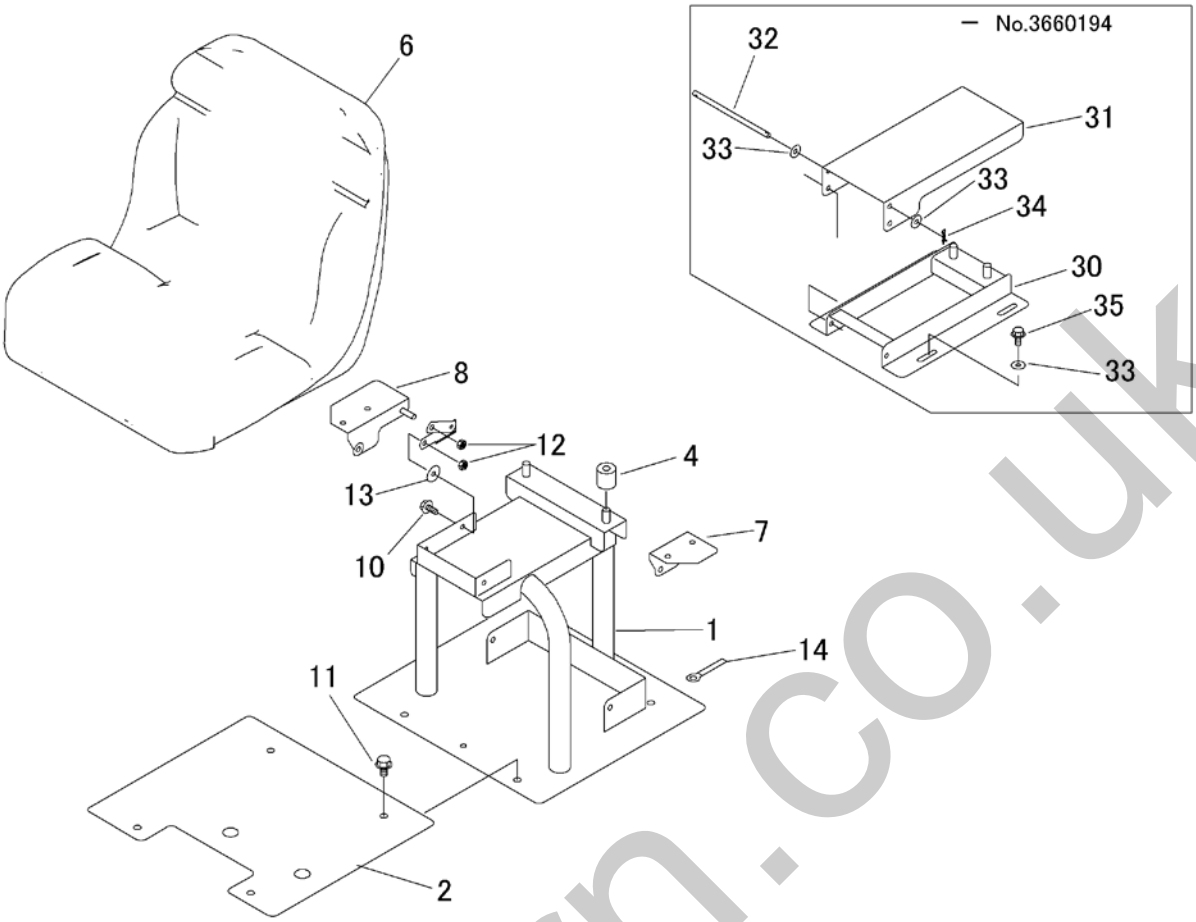

見出 NO.	部品番号 PART NO.	部品名称	PART NAME		個数 Q'ty	型　寸 DESCRIPTION	互換性 R/P	適用号機 FROM ～ UP TO SERIAL NO.	備　考 REMARKS
1	3696 3301 000	ﾌﾞﾗｹｯﾄ	BRACKET		1			－ No.3660194	
1	3696 3301 001	ﾌﾞﾗｹｯﾄ	BRACKET		1		D	No.3660195 －	
2	3696 3318 000	ﾌﾟﾚｰﾄ	PLATE		1				
3	3696 3319 000	ﾘﾝｸ	LINK		1		D	No.3660195 －	
4	3718 2104 000	ﾗﾊﾞｰ	RUBBER		2				
6	5310 3551 000	ｼｰﾄ	SEAT		1			－ No.3660194	
6	3679 3301 000	ｼｰﾄ	SEAT		1		D	No.3660195 －	
7	3696 3322 000	ﾌﾞﾗｹｯﾄ	BRACKET		1		D	No.3660195 －	
8	3696 3322 000	ﾌﾞﾗｹｯﾄ	BRACKET		1		D	No.3660195 －	
10	K710 0108 020	Fﾎﾞﾙﾄ	BOLT		7	M8*20(7T)	D	No.3660195 －	
11	K710 0110 025	Fﾎﾞﾙﾄ	BOLT		6	M10*25(7T)			
12	A351 0108 002	Uﾅｯﾄ	NUT		3	M8		－ No.3660194	
12	A351 0108 002	Uﾅｯﾄ	NUT		4	M8	D	No.3660195 －	
13	0350 0160 828	PW	WASHER		4	8*28*3.0		－ No.3660194	
13	0350 0160 828	PW	WASHER		1	8*28*3.0	D	No.3660195 －	
14	0050 2108 103	ｸﾗﾝﾌﾟ	CLAMP		1	L80			
30	3696 3311 000	ﾌﾞﾗｹｯﾄ	BRACKET		1			－ No.3660194	
31	3696 3317 000	ﾌﾞﾗｹｯﾄ	BRACKET		1		D	－ No.3660194	
32	5236 3537 000	ﾋﾟﾝ	PIN		1			－ No.3660194	
33	0350 0140 818	PW	WASHER		2	8*18*1.6		－ No.3660194	
34	0523 0108 000	ｽﾅｯﾌﾟﾋﾟﾝ	PIN SNAP		1	8	D	－ No.3660194	
35	K710 0108 020	Fﾎﾞﾙﾄ	BOLT		6	M8*20(7T)		－ No.3660194	

silverhorn.co.uk

3696 500A ユアツソウチ(セルツキ) Hydraulic System(with Cell)

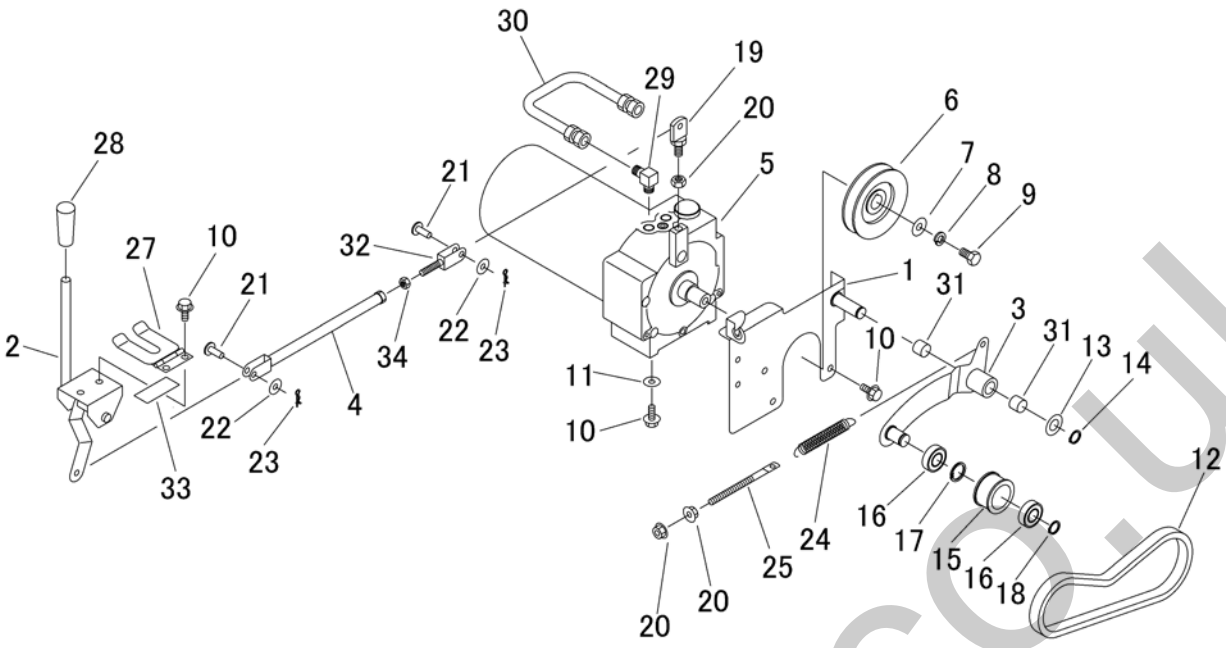

見出 NO.	部品番号 PART NO.	部品名称	PART NAME		個数 Q'ty	型 寸 DESCRIPTION	互換性 R/P	適用号機 FROM ～ UP TO SERIAL NO.	備 考 REMARKS
1	3696 5001 000	ﾌﾞﾗｹｯﾄ	BRACKET		1				
2	3696 5002 000	ﾘﾝｸ	LINK		1				
3	3696 5003 000	ﾃﾝｼｮﾝｱｰﾑ	ARM		1				
4	3696 5004 000	ﾛｯﾄﾞ	ROD		1				
5	3696 5005 000	ﾊﾟｯｹｰｼﾞ	PACKAGE		1	PPL5AC3R-315Q			
6	3615 6001 000	ﾌﾟｰﾘｰ	PULLEY		1				
7	0350 0151 026	PW	WASHER		1	10*26*2.3			
8	A360 0101 002	SW	SW		1				
9	A110 0110 016	ﾎﾞﾙﾄ	BOLT		1	M10*16			
10	K710 0108 020	Fﾎﾞﾙﾄ	BOLT		9	M8*20(7T)			
11	0350 0140 822	PW	WASHER		4	8*22*1.6			
12	0852 1300 027	Vﾍﾞﾙﾄ	V-BELT		1	SB27			
13	0350 0161 630	PW	WASHER		1	16*30*3.0			
14	0740 0001 600	Cﾘﾝｸﾞ	RING		1	S16			
15	5305 2406 000	ﾃﾝｼｮﾝﾌﾟｰﾘ	PULLEY		1				
16	0750 0560 034	ﾍﾞｱﾘﾝｸﾞ	BEARING		2	6003DDU			
17	0741 0003 500	Cﾘﾝｸﾞ	RING		1	H35			
18	0740 0001 700	Cﾘﾝｸﾞ	RING		1	S17			
19	3616 6208 000	ﾀﾞﾝﾌﾟﾛｯﾄﾞﾂｷﾞﾃ	ROD		1				
20	A301 0110 001	ﾅｯﾄ	NUT		1	M10			
21	0562 0108 022	ﾋﾗｱﾀﾏﾋﾟﾝ	PIN		2	8*22			
22	0350 0140 818	PW	WASHER		2	8*18*1.6			
23	0523 0108 000	ｽﾅｯﾌﾟﾋﾟﾝ	PIN SNAP		2	8			
24	3407 3211 000	ｽﾌﾟﾘﾝｸﾞ	SPRING		1				
25	3630 4393 000	ﾊﾘﾎﾞﾙﾄ	BOLT		1				
26	F301 0108 000	Fﾅｯﾄ	NUT		2	M8			
27	3683 6308 000	ｽﾄｯﾊﾟｰ	STOPPER		1				
28	0691 0012 253	ｸﾞﾘｯﾌﾟ	GRIP		1				
29	3611 7302 000	ｴﾙﾎﾞ	ELBOW		2				
30	5229 6119 000	ﾎｰｽ	HOSE		1				
31	0796 0161 815	DUﾌﾞｯｼｭ	BUSH		2	16*18*15			
32	3648 3105 000	ﾛｯﾄﾞ	BOLT		1				
33	3537 1325 000	ｲﾝｼｭﾚｰﾀ	INSULATOR		1				
34	A301 0108 001	ﾅｯﾄ	NUT		1	M8			

sherpform.co.uk

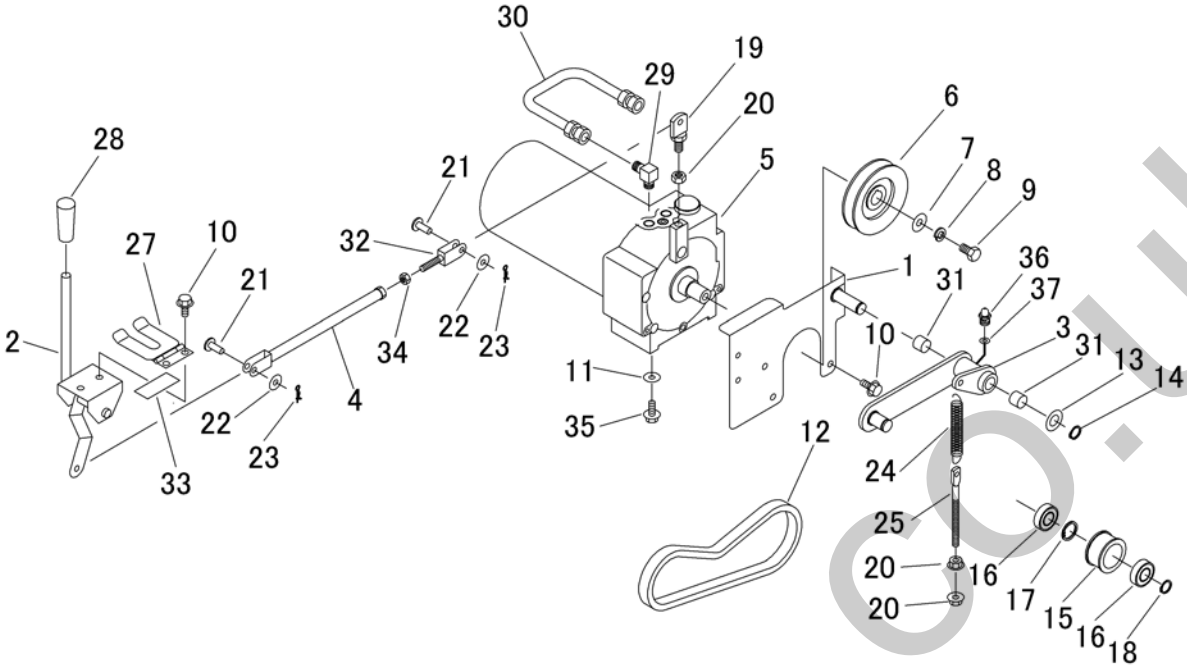

見出 NO.	部品番号 PART NO.	部品名称	PART NAME		個数 Q'ty	型 寸 DESCRIPTION	互換性 R/P	適用号機 FROM ～ UP TO SERIAL NO.	備 考 REMARKS
1	3696 5001 000	ﾌﾞﾗｹｯﾄ	BRACKET		1			- No.3660194	
1	3696 5006 000	ﾌﾞﾗｹｯﾄ	BRACKET		1		D	No.3660195 -	
2	3696 5002 000	ﾘﾝｸ	LINK		1				
3	3696 5003 000	ﾃﾝｼｮﾝｱｰﾑ	ARM		1			- No.3660194	
3	3696 5007 000	ﾃﾝｼｮﾝｱｰﾑ	ARM		1		D	No.3660195 -	
4	3696 5004 000	ﾛｯﾄﾞ	ROD		1				
5	3696 5005 000	ﾊﾟｯｹｰｼﾞ	PACKAGE		1	PPL5AC3R-315Q			
6	3615 6001 000	ﾌﾟｰﾘｰ	PULLEY		1				
7	0350 0151 026	PW	WASHER		1	10*26*2.3			
8	A360 0101 002	SW	SW		1				
9	A110 0110 016	ﾎﾞﾙﾄ	BOLT		1	M10*16			
10	K710 0108 020	Fﾎﾞﾙﾄ	BOLT		9	M8*20(7T)		- No.3660194	
10	K710 0108 020	Fﾎﾞﾙﾄ	BOLT		5	M8*20(7T)	D	No.3660195 -	
11	0350 0140 822	PW	WASHER		4	8*22*1.6			
12	0852 1300 029	Vﾍﾞﾙﾄ	V-BELT		1	SB29			witout Cell
13	0350 0161 630	PW	WASHER		1	16*30*3.0			
14	0740 0001 600	Cﾘﾝｸﾞ	RING		1	S16			
15	5305 2406 000	ﾃﾝｼｮﾝﾌﾟｰﾘ	PULLEY		1				
16	0750 0560 034	ﾍﾞｱﾘﾝｸﾞ	BEARING		2	6003DDU			
17	0741 0003 500	Cﾘﾝｸﾞ	RING		1	H35			
18	0740 0001 700	Cﾘﾝｸﾞ	RING		1	S17			
19	3616 6208 000	ﾀﾞﾝﾌﾟﾛｯﾄﾞﾂｷﾞﾃ	ROD		1				
20	A301 0110 001	ﾅｯﾄ	NUT		1	M10			
21	0562 0108 022	ﾋﾗｱﾀﾏﾋﾟﾝ	PIN		2	8*22			
22	0350 0140 818	PW	WASHER		2	8*18*1.6			

sherborn.co.uk

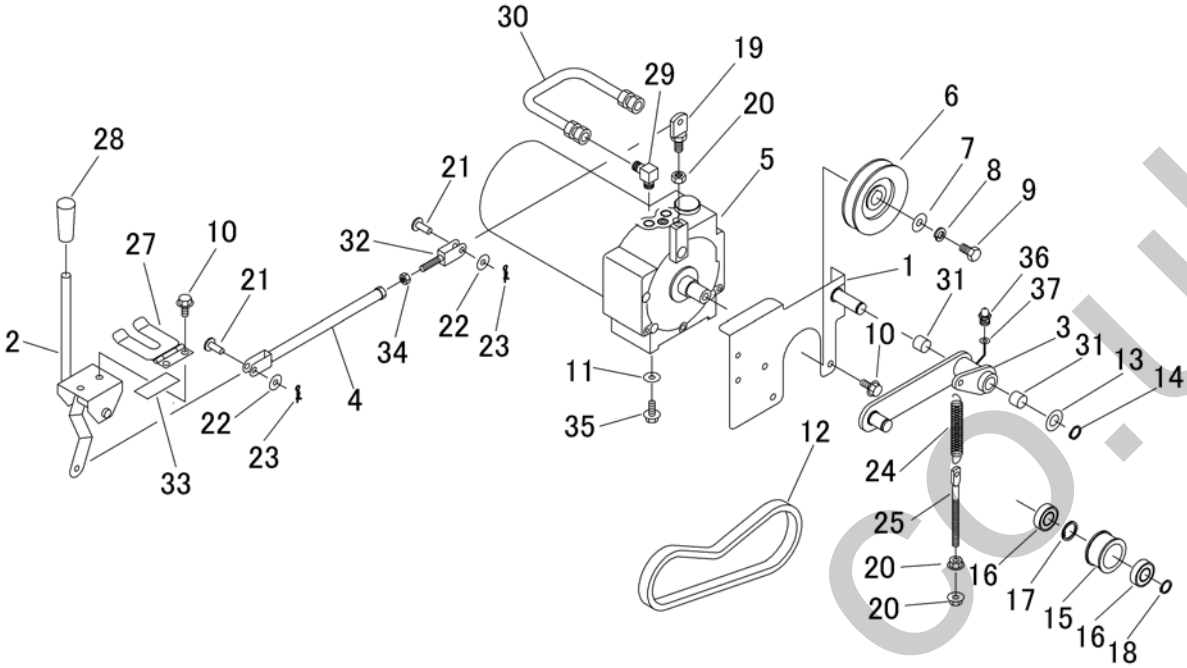

見出 NO.	部品番号 PART NO.	部品名称	PART NAME		個数 Q'ty	型 寸 DESCRIPTION	互換性 R/P	適用号機 FROM ～ UP TO SERIAL NO.	備 考 REMARKS
23	0523 0108 000	ｽﾅｯﾌﾟﾋﾟﾝ	PIN SNAP		2	8			
24	3407 3211 000	ｽﾌﾟﾘﾝｸﾞ	SPRING		1			－ No.3660194	
24	3513 3127 000	ｽﾌﾟﾘﾝｸﾞ	SPRING		1		D	No.3660195 －	
25	3630 4393 000	ﾊﾘﾎﾞﾙﾄ	BOLT		1				
26	F301 0108 000	Fﾅｯﾄ	NUT		2	M8			
27	3683 6308 000	ｽﾄｯﾊﾟｰ	STOPPER		1				
28	0691 0012 253	ｸﾞﾘｯﾌﾟ	GRIP		1				
29	3611 7302 000	ｴﾙﾎﾞ	ELBOW		2				
30	5229 6119 000	ﾎｰｽ	HOSE		1				
31	0796 0161 815	DUﾌﾞｯｼｭ	BUSH		2	16*18*15			
32	3648 3105 000	ﾛｯﾄﾞ	BOLT		1				
33	3537 1325 000	ｲﾝｼｭﾚｰﾀ	INSULATOR		1				
34	A301 0108 001	ﾅｯﾄ	NUT		1	M8			
35	F154 0108 020	ｾﾑｽA	BOLT		4	M8*20	D	No.3660195 －	
36	A350 0100 600	ｸﾞﾘｽﾆｯﾌﾟﾙ	Grease Nipple		1	M6	D	No.3660195 －	
37	0350 0130 613	PW	WASHER		1	6*13*1.0	D	No.3660195 －	

silverthorn.co.uk

3696 600A マーク(セルツキ) Mark(with Cell)

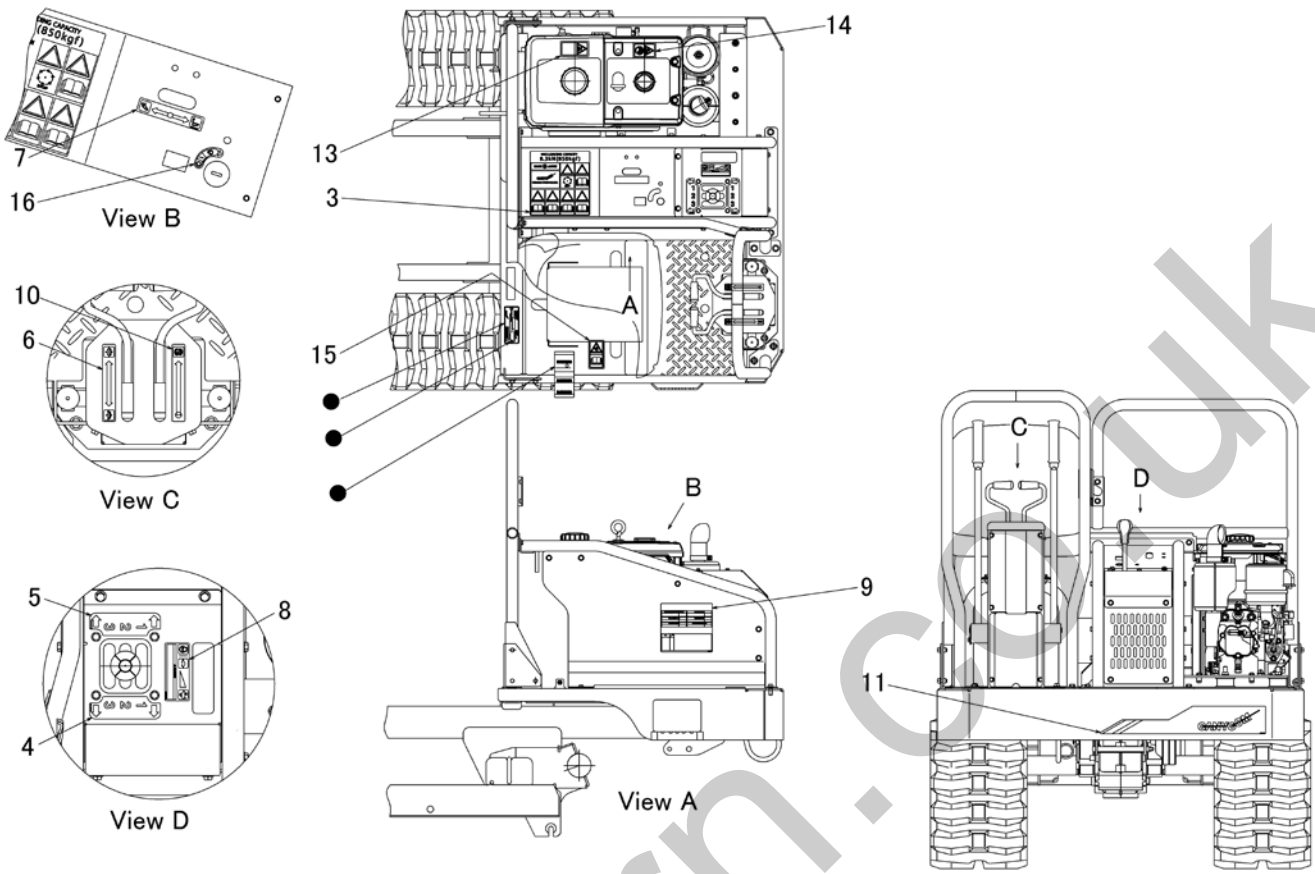

見出 NO.	部品番号 PART NO.	部品名称	PART NAME		個数 Q'ty	型 寸 DESCRIPTION	互換性 R/P	適用号機 FROM ～ UP TO SERIAL NO.	備考 REMARKS
3	3696 6003 000	マーク	MARK		1				
4	3696 6004 000	マーク	MARK		1				
5	3696 6005 000	マーク	MARK		1				
6	3696 6006 000	マーク	MARK		1				
7	3696 6007 000	マーク	MARK		1				
8	3696 6008 000	マーク	MARK		1				
9	3696 6009 000	マーク	MARK		1				
10	3696 6011 000	マーク	MARK		1				
11	3696 6012 000	マーク	MARK		1				
13	3667 5063 000	マーク	MARK		1				
14	3667 5065 000	マーク	MARK		1				
15	3667 5068 000	マーク	MARK		1				
16	3696 6013 000	マーク	MARK		1				

silverthorn.co.uk

3696 600B マーク(セルナシ) Mark(without Cell)

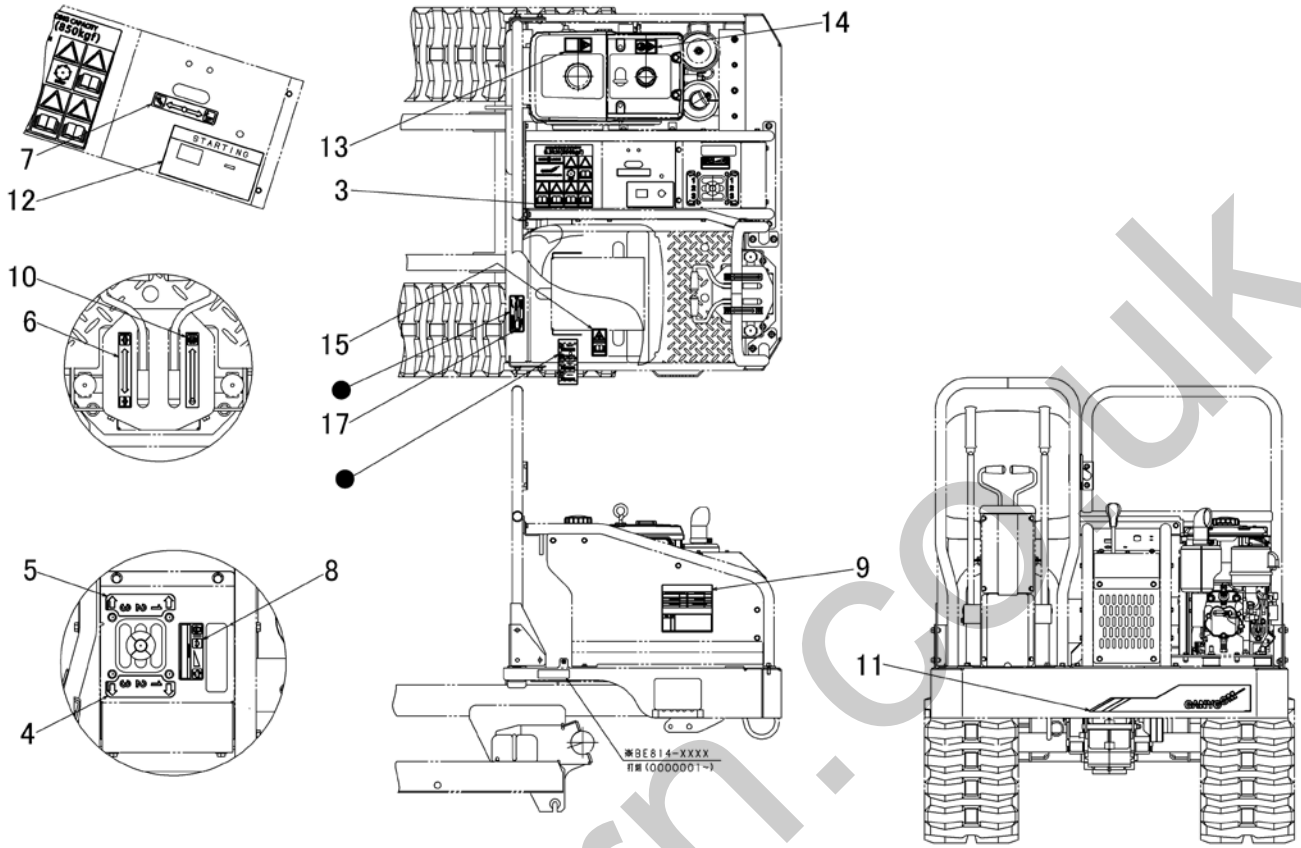

見出 NO.	部品番号 PART NO.	部品名称	PART NAME		個数 Q'ty	型 寸 DESCRIPTION	互換性 R/P	適用号機 FROM ～ UP TO SERIAL NO.	備考 REMARKS
3	3696 6003 000	マーク	MARK		1				
4	3696 6004 000	マーク	MARK		1				
5	3696 6005 000	マーク	MARK		1				
6	3696 6006 000	マーク	MARK		1				
7	3696 6007 000	マーク	MARK		1				
8	3696 6008 000	マーク	MARK		1				
9	3696 6019 001	マーク	MARK		1				
10	3696 6011 000	マーク	MARK		1				
11	3696 6012 000	マーク	MARK		1				
12	3696 6021 000	マーク	MARK		1				
13	3667 5063 000	マーク	MARK		1				
14	3667 5065 000	マーク	MARK		1				
15	3667 5068 000	マーク	MARK		1				
17	3714 7341 000	ﾌﾞﾗｲﾝﾄﾞﾘﾍﾞｯﾄ	RIVET		2				

silverthorn.co.uk

3696 550A フゾクヒン Accessories

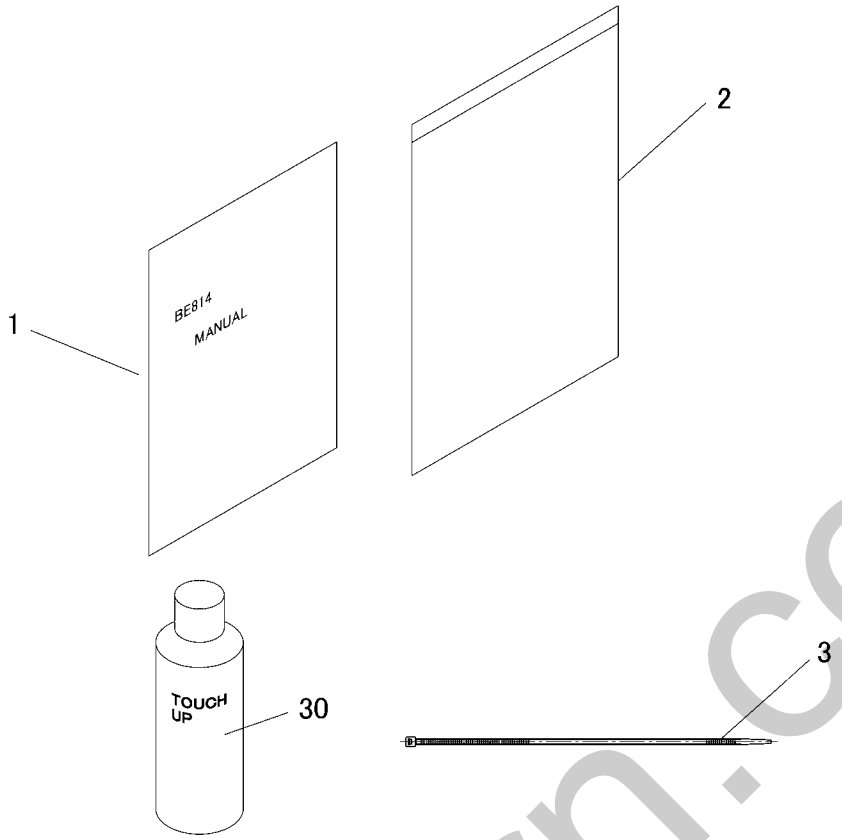

見出 NO.	部品番号 PART NO.	部品名称	PART NAME		個数 Q'ty	型 寸 DESCRIPTION	互換性 R/P	適用号機 FROM ～ UP TO SERIAL NO.	備考 REMARKS
1	3696 5501 001	ﾏﾆｭｱﾙ	MANUAL		1				
2	3656 6502 000	ﾊﾞｯｸﾞ	BAG		1				
3	3583 5111 000	ﾌﾟﾗｽﾁｯｸﾊﾞﾝﾄﾞ	BAND		1				
30	Z9999 6031 000	ｽﾌﾟﾚｰ(ﾌﾚｰﾑ)	SPRAY		1	ﾎﾞﾙﾄﾞｰ		Cannot be imported.	
30	Z9999 6032 000	ｽﾌﾟﾚｰ(ｶﾊﾞｰ)	SPRAY		1	ﾛｰｽﾞﾚｯﾄﾞ		Cannot be imported.	

silverhorn.co.uk

3696 0201 000 ダイアグラム DIAGRAM

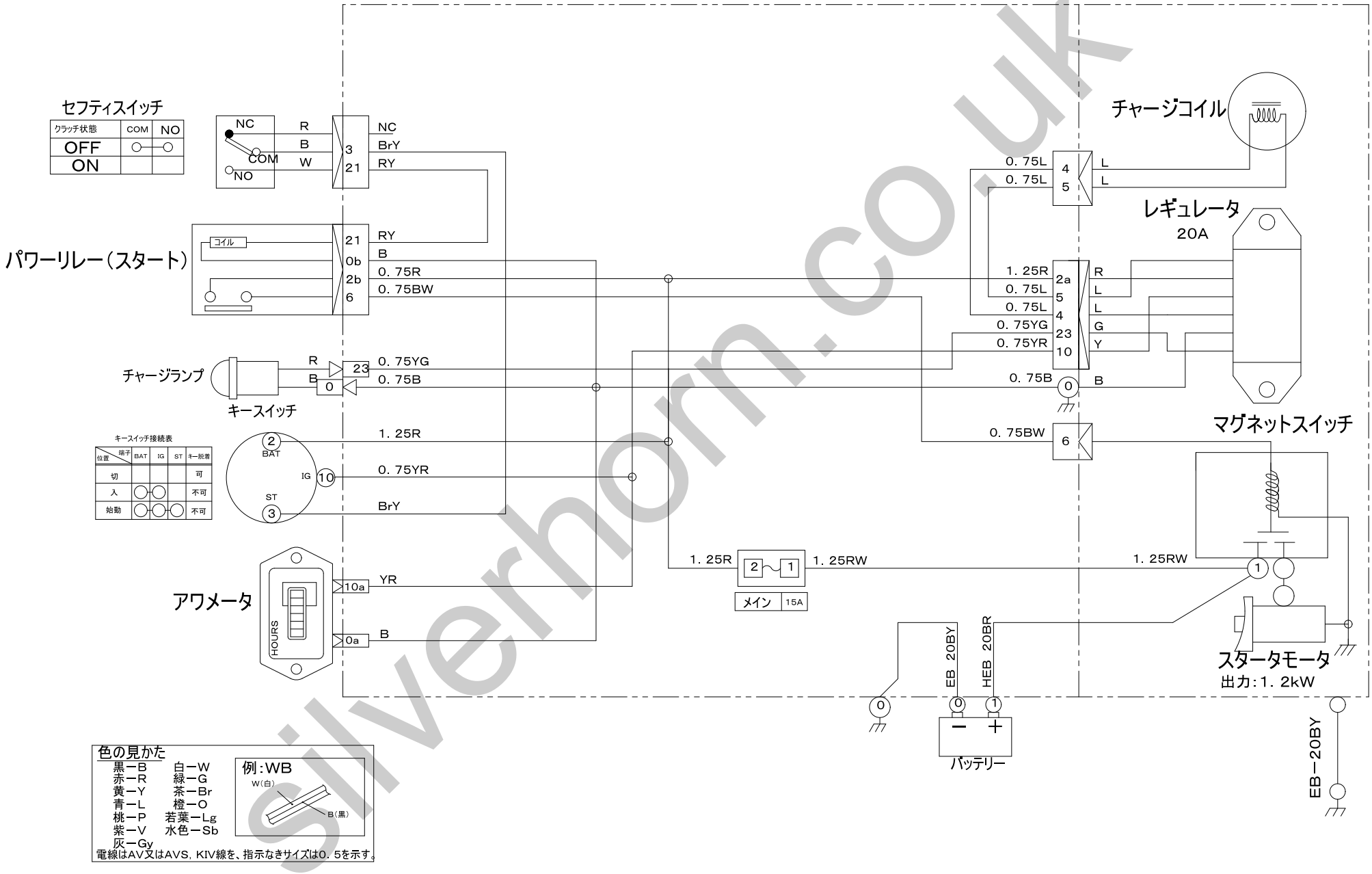

silverhorn.co.uk