CANYCOM

PARTS LIST

S120

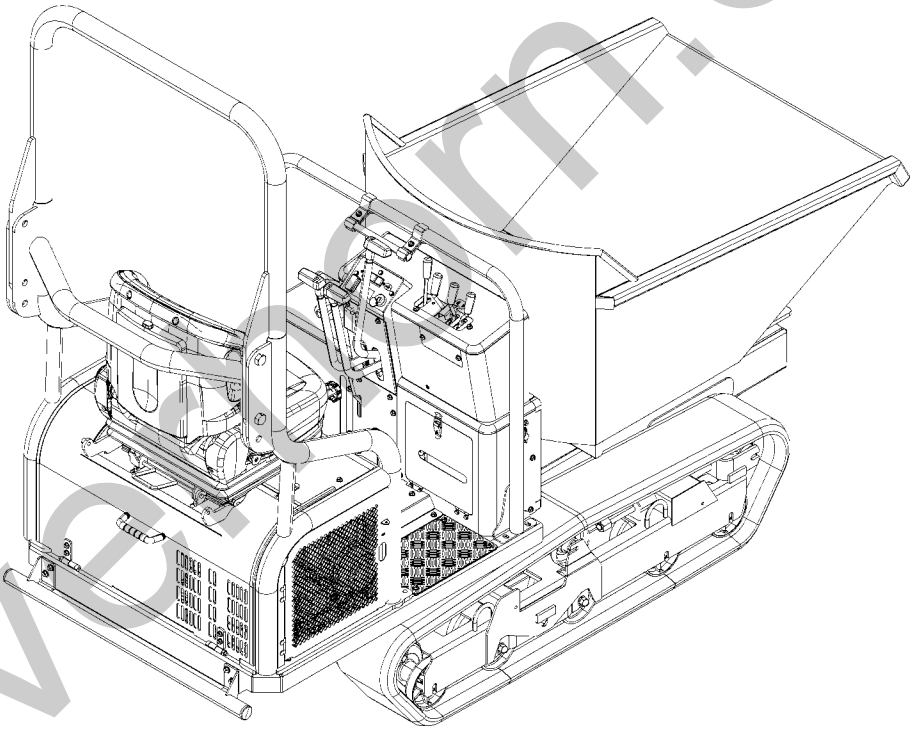

Sokuno

PARTS NO.36A4 9810 000

2019/October

silvermorn.co.uk

目　　次
Table of Contents

36A4 000B エンジン Engine 1
36A4 010A エンジンコントロール Engine Control 2
3677 020A エアクリーナー AIR CLEANER 3
36A4 030A ラジエーター RADIATOR 4
36A4 040A マフラー MUFFLER 5
36A4 0501 000 フューエルタンク TANK 6
36A4 050A フューエルタンク TANK 7
36A4 060A デンソウ ELECTRIC ..... 8～9
36A4 070A ハーネス ELECTRIC WARING 10
36A4 100A フレーム FRAME 11
36A4 120A テスリ HANDRAIL 12
36A4 130A カバー COVER 13
36A4 140A エンジンカバー ENGINE COVER ..... 14～15
36A4 200A ミッション Transmission 16
36A4 210A テンリン Roller 17
3651 2133 000 テンリンAssy Roller Assy 18
3643 2101 000 テンリンAssy Roller Assy 19
3667 220A アッパーローラ Upper Roller 20
36A4 230A ユウドウリン Idler 21
36A4 250B ドウリョクデンタツ Power Line ..... 22～23
36A4 300A ソウコウレバー Side Clutch 24
36A4 320A ブレーキ Brake 25
36A4 350A シート Seat 26
3677 460A バケット BUCKET 27
36A4 480A ターンテーブル TURM TABLE 28
36A4 500A ラベル LABEL ..... 29～30
36A4 510A フゾクヒン Accessories 31
36A4 600A オイルタンク OIL TANK 32
36A4 610A ユアツ(ポンプ) HYDRALIC PUMP 33
36A4 620A ユアツ(ソウコウ) HYDRALIC Travel 34
36A4 630A ユアツ(ダンプ) HYDRALIC Dump ..... 35～36
36A4 640A ユアツ(カバー) HYDRALIC Cover 37
36A4 700A ROPS ROPS 38

silverhorn.co.uk

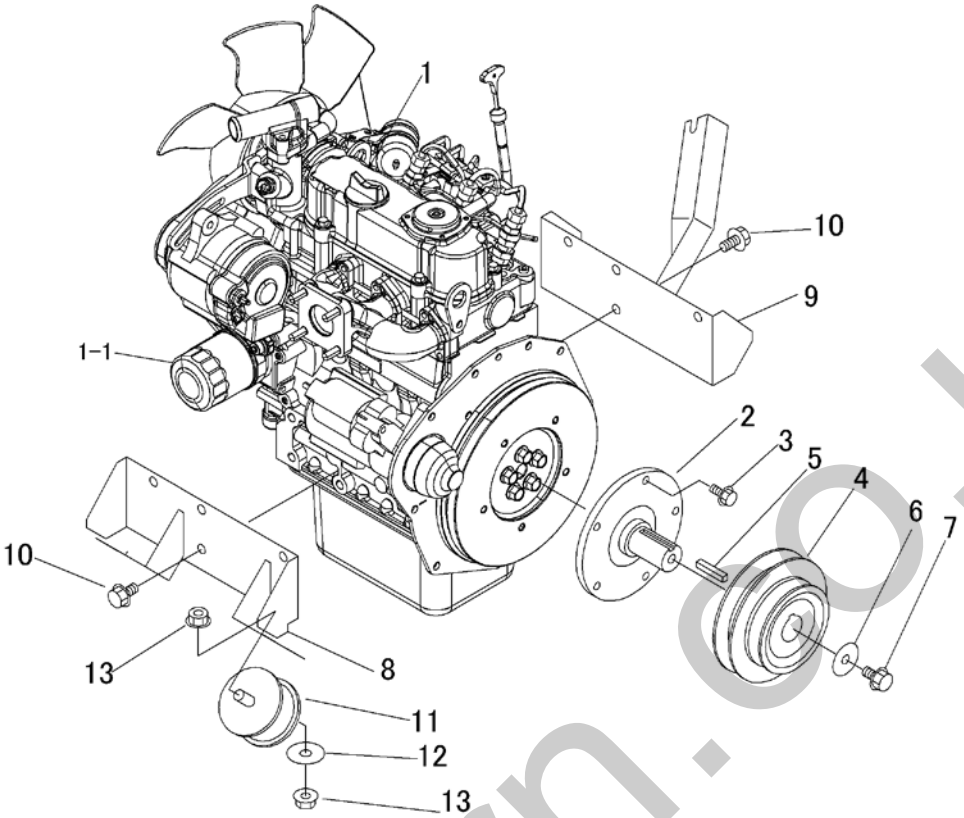

見出 NO.	部品番号 PART NO.	部品名称	PART NAME		個数 Q'ty	型 寸 DESCRIPTION	互換性 R/P	適用号機 FROM ～ UP TO SERIAL NO.	備 考 REMARKS
1	36A4 0002 000	ｴﾝｼﾞﾝ	ENGINE		1	D722-E4B-CRCH-2			
1-1	ZK1J09032430	ﾌｲﾙﾀ(ｵｲﾙ､ｶｰﾄﾘｯｼﾞ)	FILTER(OIL,CARTRIDGE)		1				
2	3667 0061 000	ｼｬﾌﾄ	SHAFT		1				
3	K710 0108 020	Fﾎﾞﾙﾄ	BOLT		5	M8*20(7T)			
4	36A4 0004 000	ﾌﾟｰﾘ	PULLEY		1				
5	0571 0007 040	ｷｰ	KEY		1	7*40			
6	3651 0011 000	PW	WASHER		1				
7	K710 0110 020	Fﾎﾞﾙﾄ	BOLT		1				
8	36A4 0011 000	ﾌﾞﾗｹｯﾄ	BRACKET		1				
9	36A4 0021 000	ﾌﾞﾗｹｯﾄ	BRACKET		1				
10	K712 0110 020	Fﾎﾞﾙﾄ	BOLT		8				
11	3683 0004 000	ﾗﾊﾞｰ	RUBBER		4				
12	0350 0161 230	PW	WASHER		4	12*30*3.0			
13	F301 0112 000	Fﾅｯﾄ	NUT		4	M12			

simernorn.co.uk

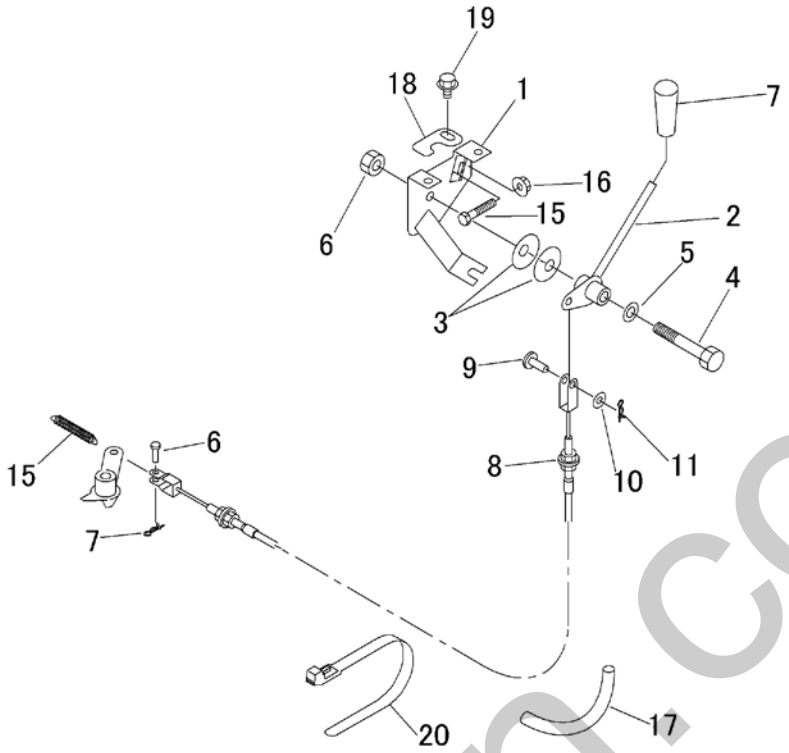

見出 NO.	部品番号 PART NO.	部品名称	PART NAME		個数 Q'ty	型 寸 DESCRIPTION	互換性 R/P	適用号機 FROM ～ UP TO SERIAL NO.	備考 REMARKS
1	36A4 0102 000	ﾌﾞﾗｹｯﾄ	BRACKET		1				
2	36A4 0115 000	ﾚﾊﾞｰ	LEVER		1				
3	3629 4637 000	ｻﾗﾊﾞﾈ	WASHER		2				
4	A114 0112 075	ﾎﾞﾙﾄ	BOLT		1	M12*75			
5	0350 0151 222	PW	PW		1				
6	A301 0112 003	ﾅｯﾄ	NUT		1	M12			
7	0691 0010 250	ｸﾞﾘｯﾌﾟ	GRIP		1				
8	36A4 0119 000	ﾜｲﾔｰ	WIRE		1				
9	0562 0108 022	ﾋﾗｱﾀﾏﾋﾟﾝ	PIN		1	8*22			
10	0350 0140 818	PW	WASHER		1	8*18*1.6			
11	0523 0108 000	ｽﾅｯﾌﾟﾋﾟﾝ	PIN SNAP		1	8			
12	0562 0106 018	ﾋﾗｱﾀﾏﾋﾟﾝ	PIN		1				
13	0523 0106 000	ｽﾅｯﾌﾟﾋﾟﾝ	PIN SNAP		1	6			
14	3669 0121 000	ｽﾌﾟﾘﾝｸﾞ	SPRING		1				
15	A110 0108 040	ﾎﾞﾙﾄ	BOLT		1	M8*40			
16	F301 0108 000	Fﾅｯﾄ	NUT		1	M8			
17	3534 3115 000	ｺﾙｹﾞｰﾄﾁｭｰﾌﾞ	TUBE		1				
18	36A4 0125 000	ﾌﾟﾚｰﾄ	PLATE		1				
19	K710 0108 016	Fﾎﾞﾙﾄ	BOLT		1	M8*16(7T)			
20	3637 0254 000	ﾌﾟﾗｽﾁｯｸﾊﾞﾝﾄﾞ	BAND		2				

silverhorn.co.uk

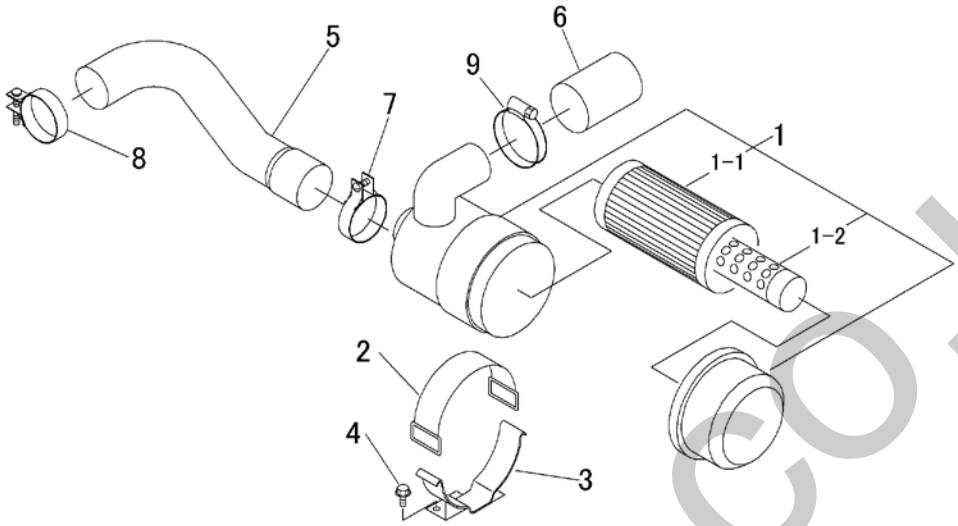

見出 NO.	部品番号 PART NO.	部品名称	PART NAME		個数 Q'ty	型　寸 DESCRIPTION	互換性 R/P	適用号機 FROM ～ UP TO SERIAL NO.	備　考 REMARKS
1	3677 0201 000	ｴｱｸﾘｰﾅAssy(ﾀﾞﾌﾞﾙ)	AIR CLEANER		1	32721-58207			
1-1	ZKK731182391	ﾌﾟﾗｲﾏﾘｰｴﾚﾒﾝﾄ(ﾀﾞﾌﾞﾙ)	FILTER		1	K7311-82391			
1-2	ZK3272158242	ｲﾝﾅｰｴﾚﾒﾝﾄ(ﾀﾞﾌﾞﾙ)	FILTER		1	32721-58242			
2	3677 0202 000	ｴｱｸﾘｰﾅﾊﾞﾝﾄﾞ	BAND		1	67401-54292			
3	3677 0203 000	ｽﾃｰ	STAY		1	67980-58234			
4	K700 0106 016	Fﾎﾞﾙﾄ	BOLT		2	M6×16(7T)			
5	3677 0205 000	ﾎｰｽ	HOSE		1				
6	3677 0206 000	ﾎｰｽ	HOSE		1				
7	5308 0161 000	ﾊﾟｲﾌﾟﾊﾞﾝﾄﾞ	BAND		1	15221-11722			
8	3667 0229 000	ﾊﾟｲﾌﾟﾊﾞﾝﾄﾞ	BAND		1	15261-11721			
9	3677 0209 000	ABAﾊﾞﾝﾄﾞ	BAND		1	50-65			

silvermorn.co.uk

36A4 030A ラジエーター　RADIATOR

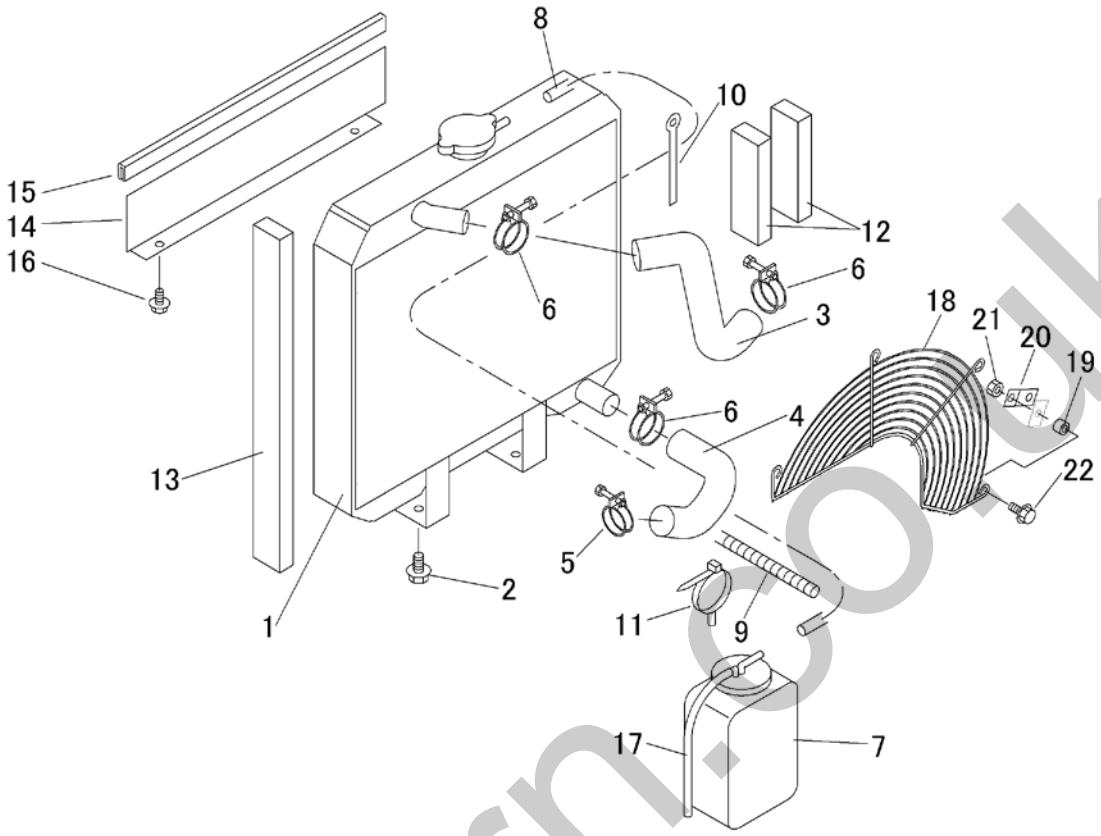

見出 NO.	部品番号 PART NO.	部品名称	PART NAME		個数 Q'ty	型　寸 DESCRIPTION	互換性 R/P	適用号機 FROM ～ UP TO SERIAL NO.	備　考 REMARKS
1	3677 0301 001	ﾗｼﾞｴｰﾀ	RADIATOR		1	エンジン付属品			
2	K712 0110 020	Fﾎﾞﾙﾄ	BOLT		2				
3	3677 0304 000	ﾎｰｽ	HOSE		1				
4	3677 0305 000	ﾎｰｽ	HOSE		1	エンジン付属品			
5	0050 1100 310	ﾎｰｽﾊﾞﾝﾄﾞ	HOSEBAND		1				
6	0050 1100 350	ﾎｰｽﾊﾞﾝﾄﾞ	HOSEBAND		3				
7	3676 0344 000	ﾘｻﾞｰﾌﾞﾀﾝｸ	RESERVE TANK		1	エンジン付属			
8	3677 0308 000	ﾎｰｽ	HOSE		1				
9	3677 0552 000	ｺﾙｹﾞｰﾄﾁｭｰﾌﾞ	TUBE		1				
10	0050 2108 083	ｸﾗﾝﾌﾟ	CLAMP		1	L80			
11	3587 0207 000	ｸﾘｯﾌﾟﾊﾞﾝﾄﾞ	BAND		3				
12	3677 0315 000	ｲﾝｼｭﾚｰﾀ	INSULATOR		2				
13	3677 0316 000	ｲﾝｼｭﾚｰﾀ	INSULATOR		1				
14	3677 0317 000	ﾌﾟﾚｰﾄ	PLATE		1				
15	4203 8071 000	ｺﾞﾑ	RUBBER		1				
16	K710 0108 016	Fﾎﾞﾙﾄ	BOLT		2	M8*16(7T)			
17	3677 0322 000	ﾎｰｽ	HOSE		1	5*8			
18	3677 0323 000	ｶﾊﾞｰ	COVER		1				
19	36A4 0324 000	ｶﾗｰ	COLOR		4				
20	3677 0325 000	ﾌﾞﾗｹｯﾄ	BRACKET		1				
21	A300 0106 001	ﾅｯﾄ	NUT		3	M6			
22	K804 0106 030	Fﾎﾞﾙﾄ	BOLT		4	M6*30			

silverhorn.co.uk

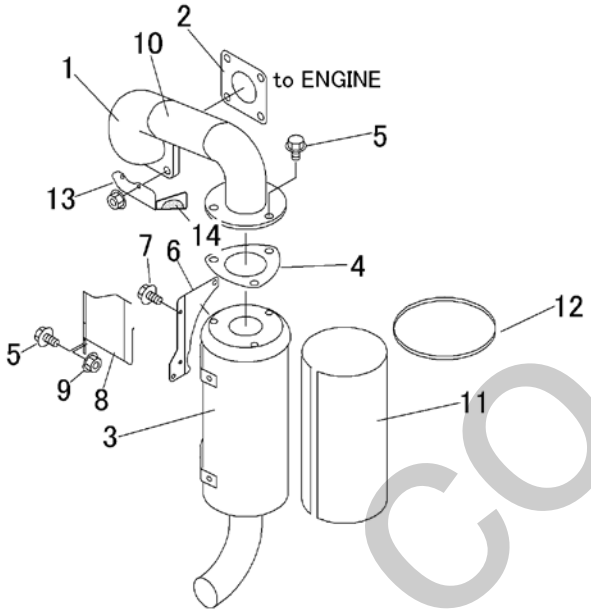

見出 NO.	部品番号 PART NO.	部品名称	PART NAME		個数 Q'ty	型　寸 DESCRIPTION	互換性 R/P	適用号機 FROM ～ UP TO SERIAL NO.	備　考 REMARKS
1	3677 0404 001	ｴｷｿﾞｰｽﾄﾊﾟｲﾌﾟ	EX PIPE		1				
2	3664 0406 000	ﾏﾌﾗﾊﾟｯｷﾝNA	PACKING		1				
3	3714 0051 300	ﾏﾌﾗ	MUFFLER		1	エンジン付属			
4	3677 0403 000	ﾏﾌﾗﾊﾟｯｷﾝ	PACKING		1	エンジン付属品			
5	K710 0108 016	Fﾎﾞﾙﾄ	BOLT		5	M8*16(7T)			
6	36A4 0408 000	ﾌﾟﾚｰﾄ	PLATE		1				
7	K700 0106 012	Fﾎﾞﾙﾄ	BOLT		2	M6*12(7T)			
8	36A4 0412 000	ﾌﾟﾚｰﾄ	PLATE		1				
9	F301 0108 000	Fﾅｯﾄ	NUT		2	M8			
10	3677 0411 000	ｲﾝｼｭﾚｰﾀ	INSULATOR		1				
11	3677 0413 000	ｲﾝｼｭﾚｰﾀ	INSULATOR		1				
12	3677 0415 000	ﾊﾞﾝﾄﾞ	BAND		4				
13	36A4 0421 000	ｶﾊﾞｰ	COVER		1				
14	5305 0336 000	ﾀﾞﾝﾈｯｻﾞｲ	INSULATOR		2				

silverthorn.co.uk

36A4 0501 000 フューエルタンク TANK

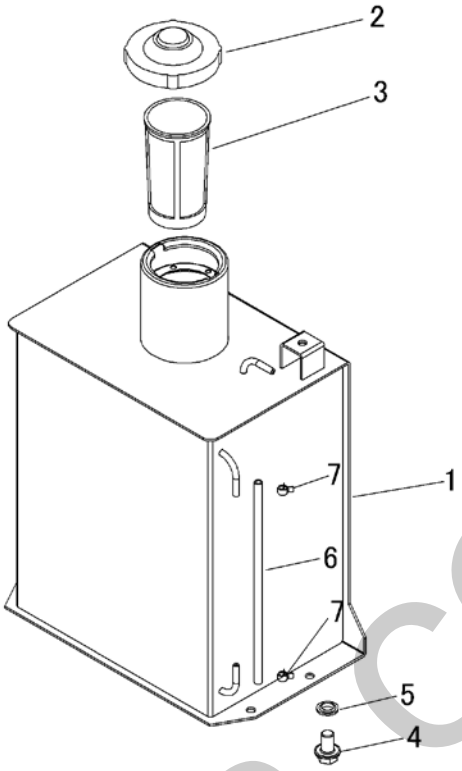

見出 NO.	部品番号 PART NO.	部品名称	PART NAME		個数 Q'ty	型　寸 DESCRIPTION	互換性 R/P	適用号機 FROM ～ UP TO SERIAL NO.	備　考 REMARKS
1	36A4 0502 000	ﾀﾝｸ	TANK		1				
2	3683 0515 000	ﾀﾝｸｷｬｯﾌﾟ	CAP		1				
3	3683 0518 000	ｽﾄﾚｰﾅ	SUTRENER		1				
4	K712 0112 020	Fﾎﾞﾙﾄ	BOLT		1				
5	0833 0001 200	ｼｰﾙﾜｯｼｬ	WASHER		1	M12			
6	36A4 0515 000	ﾌｭｰｴﾙｹﾞｰｼﾞ	HOSE		1				
7	0050 3107 806	ﾎｰｽｸﾘｯﾌﾟ	CLAMP HOSE		2	7			

silverthorn.co.uk

36A4 050A フューエルタンク TANK

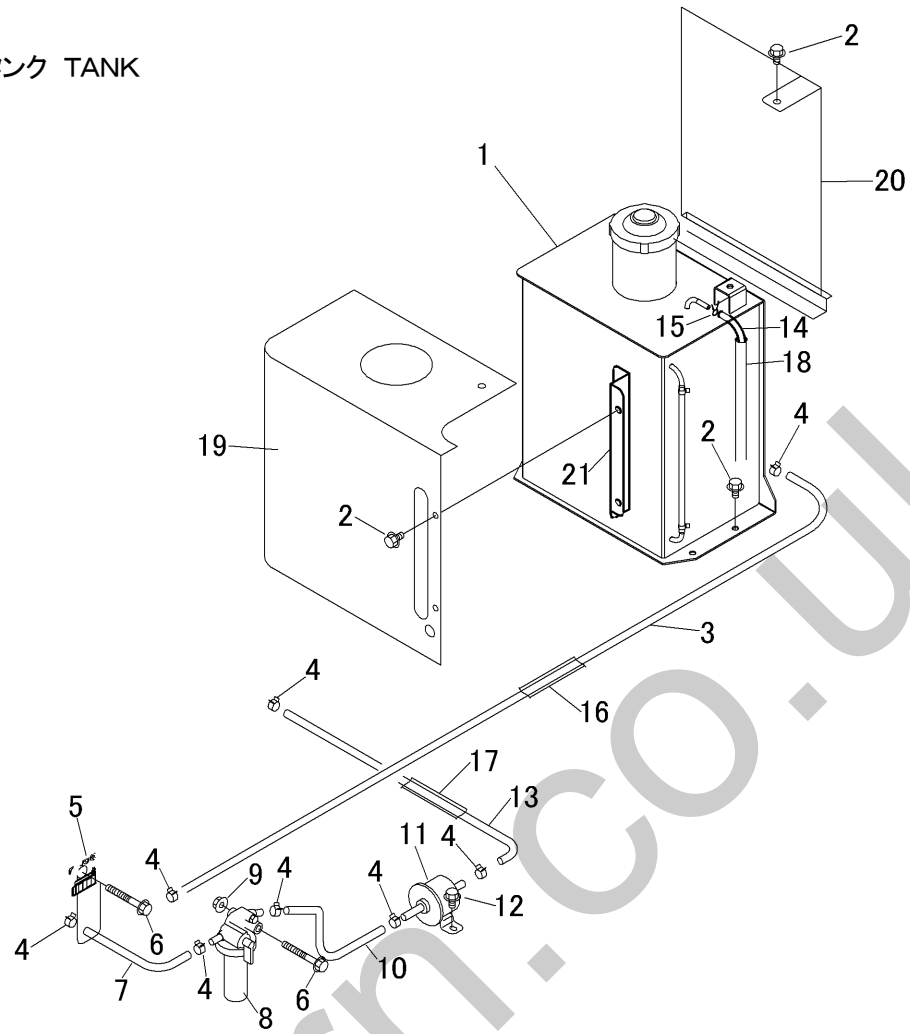

見出 NO.	部品番号 PART NO.	部品名称	PART NAME		個数 Q'ty	型　寸 DESCRIPTION	互換性 R/P	適用号機 FROM ～ UP TO SERIAL NO.	備　考 REMARKS
1	36A4 0501 000	ﾀﾝｸASSY	TANK		1				
2	K710 0108 016	Fﾎﾞﾙﾄ	BOLT		8	M8*16(7T)			
3	36A4 0518 000	ﾎｰｽ	HOSE		1	クボタエンジン付属			
4	3663 0249 000	ﾎｰｽﾊﾞﾝﾄﾞ	BAND		8				
5	36A4 0521 000	ｾﾊﾟﾚｰﾀ ｱｯｼ	SEPARATOR ASSY		1	クボタエンジン付属品			
6	K814 0108 065	Fﾎﾞﾙﾄ	BOLT		2	M8*65(8T)			
7	36A4 0522 000	ﾎｰｽ	HOSE		1	クボタエンジン付属			
8	3714 0051 400	ﾌｭｰｴﾙﾌｨﾙﾀ	FILTER		1	クボタエンジン付属			
9	F301 0108 000	Fﾅｯﾄ	NUT		1	M8			
10	3667 0532 000	ﾎｰｽ	HOSE		1	クボタエンジン付属			
11	3677 0515 000	ﾌｭｰｴﾙﾎﾟﾝﾌﾟ	PUNP		1	クボタエンジン付属品			
12	K700 0106 014	Fﾎﾞﾙﾄ	BOLT		2	M6*14(7T)			
13	36A4 0526 000	ﾎｰｽ	HOSE		1	クボタエンジン付属			
14	3677 0511 000	ﾎｰｽ	HOSE		1	クボタエンジン付属			
15	3663 0252 000	ﾎｰｽﾊﾞﾝﾄﾞ	BAND		2				
16	3683 0531 000	ｺﾙｹﾞｰﾄﾁｭｰﾌﾞ	TUBE		1	13			
17	3677 0552 000	ｺﾙｹﾞｰﾄﾁｭｰﾌﾞ	TUBE		1				
18	3677 0553 000	ｺﾙｹﾞｰﾄﾁｭｰﾌﾞ	TUBE		1	10			
19	36A4 0531 000	ｶﾊﾞｰ	COVER		1				
20	36A4 0535 000	ｶﾊﾞｰ	COVER		1				
21	36A4 0541 000	ﾌﾞﾗｹｯﾄ	BRACKET		1				

sherborn.co.uk

36A4 060A デンソウ ELECTRIC

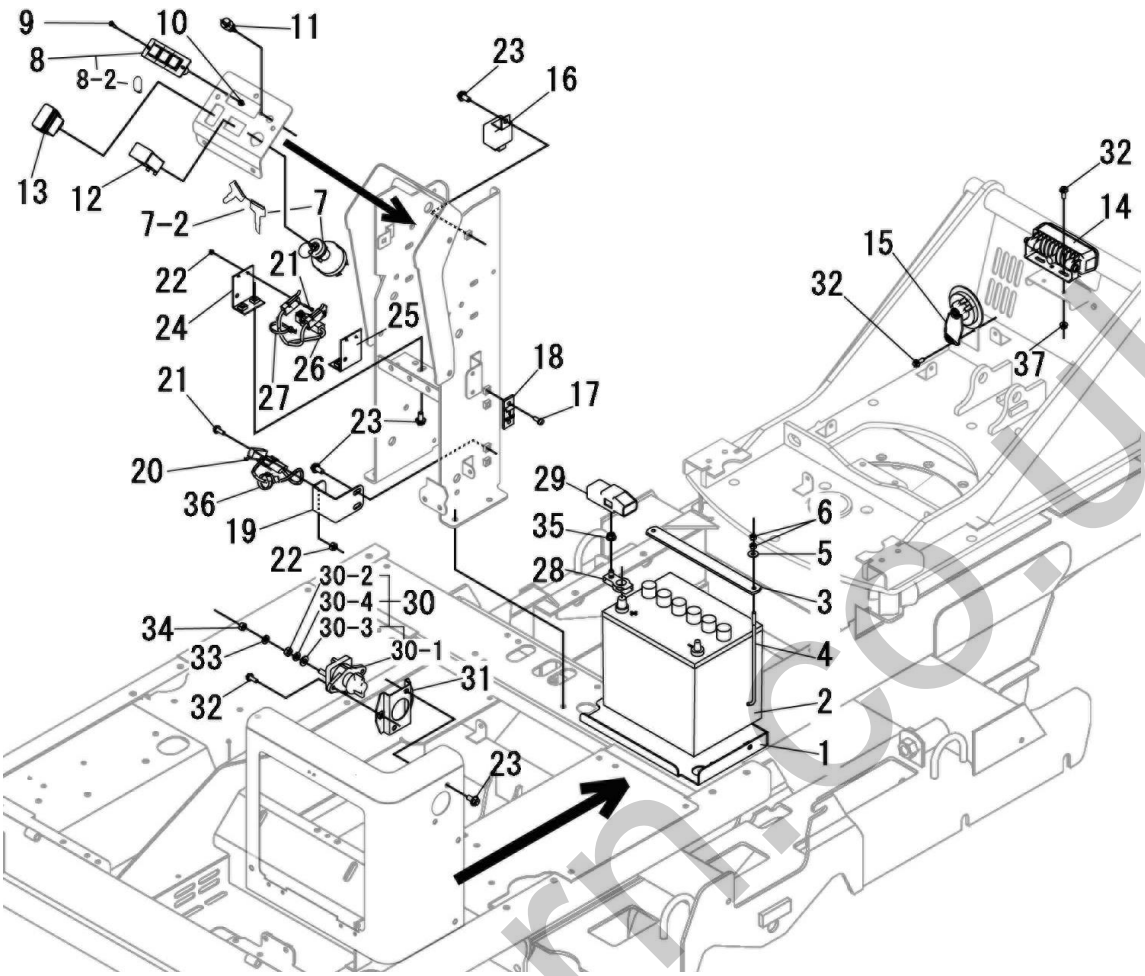

見出 NO.	部品番号 PART NO.	部品名称	PART NAME	個数 Q'ty	型　寸 DESCRIPTION	互換性 R/P	適用号機 FROM ～ UP TO SERIAL NO.	備　考 REMARKS
1	36A4 0602 000	ﾌﾞﾗｹｯﾄ	BRACKET	1				
2	3673 0655 000	ﾊﾞｯﾃﾘ	BATTERY	1	75D23R			
3	3630 0209 000	ﾊﾞｯﾃﾘｰｵｻｴ	PLATE	1				
4	5201 0203 000	ﾊﾞｯﾃﾘｰﾄﾘﾂｹﾎﾞﾙﾄ	BOLT	2				
5	0350 0140 618	PW	WASHER	2	6*18*1.6			
6	A300 0106 001	ﾅｯﾄ	NUT	4	M6			
7	3670 0511 000	ｽｲｯﾁ	SWITCH	1				
7-2	3669 0621 300	ｷｰ	KEY	1				
8	36A4 0605 000	ｹｲﾎｳﾓﾆﾀｱｯｼｰ	LAMP	1				
8-2	0980 8120 348	ﾊﾞﾙﾌﾞ	BULB	3	12V3.4W			
9	H242 0104 016	ﾅﾍﾞｾﾑｽB	SCREW	2	M4*16			
10	F300 0104 001	Fﾅｯﾄ	NUT	2	M4			
11	4201 0302 000	ﾎｰﾝｽｲｯﾁ	SWICTH	1				
12	36A4 0604 000	ｱﾜﾒｰﾀ	METER	1				
13	5116 0676 000	ｽｲｯﾁ	SWITCH	1				
14	5360 0205 000	ﾗﾝﾌﾟ	LAMP	1				
15	3654 0171 000	ﾎｰﾝ	HORN	1				
16	3663 0631 000	ｷｰｷﾘﾀｲﾏｰ	RELAY	1	ｴﾝｼﾞﾝ付属			
17	H242 0106 016	ﾅﾍﾞｾﾑｽB	SCREW	2	M6*16			
18	3652 0631 000	FBﾌﾞﾗｹｯﾄ	BRACKET	1				
19	36A4 0615 000	ﾌﾟﾚｰﾄ	PLATE	1				
20	5306 3541 000	ｽｲｯﾁ	SWITCH	1				
21	F242 0103 020	ﾅﾍﾞｾﾑｽA	SCREW	6				
22	F300 0103 001	Fﾅｯﾄ	NUT	6	M3			
23	K710 0108 016	Fﾎﾞﾙﾄ	BOLT	9	M8*16(7T)			

simenhome.co.uk

36A4 060A デンソウ ELECTRIC

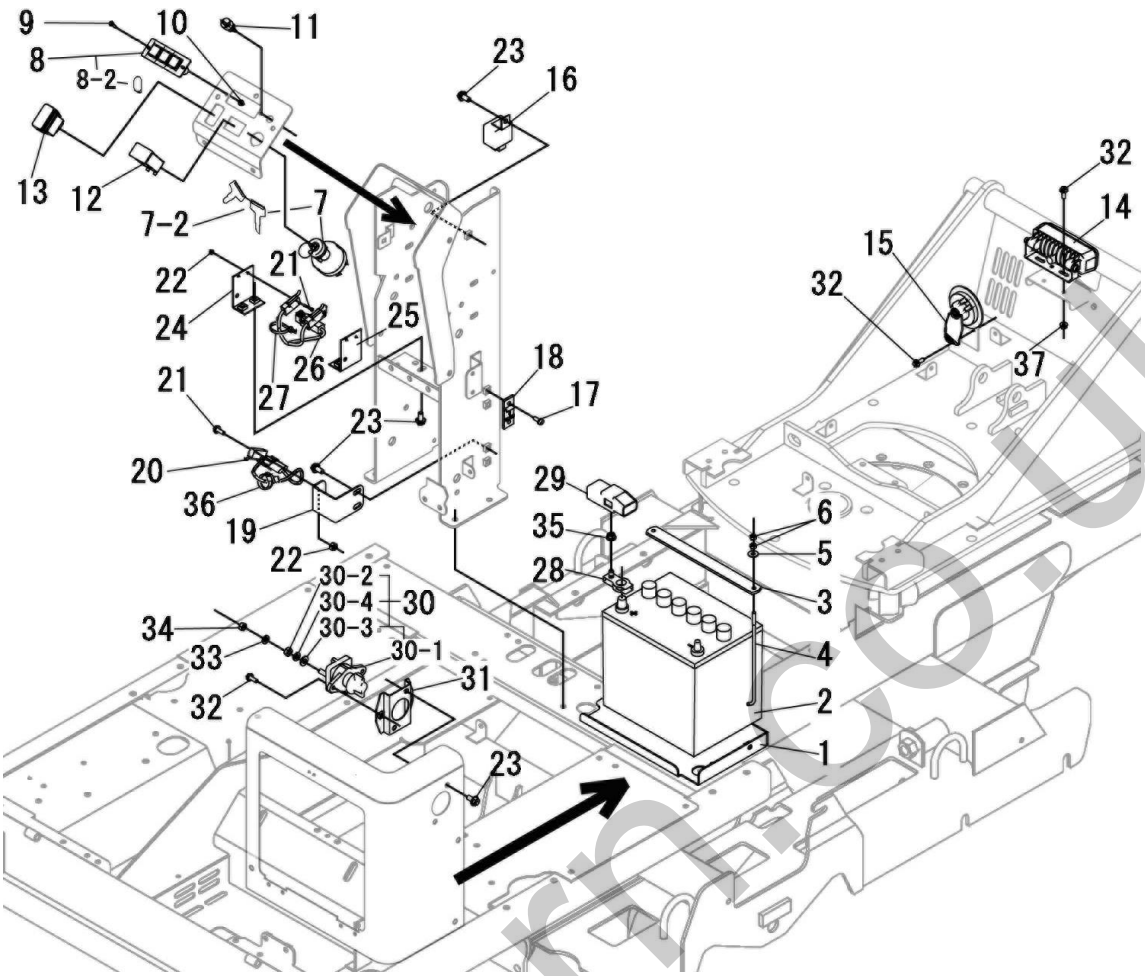

見出 NO.	部品番号 PART NO.	部品名称	PART NAME	個数 Q'ty	型　寸 DESCRIPTION	互換性 R/P	適用号機 FROM ～ UP TO SERIAL NO.	備　考 REMARKS
24	3677 0618 000	ﾌﾞﾗｹｯﾄ	BRACKET	1				
25	3677 0617 000	ﾌﾞﾗｹｯﾄ	BRACKET	1				
26	3677 0616 000	ｽｲｯﾁ	SWITCH	1				
27	5210 0099 100	SKﾊﾞｲﾝﾀﾞｰ	BAND	2				
28	5229 0607 000	ﾀｰﾐﾅﾙ	TERMINAL	1				
29	5229 0608 000	ｷｬｯﾌﾟ	CAP	1				
30	5118 0615 000	ﾊﾞｯﾃﾘｽｲｯﾁ	SWITCH	1				
31	36A4 0625 000	ﾌﾞﾗｹｯﾄ	BRACKET	1				
32	K700 0106 016	Fﾎﾞﾙﾄ	BOLT	6	M6*16(7T)			
33	A360 0100 802	SW	WASHER	2	M8			
34	A301 0108 001	ﾅｯﾄ	NUT	2	M8			
35	F301 0108 000	Fﾅｯﾄ	NUT	1	M8			
36	3587 0207 000	ｸﾘｯﾌﾟﾊﾞﾝﾄﾞ	BAND	1				
37	F300 0106 000	Fﾅｯﾄ	NUT	2	M6			

silverhorn.co.uk

36A4 070A ハーネス ELECTRIC WARING

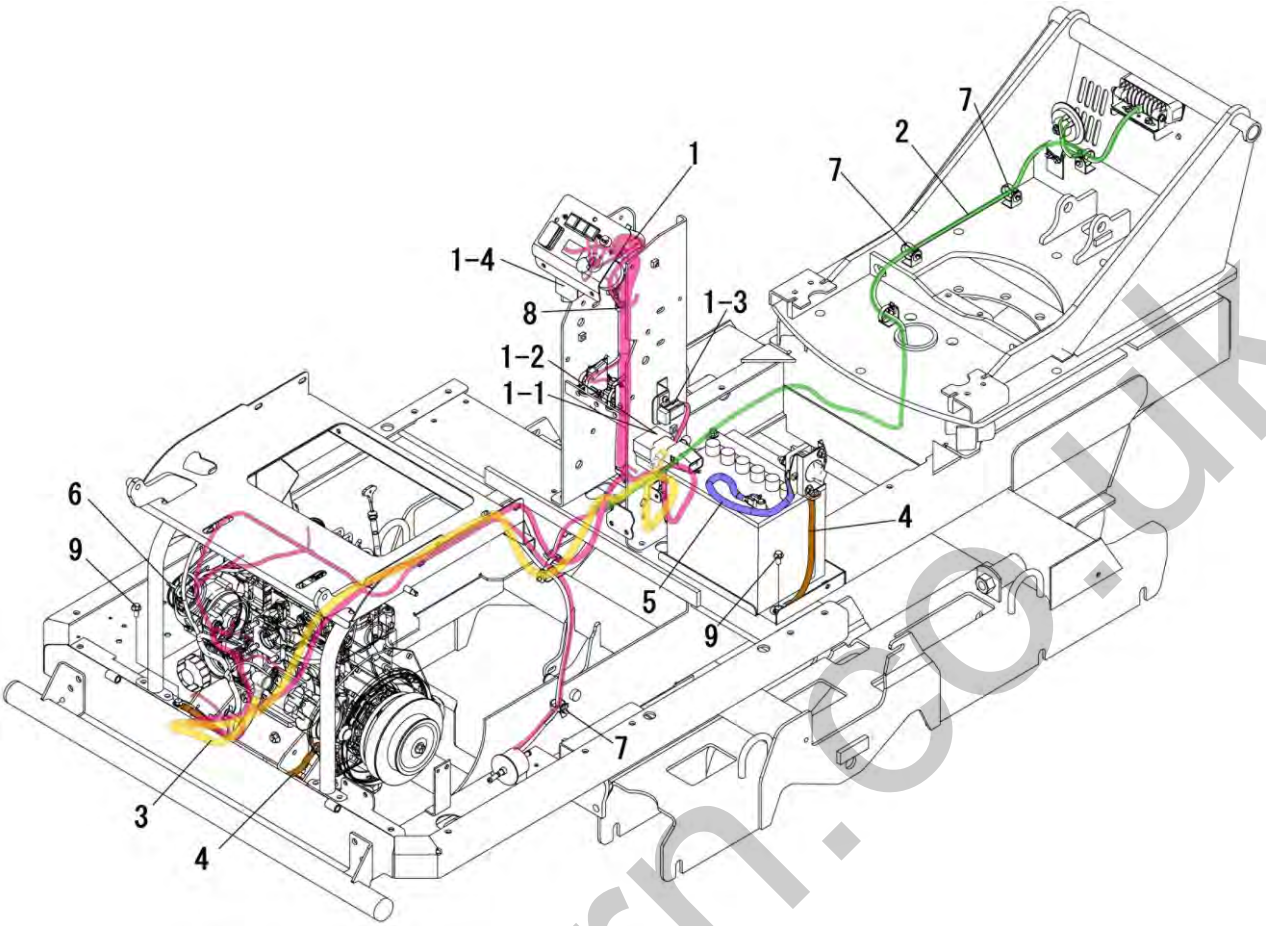

見出 NO.	部品番号 PART NO.	部品名称	PART NAME	個数 Q'ty	型　寸 DESCRIPTION	互換性 R/P	適用号機 FROM ～ UP TO SERIAL NO.	備　考 REMARKS
1	36A4 0702 000	ハーネス	HARNESS	1				
1-1	0980 1003 003	ﾋｭｰｽﾞ	FUSE	1	30A			
1-2	0980 1004 003	ﾋｭｰｽﾞ	FUSE	1	40A			
1-3	0980 1001 002	ﾋｭｰｽﾞ	FUSE	2	10A			
1-4	3570 0723 000	ﾘﾚｰ	RELAY	3				
2	36A4 0703 000	ハーネス	HARNESS	1				
3	0980 7202 303	ﾌﾟﾗｽｺｰﾄﾞ	CODE	1	20-L2300			
4	3522 0231 000	ﾏｲﾅｽｺｰﾄﾞ	MINUSCODE	2				
5	3714 0613 000	ﾏｲﾅｽｺｰﾄﾞ	MINUS CODE	1				
6	3637 0254 000	ﾌﾟﾗｽﾁｯｸﾊﾞﾝﾄﾞ	BAND	1				
7	3587 0207 000	ｸﾘｯﾌﾟﾊﾞﾝﾄﾞ	BAND	13				
8	3712 0315 000	ｸﾘｯﾌﾟ	CLIP	9				
9	3522 0238 100	ﾀｯﾌﾟﾀｲﾄ	TAPTIGHT	2				

silverhorn.co.uk

36A4 100A フレーム FRAME

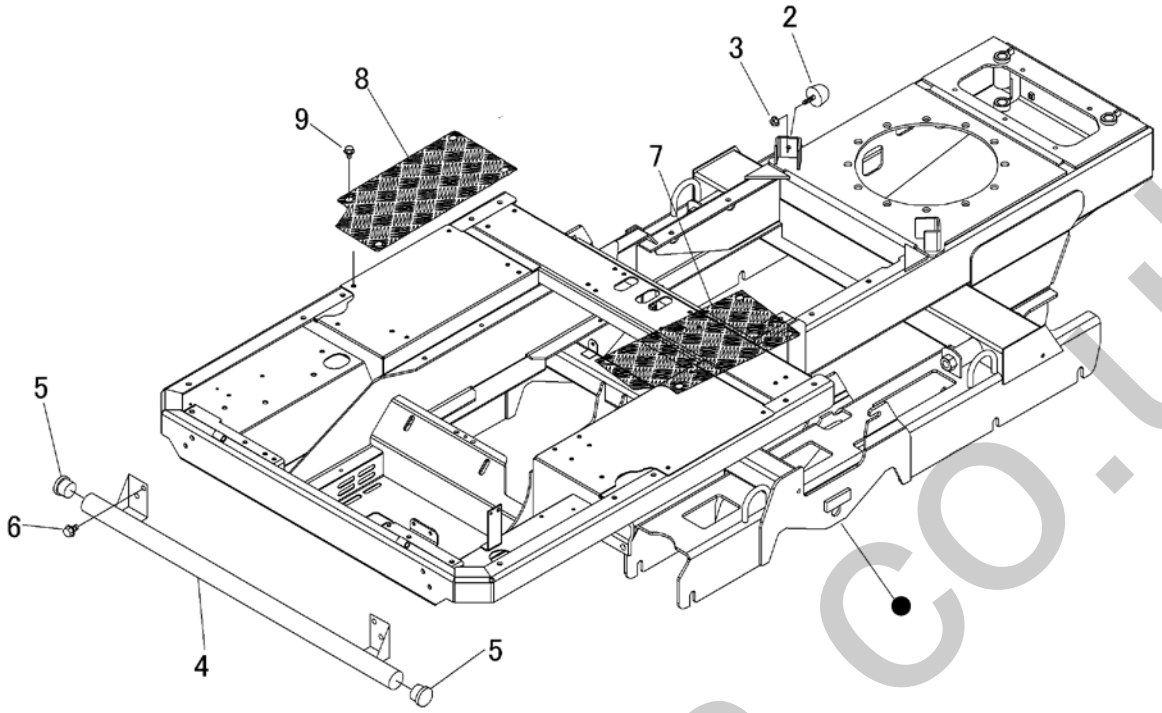

見出 NO.	部品番号 PART NO.	部品名称	PART NAME		個数 Q'ty	型　寸 DESCRIPTION	互換性 R/P	適用号機 FROM ～ UP TO SERIAL NO.	備　考 REMARKS
2	3661 1661 000	ｽﾄｯﾊﾟ	RUBBER		2				
3	F301 0108 000	Fﾅｯﾄ	NUT		2	M8			
4	36A4 1131 000	ﾊﾞﾝﾊﾟ	BUMPER		1				
5	3677 1417 000	ｷｬｯﾌﾟ	CAP		2				
6	K712 0110 020	Fﾎﾞﾙﾄ	BOLT		4				
7	36A4 1141 000	ﾌﾟﾚｰﾄ	PLATE		1				
8	36A4 1143 000	ﾌﾟﾚｰﾄ	PLATE		1				
9	K710 0108 016	Fﾎﾞﾙﾄ	BOLT		8	M8*16(7T)			

silverhorn.co.uk

36A4 120A テスリ HANDRAIL

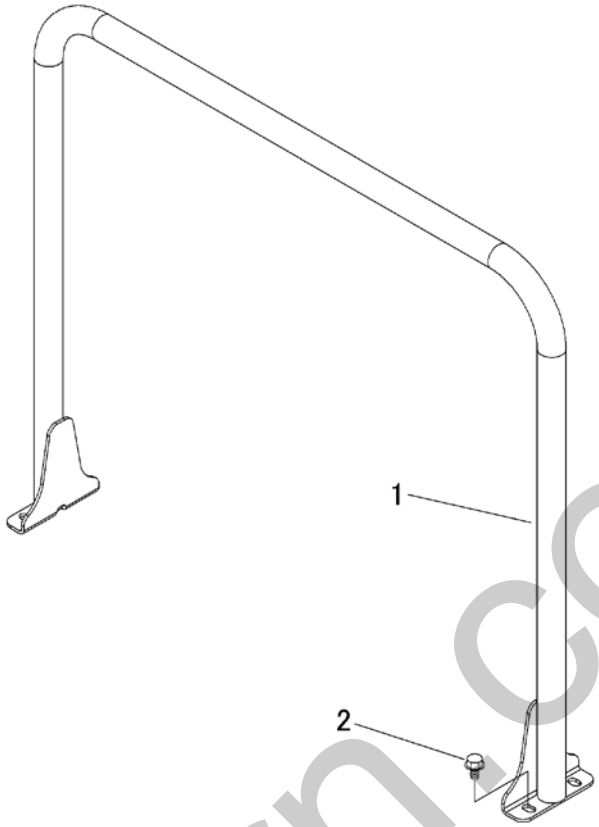

見出 NO.	部品番号 PART NO.	部品名称	PART NAME		個数 Q'ty	型　寸 DESCRIPTION	互換性 R/P	適用号機 FROM ～ UP TO SERIAL NO.	備　考 REMARKS
1	36A4 1201 000	ﾊﾝﾄﾞﾚｰﾙ	HANDRAIL		1				
2	K712 0110 020	Fﾎﾞﾙﾄ	BOLT		4				

silverhorn.co.uk

36A4 130A カバー COVER

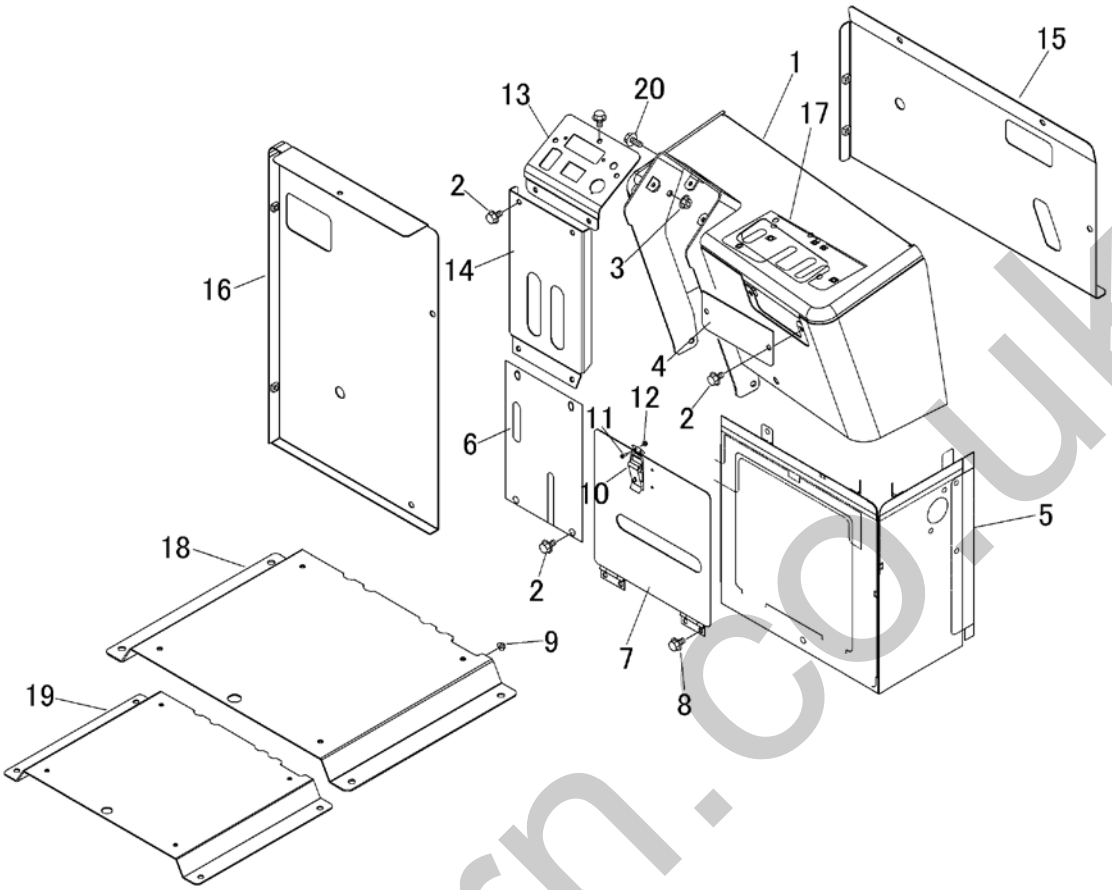

見出 NO.	部品番号 PART NO.	部品名称	PART NAME		個数 Q'ty	型　寸 DESCRIPTION	互換性 R/P	適用号機 FROM ～ UP TO SERIAL NO.	備　考 REMARKS
1	36A4 1301 000	ﾊﾟﾈﾙ	PANEL		1				
2	K710 0108 016	Fﾎﾞﾙﾄ	BOLT		32	M8*16(7T)			
3	F301 0108 000	Fﾅｯﾄ	NUT		5	M8			
4	36A4 1318 000	ｶﾊﾞｰ	COVER		1				
5	36A4 1321 000	ｶﾊﾞｰ	COVER		1				
6	36A4 1327 000	ｶﾊﾞｰ	COVER		1				
7	36A4 1328 000	ｶﾊﾞｰ	COVER		1				
8	K700 0106 014	Fﾎﾞﾙﾄ	BOLT		7	M6*14(7T)			
9	F300 0106 000	Fﾅｯﾄ	NUT		4	M6			
10	3659 1361 000	ﾊﾟﾁﾝｼﾞｮｳ	LOCK		1				
11	A222 0103 010	ｻﾗｺﾈｼﾞ	SCREW		4	M3*10			
12	F300 0103 001	Fﾅｯﾄ	NUT		4	M3			
13	36A4 1331 000	ﾊﾟﾈﾙ	PANEL		1				
14	36A4 1333 000	ｶﾊﾞｰ	COVER		1				
15	36A4 1337 000	ｶﾊﾞｰ	COVER		1				
16	36A4 1338 000	ｶﾊﾞｰ	COVER		1				
17	36A4 1345 000	ﾊﾟﾈﾙ	PANEL		1				
18	36A4 1381 000	ｶﾊﾞｰ	COVER		1				
19	36A4 1386 000	ﾌﾟﾚｰﾄ	PLATE		1				
20	K710 0108 020	Fﾎﾞﾙﾄ	BOLT		4	M8*20(7T)			

sherhorn.co.uk

36A4 140A エンジンカバー ENGINE COVER

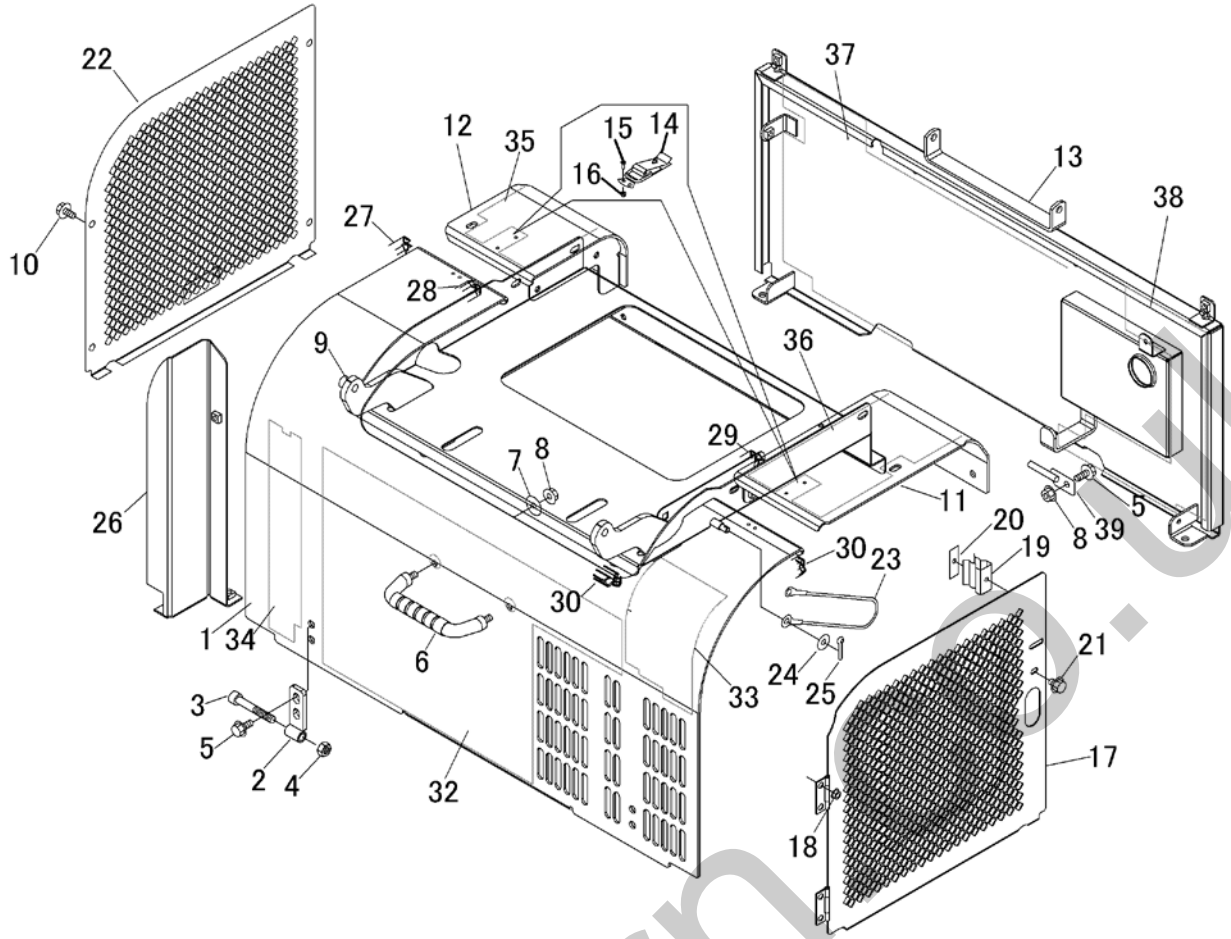

見出 NO.	部品番号 PART NO.	部品名称	PART NAME		個数 Q'ty	型　寸 DESCRIPTION	互換性 R/P	適用号機 FROM ～ UP TO SERIAL NO.	備　考 REMARKS
1	36A4 1401 000	ｴﾝｼﾞﾝｶﾊﾞｰ	COVER		1				
2	36A4 1408 000	ﾋﾝｼﾞ	HINGE		2				
3	3677 1414 500	ｷｬｯﾌﾟｽｸﾘｭｰ	BOLT		2				
4	A351 0110 002	Uﾅｯﾄ	NUT		2	M10			
5	K710 0108 020	Fﾎﾞﾙﾄ	BOLT		5	M8*20(7T)			
6	5310 1279 000	ｸﾞﾘｯﾌﾟ	GRIP		1				
7	0350 0160 828	PW	WASHER		2	8*28*3.0			
8	F301 0108 000	Fﾅｯﾄ	NUT		3	M8			
9	36A4 1411 000	ﾌﾞﾗｹｯﾄ	BRACKET		1				
10	K710 0108 016	Fﾎﾞﾙﾄ	BOLT		23	M8*16(7T)			
11	36A4 1421 000	ｶﾊﾞｰ	COVER		1				
12	36A4 1425 000	ｶﾊﾞｰ	COVER		1				
13	36A4 1431 000	ｶﾊﾞｰ	COVER		1				
14	3659 1361 000	ﾊﾟﾁﾝｼﾞｮｳ	LOCK		2				
15	A222 0103 010	ｻﾗｺﾈｼﾞ	SCREW		8	M3*10			
16	F300 0103 001	Fﾅｯﾄ	NUT		8	M3			
17	36A4 1445 000	ｶﾊﾞｰ	COVER		1				
18	F300 0106 000	Fﾅｯﾄ	NUT		4	M6			
19	5310 1224 000	ｽﾌﾟﾘﾝｸﾞ	SPRING		1				
20	5310 1224 100	ﾌﾞﾗｹｯﾄ	BRACKET		1				
21	K700 0106 012	Fﾎﾞﾙﾄ	BOLT		1	M6*12(7T)			
22	36A4 1455 000	ﾌﾟﾚｰﾄ	PLATE		1				
23	5347 1263 000	ﾜｲﾔｰ	WIRE		1				
24	0350 0140 818	PW	WASHER		1	8*18*1.6			
25	0520 0125 016	ﾜﾘﾋﾟﾝ	PIN SPLIT		1	2.5*16			

silverhorn.co.uk

36A4 140A エンジンカバー ENGINE COVER

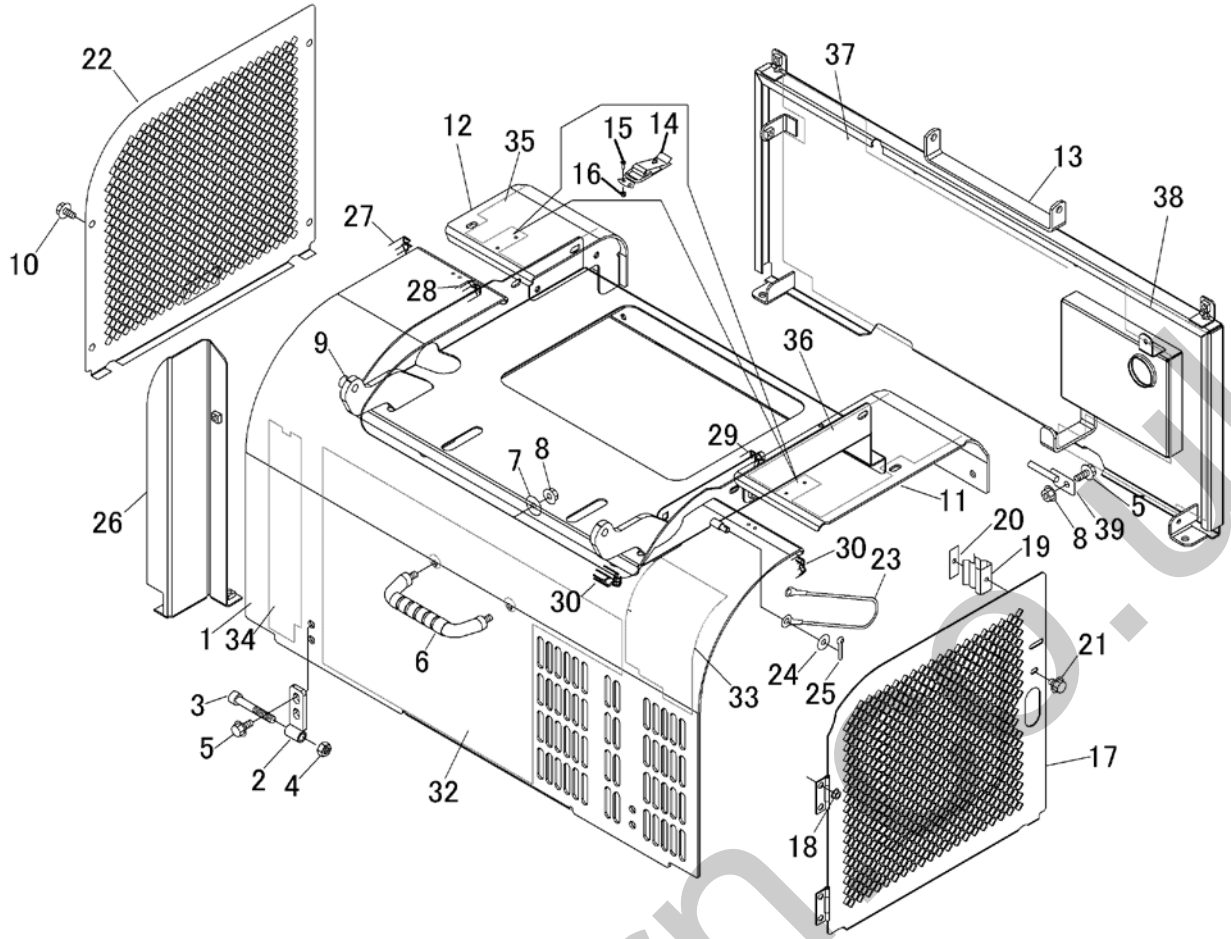

見出 NO.	部品番号 PART NO.	部品名称	PART NAME		個数 Q'ty	型　寸 DESCRIPTION	互換性 R/P	適用号機 FROM ～ UP TO SERIAL NO.	備　考 REMARKS
26	36A4 1461 000	ﾌﾞﾗｹｯﾄ	BRACKET		1				
27	36A4 1465 000	ｳｪｻﾞｰｽﾄﾘｯﾌﾟ	WEATHER STRIP		1				
28	36A4 1466 000	ｳｪｻﾞｰｽﾄﾘｯﾌﾟ	WEATHER STRIP		1				
29	36A4 1467 000	ｳｪｻﾞｰｽﾄﾘｯﾌﾟ	WEATHER STRIP		1				
30	36A4 1468 000	ｳｪｻﾞｰｽﾄﾘｯﾌﾟ	WEATHER STRIP		2				
32	36A4 1471 000	ｲﾝｼｭﾚｰﾀ	INSULATOR		1				
33	36A4 1472 000	ｲﾝｼｭﾚｰﾀ	INSULATOR		1				
34	36A4 1473 000	ｲﾝｼｭﾚｰﾀ	INSULATOR		1				
35	36A4 1474 000	ｲﾝｼｭﾚｰﾀ	INSULATOR		1				
36	36A4 1475 000	ｲﾝｼｭﾚｰﾀ	INSULATOR		1				
37	36A4 1476 000	ｲﾝｼｭﾚｰﾀ	INSULATOR		1				
38	36A4 1477 000	ｲﾝｼｭﾚｰﾀ	INSULATOR		1				
39	36A4 1481 000	ｽﾄｯﾊﾟ	STOPPER		1				

silverhorn.co.uk

36A4 200A ミッション Transmission

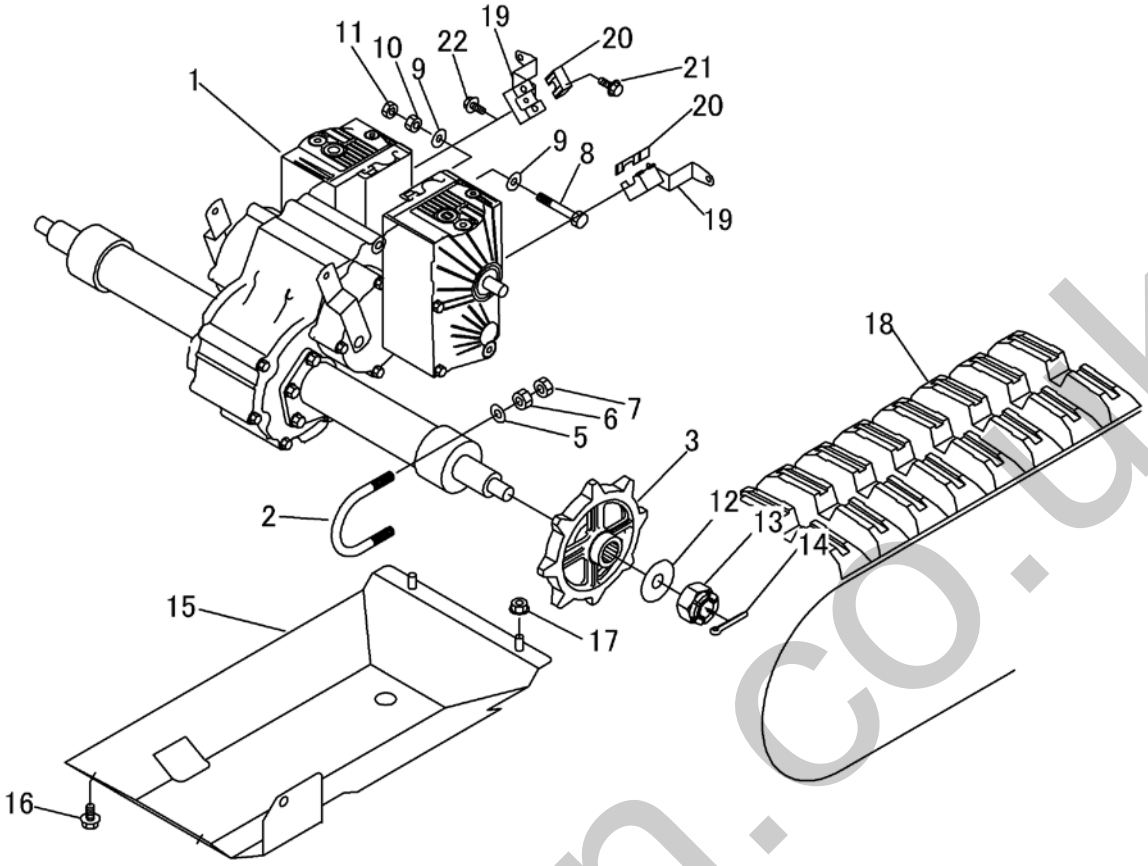

見出 NO.	部品番号 PART NO.	部品名称	PART NAME		個数 Q'ty	型　寸 DESCRIPTION	互換性 R/P	適用号機 FROM ～ UP TO SERIAL NO.	備　考 REMARKS
1	7109 000A 000	ﾐｯｼｮﾝASSY	TRANSMISSION		1	HT134A			
2	3628 2001 000	Uﾎﾞﾙﾄ	BOLT		2				
3	3646 2004 000	ｽﾌﾟﾛｹｯﾄ	SPROCKET		2				
5	0350 0151 226	PW	PW		4				
6	A301 0112 001	ﾅｯﾄ	NUT		4	M12			
7	A301 0112 003	ﾅｯﾄ	NUT		4	M12			
8	A114 0110 090	ﾎﾞﾙﾄ	BOLT		1	M10*90*26			
9	0350 0151 026	PW	WASHER		2	10*26*2.3			
10	A301 0110 001	ﾅｯﾄ	NUT		1	M10			
11	A301 0110 003	ﾅｯﾄ	NUT		1	M10			
12	0350 0172 055	PW	WASHER		2	20*55*4.5			
13	A312 0102 020	ｷｬｯｽﾙﾅｯﾄ	NUT		2	M20(P=1.5)			
14	0520 0140 040	ﾜﾘﾋﾟﾝ	PIN SPLIT		2				
15	36A4 2007 000	ｶﾞｰﾄﾞ	GUARD		1				
16	K712 0110 020	Fﾎﾞﾙﾄ	BOLT		3				
17	F301 0110 000	Fﾅｯﾄ	NUT		2	M10			
18	3677 2012 000	ｸﾛｰﾗ	CRAWLER		2				
19	36A4 2021 000	ﾚﾊﾞｰ	LEVER		2				
20	36A4 2025 000	ﾌﾞﾛｯｸ	BLOCK		2				
21	K710 0608 025	Fﾎﾞﾙﾄ	BOLT		4	M8*25(7T)			
22	K700 0606 020	Fﾎﾞﾙﾄ	BOLT		2	M6*20(7T)			

silverhorn.co.uk

36A4 210A テンリン Roller

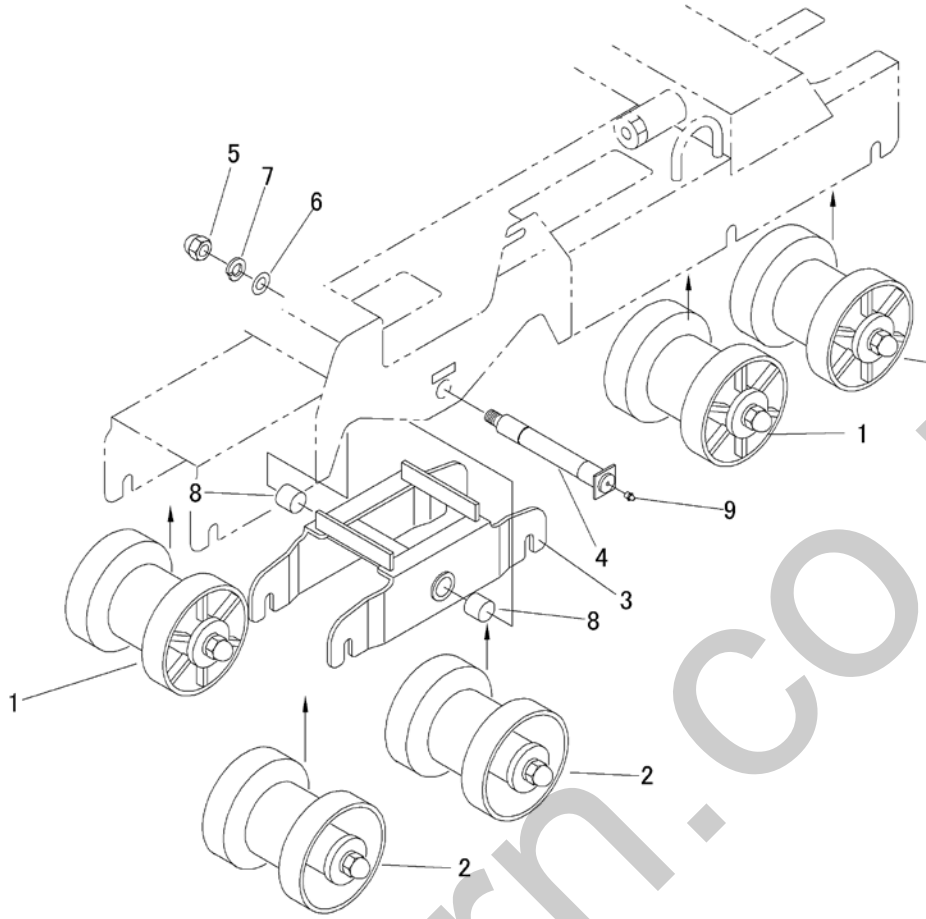

見出 NO.	部品番号 PART NO.	部品名称	PART NAME		個数 Q'ty	型 寸 DESCRIPTION	互換性 R/P	適用号機 FROM ～ UP TO SERIAL NO.	備考 REMARKS
1	3651 2133 000	ﾃﾝﾘﾝAssy	ROLLER		6				
2	3643 2101 000	ﾃﾝﾘﾝASSY	ROLLER		4				
3	3677 2103 000	ﾌﾞﾗｹｯﾄ	BRACKET		2				
4	3677 2104 000	ｼｬﾌﾄ	SHAFT		2				
5	A340 0131 602	ﾌｸﾛﾅｯﾄ	NUT		2	M16			
6	0350 0161 630	PW	WASHER		2	16*30*3.0			
7	A360 0101 602	SW	WASHER		2	16			
8	0797 0252 825	ﾌﾞｯｼｭ	BUSH		4	25*28*25			
9	A650 0100 600	ｸﾞﾘｰｽﾆｯﾌﾟﾙ	NIPPLE GREASE		2	A-M6			

silverthorn.co.uk

3643 2101 000 テンリンAssy Roller Assy

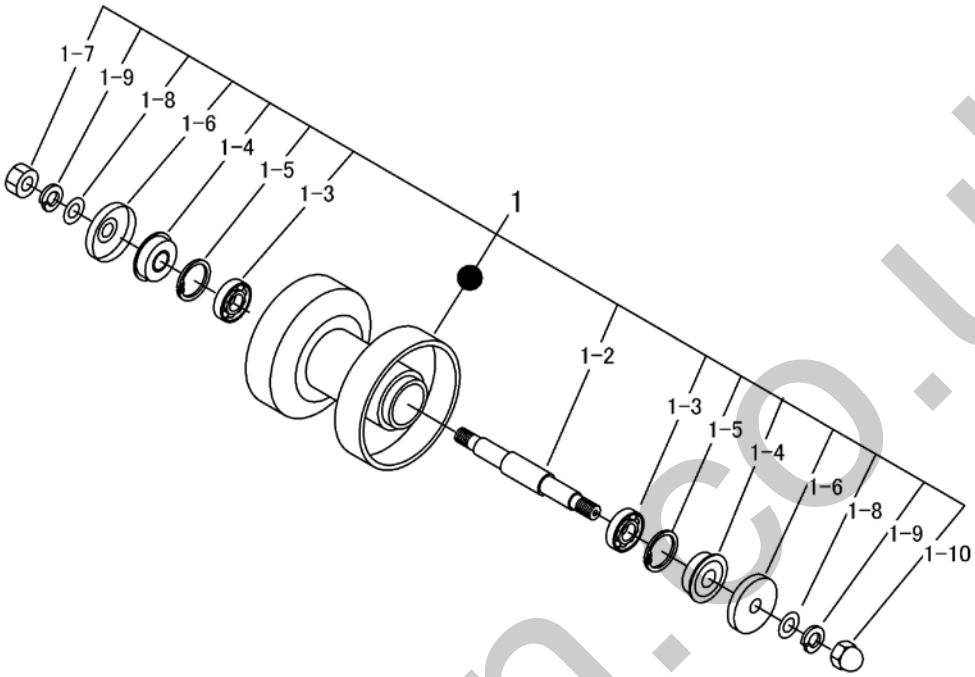

見出 NO.	部品番号 PART NO.	部品名称	PART NAME		個数 Q'ty	型 寸 DESCRIPTION	互換性 R/P	適用号機 FROM ～ UP TO SERIAL NO.	備 考 REMARKS
1	3643 2101 000	ﾃﾝﾘﾝ Assy	ROLLER ASSY		4				
–	–	–	–						
1-2	3643 2107 000	ﾃﾝﾘﾝｼﾞｸ	SHAFT		4				
1-3	0750 0062 040	ﾍﾞｱﾘﾝｸﾞ	BEARING		8	6204			
1-4	3611 2113 011	ｵｲﾙｼｰﾙ	SEAL OIL		8				
1-5	0741 0004 700	Cﾘﾝｸﾞ	RING		8	H47			
1-6	3611 2114 011	ﾃﾝﾘﾝｷｬｯﾌﾟB	CAP		8				
1-7	A300 0114 001	ﾅｯﾄ	NUT		4	M14			
1-8	0350 0161 430	PW	WASHER		8	14*30*3.0			
1-9	A360 0101 402	SW	WASHER		8	14			
1-10	A340 0131 402	ﾌｸﾛﾅｯﾄ	NUT		4	M14			

silverthorn.co.uk

3651 2133 000 テンリンAssy Roller Assy

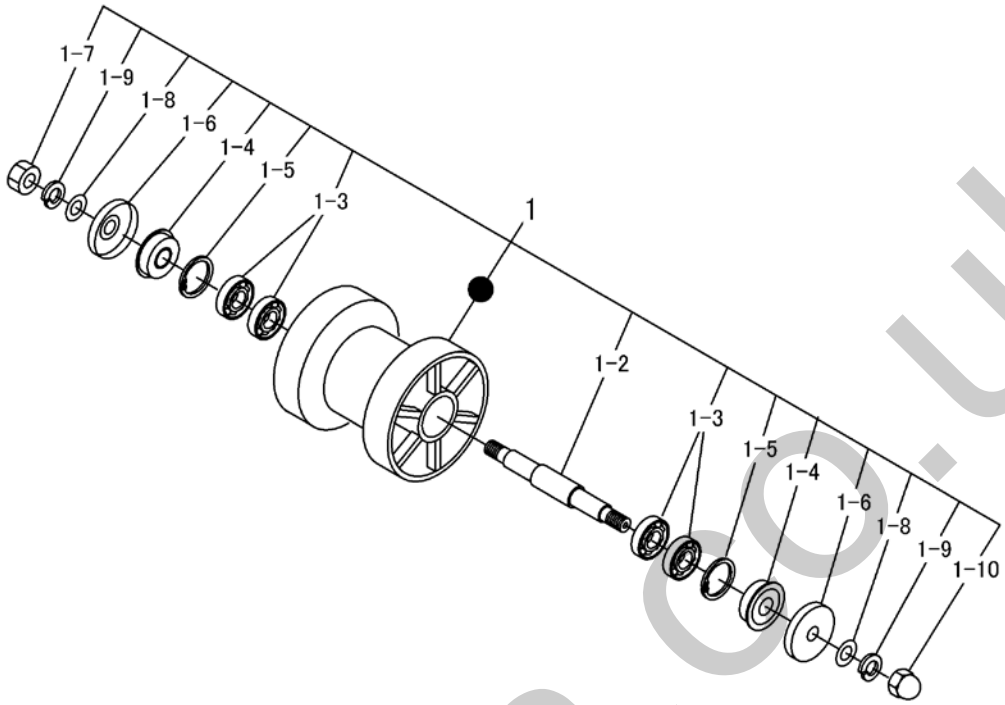

見出 NO.	部品番号 PART NO.	部品名称	PART NAME		個数 Q'ty	型 寸 DESCRIPTION	互換性 R/P	適用号機 FROM ～ UP TO SERIAL NO.	備 考 REMARKS
1	3651 2133 000	ﾃﾝﾘﾝAssy	ROLLER ASSY		6				
–	–	–	–		–				
1-2	3654 2103 000	ﾃﾝﾘﾝｼﾞｸ	SHAFT		6				
1-3	0750 0062 040	ﾍﾞｱﾘﾝｸﾞ	BEARING		24	6204			
1-4	3611 2113 011	ｵｲﾙｼｰﾙ	SEAL OIL		12				
1-5	0741 0004 700	Cﾘﾝｸﾞ	RING		12	H47			
1-6	3651 2111 000	ﾃﾝﾘﾝｷｬｯﾌﾟ	CAP		12				
1-7	A300 0116 001	ﾅｯﾄ	NUT		6	M16			
1-8	0350 0161 630	PW	WASHER		12	16*30*3.0			
1-9	A360 0101 602	SW	WASHER		12	16			
1-10	A340 0131 602	ﾌｸﾛﾅｯﾄ	NUT		6	M16			

silverthorn.co.uk

3667 220A アッパーローラ Upper Roller

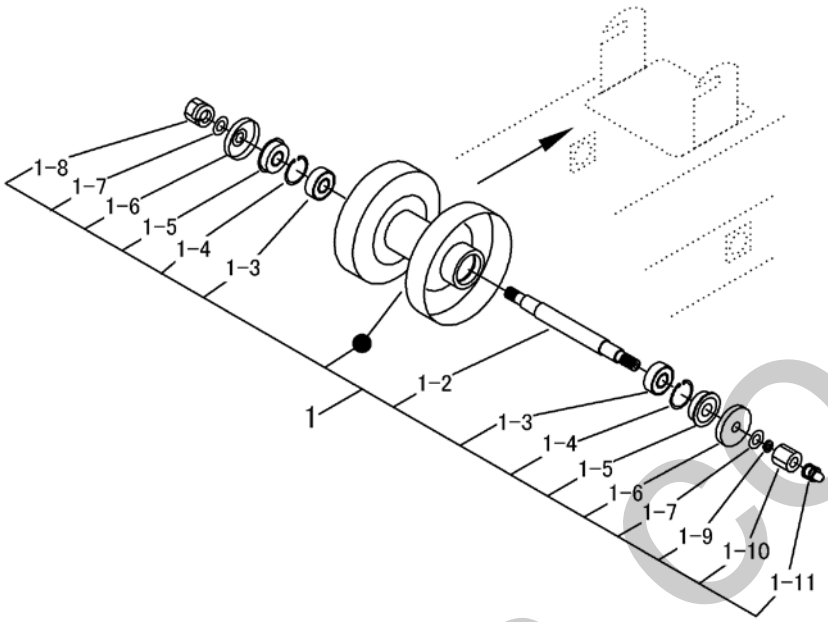

見出 NO.	部品番号 PART NO.	部品名称	PART NAME		個数 Q'ty	型 寸 DESCRIPTION	互換性 R/P	適用号機 FROM ～ UP TO SERIAL NO.	備 考 REMARKS
1	3667 2201 000	ｱｯﾊﾟｰﾛｰﾗAssy	ROLLER ASSY		2				
–	–	–	–		–				
1-02	3667 2205 000	ｼｬﾌﾄ	SHAFT		2				
1-03	0750 0562 023	ﾍﾞｱﾘﾝｸﾞ	BEARING		4	6202DU			
1-04	0741 0103 500	Cﾘﾝｸﾞ	RING, SNAP		4	H35			
1-05	0840 0015 357	ｵｲﾙｼｰﾙ	SEAL		4	KEY15357			
1-06	3611 2203 000	ｼｼﾞﾃﾝﾘﾝｷｬｯﾌﾟ	CAP		4				
1-07	0350 0151 226	PW	WASHER, PLAIN		4	12*26*2.3			
1-08	H301 0112 001	Sﾅｯﾄ	NUT		2	M12			
1-09	A360 0101 202	SW	WASHER, SPRING		2	12			
1-10	3611 2204 000	ｼｼﾞﾃﾝﾘﾝｼﾒﾂｹﾅｯﾄ	NUT		2	22×23			
1-11	A650 0100 600	ｸﾞﾘｰｽﾆｯﾌﾟﾙ	NIPPLE, GREASE		2	M6			

silverthorn.co.uk

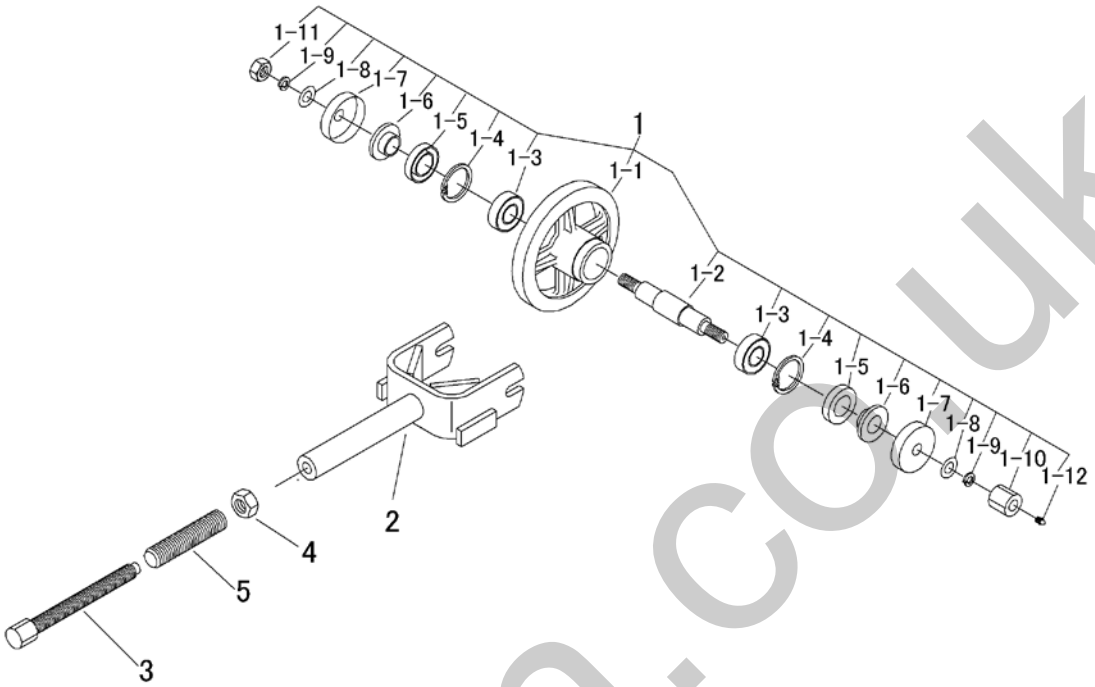

見出 NO.	部品番号 PART NO.	部品名称	PART NAME		個数 Q'ty	型　寸 DESCRIPTION	互換性 R/P	適用号機 FROM ～ UP TO SERIAL NO.	備　考 REMARKS
1	3634 2301 000	ﾕｳﾄﾞｳﾘﾝAssy	IDLER		2				
1-1	3634 2303 000	ﾕｳﾄﾞｳﾘﾝ	IDLER		2				
1-2	3633 2305 000	ﾕｳﾄﾞｳﾘﾝｼﾞｸ	SHAFT		2				
1-3	0750 0562 053	ﾍﾞｱﾘﾝｸﾞ	BEARING		4	6205DU			
1-4	0741 0005 200	Cﾘﾝｸﾞ	RING		4	H52			
1-5	0840 1305 211	ｵｲﾙｼｰﾙ	SEAL OIL		4	UE30*52*11			
1-6	3611 2303 000	ｽﾘｰﾌﾞ	SLEEB		4				
1-7	3611 2304 000	ﾕｳﾄﾞｳﾘﾝｶﾊﾞｰ	CORBER		4				
1-8	0350 0161 630	PW	WASHER		4	16*30*3.0			
1-9	A360 0101 602	SW	WASHER		4	16			
1-10	3611 2305 000	ﾕｳﾄﾞｳﾘﾝｼﾒﾂｹﾅｯﾄ	NUT		2				
1-11	A300 0116 001	ﾅｯﾄ	NUT		2	M16			
1-12	A650 0100 600	ｸﾞﾘｰｽﾆｯﾌﾟﾙ	NIPPLE GREASE		2	A-M6			
2	36A4 2311 000	ﾕｳﾄﾞｳﾘﾝﾌｫｰｸ	YOKE		2				
3	3611 2321 000	ｸﾛｰﾗﾊﾘﾎﾞﾙﾄ	BOLT		2				
4	A300 0120 001	ﾅｯﾄ	NUT		2	M20			
5	3647 2412 000	ｼﾞｬﾊﾞﾗﾊﾟｲﾌﾟ	PIPE		2				

silverthorn.co.uk

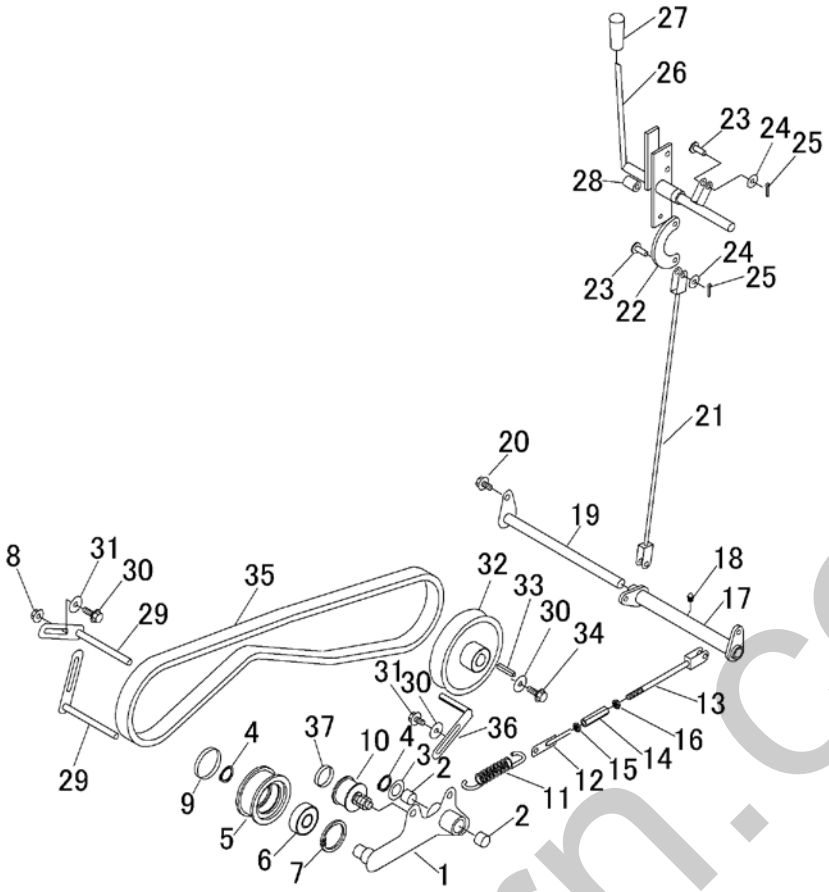

見出 NO.	部品番号 PART NO.	部品名称	PART NAME		個数 Q'ty	型　寸 DESCRIPTION	互換性 R/P	適用号機 FROM ～ UP TO SERIAL NO.	備　考 REMARKS
1	36A4 2501 000	ﾃﾝｼｮﾝｱｰﾑ	TENSION ARM		1				
2	0797 0202 315	ﾌﾞｯｼｭ	BUSH		2	20*23*15			
3	0350 0162 034	PW	WASHER		1	20*34*3.2			
4	0740 0002 000	Cﾘﾝｸﾞ	RING		2	S20			
5	5310 2405 000	ﾌﾟｰﾘ	PULLEY		1				
6	0750 0563 044	ﾍﾞｱﾘﾝｸﾞ	BEARING		1				
7	0741 0005 200	Cﾘﾝｸﾞ	RING		1	H52			
8	F301 0108 000	Fﾅｯﾄ	NUT		1	M8			
9	0834 0055 080	ｼｰﾙｷｬｯﾌﾟ	SEAL CAP		1	55*8			
10	3673 2511 000	ﾌﾟｰﾘAssy	PULLEY ASSY		2				
11	3308 3016 000	ｽﾌﾟﾘﾝｸﾞ	SPRING		1				
12	3567 3021 000	ﾛｯﾄﾞ	ROD		1				
13	3683 3208 000	ﾛｯﾄﾞ	ROD		1				
14	3208 3410 000	ﾀｰﾝﾊﾞｯｸﾙ	TURNBUCKLE		1	M8*50			
15	A301 0108 003	ﾅｯﾄ	NUT		1	M8			
16	A301 2108 003	ﾅｯﾄ	NUT		1	M8L			
17	3677 2505 000	ﾘﾝｸ	LINK		1				
18	A650 0100 600	ｸﾞﾘｰｽﾆｯﾌﾟﾙ	NIPPLE GREASE		2	A-M6			
19	3677 2511 000	ﾋﾟﾝ	PIN		1				
20	K710 0108 016	Fﾎﾞﾙﾄ	BOLT		3	M8*16(7T)			
21	3677 2513 000	ﾛｯﾄﾞ	ROD		1				
22	3677 2515 000	ﾌﾟﾚｰﾄ	PLATE		1				
23	0562 0108 022	ﾋﾗｱﾀﾏﾋﾟﾝ	PIN		4	8*22			
24	0350 0140 818	PW	WASHER		4	8*18*1.6			
25	0520 0125 016	ﾜﾘﾋﾟﾝ	PIN SPLIT		4	2.5*16			

silverhorn.co.uk

36A4 250B ドウリョクデンタツ Power Line

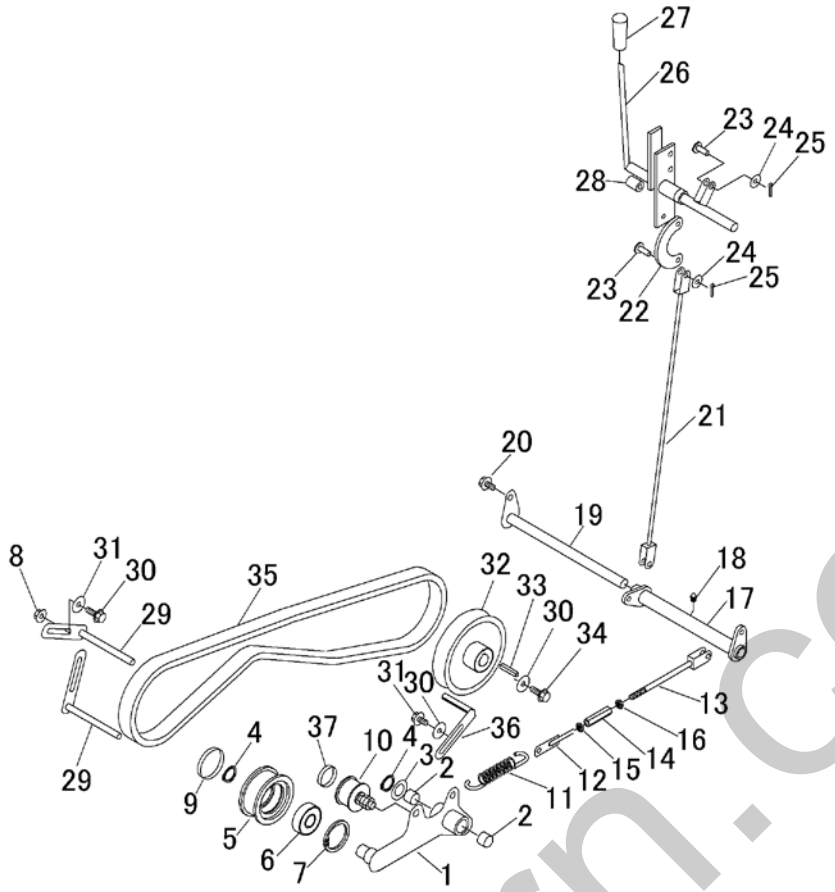

見出 NO.	部品番号 PART NO.	部品名称	PART NAME		個数 Q'ty	型　寸 DESCRIPTION	互換性 R/P	適用号機 FROM ～ UP TO SERIAL NO.	備　考 REMARKS
26	36A4 2521 000	ﾚﾊﾞｰ	LEVER		1				
27	0691 0012 250	ｸﾞﾘｯﾌﾟ	GRIP		1	12			
28	3611 1807 000	ﾎｺﾞｺﾞﾑ	GROMMET		1	C-6			
29	36A4 2537 000	ｽﾄｯﾊﾟ	STOPPER		2				
30	0350 0160 828	PW	WASHER		4	8*28*3.0			
31	K710 0108 025	Fﾎﾞﾙﾄ	BOLT		3	M8*25(7T)			
32	36A4 2536 000	ﾌﾟｰﾘ	PULLEY		1				
33	0572 0006 035	ｷｰ	KEY		1	6*6*35			
34	K710 0608 016	Fﾎﾞﾙﾄ	BOLT		1	M8*16(7T)			
35	0853 1500 063	ﾍﾞﾙﾄ	BELT		1	W800SC63			
36	3610 0101 000	ﾍﾞﾙﾄｽﾄｯﾊﾟｰ	STOPPER		1				
37	0834 0035 070	ｼｰﾙｷｬｯﾌﾟ	CAP		2	35*7			

silverthorn.co.uk

36A4 300A ソウコウレバー　Side Clutch

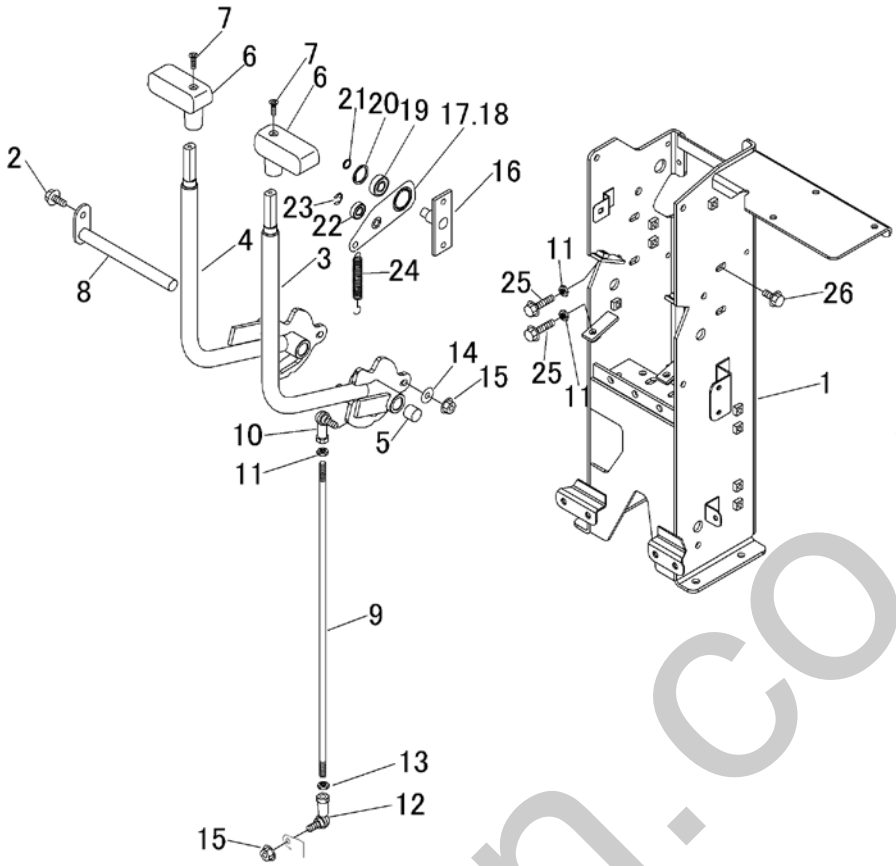

見出 NO.	部品番号 PART NO.	部品名称	PART NAME		個数 Q'ty	型　寸 DESCRIPTION	互換性 R/P	適用号機 FROM ～ UP TO SERIAL NO.	備　考 REMARKS
1	36A4 3001 000	ﾌﾞﾗｹｯﾄ	BRACKET		1				
2	K710 0108 016	Fﾎﾞﾙﾄ	BOLT		5	M8*16(7T)			
3	36A4 3021 000	ﾚﾊﾞｰ	LEVER		1				
4	36A4 3031 000	ﾚﾊﾞｰ	LEVER		1				
5	0796 0161 815	DUﾌﾞｯｼｭ	BUSH		4	16*18*15			
6	5229 3081 000	ｸﾞﾘｯﾌﾟ	GRIP		2				
7	A222 0106 020	ｻﾗｺﾈｼﾞ	SCREW		2	M6*20			
8	3677 3036 000	ﾋﾟﾝ	PIN		1				
9	36A4 3038 000	ﾎﾞﾙﾄ	BOLT		2	8			
10	3408 5008 000	ﾘﾝｸﾎﾞｰﾙ	JOINT		2	M8			
11	A301 0108 003	ﾅｯﾄ	NUT		6	M8			
12	3522 4341 000	ﾘﾝｸﾎﾞｰﾙ	JOINT		2	M8L			
13	A301 2108 003	ﾅｯﾄ	NUT		2	M8L			
14	0350 0140 822	PW	WASHER		2	8*22*1.6			
15	F301 0108 000	Fﾅｯﾄ	NUT		4	M8			
16	3677 3041 000	ﾌﾞﾗｹｯﾄ	BRACKET		2				
17	36A4 3045 000	ﾘﾝｸ	LINK		1				
18	36A4 3049 000	ﾘﾝｸ	LINK		1				
19	0750 0560 014	ﾍﾞｱﾘﾝｸﾞ	BEARING		2				
20	0741 0002 800	Cﾘﾝｸﾞ	RING		2	H28			
21	0740 0001 200	Cﾘﾝｸﾞ	RING		2	S12			
22	0750 0569 004	ﾍﾞｱﾘﾝｸﾞ	BEARING		2	6900DDU			
23	0742 0100 800	Eﾘﾝｸﾞ	RING		2				
24	3205 2004 000	ｽﾌﾟﾘﾝｸﾞ	SPRING		2				
25	K814 0108 035	Fﾎﾞﾙﾄ	BOLT		4	M8*35(8T)			
26	K710 0108 020	Fﾎﾞﾙﾄ	BOLT		4	M8*20(7T)			

silverthorn.co.uk

36A4 320A ブレーキ Brake

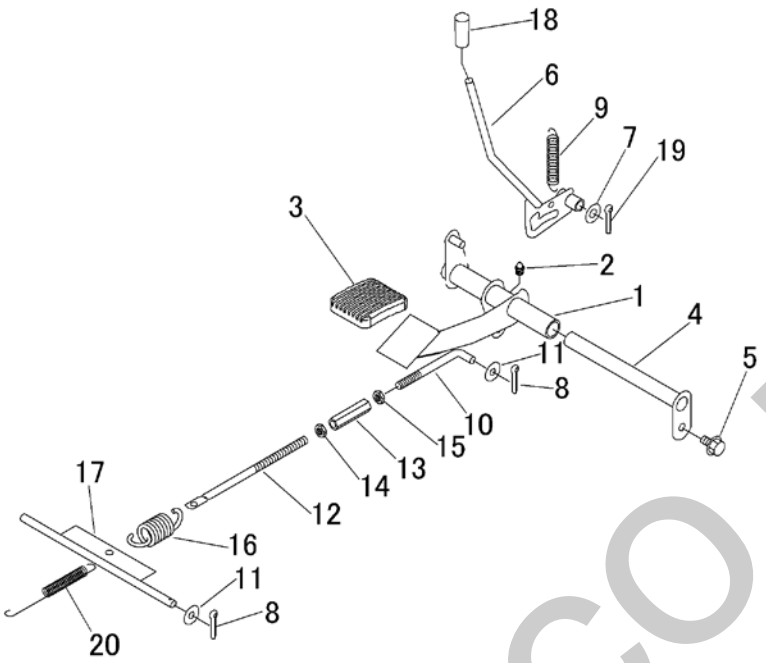

見出 NO.	部品番号 PART NO.	部品名称	PART NAME		個数 Q'ty	型　寸 DESCRIPTION	互換性 R/P	適用号機 FROM ～ UP TO SERIAL NO.	備　考 REMARKS
1	36A4 3201 000	ﾍﾟﾀﾞﾙ	PEDAL		1				
2	A650 0100 600	ｸﾞﾘｰｽﾆｯﾌﾟﾙ	NIPPLE GREASE		1	A-M6			
3	3709 3114 000	ﾍﾟﾀﾞﾙﾊﾟｯﾄﾞ	BOOTS		1				
4	3677 3036 000	ﾋﾟﾝ	PIN		1				
5	K710 0108 016	Fﾎﾞﾙﾄ	BOLT		1	M8*16(7T)			
6	36A4 3208 000	ﾚﾊﾞｰ	LEVER		1				
7	0350 0141 022	PW	WASHER		1	10*22*1.6			
8	0520 0125 016	ﾜﾘﾋﾟﾝ	PIN SPLIT		2	2.5*16			
9	5201 3608 000	ｽﾌﾟﾘﾝｸﾞ	SPRING		1				
10	5302 3308 000	ﾛｯﾄﾞ	ROD		1	φ8			
11	0350 0140 818	PW	WASHER		2	8*18*1.6			
12	3672 2409 000	ﾎﾞﾙﾄ	BOLT		1	φ8			
13	3208 3410 000	ﾀｰﾝﾊﾞｯｸﾙ	TURNBUCKLE		1	M8*50			
14	A301 0108 003	ﾅｯﾄ	NUT		1	M8			
15	A301 2108 003	ﾅｯﾄ	NUT		1	M8L			
16	3509 3216 000	ｽﾌﾟﾘﾝｸﾞ	SPRING		1				
17	3677 3221 000	ﾛｯﾄﾞ	ROD		1				
18	5310 4155 000	ｸﾞﾘｯﾌﾟ	GRIP		1				
19	0520 0125 020	ﾜﾘﾋﾟﾝ	PIN		1	2.5*20			
20	3407 3004 000	ｽﾌﾟﾘﾝｸﾞ	SPRING		1				

silverhorn.co.uk

36A4 350A シート Seat

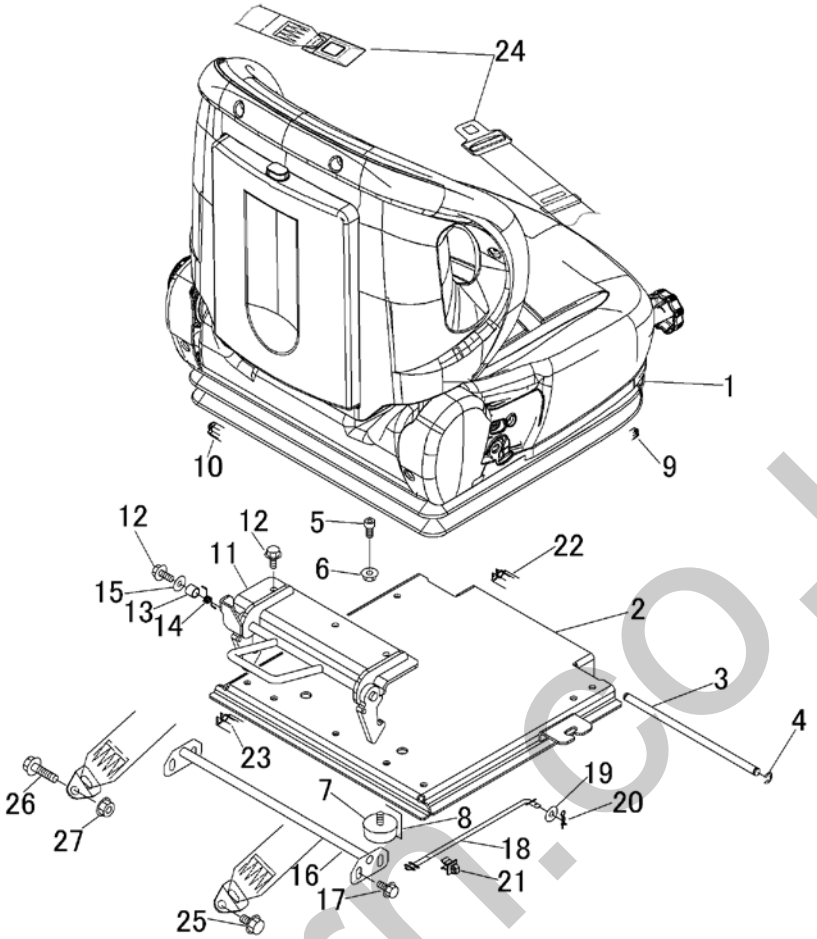

見出 NO.	部品番号 PART NO.	部品名称	PART NAME		個数 Q'ty	型　寸 DESCRIPTION	互換性 R/P	適用号機 FROM ～ UP TO SERIAL NO.	備　考 REMARKS
1	36A4 3501 000	ｼｰﾄ	SEAT		1				
2	36A4 3505 000	ﾌﾞﾗｹｯﾄ	BRACKET		1				
3	5306 3528 000	ﾋﾟﾝ	PIN		1	φ10			
4	0742 0100 800	Eﾘﾝｸﾞ	RING		2				
5	A544 0708 016	ｷｬｯﾌﾟｽｸﾘｭｰ	BOLT		4	M8*16			
6	F301 0108 000	Fﾅｯﾄ	NUT		4	M8			
7	3628 4031 010	ﾎﾞｳｼﾝｺﾞﾑ	RUBBER		2	B-17			
8	36A4 3515 000	ｲﾝｼｭﾚｰﾀ	INSULATOR		1				
9	36A4 3516 000	ｳｪｻﾞｰｽﾄﾘｯﾌﾟ	WEATHER STRIP		2				
10	36A4 3517 000	ｳｪｻﾞｰｽﾄﾘｯﾌﾟ	WEATHER STRIP		1				
11	36A4 3521 000	ﾌﾞﾗｹｯﾄ	BRACKET		1				
12	K710 0108 016	Fﾎﾞﾙﾄ	BOLT		4	M8*16(7T)			
13	5321 3535 000	ﾌﾞｯｼｭ	BUSH		1				
14	5304 3315 000	ｽﾌﾟﾘﾝｸﾞ	SPRING		1				
15	0350 0140 822	PW	WASHER		1	8*22*1.6			
16	36A4 3531 000	ﾌﾞﾗｹｯﾄ	BRACKET		1				
17	K710 0108 020	Fﾎﾞﾙﾄ	BOLT		4	M8*20(7T)			
18	36A4 3535 000	ﾛｯﾄﾞ	ROD		1				
19	0350 0140 818	PW	WASHER		1	8*18*1.6			
20	0523 0108 000	ｽﾅｯﾌﾟﾋﾟﾝ	PIN SNAP		1	8			
21	3535 4059 000	ﾛｯﾄﾞﾎﾙﾀﾞｰ	CLIP		1				
22	36A4 3518 000	ｳｪｻﾞｰｽﾄﾘｯﾌﾟ	WEATHER STRIP		1				
23	36A4 3519 000	ｳｪｻﾞｰｽﾄﾘｯﾌﾟ	WEATHER STRIP		2				
24	3718 3512 000	ｼｰﾄﾍﾞﾙﾄ	SEAT BELT ASSY		1				
25	K710 0110 025	Fﾎﾞﾙﾄ	BOLT		1	M10*25(7T)			
26	K814 0110 040	Fﾎﾞﾙﾄ	BOLT		1	M10*40(8T)			
27	F301 0110 000	Fﾅｯﾄ	NUT		2	M10			

sitechom.co.uk

3677 460A バケット BUCKET

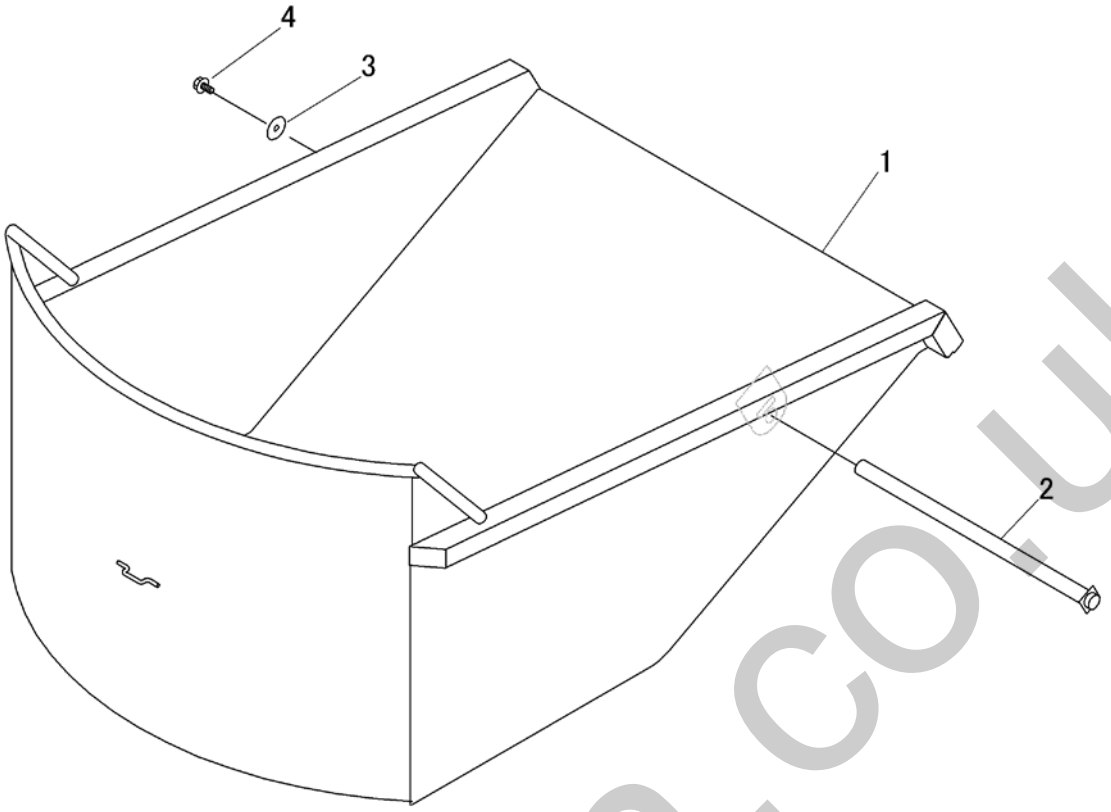

見出 NO.	部品番号 PART NO.	部品名称	PART NAME		個数 Q'ty	型　寸 DESCRIPTION	互換性 R/P	適用号機 FROM ～ UP TO SERIAL NO.	備　考 REMARKS
1	3677 4601 000	ﾊﾞｹｯﾄ	BUCKET		1				
2	3677 4571 000	ﾋﾟﾝ	PIN		1				
3	0350 0161 040	PW	WASHER		1	10*40*3.2			
4	K710 0110 020	Fﾎﾞﾙﾄ	BOLT		5	M10*20(7T)			

silverhorn.co.uk

36A4 480A ターンテーブル TURM TABLE

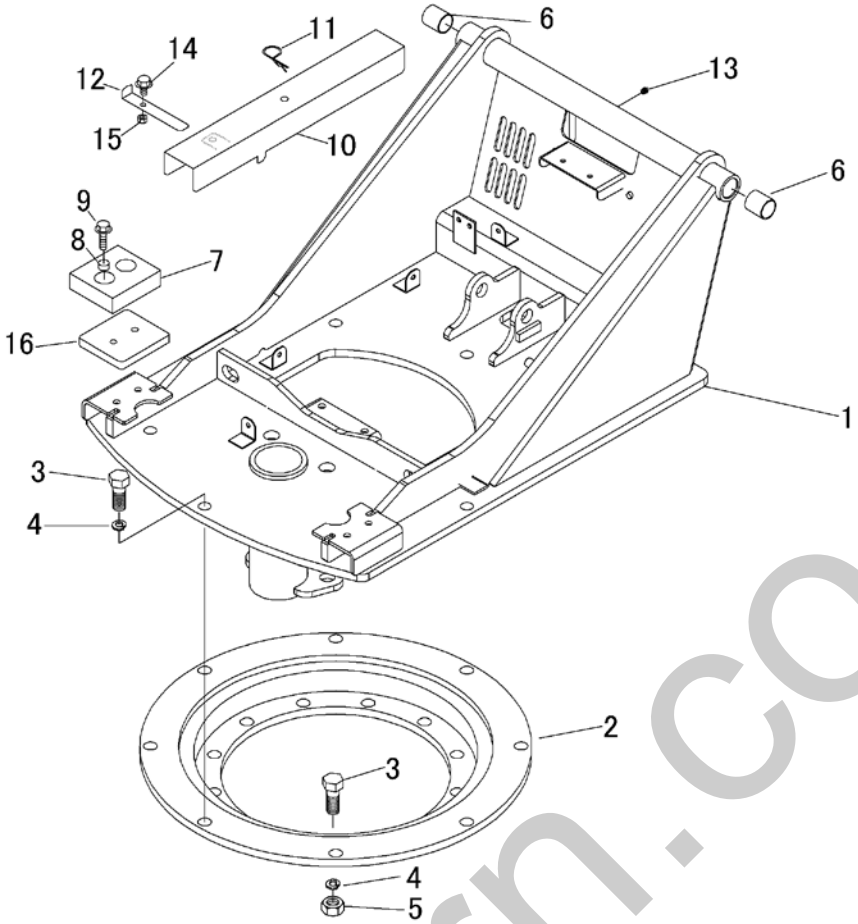

見出 NO.	部品番号 PART NO.	部品名称	PART NAME		個数 Q'ty	型　寸 DESCRIPTION	互換性 R/P	適用号機 FROM ～ UP TO SERIAL NO.	備　考 REMARKS
1	36A4 4801 000	ﾀｰﾝﾃｰﾌﾞﾙ	FRAME		1				
2	3677 4833 000	ｾﾝｶｲﾘﾝ	BEARING		1				
3	A024 0116 055	ﾎﾞﾙﾄ8T	BOLT		20	M16*55			
4	A360 0101 602	SW	WASHER		20	16			
5	A300 0116 001	ﾅｯﾄ	NUT		12	M16			
6	0797 0252 830	ﾌﾞｯｼｭ	BUSH		2	25*28*30			
7	6120 2088 000	ｸｼｮﾝｺﾞﾑ	RUBBER		2				
8	3707 6308 000	ｽﾄｯﾊﾟｰ	STOPPER		4				
9	K814 0108 030	Fﾎﾞﾙﾄ8T	BOLT		4	M8*30(8T)			
10	5234 4834 000	ｽﾄｯﾊﾟｰ	PLATE		1				
11	5310 3545 000	ﾋﾟﾝ	PIN		1				
12	5234 4839 000	ﾌﾟﾚｰﾄ	PLATE		1				
13	A650 0100 600	ｸﾞﾘｰｽﾆｯﾌﾟﾙ	NIPPLE GREASE		1	A-M6			
14	K700 0106 014	Fﾎﾞﾙﾄ	BOLT		1	M6*14(7T)			
15	A350 0106 002	Uﾅｯﾄ	NUT		1				
16	36A4 4835 000	ﾌﾟﾚｰﾄ	PLATE		2				

silverhorn.co.uk

36A4 500A ラベル LABEL

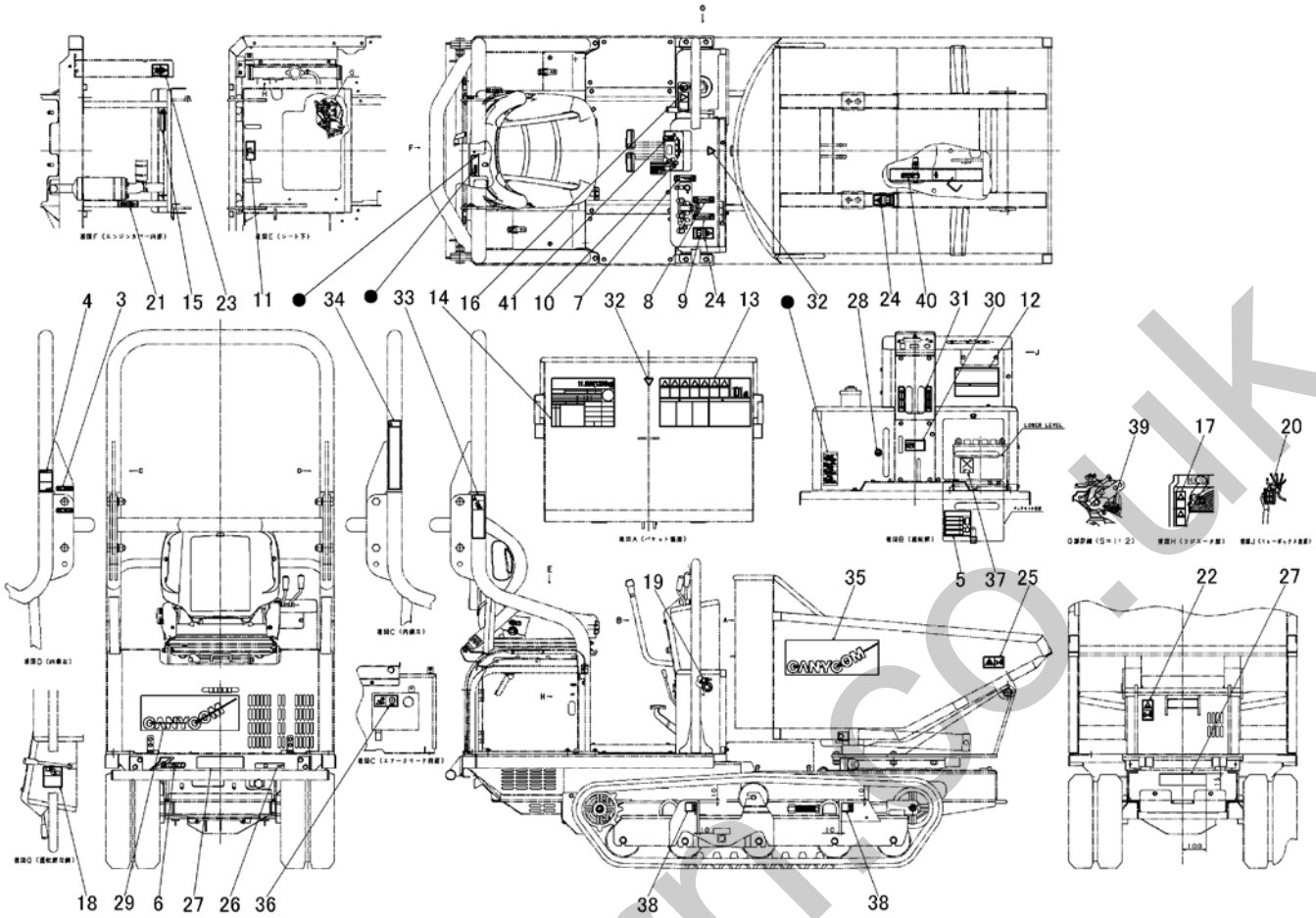

見出 NO.	部品番号 PART NO.	部品名称	PART NAME		個数 Q'ty	型　寸 DESCRIPTION	互換性 R/P	適用号機 FROM ～ UP TO SERIAL NO.	備　考 REMARKS
3	36A4 5003 001	ﾗﾍﾞﾙ	LABEL		2				
4	36A4 5004 000	ﾗﾍﾞﾙ	LABEL		1				
5	36A4 5005 000	ﾗﾍﾞﾙ	LABEL		1				Huse (CE)
6	36A4 5006 000	ﾗﾍﾞﾙ	LABEL		1				S120 Logo
7	36A4 5007 000	ﾗﾍﾞﾙ	LABEL		1				Throttle
8	36A4 5008 000	ﾗﾍﾞﾙ	LABEL		1				For swivel lever
9	36A4 5009 000	ﾗﾍﾞﾙ	LABEL		1				For dump lever
10	36A4 5011 000	ﾗﾍﾞﾙ	LABEL		1				Main switch
11	36A4 5012 000	ﾗﾍﾞﾙ	LABEL		1				Seat flip
12	36A4 5013 000	ﾗﾍﾞﾙ	LABEL		1				Parking brake warning (CE)
13	36A4 5014 000	ﾗﾍﾞﾙ	LABEL		1				Caution & warking (CE)
14	36A4 5015 000	ﾗﾍﾞﾙ	LABEL		1				Specifications (CE)
15	36A4 5016 000	ﾗﾍﾞﾙ	LABEL		1				Stop lever (engine)
16	36A4 5017 000	ﾗﾍﾞﾙ	LABEL		1				Fuel label, flammable
17	36A4 5018 000	ﾗﾍﾞﾙ	LABEL		1				Caution
18	36A4 5019 000	ﾗﾍﾞﾙ	LABEL		1				Clutch lever
19	36A4 5021 000	ﾗﾍﾞﾙ	LABEL		1				Battery cut off switch
20	36A4 5022 000	ﾗﾍﾞﾙ	LABEL		1				Relay box (CE)
21	3667 5063 000	ﾗﾍﾞﾙ	LABEL		1				
22	3667 5064 000	ﾗﾍﾞﾙ	LABEL		1				
23	3667 5065 000	ﾗﾍﾞﾙ	LABEL		1				
24	3667 5066 000	ﾗﾍﾞﾙ	LABEL		2				
25	3670 5114 000	ﾗﾍﾞﾙ	LABEL		2				
26	3588 6059 000	ﾏｰｸ	MARK		1				Made in japan
27	3654 6003 000	ﾊﾝｼｬｼｰﾄ	MARK		2				

simenhorn.co.uk

36A4 500A ラベル LABEL

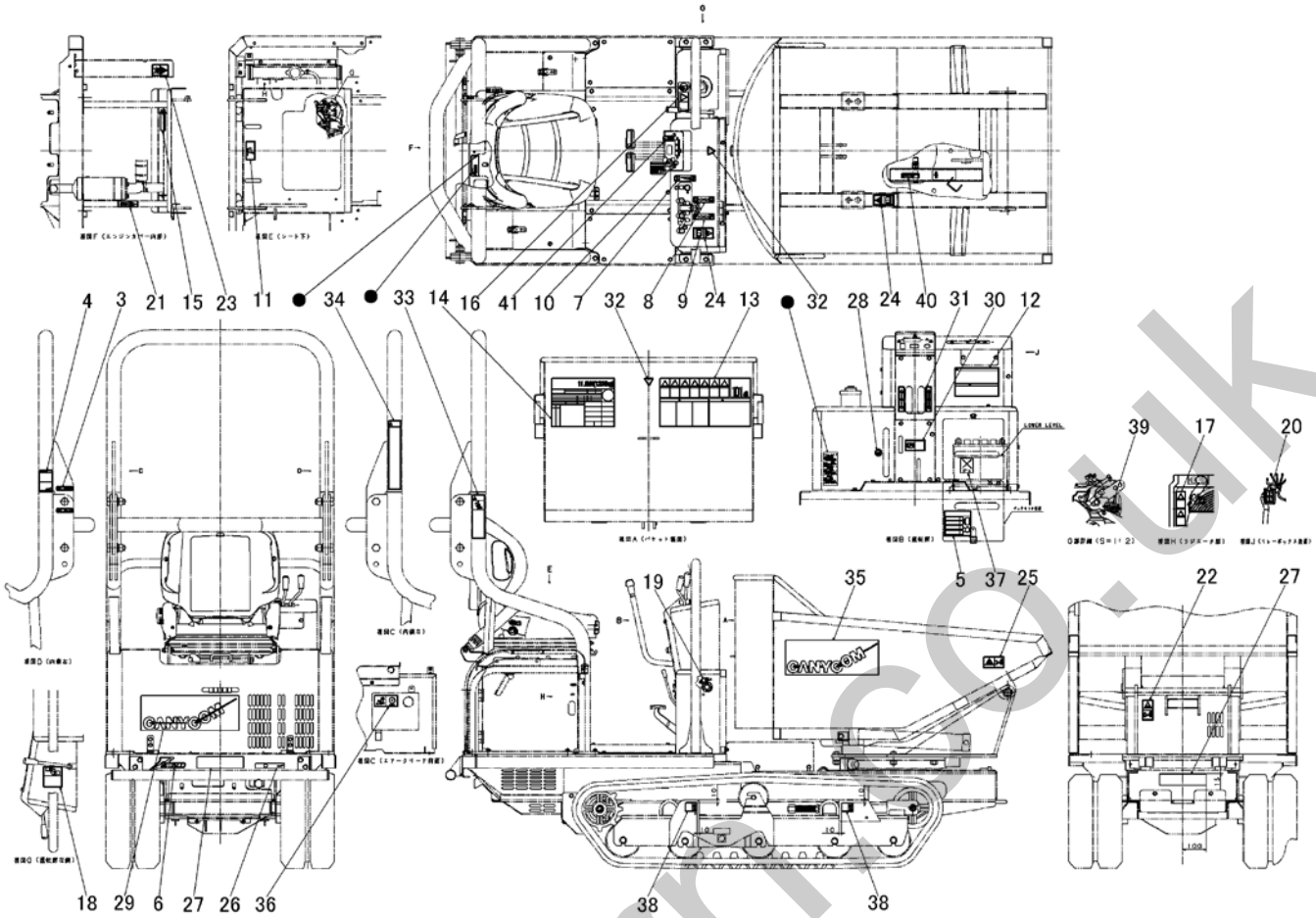

見出 NO.	部品番号 PART NO.	部品名称	PART NAME		個数 Q'ty	型　寸 DESCRIPTION	互換性 R/P	適用号機 FROM ～ UP TO SERIAL NO.	備　考 REMARKS
28	3667 5009 000	ﾏｰｸ	MARK		1				
29	3670 5028 000	ﾏｰｸ	MARK		1				
30	3677 5006 000	ﾏｰｸ	MARK		1				
31	3677 5014 000	ﾏｰｸ	MARK		2				
32	3677 5024 000	ﾏｰｸ	MARK		2				Eye mark
33	3677 5062 000	ﾏｰｸ	MARK		2				
34	3677 5063 000	ﾏｰｸ	MARK		1				
35	3678 5034 000	ﾏｰｸ	MARK		2				CANYCOM
36	5305 5326 000	ﾏｰｸ	MARK		1				Moving par
37	5232 5005 000	ﾏｰｸ	MARK		1				Battery rec
38	5232 5032 000	ﾏｰｸ	MARK		4				
39	5234 5066 000	ﾏｰｸ	MARK		1				Engine eme
40	3649 6027 000	ﾗﾍﾞﾙ	LABEL		1				Safety prop
41	36A3 5007 000	ﾗﾍﾞﾙ	LABEL		1				Headlight

silverhorn.co.uk

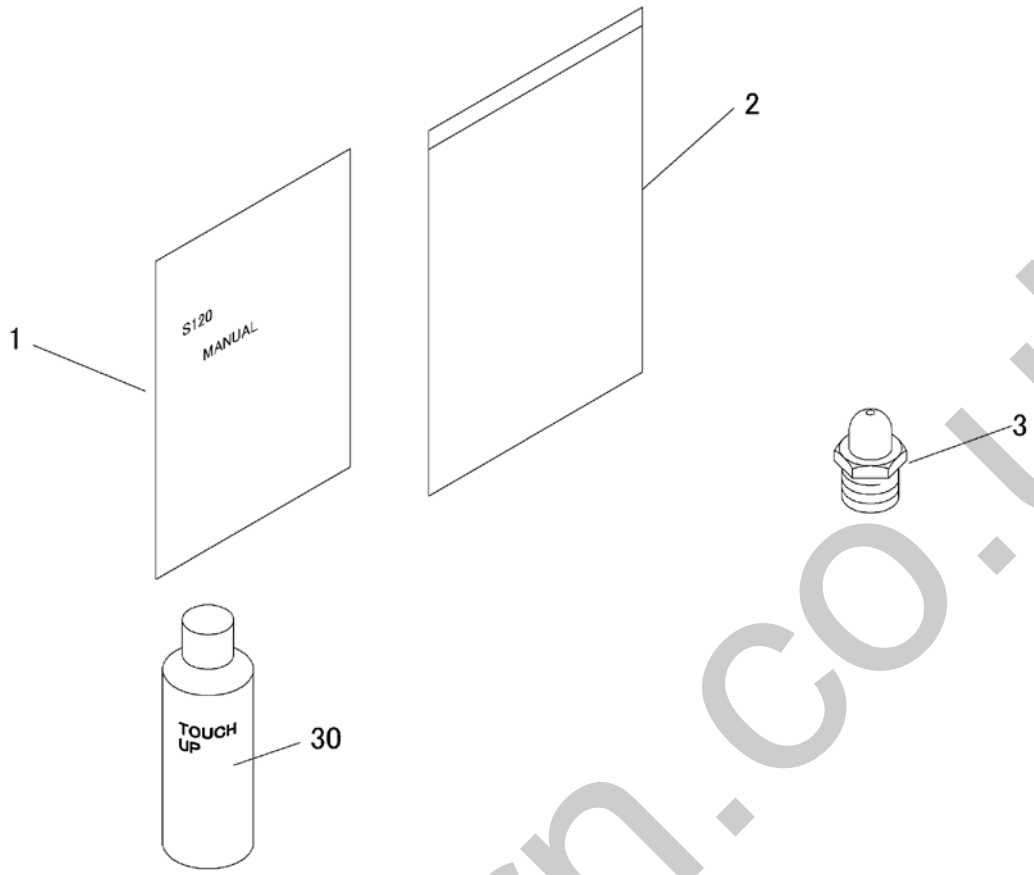

見出 NO.	部品番号 PART NO.	部品名称	PART NAME		個数 Q'ty	型　寸 DESCRIPTION	互換性 R/P	適用号機 FROM ～ UP TO SERIAL NO.	備　考 REMARKS
1	36A4 5101 000	ﾄﾘｱﾂｶｲｾﾂﾒｲｼｮ	MANUAL		1	英文			
2	3656 6502 000	ﾊﾞｯｸﾞ	BAG		1				
3	A650 0100 600	ｸﾞﾘｰｽﾆｯﾌﾟﾙ	NIPPLE GREASE		1	A-M6			
30	Z9999 6009 000	ｽﾌﾟﾚｰ	SPRAY		1	ｷｬﾆｺﾑﾌﾞﾙｰ		Cannot be imported.	
30	Z9999 6018 000	ｽﾌﾟﾚｰ	SPRAY		1	ﾅﾁｭﾗﾙｲｴﾛｰ		Cannot be imported.	
30	Z9999 6032 000	ｽﾌﾟﾚｰ	SPRAY		1	ﾛｰｽﾞﾚｯﾄﾞ		Cannot be imported.	
30	Z9999 6031 000	ｽﾌﾟﾚｰ	SPRAY		1	ﾎﾞﾙﾄﾞｰ		Cannot be imported.	

silverthorn.co.uk

36A4 600A オイルタンク OIL TANK

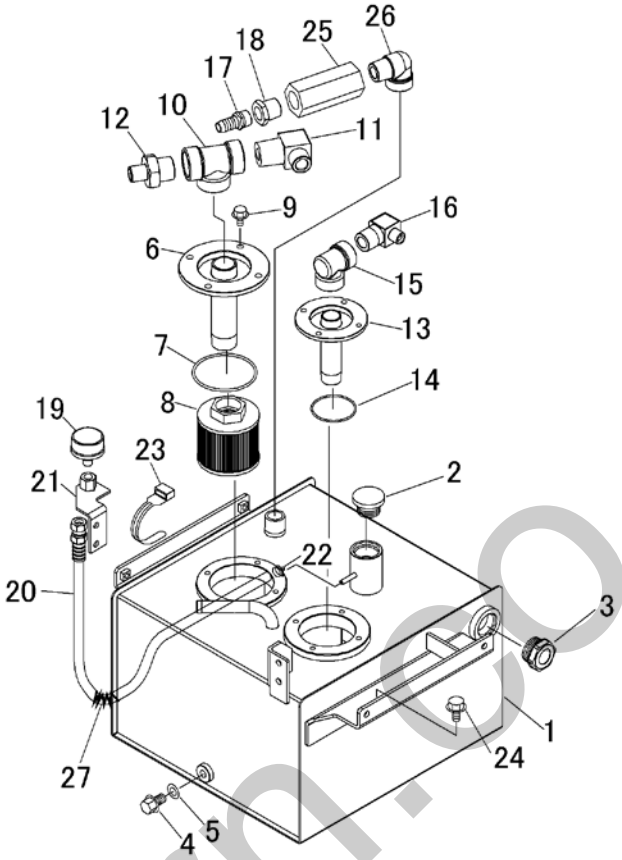

見出 NO.	部品番号 PART NO.	部品名称	PART NAME		個数 Q'ty	型　寸 DESCRIPTION	互換性 R/P	適用号機 FROM ～ UP TO SERIAL NO.	備　考 REMARKS
1	36A4 6001 000	ﾀﾝｸ	TANK		1	20L			
2	3677 6034 000	ｷｬｯﾌﾟ	CAP		1				
3	5117 6031 000	ｹﾞｰｼﾞ(ｵｲﾙﾚﾍﾞﾙ)	GAUGE		1				
4	K712 0112 020	Fﾎﾞﾙﾄ	BOLT		1				
5	0833 0001 200	ｼｰﾙﾜｯｼｬ	WASHER		1	M12			
6	36A4 6031 000	ﾌﾗﾝｼﾞ	FLANGE		1				
7	0830 0200 850	Oﾘﾝｸﾞ	O-RING		1				
8	3683 6031 000	ｻｸｼｮﾝﾌｨﾙﾀｰ	FILTER		1				
9	K710 0108 016	Fﾎﾞﾙﾄ	BOLT		10	M8*16(7T)			
10	36A4 6037 000	ｱﾀﾞﾌﾟﾀ	ADAPTER		1				
11	5118 6313 000	ｴﾙﾎﾞ	ADAPTER		1				
12	36A4 6039 000	ｱﾀﾞﾌﾟﾀ	ADAPTER		1				
13	36A4 6041 000	ﾌﾗﾝｼﾞ	FLANGE		1				
14	0830 0200 750	Oﾘﾝｸﾞ	O RING		1	G75			
15	3677 6066 000	ｱﾀﾞﾌﾟﾀ	ADAPTER		1				
16	3677 6044 000	ｱﾀﾞﾌﾟﾀ	ADAPTER		1				
17	3677 6045 000	ｱﾀﾞﾌﾟﾀ	ADAPTER		1				
18	3677 6046 000	ｱﾀﾞﾌﾟﾀ	ADAPTER		1				
19	3677 6049 000	ｴｱﾌﾞﾘｰｻﾞ	FILTER		1				
20	3677 6051 000	ﾎｰｽ	HOSE		1				
21	3677 6052 000	ﾌﾞﾗｹｯﾄ	BRACKET		1				
22	0050 1100 120	ﾎｰｽﾊﾞﾝﾄﾞ	CLAMP HOSE		1	12			
23	3513 3131 000	ﾌﾟﾗｽﾁｯｸﾊﾞﾝﾄﾞ	BAND		1				
24	K712 0110 020	Fﾎﾞﾙﾄ	BOLT		4				
25	36A4 6044 000	ﾊﾞｲﾊﾟｽﾊﾞﾙﾌﾞ	VALVE		1				
26	36A4 6043 000	ｱﾀﾞﾌﾟﾀ	ADAPTER		1				
27	3408 5106 000	ﾌﾟﾗﾏｰ	TUBE		1				

simarhorn.co.uk

36A4 610A ユアツ(ポンプ) HYDRAULIC PUMP

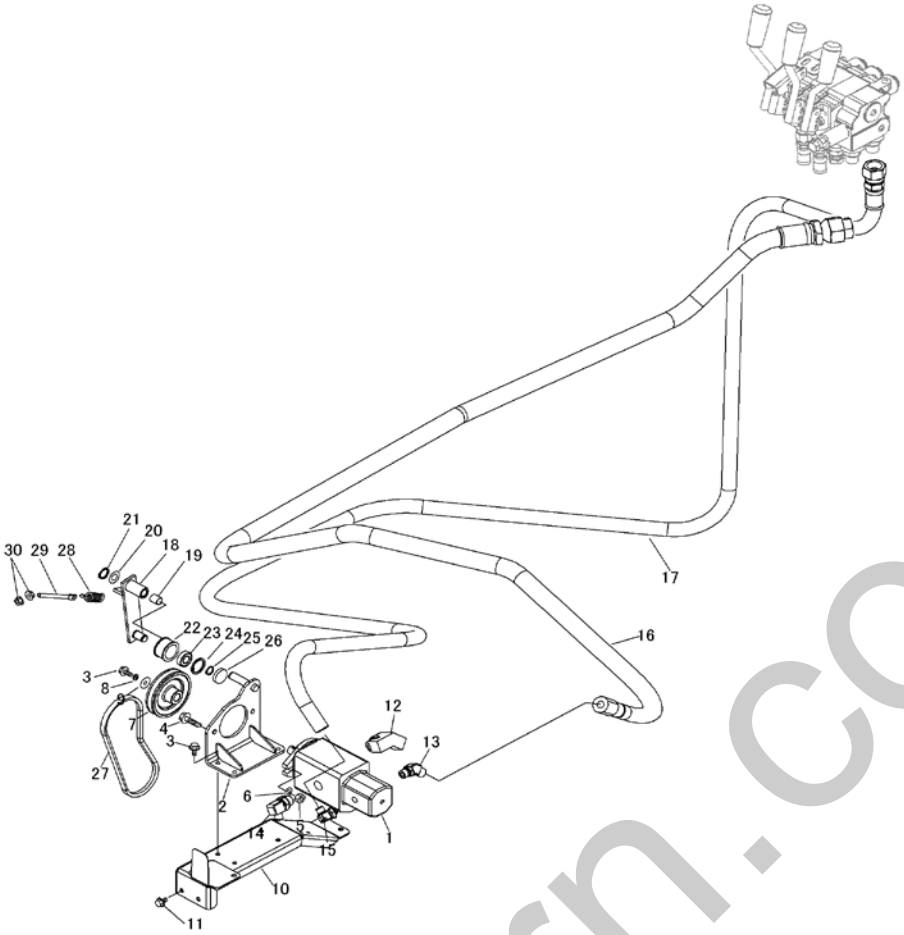

見出 NO.	部品番号 PART NO.	部品名称	PART NAME		個数 Q'ty	型　寸 DESCRIPTION	互換性 R/P	適用号機 FROM ～ UP TO SERIAL NO.	備　考 REMARKS
1	36A4 6101 000	ﾀﾝﾃﾞﾑｷﾞﾔﾎﾟﾝﾌﾟ	PUMP		1				
2	36A4 6105 000	ﾌﾞﾗｹｯﾄ	BRACKET		1				
3	K710 0108 020	Fﾎﾞﾙﾄ	BOLT		5	M8*20(7T)			
4	K814 0110 040	Fﾎﾞﾙﾄ	BOLT		2	M10*40(8T)			
5	0350 0141 022	PW	WASHER		2	10*22*1.6			
6	3587 4621 000	ﾅｲﾛﾝﾅｯﾄ	NUT		2	M10*1.5			
7	36A4 6111 000	ﾌﾟｰﾘ	PULLEY		1				
8	A360 0100 802	SW	WASHER		1	M8			
9	0350 0160 828	PW	WASHER		1	8*28*3.0			
10	36A4 6115 000	ﾌﾞﾗｹｯﾄ	BRACKET		1				
11	K710 0108 016	Fﾎﾞﾙﾄ	BOLT		4	M8*16(7T)			
12	36A4 6121 000	ｱﾀﾞﾌﾟﾀ	ADAPTER		1				
13	36A4 6122 000	ｱﾀﾞﾌﾟﾀ	ADAPTER		1				
14	3570 6632 000	ｱﾀﾞﾌﾟﾀ	ADAPTER		1				
15	5118 3116 000	ｻﾞﾂｷｴﾙﾎﾞ	ADAPTER		1				
16	36A4 6125 000	ﾎｰｽ	HOSE		1				
17	36A4 6126 000	ﾎｰｽ	HOSE		1				
18	3677 6307 000	ﾃﾝｼｮﾝｱｰﾑ	TENSION ARM		1				
19	0796 0161 820	DUﾌﾞｯｼｭ	BUSH		2				
20	0350 0161 630	PW	WASHER		1	16*30*3.0			
21	0740 0001 600	Cﾘﾝｸﾞ	RING		1	S16			
22	5305 2406 000	ﾃﾝｼｮﾝﾌﾟｰﾘ	PULLEY		1				
23	0750 0560 034	ﾍﾞｱﾘﾝｸﾞ	BEARING		2	6003DDU			
24	0741 0003 500	Cﾘﾝｸﾞ	RING		1				
25	0740 0001 700	Cﾘﾝｸﾞ	RING		1				
26	0834 0035 070	ｼｰﾙｷｬｯﾌﾟ	CAP		1	35*7			
27	0851 1600 028	Vﾍﾞﾙﾄ	V-BELT		1	SGLA28			
28	3514 6124 000	ｽﾌﾟﾘﾝｸﾞ	SPRING		1				
29	3630 4393 000	ﾊﾘﾎﾞﾙﾄ	BOLT		1	8			
30	F301 0108 000	Fﾅｯﾄ	NUT		2	M8			

silverthorn.co.uk

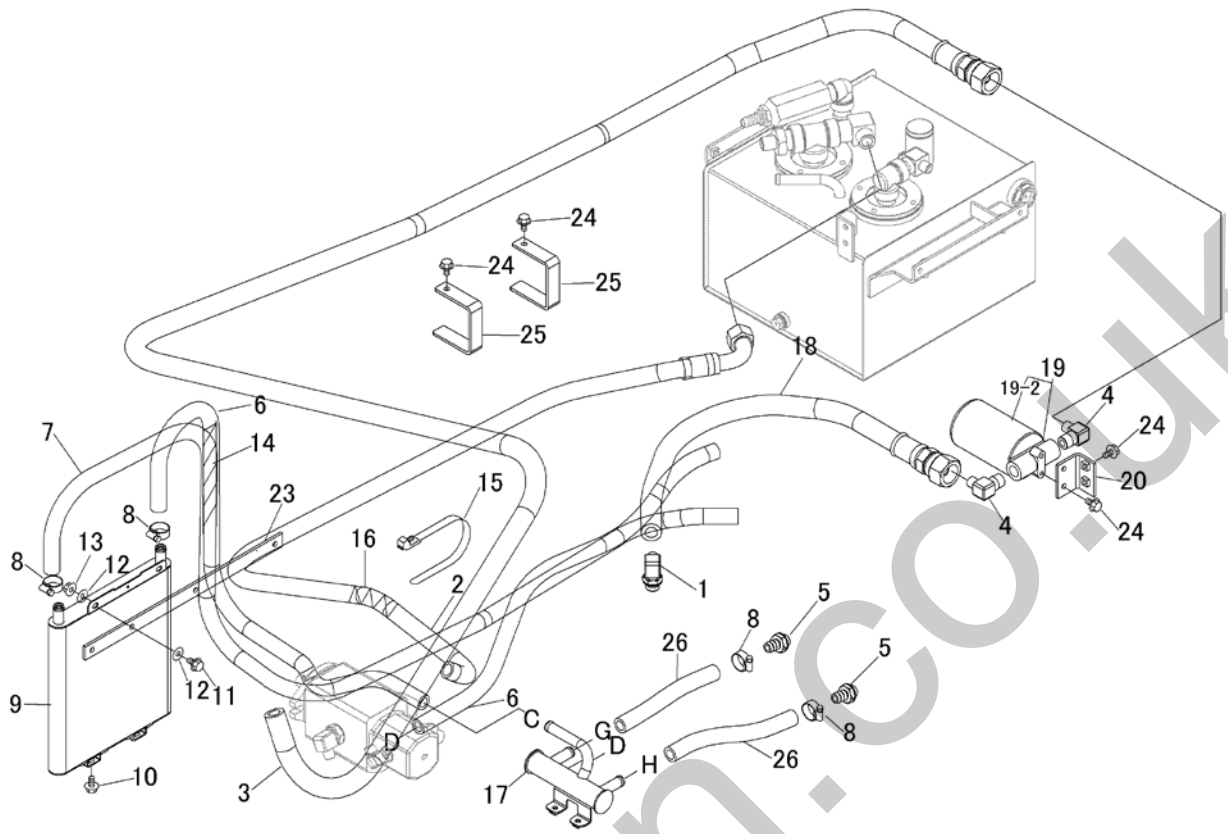

見出 NO.	部品番号 PART NO.	部品名称	PART NAME		個数 Q'ty	型　寸 DESCRIPTION	互換性 R/P	適用号機 FROM ～ UP TO SERIAL NO.	備　考 REMARKS
1	3661 6109 000	ｻﾞﾂｷｴﾙﾎﾞ	ADAPTER		1				
2	36A4 6203 000	ﾎｰｽ	HOSE		1				
3	36A4 6204 000	ﾎｰｽ	HOSE		1				
4	3661 6122 000	ｴﾙﾎﾞ	ADAPTER		2				
5	36A4 6206 000	ｱﾀﾞﾌﾟﾀ	ADAPTER		2				
6	36A4 6207 000	ﾎｰｽ	HOSE		2				
7	36A4 6208 000	ﾎｰｽ	HOSE		1				
8	3308 2114 000	ﾊﾞﾝﾄﾞ	BAND		10				
9	3667 6028 000	ｵｲﾙｸｰﾗ	COOLER		1				
10	K700 0106 012	Fﾎﾞﾙﾄ	BOLT		2	M6*12(7T)			
11	K700 0106 016	Fﾎﾞﾙﾄ	BOLT		2	M6*16(7T)			
12	0350 0140 618	PW	WASHER		4	6*18*1.6			
13	F300 0106 000	Fﾅｯﾄ	NUT		2	M6			
14	3664 6175 000	ﾌﾟﾗﾏｰ	TUBE		2				
15	3637 0254 000	ﾌﾟﾗｽﾁｯｸﾊﾞﾝﾄﾞ	BAND		1				
16	5108 4821 000	ﾌﾟﾗﾏｰ	TUBE		1				
17	36A4 6225 000	ﾌﾞﾗｹｯﾄ	BRACKET		1				
18	3667 6021 000	ﾎｰｽ	HOSE		1				
19	36A4 6215 000	ｵｲﾙﾌｨﾙﾀｰ	FILTER		1				
19-2	36A4 6215 100	ｴﾚﾒﾝﾄｱｯｼ	FILTER		1				
20	3677 6267 000	ﾌﾞﾗｹｯﾄ	BRACKET		1				
22	3635 5023 000	ﾌﾟﾗﾏｰ	TUBE		2				
23	36A4 6218 000	ﾌﾟﾚｰﾄ	PLATE		1				
24	K710 0108 016	Fﾎﾞﾙﾄ	BOLT		10	M8*16(7T)			
25	36A4 6221 000	ﾌﾞﾗｹｯﾄ	BRACKET		2				
26	36A4 6234 000	ﾎｰｽ	HOSE		2				

silverhorn.co.uk

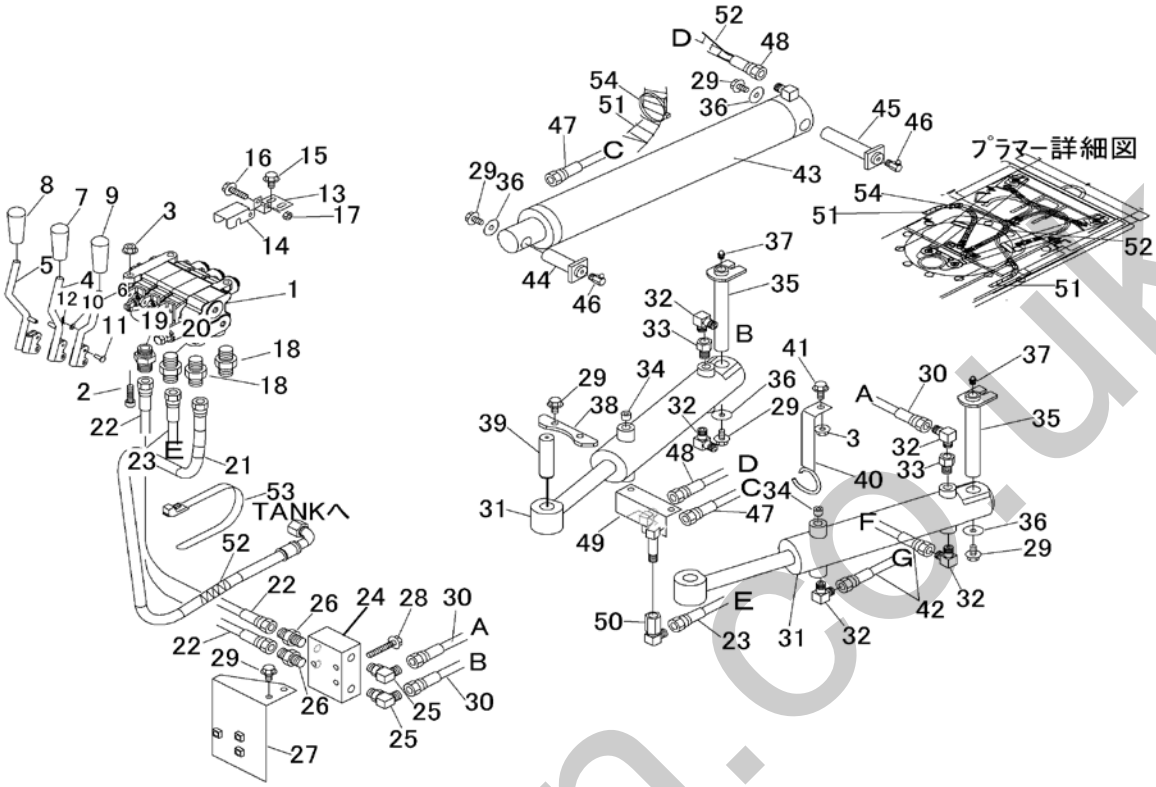

見出 NO.	部品番号 PART NO.	部品名称	PART NAME		個数 Q'ty	型 寸 DESCRIPTION	互換性 R/P	適用号機 FROM ～ UP TO SERIAL NO.	備 考 REMARKS
1	36A4 6301 000	ｺﾝﾄﾛｰﾙﾊﾞﾙﾌﾞ	VALVE		1				
2	A544 0708 025	ｷｬｯﾌﾟｽｸﾘｭｰ	BOLT		3	M8*25			
3	F301 0108 000	Fﾅｯﾄ	NUT		4	M8			
4	36A4 6305 000	ﾚﾊﾞｰ	LEVER		1				
5	36A4 6311 000	ﾚﾊﾞｰ	LEVER		1				
6	36A4 6315 000	ﾚﾊﾞｰ	LEVER		1				
7	0691 0010 253	ｸﾞﾘｯﾌﾟ	GRIP		1				
8	0691 0010 251	ｸﾞﾘｯﾌﾟ	GRIP		1				
9	0691 0010 250	ｸﾞﾘｯﾌﾟ	GRIP		1				
10	3677 6366 000	PW	PW		6				
11	3677 6367 000	ｸﾚﾋﾞｽﾋﾟﾝ	PIN		6				
12	3677 6368 000	ｽﾅｯﾌﾟﾋﾟﾝ	PIN SNAP		6				
13	3677 6316 000	ﾌﾟﾚｰﾄ	PLATE		1				
14	3677 6317 000	ﾌﾟﾚｰﾄ	PLATE		1				
15	K700 0106 014	Fﾎﾞﾙﾄ	BOLT		2	M6*14(7T)			
16	K700 0106 030	Fﾎﾞﾙﾄ	BOLT		1				
17	A350 0106 002	Uﾅｯﾄ	NUT		1				
18	5116 6103 000	ｱﾀﾞﾌﾟﾀ	ADAPTER		2				
19	3663 6266 000	ｽﾄﾚｰﾄ	ADAPTER		6				
20	5229 6061 000	ｱﾀﾞﾌﾟﾀ	ADAPTER		2				
21	36A4 6327 000	ﾎｰｽ	HOSE		1				
22	3552 6031 000	ﾎｰｽ	HOSE		2				
23	3691 6011 000	ﾎｰｽ	HOSE		2				
24	3677 6379 000	ﾊﾞﾙﾌﾞ	VALVE		1				
25	3537 6102 000	ｴﾙﾎﾞ	ELBOW		2				
26	3552 6051 000	ｱﾀﾞﾌﾟﾀ	ADAPTER		2				
27	3677 6315 000	ﾌﾞﾗｹｯﾄ	BRACKET		1				
28	K814 0108 050	Fﾎﾞﾙﾄ	BOLT		3				
29	K710 0108 016	Fﾎﾞﾙﾄ	BOLT		10	M8*16(7T)			
30	3677 6337 000	ﾎｰｽ	HOSE		2				

sierhorn.co.uk

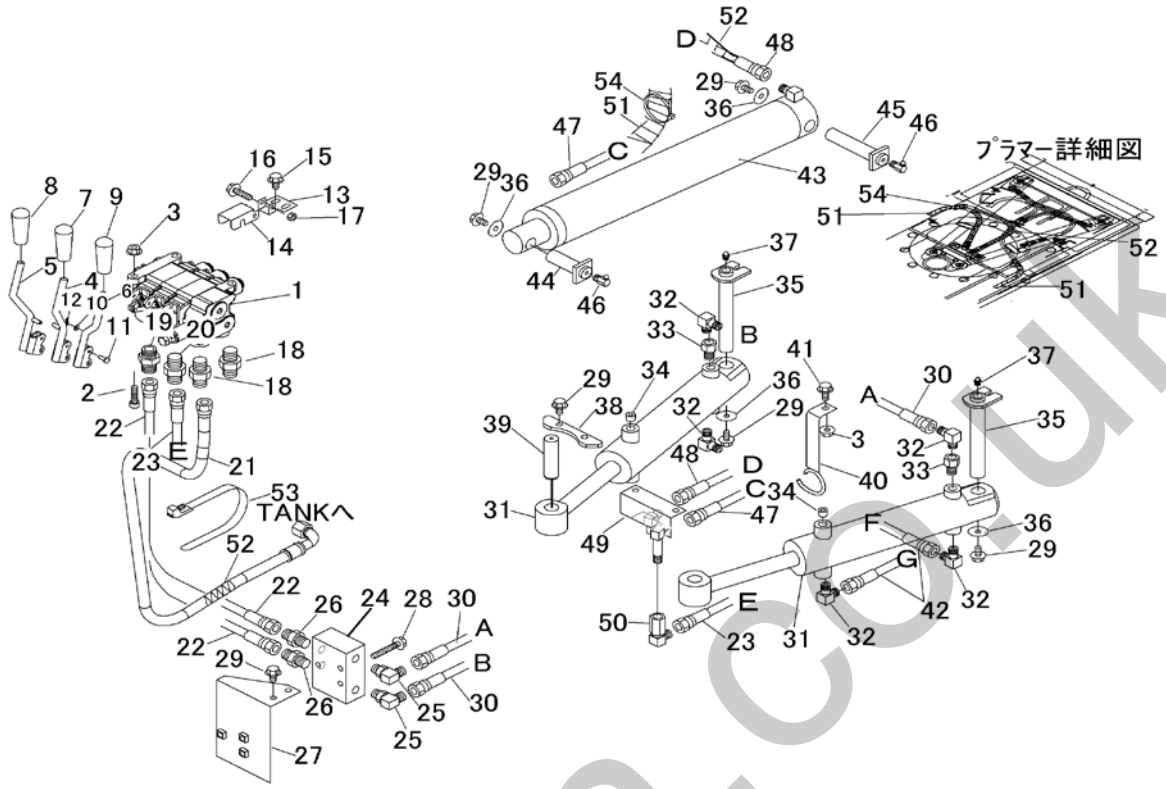

見出 NO.	部品番号 PART NO.	部品名称	PART NAME		個数 Q'ty	型 寸 DESCRIPTION	互換性 R/P	適用号機 FROM ～ UP TO SERIAL NO.	備考 REMARKS
31	3677 6371 000	ｼﾘﾝﾀﾞAssy	CYLINDER		2				
32	3611 7302 000	ｴﾙﾎﾞ	ADAPTER		6				
33	3661 6169 000	ｼﾎﾞﾘ	ADAPTER		2				
34	A601 0101 300	ﾌﾟﾗｸﾞ	PULG		2	PT1/4			
35	3677 6374 000	ﾋﾟﾝ	PIN		2				
36	0350 0160 828	PW	WASHER		4	8*28*3.0			
37	A650 0100 600	ｸﾞﾘｰｽﾆｯﾌﾟﾙ	NIPPLE GREASE		4	A-M6			
38	3677 6382 000	ﾌﾟﾚｰﾄ	PLATE		1				
39	3661 6066 000	ｼｬﾌﾄ	PIN		2				
40	3677 6385 000	ﾌﾞﾗｹｯﾄ	BRACKET		1				
41	K710 0108 020	Fﾎﾞﾙﾄ	BOLT		1	M8*20(7T)			
42	3553 5064 000	ﾎｰｽ	HOSE		2				
43	3677 6301 000	ｼﾘﾝﾀﾞ	CYLINDER		1				
44	3677 6115 000	ﾋﾟﾝ	PIN		1				
45	3677 6346 000	ﾋﾟﾝ	PIN		1				
46	A652 0100 600	ｸﾞﾘｽﾆｯﾌﾟﾙ	NIPPLE GREASE		2	C-M6			
47	3677 6334 000	ﾎｰｽ	HOSE		1				
48	3677 6335 000	ﾎｰｽ	HOSE		1				
49	3677 6314 000	ﾌﾞﾗｹｯﾄ	BRACKET		1				
50	3677 6343 000	ｼﾞｮｲﾝﾄ	JOINT		2				
51	3635 5023 000	ﾌﾟﾗﾏｰ	TUBE		3				
52	3408 5106 000	ﾌﾟﾗﾏｰ	TUBE		6				
53	3637 0254 000	ﾌﾟﾗｽﾁｯｸﾊﾞﾝﾄﾞ	BAND		3				
54	5210 0099 100	SKﾊﾞｲﾝﾀﾞｰ	BAND		2				

sherborn.co.uk

36A4 640A ユアツ(カバー) HYDRAULIC Cover

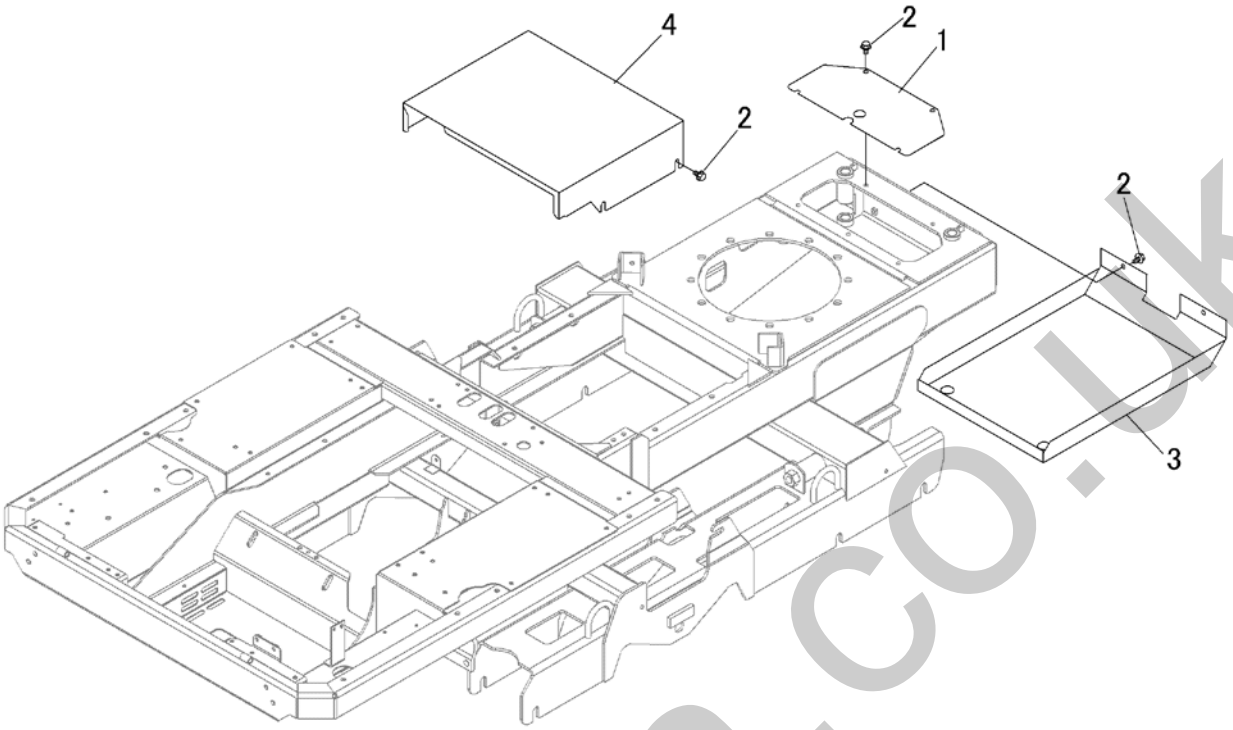

見出 NO.	部品番号 PART NO.	部品名称	PART NAME		個数 Q'ty	型　寸 DESCRIPTION	互換性 R/P	適用号機 FROM ～ UP TO SERIAL NO.	備　考 REMARKS
1	3677 6383 000	ｶﾊﾞｰ	COVER		1				
2	K710 0108 016	Fﾎﾞﾙﾄ	BOLT		10	M8*16(7T)			
3	36A4 6407 000	ｶﾊﾞｰ	COVER		1				
4	36A4 6411 000	ｶﾊﾞｰ	COVER		1				

silverhorn.co.uk

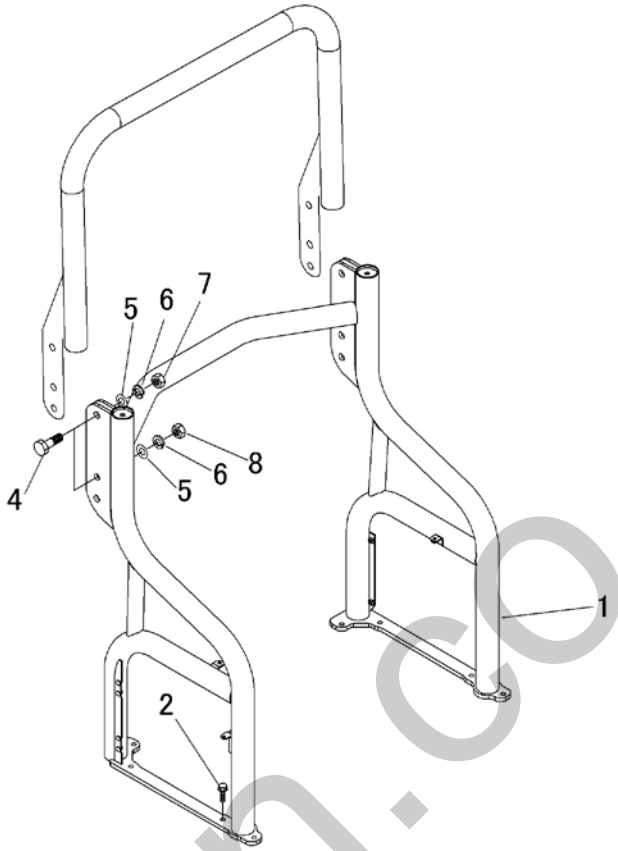

見出 NO.	部品番号 PART NO.	部品名称	PART NAME		個数 Q'ty	型　寸 DESCRIPTION	互換性 R/P	適用号機 FROM ～ UP TO SERIAL NO.	備　考 REMARKS
1	36A4 7001 000	ｻﾎﾟｰﾄ	SUPPORT		1				
2	K815 0110 030	Fﾎﾞﾙﾄ	BOLT		8	M10*30(P=1.25)			
3	36A4 7015 000	ｶﾞｰﾄﾞ	GUARD		1				
4	A954 0120 065	ﾎﾞﾙﾄ11T	BOLT		4	M20*65			
5	0350 0172 040	PW	WASHER		4	20*40*4.5			
6	A360 0102 002	SW	SW		2	20			
7	A300 0120 001	ﾅｯﾄ	NUT		2	M20			
8	36A4 7024 000	ﾅｯﾄ	NUT		2	M20*2.5			

silverhorn.co.uk