TOYOTA

Order Picking Truck
7LOP12 / 7LOP12P

Valid for machine number: 959169 -

Only valid for machine number:

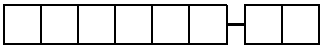

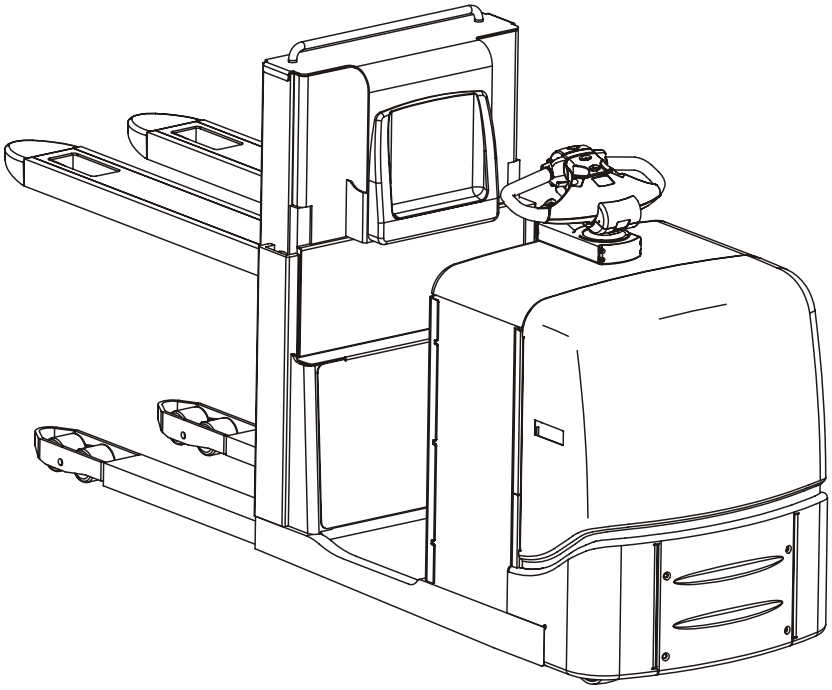

Spare Parts Catalogue

Ordering number 238210

Date ..... 2006-10-19 / ITS

© TOYOTA

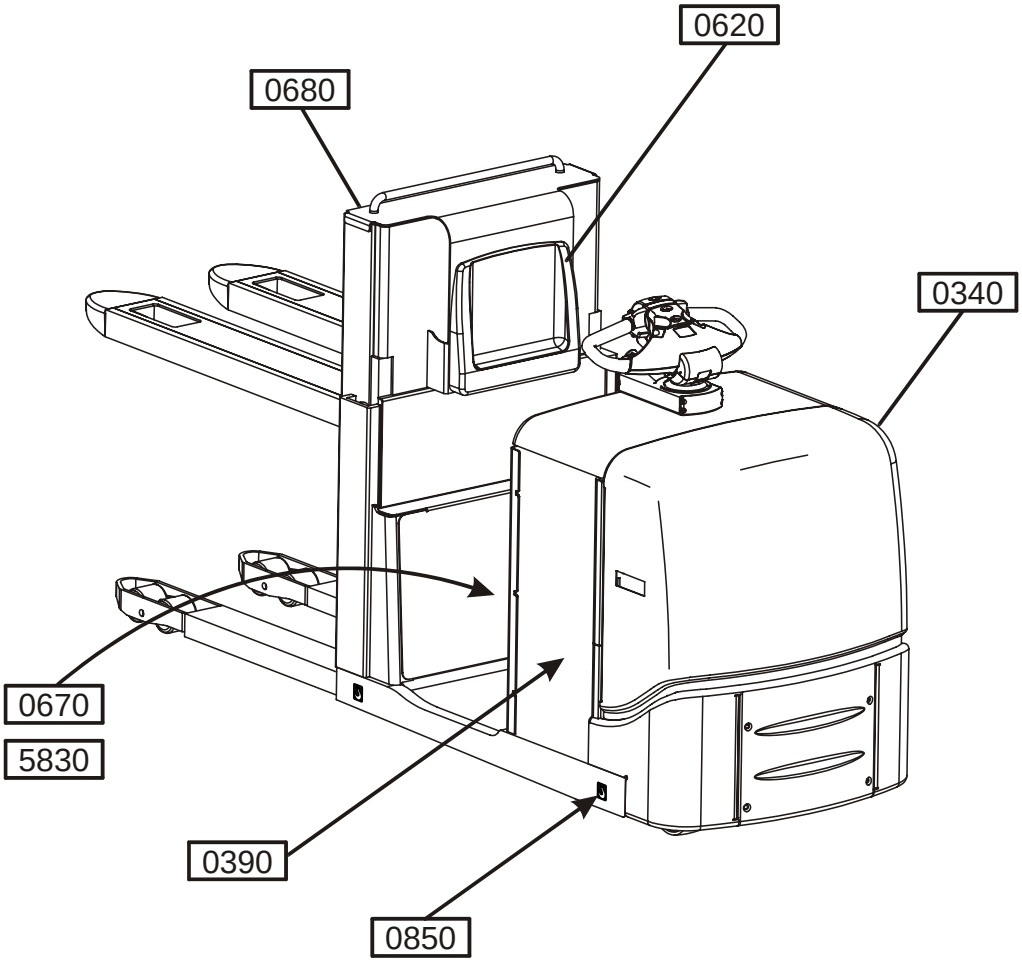

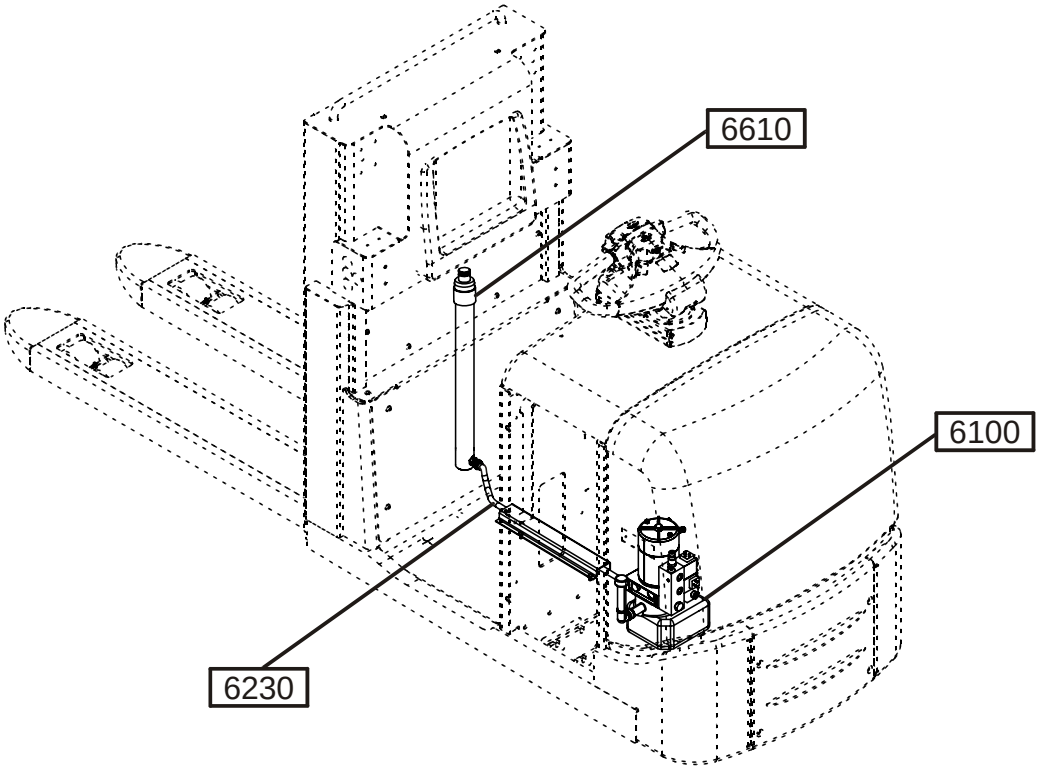

© TOYOTA

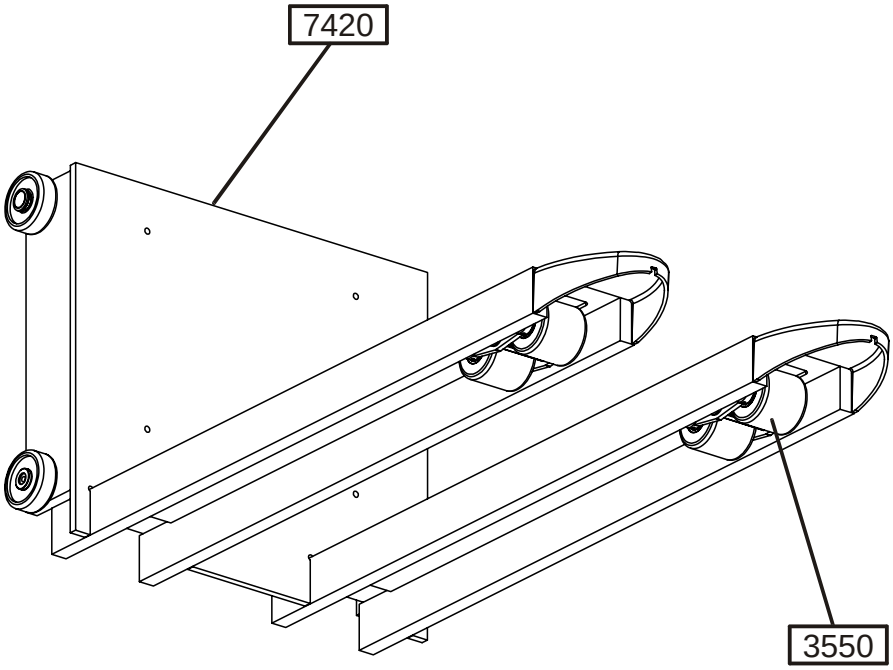

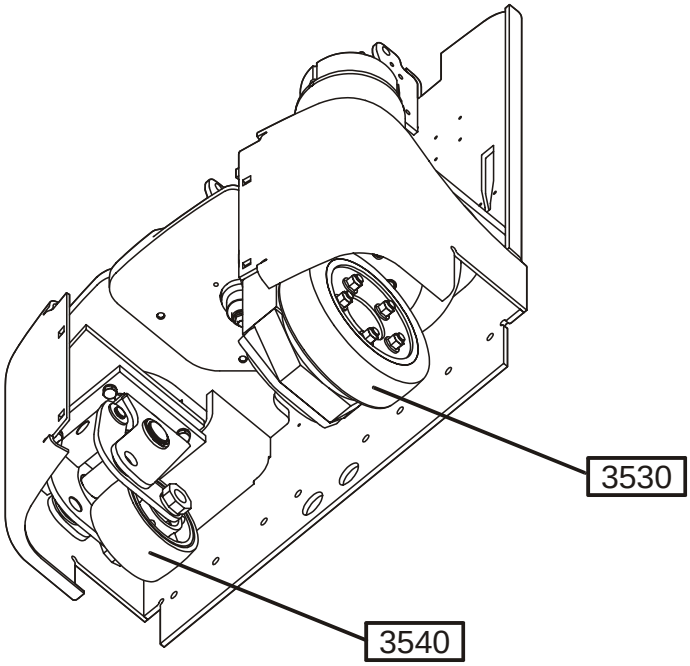

© TOYOTA

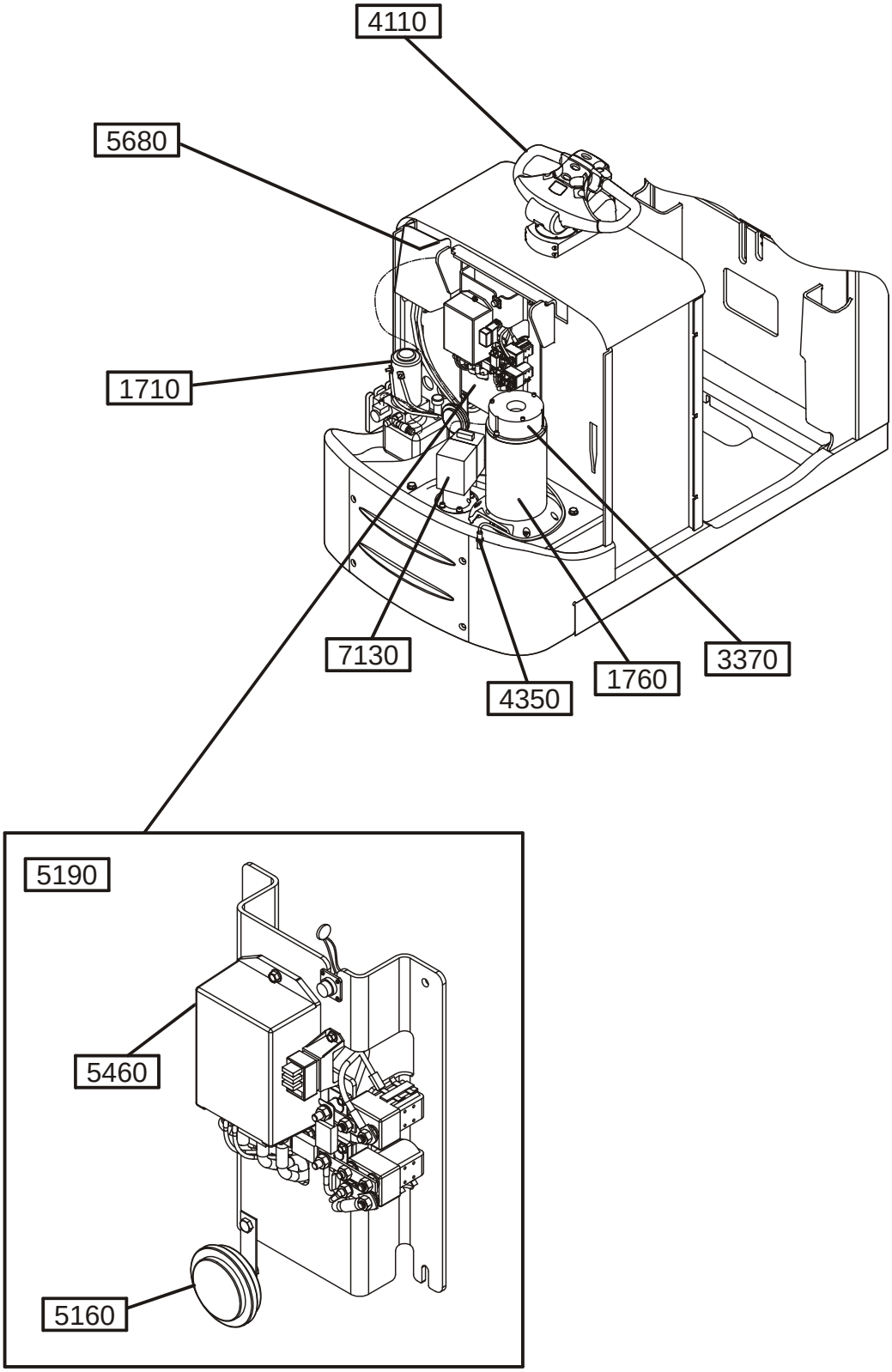

© TOYOTA

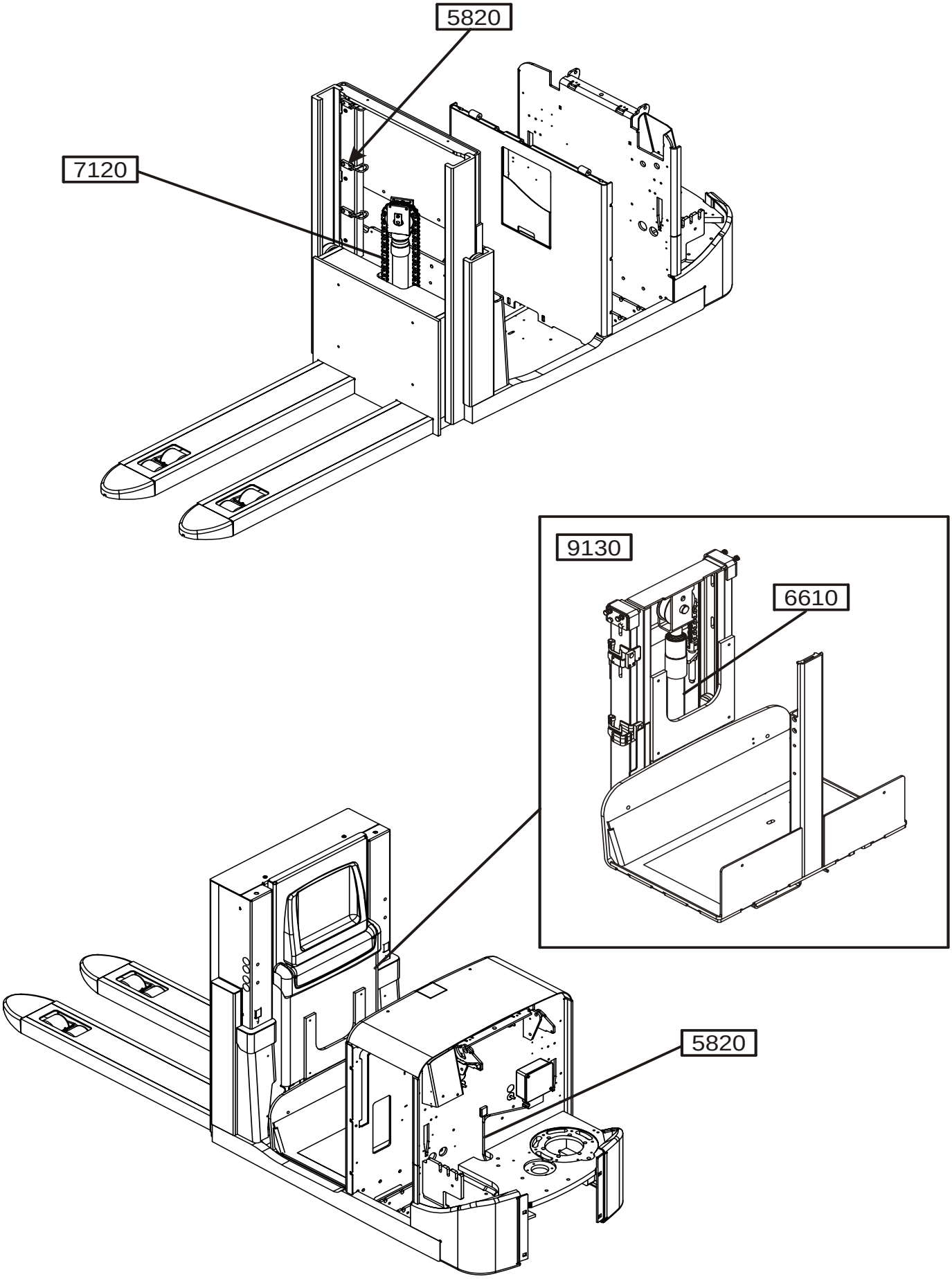

© TOYOTA

0000 Chassis

Chassi; Chassis; Châssis

0330-00007 **Floor, footstep** **Second level**
Golv, fotsteg; Fussboden, Trittstufen; Plancher, marchepied;

0340-00522 **Inspection covers**
Huvar, luckor; Hauben, Abdeckungen; Capots, couvercles;

0340-00526 **Inspection covers**
Huvar, luckor; Hauben, Abdeckungen; Capots, couvercles;

0340-00573 **Inspection covers**
Huvar, luckor; Hauben, Abdeckungen; Capots, couvercles;

0390-00217 **Battery compartment parts**
Batteriutrymmesdelar; Batterieraumteile; Pièces de compartiment batterie;

0390-00335 **Battery compartment parts**
Batteriutrymmesdelar; Batterieraumteile; Pièces de compartiment batterie;

0390-00360 **Battery compartment parts**
Batteriutrymmesdelar; Batterieraumteile; Pièces de compartiment batterie;

0390-00362 **Battery compartment parts**
Batteriutrymmesdelar; Batterieraumteile; Pièces de compartiment batterie;

0400-00105 **Frame/chassis components**
Rammonterade detaljer; Chassisanbauteile; Composants du châssis;

0620-00096 **Seat, cushions**
Förarstol, dynor; Fahrersitz, Kissen; Siège, coussins de siège/dossier;

0620-00098 **Seat, cushions**
Förarstol, dynor; Fahrersitz, Kissen; Siège, coussins de siège/dossier;

0670-00070 **Wall/floor covering**
Vägg-/golvklädsel; Innenverkleidung Wand/Boden; Revêtement intérieur, tapis;

0680-00253 **Internal fittings**
Inredningsdetaljer; Einrichtungsteile; Accessoires intérieurs;

0840-00170 **Driver protection**
Förarskydd; Fahrerschutz; Protection de cariste;

0850-00429 **Signs, warnings, decals**
Skyltar, varningar, dekaler; Schilder, Warnzeichen, Aufkleber; Vignettes, avertissements, autocollants;

1000 Motors

Motorer; Motoren; Moteurs

1710-00120 **Electric pump motor**
Elektrisk pumpmotor; Elektro-Pumpenmotor; Moteur de pompe électrique;

1730-00038 **Electric steering motor**
Elektrisk styrmotor; Elektro-Lenkmotor; Moteur de direction électrique;

1760-00119 **Electric drive motor**
Elektrisk åkmotor; Elektro-Fahrmotor; Moteur de traction électrique;

© TOYOTA

2000 Transmission/Drive gear

Kraftöverföring/Drivväxel; Kraftübertragung/Fahrgetriebe; Transmission/Groupe de traction

2550-00060 Mechanical drive gear unit
Drivaggregat/-växel; Antriebsaggregat/-getriebe; Groupe de traction, réducteur;

3000 Brake/Wheel/Caterpillar system

Broms-/Hjul-/Bandsystem; Brems-/Rad-/Bandsystem; Freins/Roues/Chenilles

3370-00012 Electromagnetic parking brake
El-parkeringsbroms, magnetbroms; Elektro-Feststellbremse, Magnetbremse; Frein de stationnement électromagnétique;

3530-00071 Drive wheel
Drivhjul; Antriebsrad; Roue motrice;

3540-00076 Support/castor wheels
Stöd-/länkhjul; Stützräder/Gelenkrollen; Roues stabilisatrices/pivotantes;

3550-00335 Fork/support arm wheels
Gaffel-/stödbenshjul; Gabel-/Stützarmrollen; Roues bras-support;

4000 Steering system

Styrsystem; Steuer-/Lenksystem; Système de direction

4110-00357 Steering arm/wheel/lever **Driver lift**
Styr- arm/ratt/spak; Deichsel, Lenkrad/-hebel; Timon/volant/levier de direction;

4110-00372 Steering arm/wheel/lever **Ergonomic**
Styr- arm/ratt/spak; Deichsel, Lenkrad/-hebel; Timon/volant/levier de direction;

4110-00373 Steering arm/wheel/lever **Standard design**
Styr- arm/ratt/spak; Deichsel, Lenkrad/-hebel; Timon/volant/levier de direction;

4110-00434 Steering arm/wheel/lever **Standard design**
Styr- arm/ratt/spak; Deichsel, Lenkrad/-hebel; Timon/volant/levier de direction;

4110-00435 Steering arm/wheel/lever **Ergonomic**
Styr- arm/ratt/spak; Deichsel, Lenkrad/-hebel; Timon/volant/levier de direction;

4110-00440 Steering arm/wheel/lever
Styr- arm/ratt/spak; Deichsel, Lenkrad/-hebel; Timon/volant/levier de direction;

4110-00460 Steering arm/wheel/lever
Styr- arm/ratt/spak; Deichsel, Lenkrad/-hebel; Timon/volant/levier de direction;

4350-00008 Steering angle sensor
Styrvinkelgivare; Lenkwinkelgeber; Capteur díangle de direction;

© TOYOTA

5000 Electrical system

Elektriskt system; Elektroanlage; Système électrique

5160-00085 General alarm signals (audible/visual)
Signal/larm (ljud-/ljus-); Warn-/Alarmsignale (Akust./Opt.); Avertisseur (sonore/lumineux), dispositifs díalarme;

5190-00115 Battery cut out connector/contactor
Batterifrånskiljare, huvudkontaktor; Batterietrennung, Hauptkontaktor; Coupe-circuit de batterie, contacteur;

5460-00062 Transistor panel
Transistorpanel; Transistorpanel; Panneau transistor;

5590-00324 Work function harnesses/fuse
Arbetsfunktionskablage/-säkring; Steuerstromverkabelung/-sicherung; Câblage/fusible fonction de travail;

5610-00027 Pump contactor
Pumpkontaktor; Pumpenmotorkontaktor; Contacteur (moteur) de pompe;

5680-00118 Battery/motor cables, fuse
Batteri-/motorkablar, säkring; Batterie-/Motorkabel, Sicherung; Câbles de batterie/moteur, fusible;

5820-00169 Lift/lowering/reach movement probes/sensors Driver lift
Lyft-/sänk-/skjutrörelse-givare/-sensor; Hub-/Senk-/Schubgeber/-sensor; Capteurs de levage/descente/rétraction;

5820-00170 Lift/lowering/reach movement probes/sensorsWalk button inchning, lifting / lowering forks
Lyft-/sänk-/skjutrörelse-givare/-sensor; Hub-/Senk-/Schubgeber/-sensor; Capteurs de levage/descente/rétraction;

5820-00231 Lift/lowering/reach movement probes/sensors
Lyft-/sänk-/skjutrörelse-givare/-sensor; Hub-/Senk-/Schubgeber/-sensor; Capteurs de levage/descente/rétraction;

5830-00150 Safety probes/sensors
Säkerhets-givare/-sensor; Sicherheitsgeber/-sensor; Capteurs de sécurité;

6000 Hydraulic/pneumatic system

Hydraulik/pneumatik; Hydraulikanlage/Pneumatik; Système hydraulique/pneumatique

6100-00233 Hydraulic unit
Hydraulaggregat; Hydraulikaggregat; Unité hydraulique;

6230-00124 Hydraulic lines chassis Driver lift
Chassimonterade hydraulledningar; Hydraulikleitungen Chassis; Circuits hydrauliques châssis;

6230-00125 Hydraulic lines chassis Std
Chassimonterade hydraulledningar; Hydraulikleitungen Chassis; Circuits hydrauliques châssis;

6610-00183 Main lift cylinders
Huvudlyftcylindrar; Haupthubzylinder; Vérin de levage principal;

6610-00227 Main lift cylinders
Huvudlyftcylindrar; Haupthubzylinder; Vérin de levage principal;

© TOYOTA

7000 Work function - lifting masts

Arbetsfunktion - lyftstativ; Arbeitsfunktion - Hubgerüste; Fonction de travail - mâts de levage

7120-00340 Main lift chain system
Huvudlyftkedjesystem; Haupthubkettensystem; Système de chaîne de levage mât pricipal;

7190-00066 Main mast suspension
Huvudstativinfästning; Befestigung Haupthubgerüst; Suspension mât principal;

7420-00394 Fork carriage unit, integrated sideshift, fork spread
Gaffelvagn med sideshift/gaffelspridning; Gabelwagen/-mit Seitenschieber/Zinkenverstellung; Tablier porte-fourches/de déplacement latéral, écarteur de fourche intégré;

9000 Options/attachments

Tillbehör/extrautrustning; Zubehör/Zusatzausrüstung; Equipement supplémentaire/Options

9130-00071 Working cage
Arbetskorg; Arbeitskorb/-bühne; Nacelles;

9130-00073 Working cage
Arbetskorg; Arbeitskorb/-bühne; Nacelles;

9380-00003 Charger attachment
Laddartillsats; Zusatzladegerät; Chargeur suplémentaire;

9380-00009 Charger attachment **Acid circulation**
Laddartillsats; Zusatzladegerät; Chargeur suplémentaire;

9420-00096 Truck log device, code locking device **SD16**
Truck logg utrustn., kodlås; Truck Log System, Codesperre; Système Optigest, verrouillage (blo-cage) code;

9420-00099 Truck log device, code locking device
Truck logg utrustn., kodlås; Truck Log System, Codesperre; Système Optigest, verrouillage (blo-cage) code;

9500-00532 Other extra equipment **Second level**
Extra utrustning övrigt; Zusatzausrüstung Sonstiges; Autre équipement supplémentaire;

9500-00534 Other extra equipment
Extra utrustning övrigt; Zusatzausrüstung Sonstiges; Autre équipement supplémentaire;

9500-00558 Other extra equipment **Collision protection**
Extra utrustning övrigt; Zusatzausrüstung Sonstiges; Autre équipement supplémentaire;

9500-00806 Other extra equipment
Extra utrustning övrigt; Zusatzausrüstung Sonstiges; Autre équipement supplémentaire;

9500-00872 Other extra equipment
Extra utrustning övrigt; Zusatzausrüstung Sonstiges; Autre équipement supplémentaire;

9550-00013 Battery changing equipment
Batteribytesanordning; Batteriewechselvorrichtung; Equipement de chagement batterie;

© TOYOTA

0330-00007

P0023171

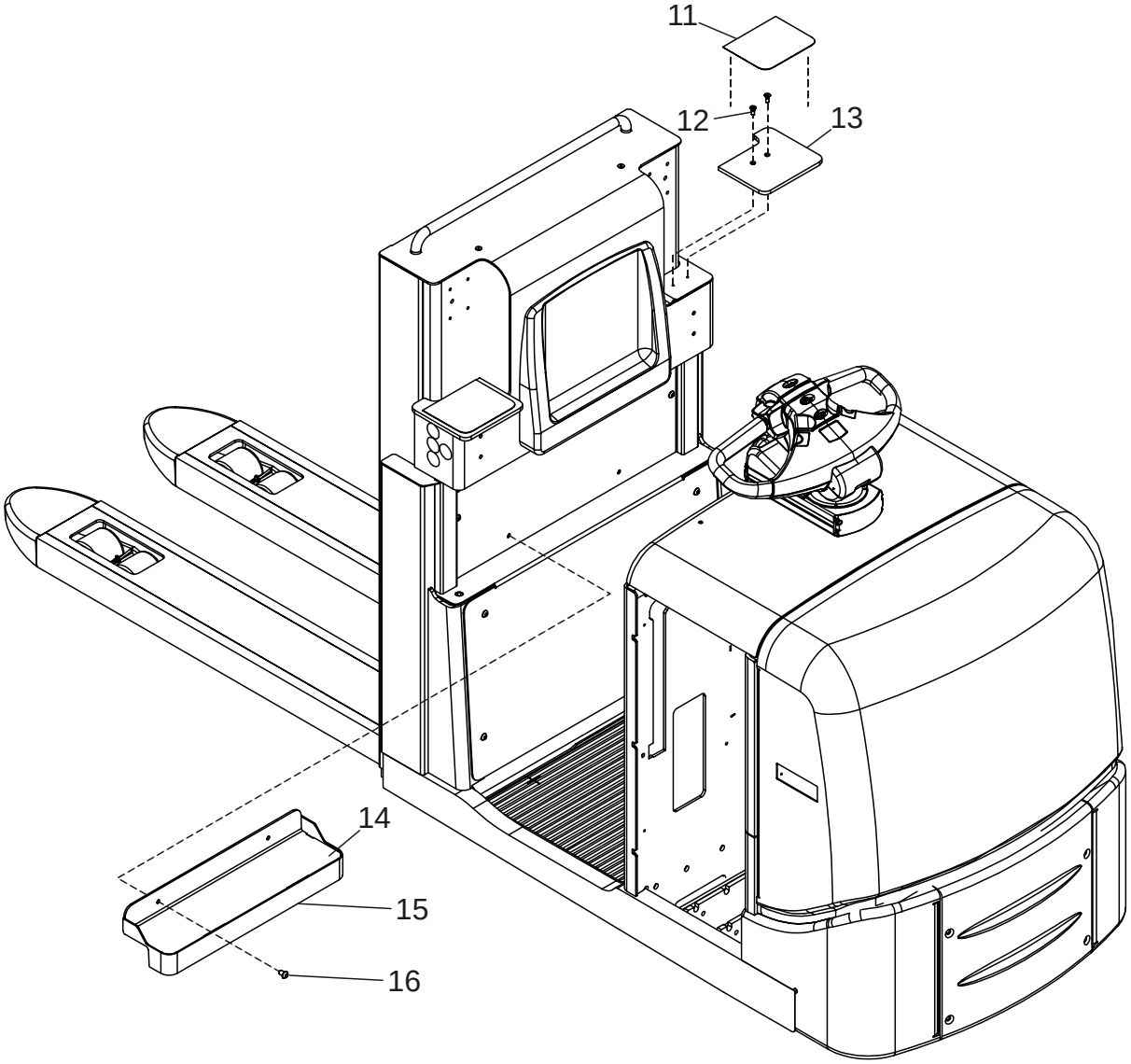

0330-00007 Floor, footstep

[2006-09-21]

Golv, fotsteg; Fussboden, Trittstufen; Plancher, marchepied;

Second level; Två - nivå; Zwei - niveau; Deux - niveau			783 7LOP12 940212 -	
Pos	Description	Pcs	Part No	Note
11	Skidding protection Halkskydd; Rutschabdeckung; Dispositif antidérapant	2	214230	
12	Screw Skruv; Schraube; Vis	4	20188	
13	Plate Plåt; Platte; Plaque	2	222171	
14	Skidding protection Halkskydd; Rutschabdeckung; Dispositif antidérapant	1	213294	
15	Foot step Fotsteg; Fusstritt; Marchepied	1	211992	
16	Screw Skruv; Schraube; Vis	2	28970	

© TOYOTA

© TOYOTA

0340-00522

P0026687

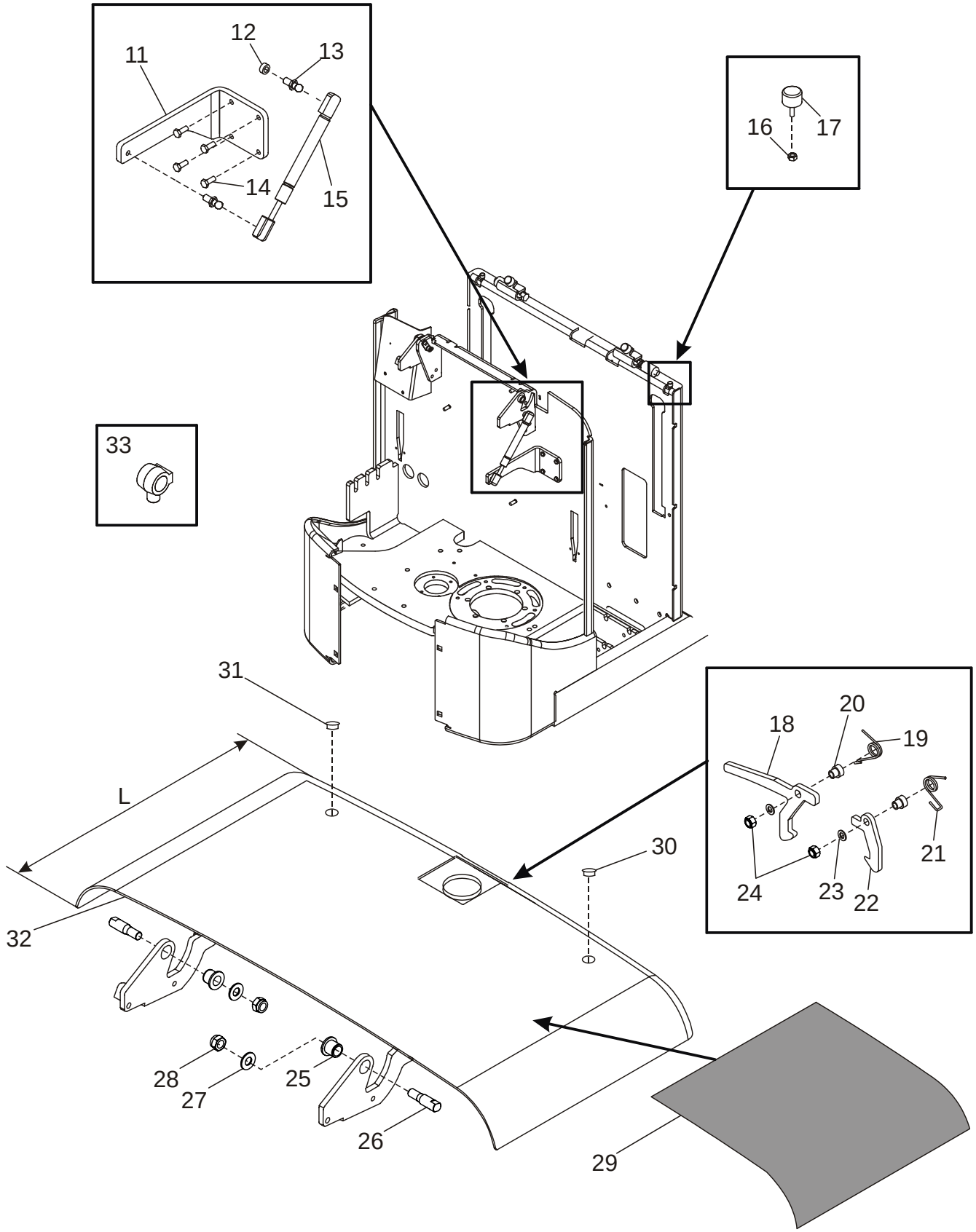

© TOYOTA

0340-00522 Inspection covers

[2006-04-10]

Huvar, luckor; Hauben, Abdeckungen; Capots, couvercles;

			783 7LOP12 783 7LOP12P	940212 - 940212 -
Pos	Description	Pcs	Part No	Note
11	Bracket Fäste; Halterung; Support	1	209850	
12	Bush Bussning; Bague; Bague	1	169268	
13	Screw Skruv; Schraube; Vis	2	117919	
14	Screw Skruv; Schraube; Vis	4	20154	
15	Gas suspension Gasfjäder; Gasfederung; Suspension à gaz	1	211495	
16	Nut Mutter; Mutter; Ecrou	2	20249	
17	Damper Dämpare; Dämpfer; Attenteur	2	29686	
18	Hook Hake; Haken; Crochet	1	209229	
19	Spring Fjäder; Feder; Ressort	1	209465	
20	Distance piece Distans; Distanz; Distance	2	209231	
21	Spring Fjäder; Feder; Ressort	1	209464	
22	Hook Hake; Haken; Crochet	1	209463	
23	Washer Bricka; Scheibe; Rondelle	2	20404	
24	Nut Mutter; Mutter; Ecrou	2	20016	
25	Bush Bussning; Bague; Bague	2	140174	
26	Axle Axel; Achse; Axe	2	218517	
27	Washer Bricka; Scheibe; Rondelle	2	21016	
28	Nut Mutter; Mutter; Ecrou	2	20096	
29	Skidding protection Halkskydd; Rutschabdeckung; Dispositif antidérapant	2	232374	
30	Plug Plugg; Pfropf; Bouchon	1	215939	
31	Plug Plugg; Pfropf; Bouchon	1	215939	
32	Battery door Batterilucka; Batterietür; Porte de batterie	1	212228-003	L = 289 mm
32	Battery door Batterilucka; Batterietür; Porte de batterie	1	212228-004	L = 375mm
33	Clamp Klamma; Rohrschelle; Collier	1	156268-003	

© TOYOTA

0340-00526

P0026710

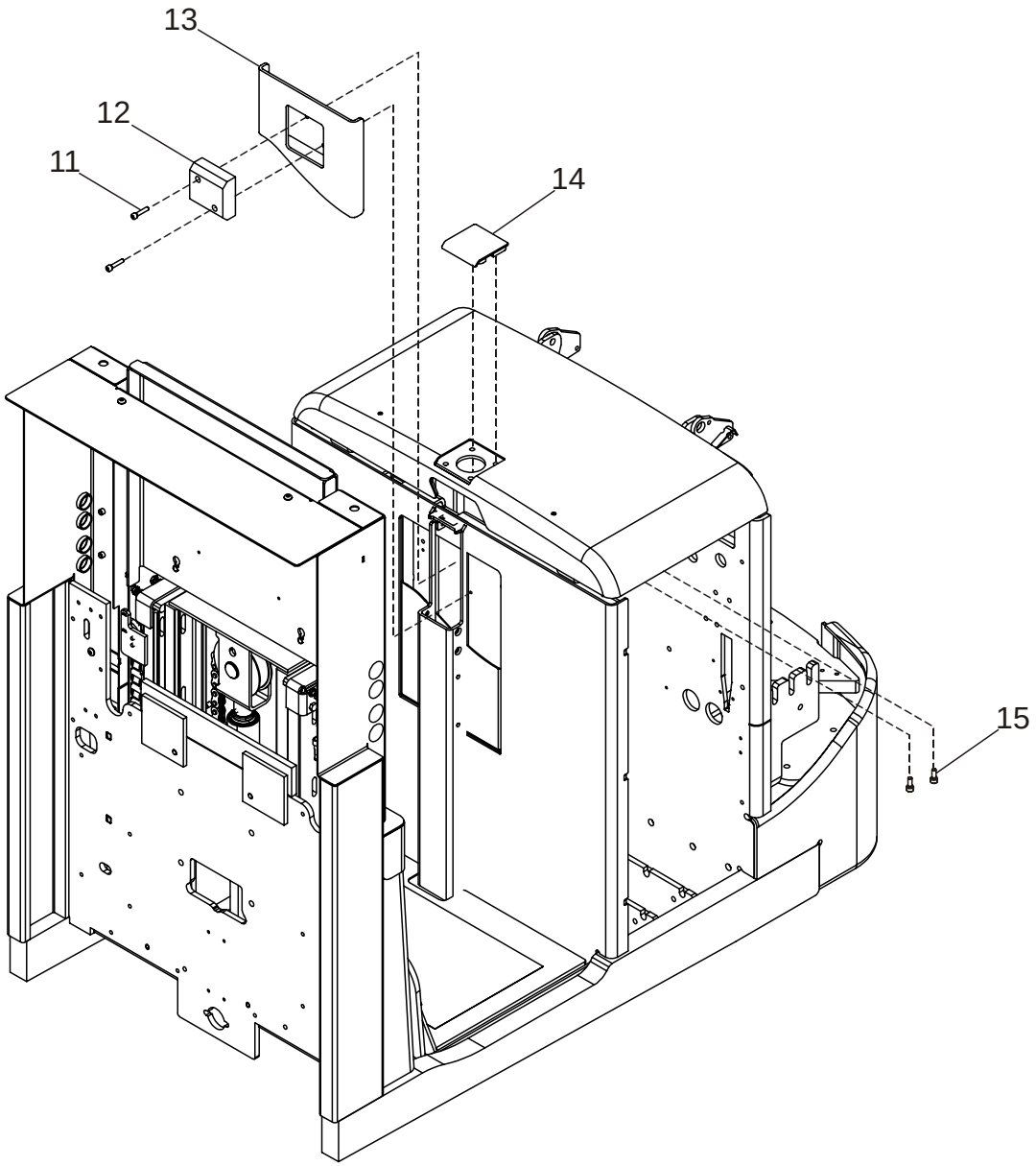

0340-00526 Inspection covers

[2006-04-10]

Huvar, luckor; Hauben, Abdeckungen; Capots, couvercles;

			783 7LOP12P 940212 -	
Pos	Description	Pcs	Part No	Note
11	Screw Skruv; Schraube; Vis	2	20224	
12	Block Block; Block; Bloc	1	234337	
13	Cover plate Täckplåt; Deckblech; Protecteur en tôle	1	215541-031	
14	Cover plate Täckplåt; Deckblech; Protecteur en tôle	1	216530	
15	Screw Skruv; Schraube; Vis	2	216253	

© TOYOTA

© TOYOTA

0340-00573

P0027931

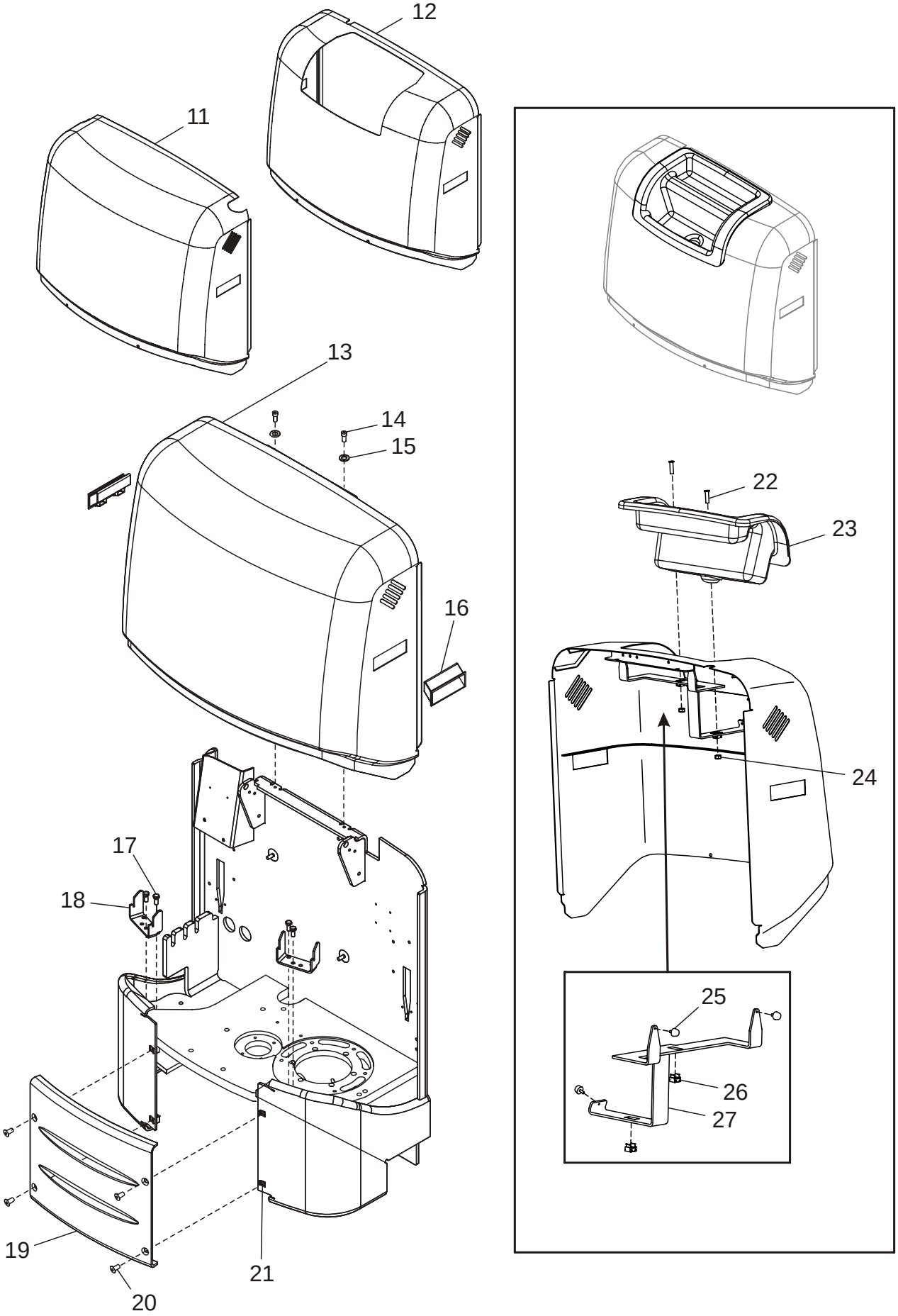

© TOYOTA

0340-00573 Inspection covers

[2006-10-19]

Huvar, luckor; Hauben, Abdeckungen; Capots, couvercles;

			783 7LOP12 783 7LOP12P	959169 - 959169 -
Pos	Description	Pcs	Part No	Note
11	Cover(Second level) Huv(Två - nivå); Haube(Zwei - niveau); Capot(Deux - niveau)	1	215063-031	
12	Cover Huv; Haube; Capot	1	215062-031	
13	Cover(Standard design) Huv(Standardutförande); Haube(Normalausrüstung); Capot(Standard)	1	215061-031	Std
14	Screw Skruv; Schraube; Vis	2	21141	
15	Washer Bricka; Scheibe; Rondelle	2	126723-003	
16	Handle Handtag; Handgriff; Poignée.	2	177029	
17	Screw Skruv; Schraube; Vis	4	21935	
18	Bracket Fäste; Halterung; Support	2	213883	
19	Cover. Lucka; Deckel; Couvercle	1	213592-031	
20	Screw Skruv; Schraube; Vis	4	162851	
21	Nut Mutter; Mutter; Ecrou	4	29590	
22	Screw Skruv; Schraube; Vis	2	29953	
23	Compartment Fack; Busche; Boite	1	221114	
24	Nut Mutter; Mutter; Ecrou	2	20016	
25	Damper Dämpare; Dämpfer; Attenteur	3	69859	
26	Nut Mutter; Mutter; Ecrou	2	173037	
27	Bracket Fäste; Halterung; Support	1	224768	

© TOYOTA

0390-00217 **P0018737**

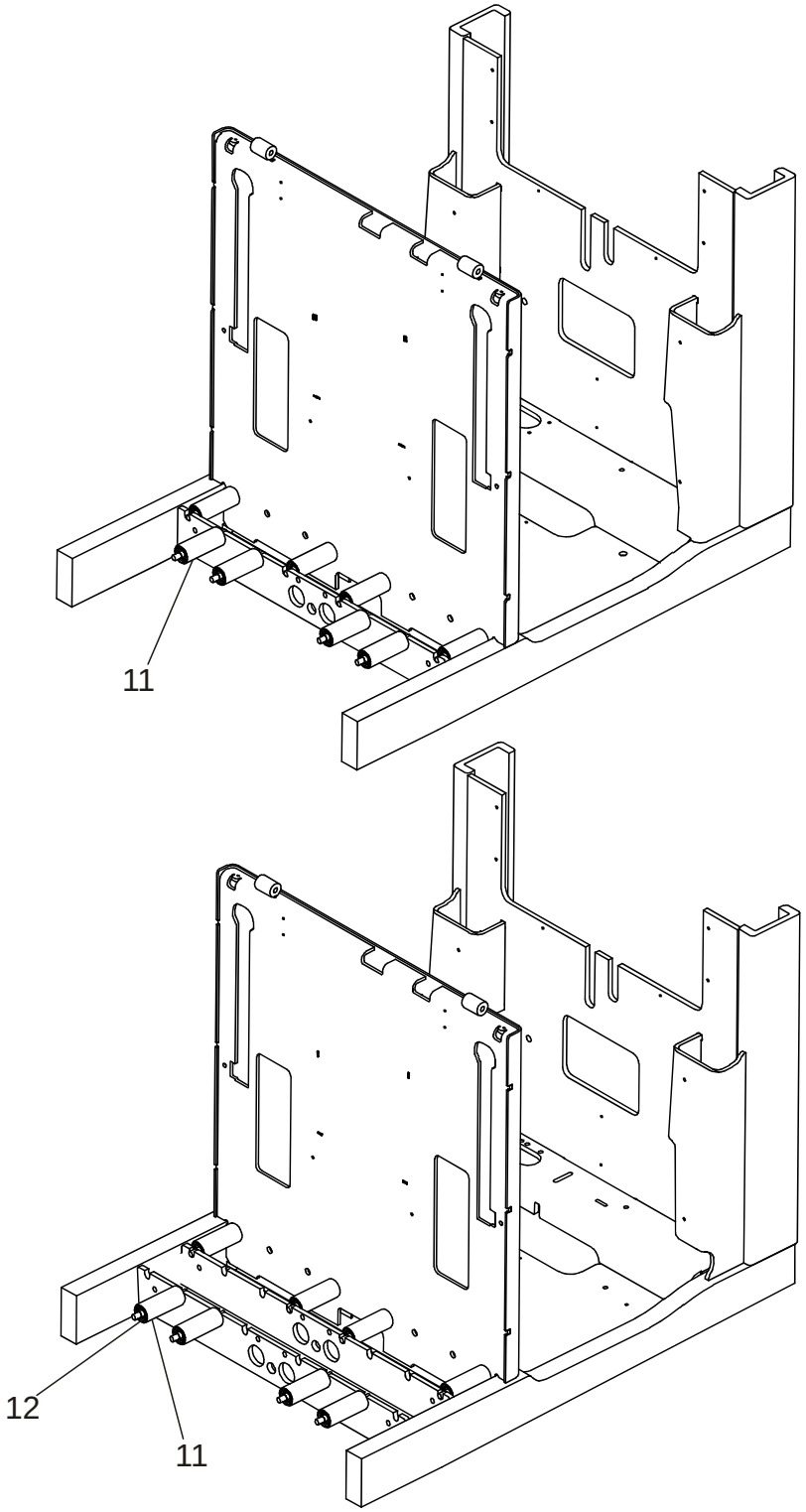

0390-00217 Battery compartment parts

[2006-04-10]

Batteriutrymmesdelar; Batterieraumteile; Pièces de compartiment batterie;

			783 7LOP12 783 7LOP12P	940212 - 940212 -
Pos	Description	Pcs	Part No	Note
11	Roller(Complete) Rulle(Komplett); Rolle(Komplett); Roleau(Complet)	8	163259-013	
12	Ball bearing Kullager; Kugellager; Roulement a billes	2	22930	

© TOYOTA

© TOYOTA

0390-00335

P0026628

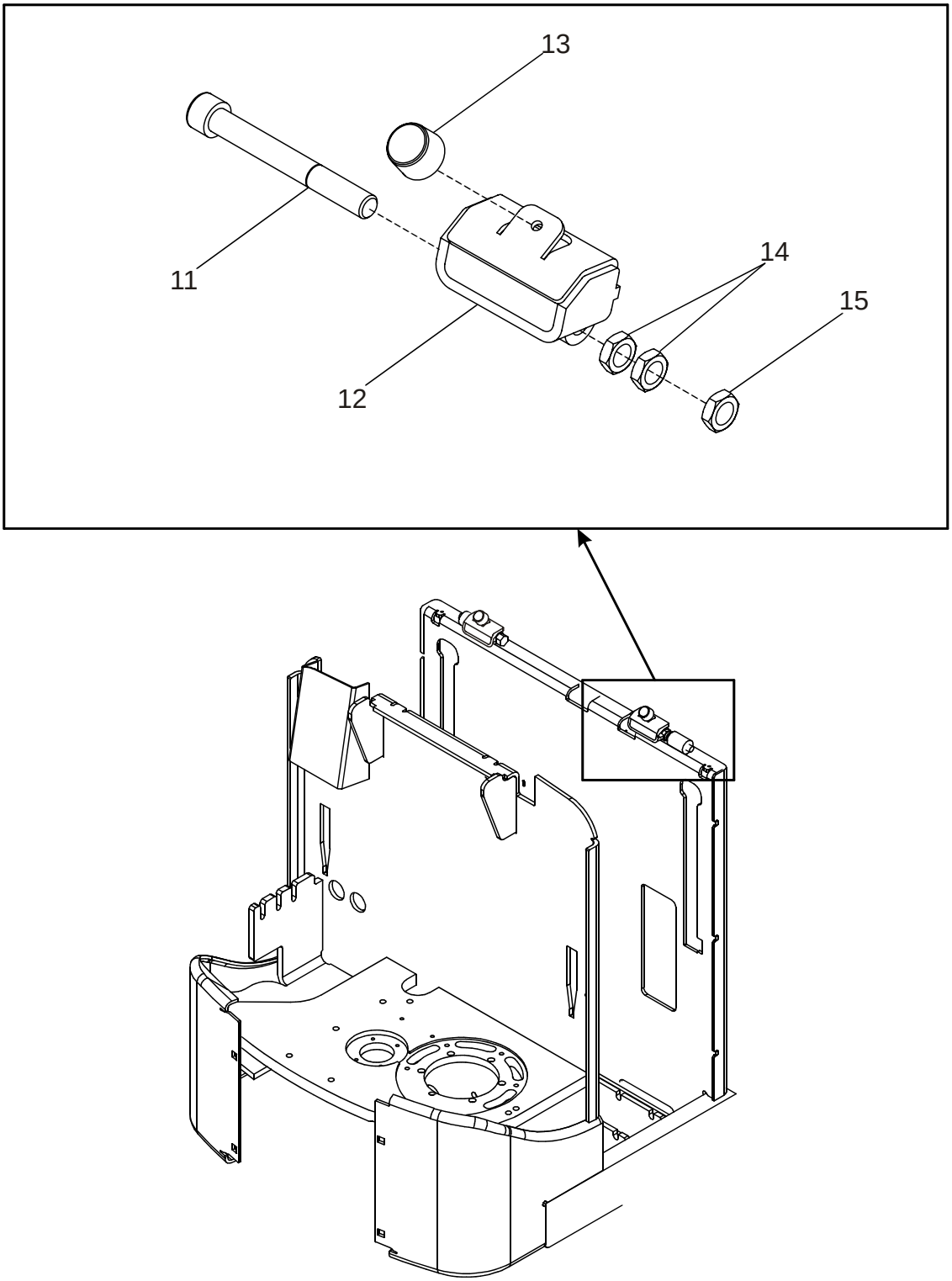

© TOYOTA

0390-00335 Battery compartment parts

[2006-04-10]

Batteriutrymmesdelar; Batterieraumteile; Pièces de compartiment batterie;

			783 7LOP12 783 7LOP12P	940212 - 940212 -
Pos	Description	Pcs	Part No	Note
11	Screw Skruv; Schraube; Vis	2	229439	
12	Lock Lås; Schloss; Verrou	2	218067	
13	Damper Dämpare; Dämpfer; Attenteur	2	29686	
14	Nut Mutter; Mutter; Ecrou	4	20777	
15	Nut Mutter; Mutter; Ecrou	2	20777	

© TOYOTA

0390-00360

P0027916

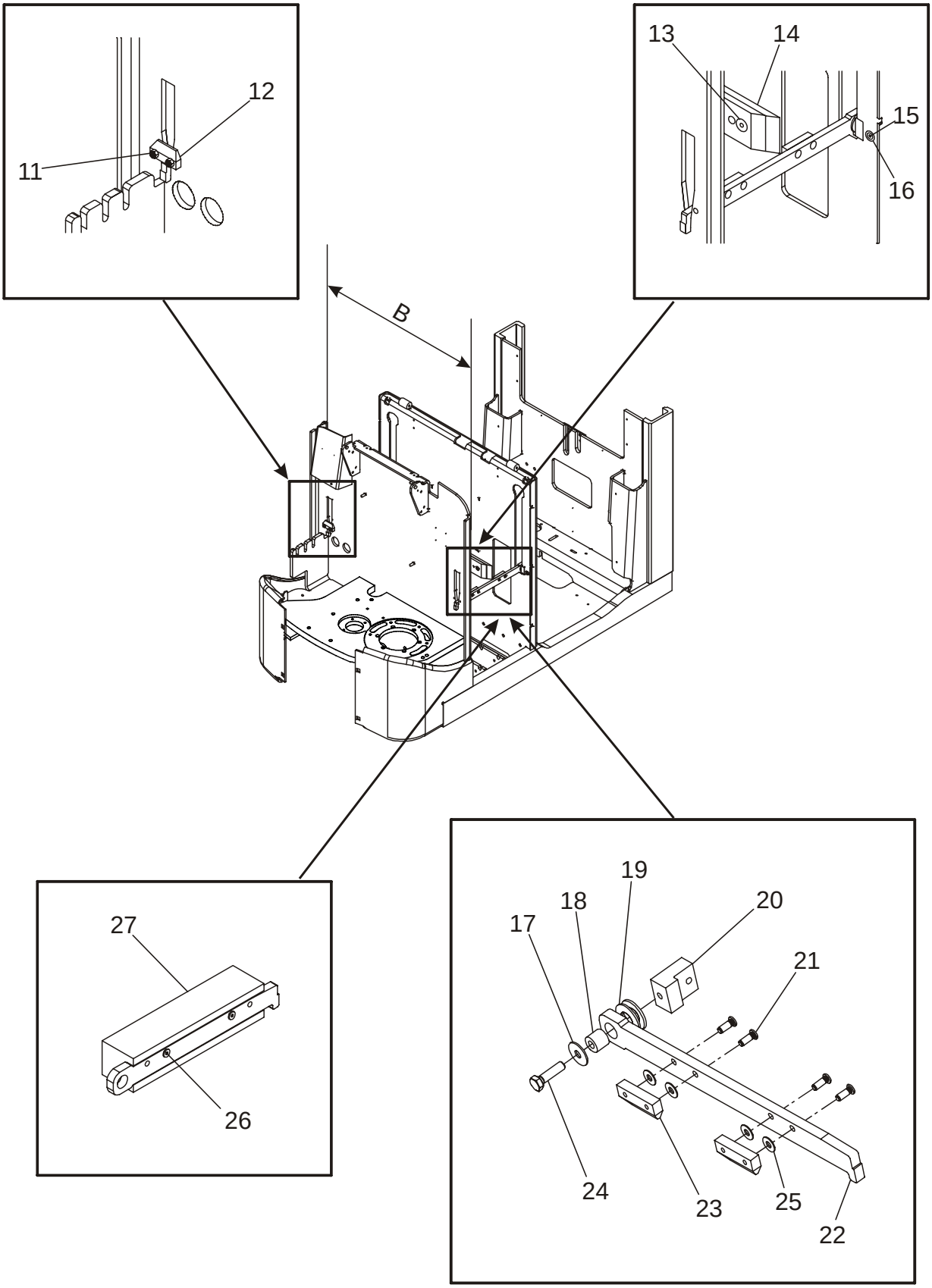

© TOYOTA

0390-00360 Battery compartment parts

[2006-10-19]

Batteriutrymmesdelar; Batterieraumteile; Pièces de compartiment batterie;

			783 7LOP12 783 7LOP12P	959169 - 959169 -
Pos	Description	Pcs	Part No	Note
11	Screw Skruv; Schraube; Vis	2	20154	
12	Distance piece Distans; Distanz; Distance	1	218065	
13	Screw Skruv; Schraube; Vis	2	20996	
14	Distance piece Distans; Distanz; Distance	2	181746	
15	Screw Skruv; Schraube; Vis	2	160628	
16	Washer Bricka; Scheibe; Rondelle	2	20404	
17	Washer Bricka; Scheibe; Rondelle	2	212475	
18	Bush Bussning; Bague; Bague	2	208724	
19	Washer Bricka; Scheibe; Rondelle	4	210619	
20	Bracket Fäste; Halterung; Support	2	208720	
21	Screw Skruv; Schraube; Vis	4	29777	
22	Hook Hake; Haken; Crochet	2	221769	B = 584 mm
22	Hook Hake; Haken; Crochet	2	221770	B = 614 mm
23	Distance piece Distans; Distanz; Distance	2	218065	
24	Screw Skruv; Schraube; Vis	2	20460	
25	Washer Bricka; Scheibe; Rondelle	8	20375	
26	Screw Skruv; Schraube; Vis	2	29978	
27	Distance piece Distans; Distanz; Distance	1	211427	B = 584 mm

© TOYOTA

0390-00362 **P0027971**

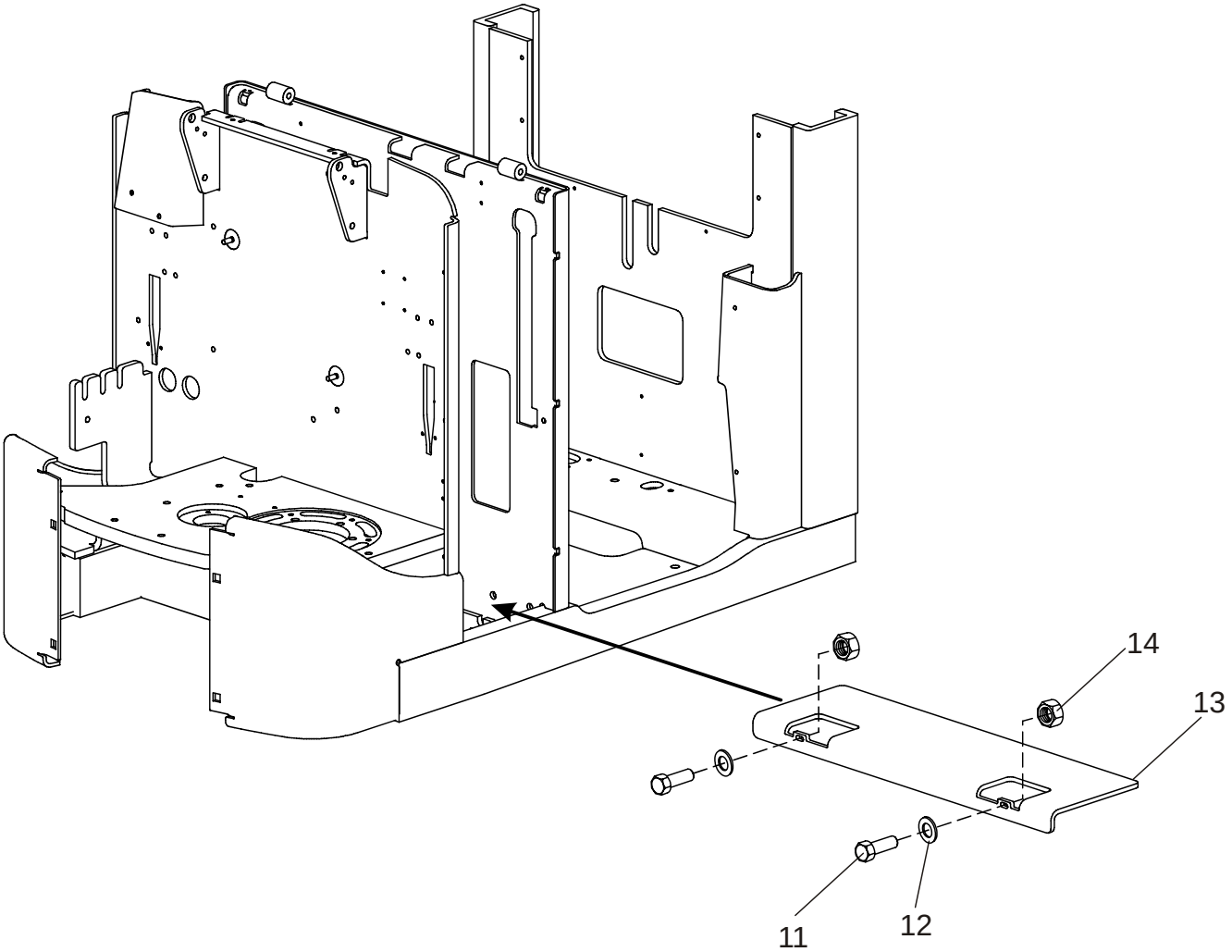

0390-00362 Battery compartment parts

[2006-10-19]

Batteriutrymmesdelar; Batterieraumteile; Pièces de compartiment batterie;

			783 7LOP12 783 7LOP12P	959169 - 959169 -
Pos	Description	Pcs	Part No	Note
11	Screw Skruv; Schraube; Vis	2	20460	
12	Washer Bricka; Scheibe; Rondelle	2	20404	
13	Plate Plåt; Platte; Plaque	1	212534-001	217 mm
13	Plate Plåt; Platte; Plaque	1	212534-002	303 mm
14	Nut Mutter; Mutter; Ecrou	2	20016	

© TOYOTA

0400-00105

P0025020

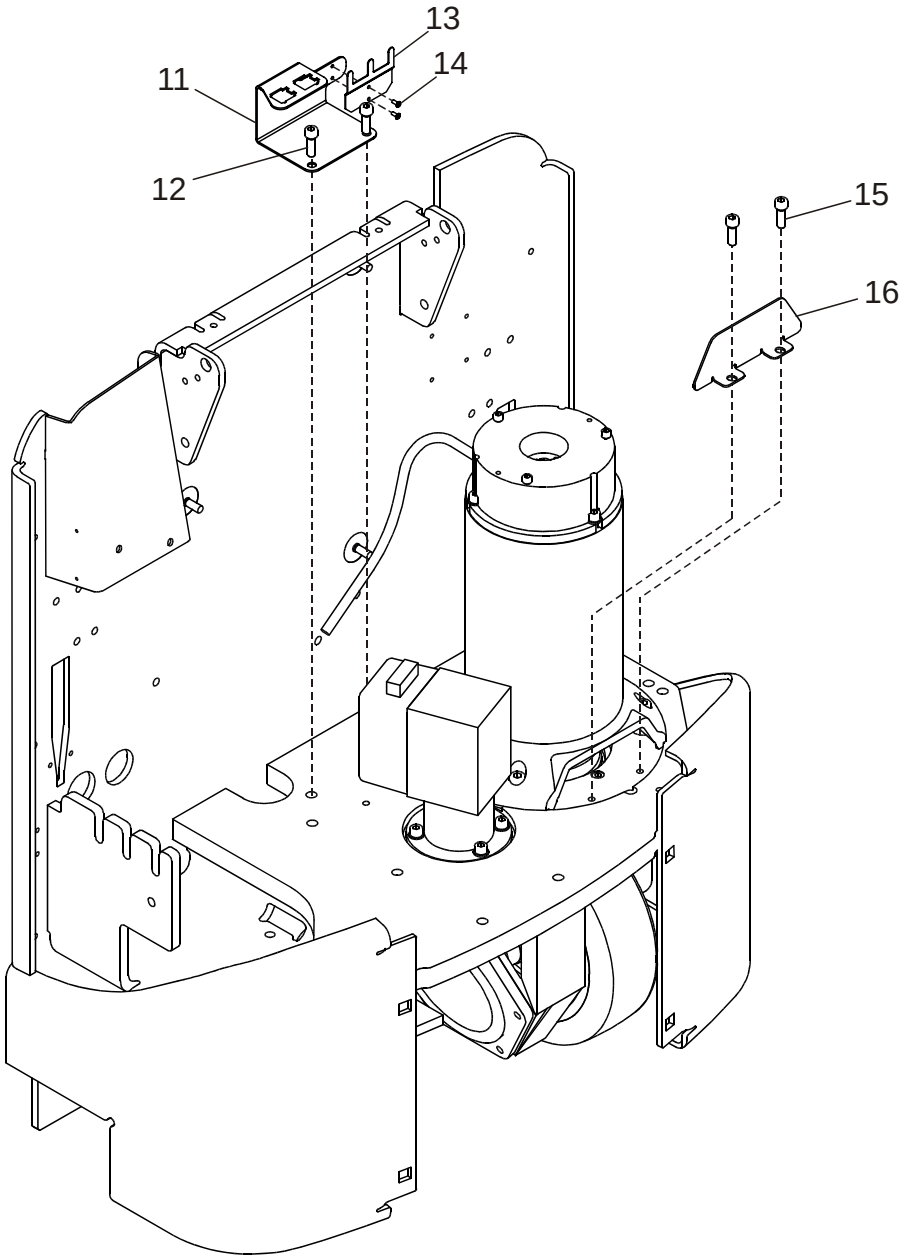

0400-00105 Frame/chassis components

[2006-04-10]

Rammonterade detaljer; Chassisanbauteile; Composants du châssis;

			783 7LOP12 783 7LOP12P	940212 - 940212 -
Pos	Description	Pcs	Part No	Note
11	Plate Plåt; Platte; Plaque	1	213891	
12	Screw Skruv; Schraube; Vis	2	20192	
13	Bracket Fäste; Halterung; Support	1	226004	
14	Rivet Nit; Niet; Rivet	2	21988	
15	Screw Skruv; Schraube; Vis	2	20192	
16	Plate Plåt; Platte; Plaque	1	211618	

© TOYOTA

0620-00096

P0023116

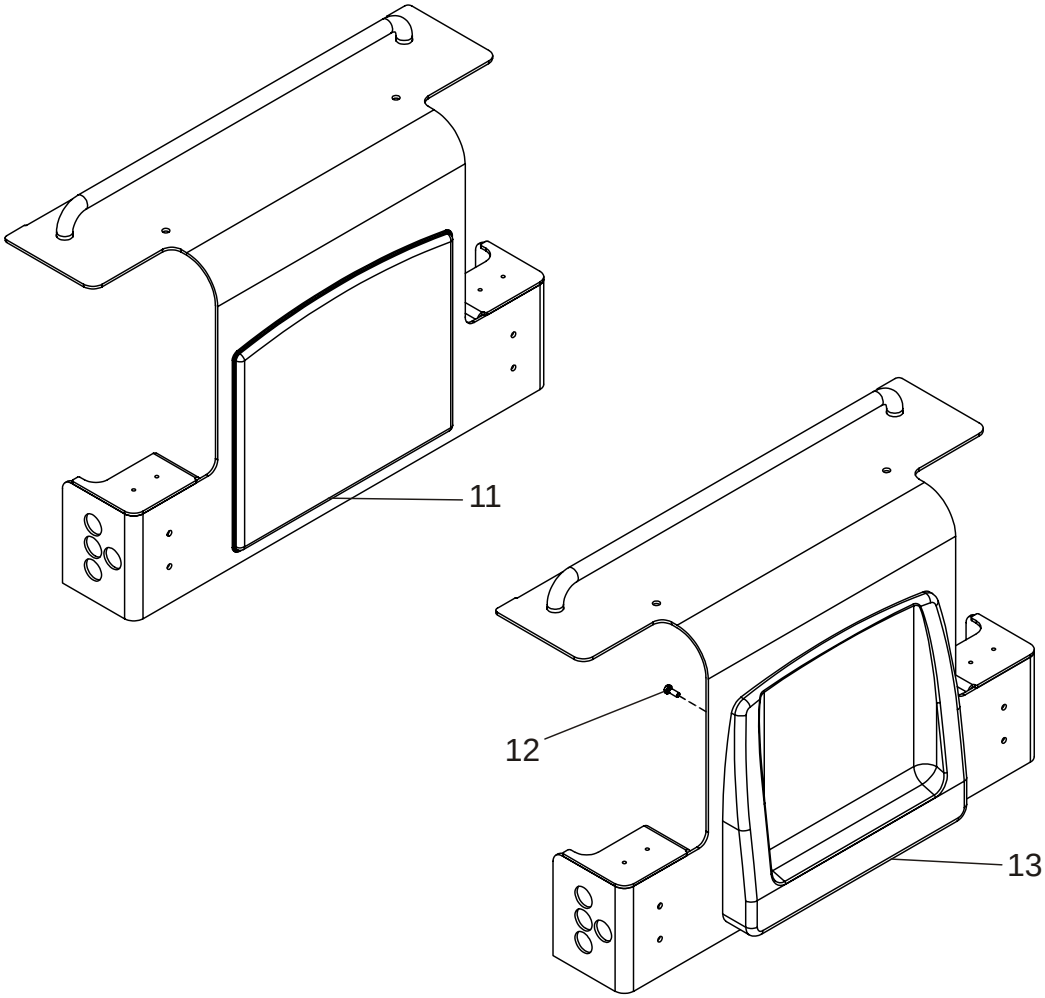

0620-00096 Seat, cushions

[2006-04-10]

Förarstol, dynor; Fahrersitz, Kissen; Siège, coussins de siège/dossier;

			783 7LOP12 940212 -	
Pos	Description	Pcs	Part No	Note
11	Cushion(Std) Dyna; Kissen; Coussin	1	208572	
12	Screw Skruv; Schraube; Vis	4	20154	
13	Cushion(Ergonomic) Dyna(Ergonomisk); Kissen(Ergonomische); Coussin(Ergonomique)	1	210838	

© TOYOTA

© TOYOTA

0620-00098

P0023148

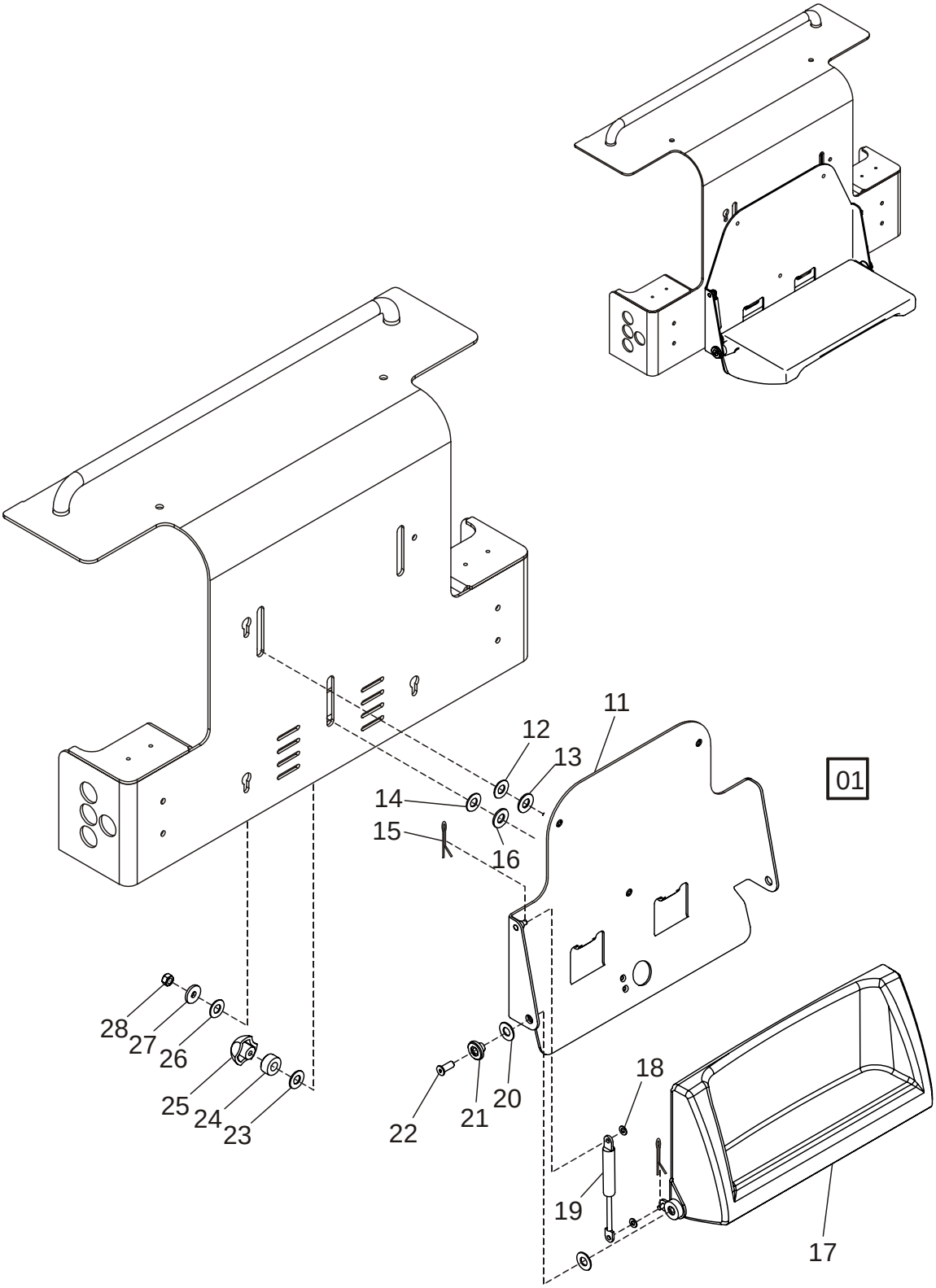

© TOYOTA

0620-00098 Seat, cushions

[2006-04-10]

Förarstol, dynor; Fahrersitz, Kissen; Siège, coussins de siège/dossier;

			783 7LOP12 940212 -	
Pos	Description	Pcs	Part No	Note
01	Seat complete(Vinyl) Stol kpl.(Vinyl); Sitz kpl.(Vinyl); Siege cpl.(Vinyle)	1	219415	
11	Plate Plåt; Platte; Plaque	1	216284	
12	Washer(Nylon) Bricka; Scheibe; Rondelle	2	216391	
13	Washer Bricka; Scheibe; Rondelle	2	21016	
14	Washer(Nylon) Bricka; Scheibe; Rondelle	1	216391	
15	Cotter pin Saxpinne; Gespalter stift; Goupille fendue	2	21471	
16	Washer Bricka; Scheibe; Rondelle	1	21016	
17	Back rest Ryggdyna; Rückenlehne; Dossier	1	203388	
18	Washer Bricka; Scheibe; Rondelle	2	20375	
19	Gas suspension Gasfjäder; Gasfederung; Suspension à gaz	1	152616-002	
20	Washer(Nylon) Bricka; Scheibe; Rondelle	4	216391	
21	Distance piece Distans; Distanz; Distance	2	216290	
22	Screw Skruv; Schraube; Vis	2	29592	
23	Washer(Nylon) Bricka; Scheibe; Rondelle	1	216391	
24	Sleeve Hylsa; Hülse; Douille	1	216292	
25	Nut Mutter; Mutter; Ecrou	1	216288-008	
26	Washer(Nylon) Bricka; Scheibe; Rondelle	2	216391	
27	Washer Bricka; Scheibe; Rondelle	2	42993	
28	Nut Mutter; Mutter; Ecrou	2	20016	

© TOYOTA

0670-00070

P0022470

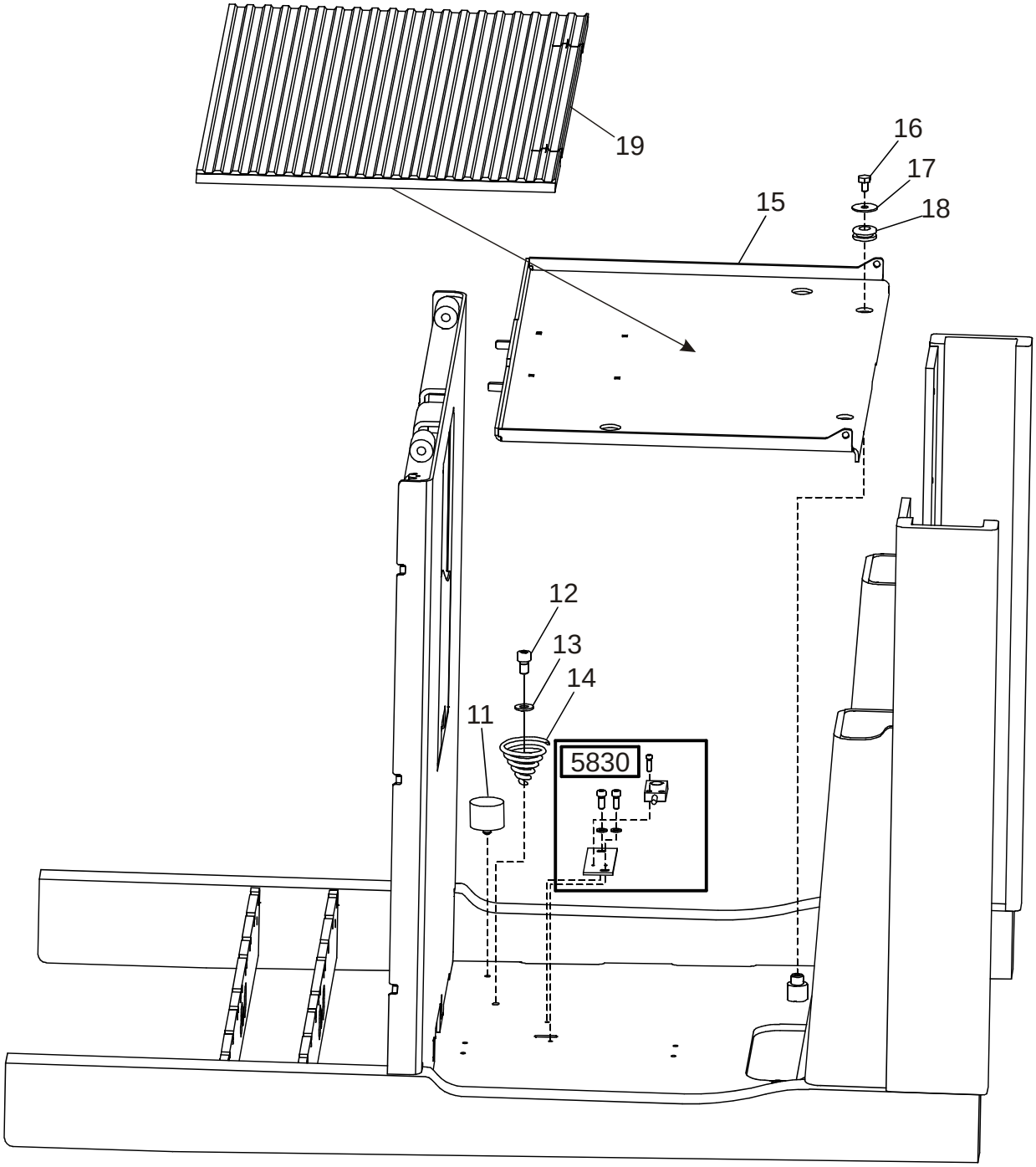

© TOYOTA

0670-00070 Wall/floor covering

[2006-04-10]

Vägg-/golvklädsel; Innenverkleidung Wand/Boden; Revêtement intérieur, tapis;

			783 7LOP12 940212 -	
Pos	Description	Pcs	Part No	Note
11	Damper Dämpare; Dämpfer; Attenteur	2	208459	
12	Screw Skruv; Schraube; Vis	2	20439	
13	Washer Bricka; Scheibe; Rondelle	2	20348	
14	Spring Fjäder; Feder; Ressort	2	213817	
15	Plate Plåt; Platte; Plaque	1	219562	
16	Screw Skruv; Schraube; Vis	2	20031	
17	Washer Bricka; Scheibe; Rondelle	2	212475	
18	Conduit entry Kabelgenomföring; Kabeldurchgang; Traversée de câble	2	212233	
19	Carpet Matta; Teppisch; Tapis	1	208451	

© TOYOTA

0680-00253

P0026685

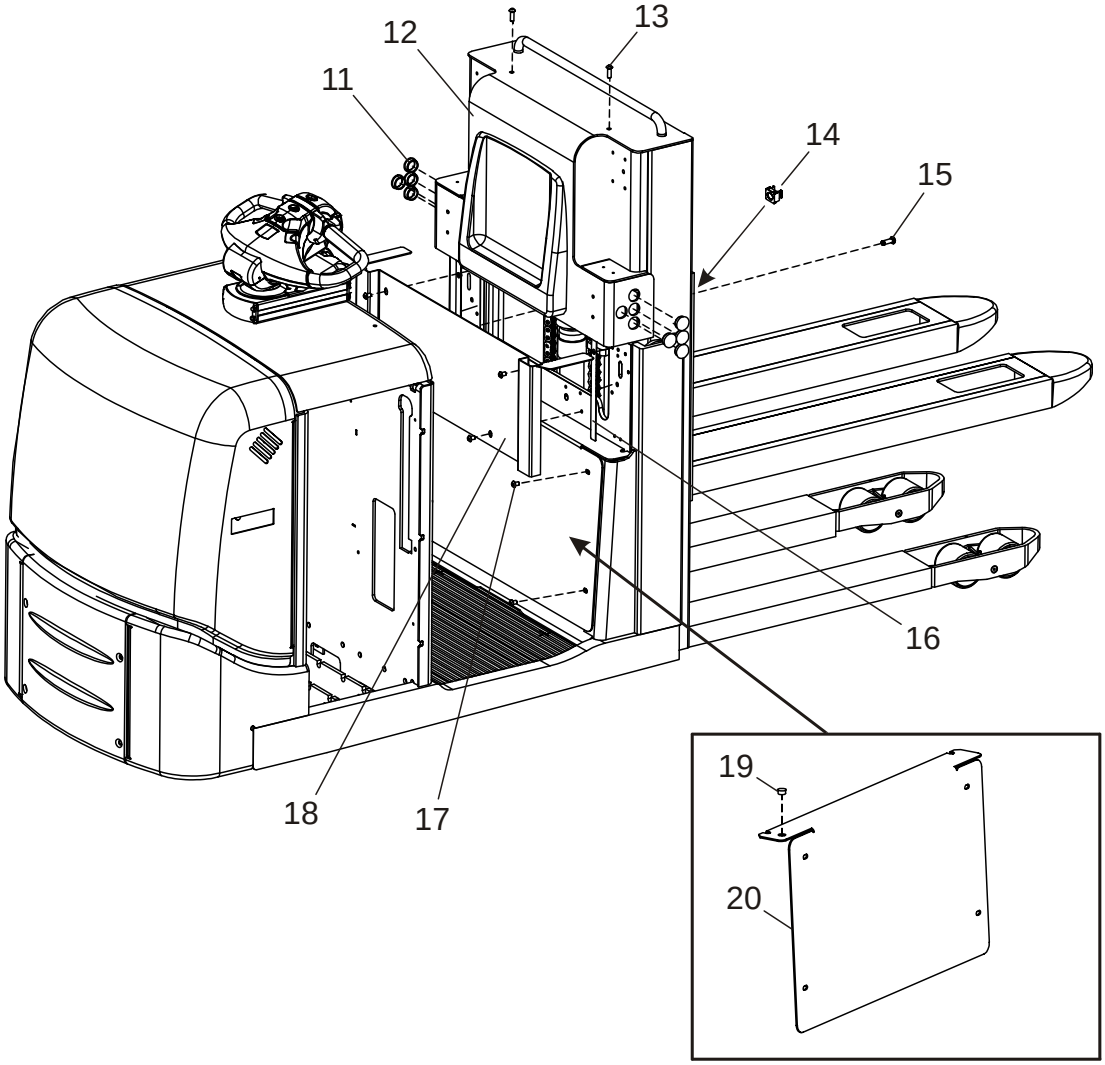

0680-00253 Internal fittings

[2006-04-10]

Inredningsdetaljer; Einrichtungsteile; Accessoires intérieurs;

			783 7LOP12 940212 -	
Pos	Description	Pcs	Part No	Note
11	Plug Plugg; Pfropf; Bouchon	8	139240-300	
12	Back rest Ryggstöd; Rückhalt; Dossier	1	221879-031	
13	Screw Skruv; Schraube; Vis	2	22533	
14	Nut Mutter; Mutter; Ecrou	2	173037	
15	Screw Skruv; Schraube; Vis	2	22533	
16	Bracket Fäste; Halterung; Support	2	225589	
17	Screw Skruv; Schraube; Vis	8	28970	
18	Housing Kåpa; Haus; Chape	1	225643-031	
19	Plug Plugg; Pfropf; Bouchon	1	139240-159	
20	Cover plate Täckplåt; Deckblech; Protecteur en tôle	1	211593-031	

© TOYOTA

© TOYOTA

0840-00170

P0026691

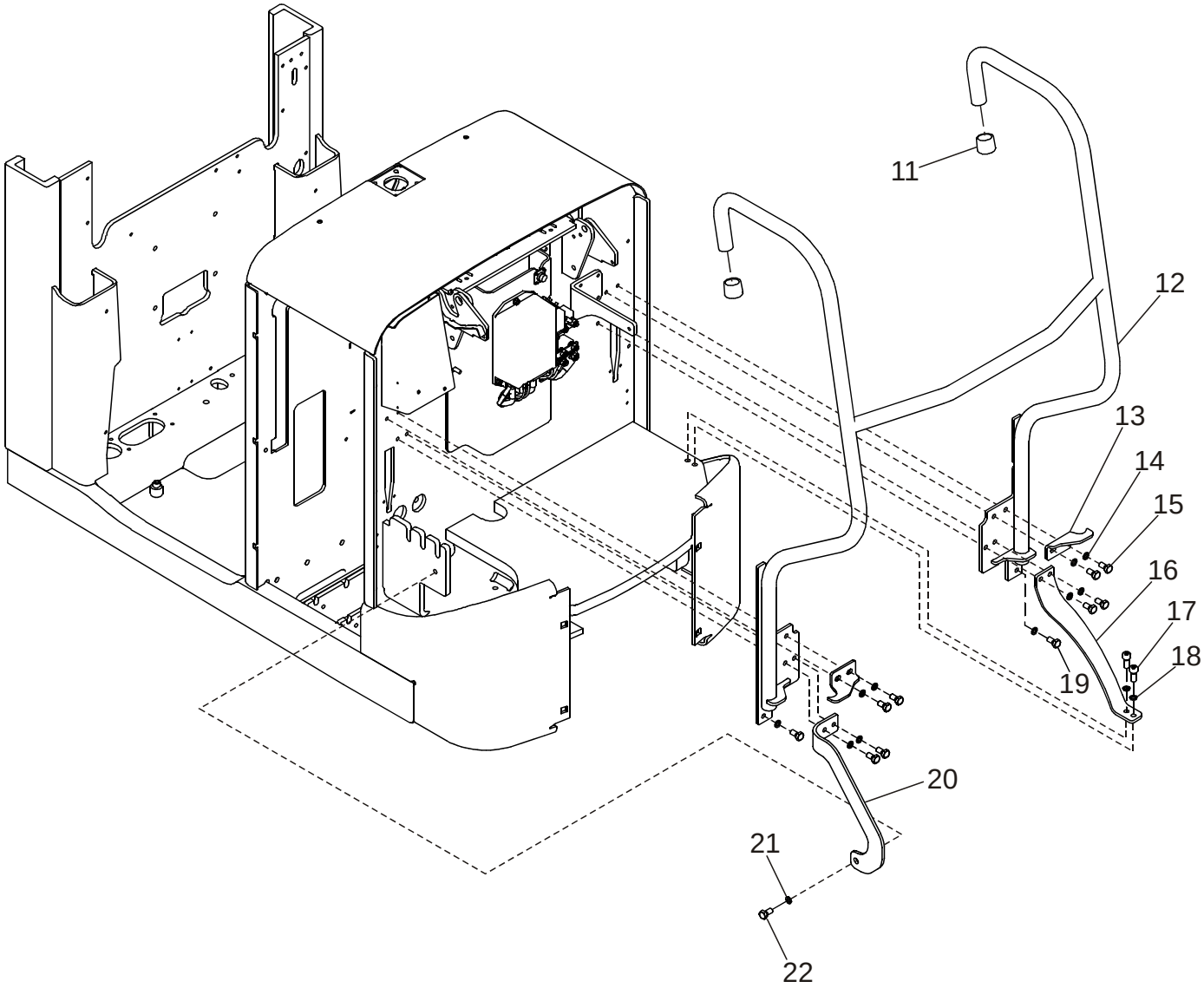

© TOYOTA

0840-00170 Driver protection

[2006-04-10]

Förarskydd; Fahrerschutz; Protection de cariste;

			783 7LOP12 783 7LOP12P	940212 - 940212 -
Pos	Description	Pcs	Part No	Note
11	Plug Plugg; Pfropf; Bouchon	2	29857	
12	Handle Handtag; Handgriff; Poignée.	1	211900	
13	Bracket Fäste; Halterung; Support	2	213584	
14	Washer Bricka; Scheibe; Rondelle	10	126723-004	
15	Screw Skruv; Schraube; Vis	8	22337	
16	Bracket Fäste; Halterung; Support	1	213586	
17	Screw Skruv; Schraube; Vis	2	20335	
18	Washer Bricka; Scheibe; Rondelle	2	126723-004	
19	Screw Skruv; Schraube; Vis	2	20420	
20	Bracket Fäste; Halterung; Support	1	213585	
21	Screw Skruv; Schraube; Vis	1	21819	
22	Washer Bricka; Scheibe; Rondelle	1	126723-005	

© TOYOTA

0850-00429

P0026702

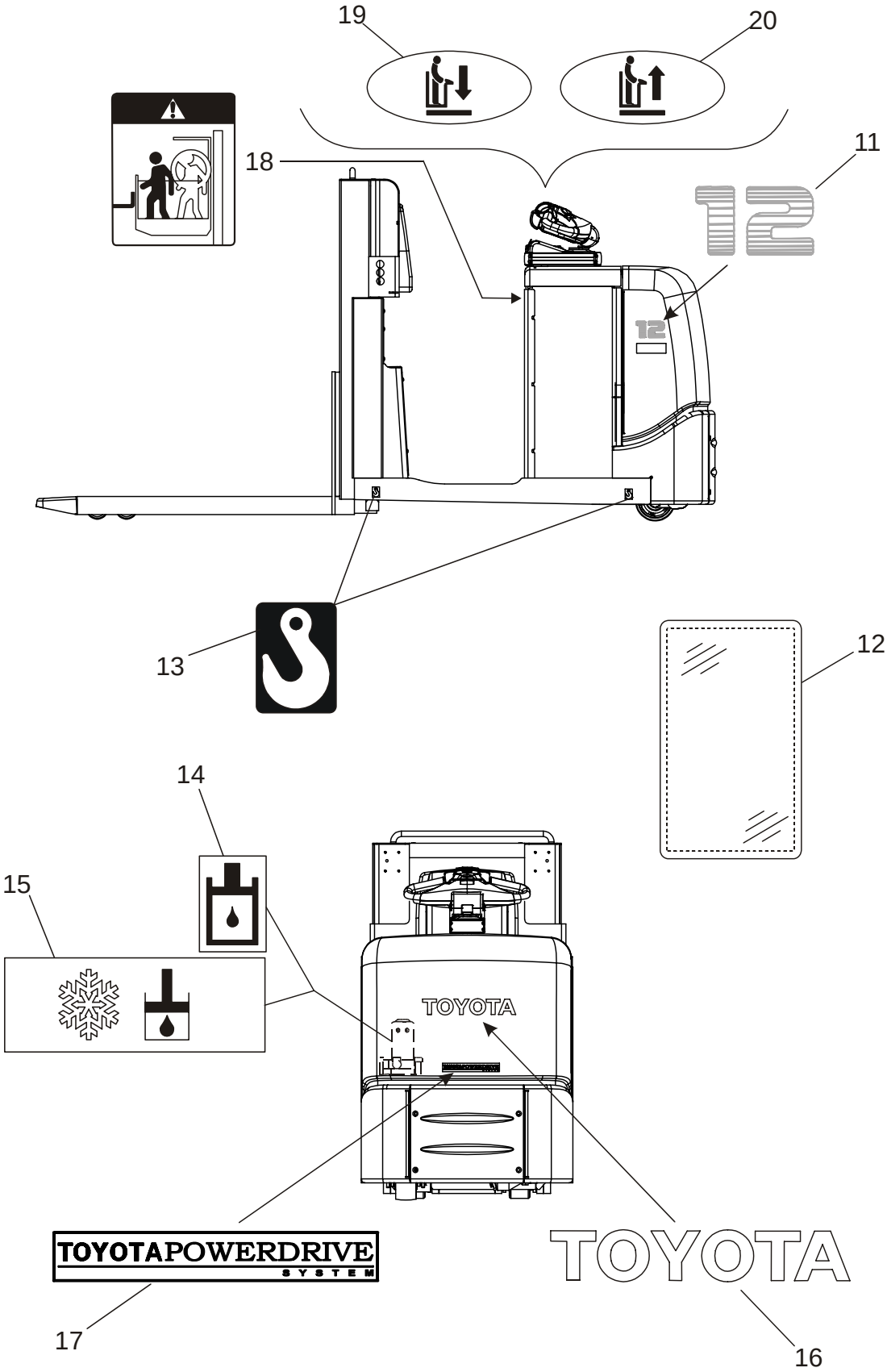

© TOYOTA

0850-00429 Signs, warnings, decals

[2006-04-10]

Skyltar, varningar, dekaler; Schilder, Warnzeichen, Aufkleber; Vignettes, avertissements, autocollants;

			783 7LOP12 783 7LOP12P	940212 - 940212 -
Pos	Description	Pcs	Part No	Note
11	Sign(12) Skylt; Schild; Vignette	2	169528	
12	Guard tape Skyddstejp; Folie; Endiut protecteur	1	121791-130	
13	Sign Skylt; Schild; Vignette	4	168719	
14	Sign Skylt; Schild; Vignette	1	72082	
15	Sign(Cold stores) Skylt(Fryshus); Schild(Gefrieranlage); Vignette(Chambre frigorifique)	1	147488	
16	Sign Skylt; Schild; Vignette	1	177391	
17	Sign Skylt; Schild; Vignette	1	177365	
18	Sign Skylt; Schild; Vignette	1	124363-040	Driver lift Förarlyft; Aufheben Führer; Radeau de soulévement, conducteur
19	Sign(Lowering) Skylt(Sänkning); Schild(Senken); Vignette(Abaissement)	1	171585-005	Driver lift Förarlyft; Aufheben Führer; Radeau de soulévement, conducteur
20	Sign(Lift) Skylt(Lyft); Schild(Hebe); Vignette(Levage)	1	171585-006	Driver lift Förarlyft; Aufheben Führer; Radeau de soulévement, conducteur

© TOYOTA

1710-00120

P0023122

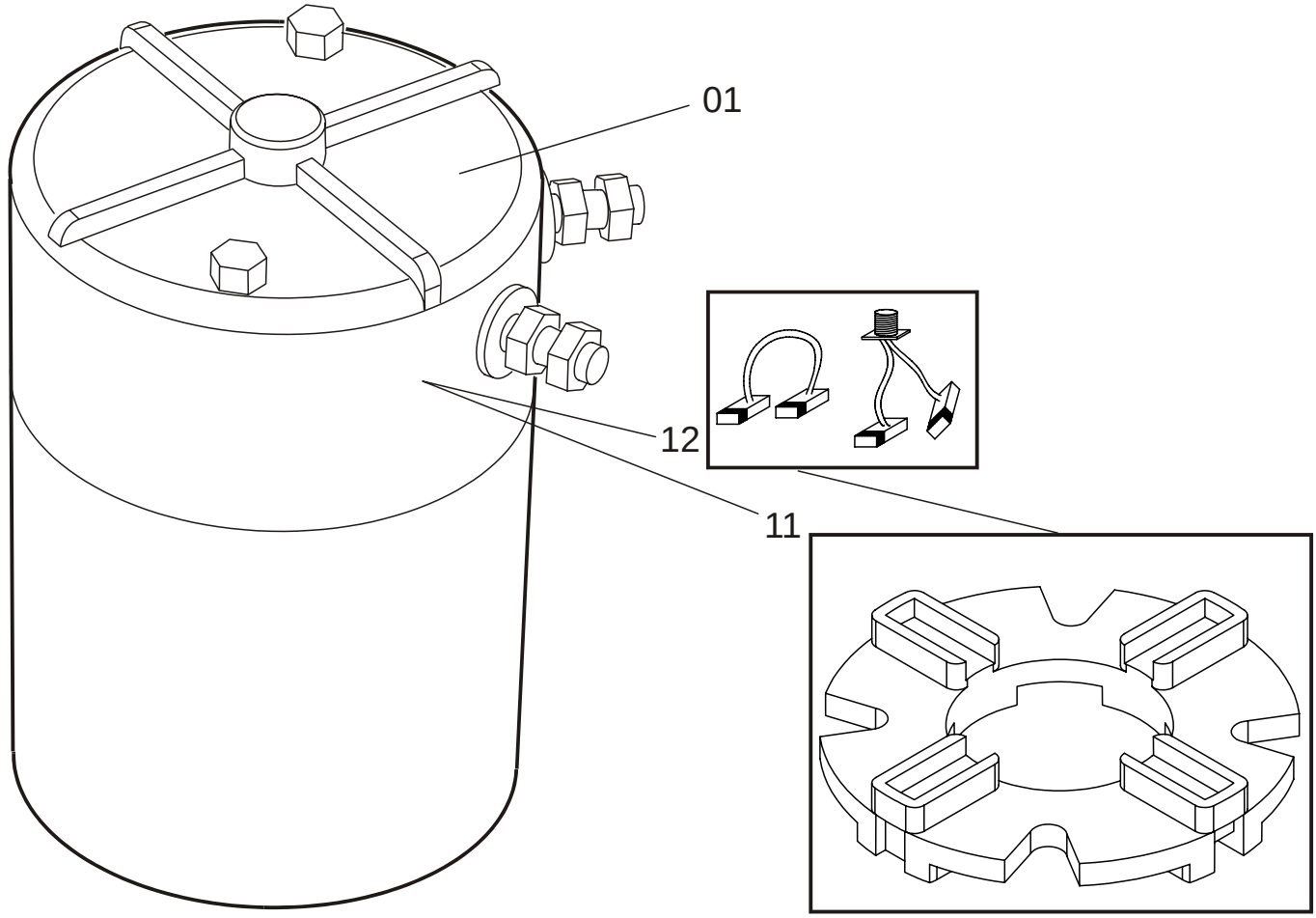

1710-00120 Electric pump motor

[2006-04-10]

Elektrisk pumpmotor; Elektro-Pumpenmotor; Moteur de pompe électrique;

			783 7LOP12 783 7LOP12P	940212 - 940212 -
Pos	Description	Pcs	Part No	Note
01	Motor Motor; Motor; Moteur	1	164205	
11	Brush bridge(Kit) Borstbrygga(Sats); Bürstenbräcke(satz); Support de porte balais(Jeux)	1	180316	Including carbon brush Inklusive kol; Inklusive kohlenbürste; Inclus charbon
12	Carbon brush(Kit) Kolborste(Sats); Kohlebürste(satz); Charbon(Jeux)	1	164206	

© TOYOTA

1730-00038

P0023038

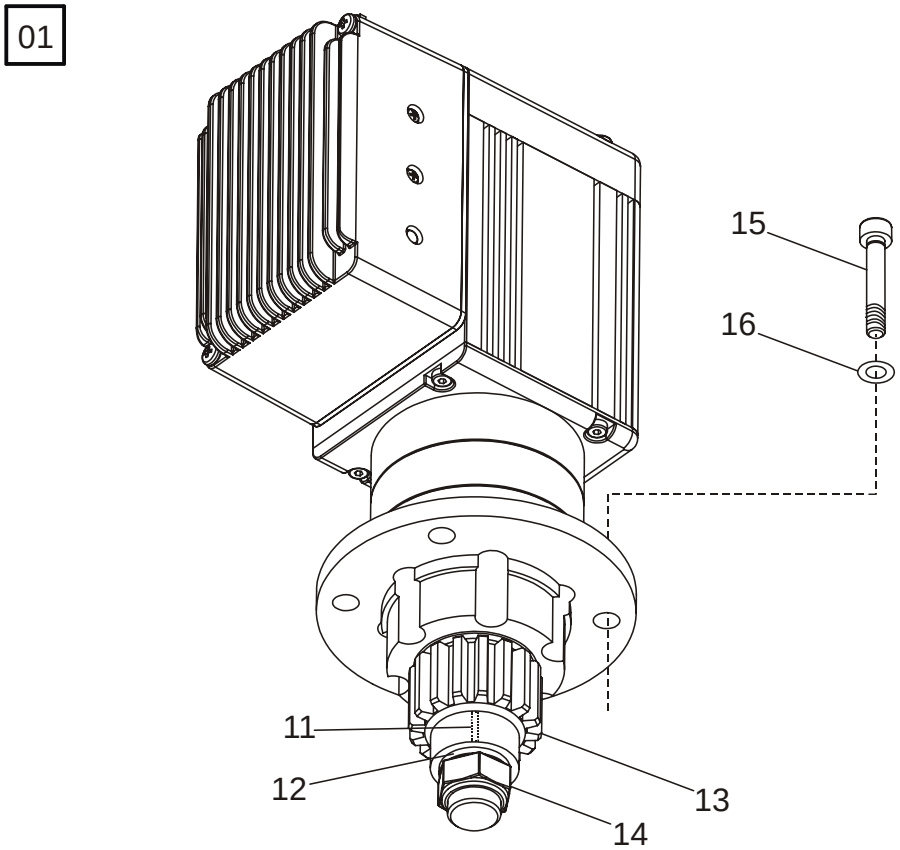

1730-00038 Electric steering motor

[2006-04-10]

Elektrisk styrmotor; Elektro-Lenkmotor; Moteur de direction électrique;

			783 7LOP12 783 7LOP12P	940212 - 940212 -
Pos	Description	Pcs	Part No	Note
01	Steering motor(Complete) Styrmotor(Komplett); Steuerrungsmotor(Komplett); Module moteur de direction(Complet)	1	208013-004	
11	Key Kil; Keil; Clavette	1	213838	
12	Washer Bricka; Scheibe; Rondelle	1	20228	
13	Gear wheel Kugghjul; Zahnrad; Roue dentée	1	211669	
14	Nut Mutter; Mutter; Ecrou	1	208910	
15	Screw Skruv; Schraube; Vis	4	20192	
16	Washer Bricka; Scheibe; Rondelle	4	20404	

© TOYOTA

1760-00119

P0023036

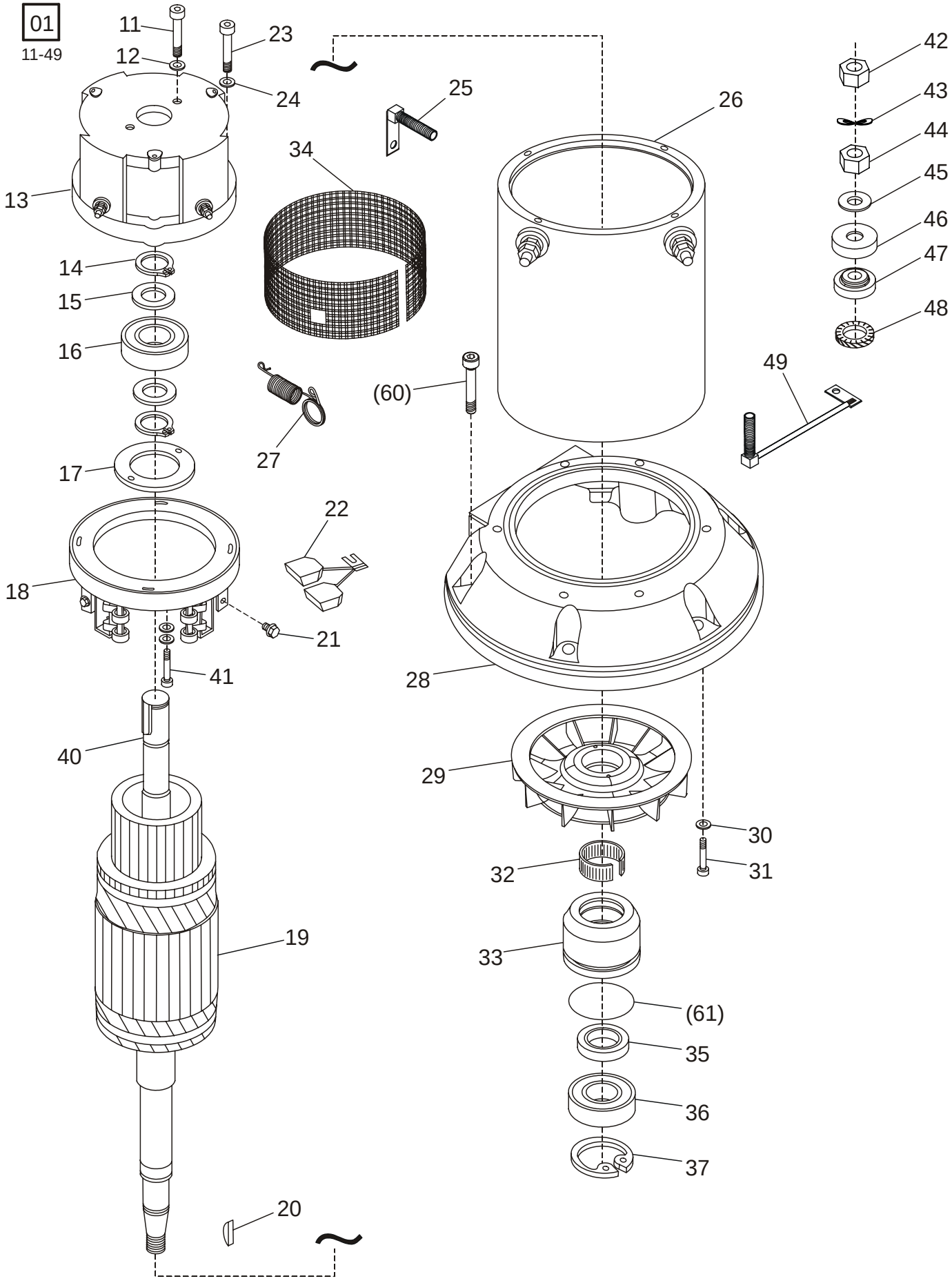

1760-00119 Electric drive motor

[2006-04-13]

Elektrisk åkmotor; Elektro-Fahrmotor; Moteur de traction électrique;

			783 7LOP12 783 7LOP12P	940212 - 940212 -
Pos	Description	Pcs	Part No	Note
01	Motor(Complete) Motor(Komplett); Motor(Komplett); Moteur(Complet)	1	221671	
11	Screw Skruv; Schraube; Vis	2	20224	
12	Washer Bricka; Scheibe; Rondelle	2	179408	
13	End shield Lagersköld; Lagerschild; Bouclier	1	222512	
14	Locking ring Spårring; Schliessring; Circlip	2	20041	
15	Washer Bricka; Scheibe; Rondelle	2	29550	
16	Ball bearing Kullager; Kugellager; Roulement a billes	1	28886	
17	Cover Lock; Deckel; Couvercle	1	175301	
18	Carbon brush holder Kolhållare; Kohlebürstenhalter; Support de charbon	1	222513	
19	Rotor Rotor; Rotor; Rotor	1	222386	
20	Key Kil; Keil; Clavette	1	20150	
21	Screw Skruv; Schraube; Vis	4	175320	
22	Carbon brush Kolborste; Kohlebürste; Charbon	4	174970	
23	Screw Skruv; Schraube; Vis	6	20831	
24	Washer Bricka; Scheibe; Rondelle	6	21307	
25	Cable Kabel; Kabel; Câble	1	222447	
26	Stator Stator; Ständer; Stator	1	222387	
27	Spring Fjäder; Feder; Ressort	2	222528	
28	End shield Lagersköld; Lagerschild; Bouclier	1	222388	
29	Fan Fläkt; Kühlgebläse; Ventilateur	1	145689	
30	Washer Bricka; Scheibe; Rondelle	6	21307	
31	Screw Skruv; Schraube; Vis	6	20219	
32	Expanding sleev Spännbussning; Dehungshülse; Douille expansion	1	145690	
33	Hub Nav; Nabe; Moyeu	1	222389	
34	Protection Skydd; Schutz; Protéege	1	222514	
35	Sealing Tätning; Dichtung; Joint	1	28884	
36	Ball bearing Kullager; Kugellager; Roulement a billes	1	26102	
37	Locking ring Spårring; Schliessring; Circlip	1	20923	
40	Key Kil; Keil; Clavette	1	179410	
41	Washer Bricka; Scheibe; Rondelle	2	20236	

© TOYOTA

Pos	Description	Pcs	Part No	Note
41	Screw Skruv; Schraube; Vis	2	21272	
41	Washer Bricka; Scheibe; Rondelle	2	21307	
42	Nut Mutter; Mutter; Ecrou	2	20081	
43	Washer Bricka; Scheibe; Rondelle	2	21275	
44	Nut Mutter; Mutter; Ecrou	2	20081	
45	Washer Bricka; Scheibe; Rondelle	2	179409	
46	Bush Bussning; Bague; Bague	2	179349	
47	Bush Bussning; Bague; Bague	2	179349	
48	Washer Bricka; Scheibe; Rondelle	2	179407	
49	Cable Kabel; Kabel; Câble	1	222405	
60	Screw Skruv; Schraube; Vis	5	28447	
61	O-ring O-ring; O-ring; Joint torique	1	20279	

© TOYOTA

© TOYOTA

2550-00060

P0017824

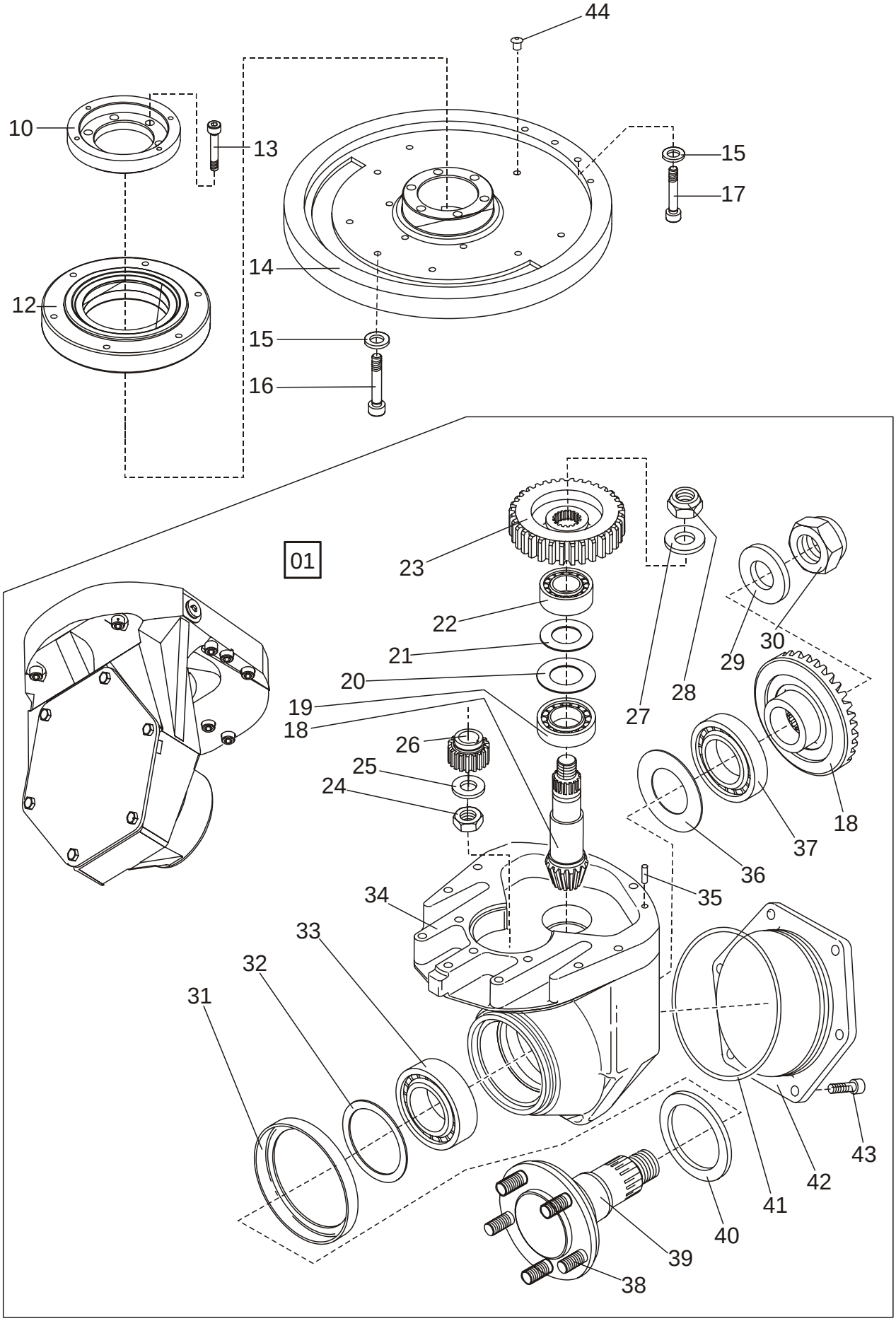

2550-00060 Mechanical drive gear unit

[2006-04-13]

Drivaggregat/-växel; Antriebsaggregat/-getriebe; Groupe de traction, réducteur;

			783 7LOP12 783 7LOP12P	940212 - 940212 -
Pos	Description	Pcs	Part No	Note
01	Driving gear compl. Drivväxel kompl.; Antriebssatz kompl.; Groupe de entrainement compl.	1	170542	
10	Flange Fläns; Flansch; Bride	1	169604	
12	Steering bearing Styrlager; Steuerlager; Roulement de commande	1	209741	
13	Screw Skruv; Schraube; Vis	6	20276	
14	Cover(Gear ring) Lock(Kuggring); Deckel(Zahnkranz); Couvercle(Couronne dentée)	1	157838	
15	Washer Bricka; Scheibe; Rondelle	8	20404	
16	Screw Skruv; Schraube; Vis	8	20683	
17	Screw Skruv; Schraube; Vis	2	28343	
18	Spare part kit : Bevel gear Reservdelssats : Koniskt kugghjul; Satz : Kegelrad; Jeux : Roue conique à denture droite	1	142932	
19	Bearing Lager; Lager; Roulement	1	29569	
20	Shim(0,05 mm) Shims; Schim; Cale		140102-001	Pcs as needed Antal efter behov; Anzhahl nach bedarf; Nombre éligible
20	Shim(0,1mm) Shims; Schim; Cale		140102-002	Pcs as needed Antal efter behov; Anzhahl nach bedarf; Nombre éligible
20	Shim(0,2 mm) Shims; Schim; Cale		140102-003	Pcs as needed Antal efter behov; Anzhahl nach bedarf; Nombre éligible
20	Shim(0,3 mm) Shims; Schim; Cale		140102-004	Pcs as needed Antal efter behov; Anzhahl nach bedarf; Nombre éligible
20	Shim(0,5 mm) Shims; Schim; Cale		140102-005	Pcs as needed Antal efter behov; Anzhahl nach bedarf; Nombre éligible
21	Shim(0,05 mm) Shims; Schim; Cale		140100-001	Pcs as needed Antal efter behov; Anzhahl nach bedarf; Nombre éligible
21	Shim(0,1mm) Shims; Schim; Cale		140100-002	Pcs as needed Antal efter behov; Anzhahl nach bedarf; Nombre éligible
21	Shim(0,2 mm) Shims; Schim; Cale		140100-003	Pcs as needed Antal efter behov; Anzhahl nach bedarf; Nombre éligible
21	Shim(0,3 mm) Shims; Schim; Cale		140100-004	Pcs as needed Antal efter behov; Anzhahl nach bedarf; Nombre éligible
21	Shim(0,5 mm) Shims; Schim; Cale		140100-005	Pcs as needed Antal efter behov; Anzhahl nach bedarf; Nombre éligible
22	Roller bearing Rullager; Rollenlager; Palier à roleaux	1	27208	
23	Gear wheel Kugghjul; Zahnrad; Roue dentée	1	149012	
24	Nut Mutter; Mutter; Ecrou	1	20877	
25	Washer Bricka; Scheibe; Rondelle	1	20878	
26	Gear wheel Kugghjul; Zahnrad; Roue dentée	1	149011	
27	Washer Bricka; Scheibe; Rondelle	1	20013	

© TOYOTA

Pos	Description	Pcs	Part No	Note
28	Nut Mutter; Mutter; Ecrou	1	139713	
29	Washer Bricka; Scheibe; Rondelle	1	140097	
30	Nut Mutter; Mutter; Ecrou	1	139714	
31	Protection Skydd; Schutz; Protéege	1	140099	
32	Shim(0,05 mm) Shims; Schim; Cale		140101-001	Pcs as needed Antal efter behov; Anzhahl nach bedarf; Nombre éligible
32	Shim(0,1mm) Shims; Schim; Cale		140101-002	Pcs as needed Antal efter behov; Anzhahl nach bedarf; Nombre éligible
32	Shim(0,2 mm) Shims; Schim; Cale		140101-003	Pcs as needed Antal efter behov; Anzhahl nach bedarf; Nombre éligible
32	Shim(0,3 mm) Shims; Schim; Cale		140101-004	Pcs as needed Antal efter behov; Anzhahl nach bedarf; Nombre éligible
32	Shim(0,5 mm) Shims; Schim; Cale		140101-005	Pcs as needed Antal efter behov; Anzhahl nach bedarf; Nombre éligible
33	Bearing Lager; Lager; Roulement	1	26312	
34	Gear housing Växelhus; Getriebhäuse; Carter étauche	1	139700	
35	Cylinder pin Cylindrisk pinne; Zylinderstift; Goupille cylindre	1	21691	
36	Shim(0,05 mm) Shims; Schim; Cale		140103-001	Pcs as needed Antal efter behov; Anzhahl nach bedarf; Nombre éligible
36	Shim(0,1mm) Shims; Schim; Cale		140103-002	Pcs as needed Antal efter behov; Anzhahl nach bedarf; Nombre éligible
36	Shim(0,2 mm) Shims; Schim; Cale		140103-003	Pcs as needed Antal efter behov; Anzhahl nach bedarf; Nombre éligible
36	Shim(0,3 mm) Shims; Schim; Cale		140103-004	Pcs as needed Antal efter behov; Anzhahl nach bedarf; Nombre éligible
36	Shim(0,5 mm) Shims; Schim; Cale		140103-005	Pcs as needed Antal efter behov; Anzhahl nach bedarf; Nombre éligible
37	Bearing Lager; Lager; Roulement	1	29570	
38	Screw Skruv; Schraube; Vis	5	140254	
39	Axle Axel; Achse; Axe	1	139702	
40	Sealing Tätning; Dichtung; Joint	1	139712	
41	O-ring O-ring; O-ring; Joint torique	1	23620	
42	Cover Lock; Deckel; Couvercle	1	139705	
43	Screw Skruv; Schraube; Vis	6	21141	
44	Air bleeder Luftventil; Luftnippel; Soupape (air)	1	27211	

© TOYOTA

© TOYOTA

3370-00012

P0012474

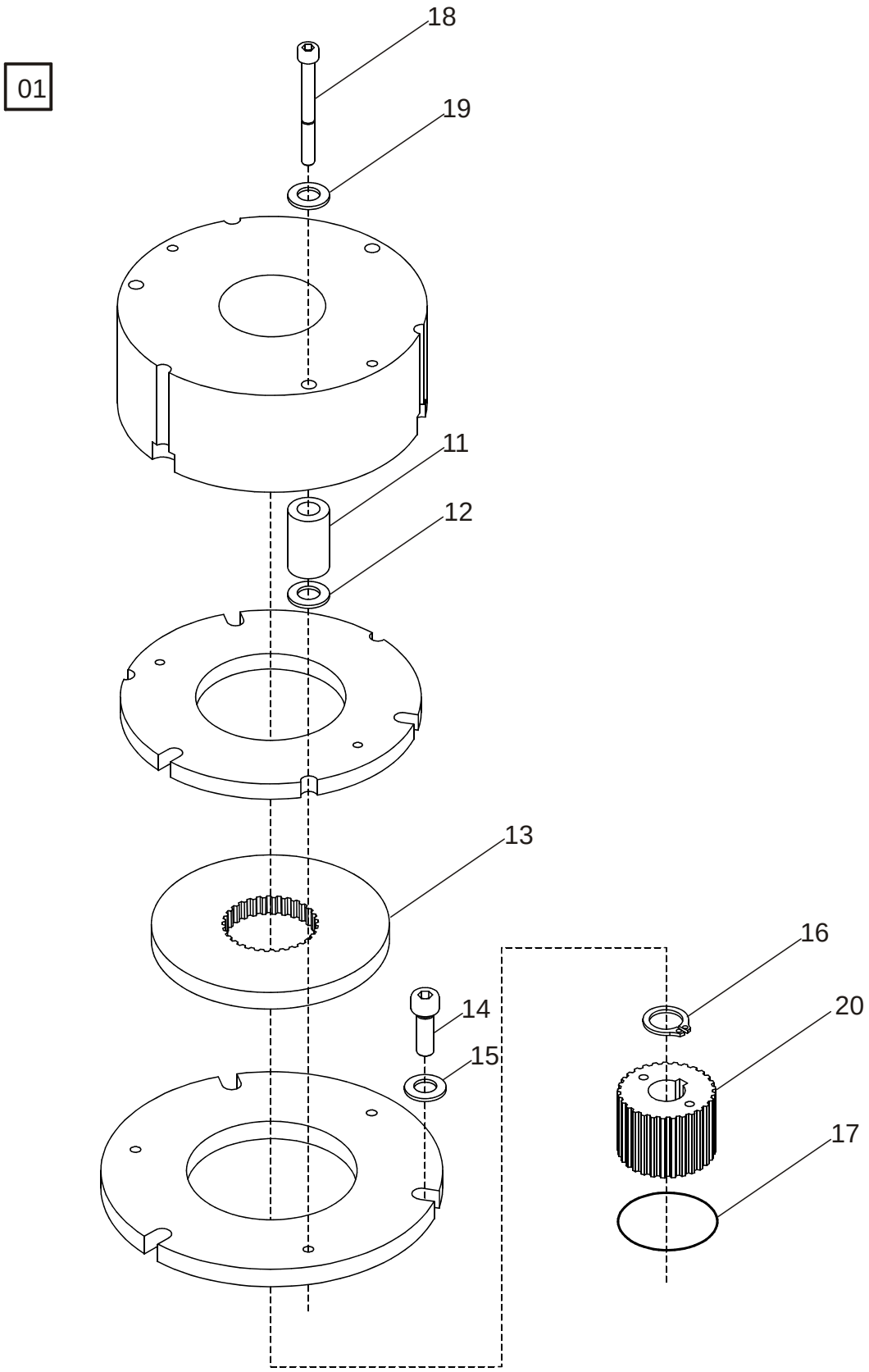

© TOYOTA

3370-00012 Electromagnetic parking brake [2006-04-13]

El-parkeringsbroms, magnetbroms; Elektro-Feststellbremse, Magnetbremse; Frein de stationnement électromagnétique;

			783 7LOP12 783 7LOP12P	940212 - 940212 -
Pos	Description	Pcs	Part No	Note
01	Brake unit(Complete) Bromsenhet(Komplett); Bremseeinheit(Komplett); Unité de frein(Complet)	1	173608	
11	Spacer Distanshylsa; Abstandhülse; Douille entretoise	3	174921	
12	Shim Shims; Schim; Cale	15	174923	
13	Brake disc Bromsskiva; Innenlamelle; Disque de freinage	1	174920	
14	Screw Skruv; Schraube; Vis	3	20192	
15	Washer Bricka; Scheibe; Rondelle	3	20404	
16	Locking ring Spårring; Schliessring; Circlip	1	20019	
17	O-ring O-ring; O-ring; Joint torique	1	174924	
18	Screw Skruv; Schraube; Vis	3	178464	
19	Washer Bricka; Scheibe; Rondelle	3	20375	
20	Hub Nav; Nabe; Moyeu	1	179462	

© TOYOTA

3530-00071

P0018088

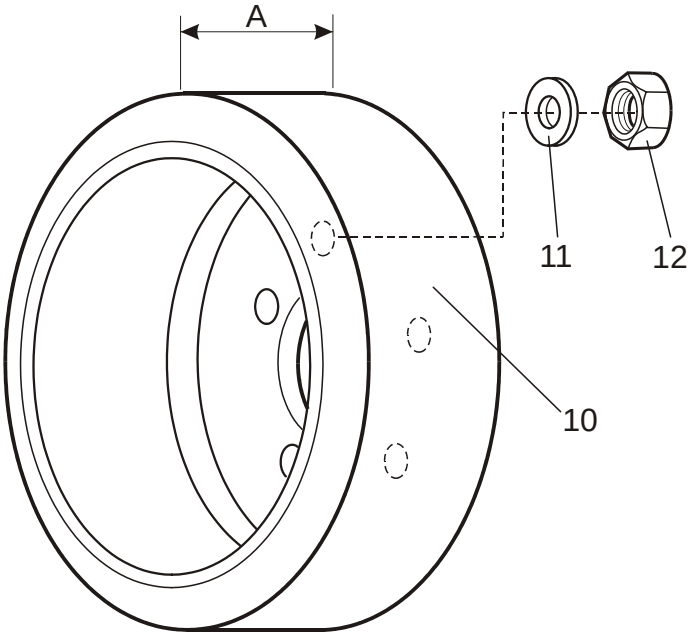

3530-00071 Drive wheel

[2006-04-10]

Drivhjul; Antriebsrad; Roue motrice;

			783 7LOP12 783 7LOP12P	940212 - 940212 -
Pos	Description	Pcs	Part No	Note
10	Drive wheel(Vulkollan) Drivhjul; Antriebrad; Roue entrainement	1	135161	A = 105 mm
10	Drive wheel(Vulkollan) Drivhjul; Antriebrad; Roue entrainement	1	138457	A = 75 mm
10	Drive wheel(Vulkollan) Drivhjul; Antriebrad; Roue entrainement	1	146061-001	Grooved Sajpad; Gemustert; Sculpture
10	Drive wheel(Tractothan) Drivhjul; Antriebrad; Roue entrainement	1	153874	A = 75 mm
10	Drive wheel(Anti-static) Drivhjul(Antistatisk); Antriebrad(Antistatisch); Roue entrainement(Antistatique)	1	200287	
11	Washer Bricka; Scheibe; Rondelle	5	158341	
12	Nut Mutter; Mutter; Ecrou	5	20776	

© TOYOTA

© TOYOTA

3540-00076

P0018517

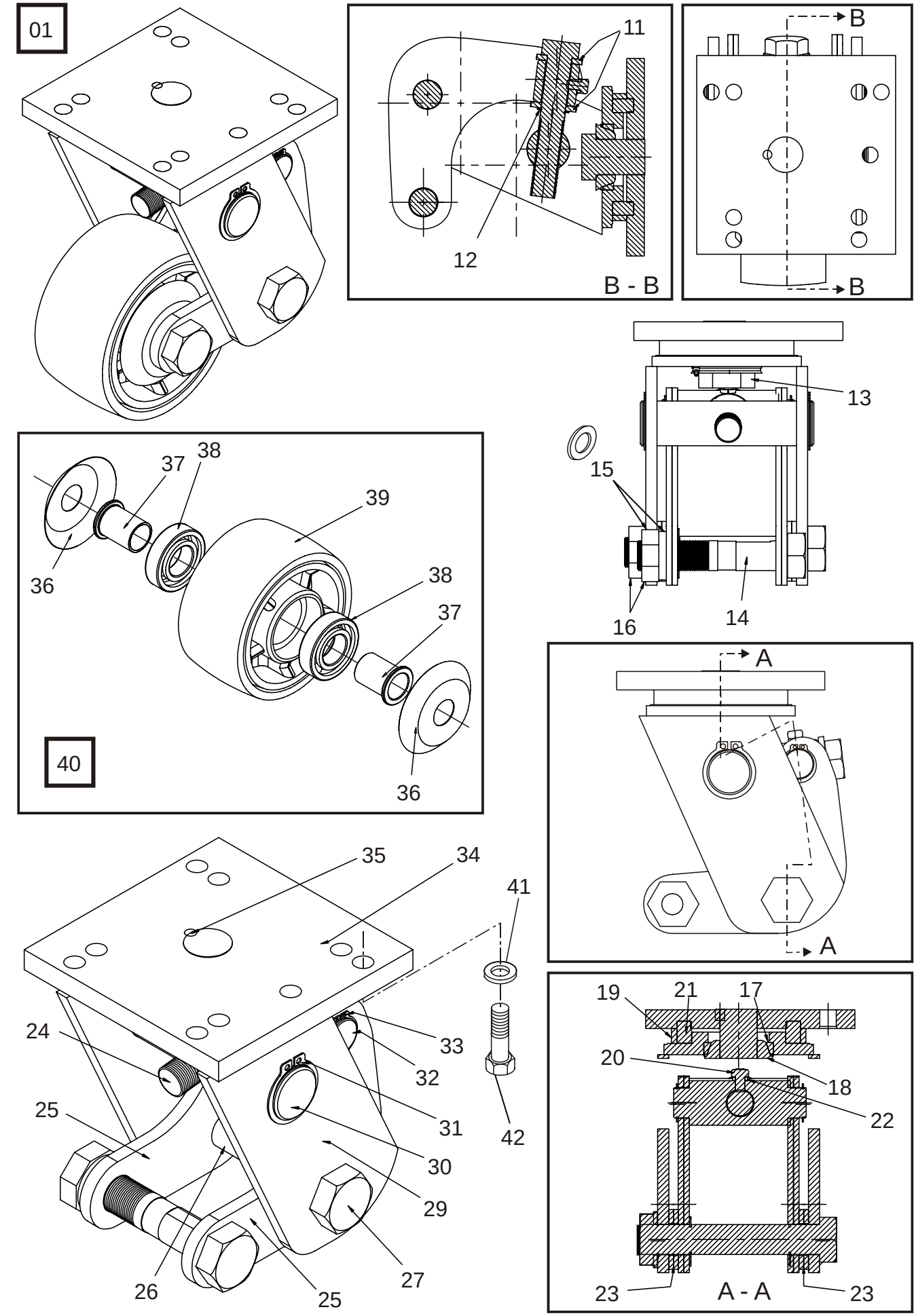

© TOYOTA

3540-00076 Support/castor wheels

[2006-04-10]

Stöd-/länkhjul; Stützräder/Gelenkrollen; Roues stabilisatrices/pivotantes;

783 7LOP12 940212 -
783 7LOP12P 940212 -

Pos	Description	Pcs	Part No	Note
01	Castor wheel comp Länkhjul kompl; Stutzrad Kompl; Galet support	1	212030	
11	Washer Bricka; Scheibe; Rondelle	2	201253	
12	Locking ring Spårring; Schliessring; Circlip	1	171214	
13	Screw Skruv; Schraube; Vis	1	171196	
14	Axle Axel; Achse; Axe	1	201251	
15	Washer Bricka; Scheibe; Rondelle	2	171210	
16	Nut Mutter; Mutter; Ecrou	2	171206	
17	Bearing Lager; Lager; Roulement	1	171189	
18	Bearing Lager; Lager; Roulement	1	171190	
19	Packing Packning; Packung; Étanchage	1	201252	
20	Screw Skruv; Schraube; Vis	1	171220	
21	Bearing Lager; Lager; Roulement	1	171191	
22	Washer Bricka; Scheibe; Rondelle	1	171222	
23	Washer Bricka; Scheibe; Rondelle	4	171199	
24	Screw Skruv; Schraube; Vis	1	171197	
25	Arm Arm; Arm; Bras	2	212029	
26	Distance piece Distans; Distanz; Distance	1	212028	
27	Screw Skruv; Schraube; Vis	1	212027	
29	Wheel fork Hjulgaffel; Radgabel; Fourche de roue	1	201218	
30	Bracket Fäste; Halterung; Support	1	201217	(Axle) (Axel); (Achse); (Axe)
31	Locking ring Spårring; Schliessring; Circlip	2	171216	
32	Axle Axel; Achse; Axe	1	201216	
33	Locking ring Spårring; Schliessring; Circlip	2	171213	
34	Plate Plåt; Platte; Plaque	1	201215	
35	Screw Skruv; Schraube; Vis	1	171221	
36	Protection Skydd; Schutz; Protéege	2	171208	
37	Distance piece Distans; Distanz; Distance	2	201256	
38	Bearing Lager; Lager; Roulement	2	201255	
39	Wheel Hjul; Rad; Roue	1	201254	
40	Wheel complete Hjul komplett; Rad komplett; Roue complete	1	210545	

© TOYOTA

Pos	Description	Pcs	Part No	Note
41	Washer Bricka; Scheibe; Rondelle	4	126723-006	
42	Screw Skruv; Schraube; Vis	4	20002	

© TOYOTA

© TOYOTA

3550-00335

P0023170

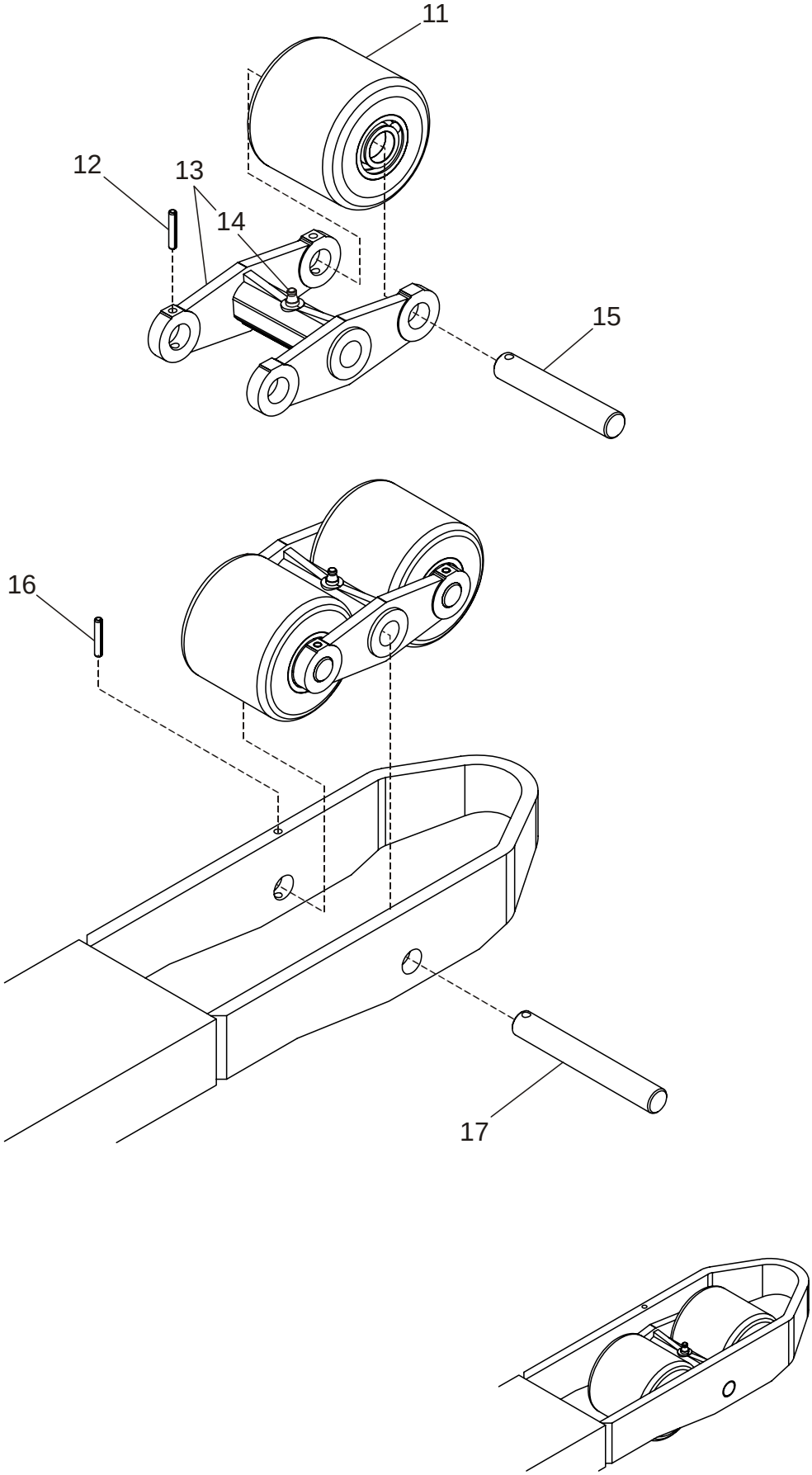

© TOYOTA

3550-00335 Fork/support arm wheels

[2006-04-10]

Gaffel-/stödbenshjul; Gabel-/Stützarmrollen; Roues bras-support;

			783 7LOP12 783 7LOP12P	940212 - 940212 -
Pos	Description	Pcs	Part No	Note
11	Wheel complete(Vulkollan) Hjul komplett; Rad komplett; Roue complete	4	167607	
12	Locking pin Spännstift; Spannstift; Goupille	4	20001	
13	Bogie fork(Complete) Boggigaffel(Komplett); Boggigabel(Komplett); Fourchebogie(Complet)	2	179206	
14	Greasing nipple Smörjnippel; Smiernippel; Graisseur	2	27662	
15	Axle Axel; Achse; Axe	4	47162	
16	Locking pin Spännstift; Spannstift; Goupille	2	20001	
17	Axle Axel; Achse; Axe	2	220905	

© TOYOTA

4110-00357

P0021909

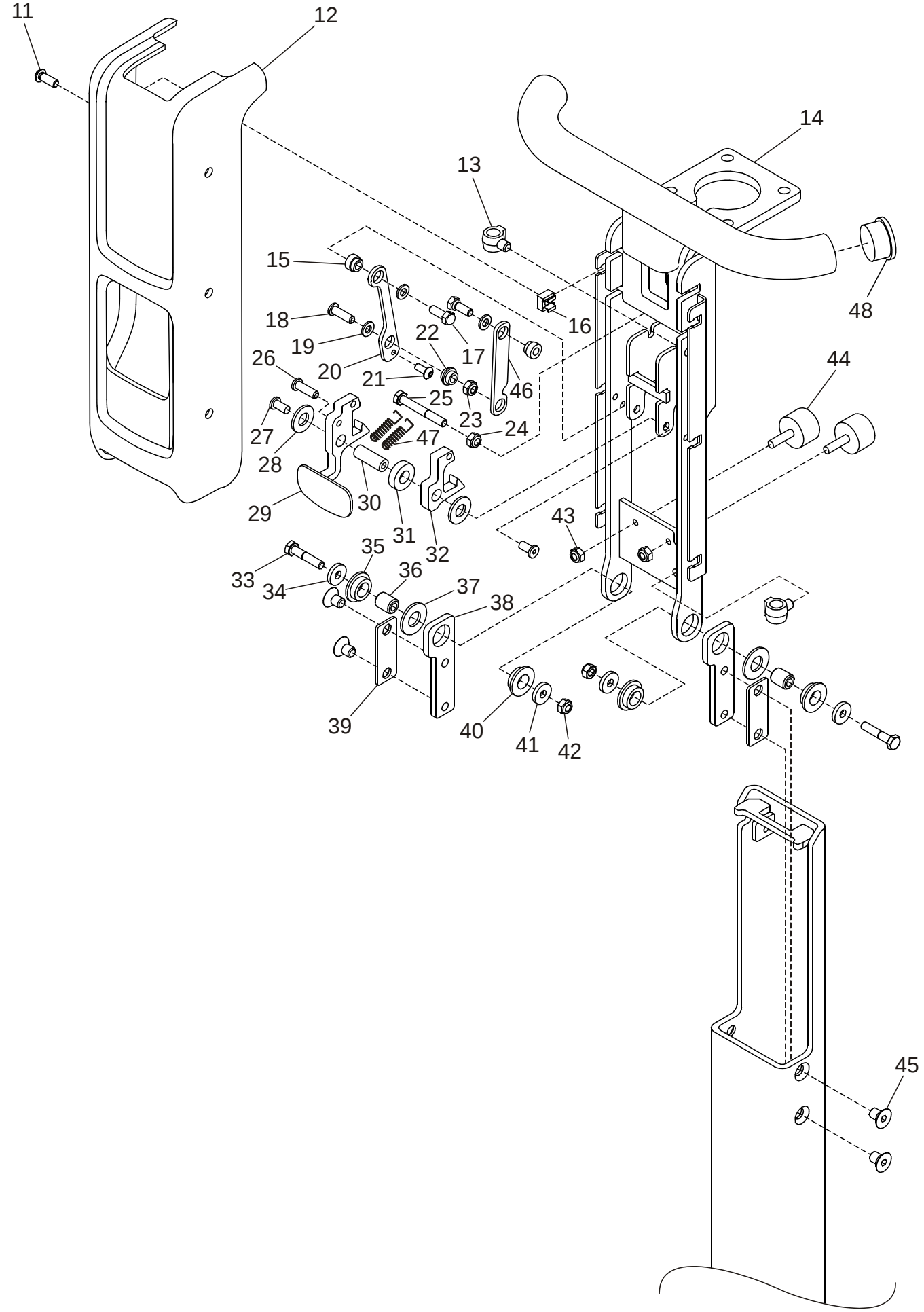

© TOYOTA

4110-00357 Steering arm/wheel/lever

[2006-04-10]

Styr- arm/ratt/spak; Deichsel, Lenkrad/-hebel; Timon/volant/levier de direction;

Driver lift; Förarlyft; Aufheben Führer; Radeau de soulévement, conducteur	783 7LOP12P 940212 -			
Pos	Description	Pcs	Part No	Note
11	Screw Skruv; Schraube; Vis	6	28545	
12	Housing Kåpa; Haus; Chape	1	216968	
13	Clamp Klamma; Rohrschelle; Collier	2	156268-003	
14	Bracket Fäste; Halterung; Support	1	216996	
15	Bearing Lager; Lager; Roulement	2	216525	
16	Nut Mutter; Mutter; Ecrou	6	29692	
17	Screw Skruv; Schraube; Vis	2	29978	
18	Screw Skruv; Schraube; Vis	1	29777	
19	Washer Bricka; Scheibe; Rondelle	3	20375	
20	Link Länk; Gelenk; Bras	1	216254	
21	Screw Skruv; Schraube; Vis	1	24354	
22	Bush Bussning; Bague; Bague	1	216508	
23	Nut Mutter; Mutter; Ecrou	1	20433	
24	Nut Mutter; Mutter; Ecrou	1	20433	
25	Screw Skruv; Schraube; Vis	1	20055	
26	Screw Skruv; Schraube; Vis	1	29777	
27	Screw Skruv; Schraube; Vis	2	29606	
28	Washer Bricka; Scheibe; Rondelle	2	20348	
29	Handle Handtag; Handgriff; Poignée.	1	217142	
30	Axle Axel; Achse; Axe	1	216524	
31	Washer Bricka; Scheibe; Rondelle	1	216433	
32	Hook Krok; Haken; Crochet	1	216245	
33	Screw Skruv; Schraube; Vis	2	24488	
34	Washer Bricka; Scheibe; Rondelle	2	29940	
35	Bearing Lager; Lager; Roulement	2	216526	
36	Bearing Lager; Lager; Roulement	2	216527	
37	Washer Bricka; Scheibe; Rondelle	2	21016	
38	Bracket Fäste; Halterung; Support	2	214620	
39	Plate Plåt; Platte; Plaque	2	216263	
40	Bearing Lager; Lager; Roulement	2	216526	

© TOYOTA

Pos	Description	Pcs	Part No	Note
41	Washer Bricka; Scheibe; Rondelle	2	29940	
42	Nut Mutter; Mutter; Ecrou	2	20433	
43	Nut Mutter; Mutter; Ecrou	2	20433	
44	Damper Dämpare; Dämpfer; Attenteur	2	29686	
45	Screw Skruv; Schraube; Vis	4	20230	
46	Link Länk; Gelenk; Bras	1	216199	
47	Spring Fjäder; Feder; Ressort	2	216557	
48	Plug Plugg; Pfropf; Bouchon	2	217881	

© TOYOTA

© TOYOTA

4110-00372

P0023064

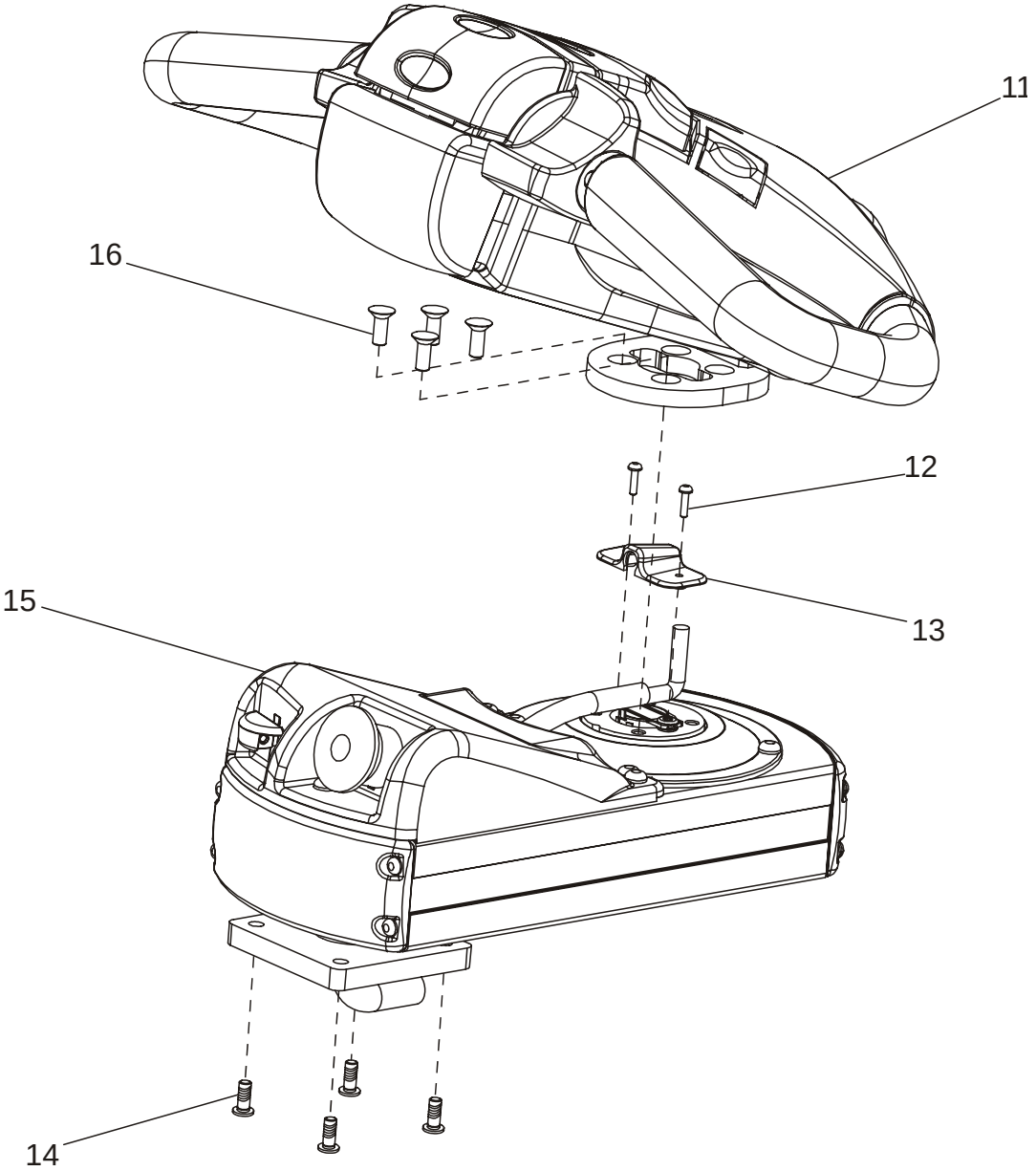

4110-00372 Steering arm/wheel/lever

[2006-04-10]

Styr- arm/ratt/spak; Deichsel, Lenkrad/-hebel; Timon/volant/levier de direction;

Ergonomic; Ergonomisk; Ergonomische; Ergonomique			783 7LOP12 783 7LOP12P	940212 - 940212 -
Pos	Description	Pcs	Part No	Note
11	Handle Handtag; Handgriff; Poignée.	1	202264	Complete Komplett; Komplett; Complet
12	Screw Skruv; Schraube; Vis	2	213901	
13	Protection Skydd; Schutz; Protéege	1	202305	
14	Screw Skruv; Schraube; Vis	4	160628	
15	Arm Arm; Arm; Bras	1	221687	Ergonomic Ergonomisk; Ergonomische; Ergonomique
16	Screw Skruv; Schraube; Vis	4	213899	

© TOYOTA

4110-00373

P0023065

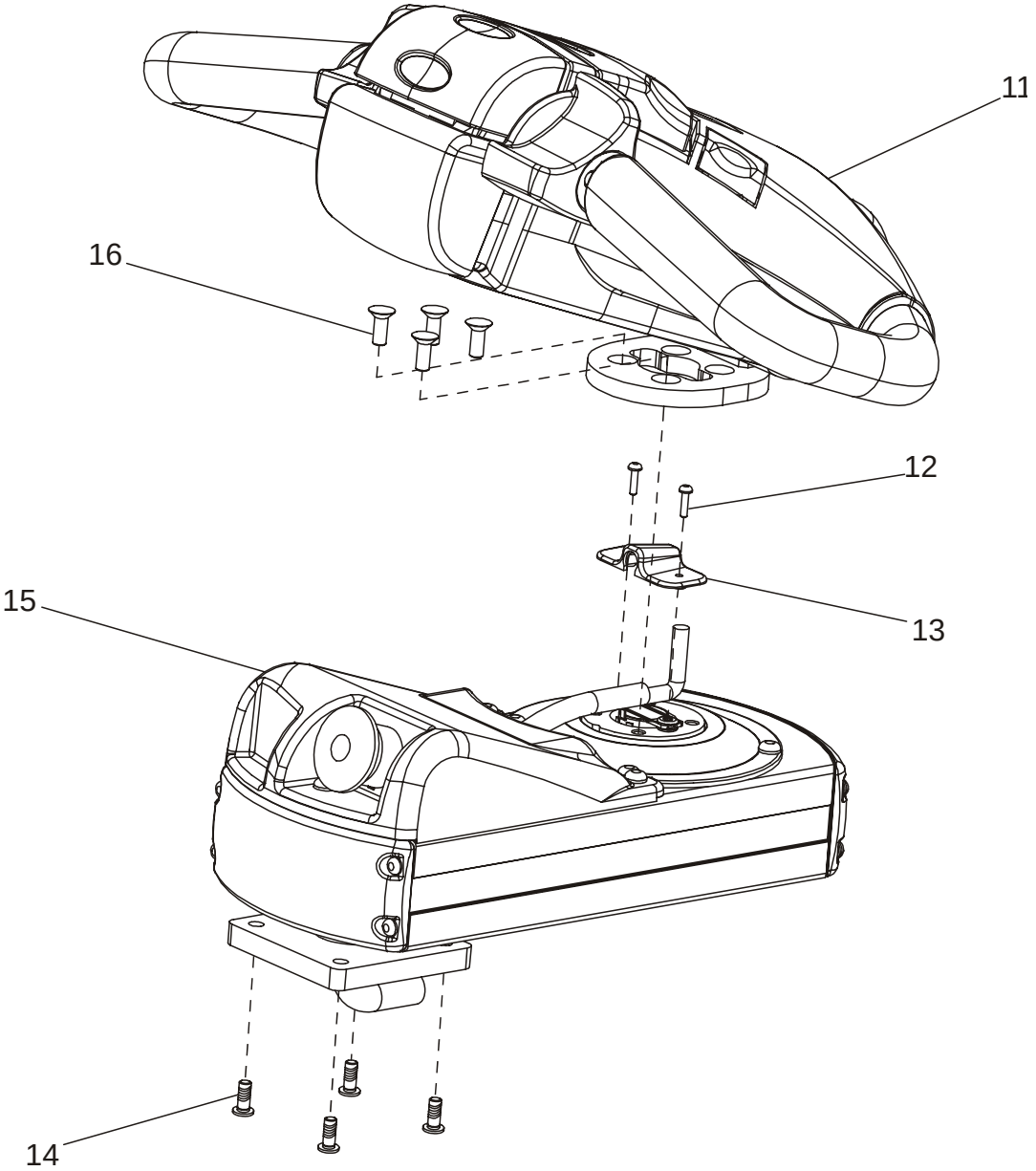

4110-00373 Steering arm/wheel/lever

[2006-04-10]

Styr- arm/ratt/spak; Deichsel, Lenkrad/-hebel; Timon/volant/levier de direction;

Standard design; Standardutförande; Normalausrüstung; Standard			783 7LOP12 783 7LOP12P	940212 - 940212 -
Pos	Description	Pcs	Part No	Note
11	Handle Handtag; Handgriff; Poignée.	1	202264	Complete Komplett; Komplett; Complet
12	Screw Skruv; Schraube; Vis	2	213901	
13	Protection Skydd; Schutz; Protéege	1	202305	
14	Screw Skruv; Schraube; Vis	4	160628	
15	Arm Arm; Arm; Bras	1	221689	Standard design Standardutförande; Normalausrüstung; Standard
16	Screw Skruv; Schraube; Vis	4	213899	

© TOYOTA

4110-00434

P0026636

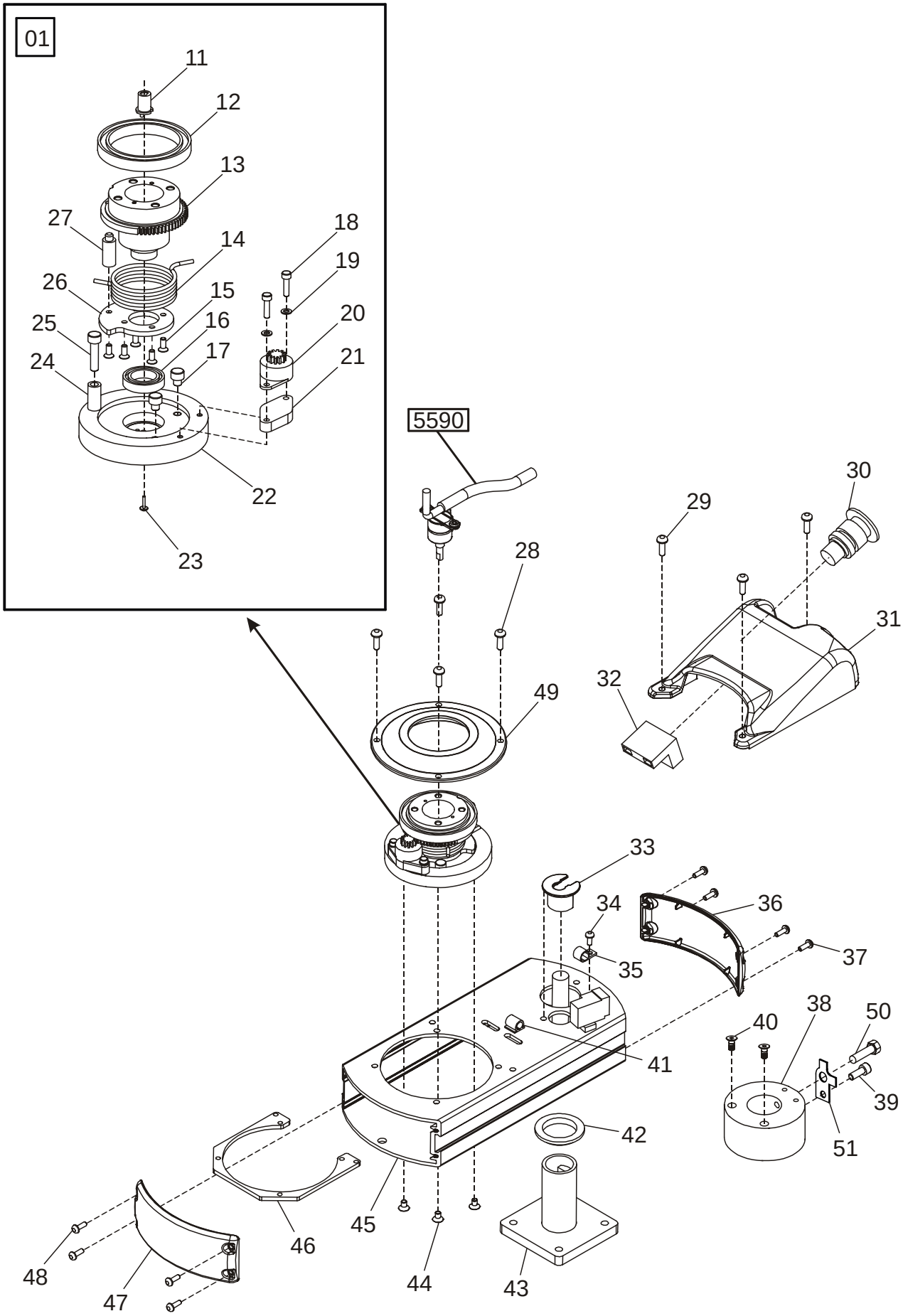

© TOYOTA

4110-00434 Steering arm/wheel/lever

[2006-04-10]

Styr- arm/ratt/spak; Deichsel, Lenkrad/-hebel; Timon/volant/levier de direction;

Standard design; Standardutförande; Normalausrüstung; Standard	783 7LOP12 940212 - 783 7LOP12P 940212 -

Pos	Description	Pcs	Part No	Note
01	Hub Nav; Nabe; Moyeu	1	202270	
11	Driver Medbringare; Kupplung.; Couplement	1	202280	
12	Ball bearing Kullager; Kugellager; Roulement a billes	1	27883	
13	Axle Axel; Achse; Axe	1	202306	
14	Spring Fjäder; Feder; Ressort	1	202287	
15	Screw Skruv; Schraube; Vis	5	213897	
16	Bearing Lager; Lager; Roulement	1	29882	
17	Screw Skruv; Schraube; Vis	2	213840	
18	Screw Skruv; Schraube; Vis	2	20243	
19	Washer Bricka; Scheibe; Rondelle	2	21035	
20	Damper Dämpare; Dämpfer; Attenteur	1	202331	
21	Insert Mellanlägg; Zwischenlauf; Rondelle de compensation	1	202277	
22	Ring Ring; Ring; Bague	1	202326	
23	Screw Skruv; Schraube; Vis	1	213396	
24	Distance piece Distans; Distanz; Distance	1	202323	
25	Screw Skruv; Schraube; Vis	1	213895	
26	Disc Skiva; Runde Scheibe; Disque	1	202276	
27	Pin Tapp; Zapfen; Pivot	1	202290	
28	Screw Skruv; Schraube; Vis	4	213903	
29	Screw Skruv; Schraube; Vis	3	213903	
30	Push-button(Red) Tryckknapp(Röd); Druckknopf(Rot); Bouton(Rouge)	1	232773	
31	Housing(upper) Kåpa(övre); Haus(obere); Chape(supérieur)	1	202309	
32	Contact device Kontaktblock; Kontakteinheit; Unite de contact	1	155568	
33	Conduit entry Kabelgenomföring; Kabeldurchgang; Traversée de câble	1	202292	
34	Screw Skruv; Schraube; Vis	1	213905	
35	Clamp Klamma; Rohrschelle; Collier	1	213401	
36	Cover Lock; Deckel; Couvercle	1	202279	
37	Screw Skruv; Schraube; Vis	4	213904	
38	Hub(Rear) Nav(Bakre); Nabe(Hinter); Moyeu(arrière)	1	202330	
39	Screw Skruv; Schraube; Vis	1	20021	

© TOYOTA

Pos	Description	Pcs	Part No	Note
40	Screw Skruv; Schraube; Vis	2	21116	
41	Clamp Klamma; Rohrschelle; Collier	1	209092-002	
42	Bush Bussning; Bague; Bague	1	202288	
43	Pillar Stolpe; Stange; Perche	1	202269	
44	Screw Skruv; Schraube; Vis	3	21116	
45	Section Profil; Profil; Section	1	202337	
46	Washer Bricka; Scheibe; Rondelle	1	202297	
47	Cover Lock; Deckel; Couvercle	1	202279	
48	Screw Skruv; Schraube; Vis	4	213904	
49	Ring(Bearing) Ring(Lager); Ring(Lager); Bague(Roulement)	1	202289	
50	Screw Skruv; Schraube; Vis	1	20460	
51	Washer Bricka; Scheibe; Rondelle	1	222671	

© TOYOTA

© TOYOTA

4110-00435

P0026637

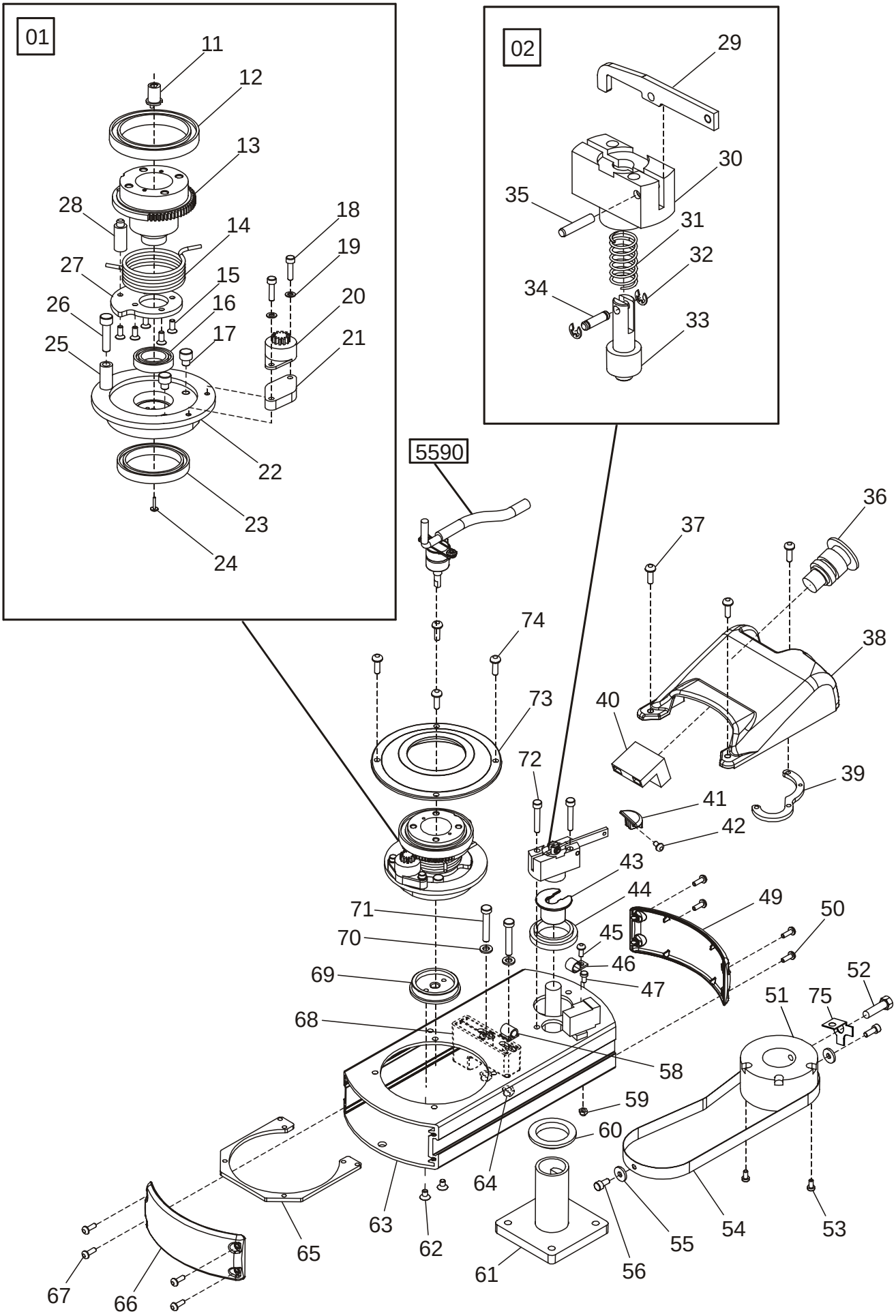

4110-00435 Steering arm/wheel/lever

[2006-04-10]

Styr- arm/ratt/spak; Deichsel, Lenkrad/-hebel; Timon/volant/levier de direction;

Ergonomic; Ergonomisk; Ergonomische; Ergonomique	783 7LOP12 940212 - 783 7LOP12P 940212 -

Pos	Description	Pcs	Part No	Note
01	Hub Nav; Nabe; Moyeu	1	202267	
02	Catch Spärr; Sperre; Arret	1	202268	
11	Driver Medbringare; Kupplung.; Couplement	1	202280	
12	Ball bearing Kullager; Kugellager; Roulement a billes	1	27883	
13	Axle Axel; Achse; Axe	1	202306	
14	Spring Fjäder; Feder; Ressort	1	202287	
15	Screw Skruv; Schraube; Vis	5	213905	
16	Bearing Lager; Lager; Roulement	1	29882	
17	Screw Skruv; Schraube; Vis	2	213840	
18	Screw Skruv; Schraube; Vis	2	20243	
19	Washer Bricka; Scheibe; Rondelle	2	21035	
20	Damper Dämpare; Dämpfer; Attenteur	1	202331	
21	Insert Mellanlägg; Zwischenlauf; Rondelle de compensation	1	202277	
22	Wheel(Front) Hjul(Främre); Rad(Vordere); Roue(Avant)	1	202283	
23	Bearing Lager; Lager; Roulement	1	214055	
24	Screw Skruv; Schraube; Vis	1	213396	
25	Distance piece Distans; Distanz; Distance	1	202323	
26	Screw Skruv; Schraube; Vis	1	213895	
27	Disc Skiva; Runde Scheibe; Disque	1	202276	
28	Pin Tapp; Zapfen; Pivot	1	202290	
29	Arm Arm; Arm; Bras	1	202299	
30	House.(Spring) Hus(Fjäder); Haus.(Feder); Carter(Ressort)	1	202298	
31	Spring Fjäder; Feder; Ressort	1	202296	
32	Locking ring Spårring; Schliessring; Circlip	2	213908	
33	Pin Tapp; Zapfen; Pivot	1	202300	
34	Locking pin Spännstift; Spannstift; Goupille	1	202328	
35	Pin Pinne; Stäbchen; Cheville	1	213907	
36	Push-button(Red) Tryckknapp(Röd); Druckknopf(Rot); Bouton(Rouge)	1	232773	
37	Screw Skruv; Schraube; Vis	3	213903	
38	Housing(upper) Kåpa(övre); Haus(obere); Chape(supérieur)	1	202308	

© TOYOTA

Pos	Description	Pcs	Part No	Note
39	Washer Bricka; Scheibe; Rondelle	1	202325	
40	Contact device Kontaktblock; Kontakteinheit; Unite de contact	1	155568	
41	Knob Knopp; Knopf; Bouton	1	202301	
42	Screw Skruv; Schraube; Vis	1	213902	
43	Conduit entry Kabelgenomföring; Kabeldurchgang; Traversée de câble	1	202292	
44	Bush Bussning; Bague; Bague	1	202286	
45	Screw Skruv; Schraube; Vis	1	213905	
46	Clamp Klamma; Rohrschelle; Collier	1	213401	
47	Screw Skruv; Schraube; Vis	1	160679	
49	Cover Lock; Deckel; Couvercle	1	202279	
50	Screw Skruv; Schraube; Vis	4	213904	
51	Hub(Rear) Nav(Bakre); Nabe(Hinter); Moyeu(arrière)	1	202284	
52	Screw Skruv; Schraube; Vis	1	20460	
53	Screw Skruv; Schraube; Vis	2	160679	
54	Steel band Stålband; Stahlband; Fer en bandes	1	202332	
55	Washer Bricka; Scheibe; Rondelle	2	213909	
56	Screw Skruv; Schraube; Vis	2	20021	
58	Clamp Klamma; Rohrschelle; Collier	1	209092-002	
59	Nut Mutter; Mutter; Ecrou	1	25699	
60	Bush Bussning; Bague; Bague	1	202288	
61	Pillar Stolpe; Stange; Perche	1	202269	
62	Screw Skruv; Schraube; Vis	2	213894	
63	Section Profil; Profil; Section	1	202295	
64	Nut Mutter; Mutter; Ecrou	2	20433	
65	Washer Bricka; Scheibe; Rondelle	1	202297	
66	Cover Lock; Deckel; Couvercle	1	202279	
67	Screw Skruv; Schraube; Vis	4	213904	
68	Bracket Fäste; Halterung; Support	1	202324	
69	Pin Tapp; Zapfen; Pivot	1	202278	
70	Washer Bricka; Scheibe; Rondelle	2	20375	
71	Screw Skruv; Schraube; Vis	2	213910	
72	Screw Skruv; Schraube; Vis	2	23576	
73	Ring(Bearing) Ring(Lager); Ring(Lager); Bague(Roulement)	1	202289	

© TOYOTA

Pos	Description	Pcs	Part No	Note
74	Screw Skruv; Schraube; Vis	4	213903	
75	Washer Bricka; Scheibe; Rondelle	1	226223	

© TOYOTA

4110-00440

P0026715

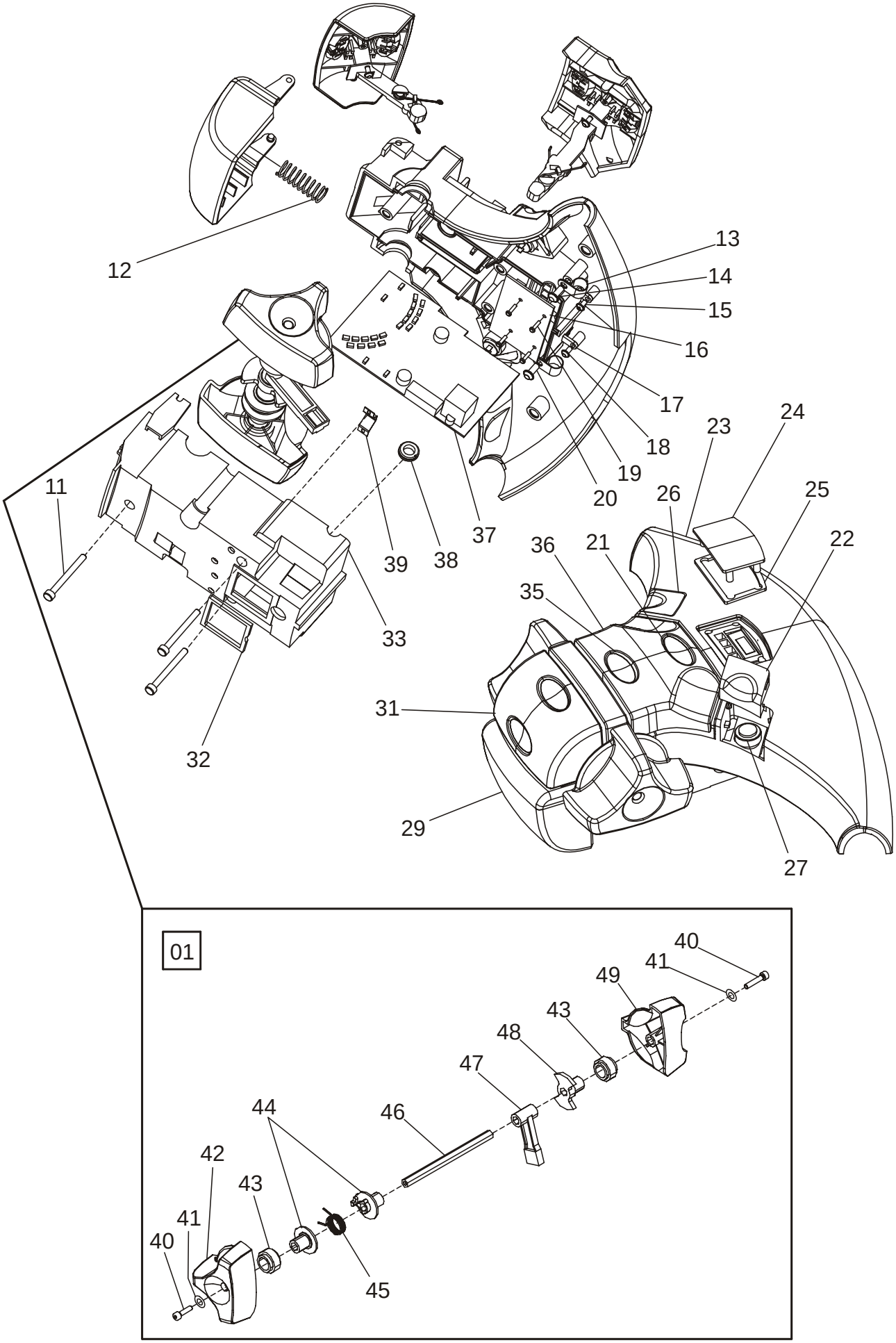

4110-00440 Steering arm/wheel/lever

[2006-04-10]

Styr- arm/ratt/spak; Deichsel, Lenkrad/-hebel; Timon/volant/levier de direction;

			783 7LOP12 783 7LOP12P	940212 - 940212 -
Pos	Description	Pcs	Part No	Note
01	Speed control Fartreglage; Geschwindigskeitsregler; Regulateur de vitesse	1	169911	
11	Screw Skruv; Schraube; Vis	3	171707	
12	Spring Fjäder; Feder; Ressort	1	167836	
13	Cable tie Kablagehållare; Kabelabbinder; Frette de câblage	2	171734	
14	Screw Skruv; Schraube; Vis	1	171713	
15	Screw Skruv; Schraube; Vis	1	217576	
16	Display Display; Display; Display	1	167832-003	
17	Cable tie Kablagehållare; Kabelabbinder; Frette de câblage	2	171662	
18	Screw Skruv; Schraube; Vis	1	217576	
19	Screw Skruv; Schraube; Vis	4	213395	
20	Screw Skruv; Schraube; Vis	1	171713	
21	Symbol plate(Fork lower) Symbolplatta(Gaffelsänk); Zeichenplatte(Gabbelabsenkung); Plaque de symbole(Descente de la fourche)	1	171585-003	
22	Push-button(Right) Tryckknapp(Höger); Druckknopf(Recht); Bouton(Droit)	1	167847	
23	Housing Kåpa; Haus; Chape	1	167822	
24	Cover(Transparent plastic) Lock(Plastglas); Deckel(Organisches glass); Couvercle(Plastique transparent)	1	167823	
25	Sealing Tätning; Dichtung; Joint	1	169910	
26	Push-button(Left) Tryckknapp(Vänster); Druckknopf(Links); Bouton(Gauge)	1	167848	
27	Switch Brytare; Schalter; Rupteur	2	171655	
29	Housing Kåpa; Haus; Chape	1	220824	
31	Push-button(Complete) Tryckknapp(Komplett); Druckknopf(Komplett); Bouton(Complet)	1	171665	
32	Sealing Tätning; Dichtung; Joint	1	167850	
33	Housing Kåpa; Haus; Chape	1	167835	
35	Symbol plate(Fork lift) Symbolplatta(Gaffellyft); Zeichenplatte(Hubgabel); Plaque de symbole(Fourche élévation)	1	171585-004	
36	Push-button(Complete) Tryckknapp(Komplett); Druckknopf(Komplett); Bouton(Complet)	1	171666	
37	Electronic card Elektronikkort; Elektronikkarte; Carte électronique	1	167833-005	Without program software Utan programvara; Ohne programmierung; Sans programme
37	Electronic card(Including software) Elektronikkort(Inklusive programvara); Elektronikkarte(Inklusive software); Carte électronique(Compris logiciel)	1	213712-401	
38	Packing Packning; Packung; Étanchage	2	169909	
39	Spring Fjäder; Feder; Ressort	1	167839	
40	Screw Skruv; Schraube; Vis	2	171708	

© TOYOTA

Pos	Description	Pcs	Part No	Note
41	Washer Bricka; Scheibe; Rondelle	2	171710	
42	Rocker(Left) Vippa(Vänster); Kippe(Links); Levier oscillant(Gauge)	1	167841	
43	Bearing Lager; Lager; Roulement	2	167846	
44	Support Hållare; Stossfänger; Absorber des chocs	2	167844	
45	Spring Fjäder; Feder; Ressort	1	167840	
46	Axle Axel; Achse; Axe	1	167843	
47	Arm Arm; Arm; Bras	1	167845	
48	Stop lug Stoppklack; Anschlagsstück; Arréter	1	167830	
49	Rocker(Right) Vippa(Höger); Kippe(Recht); Levier oscillant(Droit)	1	167842	

© TOYOTA

© TOYOTA

4110-00460

P0027918

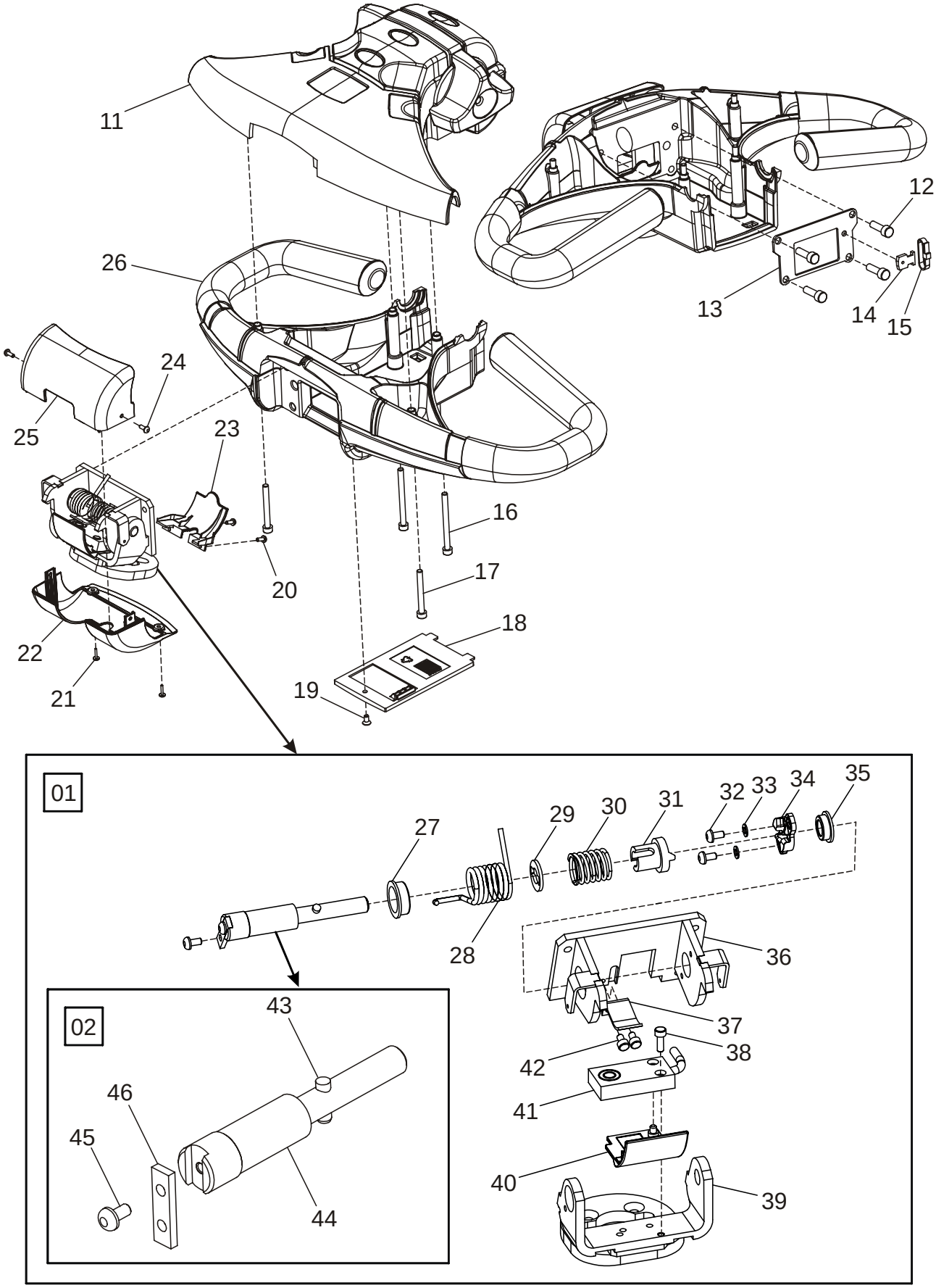

4110-00460 Steering arm/wheel/lever

[2006-10-19]

Styr- arm/ratt/spak; Deichsel, Lenkrad/-hebel; Timon/volant/levier de direction;

			783 7LOP12 783 7LOP12P	959169 - 959169 -
Pos	Description	Pcs	Part No	Note
01	Bracket Fäste; Halterung; Support	1	202274	
02	Axle Axel; Achse; Axe	1	202272	
11	Control panel(Upper) Kontrollpanel(Övre); Kommandotisch(Obere); Panneau de commande(Supérieur)	1	202338	
12	Screw Skruv; Schraube; Vis	4	21750	
13	Washer Bricka; Scheibe; Rondelle	1	202281	
14	Clamp Klamma; Rohrschelle; Collier	1	213911	
15	Clamp Klamma; Rohrschelle; Collier	1	20942	
16	Screw Skruv; Schraube; Vis	2	20832	
17	Screw Skruv; Schraube; Vis	2	232399	
18	Cover Lock; Deckel; Couvercle	1	167849	Only for S16 smartcard Endast till S16 smartcard; Nur für S16 smartcard; Seulement S16 smartcard
18	Cover(Incl. keypad) Lock(Inkl. tangentbord); Deckel(Inkl. Tastatur); Couvercle(Incl. Tablette à clefs)	1	171660	
19	Screw Skruv; Schraube; Vis	1	166652	
20	Screw Skruv; Schraube; Vis	2	213900	
21	Screw Skruv; Schraube; Vis	2	213896	
22	Housing(lower) Kåpa(nedre); Haus(unter); Chape(inférieur)	1	202316	
23	Cover(Front) Lock(Främre); Deckel(Vordere); Couvercle(Avant)	1	202291	
24	Screw Skruv; Schraube; Vis	2	213900	
25	Housing(upper) Kåpa(övre); Haus(obere); Chape(supérieur)	1	202303	
26	Handle Handtag; Handgriff; Poignée.	1	202304	
27	Bearing Lager; Lager; Roulement	1	202320	
28	Spring Fjäder; Feder; Ressort	1	202317	
29	Washer Bricka; Scheibe; Rondelle	1	202322	
30	Spring Fjäder; Feder; Ressort	1	202314	
31	Sleeve Hylsa; Hülse; Douille	1	202315	
32	Screw Skruv; Schraube; Vis	3	29815	
33	Washer Bricka; Scheibe; Rondelle	2	21035	
34	Washer Bricka; Scheibe; Rondelle	1	202311	
35	Bearing Lager; Lager; Roulement	1	202319	
36	Bracket Fäste; Halterung; Support	1	202302	

© TOYOTA

Pos	Description	Pcs	Part No	Note
37	Plate Plåt; Platte; Plaque	1	202336	
38	Screw Skruv; Schraube; Vis	1	20725	
39	Led Led; Led; Led	1	202273	
40	Cover plate Täckplåt; Deckblech; Protecteur en tôle	1	202313	
41	Sensing device Induktivgivare; Fühler; Emetteur	1	224974	
42	Screw Skruv; Schraube; Vis	2	22445	
43	Pin Pinne; Stäbchen; Cheville	1	213906	
44	Axle Axel; Achse; Axe	1	202275	
45	Screw Skruv; Schraube; Vis	1	29815	
46	Washer Bricka; Scheibe; Rondelle	1	202321	

© TOYOTA

© TOYOTA

4350-00008

P0018130

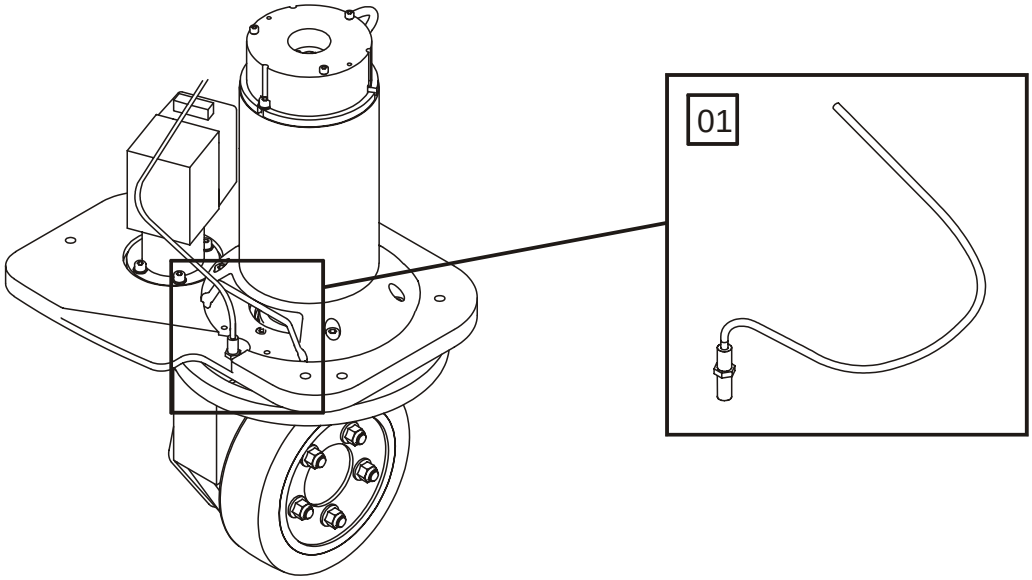

4350-00008 Steering angle sensor

[2006-04-10]

Styrvinkelgivare; Lenkwinkelgeber; Capteur díangle de direction;

			783 7LOP12 783 7LOP12P	940212 - 940212 -
Pos	Description	Pcs	Part No	Note
01	Sensing device Induktivgivare; Fühler; Emetteur	1	208162-075	

© TOYOTA

© TOYOTA

5160-00085 P0018093

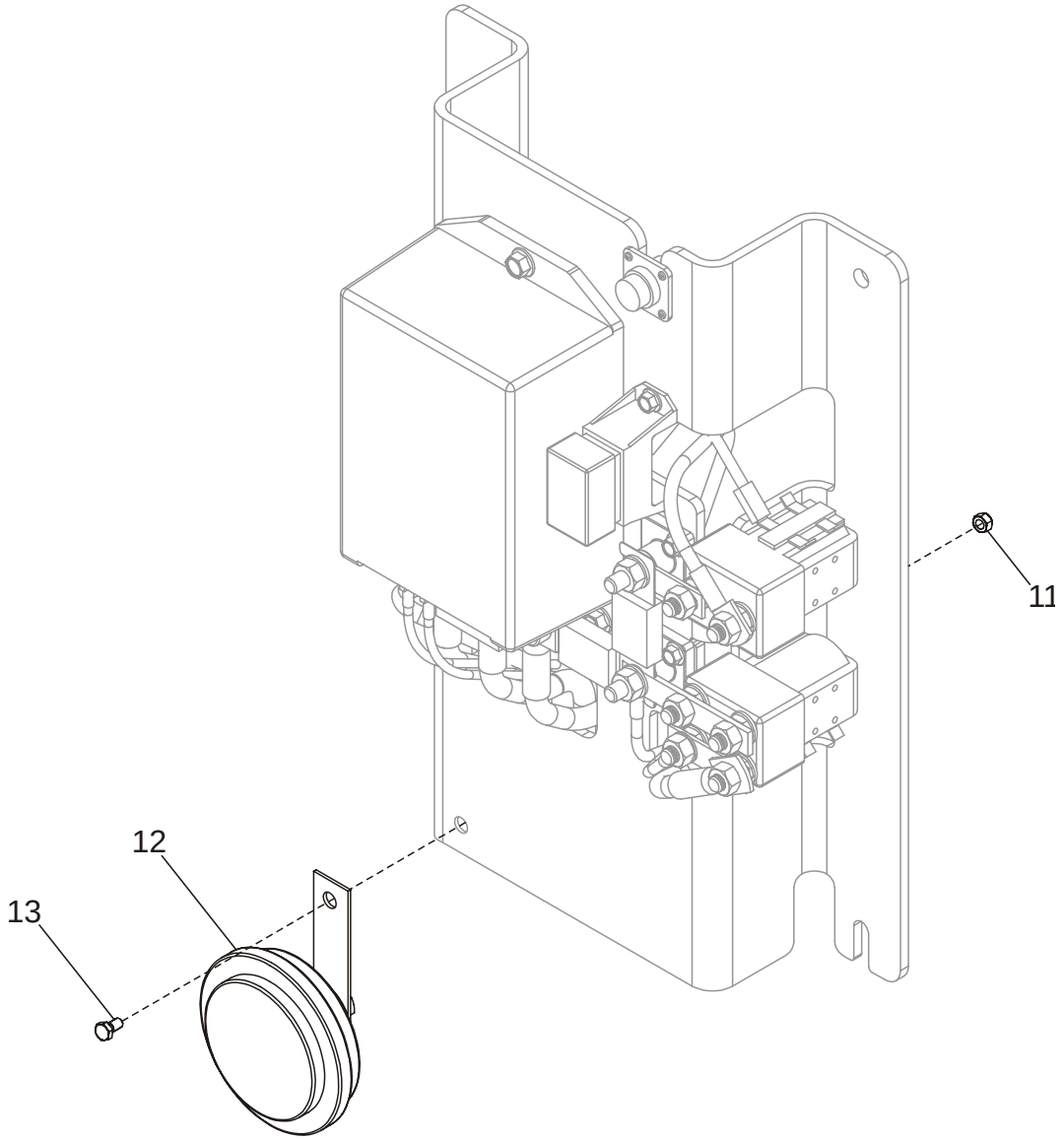

5160-00085 General alarm signals (audible/visual) [2006-04-10]

Signal/larm (ljud-/ljus-); Warn-/Alarmsignale (Akust./Opt.); Avertisseur (sonore/lumineux), dispositifs díalarme;

			783 7LOP12 783 7LOP12P	940212 - 940212 -
Pos	Description	Pcs	Part No	Note
11	Nut Mutter; Mutter; Ecrou	1	20016	
12	Horn Signalhorn; Signalhorn; Avertisseur	1	209224	
13	Screw Skruv; Schraube; Vis	1	20078	

© TOYOTA

© TOYOTA

5190-00115

P0026647

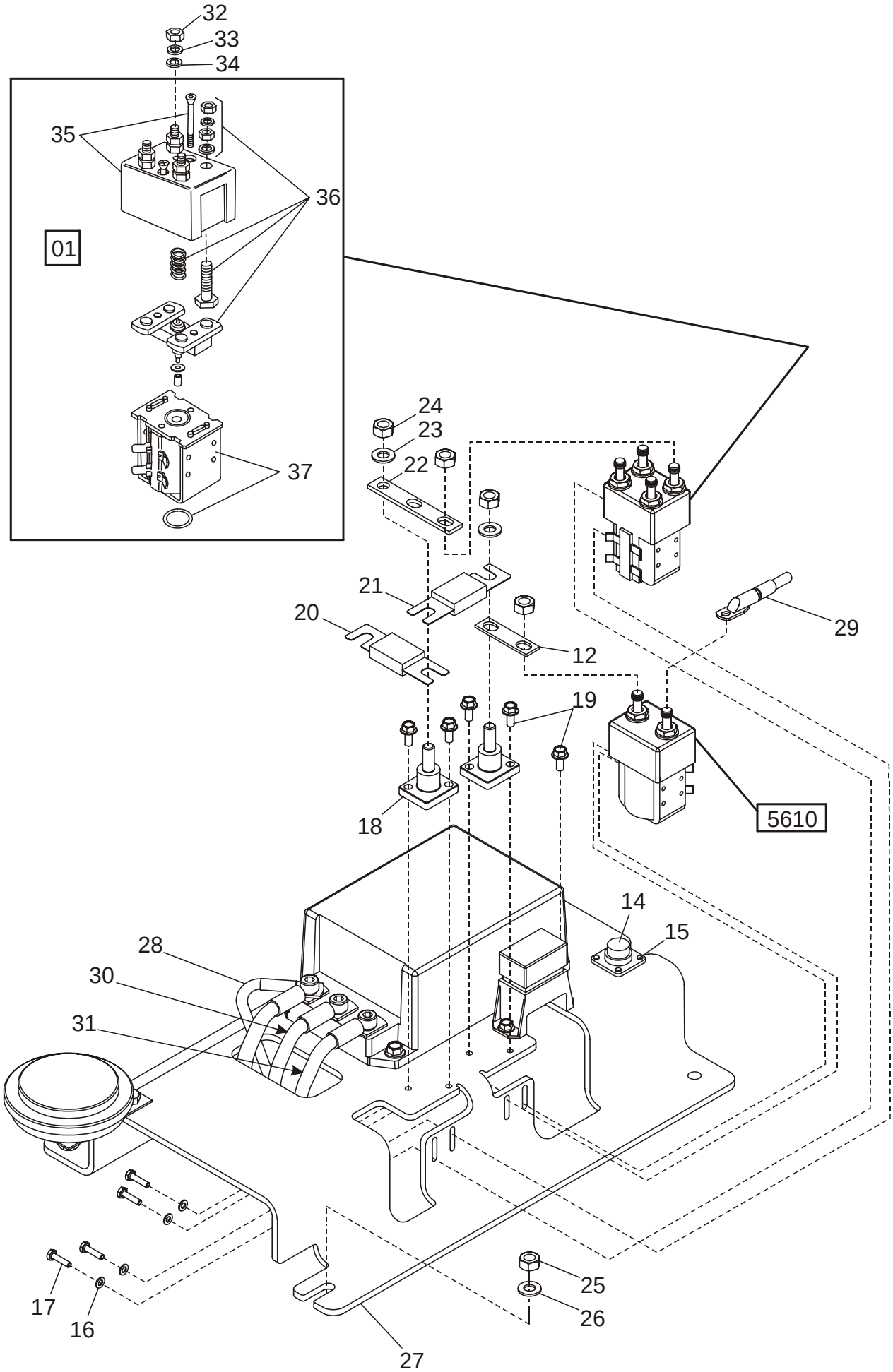

© TOYOTA

5190-00115 Battery cut out connector/contactor

[2006-04-10]

Batterifrånskiljare, huvudkontaktor; Batterietrennung, Hauptkontaktor; Coupe-circuit de batterie, contacteur;

			783 7LOP12 783 7LOP12P	940212 - 940212 -
Pos	Description	Pcs	Part No	Note
01	Contactor Kontaktor; Kontaktor; Contacteur	1	226721	Complete Komplett; Komplett; Complet
12	Copper bar Kopparskena; Kupferstab; Plaque de cuivre	2	162601	
14	Contact Kontakt; Kontakt; Contact	1	157649	
15	Screw Skruv; Schraube; Vis	4	29966	
16	Washer Bricka; Scheibe; Rondelle	4	21035	
17	Screw Skruv; Schraube; Vis	4	28324	
18	Terminal board Kopplingsplint; Schaltplint; Tableau de connections	2	173261	
19	Screw Skruv; Schraube; Vis	6	27500	
20	Fuse(160 A) Säkring; Sicherung; Fusible	1	173172-160	
21	Fuse(125 A) Säkring; Sicherung; Fusible	1	173172-125	
22	Copper bar Kopparskena; Kupferstab; Plaque de cuivre	1	208156	
23	Washer Bricka; Scheibe; Rondelle	2	20404	
24	Nut Mutter; Mutter; Ecrou	2	20081	
25	Nut Mutter; Mutter; Ecrou	3	20016	
26	Washer Bricka; Scheibe; Rondelle	3	20404	
27	Electric panel Elpanel; Elektrische Paneel; Panneau electrique	1	203644	
28	Wiring harness Kablage; Kabelsatz; Câblage	1	216523	
29	Cable Kabel; Kabel; Câble	1	216522	
30	Cable Kabel; Kabel; Câble	1	208161	
31	Cable Kabel; Kabel; Câble	1	208160	
32	Nut Mutter; Mutter; Ecrou	4	20081	
33	Washer Bricka; Scheibe; Rondelle	4	22528	
34	Washer Bricka; Scheibe; Rondelle	4	20404	
35	Housing(Kit) Kåpa(Sats); Haus(satz); Chape(Jeux)	1	229539	
36	Contact set(Kit) Kontaktsats(Sats); Kontaktsatz(satz); Jeux de contact(Jeux)	1	229547	
37	Magnetic coil Magnetspole; Magnetspule; Bobine électrique	1	229553	

© TOYOTA

5460-00062

P0022472

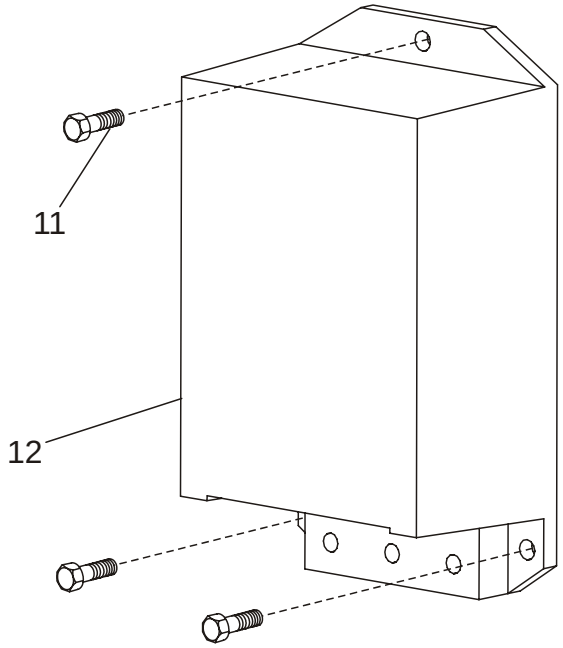

5460-00062 Transistor panel

[2006-04-10]

Transistorpanel; Transistorpanel; Panneau transistor;

			783 7LOP12 783 7LOP12P	940212 - 940212 -
Pos	Description	Pcs	Part No	Note
11	Screw Skruv; Schraube; Vis	3	28858	
12	Transistor controller Transistorregulator; Transistorregulator; Regulateur des transistors	1	169073-006	

© TOYOTA

5590-00324

P0027919

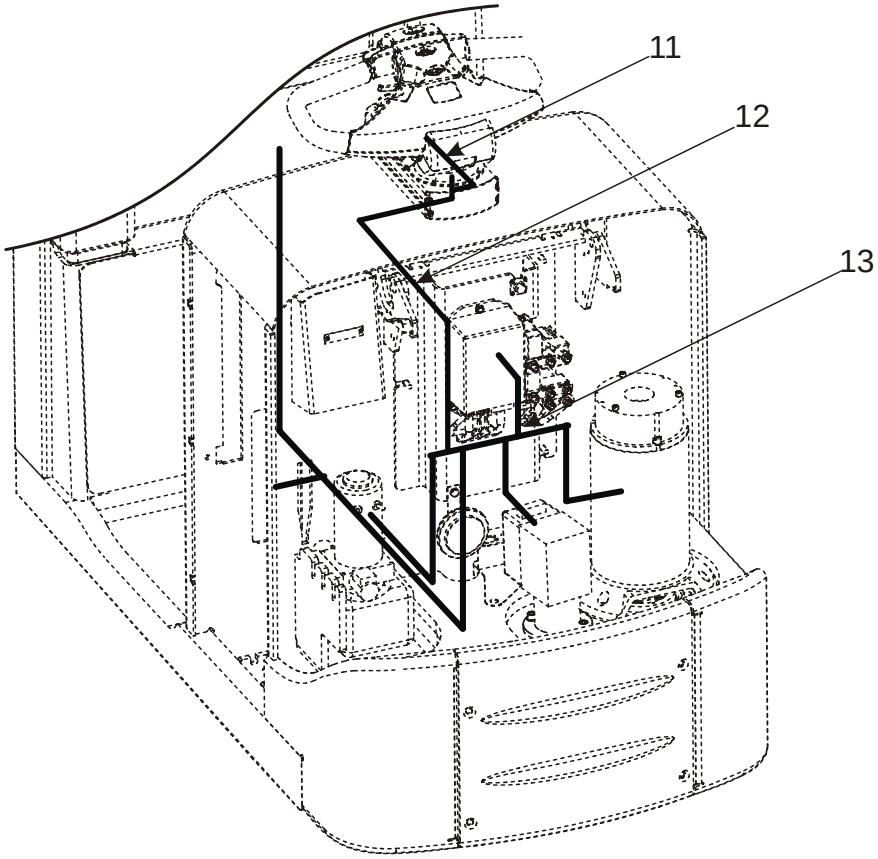

5590-00324 Work function harnesses/fuse

[2006-10-19]

Arbetsfunktionskablage/-säkring; Steuerstromverkabelung/-sicherung; Câblage/fusible fonction de travail;

			783 7LOP12 783 7LOP12P	959169 - 959169 -
Pos	Description	Pcs	Part No	Note
11	Wiring harness Kablage; Kabelsatz; Câblage	1	236905	With potentiometer Med potentiometer; Mit potentiometer; Avec potentiometre
12	Wiring harness Kablage; Kabelsatz; Câblage	1	203536	
13	Wiring harness(Main wiring harness) Kablage(Huvudkablage); Kabelsatz(Haubtkabelsatz); Câblage(Principal de câblage)	1	219505	

© TOYOTA

5610-00027

P0026651

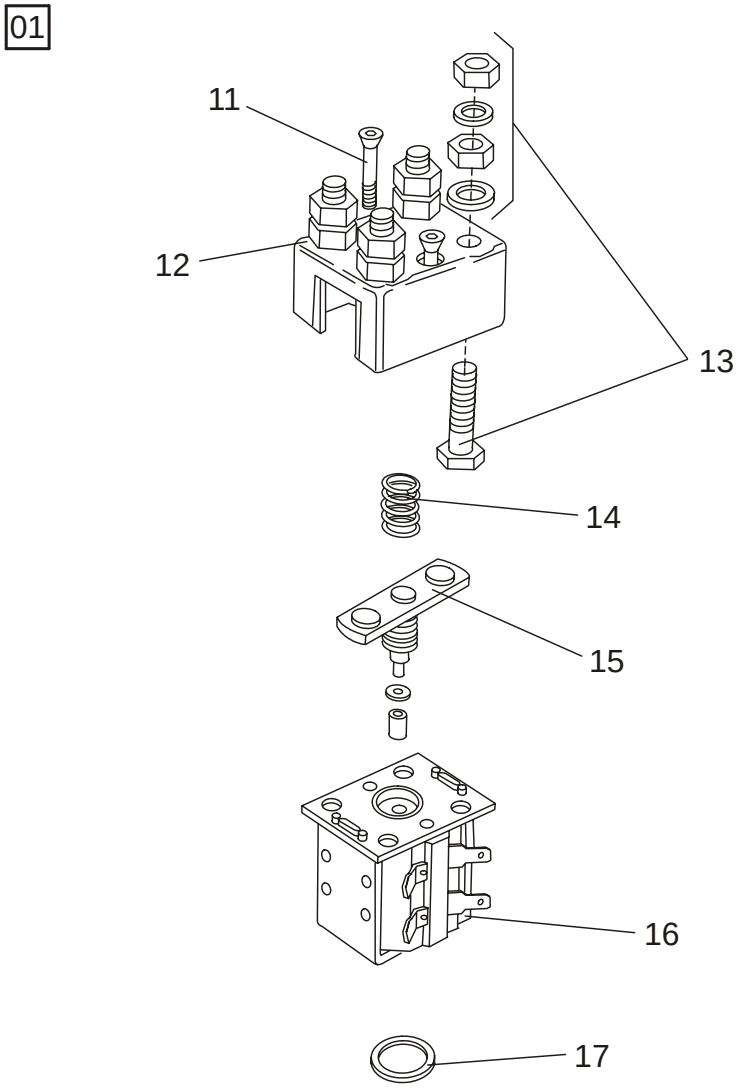

5610-00027 Pump contactor

[2006-04-10]

Pumpkontaktor; Pumpenmotorkontaktor; Contacteur (moteur) de pompe;

			783 7LOP12 783 7LOP12P	940212 - 940212 -
Pos	Description	Pcs	Part No	Note
01	Contactor compl. Kontaktor kompl.; Kontaktor kompl.; Contacteur compl.	1	234606	
11	Screw Skruv; Schraube; Vis	2	208765	
12	Housing Kåpa; Haus; Chape	1	208764	
13	Contact set Kontaktsats; Kontaktsatz; Jeux de contact	2	208762	
14	Spring Fjäder; Feder; Ressort	1	208766	
15	Contact set Kontaktsats; Kontaktsatz; Jeux de contact	1	234688	
16	Magnetic coil Magnetspole; Magnetspule; Bobine électrique	1	208767	
17	Housing Kåpa; Haus; Chape	1	208768	

© TOYOTA

5680-00118

P0023059

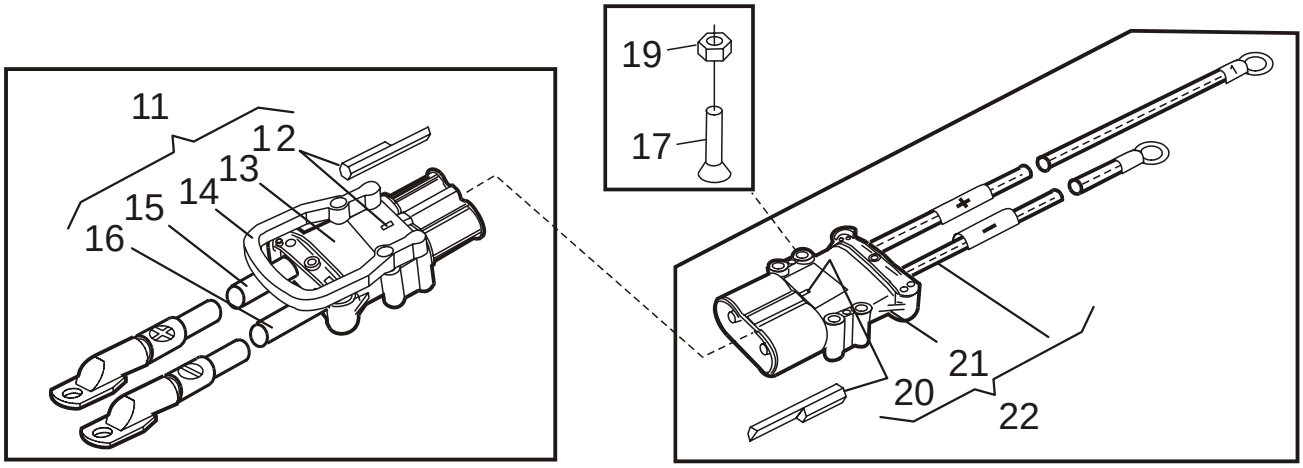

5680-00118 Battery/motor cables, fuse

[2006-04-10]

Batteri-/motorkablar, säkring; Batterie-/Motorkabel, Sicherung; Câbles de batterie/moteur, fusible;

			783 7LOP12 783 7LOP12P	940212 - 940212 -
Pos	Description	Pcs	Part No	Note
11	Battery connector with cable cpl. Batterihandske med kabel kpl.; Stromstecker mit Kabel Kpl; Bloc de connextion avec câble cpl.	1	211851	
12	Gender key Kodpinne; Code-Stift; Code-goupille	1	171704-002	
13	Connector socket Kabelhandske; Leistungverbinder; Connexion socle.	1	171682	
14	Handle Handtag; Handgriff; Poignée.	1	171687	
15	Cable Kabel; Kabel; Câble	1	211852	
16	Cable Kabel; Kabel; Câble	1	211853	
17	Screw Skruv; Schraube; Vis	2	22333	
19	Nut Mutter; Mutter; Ecrou	2	20433	
20	Gender key Kodpinne; Code-Stift; Code-goupille	1	171704-001	
21	Connector socket Kabelhandske; Leistungverbinder; Connexion socle.	1	171683	
22	Connector with cable complete Handske med kabel komplett; Stromstecker mit Kabel komplett.; Connection fiche avec câble complete.	1	208159	

© TOYOTA

5820-00169 P0023418

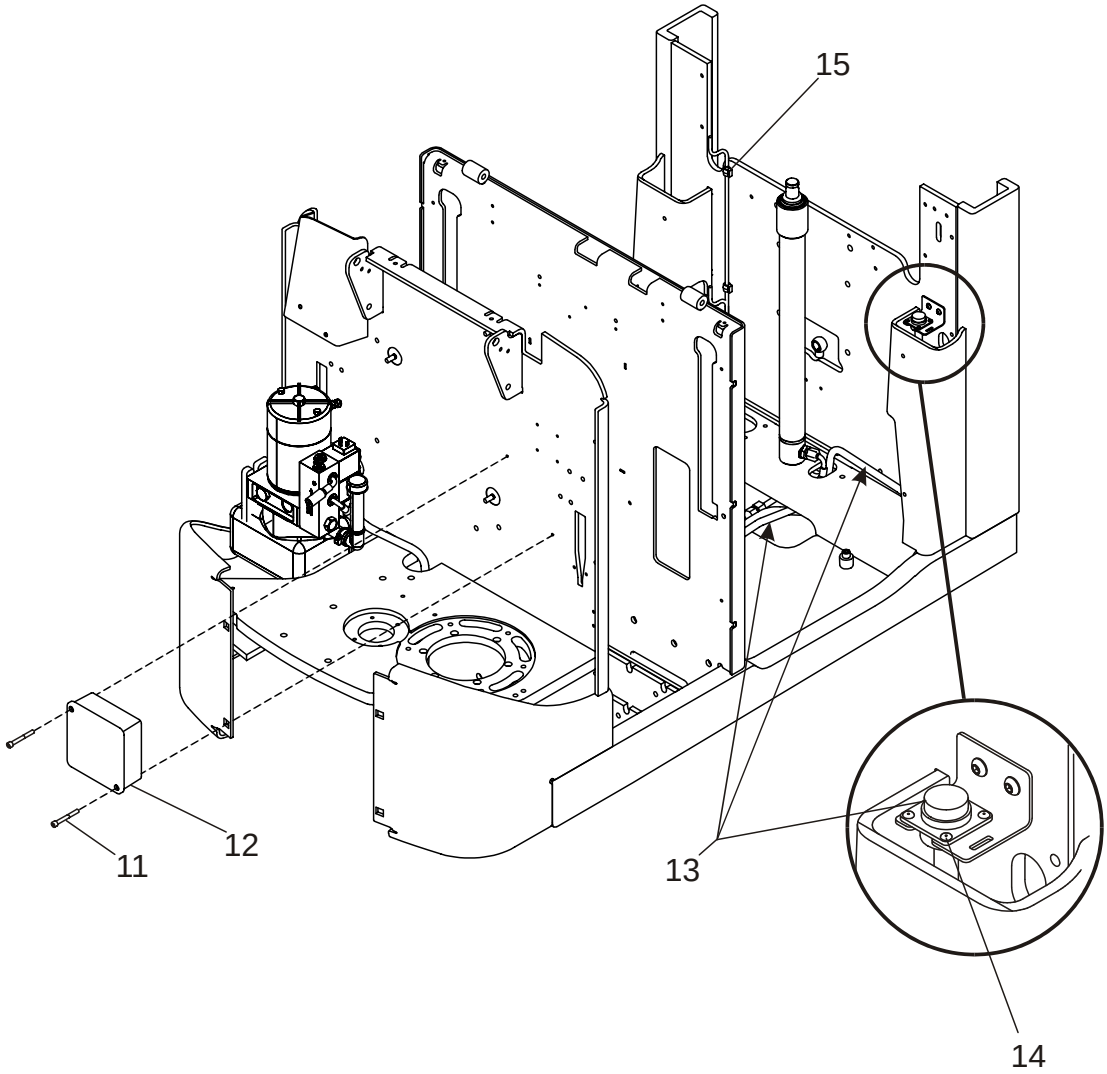

5820-00169 Lift/lowering/reach movement probes/sensors [2006-04-10]

Lyft-/sänk-/skjutrörelse-givare/-sensor; Hub-/Senk-/Schubgeber/-sensor; Capteurs de levage/descente/rétraction;

Driver lift; Förarlyft; Aufheben Führer; Radeau de soulévement, conducteur			783 7LOP12P 940212 -	
Pos	Description	Pcs	Part No	Note
11	Screw Skruv; Schraube; Vis	2	22073	
12	Logic box(Complete) Logikbox(Komplett); Steuerbox(Komplett); Boite de lougique(Complet)	1	211944-001	
13	Wiring harness complete Kablage komplett; Kabelsatz Komplett; Câblage complet	1	223781	
14	Rivet Nit; Niet; Rivet	4	21988	
15	Clamp Klamma; Rohrschelle; Collier	3	156268-002	

© TOYOTA

© TOYOTA

5820-00170

P0023482

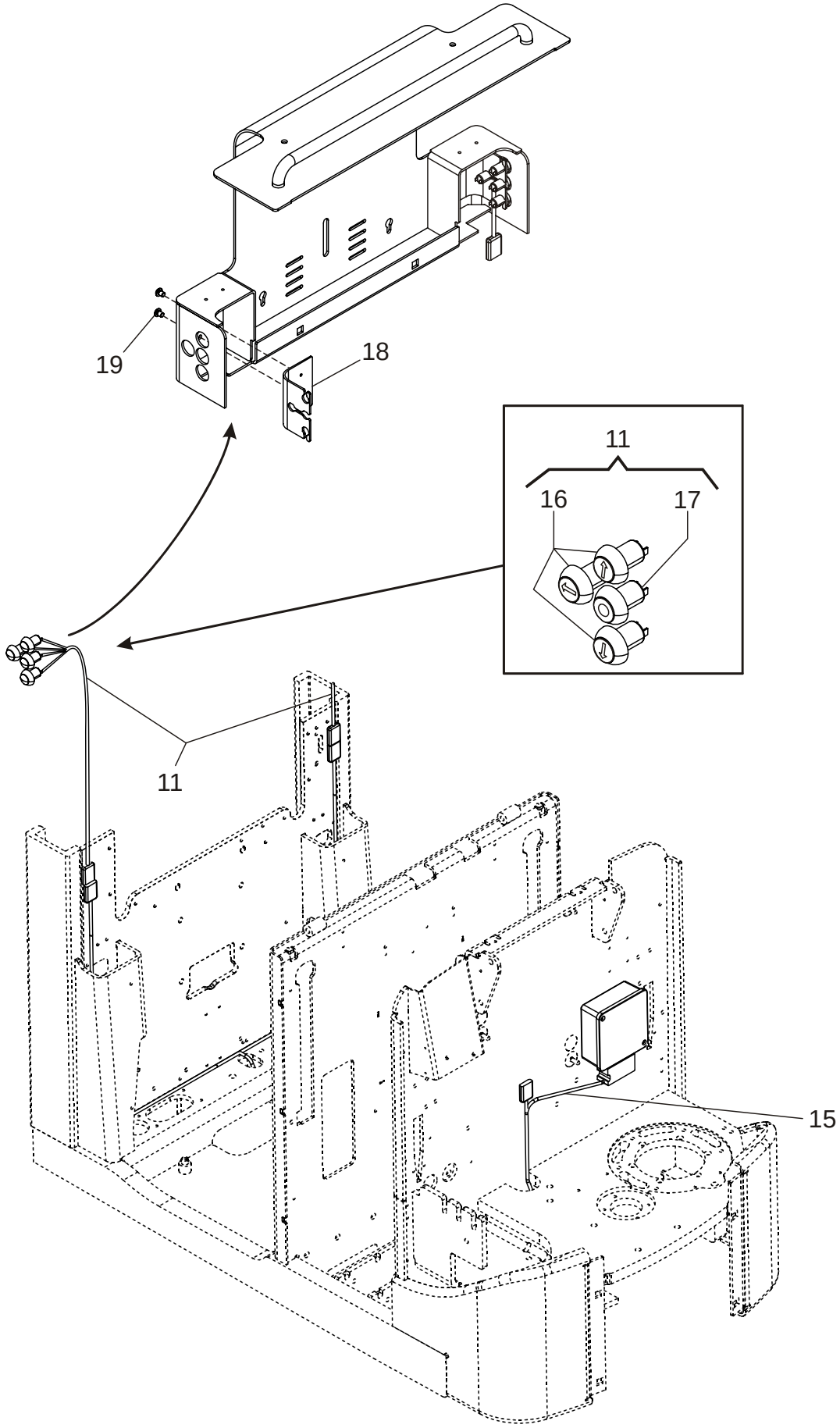

© TOYOTA

5820-00170 Lift/lowering/reach movement probes/sensors [2006-04-10]

Lyft-/sänk-/skjutrörelse-givare/-sensor; Hub-/Senk-/Schubgeber/-sensor; Capteurs de levage/descente/rétraction;

Walk button inchning, lifting / lowering forks; Gående förare krypfart, lyftning /sänkning gafflar; Gehen Führer langsamfahren, hebe / senkung gabeln; Chauffeur en allant, levage / dépression fourches			783 7LOP12 940212 -	
Pos	Description	Pcs	Part No	Note
11	Wiring harness Kablage; Kabelsatz; Câblage	2	221889	
15	Wiring harness Kablage; Kabelsatz; Câblage	1	216677	
16	Push-button switch Tryckknappsbrytare; Druckknopfschalter; Bouton rupteur	6	219401	To solder Lödes; Löten; Soudage
17	Push-button switch Tryckknappsbrytare; Druckknopfschalter; Bouton rupteur	2	219400	To solder Lödes; Löten; Soudage
18	Bracket Fäste; Halterung; Support	2	221761	
19	Screw Skruv; Schraube; Vis	4	28970	

© TOYOTA

5820-00231

P0027979

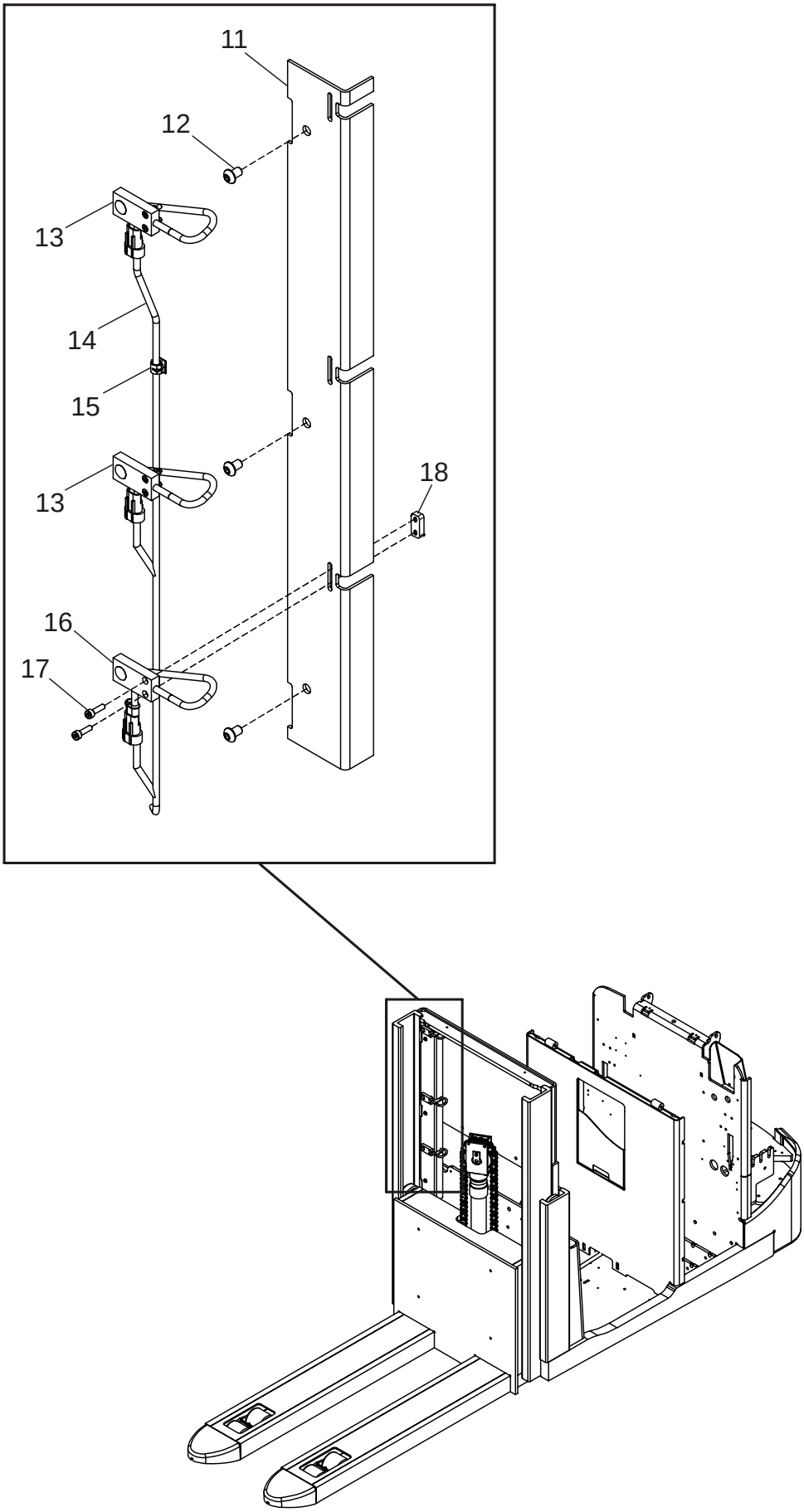

© TOYOTA

5820-00231 Lift/lowering/reach movement probes/sensors [2006-10-19]

Lyft-/sänk-/skjutrörelse-givare/-sensor; Hub-/Senk-/Schubgeber/-sensor; Capteurs de levage/descente/rétraction;

			783 7LOP12 783 7LOP12P	959169 - 959169 -
Pos	Description	Pcs	Part No	Note
11	Bracket Fäste; Halterung; Support	1	223210	
12	Screw Skruv; Schraube; Vis	3	28970	
13	Sensing device(Complete) Induktivgivare(Komplett); Fühler(Komplett); Emetteur(Complet)	2	212480-015	
14	Wiring harness Kablage; Kabelsatz; Câblage	1	219504	
15	Clamp Klamma; Rohrschelle; Collier	3	209092-002	
16	Sensing device Induktivgivare; Fühler; Emetteur	1	212481-015	
17	Screw Skruv; Schraube; Vis	6	225153	
18	Nut plate Mutterplåt; Mutterplatte; Plaque de ecrou	3	224085	

© TOYOTA

5830-00150

P0022533

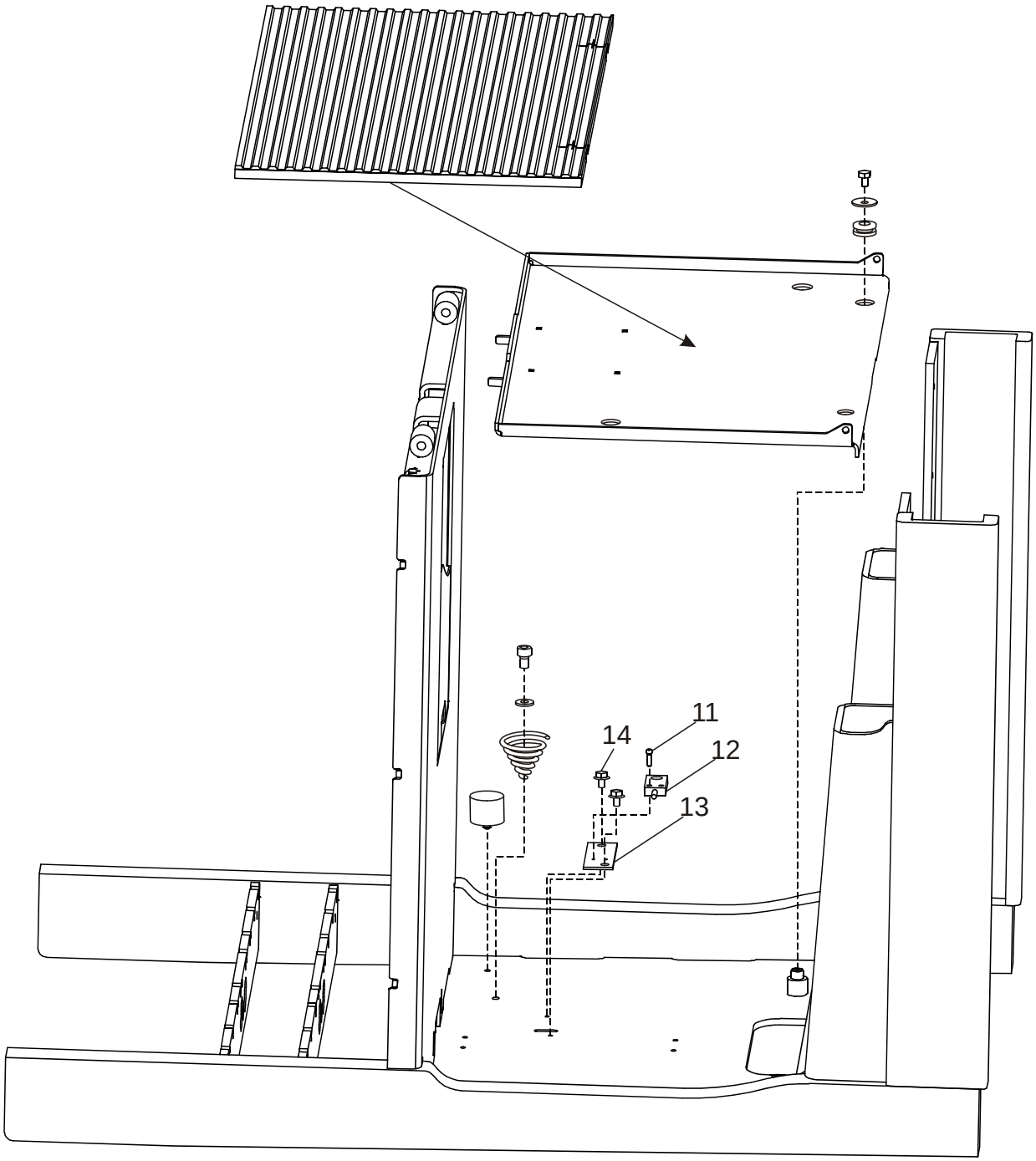

5830-00150 Safety probes/sensors

[2006-04-10]

Säkerhets-givare/-sensor; Sicherheitsgeber/-sensor; Capteurs de sécurité;

			783 7LOP12 940212 -	
Pos	Description	Pcs	Part No	Note
11	Screw Skruv; Schraube; Vis	2	20243	
12	Sensing device Induktivgivare; Fühler; Emetteur	1	212481-030	
13	Bracket Fäste; Halterung; Support	1	211886	
14	Screw Skruv; Schraube; Vis	2	28858	

© TOYOTA

© TOYOTA

6100-00233

P0027940

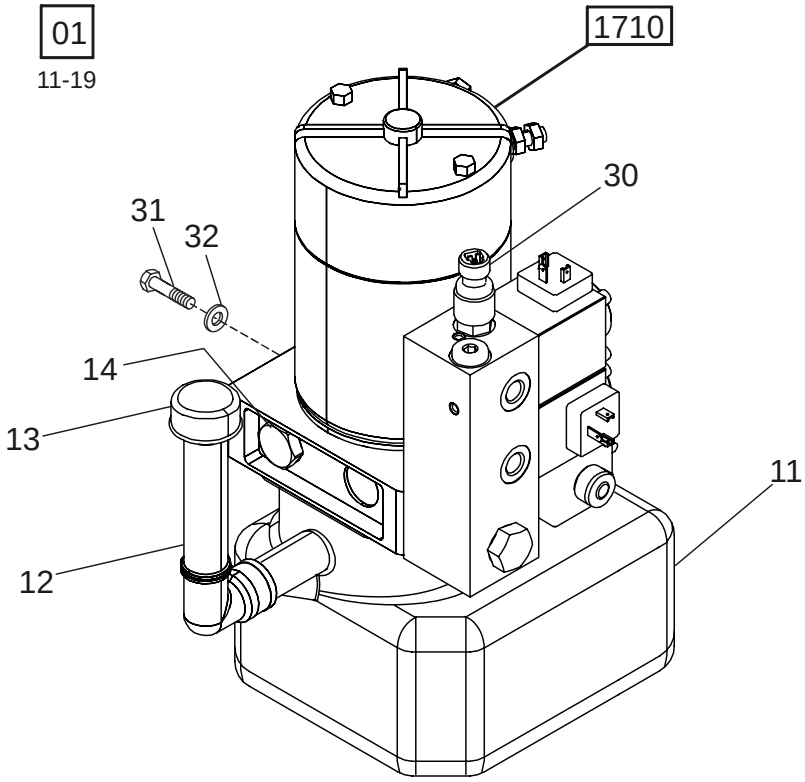

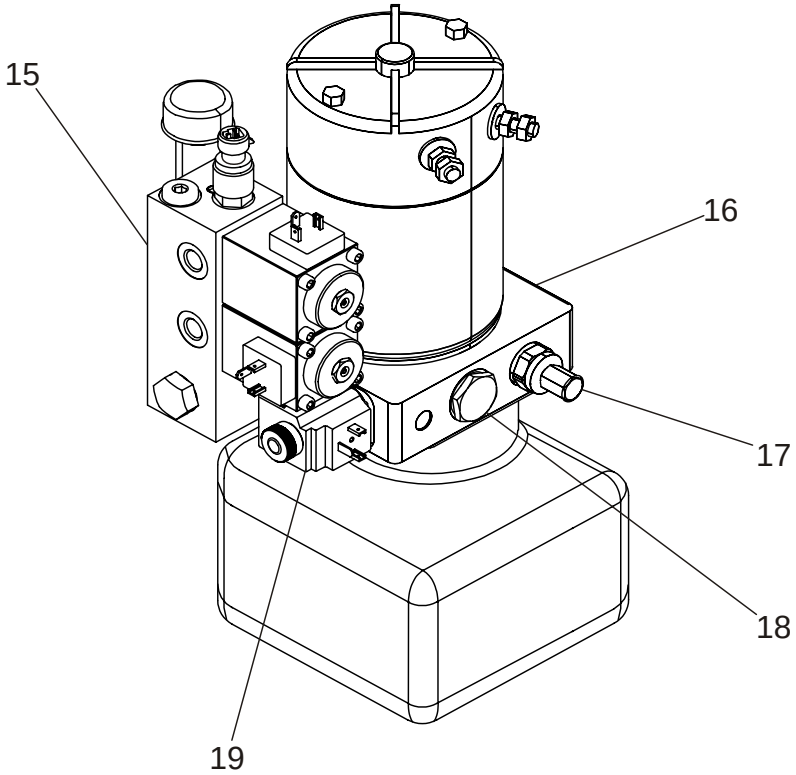

© TOYOTA

6100-00233 Hydraulic unit

[2006-10-19]

Hydraulaggregat; Hydraulikaggregat; Unité hydraulique;

			783 7LOP12 783 7LOP12P	959169 - 959169 -
Pos	Description	Pcs	Part No	Note
01	Pump unit compl. Pumpenhet kompl.; Pumpeinheit kompl.; Unite de pompe compl.	1	238672	
11	Tank Tank; Behälter; Reservoir	1	177461	
12	Filler tube Påfyllningsrör; Füllstutzen; Tuyau de remplissage	1	177563	
13	Cover Lock; Deckel; Couvercle	1	143380	
14	Non return valve Backventil; Rückschlagklappe; Clapet de retenue	1	143374	
15	Valve unit(Complete) Ventilblock(Komplett); Ventileinheit(Komplett); Soupape unit(Complet)	1	146516	
16	House. Hus; Haus.; Carter	1	238480	
17	Valve Ventil; Ventil; Soupape	1	143373	
18	Valve Ventil; Ventil; Soupape	1	149572-009	
19	Valve(Magnet) Ventil(Magnet); Ventil(Magnet); Soupape(Magnétique)	1	143371	
30	Pressure transducer Tryckgivare; Druckgeber; Capteur de pression	1	224981	
31	Screw Skruv; Schraube; Vis	2	20044	
32	Washer Bricka; Scheibe; Rondelle	2	126723-004	

© TOYOTA

6230-00124

P0023128

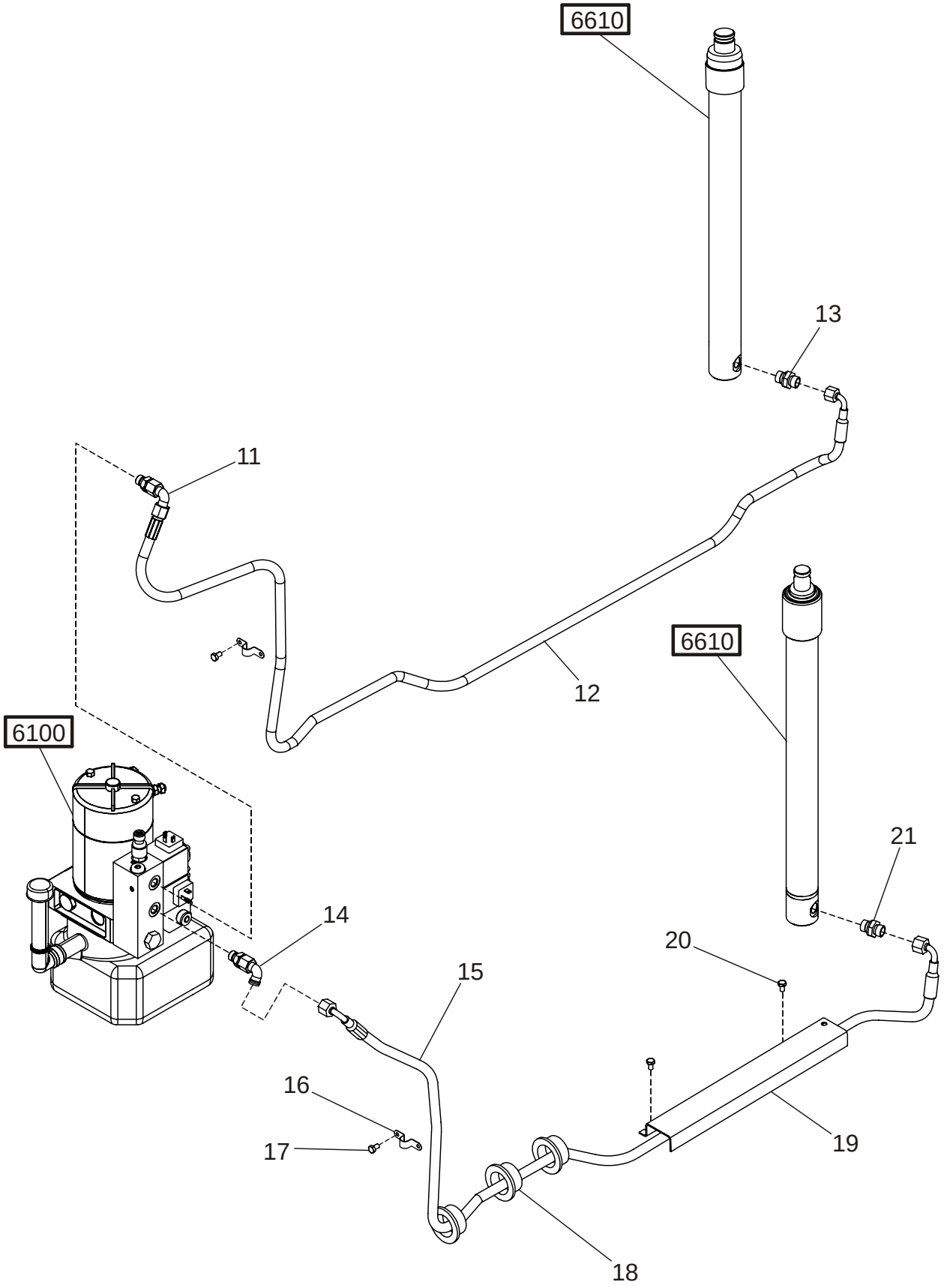

© TOYOTA

6230-00124 Hydraulic lines chassis

[2006-04-10]

Chassimonterade hydraulledningar; Hydraulikleitungen Chassis; Circuits hydrauliques châssis;

Driver lift; Förarlyft; Aufheben Führer; Radeau de soulévement, conducteur			783 7LOP12P 940212 -	
Pos	Description	Pcs	Part No	Note
11	Connection Koppling; Kupplung; Raccord	1	28802	
12	Hose Slang; Schlauch; Tuyau flexible	1	214023	
13	Connection Koppling; Kupplung; Raccord	1	28943	
14	Connection Koppling; Kupplung; Raccord	1	28802	
15	Hose Slang; Schlauch; Tuyau flexible	1	216196	
16	Clamp Klamma; Rohrschelle; Collier	2	214255	
17	Screw Skruv; Schraube; Vis	2	29925	
18	Guide Genomföring; Durchführung; Guide	3	216273-001	
19	Protection Skydd; Schutz; Protéege	1	216310	
20	Screw Skruv; Schraube; Vis	2	29925	
21	Hose break valve(Connection) Slangbrottsventil(Koppling); Schlauchbruchventil(Kupplung); Valve de gonflement (rupture)(Raccord)	1	217143-120	

© TOYOTA

6230-00125

P0023129

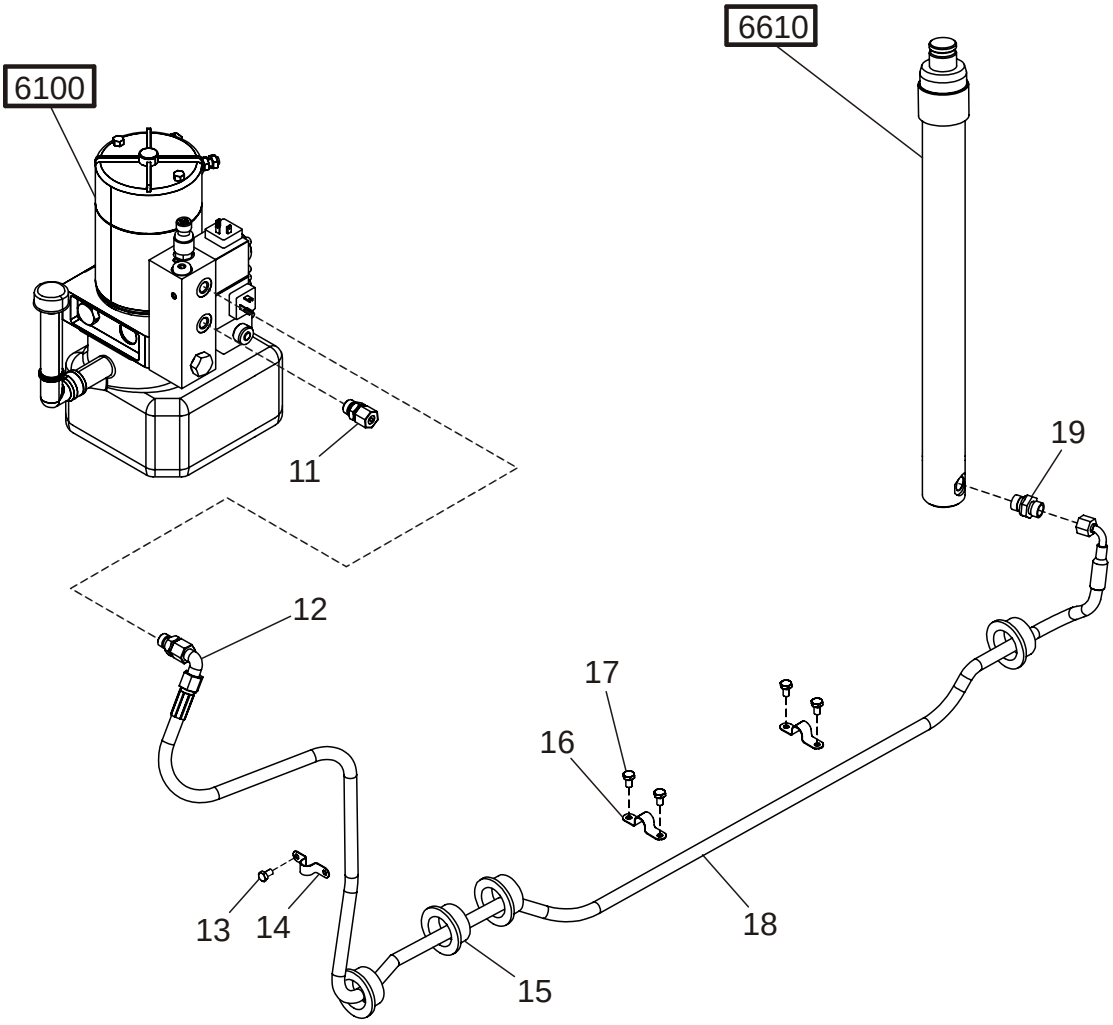

6230-00125 Hydraulic lines chassis

[2006-04-10]

Chassimonterade hydraulledningar; Hydraulikleitungen Chassis; Circuits hydrauliques châssis;

Std			783 7LOP12 940212 -	
Pos	Description	Pcs	Part No	Note
11	Plug Plugg; Pfropf; Bouchon	1	203001	
12	Connection Koppling; Kupplung; Raccord	1	28802	
13	Screw Skruv; Schraube; Vis	1	29925	
14	Clamp Klamma; Rohrschelle; Collier	1	214255	
15	Guide Genomföring; Durchführung; Guide	4	216273-001	
16	Clamp Klamma; Rohrschelle; Collier	2	214255	
17	Screw Skruv; Schraube; Vis	2	29925	
18	Hose Slang; Schlauch; Tuyau flexible	1	214023	
19	Connection Koppling; Kupplung; Raccord	1	28943	

© TOYOTA

6610-00183

P0023172

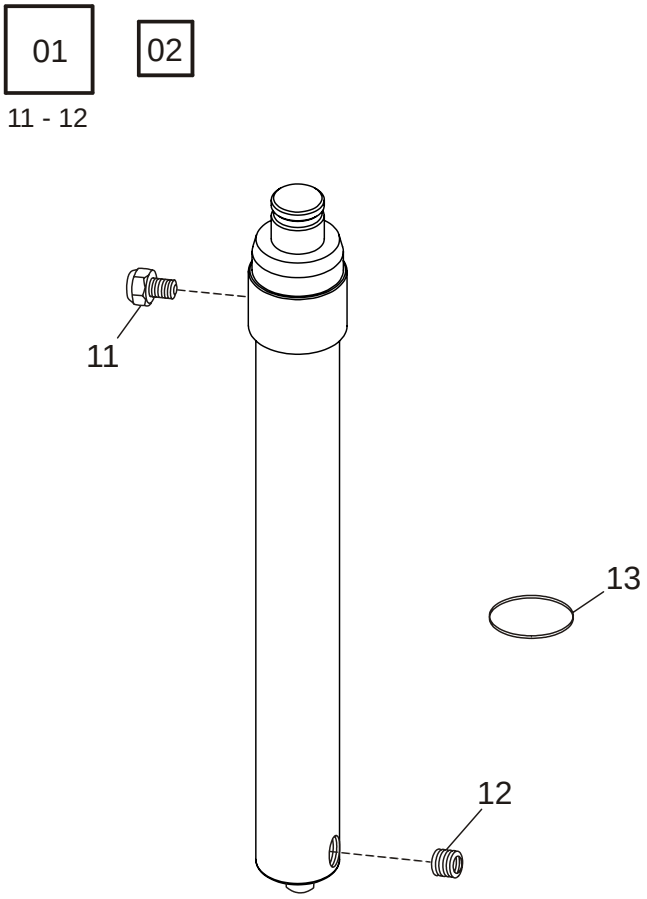

6610-00183 Main lift cylinders

[2006-04-10]

Huvudlyftcylindrar; Haupthubzylinder; Vérin de levage principal;

			783 7LOP12 783 7LOP12P	940212 - 940212 -
Pos	Description	Pcs	Part No	Note
01	Lift cylinder(L = 535 mm) Lyftcylinder; Hubzylinder; Verin de levage	1	144690-001	
02	Packing set Packningssats; Packungssatz; Jeux d´ étanchéite.	1	129165	
11	Air bleeder Luftventil; Luftnippel; Soupape (air)	1	25299	
12	Valve Ventil; Ventil; Soupape	1	25150	
13	O-ring O-ring; O-ring; Joint torique	1	20098	

© TOYOTA

6610-00227

P0027986

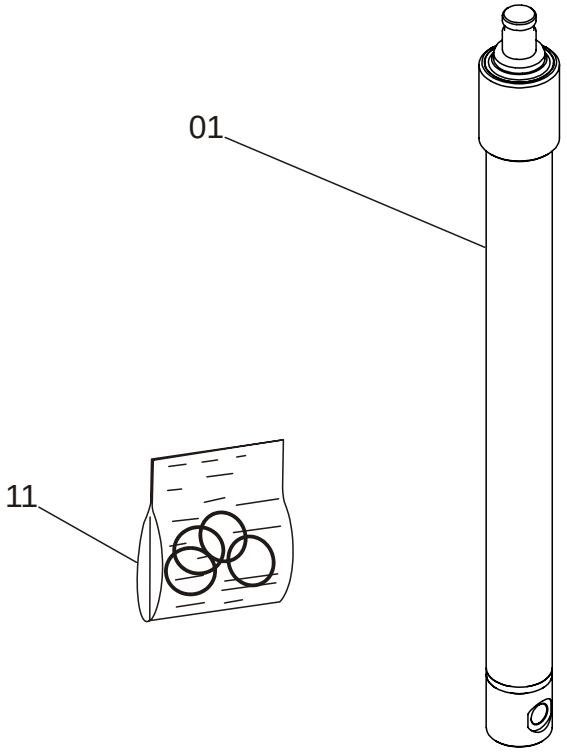

6610-00227 Main lift cylinders

[2006-10-19]

Huvudlyftcylindrar; Haupthubzylinder; Vérin de levage principal;

			783 7LOP12P 959169 -	
Pos	Description	Pcs	Part No	Note
01	Lifting cylinder compl Lyftcylinder kompl.; Hubzylinder Kompl.; Verin de levage compl.	1	214577-001	
11	Packing set Packningssats; Packungssatz; Jeux d´ étanchéite.	1	238477	

© TOYOTA

© TOYOTA

7120-00340

P0023187

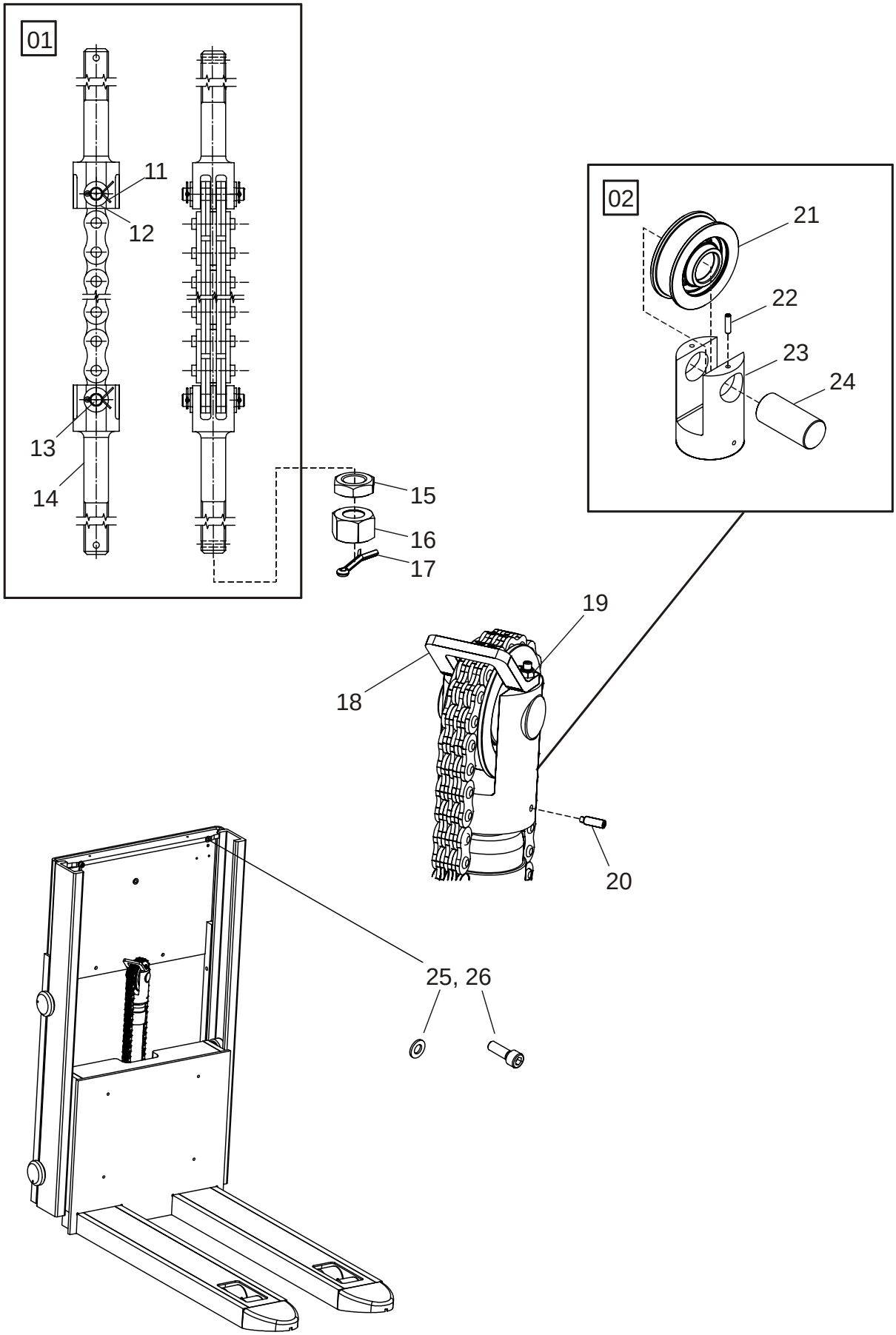

© TOYOTA

7120-00340 Main lift chain system

[2006-04-10]

Huvudlyftkedjesystem; Haupthubkettensystem; Système de chaîne de levage mât pricipal;

			783 7LOP12 940212 - 783 7LOP12P 940212 -	
Pos	Description	Pcs	Part No	Note
01	Lifting chain complete(L = 933 mm) Lyftkedja komplett; Hubkette Komplett; Chaine d´élévation complet	1	140586-290	
02	Chain yoke(Complete) Kedjeok(Komplett); Kettenjoch(Komplett); Manchon porte chaine(Complet)	1	220831	
11	Cotter pin Saxpinne; Gespalter stift; Goupille fendue	4	21445	
12	Washer Bricka; Scheibe; Rondelle	4	20404	
13	Chain bolt Kedjebult; Kettenbolzen; Tourillon de chaine	2	105814	
14	Chain bolt Kedjebult; Kettenbolzen; Tourillon de chaine	2	105381	
15	Nut Mutter; Mutter; Ecrou	2	20006	
16	Nut Mutter; Mutter; Ecrou	2	20528	
17	Cotter pin Saxpinne; Gespalter stift; Goupille fendue	2	20312	
18	Bracket Fäste; Halterung; Support	1	220851	
19	Nut Mutter; Mutter; Ecrou	2	20433	
20	Stop screw Stoppskruv; Einstellschraube; Vis de arretoire	1	21092	
21	Chain wheel(Complete) Kedjehjul(Komplett); Kettenrad(Komplett); Roue de chaine(Complet)	1	176012	
22	Stop screw Stoppskruv; Einstellschraube; Vis de arretoire	2	220278	
23	Support Hållare; Stossfänger; Absorber des chocs	1	220683	
24	Axle Axel; Achse; Axe	1	105391	
25	Washer Bricka; Scheibe; Rondelle	6	20348	
26	Screw Skruv; Schraube; Vis	2	23924	

© TOYOTA

7190-00066

P0023203

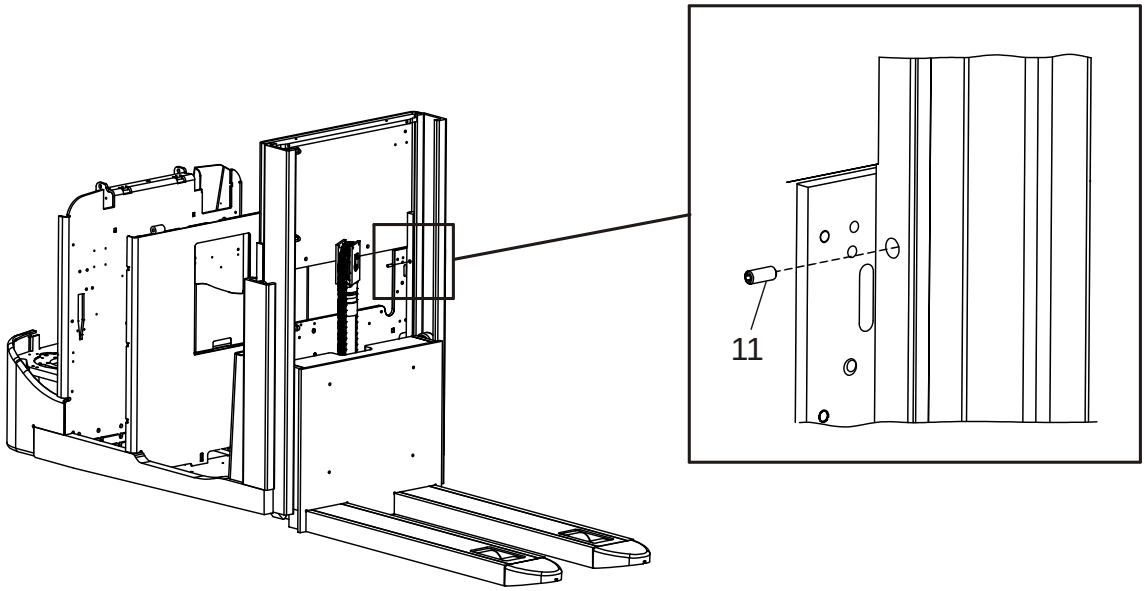

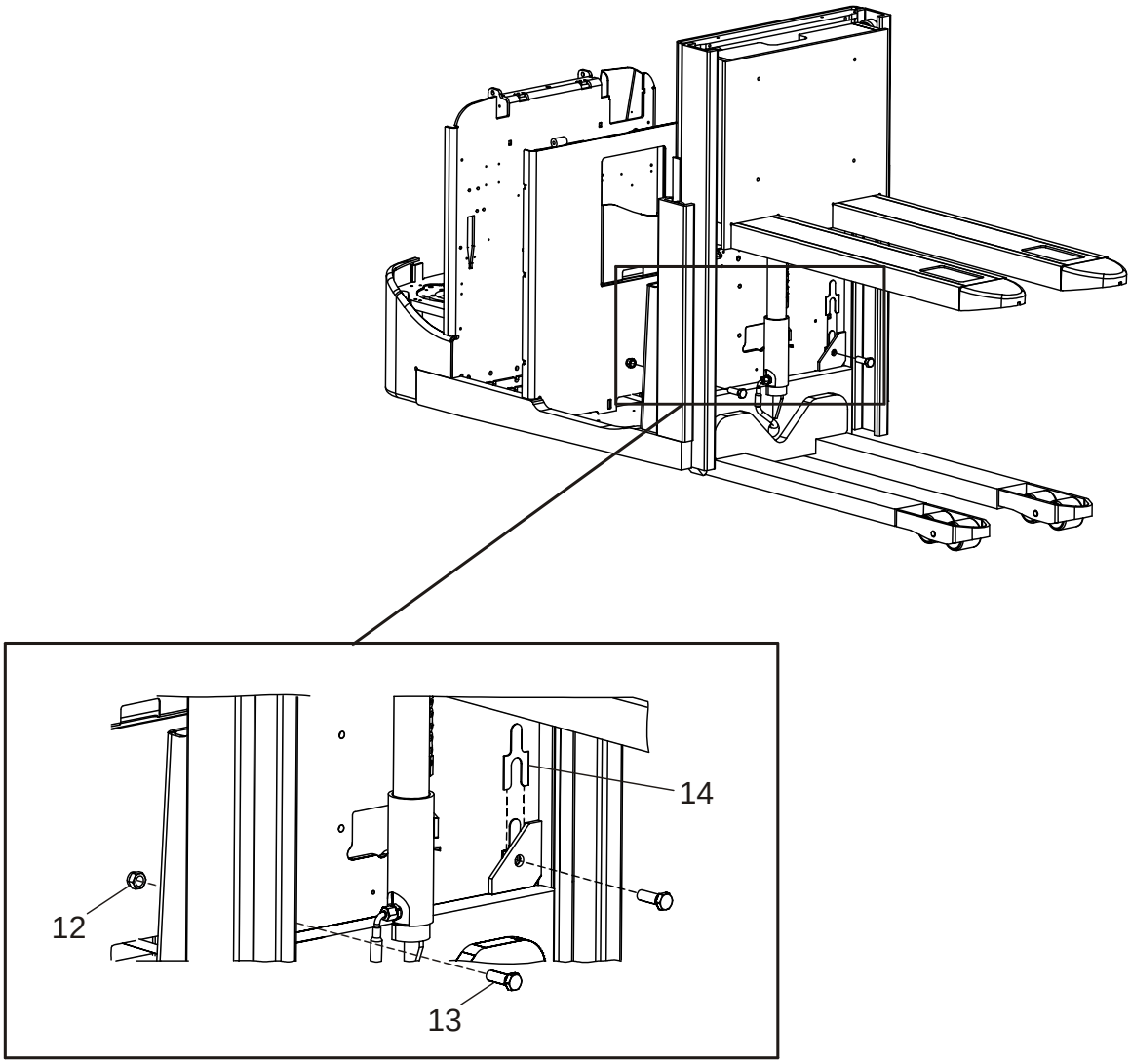

© TOYOTA

7190-00066 Main mast suspension

[2006-04-10]

Huvudstativinfästning; Befestigung Haupthubgerüst; Suspension mât principal;

			783 7LOP12 783 7LOP12P	940212 - 940212 -
Pos	Description	Pcs	Part No	Note
11	Screw Skruv; Schraube; Vis	2	20687	
12	Nut Mutter; Mutter; Ecrou	2	21123	
13	Screw Skruv; Schraube; Vis	2	24383	
14	Shim(Pcs as needed) Shims(Antal efter behov); Schim(Anzhahl nach bedarf); Cale(Nombre éligible)		133814	

© TOYOTA

7420-00394

P0023180

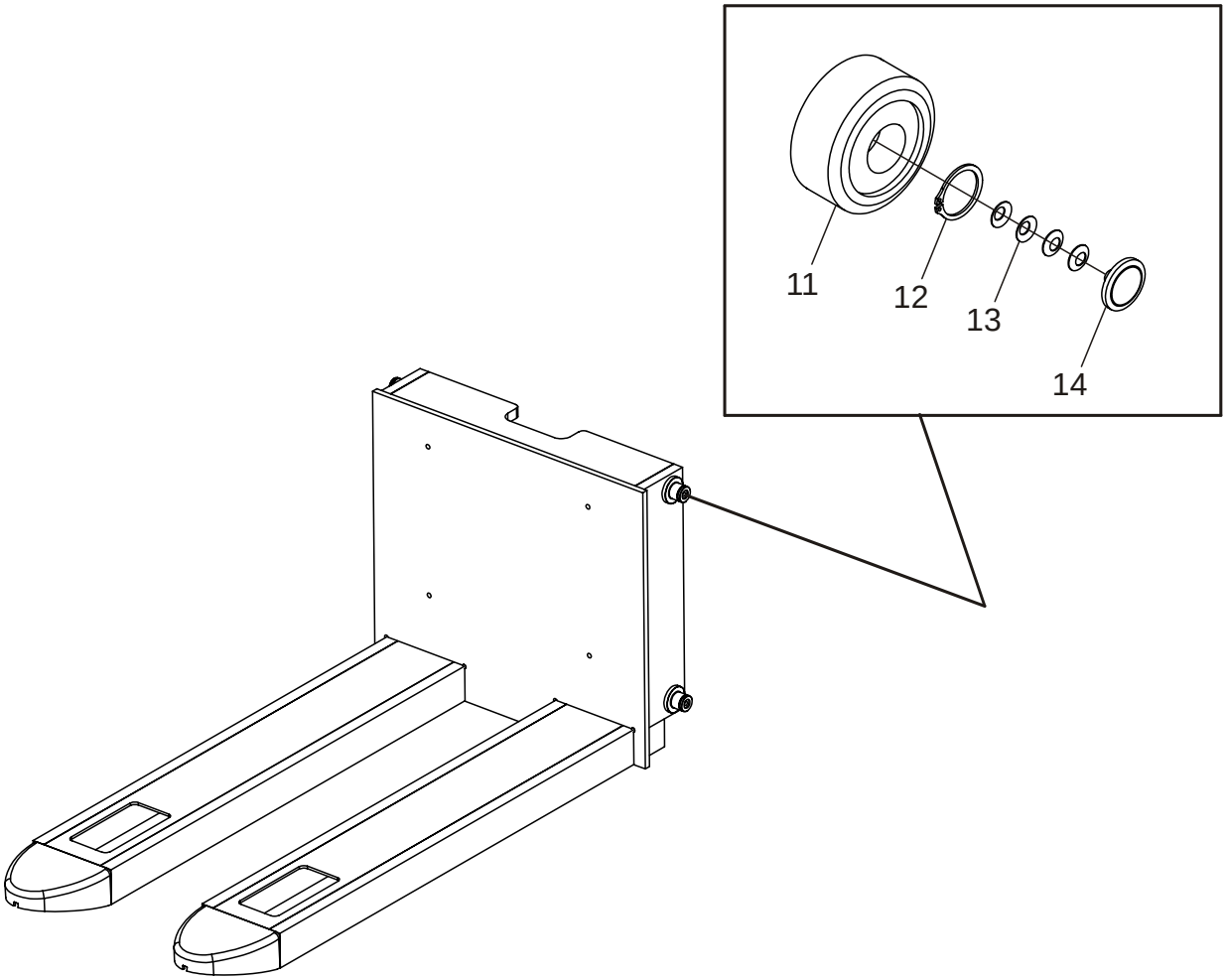

7420-00394 Fork carriage unit, integrated sideshift, fork spread

[2006-04-10]

Gaffelvagn med sideshift/gaffelspridning; Gabelwagen/-mit Seitenschieber/Zinkenverstellung; Tablier porte-fourches/de déplacement latéral, écarteur de fourche intégré;

			783 7LOP12 783 7LOP12P	940212 - 940212 -
Pos	Description	Pcs	Part No	Note
11	Roller(Complete) Rulle(Komplett); Rolle(Komplett); Roleau(Complet)	4	151849	
12	Locking ring Spårring; Schliessring; Circlip	4	20008	
13	Washer Bricka; Scheibe; Rondelle	16	22707	
14	Guide Styrning; Steuerung; Guidage	4	214225	

© TOYOTA

© TOYOTA

9130-00071

P0027924

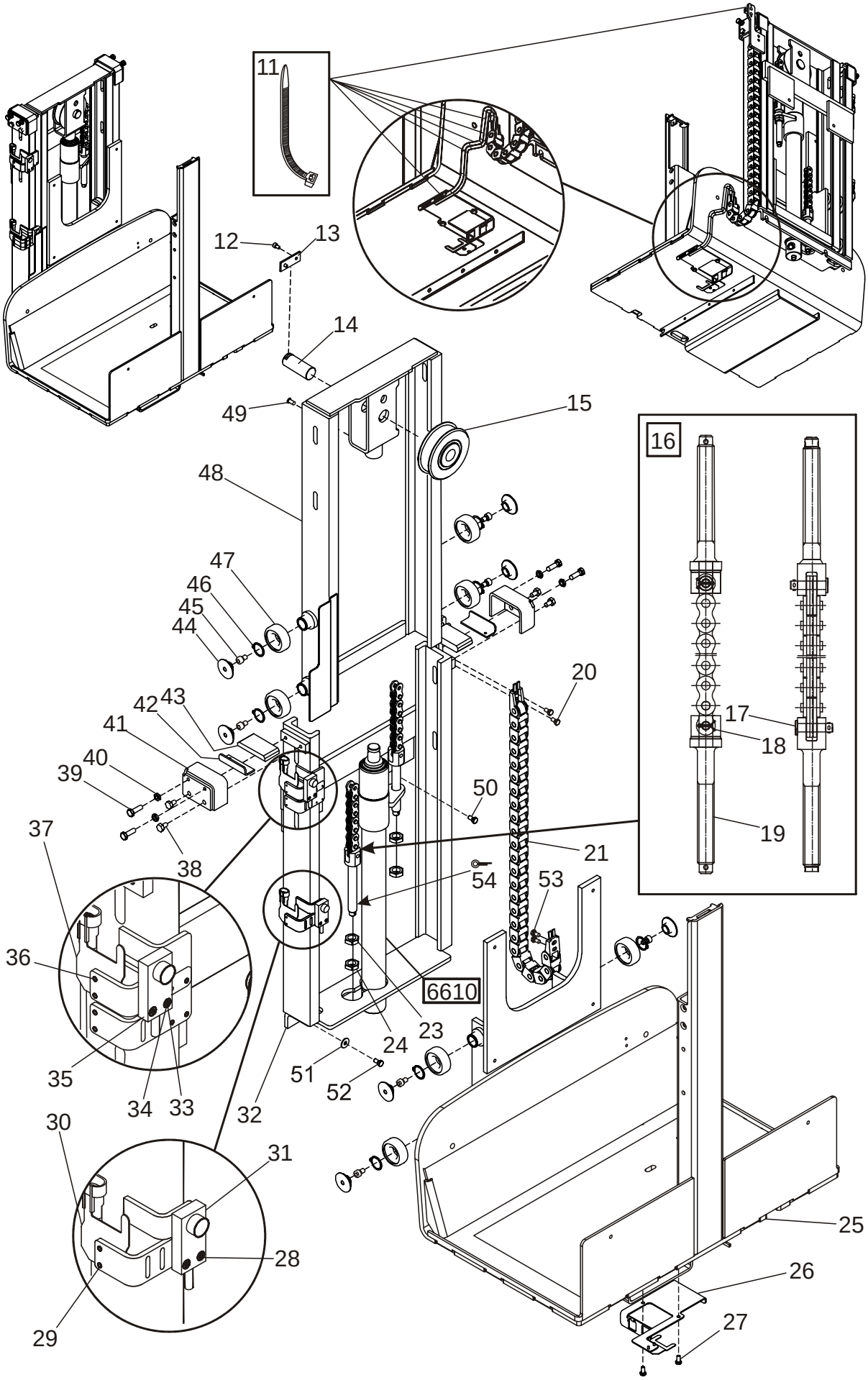

© TOYOTA

9130-00071 Working cage

[2006-10-19]

Arbetskorg; Arbeitskorb/-bühne; Nacelles;

			783 7LOP12P 959169 -	
Pos	Description	Pcs	Part No	Note
11	Clamp Klamma; Rohrschelle; Collier	6	20942	
12	Screw Skruv; Schraube; Vis	2	22059	
13	Bracket Fäste; Halterung; Support	1	237738	
14	Axle Axel; Achse; Axe	1	237737	
15	Chain wheel Kedjehjul; Kettenrad; Roue de chaine	1	236150	
16	Lifting chain complete(L = 819 mm) Lyftkedja komplett; Hubkette Komplett; Chaine d´élévation complet	1	141494-001	
17	Axle Axel; Achse; Axe	2	127281	
18	Cotter pin Saxpinne; Gespalter stift; Goupille fendue	2	21445	
19	Anchor bolt Fästbult; Ankerbolzen; Boulon de fixation	2	100839	
20	Screw Skruv; Schraube; Vis	2	28328	
21	Wiring harness complete(With chain) Kablage komplett(Med kedja); Kabelsatz Komplett(Mit ketten); Câblage complet(Avec chaine)	1	229047	
23	Nut Mutter; Mutter; Ecrou	2	20528	
24	Nut Mutter; Mutter; Ecrou	2	20006	
25	Platform Plattform; Plattform; Plate-forme	1	222441	
26	Bracket Fäste; Halterung; Support	1	215709	
27	Screw Skruv; Schraube; Vis	2	20259	
28	Screw Skruv; Schraube; Vis	2	20262	
29	Rivet Nit; Niet; Rivet	2	21988	
30	Bracket Fäste; Halterung; Support	1	171942	
31	Sensing device Induktivgivare; Fühler; Emetteur	1	212481-015	
32	Mast frame Stativram; Hubgerüstrahmen; Montant du mat	1	211907	
33	Screw Skruv; Schraube; Vis	2	20243	
34	Nut Mutter; Mutter; Ecrou	2	25699	
35	Sensing device(Complete) Induktivgivare(Komplett); Fühler(Komplett); Emetteur(Complet)	1	212480-015	
36	Rivet Nit; Niet; Rivet	2	21988	
37	Bracket Fäste; Halterung; Support	1	171942	
38	Screw Skruv; Schraube; Vis	4	20031	
39	Screw Skruv; Schraube; Vis	4	20351	
40	Nut Mutter; Mutter; Ecrou	4	21110	
41	Bracket Fäste; Halterung; Support	2	214583	

© TOYOTA

Pos	Description	Pcs	Part No	Note
42	Plate Plåt; Platte; Plaque	2	214653	
43	Block Block; Block; Bloc	2	214584	
44	Guide Styrning; Steuerung; Guidage	8	214534	
45	Screw Skruv; Schraube; Vis	8	216253	
46	Locking ring Spårring; Schliessring; Circlip	8	20041	
47	Ball bearing Kullager; Kugellager; Roulement a billes	8	212476	
48	Guide Gejd; Aufleiter; Guidage	1	237878	
49	Screw Skruv; Schraube; Vis	1	29606	
50	Screw Skruv; Schraube; Vis	2	22337	
51	Washer Bricka; Scheibe; Rondelle	2	28425	
52	Screw Skruv; Schraube; Vis	2	22337	
53	Screw Skruv; Schraube; Vis	2	28328	
54	Cotter pin Saxpinne; Gespalter stift; Goupille fendue	2	20312	

© TOYOTA

© TOYOTA

9130-00073

P0027930

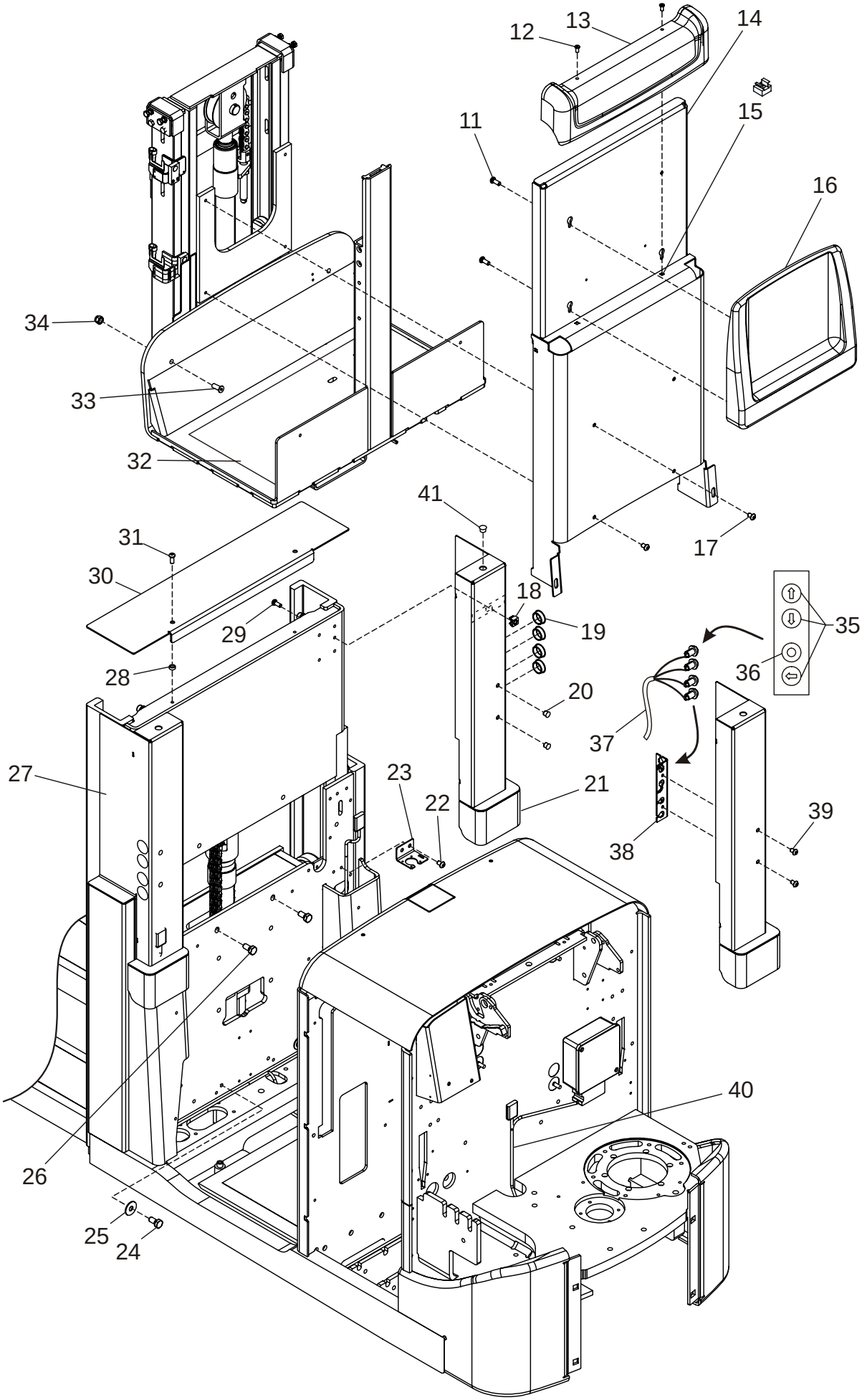

9130-00073 Working cage

[2006-10-19]

Arbetskorg; Arbeitskorb/-bühne; Nacelles;

			783 7LOP12P 959169 -	
Pos	Description	Pcs	Part No	Note
11	Screw Skruv; Schraube; Vis	4	20154	
12	Screw Skruv; Schraube; Vis	2	29606	
13	Housing Kåpa; Haus; Chape	1	221792	
14	Back rest Ryggstöd; Rückhalt; Dossier	1	222285-031	
15	Nut Mutter; Mutter; Ecrou	2	29692	
16	Cushion(Ergonomic) Dyna(Ergonomisk); Kissen(Ergonomische); Coussin(Ergonomique)	1	210838	
17	Screw Skruv; Schraube; Vis	4	28970	
18	Nut Mutter; Mutter; Ecrou	4	28930	
19	Plug Plugg; Pfropf; Bouchon	8	139240-300	
20	Plug Plugg; Pfropf; Bouchon	4	139240-095	
21	Housing Kåpa; Haus; Chape	1	221881-031	
22	Screw Skruv; Schraube; Vis	2	28922	
23	Bracket Fäste; Halterung; Support	1	215877	
24	Screw Skruv; Schraube; Vis	2	22337	
25	Washer Bricka; Scheibe; Rondelle	2	28425	
26	Screw Skruv; Schraube; Vis	2	22337	
27	Housing Kåpa; Haus; Chape	1	221882-031	
28	Bush Bussning; Bague; Bague	2	236324	
29	Screw Skruv; Schraube; Vis	4	163077	
30	Plate Plåt; Platte; Plaque	1	215681-031	
31	Screw Skruv; Schraube; Vis	2	163077	
32	Carpet Matta; Teppisch; Tapis	1	201664	
33	Screw Skruv; Schraube; Vis	2	165522	
34	Nut Mutter; Mutter; Ecrou	2	20130	
35	Push-button switch Tryckknappsbrytare; Druckknopfschalter; Bouton rupteur	6	219401	To solder Lödes; Löten; Soudage
36	Push-button switch Tryckknappsbrytare; Druckknopfschalter; Bouton rupteur	2	219400	To solder Lödes; Löten; Soudage
37	Wiring harness Kablage; Kabelsatz; Câblage	2	221889	
38	Plate Plåt; Platte; Plaque	2	221886	
39	Screw Skruv; Schraube; Vis	4	28970	
40	Wiring harness complete Kablage komplett; Kabelsatz Komplett; Câblage complet	1	214573	
41	Plug Plugg; Pfropf; Bouchon	2	139240-159	

© TOYOTA

9380-00003

P0014865

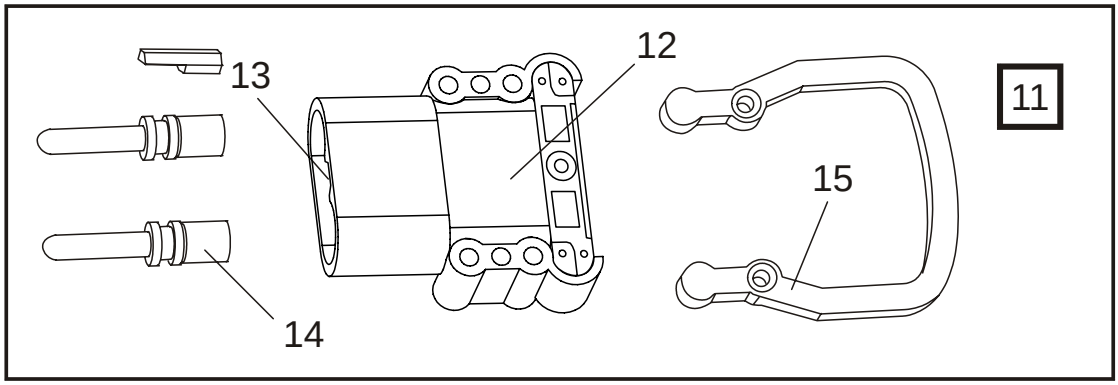

9380-00003 Charger attachment

[2006-04-10]

Laddartillsats; Zusatzladegerät; Chargeur suplémentaire;

			783 7LOP12 783 7LOP12P	940212 - 940212 -
Pos	Description	Pcs	Part No	Note
11	Connector(Kit) Handske(Sats); Stecker(satz); Bloc de connexion(Jeux)	1	180801	
12	Connector socket Kabelhandske; Leistungverbinder; Connexion socle.	1	171683	
13	Gender key Kodpinne; Code-Stift; Code-goupille	1	171704-002	
14	Handle Handtag; Handgriff; Poignée.	1	171687	
15	Contact pin Kontaktstift; Kontaktstift; Fiche de contact	2	171691-001	

© TOYOTA

9380-00009

P0019044

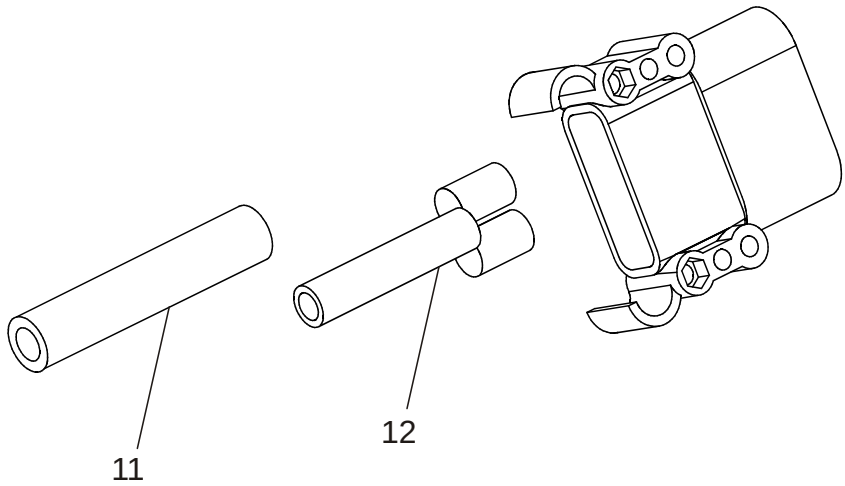

9380-00009 Charger attachment

[2006-06-08]

Laddartillsats; Zusatzladegerät; Chargeur suplémentaire;

Acid circulation; Syra cirkulation; Säurezirkulation; Acide de circulation			783 7LOP12 783 7LOP12P	940212 - 940212 -
Pos	Description	Pcs	Part No	Note
11	Hose(Meter) Slang(Meter); Schlauch(Meter); Tuyau flexible(Metre)	1	166144	
12	Adapter Adapter; Adapter; Bague d`ajustage	1	174452-001	Air Luft; Luft; Air

© TOYOTA

9420-00096

P0025017

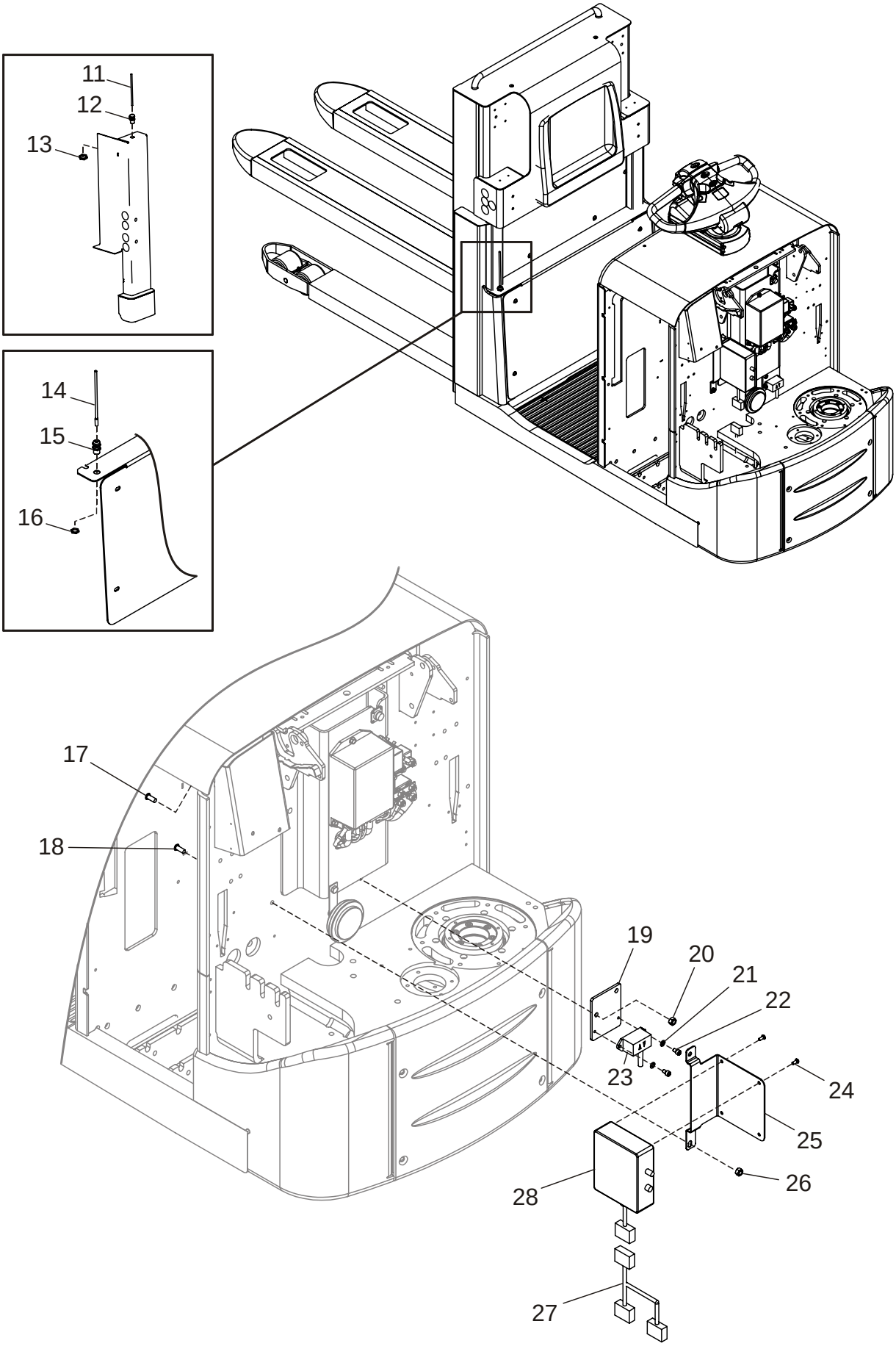

© TOYOTA

9420-00096 Truck log device, code locking device [2006-04-10]

Truck logg utrustn., kodlås; Truck Log System, Codesperre; Système Optigest, verrouillage (blocage) code;

SD16			783 7LOP12 940212 - 783 7LOP12P 940212 -	
Pos	Description	Pcs	Part No	Note
11	Antenna Antenn; Antenne; Antenne	1	217394	Driver lift Förarlyft; Aufheben Führer; Radeau de soulévement, conducteur
12	Guide Genomföring; Durchführung; Guide	1	181985-009	Driver lift Förarlyft; Aufheben Führer; Radeau de soulévement, conducteur
13	Nut Mutter; Mutter; Ecrou	1	182191-009	Driver lift Förarlyft; Aufheben Führer; Radeau de soulévement, conducteur
14	Antenna Antenn; Antenne; Antenne	1	217394	
15	Guide Genomföring; Durchführung; Guide	1	181985-009	
16	Nut Mutter; Mutter; Ecrou	1	182191-009	
17	Screw Skruv; Schraube; Vis	2	29953	
18	Screw Skruv; Schraube; Vis	2	29953	
19	Bracket Fäste; Halterung; Support	1	224813	
20	Nut Mutter; Mutter; Ecrou	2	20016	
21	Washer Bricka; Scheibe; Rondelle	2	20375	
22	Screw Skruv; Schraube; Vis	2	22229	
23	Sensor(Movement) Sensor(Rörelse); Fühler(Bewegung); Détecteur(Marche)	1	217216	
24	Screw Skruv; Schraube; Vis	4	24354	
25	Bracket Fäste; Halterung; Support	1	225202	
26	Nut Mutter; Mutter; Ecrou	2	20016	
27	Wiring harness Kablage; Kabelsatz; Câblage	1	224886	
28	Logic box Logikbox; Steuerbox; Boite de lougique	1	217215	

© TOYOTA

9420-00099 **P0026635**

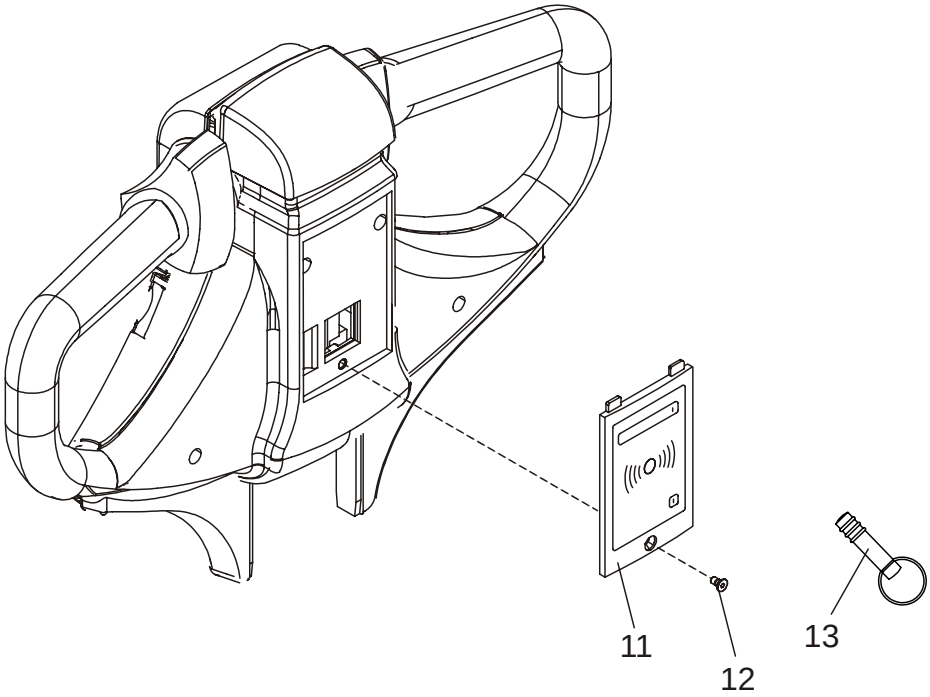

9420-00099 Truck log device, code locking device [2006-04-10]

Truck logg utrustn., kodlås; Truck Log System, Codesperre; Système Optigest, verrouillage (blocage) code;

			783 7LOP12 783 7LOP12P	940212 - 940212 -
Pos	Description	Pcs	Part No	Note
11	Control panel Kontrollpanel; Kommandotisch; Panneau de commande	1	228263-001	
12	Screw Skruv; Schraube; Vis	1	171709	
13	Code key Kodnyckel; Kodeschlüsseln; Code démarreur	1	212474	

© TOYOTA

© TOYOTA

9500-00532

P0018900

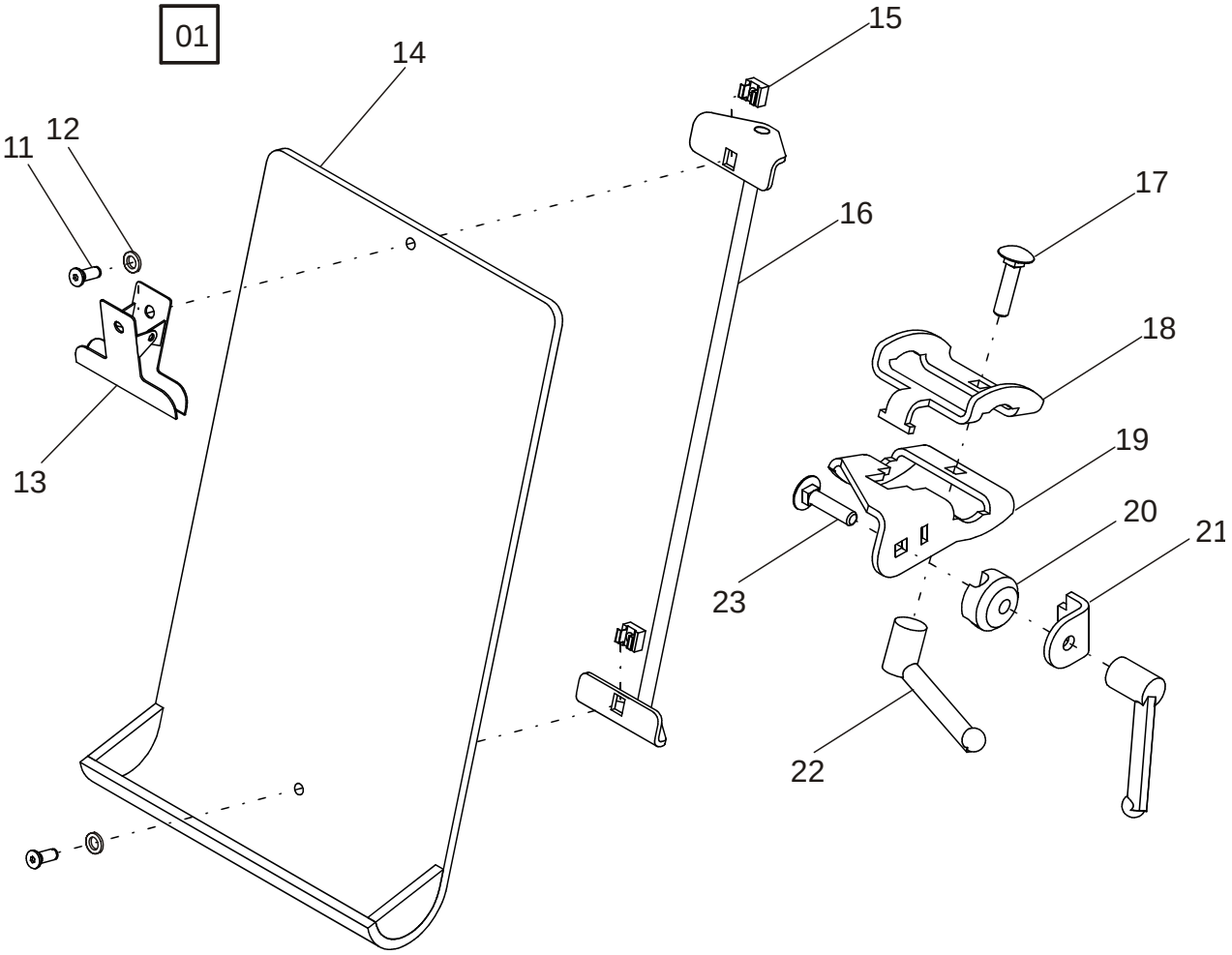

© TOYOTA

9500-00532 Other extra equipment

[2006-04-10]

Extra utrustning övrigt; Zusatzausrüstung Sonstiges; Autre équipement supplémentaire;

Second level; Två - nivå; Zwei - niveau; Deux - niveau			783 7LOP12 940212 - 783 7LOP12P 940212 -	
Pos	Description	Pcs	Part No	Note
01	Writing table(Complete) Skrivpulpet(Komplett); Stauscheibe(Komplett); Table(Complet)	1	211931	
11	Screw Skruv; Schraube; Vis	2	29978	
12	Washer Bricka; Scheibe; Rondelle	2	20375	
13	Clamp Klämma; Klammer; Pincer	1	25697	
14	Writing table Skrivpulpet; Stauscheibe; Table	1	167197	
15	Nut Mutter; Mutter; Ecrou	2	29692	
16	Support Hållare; Stossfänger; Absorber des chocs	1	211439	
17	Screw Skruv; Schraube; Vis	1	213992	
18	Clamp Klamma; Rohrschelle; Collier	1	211928	
19	Clamp Klamma; Rohrschelle; Collier	1	211929	
20	Sleeve Hylsa; Hülse; Douille	1	211015	
21	Lamina Platta; Platten; Platine	1	211014	
22	Lever Spak; Hebel; Levier	2	142422-008	
23	Screw Skruv; Schraube; Vis	1	29568	

© TOYOTA

9500-00534 **P0018907**

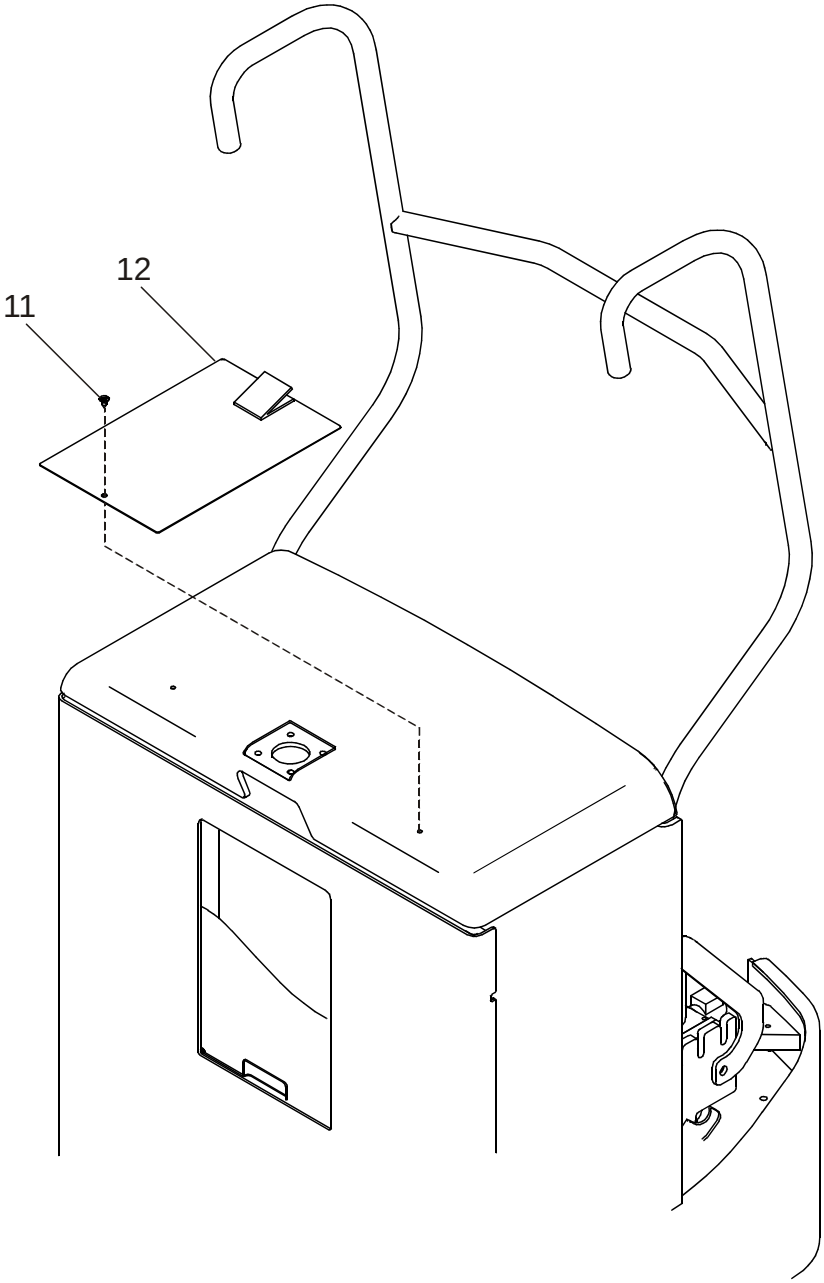

9500-00534 Other extra equipment

[2006-04-10]

Extra utrustning övrigt; Zusatzausrüstung Sonstiges; Autre équipement supplémentaire;

			783 7LOP12 940212 -	
Pos	Description	Pcs	Part No	Note
11	Screw Skruv; Schraube; Vis	1	133554-003	
12	Writing table Skrivpulpet; Stauscheibe; Table	1	212488	

© TOYOTA

9500-00558

P0019443

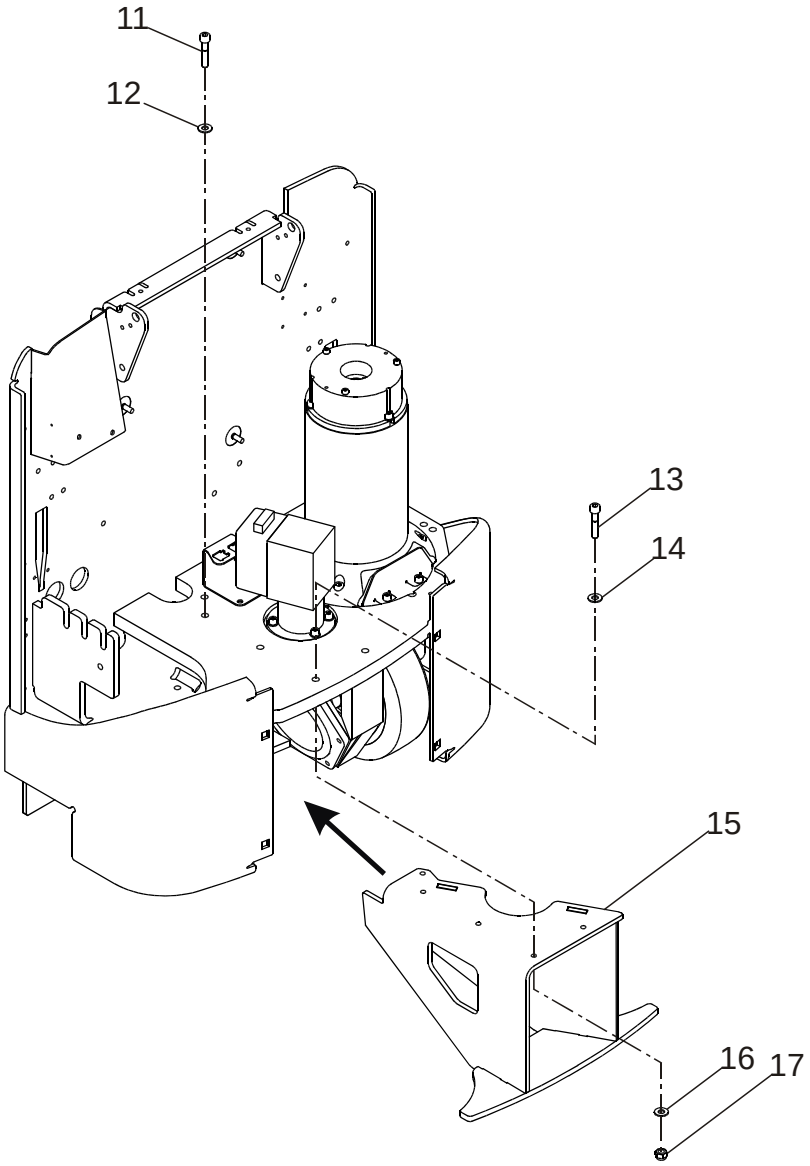

9500-00558 Other extra equipment

[2006-04-10]

Extra utrustning övrigt; Zusatzausrüstung Sonstiges; Autre équipement supplémentaire;

Collision protection; Krockskydd; Kollision schutz; Protection collision			783 7LOP12 783 7LOP12P	940212 - 940212 -
Pos	Description	Pcs	Part No	Note
11	Screw Skruv; Schraube; Vis	2	23932	
12	Washer Bricka; Scheibe; Rondelle	2	20348	
13	Screw Skruv; Schraube; Vis	3	23932	
14	Washer Bricka; Scheibe; Rondelle	3	20348	
15	Collision protection Krockskydd; Kollision schutz; Protection collision	1	214058	
16	Washer Bricka; Scheibe; Rondelle	3	20348	
17	Nut Mutter; Mutter; Ecrou	3	20130	

© TOYOTA

9500-00806

P0026738

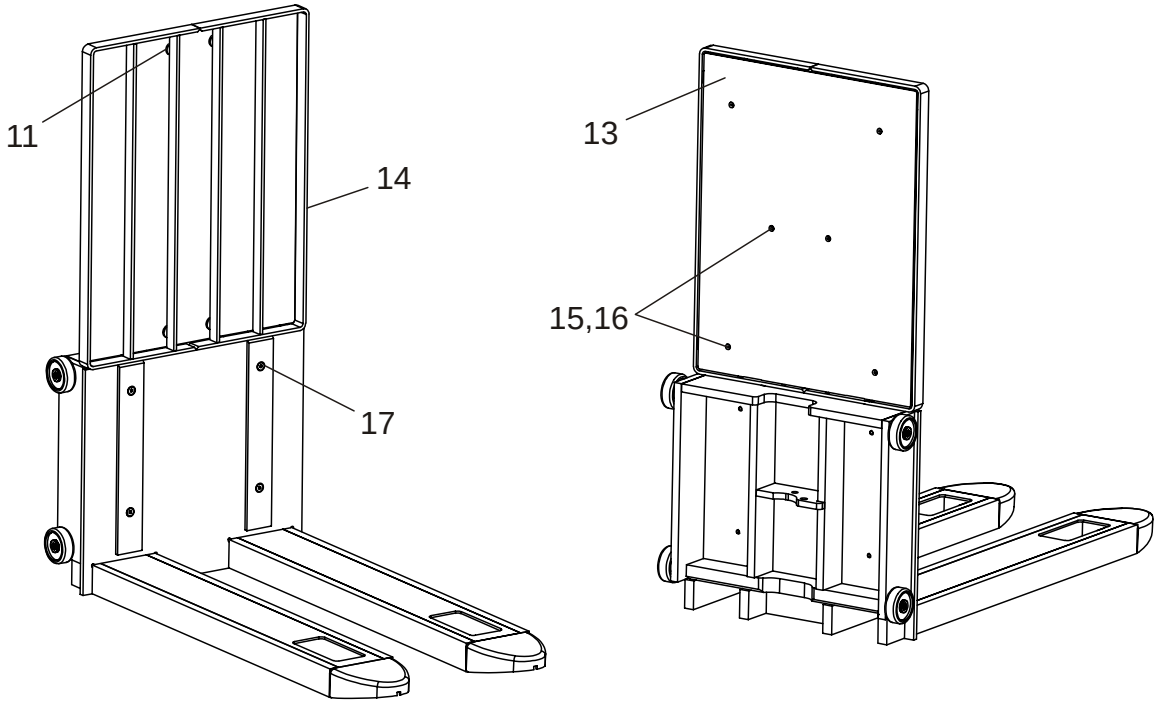

9500-00806 Other extra equipment

[2006-04-18]

Extra utrustning övrigt; Zusatzausrüstung Sonstiges; Autre équipement supplémentaire;

			783 7LOP12 940212 -	
Pos	Description	Pcs	Part No	Note
11	Damper Dämpare; Dämpfer; Attenteur	4	220691-016	
13	Finger cover Fingerskydd; Fingerschutz; Protége main	1	235584	
14	Load guard Laststöd; Lastschutzgitter; Garde de charge	1	235578	
15	Screw Skruv; Schraube; Vis	6	29667	
16	Washer Bricka; Scheibe; Rondelle	6	21351	
17	Screw Skruv; Schraube; Vis	4	162851	

© TOYOTA

9500-00872

P0027926

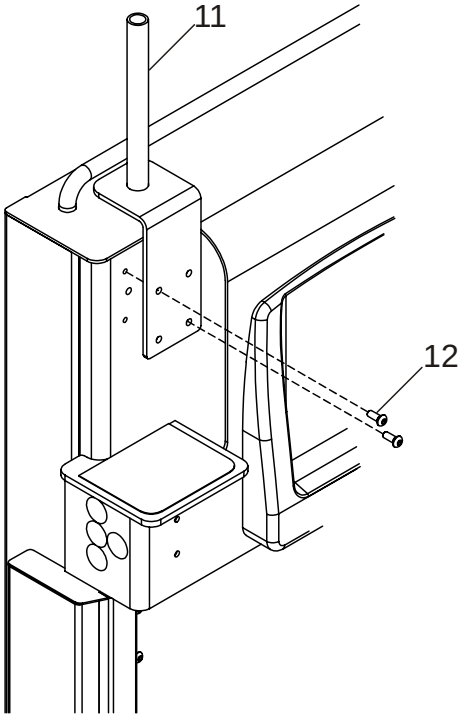

9500-00872 Other extra equipment

[2006-10-19]

Extra utrustning övrigt; Zusatzausrüstung Sonstiges; Autre équipement supplémentaire;

			783 7LOP12 959169 -	
Pos	Description	Pcs	Part No	Note
11	Support Hållare; Stossfänger; Absorber des chocs	1	212221	
12	Screw Skruv; Schraube; Vis	2	219524	

© TOYOTA

9550-00013

P0012468

01

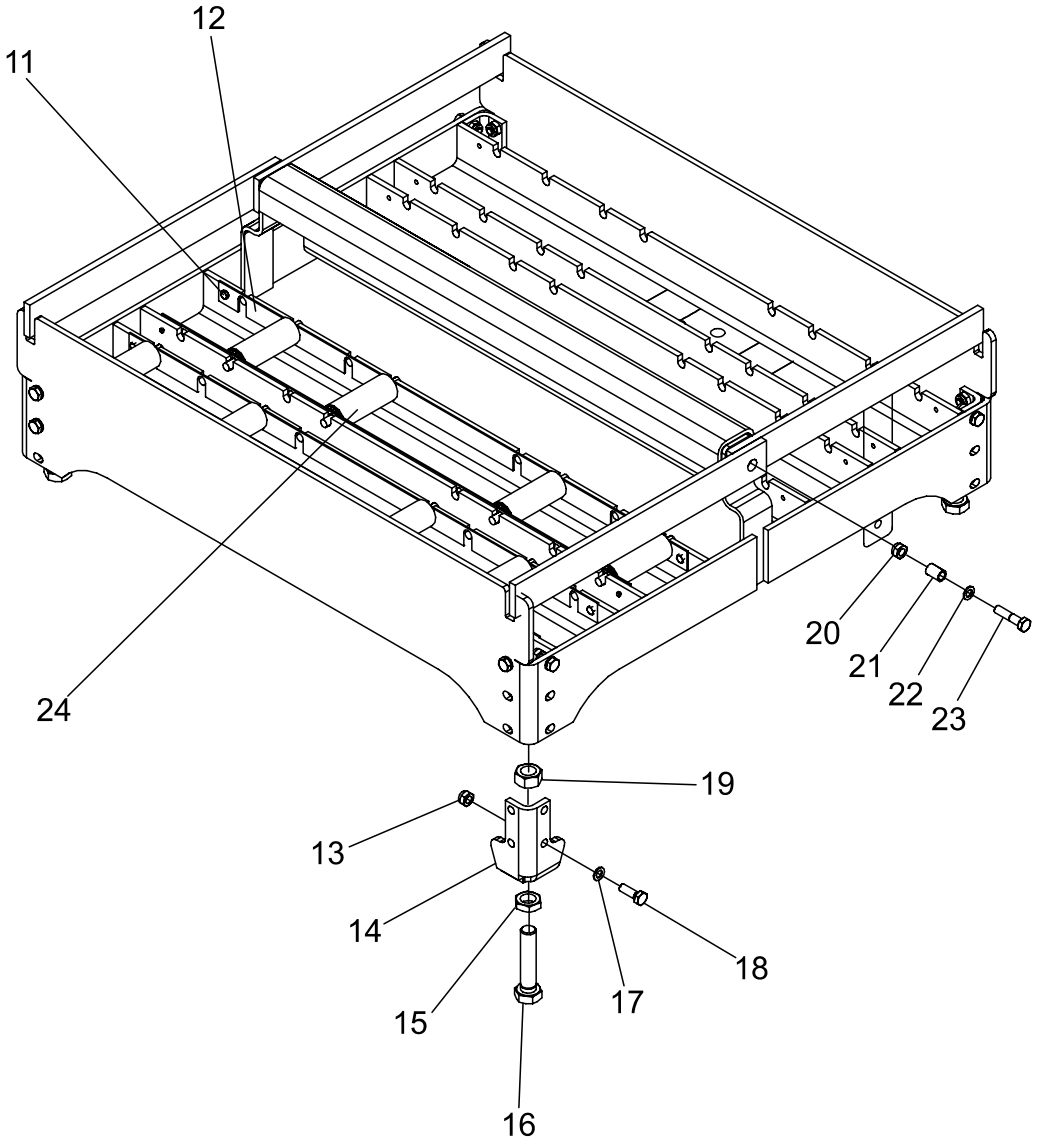

© TOYOTA

9550-00013 Battery changing equipment

[2006-04-13]

Batteribytesanordning; Batteriewechselvorrichtung; Equipement de chagement batterie;

			783 7LOP12 783 7LOP12P	940212 - 940212 -
Pos	Description	Pcs	Part No	Note
01	Battery changing equip. compl. Batteribytesanordning kompl.; Batteriewechselvorrichtung kompl.; Changer de batterie compl.	1	177910-001	
11	Screw Skruv; Schraube; Vis	16	29925	
12	Plate Plåt; Platte; Plaque	8	177938	
13	Nut Mutter; Mutter; Ecrou	12	20130	
14	Bracket Fäste; Halterung; Support	4	177984	
15	Nut Mutter; Mutter; Ecrou	4	20390	
16	Screw Skruv; Schraube; Vis	4	178417	
17	Washer Bricka; Scheibe; Rondelle	12	20348	
18	Screw Skruv; Schraube; Vis	12	20599	
19	Nut Mutter; Mutter; Ecrou	4	20160	
20	Nut Mutter; Mutter; Ecrou	2	20130	
21	Distance piece Distans; Distanz; Distance	2	177913	
22	Washer Bricka; Scheibe; Rondelle	2	20348	
23	Screw Skruv; Schraube; Vis	2	20654	
24	Roller(Complete) Rulle(Komplett); Rolle(Komplett); Roleau(Complet)	16	163259-013	

© TOYOTA