Doosan Infracore

65.99898-8124

부품목록
Parts Book

발전기용 엔진
GENERATOR DIESEL ENGINE

P158FE
P180FE
P222FE

silverhorn.co.uk

머 리 말

● 부품목록은 「두산 발전기용 엔진 P158FE, P180FE, P222FE」 전호기의 사용부품을 전개도와 부품표, 부품번호순 색인을 수록하였습니다.

1. 부품의 주문에 대하여

부품을 주문할 때에는 아래사항을 명기하여 가까운 서비스 센터로 연락하여 주십시오.

예. 1) 장 비 의 형 식 : P158FE
2) 제 조 번 호 : EUZOA700001 — 실린더 블럭에 각인
3) 부 품 번 호 : 65.02101-7108A
4) 부 품 명 : 크랭크 축 조립품
5) 수 량 : 1
6) 주문자의 주소 및 성명 :

2. 부품목록을 보는 방법

지 시 번 호 : 전개도의 각 부품을 표시하는 번호입니다.
부 품 번 호 : 부품에 붙여진 고유번호입니다.
부 품 명 : 부품의 명칭입니다.
조립품을 구성하는 부품명 앞에 『•』을 붙였으며, 『•』부품이 조립품인 경우에는 그 구성부품에『••』이 표시되어 있습니다.
수 량 : 부품이 사용되고 있는 『1대분의 수량』이 기재되어 있습니다.
단, 조립품의 구성 부품은 그 조립품 1대분의 수량이 표시되어 있습니다.
EUZOA, EUZOB : P158FE 두산 발전기용 엔진
EUSOA, EUSOB : P180FE 두산 발전기용 엔진
EUYOA, EUYOB, EUYOD : P222FE 두산 발전기용 엔진
서비스 코드 : 아래와 같은 서비스 기호등이 기재되어 있습니다.
B : 그 부품을 취부시키기 위해 현지 가공작업이 필요하므로 당사로 연락하여 주십시오.
D : 단품 교환불가 부품으로 그 부품을 포함한 조립품으로 교환하여 주십시오.
R : 조정용 쉼 등으로, 사용하는 수량이 매 호기마다 상이한 것을 표시합니다.
S : 공장출하시 조립되는 부품이 아닌, 수리, 서비스용으로 공급되는 부품을 표시합니다.
G : 이 부품은 등급(Grade)관리가 필요한 부품입니다. 따라서 조립되어지는 상대부품의 등급과 같은 등급으로 신청하여 주십시오.
OP : 옵션 파트 부품을 표시합니다.
EX : 특별한 형상부품을 표시합니다.
OS : 오버 사이즈 부품을 표시합니다.
US : 언더 사이즈 부품을 표시합니다.
(OS, US는 표준 시방 이후에 부품을 교환시 사용되는 부품입니다.)
* : 서비스 공급이 불가능한 부품입니다.

● 부품은 필히 순정부품을 사용하고 부품번호로 해당 조립품을 찾을때는 색인을 이용하십시오.
● 부품목록의 내용은 예고없이 변경될 수 있으므로 내용에 대한 자세한 문의사항은 아프터 서비스 센터로 연락하시기 바랍니다.

2007. 07.

silverhorn.co.uk

FOREWORD

- This parts list is shown the equipment components parts of 「DOOSAN Generator Diesel Engine P158FE, P180FE, P222FE」.

1. HOW TO ORDER PARTS

When ordering parts, please specify the following items as shown in the following example.

Ex. 1) Model of Machine : P158FE
2) Machine Serial No. : EUZOA700001
Shown on cylinder block
3) Part No. : 65.02101-7108A
4) Description : Crank shaft ass'y
5) Q'ty : 1
6) Purchaser's Name and Address :

2. HOW TO USE THIS PARTS LIST

Key No. : Key No. Shows the referring number of illustration.

Parts No. : Part No. is it's own number.

Description : Part name. There is printed information such as size, specification with the part name or not. Components parts of one assembling part are shown with 『 • 』 mark and shown below of an assembling part. Also, if the components parts marked 『 • 』 consist of further components parts, these further component parts are with 『 •• 』.

Q'ty : "Q'ty" shows the quantity used for one machine, however "Q'ty" of component parts shows the quantity used for one assembling part.

EUZOA, EUZOB : P158FE DOOSAN GENERATOR DIESEL ENGINE
EUSOA, EUSOB : P180FE DOOSAN GENERATOR DIESEL ENGINE
EUYOA, EUYOB, EUYOD : P222FE DOOSAN GENERATOR DIESEL ENGINE

Service code : Abbreviation is service code of parts has its own meaning as shown below.

- B : The parts with this abbreviation show that they require some work on them before installing in the machine.
- D : The part with this abbreviation is a component of an assembling part and is not available independently. The assembling part containing this part should be orderd.
- R : The part with this abbreviation shows that the quantity of the part is changed depending on the machine, such as an adjusting shim etc.
- S : This part is specially provided as a service part, which was not provided in the machine before shipping from the factory.
- G : This part needs special care(grade control) to perform the maintenance job. Before order, the grade of the paart should be confirmed(It should be same with the grade of matching part.)
- OP : Optional parts.
- EX : Specific design parts.
- OS : Over-sized parts.
- US : Under-sized parts.
  (Part with abbreviation "OS" or "US" is described on the line below the standard sized part).
- * : The part with this abbreviation is not supplied for A/S.

- When repairing, it is recommended to use our standard parts.
- Researching the parts from part No., see the 「Parts Index」 in finish of this parts list.
- Parts may be altered in a constant effort to improve machines. Then, it is recommended that customers contact our after service center.

Jul. 2007.

silvernorn.co.uk

차 례
CONTENTS

Fig. 001 실린더 블럭(1) ····· Cylinder Block(1) ····· 2
002 실린더 블럭(2) ····· Cylinder Block(2) ····· 6
003 실린더 블럭(3) ····· Cylinder Block(3) ····· 10
004 훌라이휠 하우징 ····· Flywheel Housing ····· 14
005 브리더(1) ····· Breather(1) ····· 16
006 브리더(2) ····· Breather(2) ····· 18
007 브리더(3) ····· Breather(3) ····· 20
008 구동 시스템(1) ····· Driving System(1) ····· 22
009 구동 시스템(2) ····· Driving System(2) ····· 24
010 구동 시스템(3) ····· Driving System(3) ····· 26
011 실린더 헤드 ····· Cylinder Head ····· 28
012 실린더 헤드 커버(1) ····· Cylinder Head Cover(1) ····· 30
013 실린더 헤드 커버(2) ····· Cylinder Head Cover(2) ····· 32
014 실린더 헤드 커버(3) ····· Cylinder Head Cover(3) ····· 34
015 타이밍 시스템 ····· Timing System ····· 36
016 오일 펌프 ····· Oil Pump ····· 38
017 오일 여과기 ····· Oil Filter ····· 40
018 오일 냉각기(1) ····· Oil Cooler(1) ····· 42
019 오일 냉각기(2) ····· Oil Cooler(2) ····· 44
020 오일 팬(1) ····· Oil Pan(1) ····· 46
021 오일 팬(2) ····· Oil Pan(2) ····· 48
022 오일 팬(3) ····· Oil Pan(3) ····· 50
023 냉각수 파이프 ····· Cooling Water Pipe ····· 52
024 냉각수 펌프 ····· Water Pump ····· 54
025 냉각 휀 ····· Cooling Fan ····· 56
026 배기 매니홀드(1) ····· Exhaust Manifold(1) ····· 58
027 배기 매니홀드(2) ····· Exhaust Manifold(2) ····· 60
028 배기 매니홀드(3) ····· Exhaust Manifold(3) ····· 62
029 흡기 매니홀드(1) ····· Intake Manifold(1) ····· 64
030 흡기 매니홀드(2) ····· Intake Manifold(2) ····· 66
031 흡기 매니홀드(3) ····· Intake Manifold(3) ····· 68
032 과급기(1) ····· Turbo Charger(1) ····· 70
033 과급기(2) ····· Turbo Charger(2) ····· 72

silverhorn.co.uk

034 과급기(3) ····· Turbo Charger(3) ····· 74
035 분사 노즐 ····· Injection Nozzle ····· 76
036 분사 파이프(1) ····· Injection Pipe(1) ····· 78
037 분사 파이프(2) ····· Injection Pipe(2) ····· 80
038 분사 파이프(3) ····· Injection Pipe(3) ····· 82
039 분사 펌프(1) ····· Injection Pump(1) ····· 84
040 분사 펌프(2) ····· Injection Pump(2) ····· 86
041 분사 펌프(3) ····· Injection Pump(3) ····· 88
042 연료 파이프(1) ····· Fuel Pipe(1) ····· 90
043 연료 파이프(2) ····· Fuel Pipe(2) ····· 92
044 연료 파이프(3) ····· Fuel Pipe(3) ····· 94
045 연료 여과기 ····· Fuel Filter ····· 96
046 발전기 마운팅 ····· Alternator Mounting ····· 98
047 리프팅 훅크 ····· Lifting Hook ····· 100
048 발전기 ····· Alternator ····· 102
049 시동 전동기 ····· Starter ····· 104
050 부속품 ····· Accessory Parts ····· 106

- **색인표(Index)**
- **부품 및 서비스 센터(Parts & Service Center)**
- **Applications for DOOSAN Engine**
- **해외 지점망(Worldwide Network)**

silverhorn.co.uk

실린더 블럭
Fig.001 CYLINDER BLOCK(1)

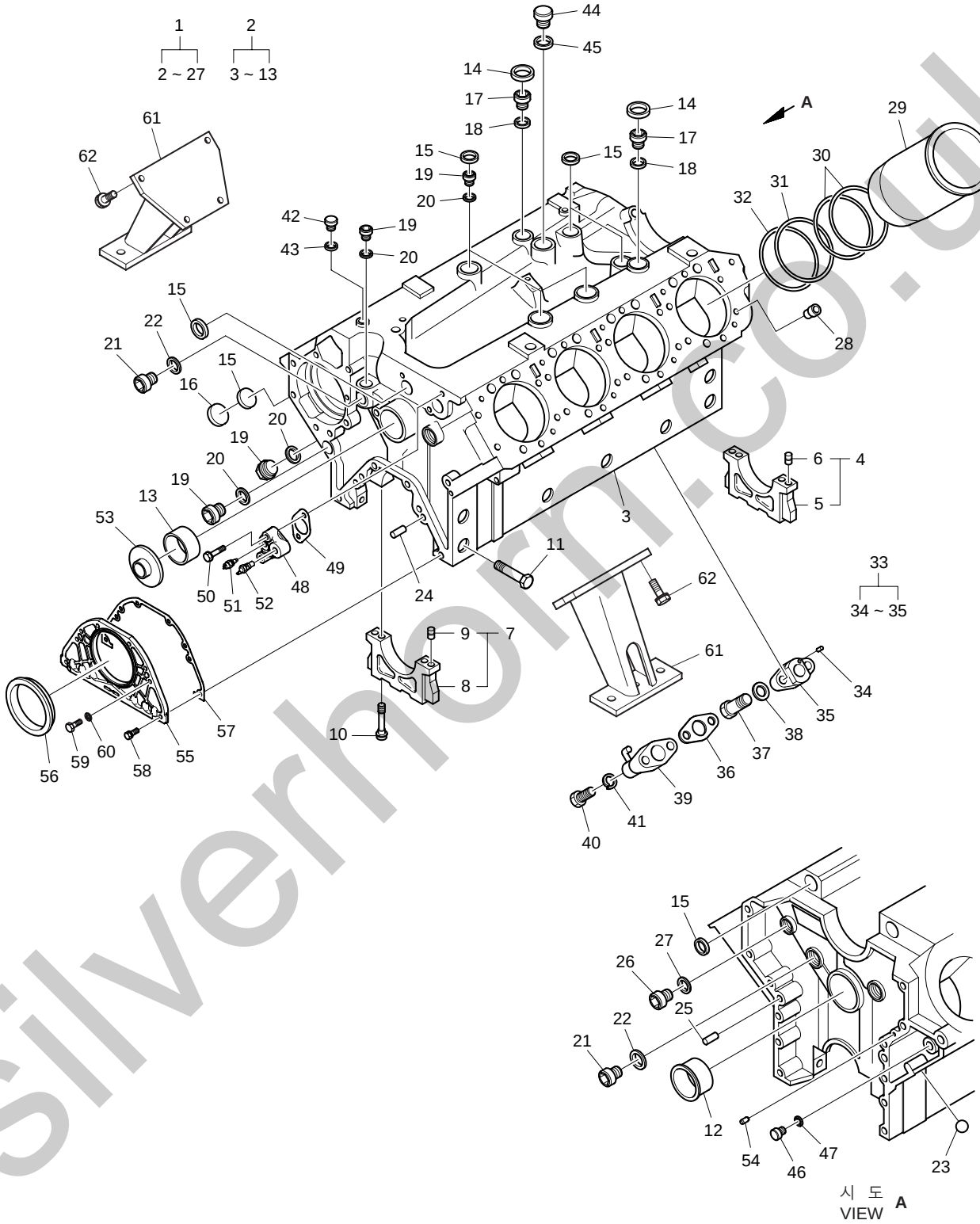

silverhorn.co.uk

실린더 블럭
Fig.001 CYLINDER BLOCK(1)

지시번호 Key No.	부 품 번 호 Part No.	부 품 명	Description	수 량(Q'ty) EUZOA	EUZOB	EUSOA	EUSOB	EUYOA	EUYOB	EUYOD	서비스 코 드 S.C	비 고 Remarks
1	65.01101-6819G	실린더 블럭 조립품	CYLINDER BLOCK ASS'Y	1	1	-	-	-	-	-		
2	65.01101-6806G	· 실린더 블럭	· BLOCK ; CYLINDER	1	1	-	-	-	-	-		
3	65.01101-0387F	·· 실린더 블럭	·· BLOCK ; CYLINDER	1	1	-	-	-	-	-	D	
4	65.01105-6007	·· 베어링 캡 조립품	·· BEARING CAP ASS'Y	1	1	-	-	-	-	-	D	
5	65.01105-1053	··· 베어링 캡	··· CAP ; BEARING	1	1	-	-	-	-	-		
6	65.91301-0071	··· 다우얼 핀	··· PIN ; DOWEL	2	2	-	-	-	-	-		
7	65.01105-6013A	·· 베어링 캡 조립품	·· BEARING CAP ASS'Y	4	4	-	-	-	-	-	D	
8	65.01105-1162C	··· 베어링 캡	··· CAP ; BEARING	1	1	-	-	-	-	-	D	
9	06.22022-3061	··· 다우얼 핀	··· PIN ; DOWEL 8H8x14	2	2	-	-	-	-	-		
10	65.90020-0293B	·· 베어링 캡 볼트	·· BOLT ; BEARING CAP	10	10	-	-	-	-	-		
11	06.01494-4316	·· 육각 볼트	·· BOLT ; HEX. M12x85	10	10	-	-	-	-	-		
12	65.04410-0018	·· 캠 축 부쉬	·· BUSH ; CAM SHAFT	1	1	-	-	-	-	-	B	
13	65.04410-0078	·· 캠 축 부쉬	·· BUSH ; CAM SHAFT	4	4	-	-	-	-	-	B	
14	06.15090-2319	· 코어 플러그	· PLUG ; CORE	2	2	-	-	-	-	-		
15	65.91606-0039	· 코어 플러그	· PLUG ; CORE	10	10	-	-	-	-	-		
16	65.91606-0037	· 코어 플러그	· PLUG ; CORE	2	2	-	-	-	-	-		
17	65.90310-0132	· 플러그 나사	· SCREW ; PLUG	2	2	-	-	-	-	-		
18	06.56190-0718	· 시일 링	· RING ; SEAL	2	2	-	-	-	-	-		
19	65.90310-0149A	· 플러그 나사	· SCREW ; PLUG M26x1.5	6	6	-	-	-	-	-		
20	06.56190-0726	· 시일 링	· RING ; SEAL A26x31	6	6	-	-	-	-	-		
21	65.90310-0134	· 플러그 나사	· SCREW ; PLUG	4	4	-	-	-	-	-		
22	06.56190-0732	· 시일 링	· RING ; SEAL A30x36	4	4	-	-	-	-	-		
23	06.31641-0615	· 스틸 볼	· BALL ; STEEL	1	1	-	-	-	-	-		
24	06.22022-1063	· 다우얼 핀	· PIN ; DOWEL 8M6x24	2	2	-	-	-	-	-		
25	06.22022-3563	· 다우얼 핀	· PIN ; DOWEL 16H8x24	2	2	-	-	-	-	-		
26	65.90310-0131	· 플러그 나사	· SCREW ; PLUG M18x1.5	1	1	-	-	-	-	-		
27	06.56190-0713	· 시일 링	· RING ; SEAL A18x24	1	1	-	-	-	-	-		
28	65.91701-0274	고정 핀	PIN ; LOCATING	16	16	-	-	-	-	-		
29	65.01201-0312C	실린더 라이너	LINER ; CYLINDER	8	8	-	-	-	-	-		
30	65.96501-0059	O-링	O-RING	16	16	-	-	-	-	-		
31	65.96501-0082	O-링	O-RING	8	8	-	-	-	-	-		
32	65.96501-0078	O-링	O-RING	8	8	-	-	-	-	-		
33	65.01601-2016A	훌랜지 조립품	FLANGE ASS'Y	8	8	-	-	-	-	-		
34	06.22180-0804	· 스파이럴 핀	· PIN ; SPIRAL	1	1	-	-	-	-	-		
35	65.01601-0007A	· 오일 스프레이 노즐 훌랜지	· FLANGE ; OIL SPRAY NOZZLE	1	1	-	-	-	-	-		
36	65.96601A0237	가스켓	GASKET	8	8	-	-	-	-	-		
37	65.98150-0051	홀로우 나사	SCREW ; HOLLOW	8	8	-	-	-	-	-		
38	06.56190-0706	시일 링	RING ; SEAL A14x20	8	8	-	-	-	-	-		
39	65.01601-5070	오일 스프레이 노즐	NOZZLE ; OIL SPRAY	8	8	-	-	-	-	-		
40	65.90001-0129	육각 볼트	BOLT ; HEX. M6x28	16	16	-	-	-	-	-		
41	06.16044-0208	스프링 와셔	WASHER ; SPRING	16	16	-	-	-	-	-		
42	65.90310-0135	플러그 나사	SCREW ; PLUG	1	1	-	-	-	-	-		
43	06.56190-0706	시일 링	RING ; SEAL A14x20	1	1	-	-	-	-	-		
44	06.08040-2214	플러그 나사	SCREW ; PLUG	1	1	-	-	-	-	-		
45	06.56190-0739	시일 링	RING ; SEAL	1	1	-	-	-	-	-		

silverhorn.co.uk

실린더 블럭
Fig.001 CYLINDER BLOCK(1)

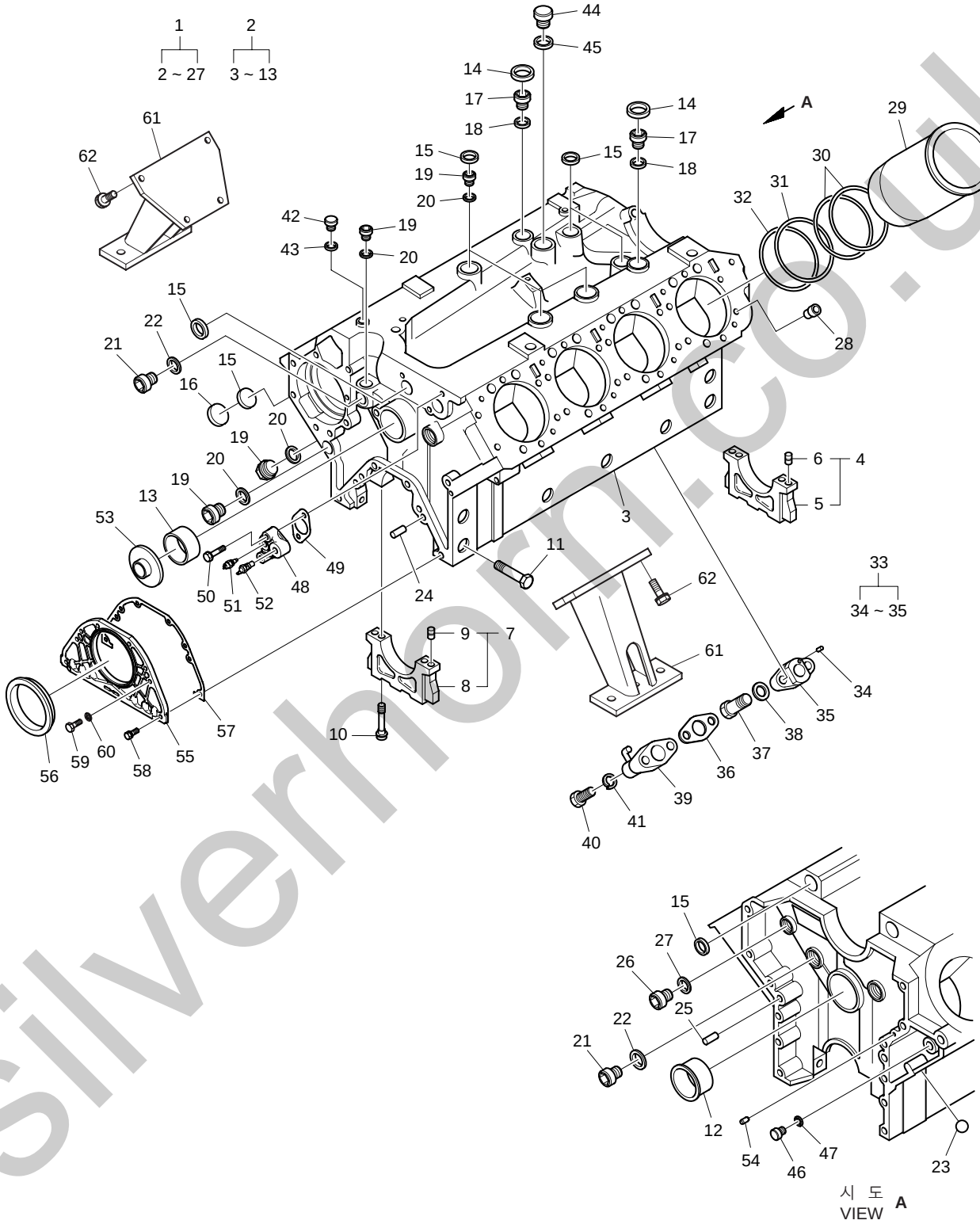

silverhorn.co.uk

실린더 블럭
Fig.001 CYLINDER BLOCK(1)

지시번호 Key No.	부 품 번 호 Part No.	부 품 명	Description	수 량(Q'ty) EUZOA	EUZOB	EUSOA	EUSOB	EUYOA	EUYOB	EUYOD	서비스 코 드 S.C	비 고 Remarks
46	65.90310-0135	플러그 나사	SCREW ; PLUG	1	1	–	–	–	–	–		
47	06.56190-0706	시일 링	RING ; SEAL A14x20	1	1	–	–	–	–	–		
48	65.06312-0012	훌랜지	FLANGE	1	1	–	–	–	–	–		
49	65.96601-0054	가스켓	GASKET	1	1	–	–	–	–	–		
50	06.01913-3220	볼트 조립품	BOLT ASS'Y M10x45	2	2	–	–	–	–	–		
51	66.27435-6008	냉각수 온도 스위치	SWITCH ; WATER TEMPERATURE	1	1	–	–	–	–	–		
52	65.27405-5005	수온 조절기 센더	SENDER ; THERMOSTAT	1	1	–	–	–	–	–		
53	65.91605-0013	커 버	COVER	1	1	–	–	–	–	–		
54	65.90302-0056	코어 플러그	PLUG ; CORE	1	1	–	–	–	–	–		
55	65.01501-5017D	오일 시일 홀더	HOLDER ; OIL SEAL	1	1	–	–	–	–	–		
56	65.01510-0153A	오일 시일	SEAL ; OIL	1	1	–	–	–	–	–		
57	65.01905-0032	시일 홀더 가스켓	GASKET ; SEAL HOLDER	1	1	–	–	–	–	–		
58	06.01923-3116	볼트 조립품	BOLT ASS'Y M8x28	2	2	–	–	–	–	–		
59	06.01283-7115	육각 볼트	BOLT ; HEX. M18x25	4	4	–	–	–	–	–		
60	06.16044-0210	스프링 와셔	WASHER ; SPRING	4	4	–	–	–	–	–		
61	65.41530-5080A	후론트 마운팅 브라켓	BRACKET ; FRONT MOUNTING	2	2	–	–	–	–	–		
62	06.01913-3318	볼트 조립품	BOLT ASS'Y M12x35	8	8	–	–	–	–	–		

silverhorn.co.uk

실린더 블럭
Fig.002 CYLINDER BLOCK(2)

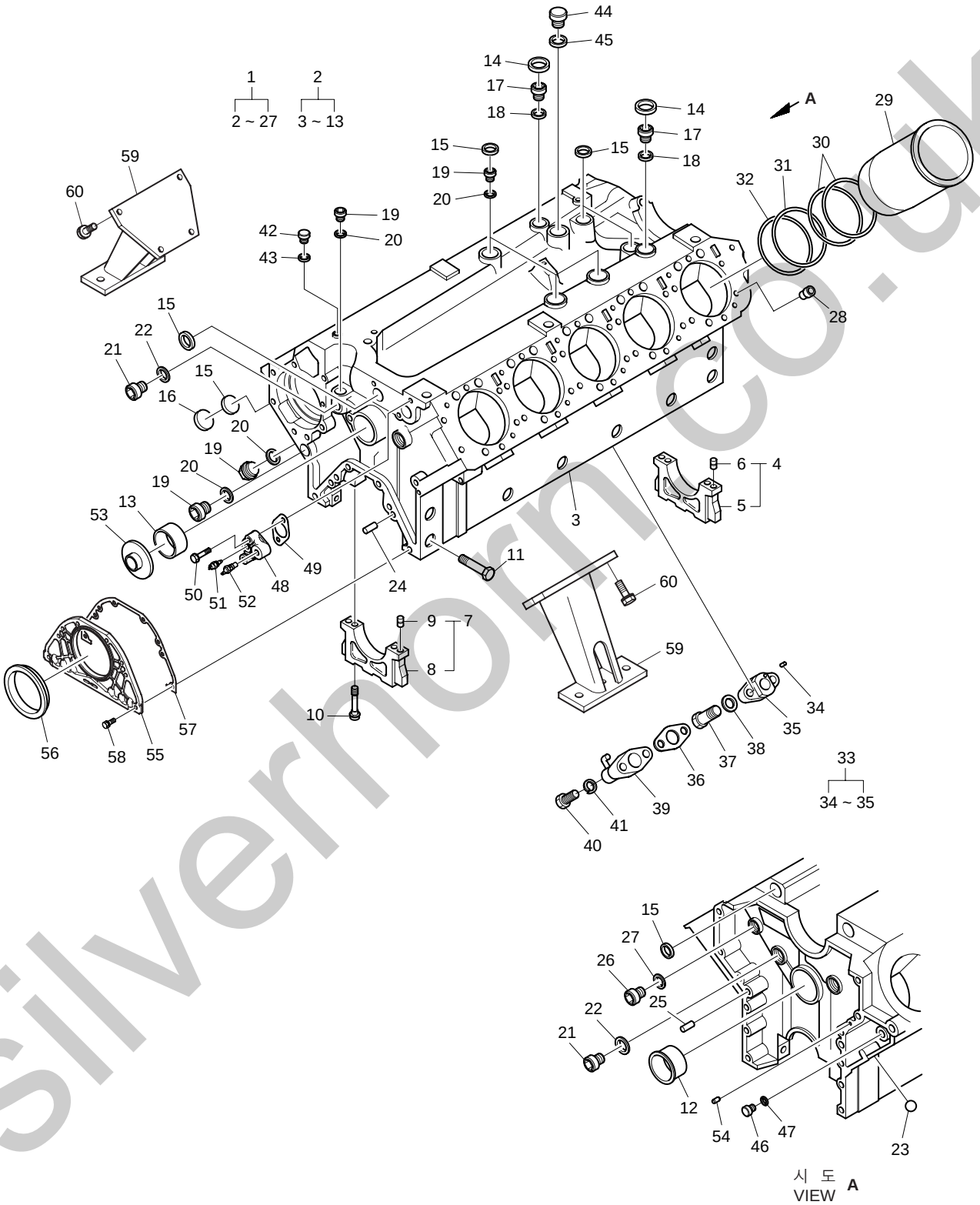

silvernorm.co.uk

실린더 블럭
Fig.002 CYLINDER BLOCK(2)

지시번호 Key No.	부 품 번 호 Part No.	부 품 명	Description	수 량(Q'ty) EUZOA	EUZOB	EUSOA	EUSOB	EUYOA	EUYOB	EUYOD	서비스 코 드 S.C	비 고 Remarks
1	65.01101-6087A	실린더 블럭 조립품	CYLINDER BLOCK ASS'Y	-	-	1	1	-	-	-		
2	65.01101-6086A	· 실린더 블럭	· BLOCK ; CYLINDER	-	-	1	1	-	-	-		
3	65.01101-0454A	·· 실린더 블럭	·· BLOCK ; CYLINDER	-	-	1	1	-	-	-	D	
4	65.01105-6007	·· 베어링 캡 조립품	·· BEARING CAP ASS'Y	-	-	1	1	-	-	-	D	
5	65.01105-1053	··· 베어링 캡	··· CAP ; BEARING	-	-	1	1	-	-	-		
6	65.91301-0071	··· 다우얼 핀	··· PIN ; DOWEL	-	-	2	2	-	-	-		
7	65.01105-6013A	·· 베어링 캡 조립품	·· BEARING CAP ASS'Y	-	-	5	5	-	-	-	D	
8	65.01105-1162C	··· 베어링 캡	··· CAP ; BEARING	-	-	1	1	-	-	-	D	
9	06.22022-3061	··· 다우얼 핀	··· PIN ; DOWEL 8H8x14	-	-	2	2	-	-	-		
10	65.90020-0293B	·· 베어링 캡 볼트	·· BOLT ; BEARING CAP	-	-	12	12	-	-	-		
11	06.01494-4316	·· 육각 볼트	·· BOLT ; HEX. M12x85	-	-	12	12	-	-	-		
12	65.04410-0018	·· 캠 축 부쉬	·· BUSH ; CAM SHAFT	-	-	1	1	-	-	-	B	
13	65.04410-0078	·· 캠 축 부쉬	·· BUSH ; CAM SHAFT	-	-	5	5	-	-	-	B	
14	06.15090-2319	· 코어 플러그	· PLUG ; CORE	-	-	2	2	-	-	-		
15	65.91606-0039	· 코어 플러그	· PLUG ; CORE	-	-	11	11	-	-	-		
16	65.91606-0037	· 코어 플러그	· PLUG ; CORE	-	-	3	3	-	-	-		
17	65.90310-0132	· 플러그 나사	· SCREW ; PLUG	-	-	2	2	-	-	-		
18	06.56190-0718	· 시일 링	· RING ; SEAL	-	-	2	2	-	-	-		
19	65.90310-0149A	· 플러그 나사	· SCREW ; PLUG M26x1.5	-	-	6	6	-	-	-		
20	06.56190-0726	· 시일 링	· RING ; SEAL A26x31	-	-	6	6	-	-	-		
21	65.90310-0134	· 플러그 나사	· SCREW ; PLUG	-	-	4	4	-	-	-		
22	06.56190-0732	· 시일 링	· RING ; SEAL A30x36	-	-	4	4	-	-	-		
23	06.31641-0615	· 스틸 볼	· BALL ; STEEL	-	-	1	1	-	-	-		
24	06.22022-1063	· 다우얼 핀	· PIN ; DOWEL 8M6x24	-	-	2	2	-	-	-		
25	06.22022-3563	· 다우얼 핀	· PIN ; DOWEL 16H8x24	-	-	2	2	-	-	-		
26	65.90310-0131	· 플러그 나사	· SCREW ; PLUG M18x1.5	-	-	1	1	-	-	-		
27	06.56190-0713	· 시일 링	· RING ; SEAL A18x24	-	-	1	1	-	-	-		
28	65.91701-0274	고정 핀	PIN ; LOCATING	-	-	20	20	-	-	-		
29	65.01201-0312C	실린더 라이너	LINER ; CYLINDER	-	-	10	10	-	-	-		
30	65.96501-0059	O-링	O-RING	-	-	20	20	-	-	-		
31	65.96501-0082	O-링	O-RING	-	-	10	10	-	-	-		
32	65.96501-0078	O-링	O-RING	-	-	10	10	-	-	-		
33	65.01601-2016A	훌랜지 조립품	FLANGE ASS'Y	-	-	10	10	-	-	-		
34	06.22180-0804	· 스파이럴 핀	· PIN ; SPIRAL	-	-	1	1	-	-	-		
35	65.01601-0007A	· 오일 스프레이 노즐 훌랜지	· FLANGE ; OIL SPRAY NOZZLE	-	-	1	1	-	-	-		
36	65.96601A0237	가스켓	GASKET	-	-	10	10	-	-	-		
37	65.98150-0051	홀로우 나사	SCREW ; HOLLOW	-	-	10	10	-	-	-		
38	06.56190-0706	시일 링	RING ; SEAL A14x20	-	-	10	10	-	-	-		
39	65.01601-5070	오일 스프레이 노즐	NOZZLE ; OIL SPRAY	-	-	10	10	-	-	-		
40	65.90001-0129	육각 볼트	BOLT ; HEX. M6x28	-	-	20	20	-	-	-		
41	06.16044-0208	스프링 와셔	WASHER ; SPRING	-	-	20	20	-	-	-		
42	65.90310-0135	플러그 나사	SCREW ; PLUG	-	-	1	1	-	-	-		
43	06.56190-0706	시일 링	RING ; SEAL A14x20	-	-	1	1	-	-	-		
44	06.08040-2214	플러그 나사	SCREW ; PLUG	-	-	1	1	-	-	-		
45	06.56190-0739	시일 링	RING ; SEAL	-	-	1	1	-	-	-		

silverhorn.co.uk

실린더 블럭
Fig.002 CYLINDER BLOCK(2)

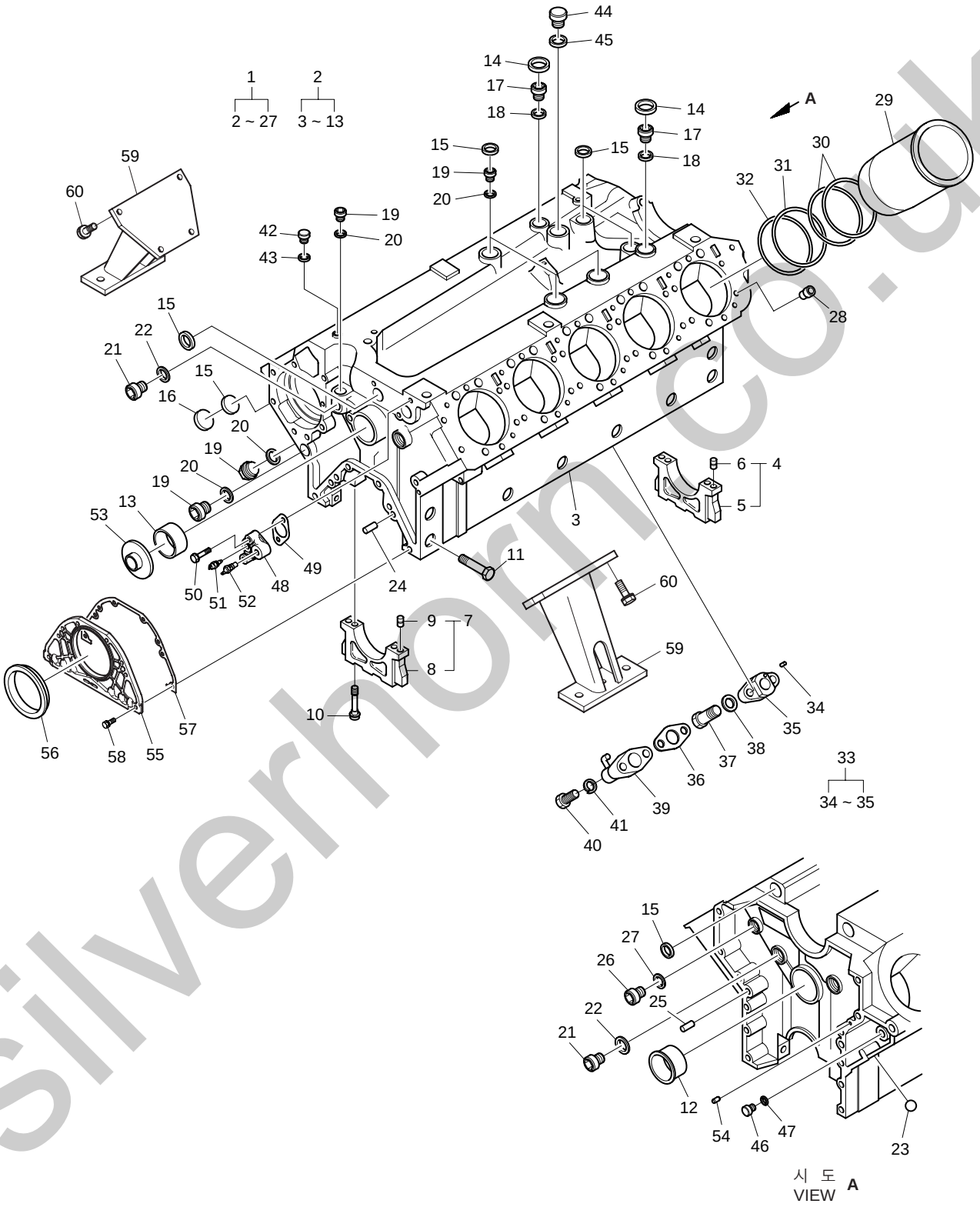

silvernorm.co.uk

실린더 블럭
Fig.002 CYLINDER BLOCK(2)

지시번호 Key No.	부 품 번 호 Part No.	부 품 명	Description	수 량(Q'ty) EUZOA	EUZOB	EUSOA	EUSOB	EUYOA	EUYOB	EUYOD	서비스 코 드 S.C	비 고 Remarks
46	65.90310-0135	플러그 나사	SCREW ; PLUG	-	-	1	1	-	-	-		
47	06.56190-0706	시일 링	RING ; SEAL A14x20	-	-	1	1	-	-	-		
48	65.06312-0012	훌랜지	FLANGE	-	-	1	1	-	-	-		
49	65.96601-0054	가스켓	GASKET	-	-	1	1	-	-	-		
50	06.01913-3220	볼트 조립품	BOLT ASS'Y M10x45	-	-	2	2	-	-	-		
51	66.27435-6008	냉각수 온도 스위치	SWITCH ; WATER TEMPERATURE	-	-	1	1	-	-	-		
52	65.27405-5005	수온 조절기 센더	SENDER ; THERMOSTAT	-	-	1	1	-	-	-		
53	65.91605-0013	커 버	COVER	-	-	1	1	-	-	-		
54	65.90302-0056	코어 플러그	PLUG ; CORE	-	-	1	1	-	-	-		
55	65.01501-5017D	오일 시일 홀더	HOLDER ; OIL SEAL	-	-	1	1	-	-	-		
56	65.01510-0153A	오일 시일	SEAL ; OIL	-	-	1	1	-	-	-		
57	65.01905-0032	시일 홀더 가스켓	GASKET ; SEAL HOLDER	-	-	1	1	-	-	-		
58	06.01923-3116	볼트 조립품	BOLT ASS'Y M8x28	-	-	6	6	-	-	-		
59	65.41530-5080A	후론트 마운팅 브라켓	BRACKET ; FRONT MOUNTING	-	-	2	2	-	-	-		
60	06.01913-3318	볼트 조립품	BOLT ASS'Y M12x35	-	-	8	8	-	-	-		

silverhorn.co.uk

실린더 블럭
Fig.003 CYLINDER BLOCK(3)

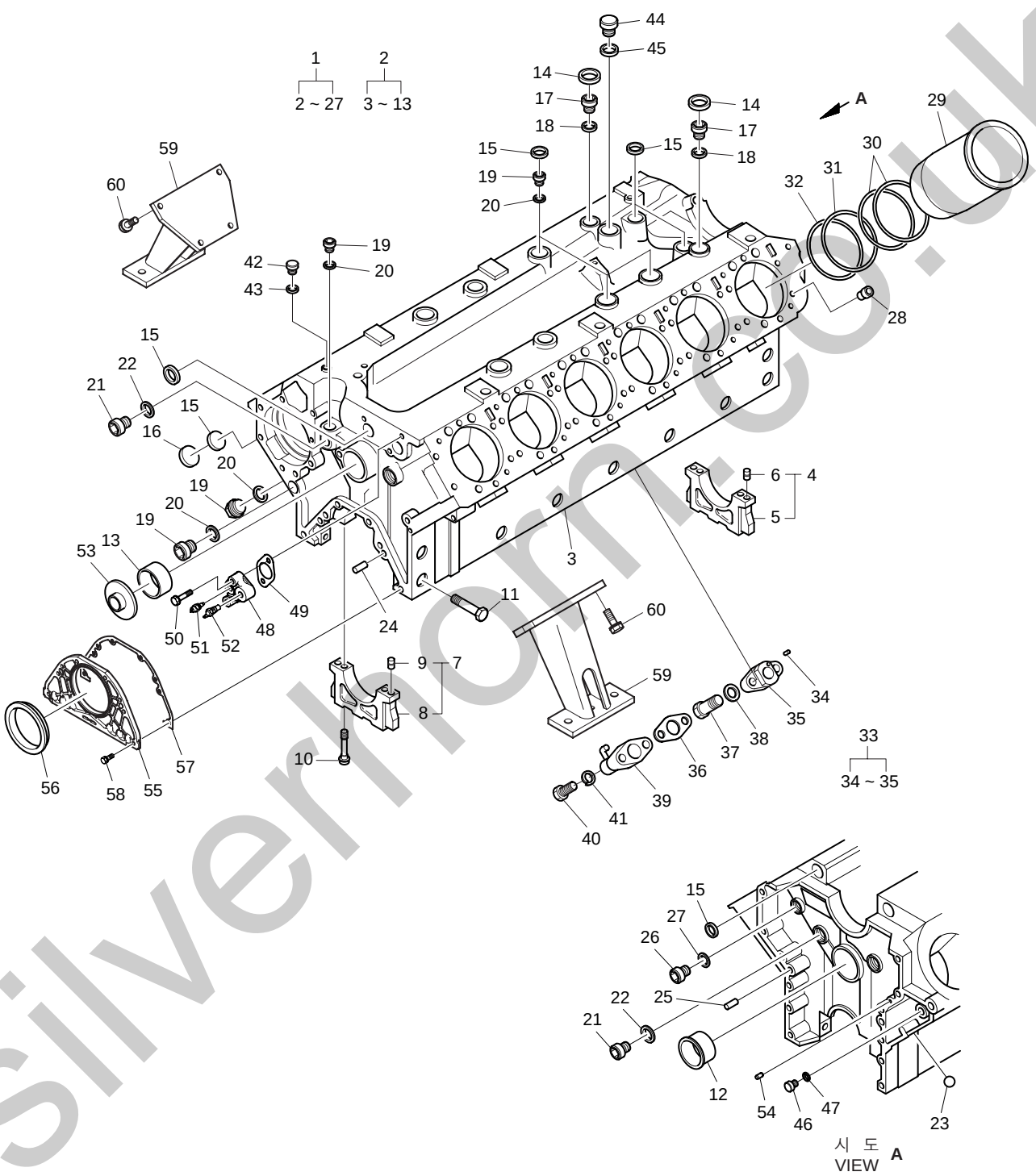

silverhorn.co.uk

실린더 블럭
Fig.003 CYLINDER BLOCK(3)

지시번호 Key No.	부 품 번 호 Part No.	부 품 명	Description	수 량(Q'ty) EUZOA	EUZOB	EUSOA	EUSOB	EUYOA	EUYOB	EUYOD	서비스 코 드 S.C	비 고 Remarks
1	65.01101-6089A	실린더 블럭 조립품	CYLINDER BLOCK ASS'Y	-	-	-	-	1	1	1		
2	65.01101-6088A	· 실린더 블럭 조립품	· CYLINDER BLOCK ASS'Y	-	-	-	-	1	1	1		
3	65.01101-0455A	·· 실린더 블럭	·· BLOCK ; CYLINDER	-	-	-	-	1	1	1	D	
4	65.01105-6007	·· 베어링 캡 조립품	·· BEARING CAP ASS'Y	-	-	-	-	1	1	1	D	
5	65.01105-1053	··· 베어링 캡	··· CAP ; BEARING	-	-	-	-	1	1	1		
6	65.91301-0071	··· 다우얼 핀	··· PIN ; DOWEL	-	-	-	-	2	2	2		
7	65.01105-6013A	·· 베어링 캡 조립품	·· BEARING CAP ASS'Y	-	-	-	-	6	6	6	D	
8	65.01105-1162C	··· 베어링 캡	··· CAP ; BEARING	-	-	-	-	1	1	1	D	
9	06.22022-3061	··· 다우얼 핀	··· PIN ; DOWEL 8H8x14	-	-	-	-	2	2	2		
10	65.90020-0293B	·· 베어링 캡 볼트	·· BOLT ; BEARING CAP	-	-	-	-	14	14	14		
11	06.01494-4316	·· 육각 볼트	·· BOLT ; HEX. M12x85	-	-	-	-	14	14	14		
12	65.04410-0018	·· 캠 축 부쉬	·· BUSH ; CAM SHAFT	-	-	-	-	1	1	1	B	
13	65.04410-0078	·· 캠 축 부쉬	·· BUSH ; CAM SHAFT	-	-	-	-	6	6	6	B	
14	06.15090-2319	· 코어 플러그	· PLUG ; CORE	-	-	-	-	2	2	2		
15	65.91606-0039	· 코어 플러그	· PLUG ; CORE	-	-	-	-	16	16	16		
16	65.91606-0037	· 코어 플러그	· PLUG ; CORE	-	-	-	-	4	4	4		
17	65.90310-0132	· 플러그 나사	· SCREW ; PLUG	-	-	-	-	2	2	2		
18	06.56190-0718	· 시일 링	· RING ; SEAL	-	-	-	-	2	2	2		
19	65.90310-0149A	· 플러그 나사	· SCREW ; PLUG M26x1.5	-	-	-	-	10	10	10		
20	06.56190-0726	· 시일 링	· RING ; SEAL A26x31	-	-	-	-	10	10	10		
21	65.90310-0134	· 플러그 나사	· SCREW ; PLUG	-	-	-	-	4	4	4		
22	06.56190-0732	· 시일 링	· RING ; SEAL A30x36	-	-	-	-	4	4	4		
23	06.31641-0615	· 스틸 볼	· BALL ; STEEL	-	-	-	-	1	1	1		
24	06.22022-1063	· 다우얼 핀	· PIN ; DOWEL 8M6x24	-	-	-	-	2	2	2		
25	06.22022-3563	· 다우얼 핀	· PIN ; DOWEL 16H8x24	-	-	-	-	2	2	2		
26	65.90310-0131	· 플러그 나사	· SCREW ; PLUG M18x1.5	-	-	-	-	1	1	1		
27	06.56190-0713	· 시일 링	· RING ; SEAL A18x24	-	-	-	-	1	1	1		
28	65.91701-0274	고정 핀	PIN ; LOCATING	-	-	-	-	24	24	24		
29	65.01201-0312C	실린더 라이너	LINER ; CYLINDER	-	-	-	-	12	12	12		
30	65.96501-0059	O-링	O-RING	-	-	-	-	24	24	24		
31	65.96501-0082	O-링	O-RING	-	-	-	-	12	12	12		
32	65.96501-0078	O-링	O-RING	-	-	-	-	12	12	12		
33	65.01601-2016A	훌랜지 조립품	FLANGE ASS'Y	-	-	-	-	12	12	12		
34	06.22180-0804	· 스파이럴 핀	· PIN ; SPIRAL	-	-	-	-	1	1	1		
35	65.01601-0007A	· 오일 스프레이 노즐 훌랜지	· FLANGE ; OIL SPRAY NOZZLE	-	-	-	-	1	1	1		
36	65.96601A0237	가스켓	GASKET	-	-	-	-	12	12	12		
37	65.98150-0051	홀로우 나사	SCREW ; HOLLOW	-	-	-	-	12	12	12		
38	06.56190-0706	시일 링	RING ; SEAL A14x20	-	-	-	-	12	12	12		
39	65.01601-5070	오일 스프레이 노즐	NOZZLE ; OIL SPRAY	-	-	-	-	12	12	12		
40	65.90001-0129	육각 볼트	BOLT ; HEX. M6x28	-	-	-	-	24	24	24		
41	06.16044-0208	스프링 와셔	WASHER ; SPRING	-	-	-	-	24	24	24		
42	65.90310-0135	플러그 나사	SCREW ; PLUG	-	-	-	-	1	1	1		
43	06.56190-0706	시일 링	RING ; SEAL A14x20	-	-	-	-	1	1	1		
44	06.08040-2214	플러그 나사	SCREW ; PLUG	-	-	-	-	1	1	1		
45	06.56190-0739	시일 링	RING ; SEAL	-	-	-	-	1	1	1		

silverhorn.co.uk

실린더 블럭
Fig.003 CYLINDER BLOCK(3)

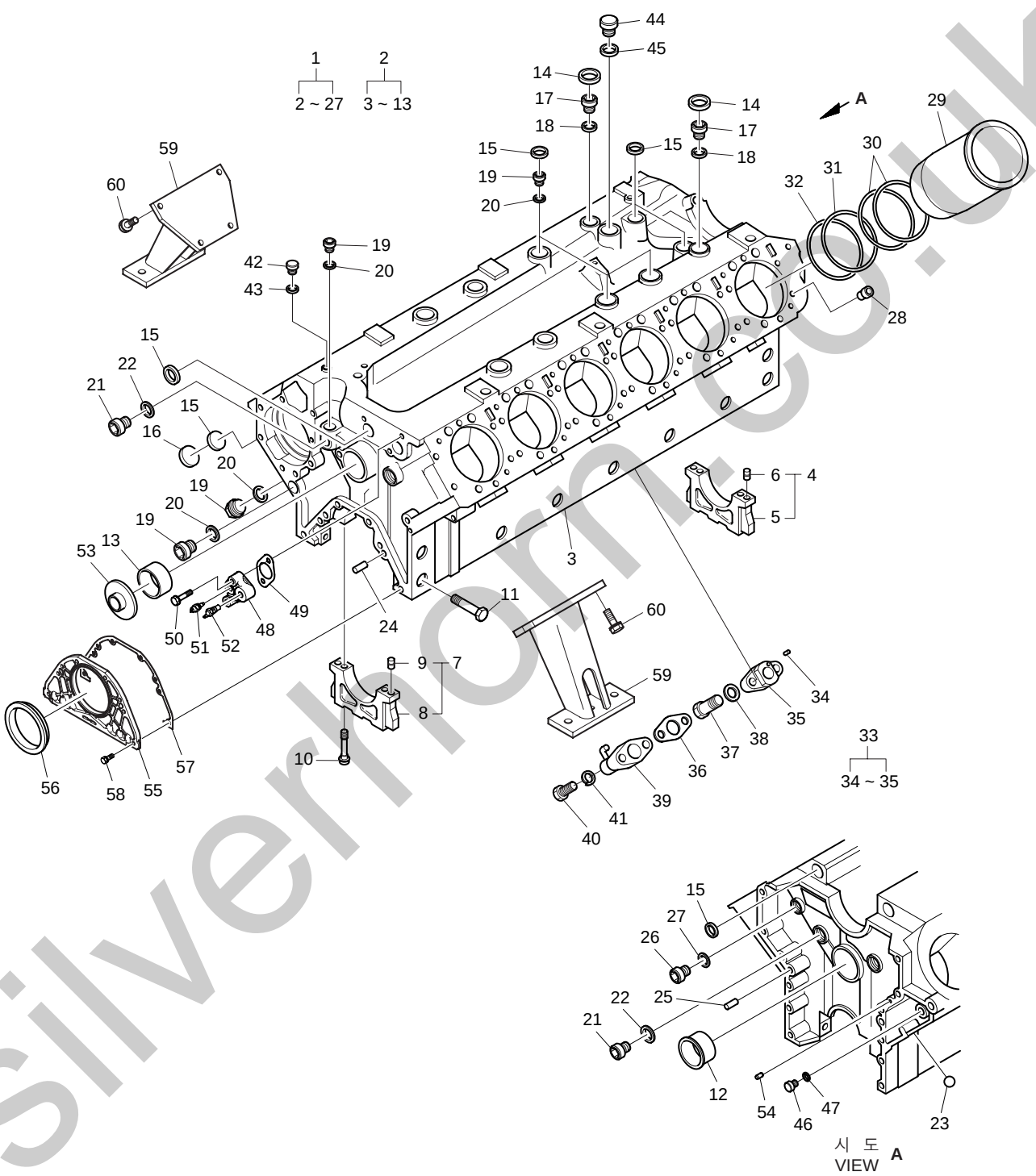

silverhorn.co.uk

실린더 블럭
Fig.003 CYLINDER BLOCK(3)

지시번호 Key No.	부 품 번 호 Part No.	부 품 명	Description	수 량(Q'ty) EUZOA	EUZOB	EUSOA	EUSOB	EUYOA	EUYOB	EUYOD	서비스 코 드 S.C	비 고 Remarks
46	65.90310-0135	플러그 나사	SCREW ; PLUG	-	-	-	-	1	1	1		
47	06.56190-0706	시일 링	RING ; SEAL A14x20	-	-	-	-	1	1	1		
48	65.06312-0012	훌랜지	FLANGE	-	-	-	-	1	1	1		
49	65.96601-0054	가스켓	GASKET	-	-	-	-	1	1	1		
50	06.01913-3220	볼트 조립품	BOLT ASS'Y M10x45	-	-	-	-	2	2	2		
51	66.27435-6008	냉각수 온도 스위치	SWITCH ; WATER TEMPERATURE	-	-	-	-	1	1	1		
52	65.27405-5005	수온 조절기 센더	SENDER ; THERMOSTAT	-	-	-	-	1	1	1		
53	65.91605-0013	커 버	COVER	-	-	-	-	1	1	1		
54	65.90302-0056	코어 플러그	PLUG ; CORE	-	-	-	-	1	1	1		
55	65.01501-5017D	오일 시일 홀더	HOLDER ; OIL SEAL	-	-	-	-	1	1	1		
56	65.01510-0153A	오일 시일	SEAL ; OIL	-	-	-	-	1	1	1		
57	65.01905-0032	시일 홀더 가스켓	GASKET ; SEAL HOLDER	-	-	-	-	1	1	1		
58	06.01923-3116	볼트 조립품	BOLT ASS'Y M8x28	-	-	-	-	6	6	6		
59	65.41530-5080A	후론트 마운팅 브라켓	BRACKET ; FRONT MOUNTING	-	-	-	-	2	2	2		
60	06.01913-3318	볼트 조립품	BOLT ASS'Y M12x35	-	-	-	-	8	8	8		

silverhorn.co.uk

훌라이휠 하우징
Fig.004 FLYWHEEL HOUSING

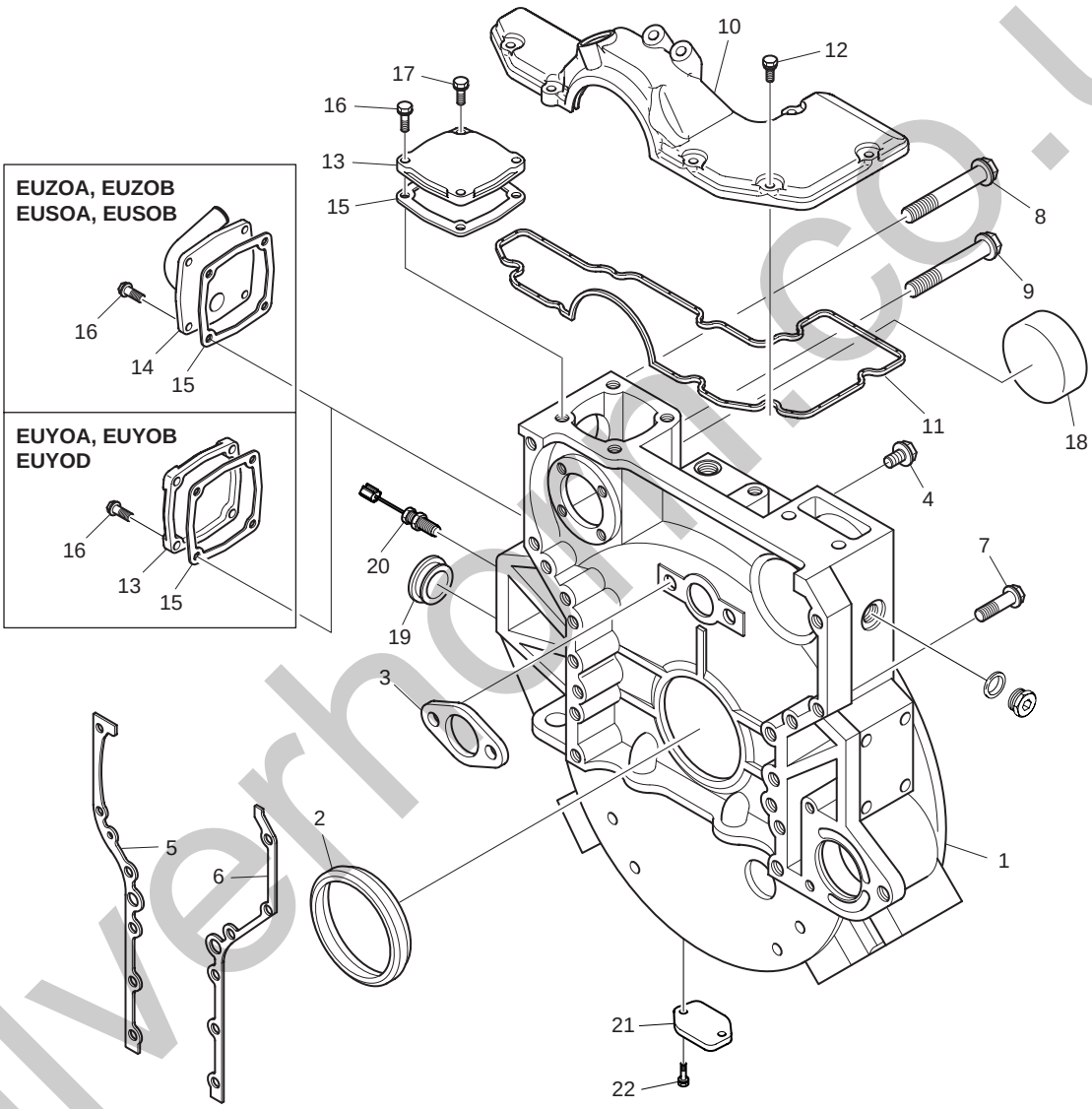

silverhorn.co.uk

휠라이휠 하우징
Fig.004 FLYWHEEL HOUSING

지시번호 Key No.	부 품 번 호 Part No.	부 품 명	Description	수 량(Q'ty) EUZOA	EUZOB	EUSOA	EUSOB	EUYOA	EUYOB	EUYOD	서비스 코 드 S.C	비 고 Remarks
1	65.01401-5003	휠라이휠 하우징	HOUSING ; FLYWHEEL	1	1	1	1	1	1	1		
2	65.01510-0141	오일 시일	SEAL ; OIL	1	1	1	1	1	1	1		
3	65.90720-0109	스러스트 와셔	WASHER ; THRUST	1	1	1	1	1	1	1		
4	65.90020-0065A	육각 볼트	BOLT ; HEX.	2	2	2	2	2	2	2		
5	65.01903A0200	휠라이휠 하우징 가스켓	GASKET ; FLYWHEEL HOUSING	1	1	1	1	1	1	1		
6	65.01903A0201	휠라이휠 하우징 가스켓	GASKET ; FLYWHEEL HOUSING	1	1	1	1	1	1	1		
7	65.90020-0223	휠라이휠 하우징 볼트	BOLT ; FLYWHEEL HOUSING	10	10	10	10	10	10	10		
8	65.90020-0183B	휠라이휠 하우징 볼트	BOLT ; FLYWHEEL HOUSING	1	1	1	1	1	1	1		
9	65.90020-0054C	육각 볼트	BOLT ; HEX.	1	1	1	1	1	1	1		
10	65.01402-5004C	휠라이휠 하우징 커버	COVER ; FLYWHEEL HOUSING	1	1	1	1	1	1	1		
11	65.01903-0216	휠라이휠 하우징 커버 가스켓	GASKET ; FLYWHEEL HOUSING COVER	1	1	1	1	1	1	1		
12	06.01923-3117	볼트 조립품	BOLT ASS'Y M8x30	7	7	8	8	8	8	8		
13	65.01402-0033A	휠라이휠 하우징 커버	COVER ; FLYWHEEL HOUSING	1	1	1	1	2	2	2		
14	65.01402-5003C	휠라이휠 하우징 커버	COVER ; FLYWHEEL HOUSING	1	1	1	1	–	–	–		
15	65.54901-0022	가스켓	GASKET	2	2	2	2	2	2	2		
16	06.01923-3117	볼트 조립품	BOLT ASS'Y M8x30	7	7	7	7	7	7	7		
17	06.01923-3115	육각 볼트 조립품	HEX. BOLT ASS'Y M8x25	1	1	1	1	1	1	1		
18	65.91606-0042	코어 플러그	PLUG ; CORE	1	1	1	1	1	1	1		
19	65.96401-0007	고무 캡	CAP ; RUBBER	1	1	1	1	1	1	1		
20	65.27103-7007	타코 센서	SENSOR ; TACHO	1	1	–	–	1	1	1		
–	65.27103-7002C	타코 센서	SENSOR ; TACHO	–	–	1	1	–	–	–		
21	65.01414-0004A	타이밍 포인트 홀 커버	COVER ; TIMING POINT HOLE	1	1	–	–	–	–	–		
22	06.01923-3110	볼트 조립품	BOLT ASS'Y M8x12	2	2	–	–	–	–	–		

silverhorn.co.uk

브리더
Fig.005 BREATHER(1)

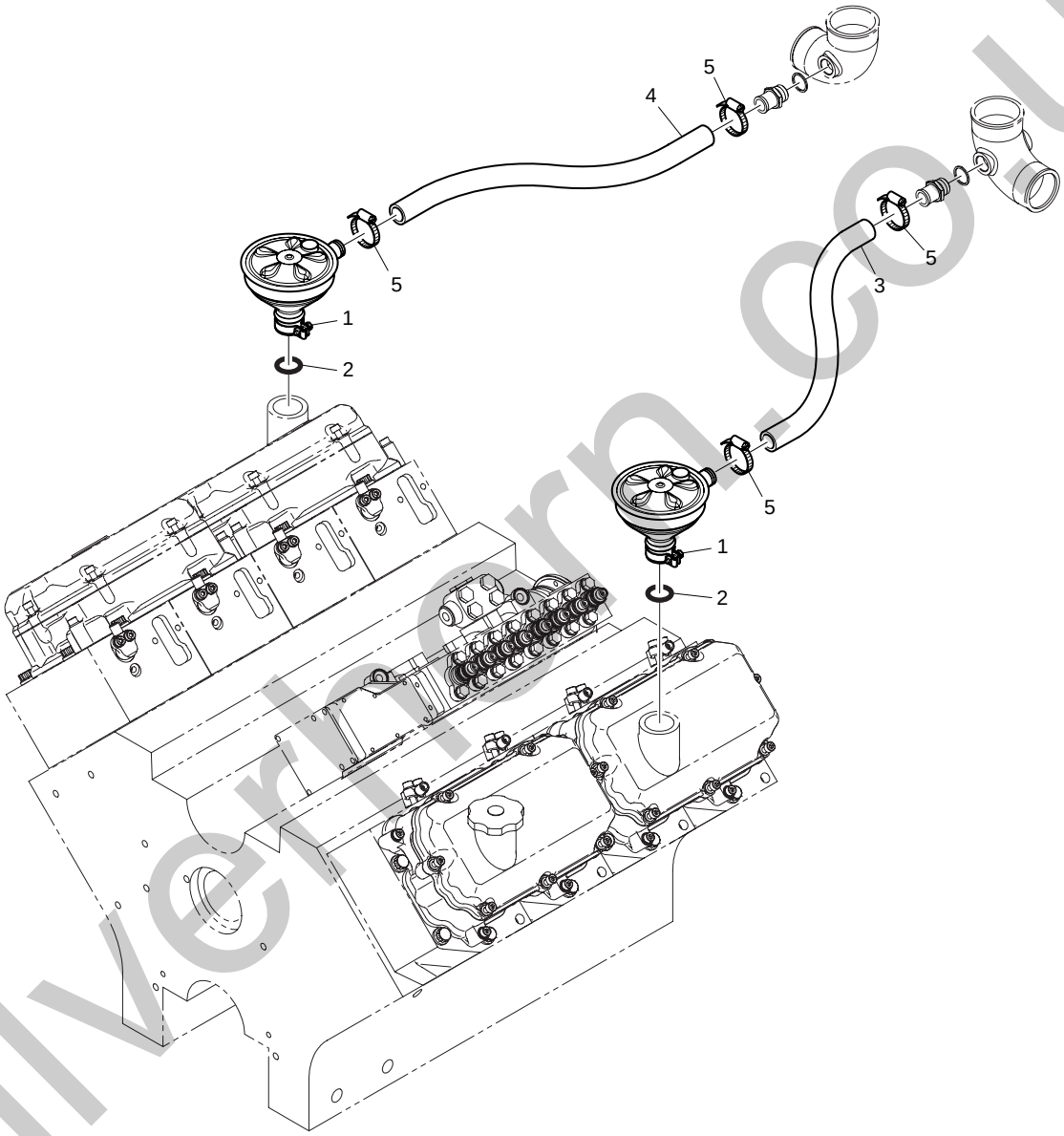

silverhorn.co.uk

브리더
Fig.005 BREATHER(1)

지시번호 Key No.	부 품 번 호 Part No.	부 품 명	Description	수 량(Q'ty) EUZOA	EUZOB	EUSOA	EUSOB	EUYOA	EUYOB	EUYOD	서비스 코 드 S.C	비 고 Remarks
1	51.01804-7023	브리더	SEPARATOR	2	2	-	-	-	-	-		
2	65.96501-0032B	O-링	O-RING	2	2	-	-	-	-	-		
3	65.96301-0423	고무 호스	HOSE ; RUBBER	1	1	-	-	-	-	-		
4	65.96301-0324	고무 호스	HOSE ; RUBBER	1	1	-	-	-	-	-		
5	65.97440-0006	호스 클램프(밴드형)	CLAMP ; HOSE(BAND TYPE)	4	4	-	-	-	-	-		

silverhorn.co.uk

브리더
Fig.006 BREATHER(2)

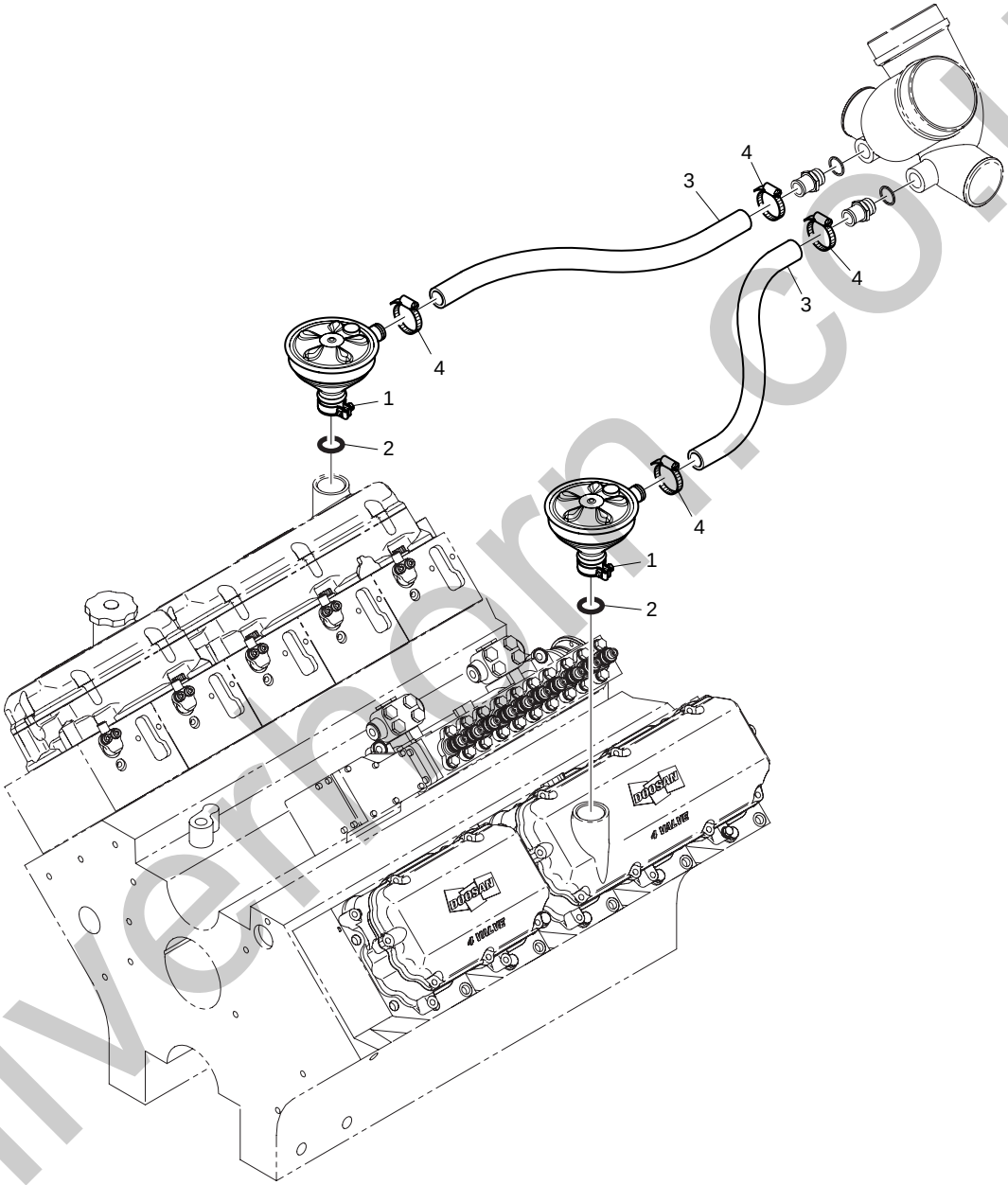

silverhorn.co.uk

브리더
Fig.006 BREATHER(2)

지시번호 Key No.	부 품 번 호 Part No.	부 품 명	Description	수 량(Q'ty) EUZOA	EUZOB	EUSOA	EUSOB	EUYOA	EUYOB	EUYOD	서비스 코 드 S.C	비 고 Remarks
1	51.01804-7023	브리더	SEPARATOR	-	-	2	2	-	-	-		
2	65.96501-0032B	O-링	O-RING	-	-	2	2	-	-	-		
3	65.96301-0324	고무 호스	HOSE ; RUBBER	-	-	2	2	-	-	-		
4	65.97440-0006	호스 클램프(밴드형)	CLAMP ; HOSE(BAND TYPE)	-	-	4	4	-	-	-		

silverhorn.co.uk

브리더
Fig.007 BREATHER(3)

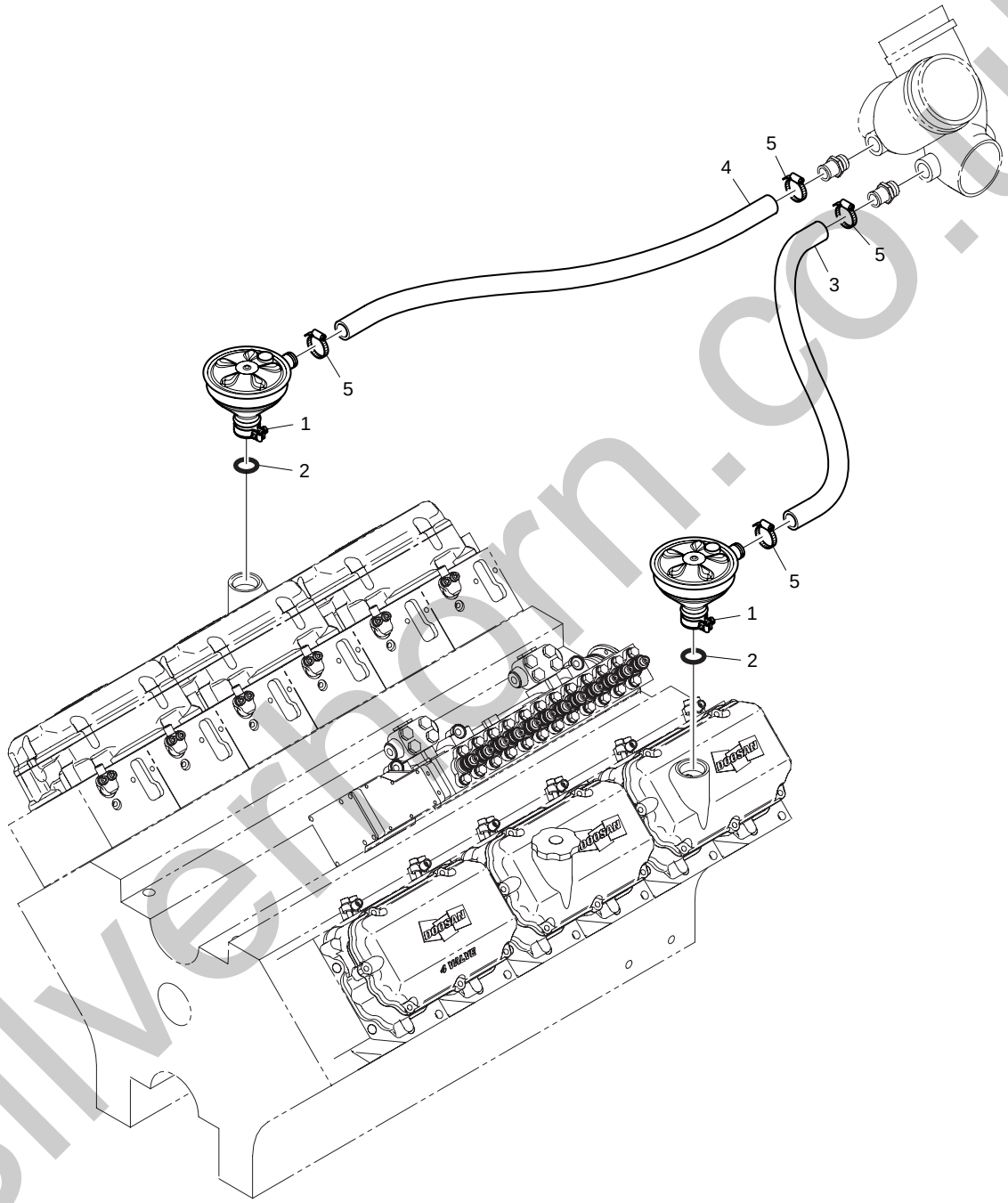

silverhorn.co.uk

브리더
Fig.007 BREATHER(3)

지시번호 Key No.	부 품 번 호 Part No.	부 품 명	Description	수 량(Q'ty) EUZOA	EUZOB	EUSOA	EUSOB	EUYOA	EUYOB	EUYOD	서비스 코 드 S.C	비 고 Remarks
1	51.01804-7023	브리더	SEPARATOR	-	-	-	-	2	2	2		
2	65.96501-0032B	O-링	O-RING	-	-	-	-	2	2	2		
3	65.96301-0423	고무 호스	HOSE ; RUBBER	-	-	-	-	1	1	1		
4	65.96301-0324	고무 호스	HOSE ; RUBBER	-	-	-	-	1	1	1		
5	65.97440-0006	호스 클램프(밴드형)	CLAMP ; HOSE(BAND TYPE)	-	-	-	-	4	4	4		

silverhorn.co.uk

구동 시스템
Fig.008 DRIVING SYSTEM(1)

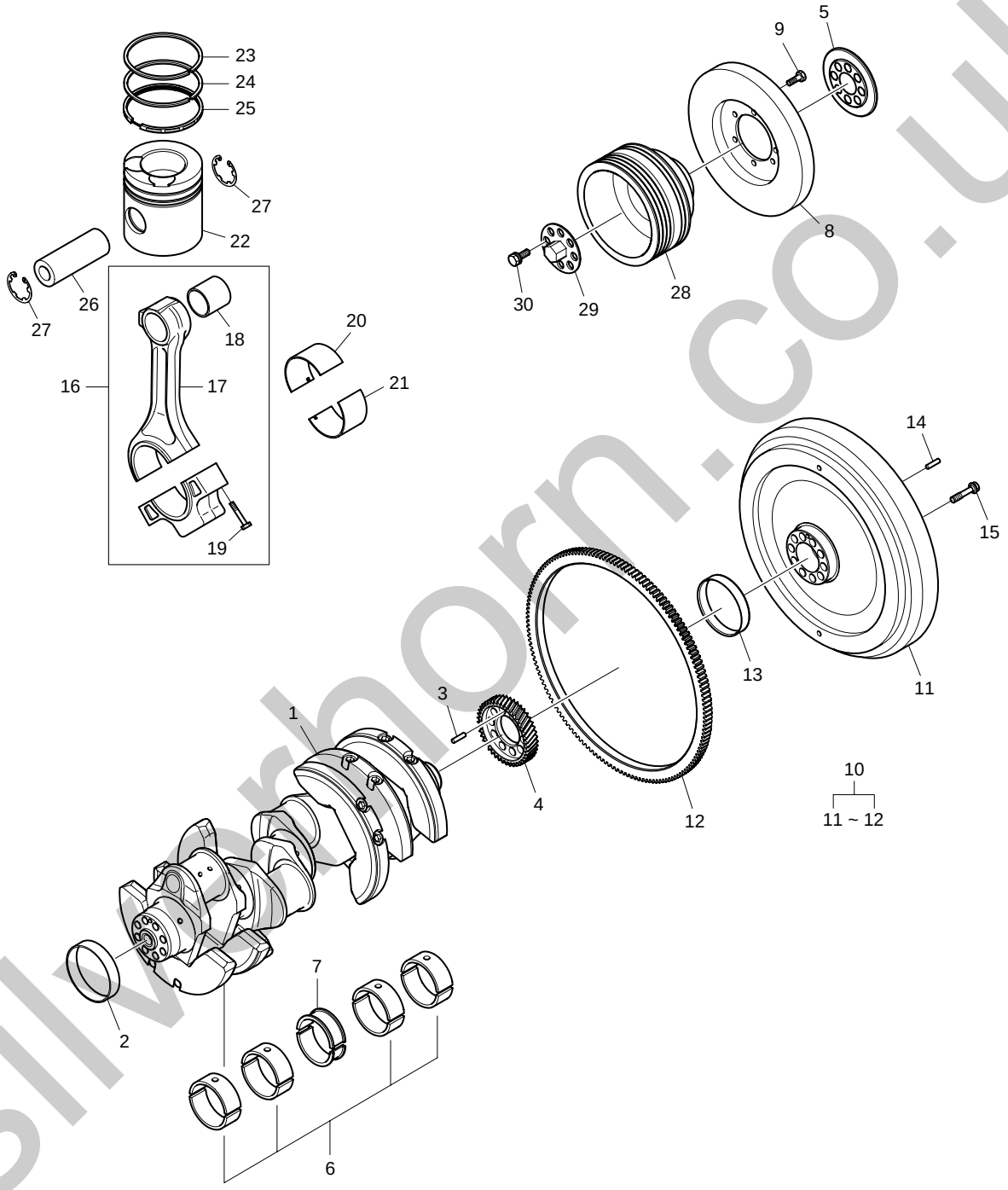

silverhorn.co.uk

구동 시스템
Fig.008 DRIVING SYSTEM(1)

지시번호 Key No.	부 품 번 호 Part No.	부 품 명	Description	수 량(Q'ty) EUZOA	EUZOB	EUSOA	EUSOB	EUYOA	EUYOB	EUYOD	서비스 코 드 S.C	비 고 Remarks
1	65.02101-7108A	크랭크 축 조립품	CRANK SHAFT ASS'Y	1	1	-	-	-	-	-	D	
2	65.02130-0001	웨어 링(앞)	RING ; WEAR(FRONT)	1	1	-	-	-	-	-		
3	06.22022-3065	평행 핀	PIN ; PARALLEL	1	1	-	-	-	-	-		
4	65.02115-0066	크랭크 축 기어	GEAR ; CRANK SHAFT	1	1	-	-	-	-	-		
5	65.01505-0007	오일 스로우 링	RING ; OIL THROWER	1	1	-	-	-	-	-		
6	65.01110-6529	메인 베어링	BEARING ; MAIN	4	4	-	-	-	-	-	US	
7	65.01111-6539	베어링 세트 스러스트	THRUST ; BEARING SET	1	1	-	-	-	-	-		
8	65.02201-7032	진동 흡수기	DAMPER ; VISCOUS	1	1	-	-	-	-	-		
9	65.90020-0062B	육각 볼트	BOLT ; HEX. M10x20	6	6	-	-	-	-	-		
10	65.02301-5014C	훌라이휠 조립품	FLYWHEEL ASS'Y	1	1	-	-	-	-	-		
11	65.02301-0303E	· 훌라이휠	· FLYWHEEL	1	1	-	-	-	-	-		
12	65.02310-0073D	· 시동 전동기 링 기어	· GEAR ; STARTER RING	1	1	-	-	-	-	-		
13	65.02130-0002	웨어 링(뒤)	RING ; WEAR(REAR)	1	1	-	-	-	-	-		
14	65.91303-0005	테이퍼 핀	PIN ; TAPER	1	1	-	-	-	-	-		
15	65.90020-0127	칼러드 육각 볼트	BOLT ; COLLARED HEX.	10	10	-	-	-	-	-		
16	65.02401-6031	컨넥팅 로드 조립품	CONNECTING ROD ASS'Y	8	8	-	-	-	-	-		
17	65.02401-0018	· 컨넥팅 로드	· ROD ; CONNECTING	1	1	-	-	-	-	-	D	
18	65.02405-0008	· 컨넥팅 로드 부쉬	· BUSH ; CONNECTING ROD	1	1	-	-	-	-	-	B	
19	65.02411-0008	· 컨넥팅 로드 볼트	· BOLT ; CONNECTING ROD	2	2	-	-	-	-	-		
20	65.02410-0320	컨넥팅 로드 베어링	BEARING ; CONNECTING ROD	8	8	-	-	-	-	-	US	
21	65.02410-0200	컨넥팅 로드 베어링	BEARING ; CONNECTING ROD	8	8	-	-	-	-	-	US	
22	65.02501-0707	피스톤	PISTON	8	8	-	-	-	-	-		
23	65.02503-0130	톱 링	RING ; TOP	8	8	-	-	-	-	-		
24	65.02503-0131	피스톤 링	RING ; PISTON	8	8	-	-	-	-	-		
25	65.02503-0678	피스톤 링(오일)	RING ; PISTON(OIL)	8	8	-	-	-	-	-		
26	65.02502-0081	피스톤 핀	PIN ; PISTON	8	8	-	-	-	-	-		
27	65.90815-0022A	록크 링	RING ; LOCK	16	16	-	-	-	-	-		
28	65.02601-0226	V-벨트 풀리	PULLEY ; V-BELT	1	1	-	-	-	-	-		
29	65.99710-5003	터닝 디바이스	DEVICE ; TURNING	1	1	-	-	-	-	-		
30	06.02106-0824	소켓 헤드 볼트	BOLT ; SOCKET HEAD M16x75	8	8	-	-	-	-	-		

silverhorn.co.uk

구동 시스템
Fig.009 DRIVING SYSTEM(2)

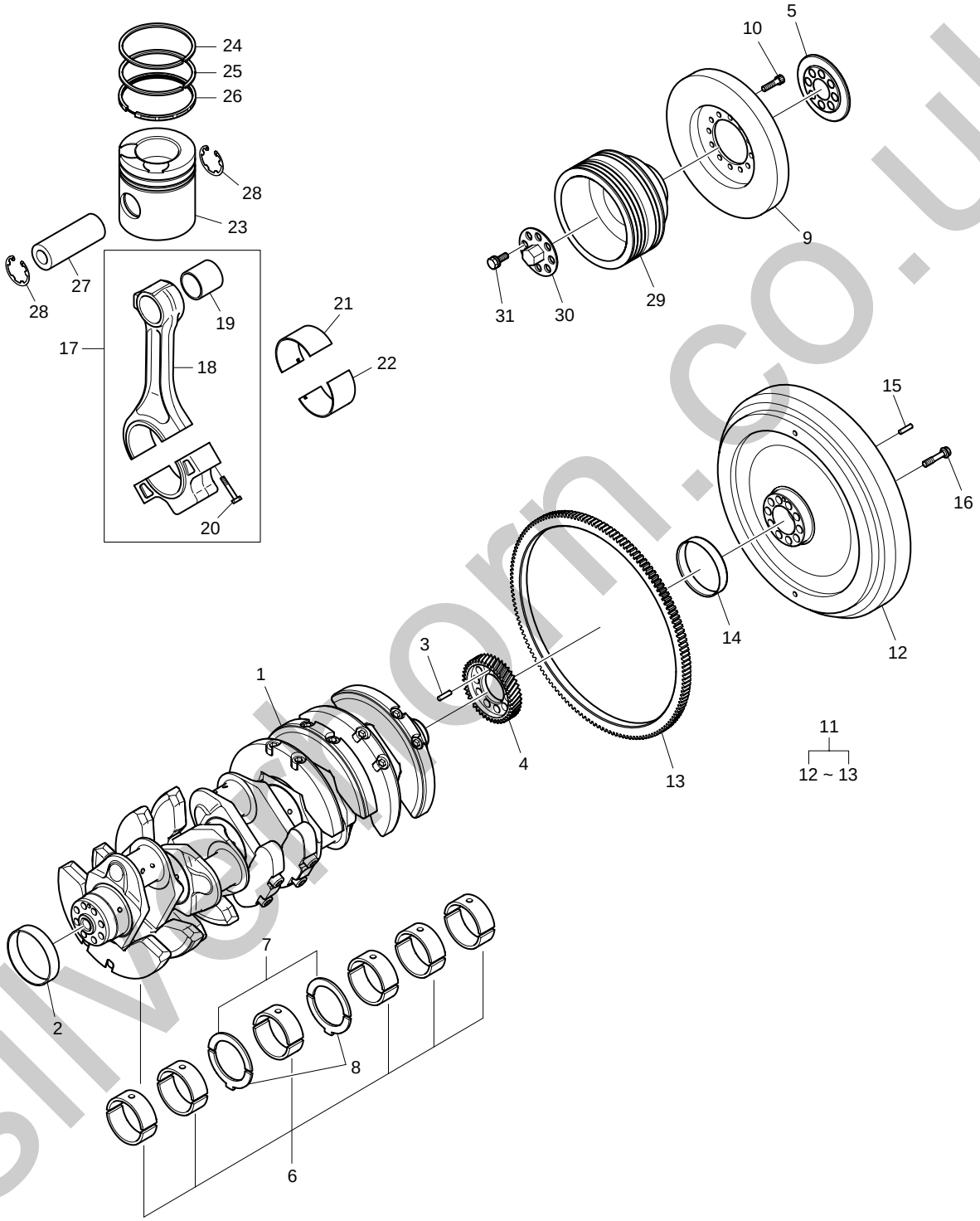

silverthorn.co.uk

구동 시스템
Fig.009 DRIVING SYSTEM(2)

지시번호 Key No.	부 품 번 호 Part No.	부 품 명	Description	수 량(Q'ty) EUZOA	EUZOB	EUSOA	EUSOB	EUYOA	EUYOB	EUYOD	서비스 코 드 S.C	비 고 Remarks
1	65.02101-7110A	크랭크 축	SHAFT ; CRANK	-	-	1	1	-	-	-	D	
2	65.02130-0001	웨어 링(앞)	RING ; WEAR(FRONT)	-	-	1	1	-	-	-		
3	06.22022-3065	평행 핀	PIN ; PARALLEL	-	-	1	1	-	-	-		
4	65.02115-0066	크랭크 축 기어	GEAR ; CRANK SHAFT	-	-	1	1	-	-	-		
5	65.01505-0007	오일 스로우 링	RING ; OIL THROWER	-	-	1	1	-	-	-		
6	65.01110-6529	메인 베어링	BEARING ; MAIN	-	-	6	6	-	-	-	US	
7	65.01150-0058A	스러스트 와셔	WASHER ; THRUST	-	-	2	2	-	-	-	US	
8	65.01150-0059A	스러스트 와셔	WASHER ; THRUST	-	-	2	2	-	-	-	US	
9	65.02201-0049	진동 흡수기	DAMPER ; VIBRATION	-	-	1	1	-	-	-		
10	65.90030-0015	소켓 헤드 볼트	BOLT ; SOCKET HEAD	-	-	12	12	-	-	-		
11	65.02301-5014C	홀라이휠 조립품	FLYWHEEL ASS'Y	-	-	1	1	-	-	-		
12	65.02301-0303E	· 홀라이휠	· FLYWHEEL	-	-	1	1	-	-	-		
13	65.02310-0073D	· 시동 전동기 링 기어	· GEAR ; STARTER RING	-	-	1	1	-	-	-		
14	65.02130-0002	웨어 링(뒤)	RING ; WEAR(REAR)	-	-	1	1	-	-	-		
15	65.91303-0005	테이퍼 핀	PIN ; TAPER	-	-	1	1	-	-	-		
16	65.90020-0127	칼러드 육각 볼트	BOLT ; COLLARED HEX.	-	-	10	10	-	-	-		
17	65.02401-6031	컨넥팅 로드 조립품	CONNECTING ROD ASS'Y	-	-	10	10	-	-	-		
18	65.02401-0018	· 컨넥팅 로드	· ROD ; CONNECTING	-	-	1	1	-	-	-	D	
19	65.02405-0008	· 컨넥팅 로드 부쉬	· BUSH ; CONNECTING ROD	-	-	1	1	-	-	-	B	
20	65.02411-0008	· 컨넥팅 로드 볼트	· BOLT ; CONNECTING ROD	-	-	2	2	-	-	-		
21	65.02410-0320	컨넥팅 로드 베어링	BEARING ; CONNECTING ROD	-	-	10	10	-	-	-	US	
22	65.02410-0200	컨넥팅 로드 베어링	BEARING ; CONNECTING ROD	-	-	10	10	-	-	-	US	
23	65.02501-0707	피스톤	PISTON	-	-	10	10	-	-	-		
24	65.02503-0130	톱 링	RING ; TOP	-	-	10	10	-	-	-		
25	65.02503-0131	피스톤 링	RING ; PISTON	-	-	10	10	-	-	-		
26	65.02503-0678	피스톤 링(오일)	RING ; PISTON(OIL)	-	-	10	10	-	-	-		
27	65.02502-0081	피스톤 핀	PIN ; PISTON	-	-	10	10	-	-	-		
28	65.90815-0022A	록크 링	RING ; LOCK	-	-	20	20	-	-	-		
29	65.02601-0227	V-벨트 풀리	PULLEY ; V-BELT	-	-	1	1	-	-	-		
30	65.99710-5003	터닝 디바이스	DEVICE ; TURNING	-	-	1	1	-	-	-		
31	06.02106-0824	소켓 헤드 볼트	BOLT ; SOCKET HEAD M16x75	-	-	8	8	-	-	-		

silverhorn.co.uk

구동 시스템
Fig.010 DRIVING SYSTEM(3)

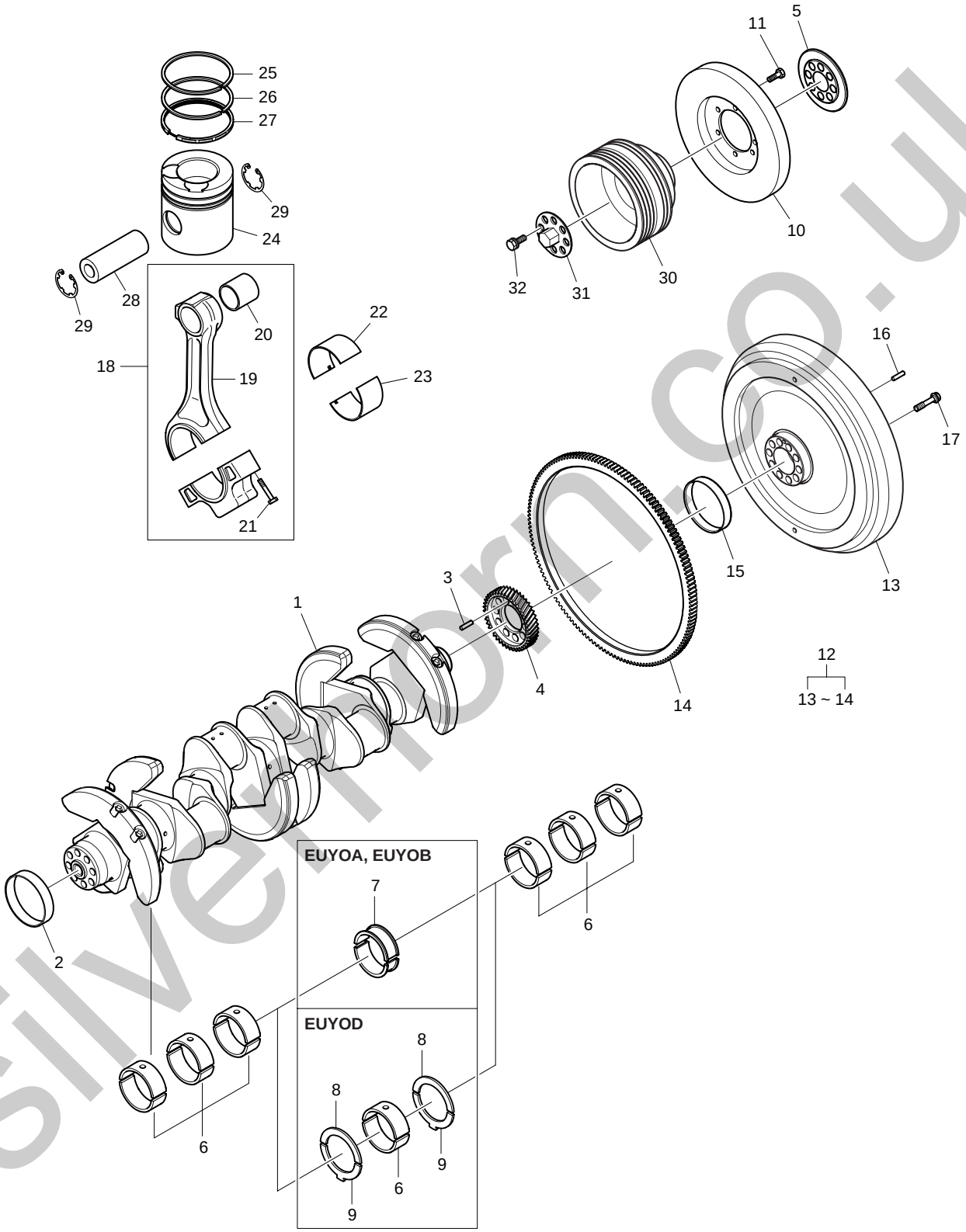

silvermorn.co.uk

구동 시스템
Fig.010 DRIVING SYSTEM(3)

지시번호 Key No.	부 품 번 호 Part No.	부 품 명	Description	수 량(Q'ty) EUZOA	EUZOB	EUSOA	EUSOB	EUYOA	EUYOB	EUYOD	서비스 코 드 S.C	비 고 Remarks
1	65.02101-7112	크랭크 축 조립품	CRANK SHAFT ASS'Y	-	-	-	-	1	1	1	D	
2	65.02130-0001	웨어 링(앞)	RING ; WEAR(FRONT)	-	-	-	-	1	1	1		
3	06.22022-3065	평행 핀	PIN ; PARALLEL	-	-	-	-	1	1	1		
4	65.02115-0066	크랭크 축 기어	GEAR ; CRANK SHAFT	-	-	-	-	1	1	1		
5	65.01505-0007	오일 스로우 링	RING ; OIL THROWER	-	-	-	-	1	1	1		
6	65.01110-6529	메인 베어링	BEARING ; MAIN	-	-	-	-	6	6	7	US	
7	65.01111-6539	베어링 세트 스러스트	THRUST ; BEARING SET	-	-	-	-	1	1	-		
8	65.01150-0058A	스러스트 와셔	WASHER ; THRUST	-	-	-	-	-	-	2	US	
9	65.01150-0059A	스러스트 와셔	WASHER ; THRUST	-	-	-	-	-	-	2	US	
10	65.02201-7032	진동 흡수기	DAMPER ; VISCOUS	-	-	-	-	1	1	1		
11	65.90020-0062B	육각 볼트	BOLT ; HEX. M10x20	-	-	-	-	6	6	6		
12	65.02301-5014C	훌라이휠 조립품	FLYWHEEL ASS'Y	-	-	-	-	1	1	1		
13	65.02301-0303E	· 훌라이휠	· FLYWHEEL	-	-	-	-	1	1	1		
14	65.02310-0073D	· 시동 전동기 링 기어	· GEAR ; STARTER RING	-	-	-	-	1	1	1		
15	65.02130-0002	웨어 링(뒤)	RING ; WEAR(REAR)	-	-	-	-	1	1	1		
16	65.91303-0005	테이퍼 핀	PIN ; TAPER	-	-	-	-	1	1	1		
17	65.90020-0127	칼러드 육각 볼트	BOLT ; COLLARED HEX.	-	-	-	-	10	10	10		
18	65.02401-6031	컨넥팅 로드 조립품	CONNECTING ROD ASS'Y	-	-	-	-	12	12	12		
19	65.02401-0018	· 컨넥팅 로드	· ROD ; CONNECTING	-	-	-	-	1	1	1	D	
20	65.02405-0008	· 컨넥팅 로드 부쉬	· BUSH ; CONNECTING ROD	-	-	-	-	1	1	1	B	
21	65.02411-0008	· 컨넥팅 로드 볼트	· BOLT ; CONNECTING ROD	-	-	-	-	2	2	2		
22	65.02410-0320	컨넥팅 로드 베어링	BEARING ; CONNECTING ROD	-	-	-	-	12	12	12	US	
23	65.02410-0200	컨넥팅 로드 베어링	BEARING ; CONNECTING ROD	-	-	-	-	12	12	12	US	
24	65.02501-0707	피스톤	PISTON	-	-	-	-	12	12	12		
25	65.02503-0130	톱 링	RING ; TOP	-	-	-	-	12	12	12		
26	65.02503-0131	피스톤 링	RING ; PISTON	-	-	-	-	12	12	12		
27	65.02503-0678	피스톤 링(오일)	RING ; PISTON(OIL)	-	-	-	-	12	12	12		
28	65.02502-0081	피스톤 핀	PIN ; PISTON	-	-	-	-	12	12	12		
29	65.90815-0022A	록크 링	RING ; LOCK	-	-	-	-	24	24	24		
30	65.02601-0226	V-벨트 풀리	PULLEY ; V-BELT	-	-	-	-	1	1	1		
31	65.99710-5003	터닝 디바이스	DEVICE ; TURNING	-	-	-	-	1	1	1		
32	06.02106-0824	소켓 헤드 볼트	BOLT ; SOCKET HEAD M16x75	-	-	-	-	8	8	8		

silverhorn.co.uk

실린더 헤드
Fig.011 CYLINDER HEAD

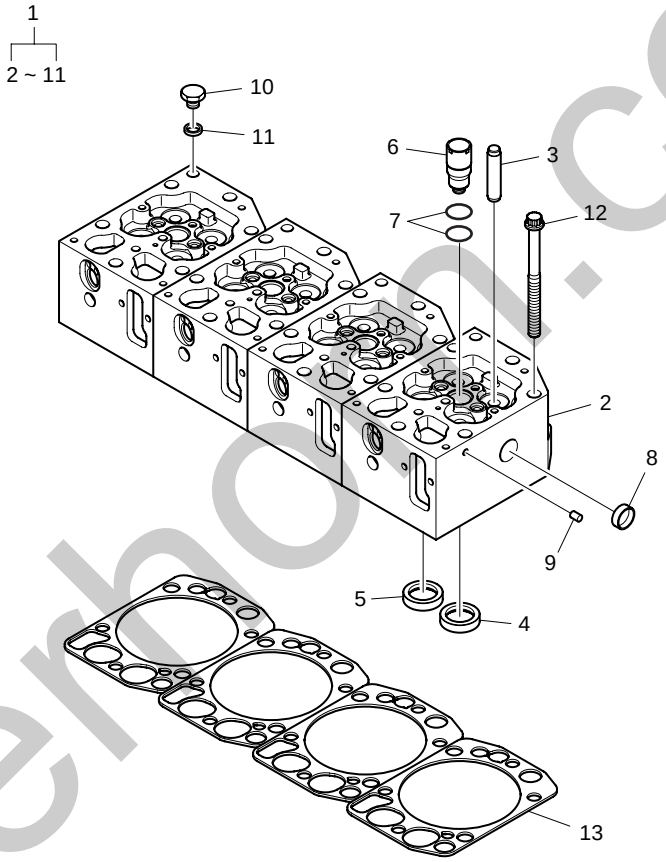

silverhorn.co.uk

실린더 헤드
Fig.011 CYLINDER HEAD

지시번호 Key No.	부 품 번 호 Part No.	부 품 명	Description	수 량(Q'ty) EUZOA	EUZOB	EUSOA	EUSOB	EUYOA	EUYOB	EUYOD	서비스 코 드 S.C	비 고 Remarks
1	65.03101-6086D	실린더 헤드 조립품	CYLINDER HEAD ASS'Y	8	8	10	10	12	12	12		
2	65.03101-1066A	· 실린더 헤드	· HEAD ; CYLINDER	1	1	1	1	1	1	1		
3	65.03201-1015B	· 밸브 가이드	· GUIDE ; VALVE	4	4	4	4	4	4	4	B	
4	65.03203-1057A	· 밸브 시트	· SEAT ; VALVE	2	2	2	2	2	2	2	B	
5	65.03203-1058A	· 밸브 시트	· SEAT ; VALVE	2	2	2	2	2	2	2	B	
6	65.03205-0006A	· 분사 노즐 튜브	· TUBE ; INJECTION NOZZLE	1	1	1	1	1	1	1		
7	65.96501-0088	· O-링	· O-RING	2	2	2	2	2	2	2		
8	65.90302-0048	· 코어 플러그	· PLUG ; CORE	3	3	3	3	3	3	3		
9	65.91001-0005	· 코어 핀	· PIN ; CORE	1	1	1	1	1	1	1		
10	06.08041-2203	· 플러그 나사	· SCREW ; PLUG M14x1.5	1	1	1	1	1	1	1		
11	06.56190-0706	· 시일 링	· RING ; SEAL A14x20	1	1	1	1	1	1	1		
12	65.90021-0008	실린더 헤드 볼트	BOLT ; CYLINDER HEAD	48	48	60	60	72	72	72		
13	65.03901-0069	실린더 헤드 가스켓	GASKET ; CYLINDER HEAD	8	8	10	10	12	12	12		

silverhorn.co.uk

실린더 헤드 커버
Fig.012 CYLINDER HEAD COVER(1)

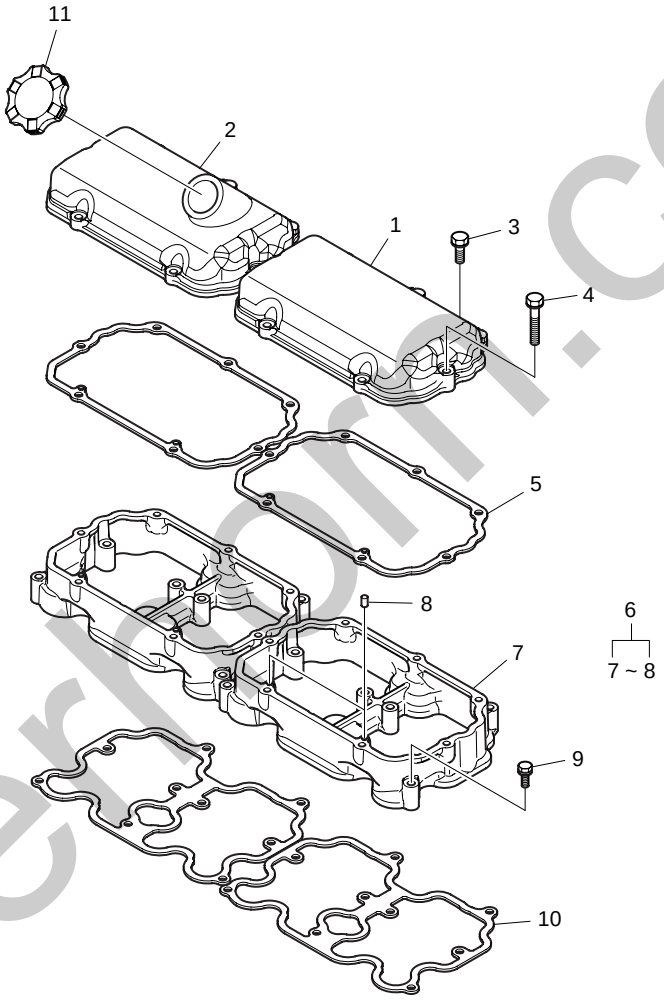

silverhorn.co.uk

실린더 헤드 커버
Fig.012 CYLINDER HEAD COVER(1)

지시번호 Key No.	부품번호 Part No.	부품명	Description	수량(Q'ty) EUZOA	EUZOB	EUSOA	EUSOB	EUYOA	EUYOB	EUYOD	서비스 코드 S.C	비고 Remarks
1	65.03401-0074	실린더 헤드 커버	COVER ; CYLINDER HEAD	1	1	-	-	-	-	-		
2	65.03401-0073	실린더 헤드 커버	COVER ; CYLINDER HEAD	3	3	-	-	-	-	-		
3	06.01923-3116	볼트 조립품	BOLT ASS'Y M8x28	20	20	-	-	-	-	-		
4	06.01923-3120	볼트 조립품	BOLT ASS'Y M8x45	8	8	-	-	-	-	-		
5	65.03905-0036	실린더 헤드 커버 가스켓	GASKET ; CYLINDER HEAD COVER	4	4	-	-	-	-	-		
6	65.03402-6009A	인터미디어트 커버	COVER ; INTERMEDIATE	4	4	-	-	-	-	-		
7	65.03402-5001A	· 인터미디어트 커버	· COVER ; INTERMEDIATE	1	1	-	-	-	-	-		
8	06.22022-0907	· 다우얼 핀	· PIN ; DOWEL 6M6x10	2	2	-	-	-	-	-		
9	06.01923-3121	볼트 조립품	BOLT ASS'Y M8x50	36	36	-	-	-	-	-		
10	65.03905-0035A	실린더 헤드 커버 가스켓	GASKET ; CYLINDER HEAD COVER	4	4	-	-	-	-	-		
11	65.01810-5011	오일 주유 캡 조립품	OIL FILLER CAP ASS'Y	1	1	-	-	-	-	-		

silverhorn.co.uk

실린더 헤드 커버
Fig.013 CYLINDER HEAD COVER(2)

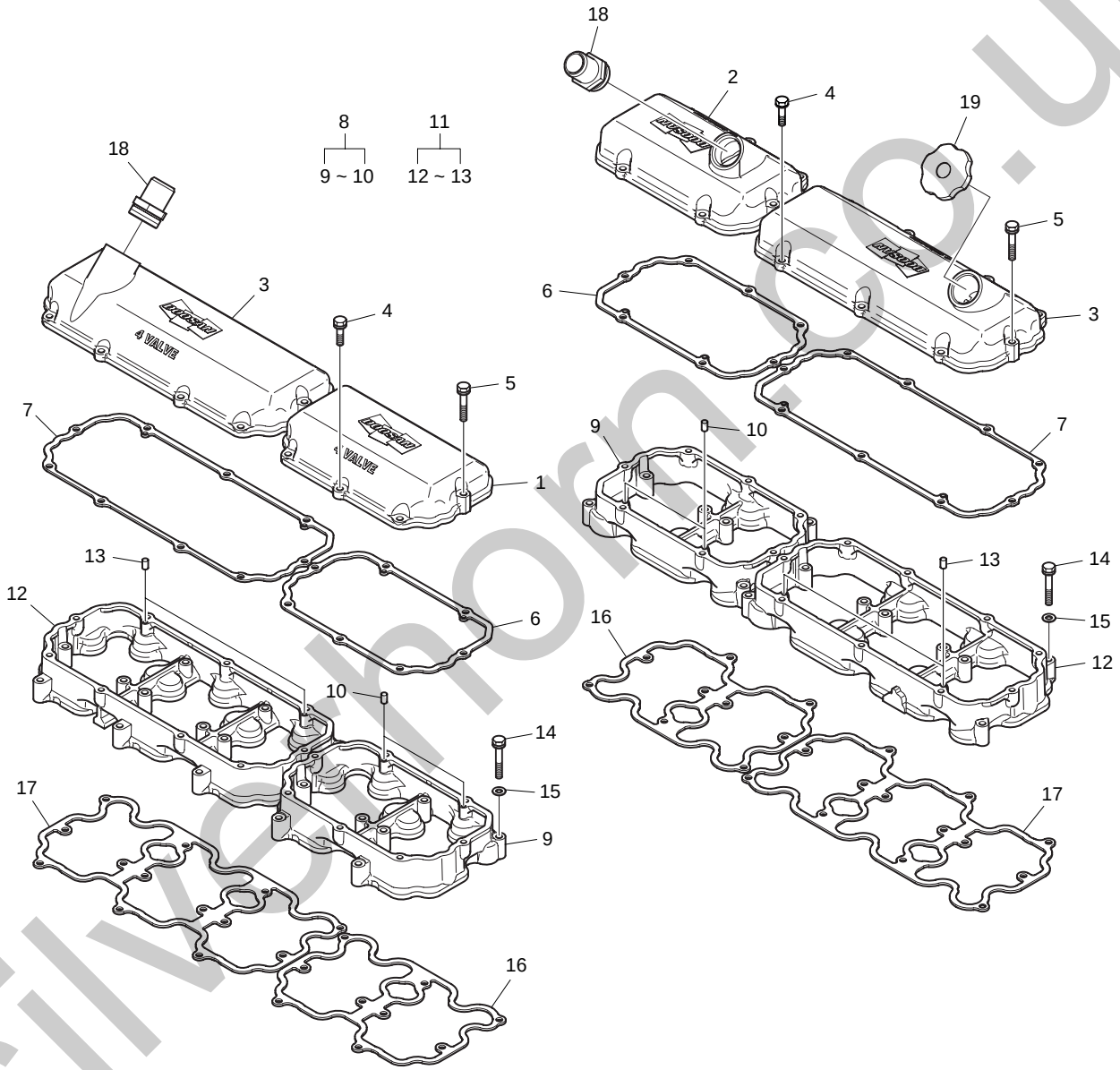

silverthorn.co.uk

실린더 헤드 커버
Fig.013 CYLINDER HEAD COVER(2)

지시번호 Key No.	부품번호 Part No.	부품명	Description	수량(Q'ty) EUZOA	EUZOB	EUSOA	EUSOB	EUYOA	EUYOB	EUYOD	서비스 코드 S.C	비고 Remarks
1	65.03401-0074	실린더 헤드 커버	COVER ; CYLINDER HEAD	-	-	1	1	-	-	-		
2	65.03401-0073	실린더 헤드 커버	COVER ; CYLINDER HEAD	-	-	1	1	-	-	-		
3	65.03401-0086	실린더 헤드 커버	COVER ; CYLINDER HEAD	-	-	2	2	-	-	-		
4	06.01923-3116	볼트 조립품	BOLT ASS'Y M8x28	-	-	24	24	-	-	-		
5	06.01923-3120	볼트 조립품	BOLT ASS'Y M8x45	-	-	8	8	-	-	-		
6	65.03905-0036	실린더 헤드 커버 가스켓	GASKET ; CYLINDER HEAD COVER	-	-	2	2	-	-	-		
7	65.03905-0044	실린더 헤드 커버 가스켓	GASKET ; CYLINDER HEAD COVER	-	-	2	2	-	-	-		
8	65.03402-6009A	인터미디어트 커버	COVER ; INTERMEDIATE	-	-	2	2	-	-	-		
9	65.03402-5001A	· 인터미디어트 커버	· COVER ; INTERMEDIATE	-	-	1	1	-	-	-		
10	06.22022-0907	· 다우얼 핀	· PIN ; DOWEL 6M6x10	-	-	2	2	-	-	-		
11	65.03402-6010A	인터미디어트 커버	COVER ; INTERMEDIATE	-	-	2	2	-	-	-		
12	65.03402-5002A	· 인터미디어트 커버	· COVER ; INTERMEDIATE	-	-	1	1	-	-	-		
13	06.22022-0907	· 다우얼 핀	· PIN ; DOWEL 6M6x10	-	-	2	2	-	-	-		
14	06.01913-3121	육각 볼트 조립품	HEX. BOLT ASS'Y M8x50	-	-	44	44	-	-	-		
15	06.15010-2311	와 셔	WASHER 8.4	-	-	44	44	-	-	-		
16	65.03905-0035A	실린더 헤드 커버 가스켓	GASKET ; CYLINDER HEAD COVER	-	-	2	2	-	-	-		
17	65.03905-0042	실린더 헤드 커버 가스켓	GASKET ; CYLINDER HEAD COVER	-	-	2	2	-	-	-		
18	65.01802-0020	브리더 파이프	PIPE ; BREATHER	-	-	2	2	-	-	-		
19	65.01810-5011	오일 주유 캡 조립품	OIL FILLER CAP ASS'Y	-	-	1	1	-	-	-		

silverhorn.co.uk

실린더 헤드 커버
Fig.014 CYLINDER HEAD COVER(3)

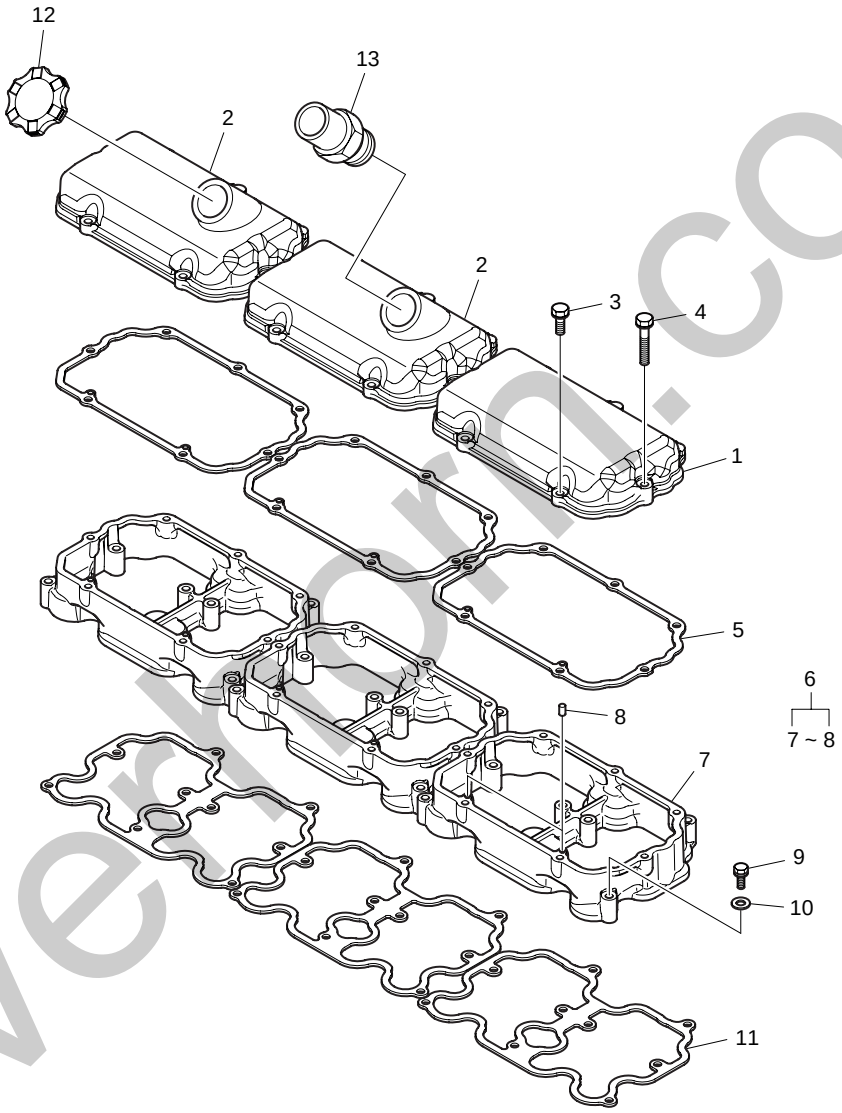

silverthorn.co.uk

실린더 헤드 커버
Fig.014 CYLINDER HEAD COVER(3)

지시번호 Key No.	부품번호 Part No.	부품명	Description	수량(Q'ty) EUZOA	EUZOB	EUSOA	EUSOB	EUYOA	EUYOB	EUYOD	서비스 코드 S.C	비고 Remarks
1	65.03401-0074	실린더 헤드 커버	COVER ; CYLINDER HEAD	-	-	-	-	3	3	3		
2	65.03401-0073	실린더 헤드 커버	COVER ; CYLINDER HEAD	-	-	-	-	3	3	3		
3	06.01923-3116	볼트 조립품	BOLT ASS'Y M8x28	-	-	-	-	30	30	30		
4	06.01923-3120	볼트 조립품	BOLT ASS'Y M8x45	-	-	-	-	12	12	12		
5	65.03905-0036	실린더 헤드 커버 가스켓	GASKET ; CYLINDER HEAD COVER	-	-	-	-	6	6	6		
6	65.03402-6009A	인터미디어트 커버	COVER ; INTERMEDIATE	-	-	-	-	6	6	6		
7	65.03402-5001A	· 인터미디어트 커버	· COVER ; INTERMEDIATE	-	-	-	-	1	1	1		
8	06.22022-0907	· 다우얼 핀	· PIN ; DOWEL 6M6x10	-	-	-	-	2	2	2		
9	06.01913-3121	육각 볼트 조립품	HEX. BOLT ASS'Y M8x50	-	-	-	-	54	54	54		
10	06.15010-2311	와 셔	WASHER 8.4	-	-	-	-	54	54	54		
11	65.03905-0035A	실린더 헤드 커버 가스켓	GASKET ; CYLINDER HEAD COVER	-	-	-	-	6	6	6		
12	65.01810-5011	오일 주유 캡 조립품	OIL FILLER CAP ASS'Y	-	-	-	-	1	1	1		
13	65.01802-0020	브리더 파이프	PIPE ; BREATHER	-	-	-	-	2	2	2		

silverhorn.co.uk

타이밍 시스템
Fig.015 TIMING SYSTEM

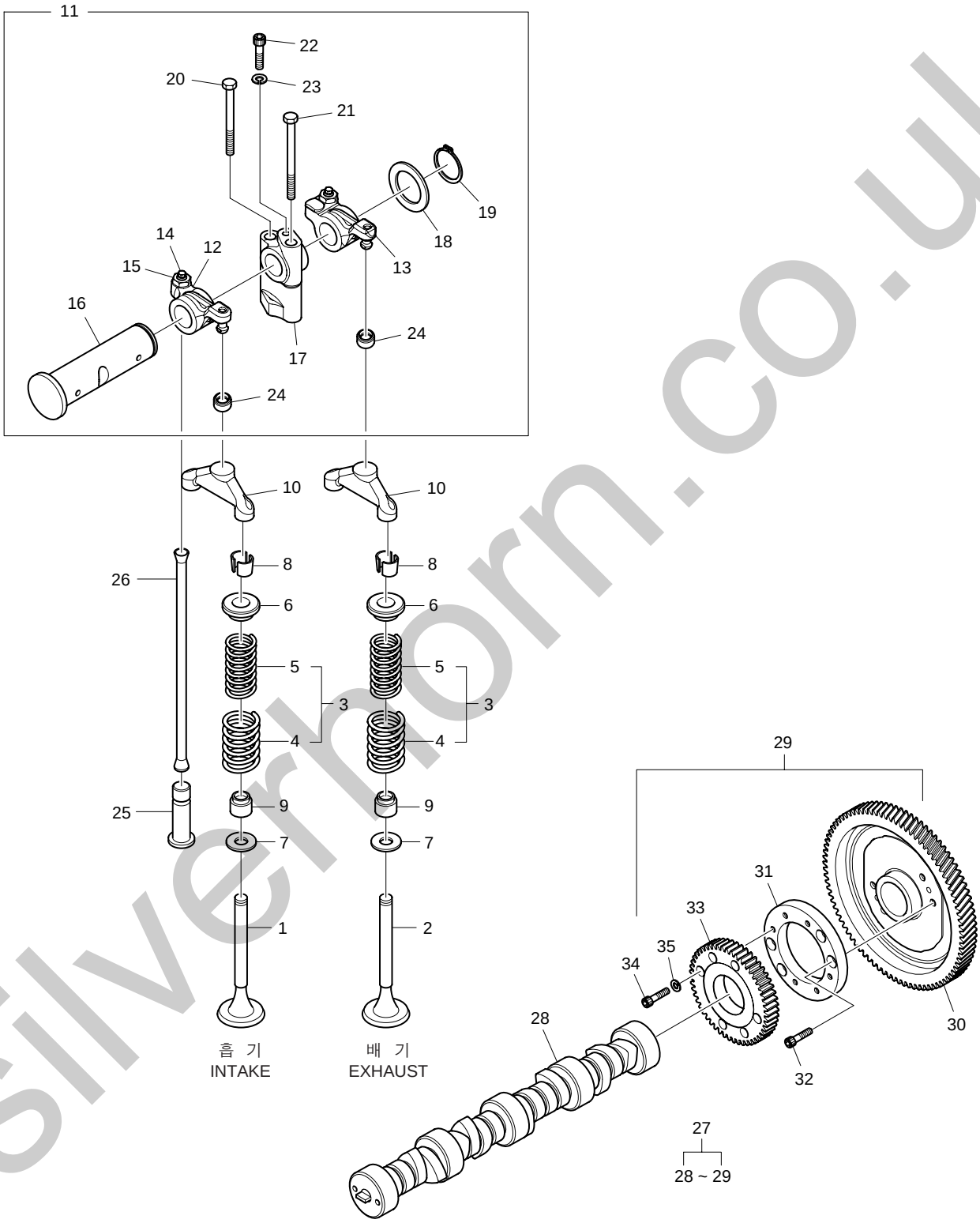

silverhorn.co.uk

타이밍 시스템
Fig.015 TIMING SYSTEM

지시번호 Key No.	부 품 번 호 Part No.	부 품 명	Description	수 량(Q'ty) EUZOA	EUZOB	EUSOA	EUSOB	EUYOA	EUYOB	EUYOD	서비스 코 드 S.C	비 고 Remarks
1	65.04101-0067	흡기 밸브	VALVE ; INTAKE	16	16	20	20	24	24	24		
2	65.04101-0068	배기 밸브	VALVE ; EXHAUST	16	16	20	20	24	24	24		
3	65.04102-6014	밸브 스프링	SPRING ; VALVE	32	32	40	40	48	48	48		
4	65.04102-0030	· 밸브 스프링	· SPRING ; VALVE	1	1	1	1	1	1	1		
5	65.04102-0031	· 밸브 스프링	· SPRING ; VALVE	1	1	1	1	1	1	1		
6	65.04103-0017	밸브 스프링 플레이트	PLATE ; VALVE SPRING	32	32	40	40	48	48	48		
7	65.90701-0093A	와 셔	WASHER	32	32	40	40	48	48	48		
8	65.04104-0008	밸브 코터	COTTER ; VALVE	64	64	80	80	96	96	96		
9	65.04902-0014	밸브 스팀 시일	SEAL ; VALVE STEM	32	32	40	40	48	48	48		
10	65.04130-0010	캘리퍼	CALIPER	16	16	20	20	24	24	24		
11	65.04200-6037B	록커 암 및 축 조립품	ROCKER ARM & SHAFT ASS'Y	8	8	10	10	12	12	12		
12	65.04201-5028	· 록커 암 조립품(흡기)	· ROCKER ARM ASS'Y(INTAKE)	1	1	1	1	1	1	1		
13	65.04201-5029	· 록커 암 조립품(배기)	· ROCKER ARM ASS'Y(EXHAUST)	1	1	1	1	1	1	1		
14	65.04205-0012	· 조정 나사	· SCREW ; ADJUST	2	2	2	2	2	2	2		
15	65.90501-0031	· 육각 너트	· NUT ; HEX.	2	2	2	2	2	2	2		
16	65.04203-5023	· 록커 암 축	· SHAFT ; ROCKER ARM	1	1	1	1	1	1	1		
17	65.04202-0038	· 록커 암 브라켓	· BRACKET ; ROCKER ARM	1	1	1	1	1	1	1		
18	65.90701-0136B	· 와 셔	· WASHER	1	1	1	1	1	1	1		
19	06.29010-0120	· 멈춤 링	· RING ; SNAP 24x1.2	1	1	1	1	1	1	1		
20	65.90020-0124A	· 칼러드 육각 볼트	· BOLT ; COLLARED HEX. M10	1	1	1	1	1	1	1		
21	65.90020-0125A	· 칼러드 육각 볼트	· BOLT ; COLLARED HEX. M10	1	1	1	1	1	1	1		
22	65.90030-0020	· 소켓 헤드 볼트	· BOLT ; SOCKET HEAD M8	1	1	1	1	1	1	1		
23	06.16110-0106	· 스프링 와셔	· WASHER ; SPRING A8	1	1	1	1	1	1	1		
24	65.04209-0002	· 조정 나사 캡	· CAP ; ADJUST SCREW	2	2	2	2	2	2	2		
25	65.04301-5002B	밸브 타펫	TAPPET ; VALVE	16	16	20	20	24	24	24		
26	65.04302-5013B	푸쉬 로드	ROD ; PUSH	16	16	20	20	24	24	24		
27	65.04401-6011B	캠 축	SHAFT ; CAM	1	1	–	–	–	–	–		
–	65.04401-6012B	캠 축	SHAFT ; CAM	–	–	1	1	–	–	–		
–	65.04401-6010B	캠 축	SHAFT ; CAM	–	–	–	–	1	1	1		
28	65.04401-0111B	· 캠 축	· SHAFT ; CAM	1	1	–	–	–	–	–		
–	65.04401-0112B	· 캠 축	· SHAFT ; CAM	–	–	1	1	–	–	–		
–	65.04401-0110B	· 캠 축	· SHAFT ; CAM	–	–	–	–	1	1	1		
29	65.11300-6001B	· 분사 펌프 구동 조립품	· INJECTION PUMP DRIVE ASS'Y	1	1	1	1	1	1	1		
30	65.04501-0097	·· 캠 축 기어	·· GEAR ; CAM SHAFT	1	1	1	1	1	1	1		
31	65.11121-0002A	·· 스페이서	·· SPACER	1	1	1	1	1	1	1		
32	65.90030-0024	·· 소켓 헤드 볼트	·· BOLT ; SOCKET HEAD	4	4	4	4	4	4	4		
33	65.11301-0018A	·· 연료 분사 펌프 구동 기어	·· GEAR ; INJECTION PUMP DRIVE	1	1	1	1	1	1	1		
34	06.02096-0412	·· 소켓 헤드 볼트	·· BOLT ; SOCKET HEAD M8x25	6	6	6	6	6	6	6		
35	06.16110-0106	·· 스프링 와셔	·· WASHER ; SPRING A8	6	6	6	6	6	6	6		

silverhorn.co.uk

오일 펌프
Fig.016 OIL PUMP

EUZOA, EUZOB

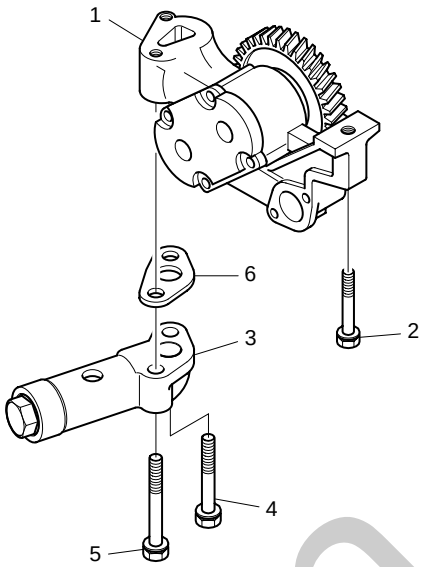

EUSOA, EUSOB, EUYOA, EUYOB, EUYOD

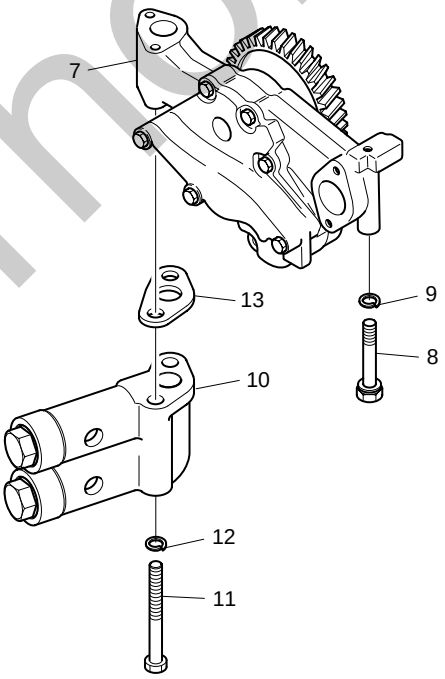

silverhorn.co.uk

오일 펌프
Fig.016 OIL PUMP

지시번호 Key No.	부 품 번 호 Part No.	부 품 명	Description	수 량(Q'ty) EUZOA	EUZOB	EUSOA	EUSOB	EUYOA	EUYOB	EUYOD	서비스 코 드 S.C	비 고 Remarks
1	65.05100-6188F	오일 펌프 조립품	OIL PUMP ASS'Y	1	1	-	-	-	-	-		
2	06.01913-3122	볼트 조립품	BOLT ASS'Y M8x55	1	1	-	-	-	-	-		
3	65.05401-5014	릴리프 밸브 조립품	RELIEF VALVE ASS'Y	1	1	-	-	-	-	-		
4	06.01913-3126	볼트 조립품	BOLT ASS'Y M8x75	1	1	-	-	-	-	-		
5	06.01913-7127	볼트 조립품	BOLT ASS'Y M8x80	1	1	-	-	-	-	-		
6	65.05903A0015	릴리프 밸브 가스켓	GASKET ; RELIEF VALVE	1	1	-	-	-	-	-		
7	65.05100-6043A	오일 펌프 조립품	OIL PUMP ASS'Y	-	-	1	1	1	1	1		
8	06.01013-9124	육각 볼트	BOLT ; HEX. M8x95	-	-	1	1	1	1	1		
9	06.16731-2107	스프링 와셔	WASHER ; SPRING A8	-	-	1	1	1	1	1		
10	65.05401-5024	릴리프 밸브 조립품	RELIEF VALVE ASS'Y	-	-	1	1	1	1	1		
11	06.01013-9129	육각 볼트	BOLT ; HEX. M8x140	-	-	2	2	2	2	2		
12	06.16731-2107	스프링 와셔	WASHER ; SPRING A8	-	-	2	2	2	2	2		
13	65.05903A0006	릴리프 밸브 가스켓	GASKET ; RELIEF VALVE	-	-	1	1	1	1	1		

silverhorn.co.uk

오일 여과기
Fig.017 OIL FILTER

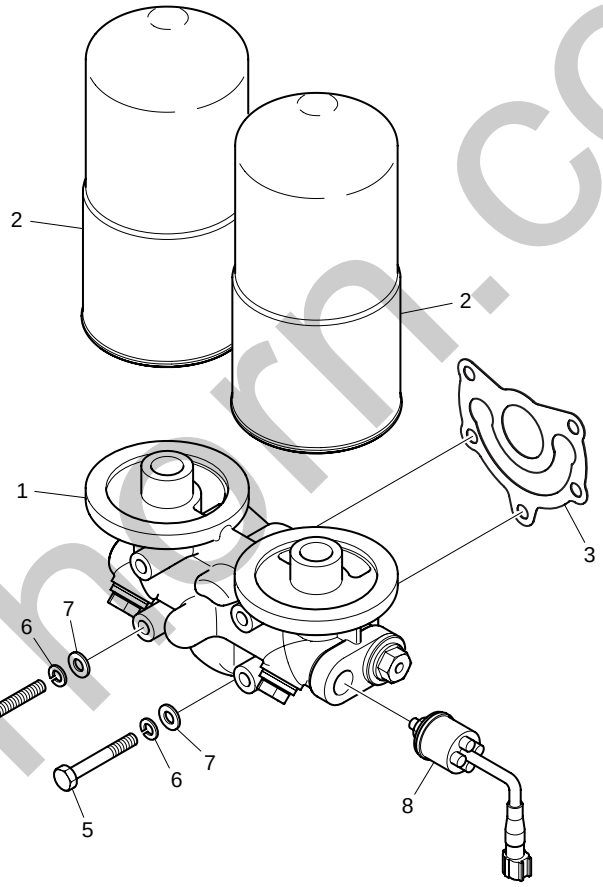

silverhorn.co.uk

오일 여과기
Fig.017 OIL FILTER

지시번호 Key No.	부 품 번 호 Part No.	부 품 명	Description	수 량(Q'ty) EUZOA	EUZOB	EUSOA	EUSOB	EUYOA	EUYOB	EUYOD	서비스 코 드 S.C	비 고 Remarks
1	65.05501-7087	오일 여과기	OIL FILTER	1	1	1	1	1	1	1		
2	65.05510-5020B	카트리지 조립품	CARTRIDGE ASS'Y	2	2	2	2	2	2	2		
3	65.05901A0080	오일 여과기 가스켓	GASKET ; OIL FILTER	1	1	1	1	1	1	1		
4	06.01013-9237	육각 볼트	BOLT ; HEX. M10x125	4	4	4	4	4	4	4		
5	06.01284-7223	육각 볼트	BOLT ; HEX. M10x60	1	1	1	1	1	1	1		
6	06.16731-2108	스프링 와셔	WASHER ; SPRING A10	5	5	5	5	5	5	5		
7	06.15010-2312	평 와셔	WASHER ; PLAIN 10.5	5	5	5	5	5	5	5		
8	65.27435-6008	오일 압력 센서	SENSOR ; OIL PRESSURE	1	1	1	1	1	1	1		

silverhorn.co.uk

오일 냉각기
Fig.018 OIL COOLER(1)

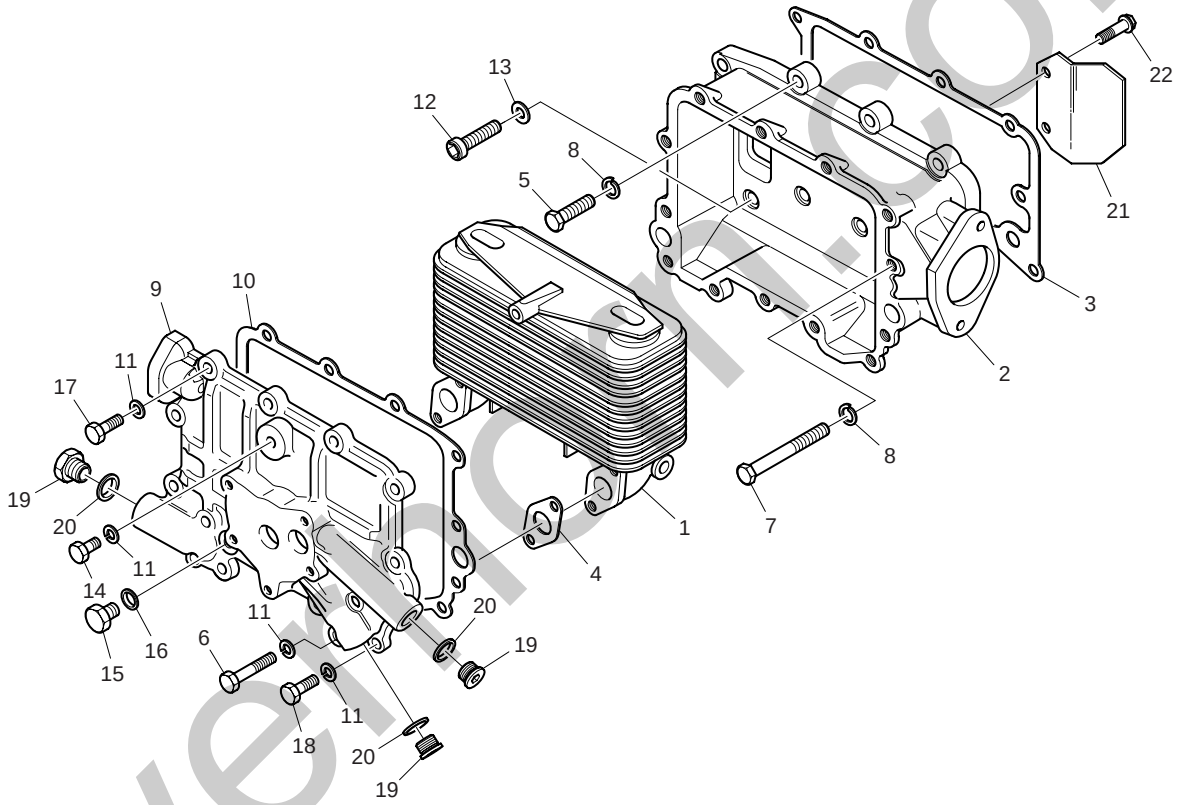

silvermoon.co.uk

오일 냉각기
Fig.018 OIL COOLER(1)

지시번호 Key No.	부 품 번 호 Part No.	부 품 명	Description	수 량(Q'ty) EUZOA	EUZOB	EUSOA	EUSOB	EUYOA	EUYOB	EUYOD	서비스 코 드 S.C	비 고 Remarks
1	65.05601-7135	오일 냉각기 조립품	OIL COOLER ASS'Y	1	1	1	1	-	-	-		
2	65.05604-0029	오일 냉각기 하우징	HOUSING ; OIL COOLER	1	1	1	1	-	-	-		
3	65.05901-0014	오일 냉각기 가스켓	GASKET ; OIL COOLER	1	1	1	1	-	-	-		
4	65.96601-0221B	훌랜지 가스켓	GASKET ; FLANGE	2	2	2	2	-	-	-		
5	06.01284-7218	육각 볼트	BOLT ; HEX. M10x35	6	6	6	6	-	-	-		
6	06.01013-9116	육각 볼트	BOLT ; HEX. M8x55	4	4	4	4	-	-	-		
7	06.01014-9226	육각 볼트	BOLT ; HEX.	1	1	1	1	-	-	-		
8	06.16731-2108	스프링 와셔	WASHER ; SPRING A10	7	7	7	7	-	-	-		
9	65.05605-0040	오일 냉각기 헤드	HEAD ; OIL COOLER	1	1	1	1	-	-	-		
10	65.05902A0038	오일 냉각기 가스켓	GASKET ; OIL COOLER	1	1	1	1	-	-	-		
11	06.16044-0210	스프링 와셔	WASHER ; SPRING	18	18	18	18	-	-	-		
12	65.90030-0001	소켓 헤드 볼트	BOLT ; SOCKET HEAD	3	3	3	3	-	-	-		
13	65.90701-0091	평 와셔	WASHER ; PLAIN 10.5	3	3	3	3	-	-	-		
14	06.01283-7111	육각 볼트	BOLT ; HEX. M8x16	1	1	1	1	-	-	-		
15	65.90310-0135	플러그 나사	SCREW ; PLUG	1	1	1	1	-	-	-		
16	06.56190-0706	시일 링	RING ; SEAL A14x20	1	1	1	1	-	-	-		
17	06.01284-7117	육각 볼트	BOLT ; HEX. M8x30	12	12	12	12	-	-	-		
18	06.01284-7115	육각 볼트	BOLT ; HEX. M8x25	1	1	1	1	-	-	-		
19	65.90310-0133	플러그 나사	SCREW ; PLUG	3	3	3	3	-	-	-		
20	06.56190-0726	시일 링	RING ; SEAL A26x31	3	3	3	3	-	-	-		
21	65.05604-0012	오일 냉각기 플레이트	PLATE ; OIL COOLER	1	1	1	1	-	-	-		
22	06.01283-7113	육각 볼트	BOLT ; HEX. M8x20	2	2	2	2	-	-	-		

silverhorn.co.uk

오일 냉각기
Fig.019 OIL COOLER(2)

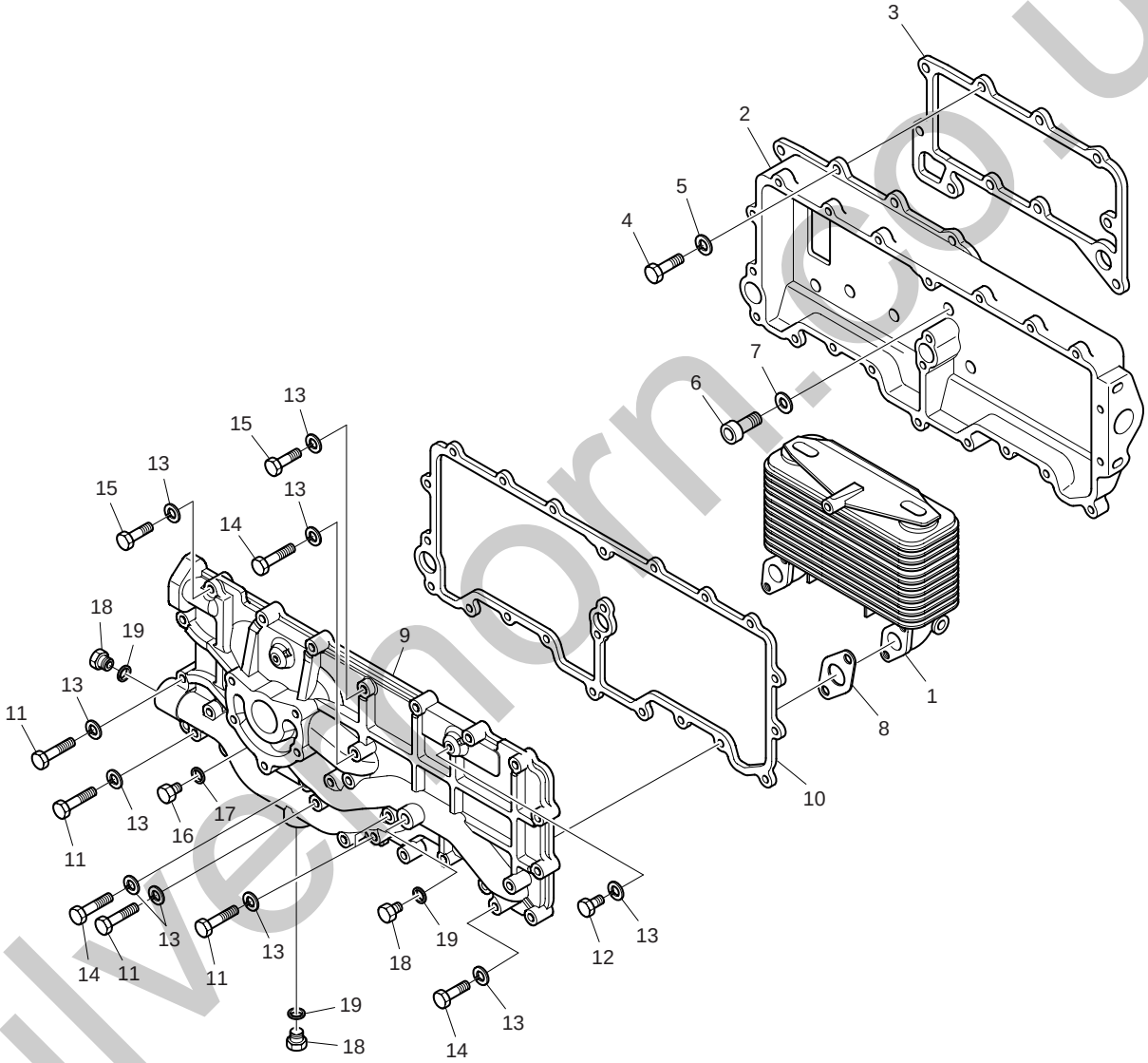

silvermorn.co.uk

오일 냉각기
Fig.019 OIL COOLER(2)

지시번호 Key No.	부 품 번 호 Part No.	부 품 명	Description	수 량(Q'ty) EUZOA	EUZOB	EUSOA	EUSOB	EUYOA	EUYOB	EUYOD	서비스 코 드 S.C	비 고 Remarks
1	65.05601-7135	오일 냉각기 조립품	OIL COOLER ASS'Y	-	-	-	-	2	2	2		
2	65.05604-0028	오일 냉각기 하우징	HOUSING ; OIL COOLER	-	-	-	-	1	1	1		
3	65.05901-0014	오일 냉각기 가스켓	GASKET ; OIL COOLER	-	-	-	-	1	1	1		
4	06.01284-7218	육각 볼트	BOLT ; HEX. M10x35	-	-	-	-	5	5	5		
5	06.16044-0211	스프링 와셔	WASHER ; SPRING	-	-	-	-	5	5	5		
6	65.90030-0001	소켓 헤드 볼트	BOLT ; SOCKET HEAD	-	-	-	-	5	5	5		
7	65.90701-0091	평 와셔	WASHER ; PLAIN 10.5	-	-	-	-	5	5	5		
8	65.96601-0221B	훌랜지 가스켓	GASKET ; FLANGE	-	-	-	-	4	4	4		
9	65.05605-0036	오일 냉각기 헤드	HEAD ; OIL COOLER	-	-	-	-	1	1	1		
10	65.05902A0041	오일 냉각기 가스켓	GASKET ; OIL COOLER	-	-	-	-	1	1	1		
11	06.01013-9116	육각 볼트	BOLT ; HEX. M8x55	-	-	-	-	8	8	8		
12	06.01283-7111	육각 볼트	BOLT ; HEX. M8x16	-	-	-	-	2	2	2		
13	06.16044-0210	스프링 와셔	WASHER ; SPRING	-	-	-	-	32	32	32		
14	06.01913-3123	육각 볼트	BOLT ; HEX. M8x60	-	-	-	-	5	5	5		
15	06.01283-7118	육각 볼트	BOLT ; HEX. M8x35	-	-	-	-	17	17	17		
16	06.08092-2404	플러그 나사	SCREW ; PLUG M14x1.5	-	-	-	-	1	1	1		
17	06.56190-0706	시일 링	RING ; SEAL A14x20	-	-	-	-	1	1	1		
18	65.90310-0133	플러그 나사	SCREW ; PLUG	-	-	-	-	3	3	3		
19	06.56190-0726	시일 링	RING ; SEAL A26x31	-	-	-	-	3	3	3		

silverhorn.co.uk

오일 팬
Fig.020 OIL PAN(1)

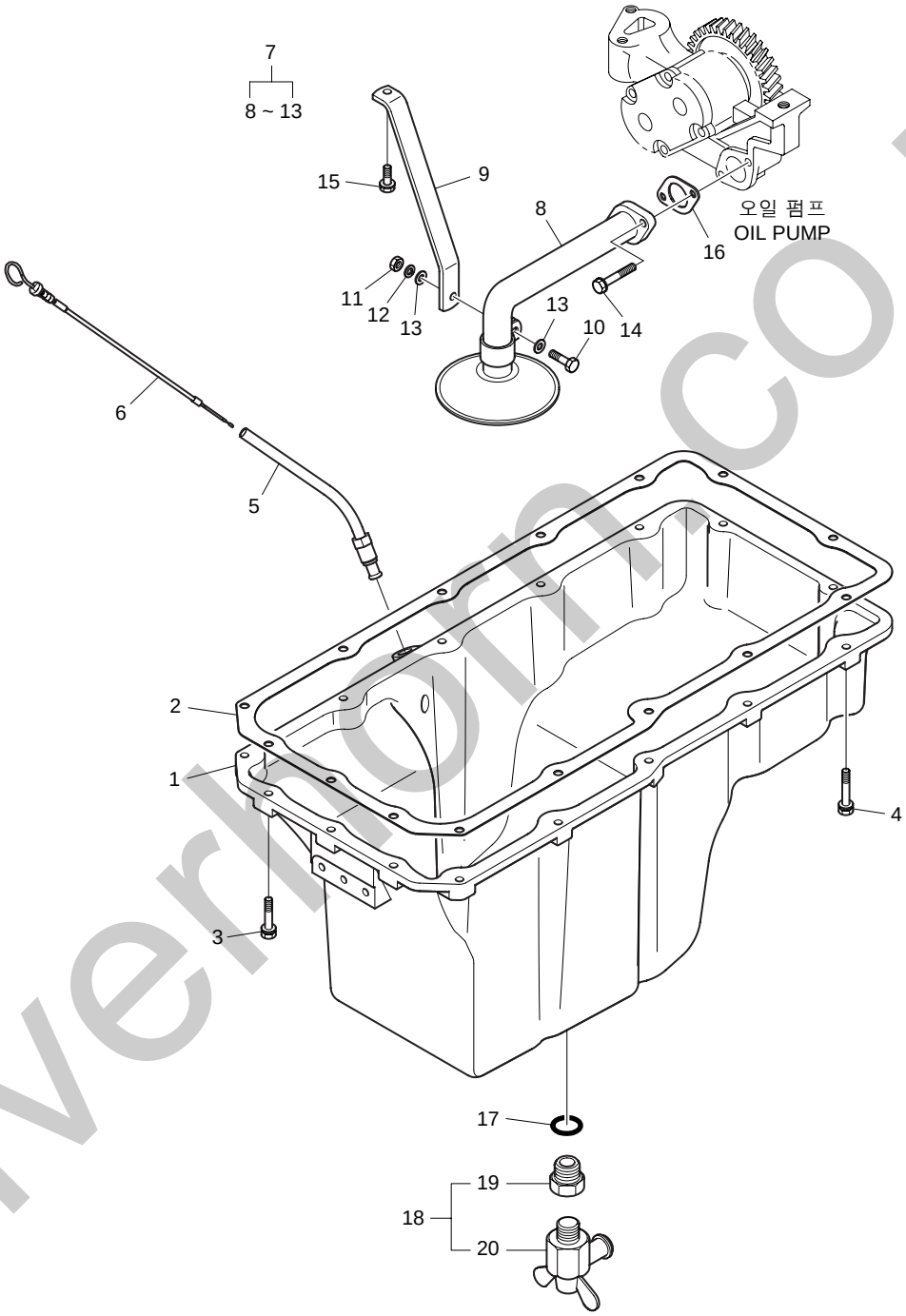

silverhorn.co.uk

오일 팬
Fig.020 OIL PAN(1)

지시번호 Key No.	부 품 번 호 Part No.	부 품 명	Description	수 량(Q'ty) EUZOA	EUZOB	EUSOA	EUSOB	EUYOA	EUYOB	EUYOD	서비스 코 드 S.C	비 고 Remarks
1	65.05801-5210	오일 팬	PAN ; OIL	1	1	-	-	-	-	-	S	
2	65.05904A0092	오일 팬 가스켓	GASKET ; OIL PAN	1	1	-	-	-	-	-		
3	06.01923-3118	볼트 조립품	BOLT ASS'Y M8x35	6	6	-	-	-	-	-		
4	06.01923-3119	볼트 조립품	BOLT ASS'Y M8x40	10	10	-	-	-	-	-		
5	65.05806-6081	가이드 튜브 조립품	GUIDE TUBE ASS'Y	1	1	-	-	-	-	-		
6	65.05805-5162	오일 레벨 게이지 조립품	OIL LEVEL GAUGE ASS'Y	1	1	-	-	-	-	-		
7	65.05701-6048	오일 흡입 파이프 조립품	OIL SUCTION PIPE ASS'Y	1	1	-	-	-	-	-		
8	65.05701-5269	· 오일 흡입 파이프 조립품	· OIL SUCTION PIPE ASS'Y	1	1	-	-	-	-	-		
9	65.05740-0018	· 오일 흡입 파이프 브라켓	· BRACKET ; OIL SUCTION PIPE	1	1	-	-	-	-	-		
10	06.01283-7117	· 육각 볼트	· BOLT ; HEX. M8x30	1	1	-	-	-	-	-		
11	06.11063-8214	· 육각 너트	· NUT ; HEX. M8	1	1	-	-	-	-	-		
12	06.16731-2107	· 스프링 와셔	· WASHER ; SPRING A8	1	1	-	-	-	-	-		
13	06.15010-2311	· 와 셔	· WASHER 8.4	2	2	-	-	-	-	-		
14	06.01913-3121	육각 볼트 조립품	HEX. BOLT ASS'Y M8x50	2	2	-	-	-	-	-		
15	06.01913-3113	볼트 조립품	BOLT ASS'Y M8x20	1	1	-	-	-	-	-		
16	65.96601-0055	가스켓	GASKET	1	1	-	-	-	-	-		
17	06.56190-0732	시일 링	RING ; SEAL A30x36	1	1	-	-	-	-	-		
18	65.98125-5011	배출 조인트 조립품	DRAIN JOINT ASS'Y	1	1	-	-	-	-	-		
19	65.98130-0006	· 어댑터	· ADAPTER	1	1	-	-	-	-	-		
20	65.98125-5010	· 드레인 콕크	· COCK ; DRAIN	1	1	-	-	-	-	-		

silverhorn.co.uk

오일 팬
Fig.021 OIL PAN(2)

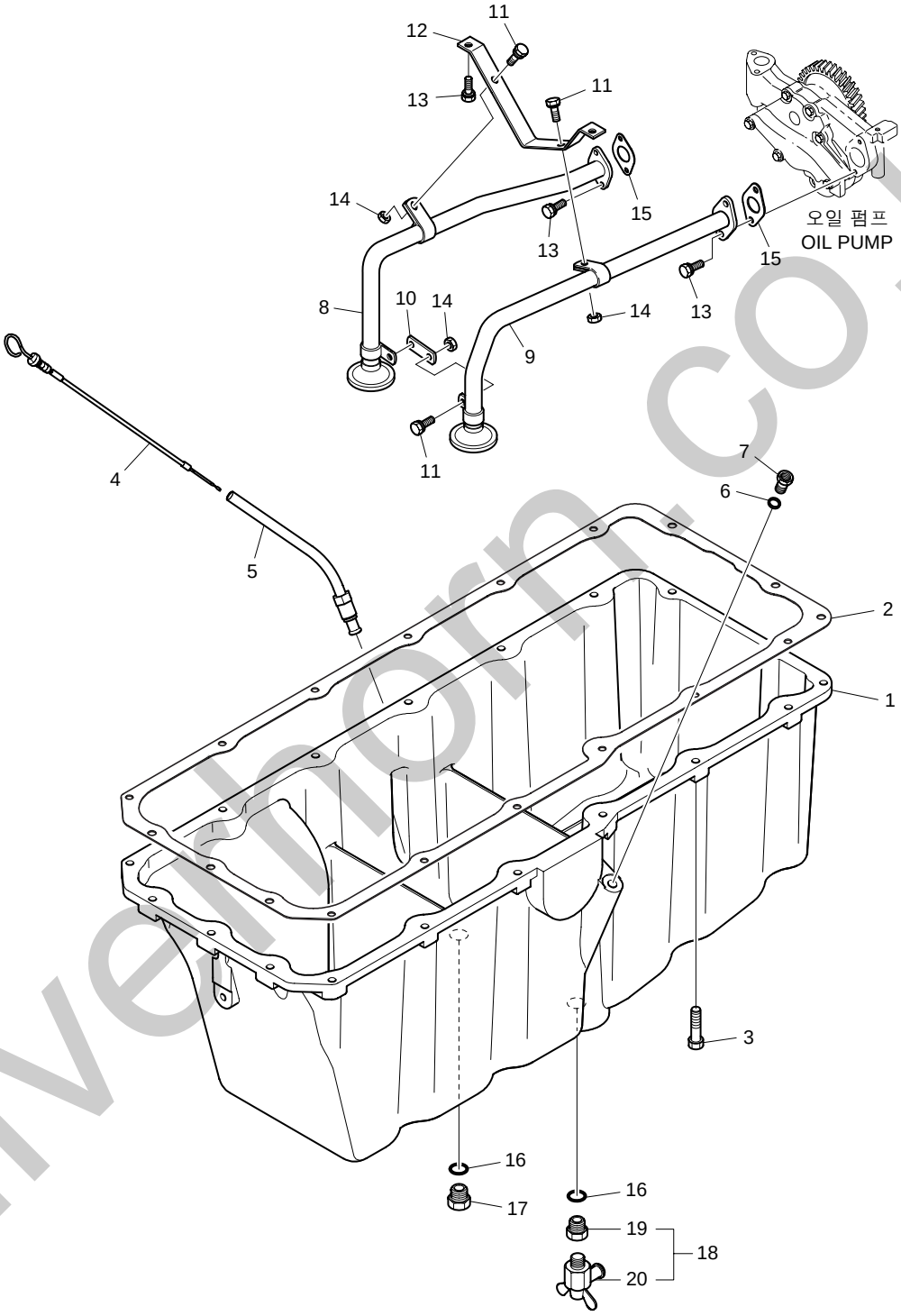

silverthorn.co.uk

오일 팬
Fig.021 OIL PAN(2)

지시번호 Key No.	부 품 번 호 Part No.	부 품 명	Description	수 량(Q'ty) EUZOA	EUZOB	EUSOA	EUSOB	EUYOA	EUYOB	EUYOD	서비스 코 드 S.C	비 고 Remarks
1	65.05801-5214	오일 팬	PAN ; OIL	-	-	1	1	-	-	-		
2	65.05904A0093	오일 팬 가스켓	GASKET ; OIL PAN	-	-	1	1	-	-	-		
3	06.01933-3118	볼트 조립품	BOLT ASS'Y M8x35	-	-	18	18	-	-	-		
4	65.05805-5162	오일 레벨 게이지 조립품	OIL LEVEL GAUGE ASS'Y	-	-	1	1	-	-	-		
5	65.05806-6085	가이드 튜브 조립품	GUIDE TUBE ASS'Y	-	-	1	1	-	-	-		
6	06.56190-0713	시일 링	RING ; SEAL A18x24	-	-	1	1	-	-	-		
7	65.90310-0131	플러그 나사	SCREW ; PLUG M18x1.5	-	-	1	1	-	-	-		
8	65.05701-5815	오일 파이프	PIPE ; OIL	-	-	1	1	-	-	-		
9	65.05701-5816	오일 파이프	PIPE ; OIL	-	-	1	1	-	-	-		
10	65.97480-0422	홀 더	HOLDER	-	-	1	1	-	-	-		
11	06.01913-3115	볼트 조립품	BOLT ASS'Y M8x25	-	-	4	4	-	-	-		
12	65.05740-0093	오일 흡입 파이프 브라켓	BRACKET ; OIL SUCTION PIPE	-	-	1	1	-	-	-		
13	06.01913-3113	볼트 조립품	BOLT ASS'Y M8x20	-	-	6	6	-	-	-		
14	06.11063-8214	육각 너트	NUT ; HEX. M8	-	-	4	4	-	-	-		
15	65.96601-0055	가스켓	GASKET	-	-	2	2	-	-	-		
16	06.56190-0728	시일 링	RING ; SEAL A26x32	-	-	2	2	-	-	-		
17	65.90310-0149A	플러그 나사	SCREW ; PLUG M26x1.5	-	-	1	1	-	-	-		
18	65.98125-5012	배출 조인트 조립품	DRAIN JOINT ASS'Y	-	-	1	1	-	-	-		
19	65.98130-0009	· 어댑터	· ADAPTER	-	-	1	1	-	-	-		
20	65.98125-5010	· 드레인 콕크	· COCK ; DRAIN	-	-	1	1	-	-	-		

silverhorn.co.uk

오일 팬
Fig.022 OIL PAN(3)

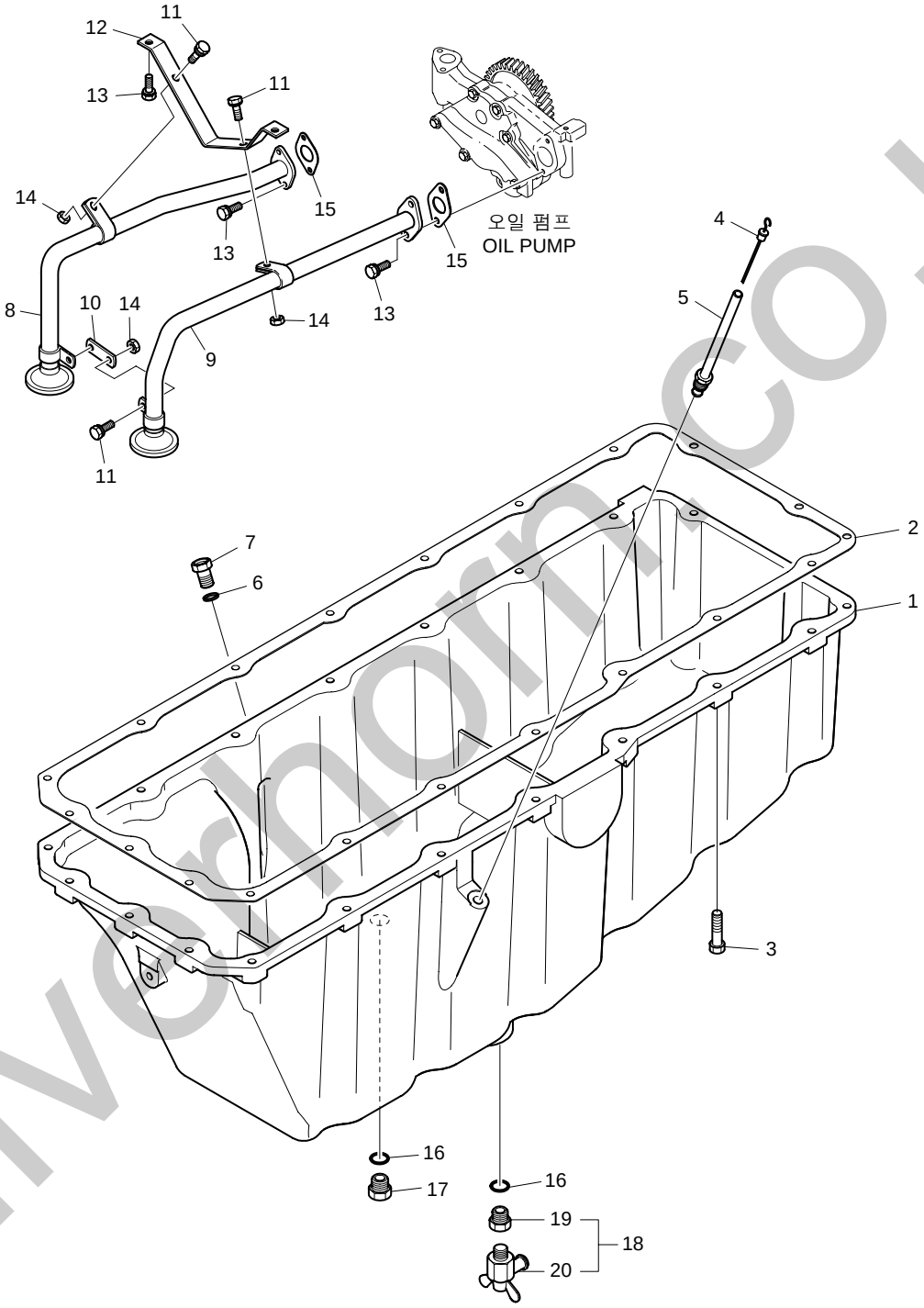

silvermorn.co.uk

오일 팬
Fig.022 OIL PAN(3)

지시번호 Key No.	부 품 번 호 Part No.	부 품 명	Description	수 량(Q'ty) EUZOA	EUZOB	EUSOA	EUSOB	EUYOA	EUYOB	EUYOD	서비스 코 드 S.C	비 고 Remarks
1	65.05801-5215A	오일 팬	PAN ; OIL	-	-	-	-	1	1	1		
2	65.05904-0105B	오일 팬 가스켓	GASKET ; OIL PAN	-	-	-	-	1	1	1		
3	06.01933-3118	볼트 조립품	BOLT ASS'Y M8x35	-	-	-	-	20	20	20		
4	65.05805-5162	오일 레벨 게이지 조립품	OIL LEVEL GAUGE ASS'Y	-	-	-	-	1	1	1		
5	65.05806-6085	가이드 튜브 조립품	GUIDE TUBE ASS'Y	-	-	-	-	1	1	1		
6	06.56190-0713	시일 링	RING ; SEAL A18x24	-	-	-	-	1	1	1		
7	65.90310-0131	플러그 나사	SCREW ; PLUG M18x1.5	-	-	-	-	1	1	1		
8	65.05701-5582	오일 파이프	PIPE ; OIL	-	-	-	-	1	1	1		
9	65.05701-5804	오일 흡입 파이프 조립품	OIL SUCTION PIPE ASS'Y	-	-	-	-	1	1	1		
10	65.97480-0422	홀 더	HOLDER	-	-	-	-	1	1	1		
11	06.01913-3115	볼트 조립품	BOLT ASS'Y M8x25	-	-	-	-	4	4	4		
12	65.05740-0093	오일 흡입 파이프 브라켓	BRACKET ; OIL SUCTION PIPE	-	-	-	-	1	1	1		
13	06.01913-3113	볼트 조립품	BOLT ASS'Y M8x20	-	-	-	-	6	6	6		
14	06.11063-8214	육각 너트	NUT ; HEX. M8	-	-	-	-	4	4	4		
15	65.96601-0055	가스켓	GASKET	-	-	-	-	2	2	2		
16	06.56190-0728	시일 링	RING ; SEAL A26x32	-	-	-	-	2	2	2		
17	65.90310-0139	플러그 나사	SCREW ; PLUG	-	-	-	-	1	1	1		
18	65.98125-5012	배출 조인트 조립품	DRAIN JOINT ASS'Y	-	-	-	-	1	1	1		
19	65.98130-0009	· 어댑터	· ADAPTER	-	-	-	-	1	1	1		
20	65.98125-5010	· 드레인 콕크	· COCK ; DRAIN	-	-	-	-	1	1	1		

silverhorn.co.uk

냉각수 파이프
Fig.023 COOLING WATER PIPE

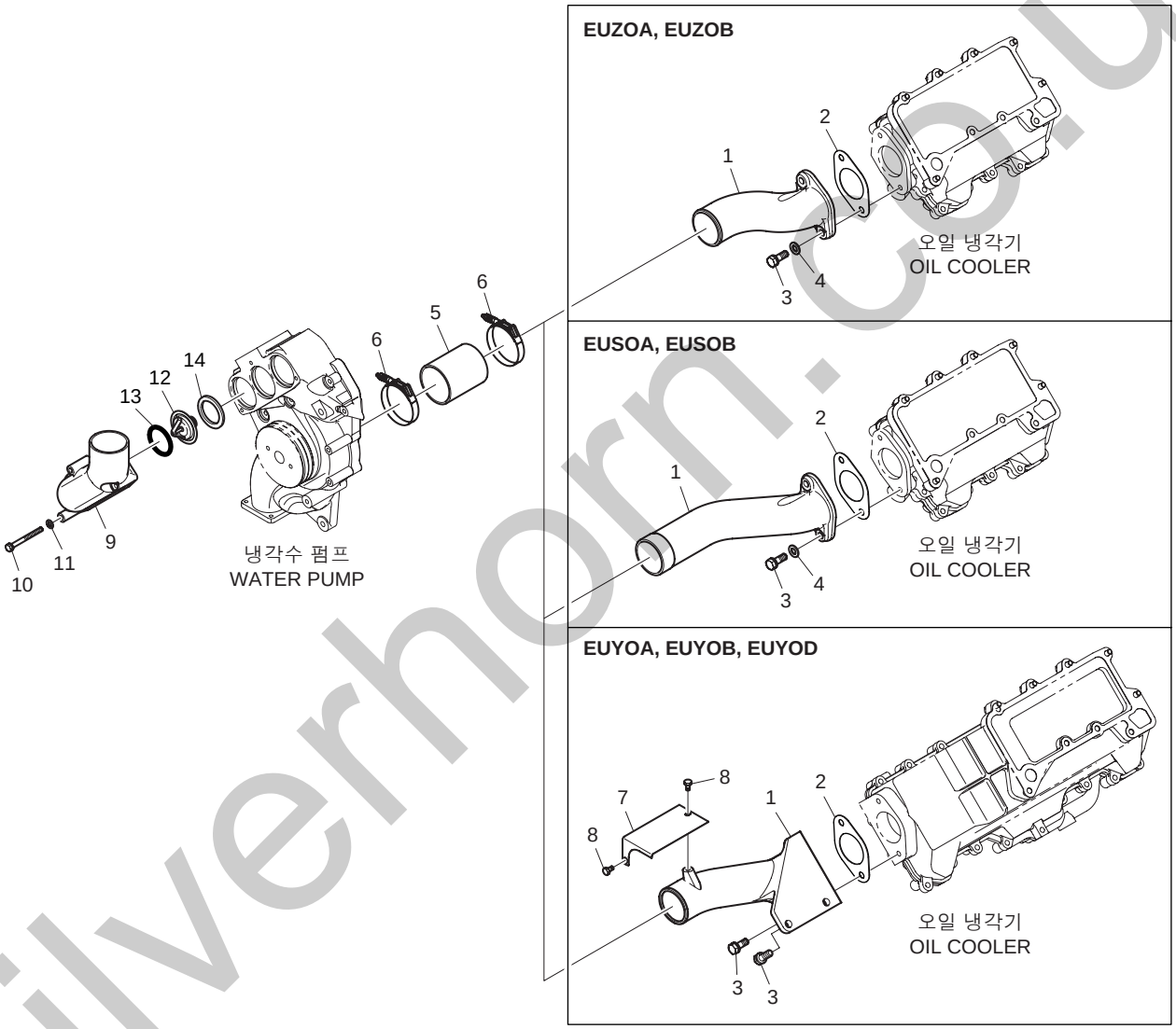

silverhorn.co.uk

냉각수 파이프
Fig.023 COOLING WATER PIPE

지시번호 Key No.	부 품 번 호 Part No.	부 품 명	Description	수 량(Q'ty) EUZOA	EUZOB	EUSOA	EUSOB	EUYOA	EUYOB	EUYOD	서비스 코 드 S.C	비 고 Remarks
1	65.06301-0678	냉각수 파이프	PIPE ; COOLING WATER	1	1	-	-	-	-	-		
-	65.06301-0158	냉각수 파이프	PIPE ; COOLING WATER	-	-	1	1	-	-	-		
-	65.06301-0163	냉각수 파이프	PIPE ; COOLING WATER	-	-	-	-	1	1	1		
2	65.06903B0010	가스켓	GASKET	1	1	1	1	1	1	1		
3	06.01913-3318	볼트 조립품	BOLT ASS'Y M12x35	2	2	2	2	4	4	4		
4	06.15010-2313	평 와셔	WASHER ; PLAIN 12	2	2	2	2	-	-	-		
5	65.96301-0490	고무 호스	HOSE ; RUBBER	1	1	1	1	1	1	1		
6	65.97440-5005	호스 클램프(밴드형)	CLAMP ; HOSE(BAND TYPE)	2	2	2	2	2	2	2		
7	65.08120-0038	방열판	SCREEN ; HEAT	-	-	-	-	1	1	1		
8	06.01283-7111	육각 볼트	BOLT ; HEX. M8x16	-	-	-	-	2	2	2		
9	65.06405-0033	냉각수 배출 파이프	PIPE ; WATER OUTLET	1	1	1	1	1	1	1		
10	06.01014-9117	육각 볼트	BOLT ; HEX. M8x60	3	3	3	3	3	3	3		
11	06.16044-0210	스프링 와셔	WASHER ; SPRING	3	3	3	3	3	3	3		
12	51.06402-0062	수온 조절기 엘레멘트	ELEMENT ; THERMOSTAT	3	3	3	3	3	3	3		
13	06.56342-1208	O-링	O-RING	3	3	3	3	3	3	3		
14	65.06901A0069	수온 조절기 가스켓	GASKET ; THERMOSTAT	3	3	3	3	3	3	3		

silverhorn.co.uk

냉각수 펌프
Fig.024 WATER PUMP

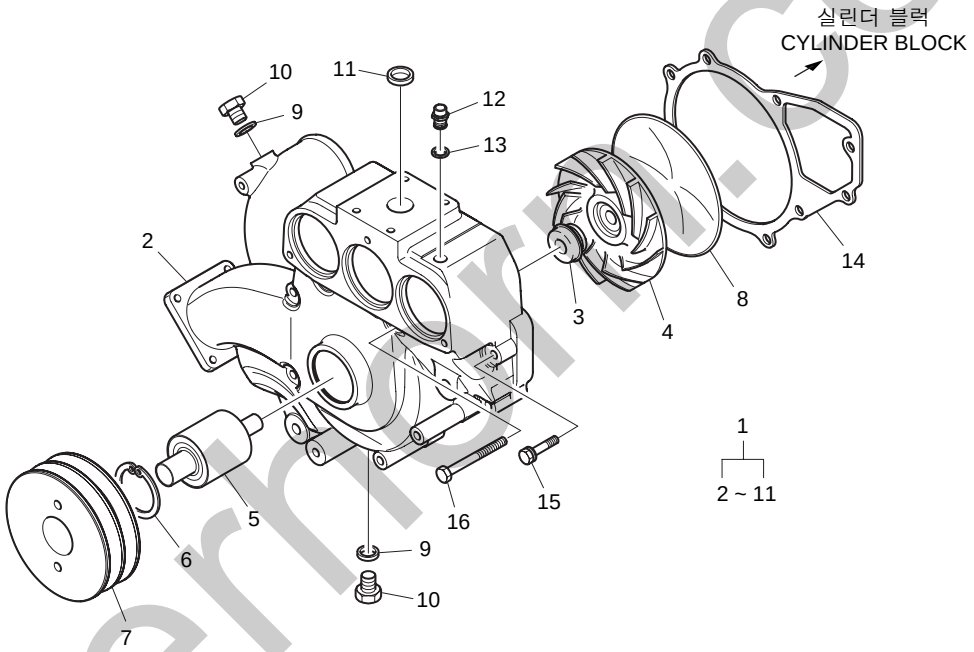

silvermoor.co.uk

냉각수 펌프
Fig.024 WATER PUMP

지시번호 Key No.	부 품 번 호 Part No.	부 품 명	Description	수 량(Q'ty) EUZOA	EUZOB	EUSOA	EUSOB	EUYOA	EUYOB	EUYOD	서비스 코 드 S.C	비 고 Remarks
1	65.06500-6183A	냉각수 펌프 조립품	WATER PUMP ASS'Y	1	1	1	1	1	1	1		
2	65.06501-0082A	· 냉각수 펌프 하우징	· HOUSING ; WATER PUMP	1	1	1	1	1	1	1		
3	65.06520-6007	· 메카니컬 시일	· SEAL ; MECHANICAL	1	1	1	1	1	1	1		
4	65.06506-6001A	· 임펠러 조립품	· IMPELLER ASS'Y	1	1	1	1	1	1	1		
5	65.93410-0024	· 유니트 베어링	· BEARING ; UNIT	1	1	1	1	1	1	1		
6	06.29020-0132	· 멈춤 링	· RING ; SNAP 55x2	1	1	1	1	1	1	1		
7	65.06503-0174	· V-벨트 풀리	· PULLEY ; V-BELT	1	1	1	1	1	1	1		
8	65.06512-0017A	· 냉각수 펌프 커버	· COVER ; WATER PUMP	1	1	1	1	1	1	1		
9	06.56190-0709	· 시일 링	· RING ; SEAL A16x22	2	2	2	2	2	2	2		
10	06.08092-2405	· 플러그 나사	· SCREW ; PLUG M16x1.5	2	2	2	2	2	2	2		
11	65.90302-0026	· 코어 플러그	· PLUG ; CORE	1	1	1	1	1	1	1		
12	65.98131-0060	연결 나사	SCREW ; CONNECTION	1	1	1	1	1	1	1		
13	06.56190-0706	시일 링	RING ; SEAL A14x20	1	1	1	1	1	1	1		
14	65.06901A0074	냉각수 펌프 가스켓	GASKET ; WATER PUMP	1	1	1	1	1	1	1		
15	06.01923-3122	볼트 조립품	BOLT ASS'Y M8x55	3	3	3	3	3	3	3		
16	06.01913-3128	육각 볼트	BOLT ; HEX. M8x85	3	3	3	3	3	3	3		

silverhorn.co.uk

냉각 휀
Fig.025 COOLING FAN

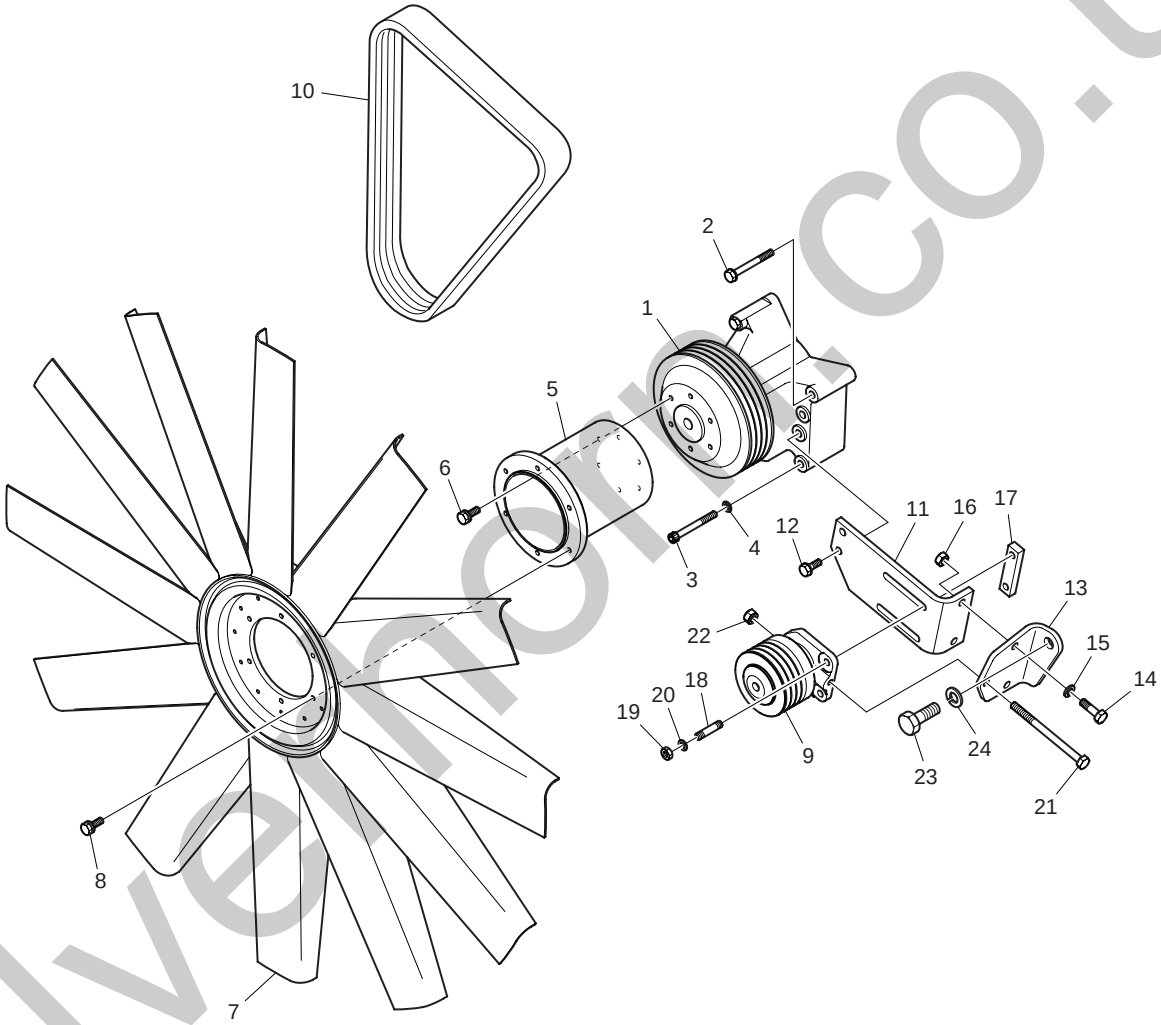

silvermore.co.uk

냉각 휀
Fig.025 COOLING FAN

지시번호 Key No.	부 품 번 호 Part No.	부 품 명	Description	수 량(Q'ty) EUZOA	EUZOB	EUSOA	EUSOB	EUYOA	EUYOB	EUYOD	서비스 코 드 S.C	비 고 Remarks
1	65.06602-6008	휀 마운팅	MOUNTING ; FAN	1	1	-	-	1	1	-		
-	65.06602-6010	휀 마운팅	MOUNTING ; FAN	-	-	1	1	-	-	1		
2	06.01913-3229	볼트 조립품	BOLT ASS'Y M10x90	1	1	1	1	1	1	1		
3	06.02091-0527	소켓 헤드 볼트	BOLT ; SOCKET HEAD M10x90	1	1	1	1	1	1	1		
4	06.16110-0107	스프링 와셔	WASHER ; SPRING A10	1	1	1	1	1	1	1		
5	65.06611-0138	휀 홀랜지	FLANGE ; FAN	1	1	1	1	1	1	1		
6	06.01913-3116	볼트 조립품	BOLT ASS'Y M8x28	6	6	6	6	6	6	6		
7	65.06601-5048	냉각 휀	FAN ; COOLING	1	1	1	1	1	1	-		
-	65.06601-0025	냉각 휀	FAN ; COOLING	-	-	-	-	-	-	1		
8	06.01923-3113	볼트 조립품	BOLT ASS'Y M8x20	6	6	6	6	6	6	-		
-	06.01923-3115	육각 볼트 조립품	HEX. BOLT ASS'Y M8x25	-	-	-	-	-	-	6		
9	65.95800-7025	아이들 풀리 조립품	IDLE PULLEY ASS'Y	1	1	1	1	1	1	1		
10	65.96801-0195A	V-벨트	V-BELT	1	1	1	1	1	1	1		
11	65.95840-0077	아이들 풀리 브라켓	BRACKET ; IDLE PULLEY	1	1	1	1	1	1	1		
12	06.01914-3215	볼트 조립품	BOLT ASS'Y M10x25	2	2	2	2	2	2	2		
13	65.95840-0078	브라켓	BRACKET	1	1	1	1	1	1	1		
14	06.01284-7218	육각 볼트	BOLT ; HEX. M10x35	2	2	2	2	2	2	2		
15	06.16731-2108	스프링 와셔	WASHER ; SPRING A10	2	2	2	2	2	2	2		
16	06.11063-8215	육각 너트	NUT ; HEX. M10	2	2	2	2	2	2	2		
17	65.95840-0079	브라켓	BRACKET	1	1	1	1	1	1	1		
18	06.06225-0809	스터드 볼트	BOLT ; STUD M10x35	2	2	2	2	2	2	2		
19	06.11063-8215	육각 너트	NUT ; HEX. M10	2	2	2	2	2	2	2		
20	06.16731-2108	스프링 와셔	WASHER ; SPRING A10	2	2	2	2	2	2	2		
21	06.01283-7235	육각 볼트	BOLT ; HEX. M10x140	1	1	1	1	1	1	-		
-	06.01283-7231	육각 볼트	BOLT ; HEX. M10x100	-	-	-	-	-	-	1		
22	06.11250-2106	육각 너트	NUT ; HEX. M10	1	1	1	1	1	1	1		
23	06.01283-7517	육각 볼트	BOLT ; HEX. M16x30	-	-	-	-	-	-	1		
24	06.16731-2111	스프링 와셔	WASHER ; SPRING A16	-	-	-	-	-	-	1		

silverhorn.co.uk

배기 매니홀드
Fig.026 EXHAUST MANIFOLD(1)

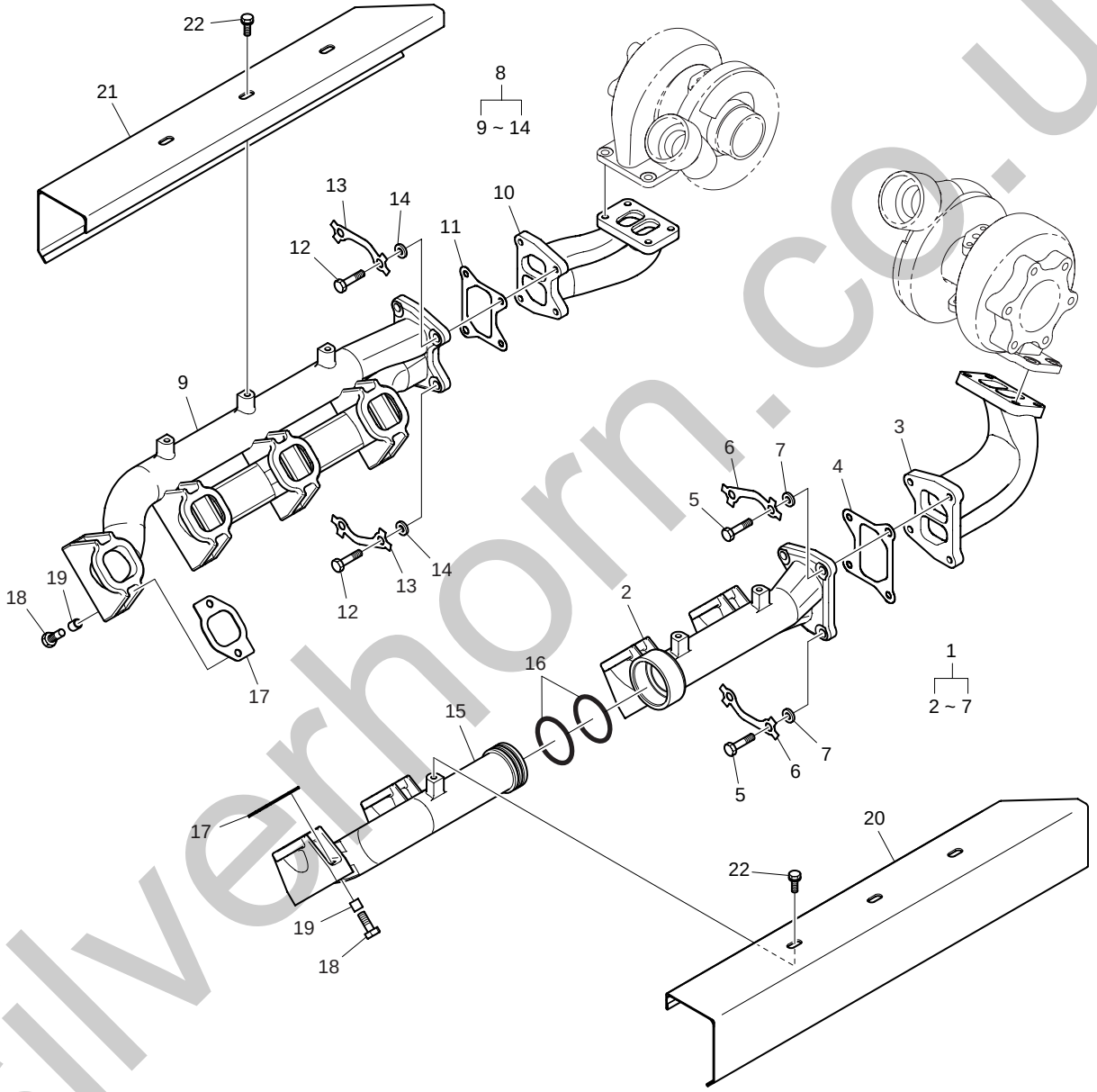

silverhorn.co.uk

배기 매니홀드
Fig.026 EXHAUST MANIFOLD(1)

지시번호 Key No.	부품번호 Part No.	부품명	Description	수량(Q'ty) EUZOA	EUZOB	EUSOA	EUSOB	EUYOA	EUYOB	EUYOD	서비스 코드 S.C	비고 Remarks
1	65.08100-6086	배기 매니홀드 조립품	EXHAUST MANIFOLD ASS'Y	1	1	–	–	–	–	–		
2	65.08101-0213	· 배기 매니홀드	· MANIFOLD ; EXHAUST	1	1	–	–	–	–	–		
3	65.08101-0150	· 배기 훌랜지(좌측)	· FLANGE ; EXHAUST(L.H.)	1	1	–	–	–	–	–		
4	65.08901-0060	· 배기 매니홀드 가스켓	· GASKET ; EXHAUST MANIFOLD	1	1	–	–	–	–	–		
5	65.90001-0157	· 육각 볼트	· BOLT ; HEX.	4	4	–	–	–	–	–		
6	65.90801-0013	· 록크 와셔	· WASHER ; LOCK	2	2	–	–	–	–	–		
7	65.90701-0054	· 와 셔	· WASHER	4	4	–	–	–	–	–		
8	65.08100-6085	배기 매니홀드 조립품	EXHAUST MANIFOLD ASS'Y	1	1	–	–	–	–	–		
9	65.08101-0211	· 배기 매니홀드	· MANIFOLD ; EXHAUST	1	1	–	–	–	–	–		
10	65.08101-0151	· 배기 훌랜지(우측)	· FLANGE ; EXHAUST(R.H.)	1	1	–	–	–	–	–		
11	65.08901-0060	· 배기 매니홀드 가스켓	· GASKET ; EXHAUST MANIFOLD	1	1	–	–	–	–	–		
12	65.90001-0157	· 육각 볼트	· BOLT ; HEX.	4	4	–	–	–	–	–		
13	65.90801-0013	· 록크 와셔	· WASHER ; LOCK	2	2	–	–	–	–	–		
14	65.90701-0054	· 와 셔	· WASHER	4	4	–	–	–	–	–		
15	65.08101-0212	배기 매니홀드	MANIFOLD ; EXHAUST	1	1	–	–	–	–	–		
16	65.98701-0005	래미네이티드 링	RING ; LAMINATED	2	2	–	–	–	–	–		
17	65.08901-0046	배기 매니홀드 가스켓	GASKET ; EXHAUST MANIFOLD	8	8	–	–	–	–	–		
18	65.90020-0077	칼러드 육각 볼트	BOLT ; COLLARED HEX.	16	16	–	–	–	–	–		
19	65.91701-0541	스페이서	SPACER	16	16	–	–	–	–	–		
20	65.08120-5048	방열판	SCREEN ; HEAT	1	1	–	–	–	–	–		
21	65.08120-5049	방열판	SCREEN ; HEAT	1	1	–	–	–	–	–		
22	06.01923-3111	볼트 조립품	BOLT ASS'Y M8x16	6	6	–	–	–	–	–		

silverhorn.co.uk

배기 매니홀드
Fig.027 EXHAUST MANIFOLD(2)

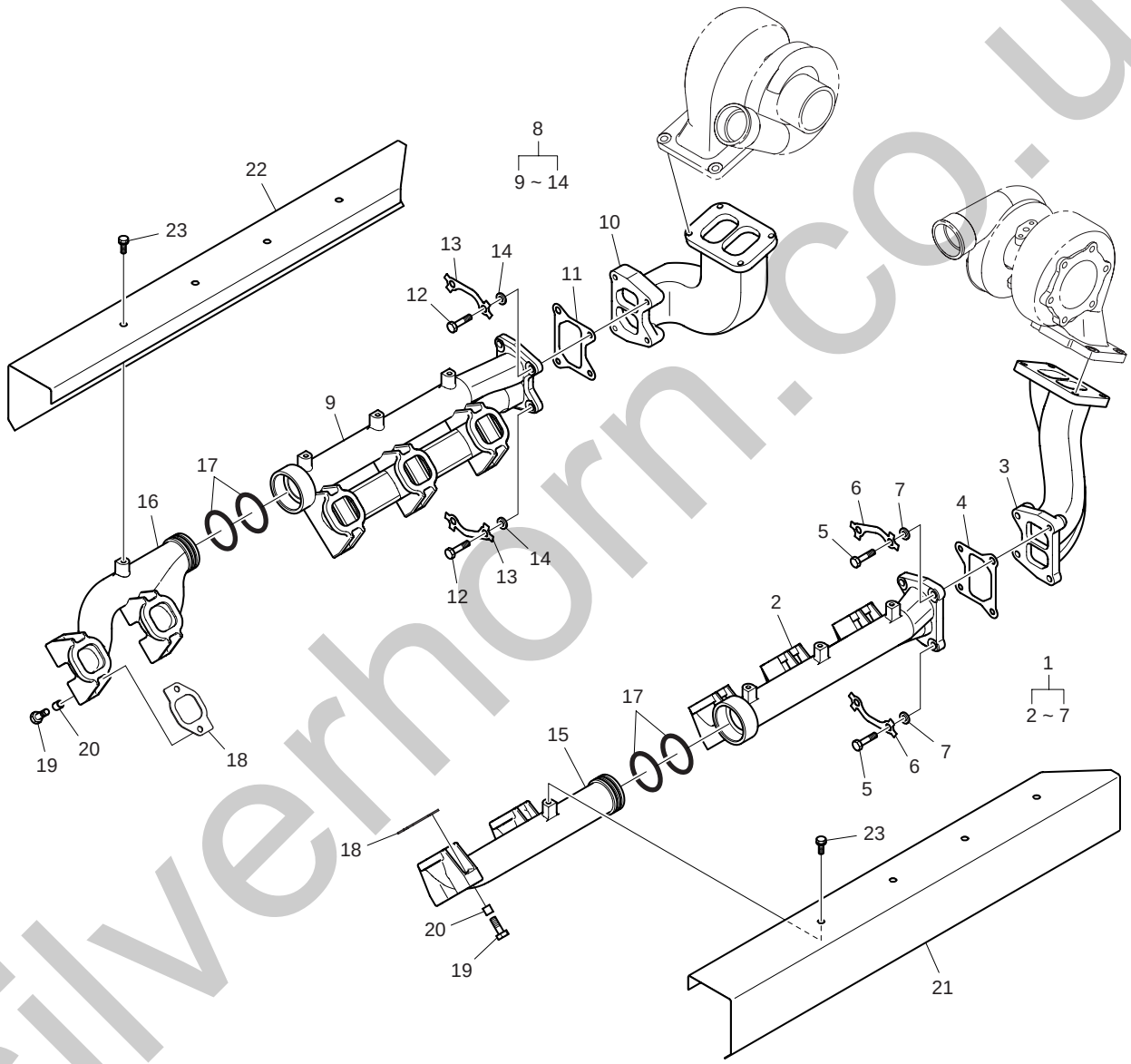

silverhorn.co.uk

배기 매니홀드
Fig.027 EXHAUST MANIFOLD(2)

지시번호 Key No.	부 품 번 호 Part No.	부 품 명	Description	수 량(Q'ty) EUZOA	EUZOB	EUSOA	EUSOB	EUYOA	EUYOB	EUYOD	서비스 코 드 S.C	비 고 Remarks
1	65.08100-6083A	배기 매니홀드 조립품	EXHAUST MANIFOLD ASS'Y	-	-	1	1	-	-	-		
2	65.08101-0215A	· 배기 매니홀드	· MANIFOLD ; EXHAUST	-	-	1	1	-	-	-		
3	65.08101-0255	· 배기 매니홀드	· MANIFOLD ; EXHAUST	-	-	1	1	-	-	-		
4	65.08901-0060	· 배기 매니홀드 가스켓	· GASKET ; EXHAUST MANIFOLD	-	-	1	1	-	-	-		
5	65.90001-0157	· 육각 볼트	· BOLT ; HEX.	-	-	4	4	-	-	-		
6	65.90801-0013	· 록크 와셔	· WASHER ; LOCK	-	-	2	2	-	-	-		
7	65.90701-0054	· 와 셔	· WASHER	-	-	4	4	-	-	-		
8	65.08100-6082A	배기 매니홀드 조립품	EXHAUST MANIFOLD ASS'Y	-	-	1	1	-	-	-		
9	65.08101-0214A	· 배기 매니홀드	· MANIFOLD ; EXHAUST	-	-	1	1	-	-	-		
10	65.08101-0254	· 배기 매니홀드	· MANIFOLD ; EXHAUST	-	-	1	1	-	-	-		
11	65.08901-0060	· 배기 매니홀드 가스켓	· GASKET ; EXHAUST MANIFOLD	-	-	1	1	-	-	-		
12	65.90001-0157	· 육각 볼트	· BOLT ; HEX.	-	-	4	4	-	-	-		
13	65.90801-0013	· 록크 와셔	· WASHER ; LOCK	-	-	2	2	-	-	-		
14	65.90701-0054	· 와 셔	· WASHER	-	-	4	4	-	-	-		
15	65.08101-0277A	배기 매니홀드	MANIFOLD ; EXHAUST	-	-	1	1	-	-	-		
16	65.08101-0278A	배기 매니홀드	MANIFOLD ; EXHAUST	-	-	1	1	-	-	-		
17	65.98701-0005	래미네이티드 링	RING ; LAMINATED	-	-	4	4	-	-	-		
18	65.08901-0046	배기 매니홀드 가스켓	GASKET ; EXHAUST MANIFOLD	-	-	10	10	-	-	-		
19	65.90020-0077	칼러드 육각 볼트	BOLT ; COLLARED HEX.	-	-	20	20	-	-	-		
20	65.91701-0541	스페이서	SPACER	-	-	20	20	-	-	-		
21	65.08120-5050	방열판	SCREEN ; HEAT	-	-	1	1	-	-	-	S	
22	65.08120-5051	방열판	SCREEN ; HEAT	-	-	1	1	-	-	-	S	
23	06.01923-3111	볼트 조립품	BOLT ASS'Y M8x16	-	-	8	8	-	-	-		

silverhorn.co.uk

배기 매니홀드
Fig.028 EXHAUST MANIFOLD(3)

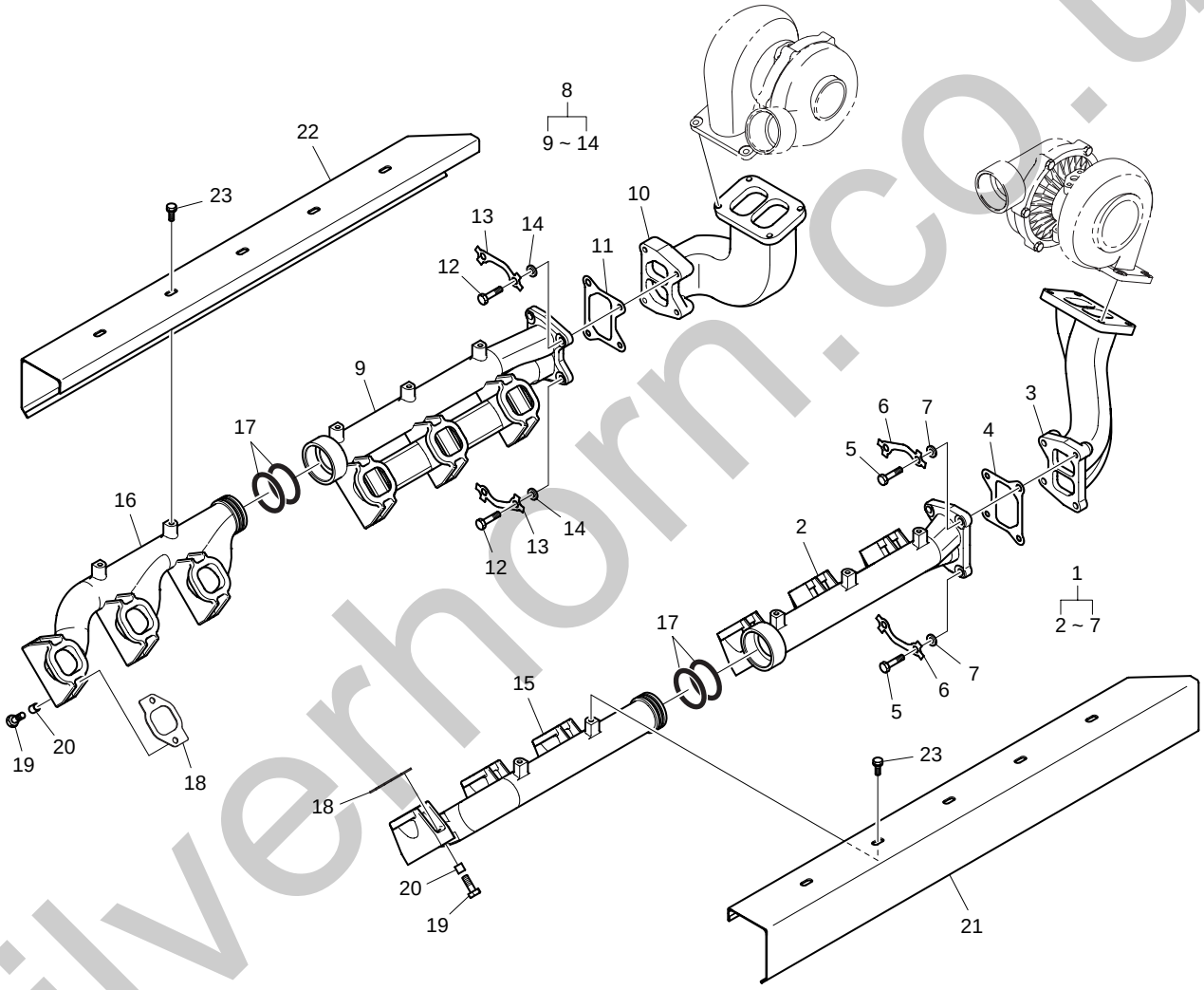

silverhorn.co.uk

배기 매니홀드
Fig.028 EXHAUST MANIFOLD(3)

지시번호 Key No.	부 품 번 호 Part No.	부 품 명	Description	수 량(Q'ty) EUZOA	EUZOB	EUSOA	EUSOB	EUYOA	EUYOB	EUYOD	서비스 코 드 S.C	비 고 Remarks
1	65.08100-6083A	배기 매니홀드 조립품	EXHAUST MANIFOLD ASS'Y	-	-	-	-	1	1	1		
2	65.08101-0215A	· 배기 매니홀드	· MANIFOLD ; EXHAUST	-	-	-	-	1	1	1		
3	65.08101-0255	· 배기 매니홀드	· MANIFOLD ; EXHAUST	-	-	-	-	1	1	1		
4	65.08901-0060	· 배기 매니홀드 가스켓	· GASKET ; EXHAUST MANIFOLD	-	-	-	-	1	1	1		
5	65.90001-0157	· 육각 볼트	· BOLT ; HEX.	-	-	-	-	4	4	4		
6	65.90801-0013	· 록크 와셔	· WASHER ; LOCK	-	-	-	-	2	2	2		
7	65.90701-0054	· 와 셔	· WASHER	-	-	-	-	4	4	4		
8	65.08100-6082A	배기 매니홀드 조립품	EXHAUST MANIFOLD ASS'Y	-	-	-	-	1	1	1		
9	65.08101-0214A	· 배기 매니홀드	· MANIFOLD ; EXHAUST	-	-	-	-	1	1	1		
10	65.08101-0254	· 배기 매니홀드	· MANIFOLD ; EXHAUST	-	-	-	-	1	1	1		
11	65.08901-0060	· 배기 매니홀드 가스켓	· GASKET ; EXHAUST MANIFOLD	-	-	-	-	1	1	1		
12	65.90001-0157	· 육각 볼트	· BOLT ; HEX.	-	-	-	-	4	4	4		
13	65.90801-0013	· 록크 와셔	· WASHER ; LOCK	-	-	-	-	2	2	2		
14	65.90701-0054	· 와 셔	· WASHER	-	-	-	-	4	4	4		
15	65.08101-0216A	배기 매니홀드	MANIFOLD ; EXHAUST	-	-	-	-	1	1	1		
16	65.08101-0219A	배기 매니홀드	MANIFOLD ; EXHAUST	-	-	-	-	1	1	1		
17	65.98701-0005	래미네이티드 링	RING ; LAMINATED	-	-	-	-	4	4	4		
18	65.08901-0046	배기 매니홀드 가스켓	GASKET ; EXHAUST MANIFOLD	-	-	-	-	12	12	12		
19	65.90020-0077	칼러드 육각 볼트	BOLT ; COLLARED HEX.	-	-	-	-	24	24	24		
20	65.91701-0541	스페이서	SPACER	-	-	-	-	24	24	24		
21	65.08120-5044	방열판	SCREEN ; HEAT	-	-	-	-	1	1	1		
22	65.08120-5045	방열판	SCREEN ; HEAT	-	-	-	-	1	1	1		
23	06.01923-3111	볼트 조립품	BOLT ASS'Y M8x16	-	-	-	-	10	10	10		

silverhorn.co.uk

흡기 매니홀드
Fig.029 INTAKE MANIFOLD(1)

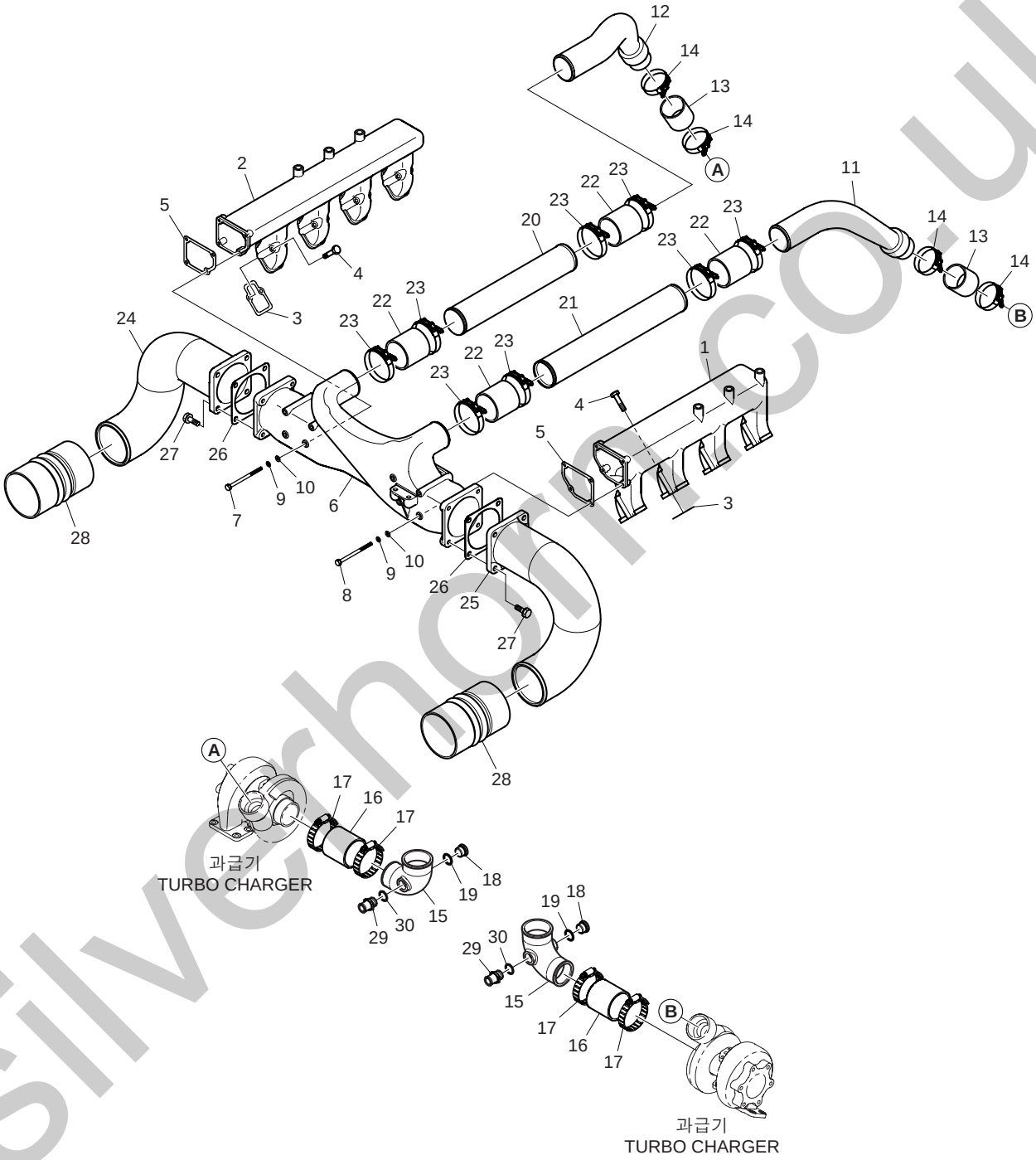

silverhorn.co.uk

흡기 매니홀드
Fig.029 INTAKE MANIFOLD(1)

지시번호 Key No.	부 품 번 호 Part No.	부 품 명	Description	수 량(Q'ty) EUZOA	EUZOB	EUSOA	EUSOB	EUYOA	EUYOB	EUYOD	서비스 코 드 S.C	비 고 Remarks
1	65.08201-5063	흡기 매니홀드(좌측)	MANIFOLD ; INTAKE(L.H.)	1	1	-	-	-	-	-		
2	65.08201-5064	흡기 매니홀드(우측)	MANIFOLD ; INTAKE(R.H.)	1	1	-	-	-	-	-		
3	65.08902-0078D	흡기 매니홀드 가스켓	GASKET ; INTAKE MANIFOLD	8	8	-	-	-	-	-		
4	06.01923-3127	볼트 조립품	BOLT ASS'Y M8x80	16	16	-	-	-	-	-		
5	65.08902-0031	흡기 매니홀드 가스켓	GASKET ; INTAKE MANIFOLD	2	2	-	-	-	-	-		
6	65.09411-5093	입 구	INLET	1	1	-	-	-	-	-		
7	06.01013-9127	육각 볼트	BOLT ; HEX. M8x120	4	4	-	-	-	-	-		
8	06.01013-9128	육각 볼트	BOLT ; HEX. M8x130	4	4	-	-	-	-	-		
9	06.16731-2107	스프링 와셔	WASHER ; SPRING A8	8	8	-	-	-	-	-		
10	06.15010-2311	와 셔	WASHER 8.4	8	8	-	-	-	-	-		
11	65.09411-0141	입 구	INLET	1	1	-	-	-	-	-		
12	65.09411-0142	입 구	INLET	1	1	-	-	-	-	-		
13	65.96301-0270	실리콘 호스	HOSE ; SILICON D75x80	2	2	-	-	-	-	-		
14	65.97440-0097	호스 클램프(밴드형)	CLAMP ; HOSE(BAND TYPE)	4	4	-	-	-	-	-		
15	65.08202-0045	흡기관	STAKE ; INTAKE	2	2	-	-	-	-	-		
16	04.27199-1803	고무 호스	HOSE ; RUBBER	2	2	-	-	-	-	-		
17	06.67020-0115	호스 클램프	CLAMP ; HOSE	4	4	-	-	-	-	-		
18	65.90310-0133	플러그 나사	SCREW ; PLUG	2	2	-	-	-	-	-		
19	06.56190-0726	시일 링	RING ; SEAL A26x31	2	2	-	-	-	-	-		
20	65.09411-0071	입구 파이프	PIPE ; INLET	1	1	-	-	-	-	-		
21	65.09411-0072	입구 파이프	PIPE ; INLET	1	1	-	-	-	-	-		
22	65.96301-0270	실리콘 호스	HOSE ; SILICON D75x80	4	4	-	-	-	-	-		
23	65.97440-5005	호스 클램프(밴드형)	CLAMP ; HOSE(BAND TYPE)	8	8	-	-	-	-	-		
24	65.09411-0088	입 구	INLET	1	1	-	-	-	-	-		
25	65.09411-0089	입 구	INLET	1	1	-	-	-	-	-		
26	65.09905-0012	공기냉각기 가스켓	GASKET ; INTER COOLER	2	2	-	-	-	-	-		
27	06.01953-3318	볼트 조립품	BOLT ASS'Y M12x35	8	8	-	-	-	-	-		
28	65.96301-0329	고무 호스	HOSE ; RUBBER	2	2	-	-	-	-	-		
29	65.98131-0072	연결 나사	SCREW ; CONNECTION	2	2	-	-	-	-	-		
30	06.56190-0726	시일 링	RING ; SEAL A26x31	2	2	-	-	-	-	-		

silverhorn.co.uk

흡기 매니홀드
Fig.030 INTAKE MANIFOLD(2)

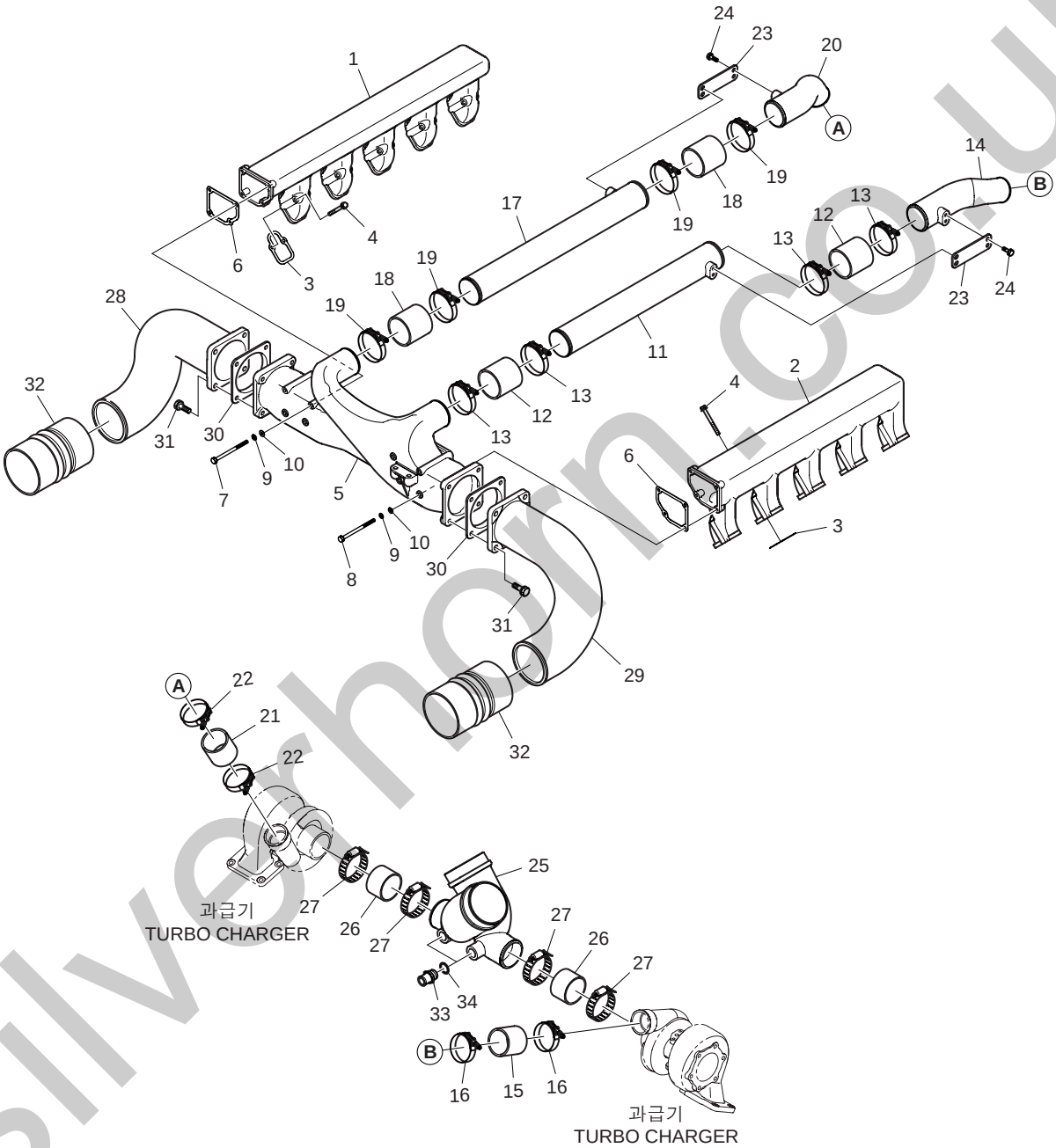

silverhorn.co.uk

흡기 매니홀드
Fig.030 INTAKE MANIFOLD(2)

지시번호 Key No.	부 품 번 호 Part No.	부 품 명	Description	수 량(Q'ty) EUZOA	EUZOB	EUSOA	EUSOB	EUYOA	EUYOB	EUYOD	서비스 코 드 S.C	비 고 Remarks
1	65.08201-5065	흡기 매니홀드	MANIFOLD ; INTAKE	-	-	1	1	-	-	-		
2	65.08201-5066	흡기 매니홀드	MANIFOLD ; INTAKE	-	-	1	1	-	-	-		
3	65.08902-0078D	흡기 매니홀드 가스켓	GASKET ; INTAKE MANIFOLD	-	-	10	10	-	-	-		
4	06.01923-3127	볼트 조립품	BOLT ASS'Y M8x80	-	-	20	20	-	-	-		
5	65.09411-5093	입 구	INLET	-	-	1	1	-	-	-		
6	65.08902-0031	흡기 매니홀드 가스켓	GASKET ; INTAKE MANIFOLD	-	-	2	2	-	-	-		
7	06.01013-9127	육각 볼트	BOLT ; HEX. M8x120	-	-	4	4	-	-	-		
8	06.01013-9128	육각 볼트	BOLT ; HEX. M8x130	-	-	4	4	-	-	-		
9	06.16731-2107	스프링 와셔	WASHER ; SPRING A8	-	-	8	8	-	-	-		
10	06.15010-2311	와 셔	WASHER 8.4	-	-	8	8	-	-	-		
11	65.09411-5117	입 구	INLET	-	-	1	1	-	-	-		
12	65.96301-0270	실리콘 호스	HOSE ; SILICON D75x80	-	-	2	2	-	-	-		
13	65.97440-5005	호스 클램프(밴드형)	CLAMP ; HOSE(BAND TYPE)	-	-	4	4	-	-	-		
14	65.09411-5118	입 구	INLET	-	-	1	1	-	-	-		
15	65.96301-0267	고무 호스	HOSE ; RUBBER	-	-	1	1	-	-	-		
16	65.97440-5004	호스 클램프(밴드형)	CLAMP ; HOSE(BAND TYPE)	-	-	2	2	-	-	-		
17	65.09411-5119	입 구	INLET	-	-	1	1	-	-	-	S	
18	65.96301-0270	실리콘 호스	HOSE ; SILICON D75x80	-	-	2	2	-	-	-		
19	65.97440-5005	호스 클램프(밴드형)	CLAMP ; HOSE(BAND TYPE)	-	-	4	4	-	-	-		
20	65.09411-5120	입 구	INLET	-	-	1	1	-	-	-	S	
21	65.96301-0267	고무 호스	HOSE ; RUBBER	-	-	1	1	-	-	-		
22	65.97440-5004	호스 클램프(밴드형)	CLAMP ; HOSE(BAND TYPE)	-	-	2	2	-	-	-		
23	65.97480-0036	홀 더	HOLDER	-	-	2	2	-	-	-		
24	06.01923-3114	볼트 조립품	BOLT ASS'Y M8x22	-	-	8	8	-	-	-		
25	65.08202-0102	흡기관	STAKE ; INTAKE	-	-	1	1	-	-	-		
26	65.96301-0272	고무 호스	HOSE ; RUBBER	-	-	2	2	-	-	-		
27	65.97440-0096	호스 클램프(밴드형)	CLAMP ; HOSE(BAND TYPE)	-	-	4	4	-	-	-		
28	65.09411-0088	입 구	INLET	-	-	1	1	-	-	-		
29	65.09411-0089	입 구	INLET	-	-	1	1	-	-	-		
30	65.09905-0004	공기 냉각기 가스켓	GASKET ; INTER COOLER	-	-	2	2	-	-	-		
31	06.01953-3318	볼트 조립품	BOLT ASS'Y M12x35	-	-	8	8	-	-	-		
32	65.96301-0329	고무 호스	HOSE ; RUBBER	-	-	2	2	-	-	-		
33	65.98131-0072	연결 나사	SCREW ; CONNECTION	-	-	2	2	-	-	-		
34	06.56190-0726	시일 링	RING ; SEAL A26x31	-	-	2	2	-	-	-		

silverhorn.co.uk

흡기 매니홀드
Fig.031 INTAKE MANIFOLD(3)

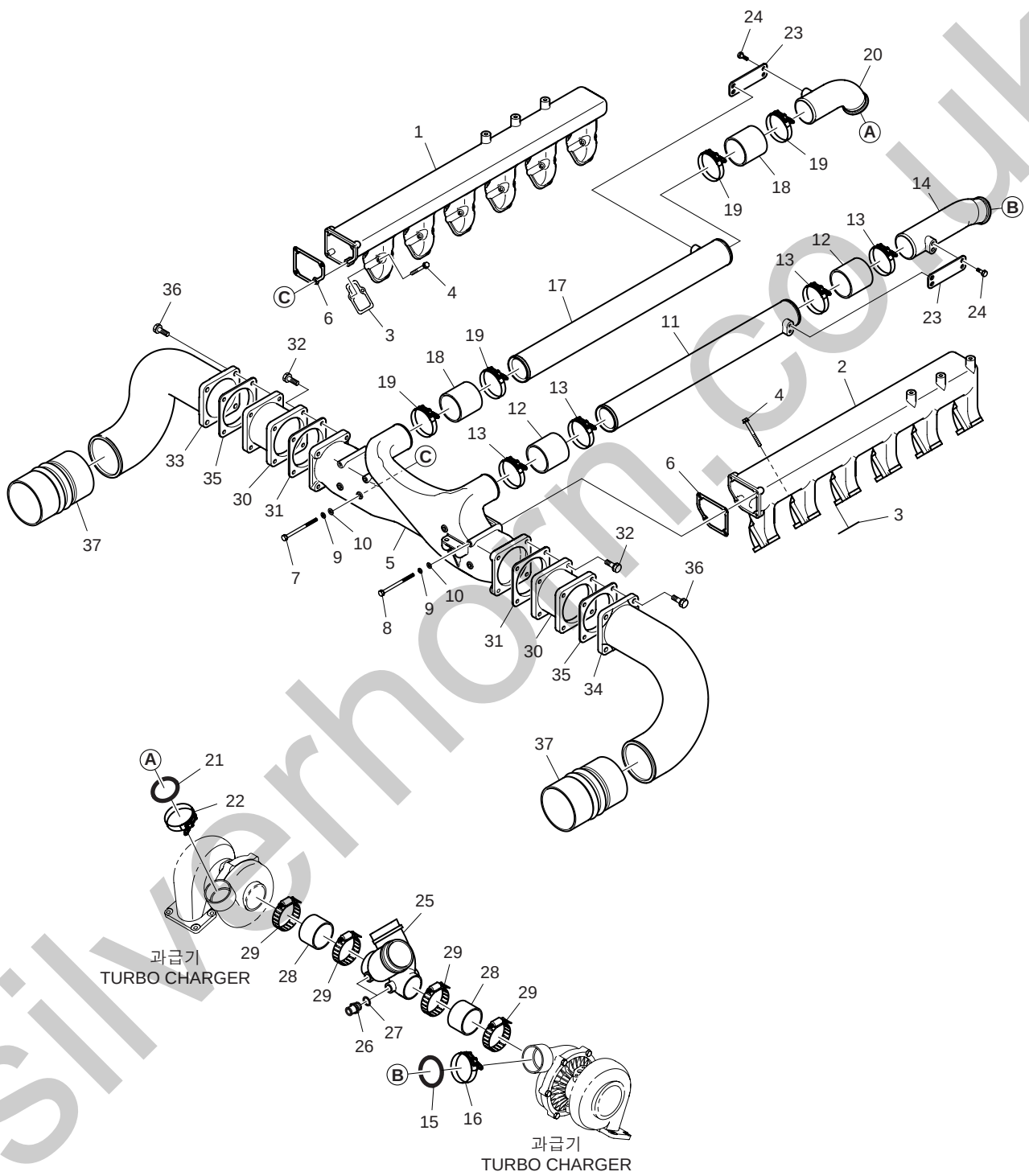

silverhorn.co.uk

흡기 매니홀드
Fig.031 INTAKE MANIFOLD(3)

지시번호 Key No.	부 품 번 호 Part No.	부 품 명	Description	수 량(Q'ty) EUZOA	EUZOB	EUSOA	EUSOB	EUYOA	EUYOB	EUYOD	서비스 코 드 S.C	비 고 Remarks
1	65.08201-5068	흡기 매니홀드(우측)	MANIFOLD ; INTAKE(R.H.)	-	-	-	-	1	1	1		
2	65.08201-5067	흡기 매니홀드(좌측)	MANIFOLD ; INTAKE(L.H.)	-	-	-	-	1	1	1		
3	65.08902-0078D	흡기 매니홀드 가스켓	GASKET ; INTAKE MANIFOLD	-	-	-	-	12	12	12		
4	06.01923-3127	볼트 조립품	BOLT ASS'Y M8x80	-	-	-	-	24	24	24		
5	65.09411-5093	입 구	INLET	-	-	-	-	1	1	1		
6	65.08902-0031	흡기 매니홀드 가스켓	GASKET ; INTAKE MANIFOLD	-	-	-	-	2	2	2		
7	06.01013-9127	육각 볼트	BOLT ; HEX. M8x120	-	-	-	-	4	4	4		
8	06.01013-9128	육각 볼트	BOLT ; HEX. M8x130	-	-	-	-	4	4	4		
9	06.16731-2107	스프링 와셔	WASHER ; SPRING A8	-	-	-	-	8	8	8		
10	06.15010-2311	와 셔	WASHER 8.4	-	-	-	-	8	8	8		
11	65.09411-5099	입 구	INLET	-	-	-	-	1	1	1		
12	65.96301-0270	실리콘 호스	HOSE ; SILICON D75x80	-	-	-	-	2	2	2		
13	65.97440-5005	호스 클램프(밴드형)	CLAMP ; HOSE(BAND TYPE)	-	-	-	-	4	4	4		
14	65.09411-5096	입 구	INLET	-	-	-	-	1	1	1		
15	65.96501-0420	O-링	O-RING	-	-	-	-	1	1	1		
16	65.97450-5001A	V형 클램프	CLAMP ; V-TYPE	-	-	-	-	1	1	1		
17	65.09411-5098	입 구	INLET	-	-	-	-	1	1	1		
18	65.96301-0271	실리콘 호스	HOSE ; SILICON D75x100	-	-	-	-	2	2	2		
19	65.97440-5005	호스 클램프(밴드형)	CLAMP ; HOSE(BAND TYPE)	-	-	-	-	4	4	4		
20	65.09411-5097	입 구	INLET	-	-	-	-	1	1	1		
21	65.96501-0420	O-링	O-RING	-	-	-	-	1	1	1		
22	65.97450-5001A	V형 클램프	CLAMP ; V-TYPE	-	-	-	-	1	1	1		
23	65.97480-0036	홀 더	HOLDER	-	-	-	-	2	2	2		
24	06.01923-3114	볼트 조립품	BOLT ASS'Y M8x22	-	-	-	-	8	8	8		
25	65.08202-0182	흡기관	STAKE ; INTAKE	-	-	-	-	1	1	1		
26	65.98131-0072	연결 나사	SCREW ; CONNECTION	-	-	-	-	2	2	2		
27	06.56190-0726	시일 링	RING ; SEAL A26x31	-	-	-	-	2	2	2		
28	65.96301-0326	고무 호스	HOSE ; RUBBER	-	-	-	-	2	2	2		
29	65.97440-0092	호스 클램프(밴드형)	CLAMP ; HOSE(BAND TYPE)	-	-	-	-	4	4	4		
30	65.09411-0158	입 구	INLET	-	-	-	-	-	-	2		
31	65.09905-0012	공기냉각기 가스켓	GASKET ; INTER COOLER	-	-	-	-	-	-	2		
32	06.01953-3318	볼트 조립품	BOLT ASS'Y M12x35	-	-	-	-	-	-	8		
33	65.09411-0088	입 구	INLET	-	-	-	-	1	1	1		
34	65.09411-0089	입 구	INLET	-	-	-	-	1	1	1		
35	65.09905-0012	공기냉각기 가스켓	GASKET ; INTER COOLER	-	-	-	-	2	2	2		
36	06.01953-3318	볼트 조립품	BOLT ASS'Y M12x35	-	-	-	-	8	8	8		
37	65.96301-0329	고무 호스	HOSE ; RUBBER	-	-	-	-	2	2	2		

silverhorn.co.uk

과급기
Fig.032 TURBO CHARGER(1)

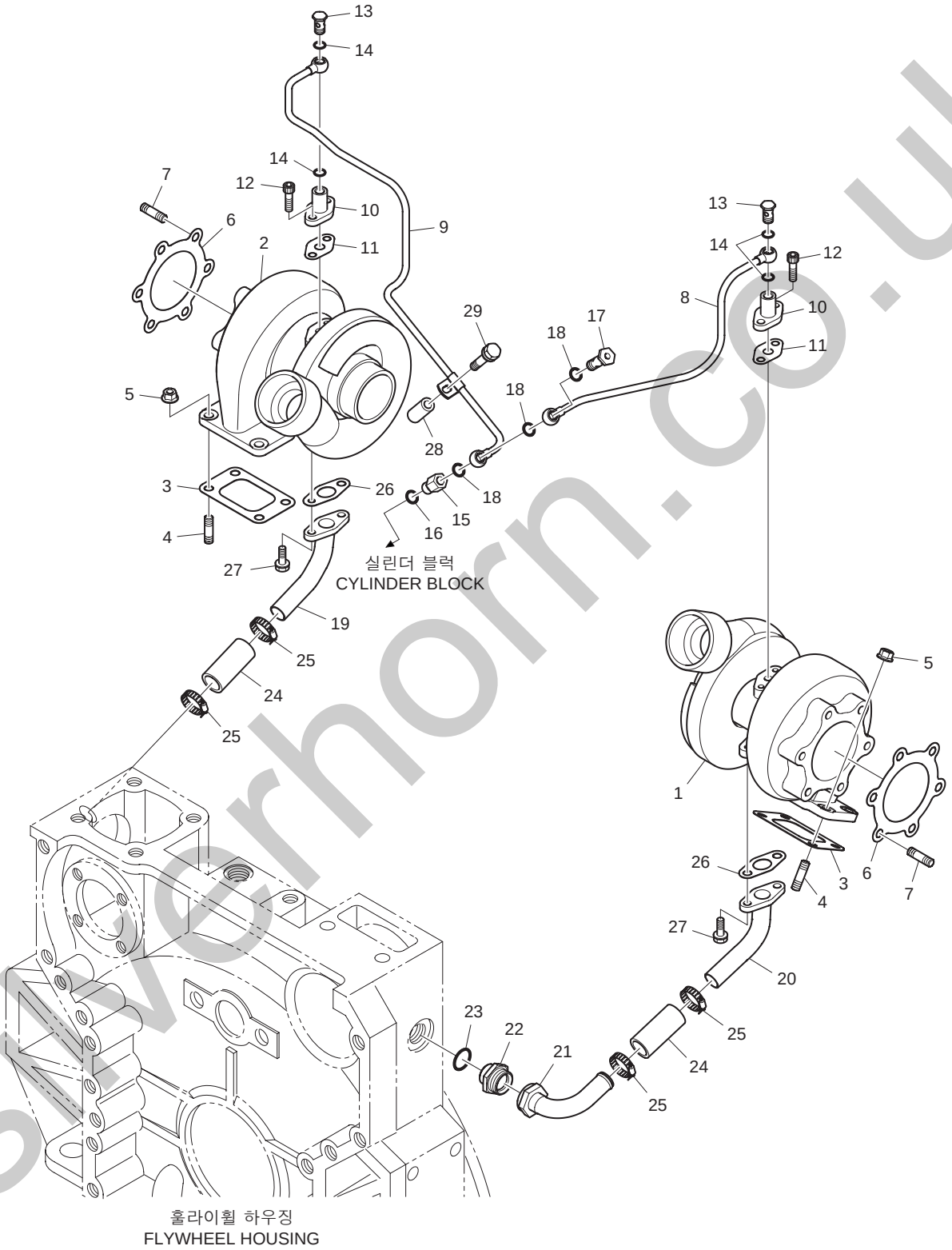

silverhorn.co.uk

과급기
Fig.032 TURBO CHARGER(1)

지시번호 Key No.	부 품 번 호 Part No.	부 품 명	Description	수 량(Q'ty) EUZOA	EUZOB	EUSOA	EUSOB	EUYOA	EUYOB	EUYOD	서비스 코 드 S.C	비 고 Remarks
1	65.09100-7048	과급기 조립품	CHARGER ; TURBO(L.H.)	1	1	-	-	-	-	-		
2	65.09100-7049	과급기 조립품	CHARGER ; TURBO(R.H.)	1	1	-	-	-	-	-		
3	65.09901-0018A	과급기 가스켓	GASKET ; TURBO CHARGER	2	2	-	-	-	-	-		
4	65.90201-0073	스터드 볼트	BOLT ; STUD M10x25	8	8	-	-	-	-	-		
5	65.90535-0001	홀랜지 너트	NUT ; FLANGE	8	8	-	-	-	-	-		
6	65.09901-0012	가스켓	GASKET	2	2	-	-	-	-	-		
7	06.06226-0806	스터드 볼트	BOLT ; STUD	12	12	-	-	-	-	-		
8	65.05701-5208	오일 파이프	PIPE ; OIL	1	1	-	-	-	-	-		
9	65.05701-5286B	오일 공급 파이프	PIPE ; OIL DELIVERY	1	1	-	-	-	-	-		
10	65.98131-5003	어댑터 홀랜지 조립품	ADAPTER FLANGE ASS'Y	2	2	-	-	-	-	-		
11	65.96601-0046B	홀랜지 가스켓	GASKET ; FLANGE	2	2	-	-	-	-	-		
12	06.02090-0410	소켓 헤드 볼트	BOLT ; SOCKET HEAD	4	4	-	-	-	-	-		
13	06.78144-2403	홀로우 나사	SCREW ; HOLLOW M12x1.5	2	2	-	-	-	-	-		
14	06.56190-0704	시일 링	RING ; SEAL A12x18	4	4	-	-	-	-	-		
15	65.98130-0079	어댑터	ADAPTER	1	1	-	-	-	-	-		
16	06.56190-0705	시일 링	RING ; SEAL A14x18	1	1	-	-	-	-	-		
17	65.98150-0031	홀로우 나사	SCREW ; HOLLOW	1	1	-	-	-	-	-		
18	06.56190-0704	시일 링	RING ; SEAL A12x18	3	3	-	-	-	-	-		
19	65.05701-5207	오일 파이프	PIPE ; OIL	1	1	-	-	-	-	-		
20	65.05701-5206	오일 파이프	PIPE ; OIL	1	1	-	-	-	-	-		
21	65.05701-5175	오일 파이프	PIPE ; OIL	1	1	-	-	-	-	-		
22	65.98130-0068	어댑터	ADAPTER	1	1	-	-	-	-	-		
23	06.56190-0728	시일 링	RING ; SEAL A26x32	1	1	-	-	-	-	-		
24	65.96301-0382	고무 호스	HOSE ; RUBBER	2	2	-	-	-	-	-		
25	06.67020-0106	호스 클램프	CLAMP ; HOSE	4	4	-	-	-	-	-		
26	65.96601-0067	홀랜지 가스켓	GASKET ; FLANGE	2	2	-	-	-	-	-		
27	06.01913-3114	볼트 조립품	BOLT ASS'Y M8x22	4	4	-	-	-	-	-		
28	65.91701-0031	스페이서	SPACER	1	1	-	-	-	-	-		
29	06.01923-3120	볼트 조립품	BOLT ASS'Y M8x45	1	1	-	-	-	-	-		

silverhorn.co.uk

과급기
Fig.033 TURBO CHARGER(2)

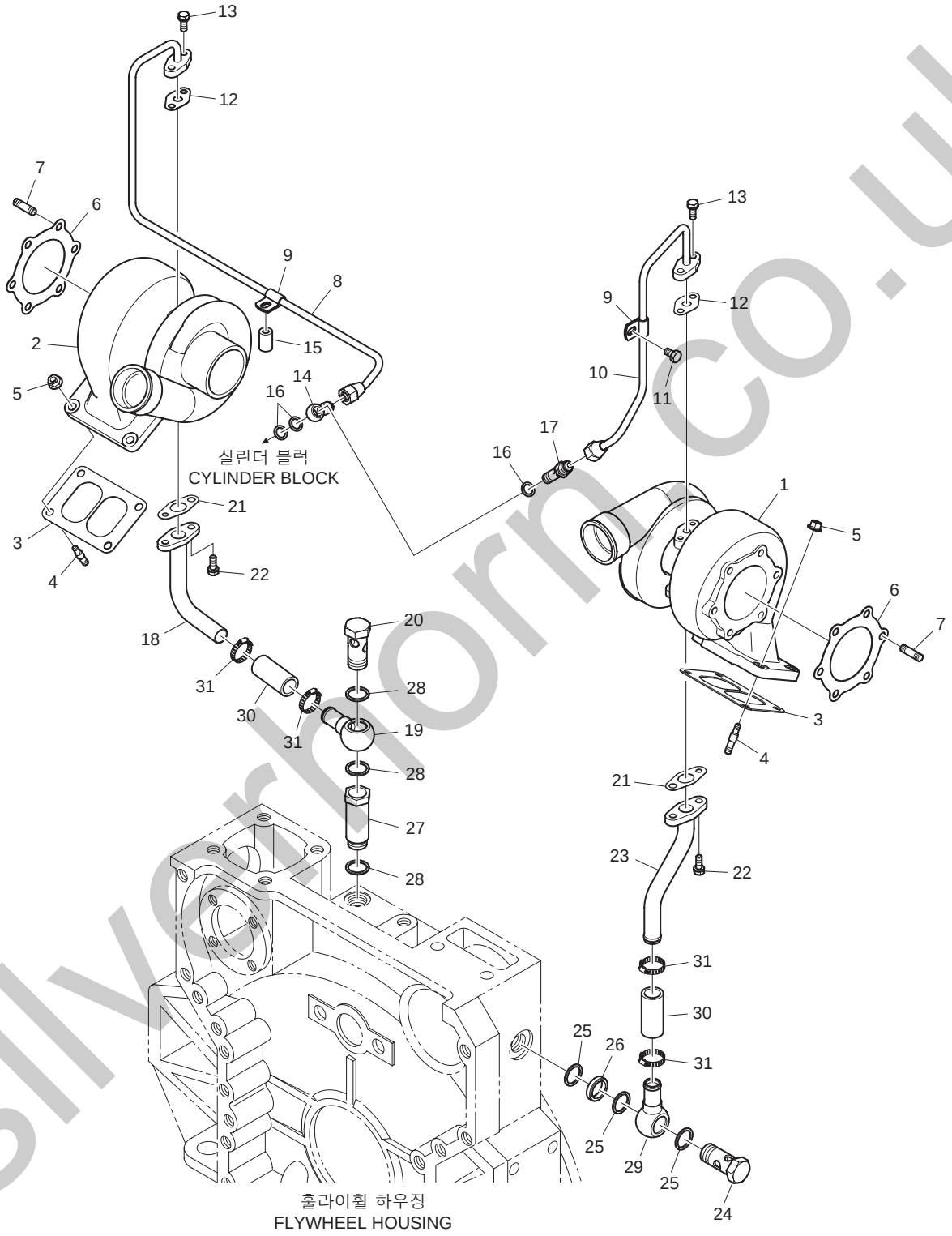

silverhorn.co.uk

과급기
Fig.033 TURBO CHARGER(2)

지시번호 Key No.	부 품 번 호 Part No.	부 품 명	Description	수 량(Q'ty) EUZOA	EUZOB	EUSOA	EUSOB	EUYOA	EUYOB	EUYOD	서비스 코 드 S.C	비 고 Remarks
1	65.09100-7141	과급기 조립품(좌측)	TURBO CHARGER ASS'Y(L.H.)	-	-	1	1	-	-	-	S	
2	65.09100-7142	과급기 조립품(우측)	TURBO CHARGER ASS'Y(R.H.)	-	-	1	1	-	-	-	S	
3	65.09901-0033	과급기 가스켓	GASKET ; TURBO CHARGER	-	-	2	2	-	-	-		
4	65.90201-0076	스터드 볼트	BOLT ; STUD M10x30	-	-	8	8	-	-	-		
5	65.90535-0001	홀랜지 너트	NUT ; FLANGE	-	-	8	8	-	-	-		
6	65.08901-0063	과급기 가스켓	GASKET ; TURBO CHARGER	-	-	2	2	-	-	-		
7	65.90201-0143	스터드 볼트	BOLT ; STUD	-	-	12	12	-	-	-		
8	65.05701-6081	오일 파이프	PIPE ; OIL	-	-	1	1	-	-	-		
9	65.97401-0110A	파이프 클립	CLIP ; PIPE	-	-	2	2	-	-	-		
10	65.05701-6108	오일 파이프	PIPE ; OIL	-	-	1	1	-	-	-		
11	65.90020-0068	칼러드 육각 볼트	BOLT ; COLLARED HEX.	-	-	1	1	-	-	-		
12	65.96601-0046B	홀랜지 가스켓	GASKET ; FLANGE	-	-	2	2	-	-	-		
13	06.01913-3114	볼트 조립품	BOLT ASS'Y M8x22	-	-	4	4	-	-	-		
14	65.98103-0024A	밴조 유니언	UNION ; BANJO	-	-	1	1	-	-	-		
15	65.91701-0086	스페이서	SPACER	-	-	1	1	-	-	-		
16	06.56190-0706	시일 링	RING ; SEAL A14x20	-	-	3	3	-	-	-		
17	65.98150-0044B	홀로우 나사	SCREW ; HOLLOW	-	-	1	1	-	-	-		
18	65.05701-5431	오일 파이프	PIPE ; OIL	-	-	1	1	-	-	-		
19	65.05701-5216	오일 파이프	PIPE ; OIL	-	-	1	1	-	-	-		
20	06.78140-2408	홀로우 나사	SCREW ; HOLLOW	-	-	1	1	-	-	-		
21	65.96601-0067	홀랜지 가스켓	GASKET ; FLANGE	-	-	2	2	-	-	-		
22	06.01913-3114	볼트 조립품	BOLT ASS'Y M8x22	-	-	4	4	-	-	-		
23	65.05701-5412	오일 파이프	PIPE ; OIL	-	-	1	1	-	-	-		
24	65.98150-0085	홀로우 나사	SCREW ; HOLLOW	-	-	1	1	-	-	-		
25	06.56190-0728	시일 링	RING ; SEAL A26x32	-	-	3	3	-	-	-		
26	65.90710-0230	스페이서	SPACER	-	-	1	1	-	-	-		
27	65.98130-0195A	어댑터	ADAPTER	-	-	1	1	-	-	-		
28	06.56190-0728	시일 링	RING ; SEAL A26x32	-	-	3	3	-	-	-		
29	65.05701-5216	오일 파이프	PIPE ; OIL	-	-	1	1	-	-	-		
30	65.96301-0382	고무 호스	HOSE ; RUBBER	-	-	2	2	-	-	-		
31	06.67020-0106	호스 클램프	CLAMP ; HOSE	-	-	4	4	-	-	-		

silverhorn.co.uk

과급기
Fig.034 TURBO CHARGER(3)

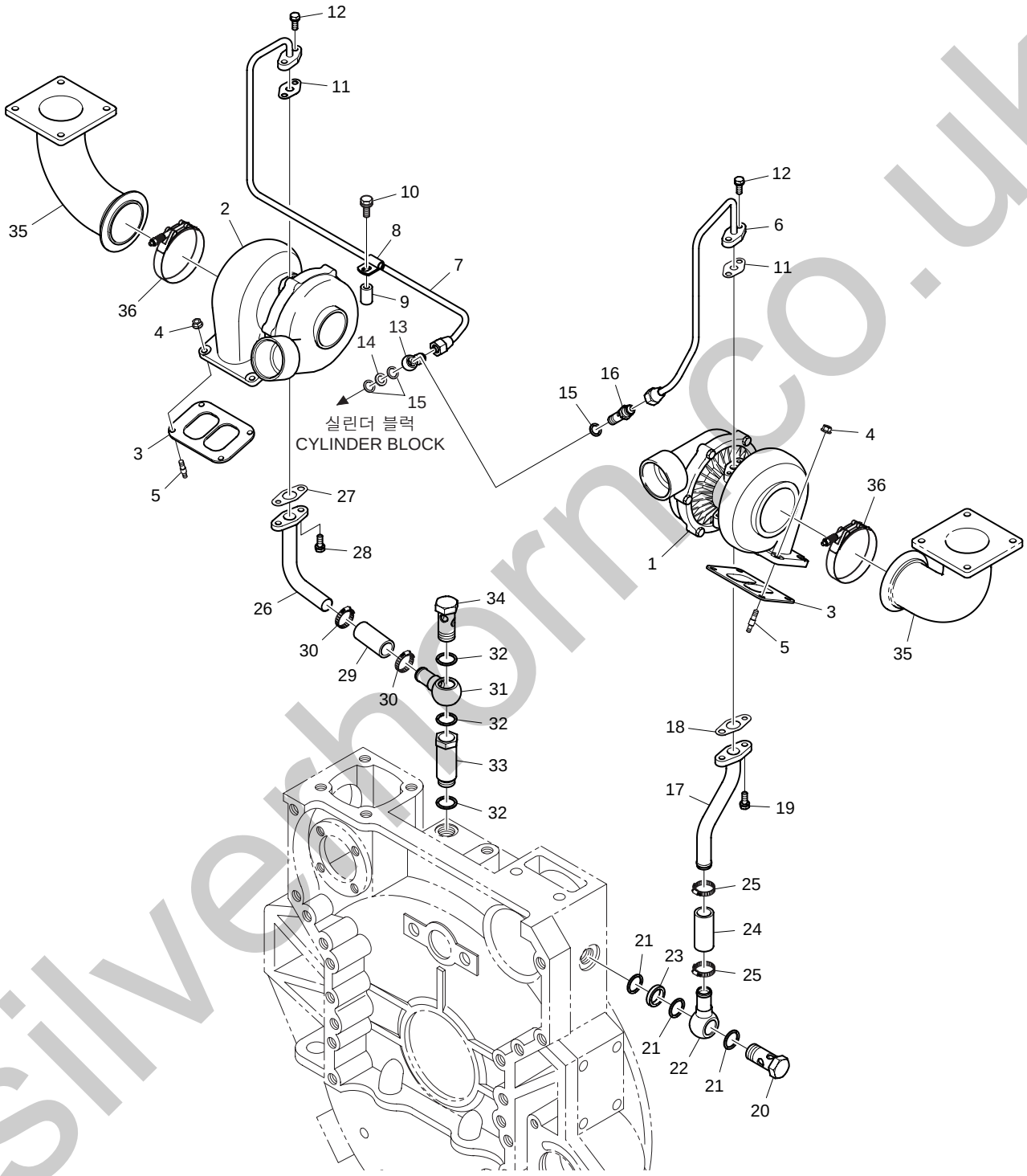

silverhorn.co.uk

과급기
Fig.034 TURBO CHARGER(3)

지시번호 Key No.	부 품 번 호 Part No.	부 품 명	Description	수 량(Q'ty) EUZOA	EUZOB	EUSOA	EUSOB	EUYOA	EUYOB	EUYOD	서비스 코 드 S.C	비 고 Remarks
1	65.09100-7055A	과급기 조립품	CHARGER ; TURBO(L.H.)	-	-	-	-	1	1	1		
2	65.09100-7056A	과급기 조립품	CHARGER ; TURBO(R.H.)	-	-	-	-	1	1	1		
3	65.09901-0033	과급기 가스켓	GASKET ; TURBO CHARGER	-	-	-	-	2	2	2		
4	65.90535-0001	훌랜지 너트	NUT ; FLANGE	-	-	-	-	8	8	8		
5	65.90201-0076	스터드 볼트	BOLT ; STUD M10x30	-	-	-	-	8	8	8		
6	65.05701-6108	오일 파이프	PIPE ; OIL	-	-	-	-	1	1	1		
7	65.05701-6081	오일 파이프	PIPE ; OIL	-	-	-	-	1	1	1		
8	65.97401-0110A	파이프 클립	CLIP ; PIPE	-	-	-	-	1	1	1		
9	65.91701-0086	스페이서	SPACER	-	-	-	-	1	1	1		
10	06.01923-3123	볼트 조립품	BOLT ASS'Y M8x60	-	-	-	-	1	1	1		
11	65.96601-0046B	훌랜지 가스켓	GASKET ; FLANGE	-	-	-	-	2	2	2		
12	06.01913-3114	볼트 조립품	BOLT ASS'Y M8x22	-	-	-	-	4	4	4		
13	65.98103-0024A	밴조 유니언	UNION ; BANJO	-	-	-	-	1	1	1		
14	65.90710-0250A	스페이서	SPACER	-	-	-	-	1	1	1		
15	06.56190-0706	시일 링	RING ; SEAL A14x20	-	-	-	-	3	3	3		
16	65.98150-0044B	홀로우 나사	SCREW ; HOLLOW	-	-	-	-	1	1	1		
17	65.05701-5412	오일 파이프	PIPE ; OIL	-	-	-	-	1	1	1		
18	65.96601-0067	훌랜지 가스켓	GASKET ; FLANGE	-	-	-	-	1	1	1		
19	06.01913-3114	볼트 조립품	BOLT ASS'Y M8x22	-	-	-	-	2	2	2		
20	06.78144-2408	홀로우 나사	SCREW ; HOLLOW	-	-	-	-	1	1	1		
21	06.56190-0728	시일 링	RING ; SEAL A26x32	-	-	-	-	3	3	3		
22	65.05701-5216	오일 파이프	PIPE ; OIL	-	-	-	-	1	1	1		
23	65.90710-0230	스페이서	SPACER	-	-	-	-	1	1	1		
24	65.96301-0327A	고무 호스	HOSE ; RUBBER	-	-	-	-	1	1	1		
25	06.67020-0106	호스 클램프	CLAMP ; HOSE	-	-	-	-	2	2	2		
26	65.05701-5431	오일 파이프	PIPE ; OIL	-	-	-	-	1	1	1		
27	65.96601-0067	훌랜지 가스켓	GASKET ; FLANGE	-	-	-	-	1	1	1		
28	06.01913-3114	볼트 조립품	BOLT ASS'Y M8x22	-	-	-	-	2	2	2		
29	65.96301-0327A	고무 호스	HOSE ; RUBBER	-	-	-	-	1	1	1		
30	06.67020-0106	호스 클램프	CLAMP ; HOSE	-	-	-	-	2	2	2		
31	65.05701-5216	오일 파이프	PIPE ; OIL	-	-	-	-	1	1	1		
32	06.56190-0728	시일 링	RING ; SEAL A26x32	-	-	-	-	3	3	3		
33	65.98130-0195A	어댑터	ADAPTER	-	-	-	-	1	1	1		
34	06.78140-2408	홀로우 나사	SCREW ; HOLLOW	-	-	-	-	1	1	1		
35	65.08112-5011	배기 매니홀드 조인트 엘보우	JOINT ELBOW ; EXHAUST MANIFOLD	-	-	-	-	2	2	2		
36	65.97450-5002	V형 클램프	CLAMP ; V-TYPE	-	-	-	-	2	2	2		

silverhorn.co.uk

분사 노즐
Fig.035 INJECTION NOZZLE

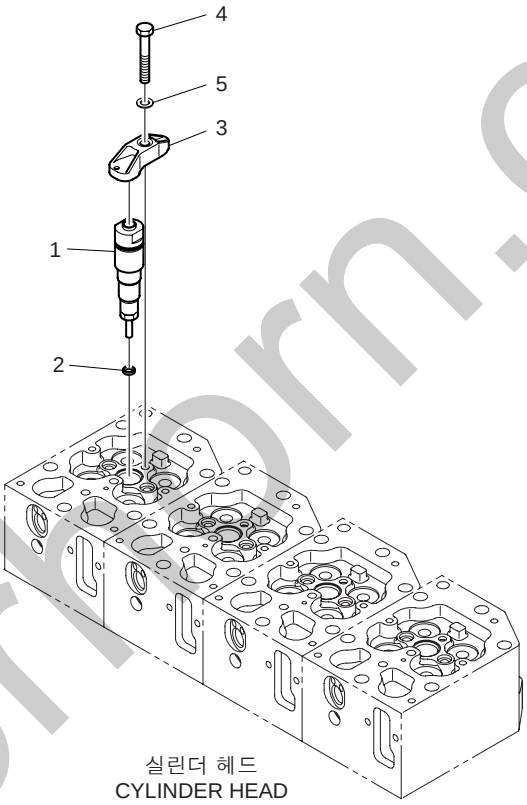

silverhorn.co.uk

분사 노즐
Fig.035 INJECTION NOZZLE

지시번호 Key No.	부 품 번 호 Part No.	부 품 명	Description	수 량(Q'ty) EUZOA	EUZOB	EUSOA	EUSOB	EUYOA	EUYOB	EUYOD	서비스 코 드 S.C	비 고 Remarks
1	65.10101-7097	노즐 및 홀더 조립품	NOZZLE & HOLDER ASS'Y	8	8	10	10	12	12	12		
2	65.96507-0052	시일 링	RING ; SEAL	8	8	10	10	12	12	12		
3	65.10205-0005	인젝터 고정 브라켓	FIXTURE ; INJECTOR	8	8	10	10	12	12	12		
4	65.90020-0106	칼러드 육각 볼트	BOLT ; COLLARED HEX.	8	8	10	10	12	12	12		
5	06.15061-0102	볼 와셔	WASHER ; BALL	8	8	10	10	12	12	12		

silverhorn.co.uk

분사 파이프
Fig.036 INJECTION PIPE(1)

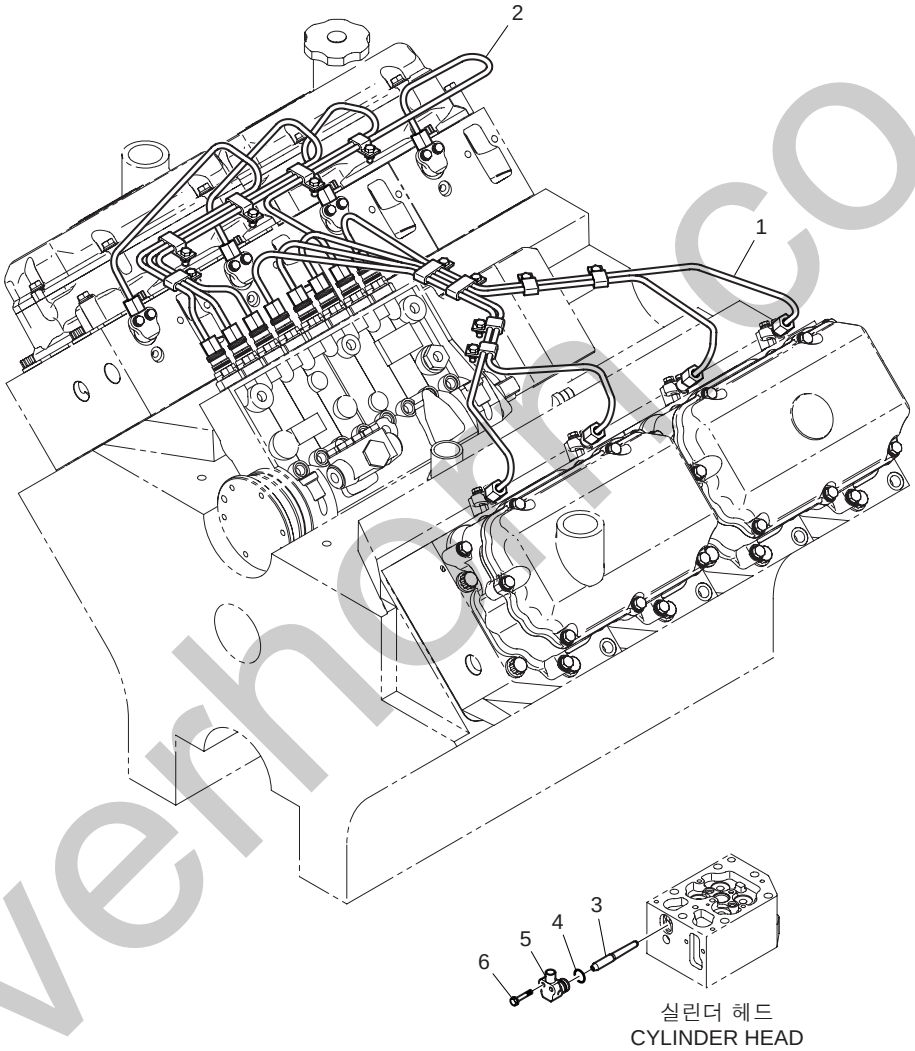

silverhorn.co.uk

분사 파이프
Fig.036 INJECTION PIPE(1)

지시번호 Key No.	부 품 번 호 Part No.	부 품 명	Description	수 량(Q'ty) EUZOA	EUZOB	EUSOA	EUSOB	EUYOA	EUYOB	EUYOD	서비스 코 드 S.C	비 고 Remarks
1	65.10301-6185	연료 분사 파이프 조립품	FUEL INJECTION PIPE ASS'Y	1	1	-	-	-	-	-		
2	65.10301-6186	연료 분사 파이프 조립품	FUEL INJECTION PIPE ASS'Y	1	1	-	-	-	-	-		
3	65.10410-6002	컨넥터	CONNECTOR	8	8	-	-	-	-	-		
4	65.96501-0100	O-링	O-RING	8	8	-	-	-	-	-		
5	65.10350-0001	어댑터	ADAPTER	8	8	-	-	-	-	-		
6	06.01923-2918	볼트 조립품	BOLT ASS'Y M6x35	16	16	-	-	-	-	-		

silverhorn.co.uk

분사 파이프
Fig.037 INJECTION PIPE(2)

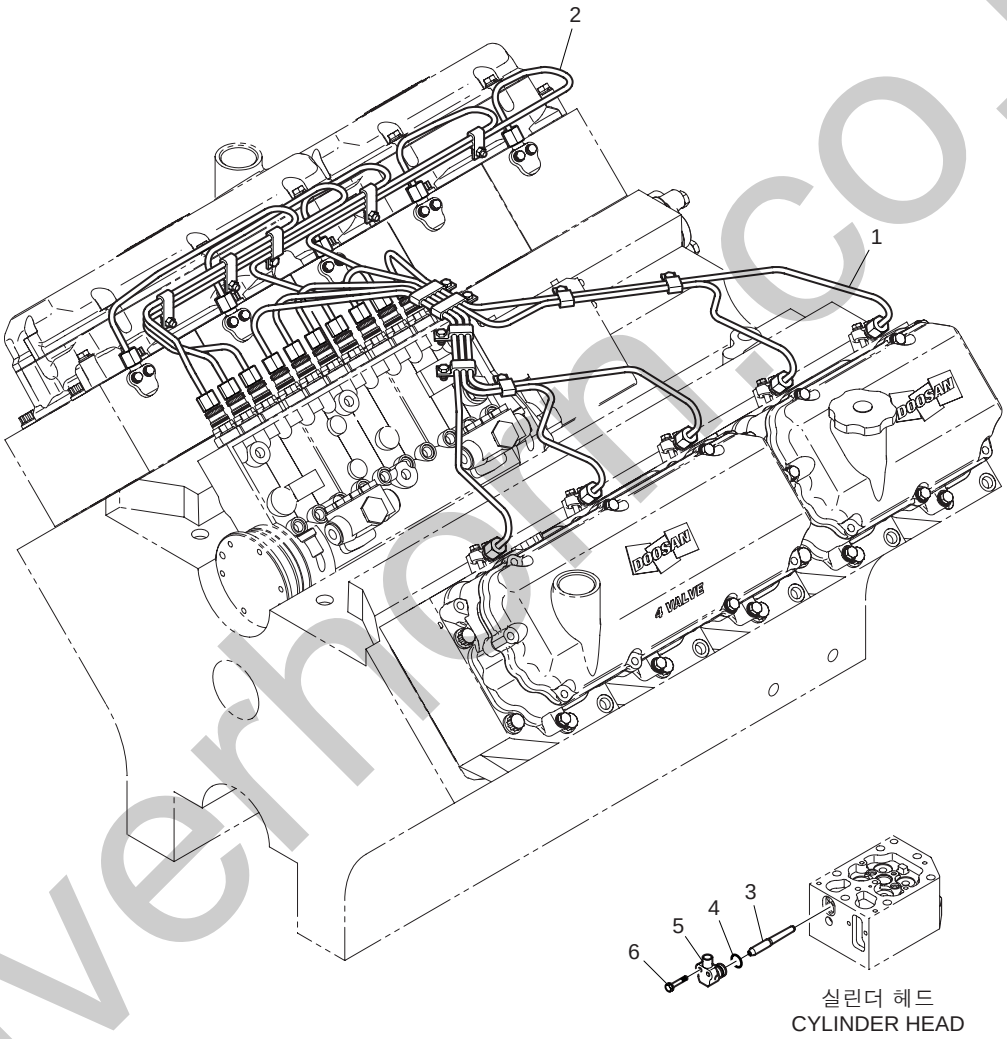

silverhorn.co.uk

분사 파이프
Fig.037 INJECTION PIPE(2)

지시번호 Key No.	부 품 번 호 Part No.	부 품 명	Description	수 량(Q'ty) EUZOA	EUZOB	EUSOA	EUSOB	EUYOA	EUYOB	EUYOD	서비스 코 드 S.C	비 고 Remarks
1	65.10301-6204	분사 파이프	PIPE ; INJECTION	-	-	1	1	-	-	-		
2	65.10301-6205	분사 파이프	PIPE ; INJECTION	-	-	1	1	-	-	-		
3	65.10410-6002	컨넥터	CONNECTOR	-	-	10	10	-	-	-		
4	65.96501-0100	O-링	O-RING	-	-	10	10	-	-	-		
5	65.10350-0001	어댑터	ADAPTER	-	-	10	10	-	-	-		
6	06.01923-2918	볼트 조립품	BOLT ASS'Y M6x35	-	-	20	20	-	-	-		

silverhorn.co.uk

분사 파이프
Fig.038 INJECTION PIPE(3)

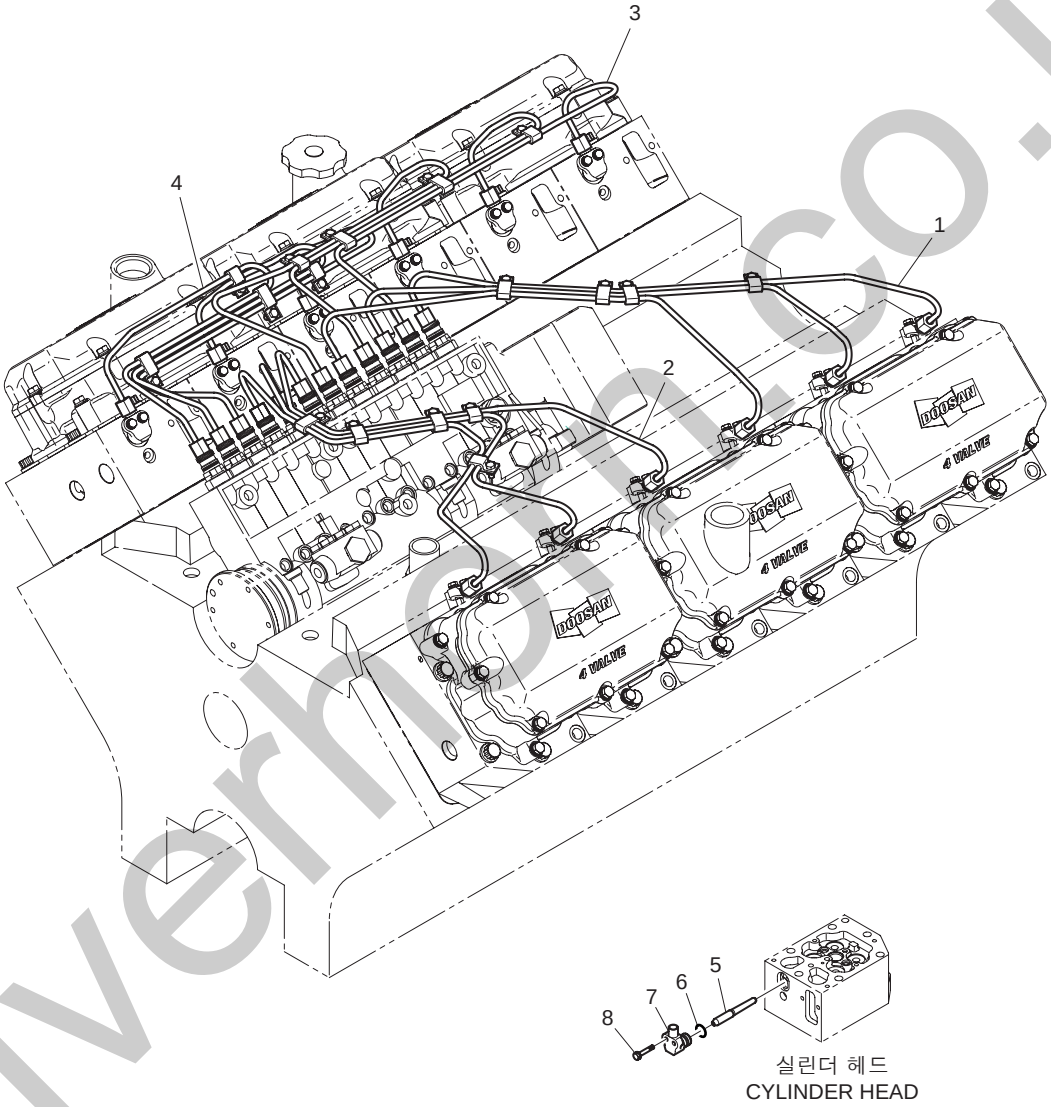

silverhorn.co.uk

분사 파이프
Fig.038 INJECTION PIPE(3)

지시번호 Key No.	부 품 번 호 Part No.	부 품 명	Description	수 량(Q'ty) EUZOA	EUZOB	EUSOA	EUSOB	EUYOA	EUYOB	EUYOD	서비스 코 드 S.C	비 고 Remarks
1	65.10301-6187A	연료 분사 파이프 조립품	FUEL INJECTION PIPE ASS'Y	-	-	-	-	1	1	1		
2	65.10301-6188A	연료 분사 파이프 조립품	FUEL INJECTION PIPE ASS'Y	-	-	-	-	1	1	1		
3	65.10301-6189	연료 분사 파이프 조립품	FUEL INJECTION PIPE ASS'Y	-	-	-	-	1	1	1		
4	65.10301-6190	연료 분사 파이프 조립품	FUEL INJECTION PIPE ASS'Y	-	-	-	-	1	1	1		
5	65.10410-6002	컨넥터	CONNECTOR	-	-	-	-	12	12	12		
6	65.96501-0100	O-링	O-RING	-	-	-	-	12	12	12		
7	65.10350-0001	어댑터	ADAPTER	-	-	-	-	12	12	12		
8	06.01923-2918	볼트 조립품	BOLT ASS'Y M6x35	-	-	-	-	24	24	24		

silverhorn.co.uk

분사 펌프
Fig.039 INJECTION PUMP(1)

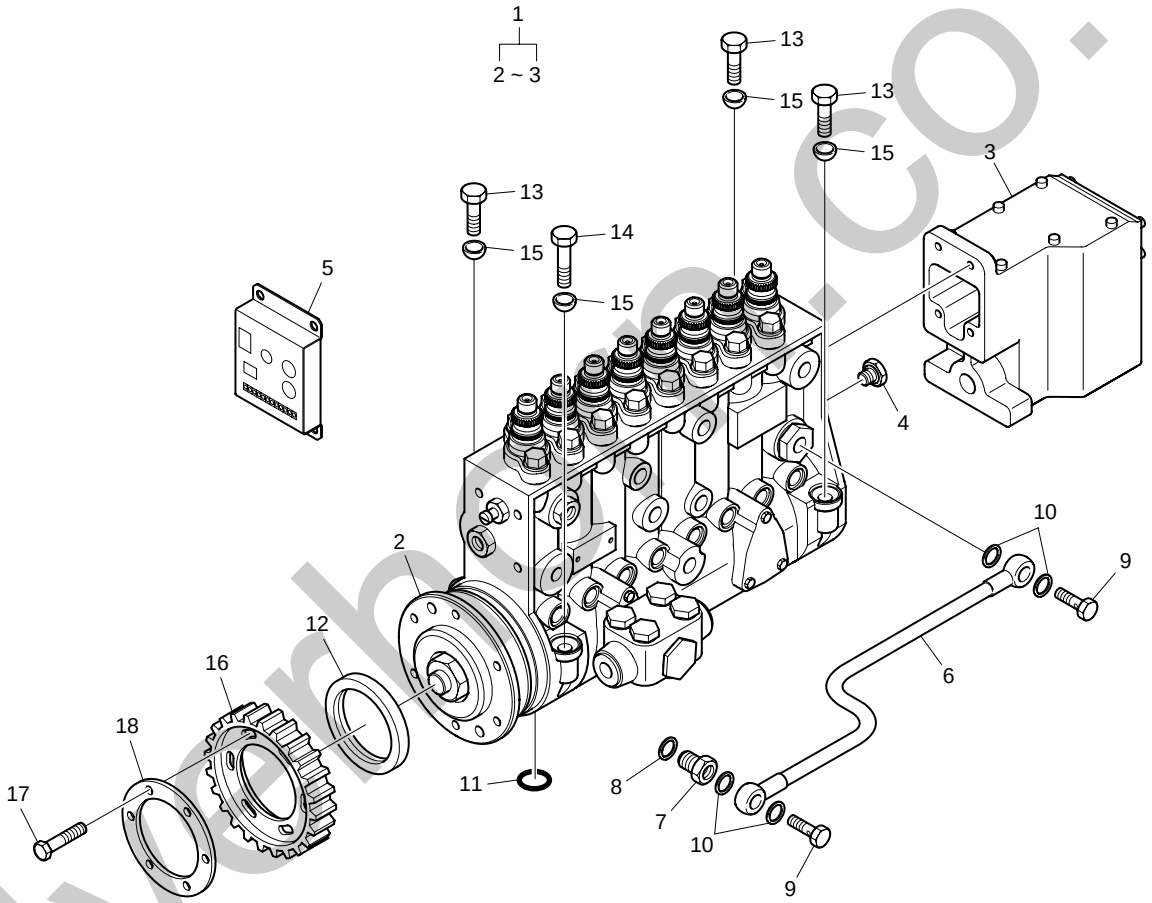

silverhoe.co.uk

분사 펌프
Fig.039 INJECTION PUMP(1)

지시번호 Key No.	부 품 번 호 Part No.	부 품 명	Description	수 량(Q'ty) EUZOA	EUZOB	EUSOA	EUSOB	EUYOA	EUYOB	EUYOD	서비스 코 드 S.C	비 고 Remarks
1	65.11101-7412B	연료 분사 펌프 조립품	FUEL INJECTION PUMP ASS'Y	1	1	-	-	-	-	-		
2	65.11101-7301	· 연료 분사 펌프 조립품	· FUEL INJECTION PUMP ASS'Y	1	1	-	-	-	-	-		
3	65.11501-7006B	· 가버너 조립품	· GOVERNOR ASS'Y	1	1	-	-	-	-	-		
4	65.90310-0129	플러그 나사	SCREW ; PLUG	1	1	-	-	-	-	-		
5	65.11220-7008	엑츄에이터 컨트롤러	CONTROLLER ; ACTUATOR	1	1	-	-	-	-	-		
6	65.05701-5355	오일 파이프	PIPE ; OIL	1	1	-	-	-	-	-		
7	65.98130-0151	어댑터	ADAPTER	1	1	-	-	-	-	-		
8	06.56190-0726	시일 링	RING ; SEAL A26x31	1	1	-	-	-	-	-		
9	06.78144-2204	홀로우 나사	SCREW ; HOLLOW	2	2	-	-	-	-	-		
10	06.56190-0706	시일 링	RING ; SEAL A14x20	4	4	-	-	-	-	-		
11	51.96501-0322	O-링	O-RING	1	1	-	-	-	-	-		
12	51.96501-0295	O-링	O-RING	1	1	-	-	-	-	-		
13	65.90001-0146A	육각 볼트	BOLT ; HEX.	3	3	-	-	-	-	-		
14	06.01014-7225	육각 볼트	BOLT ; HEX. M10x100	1	1	-	-	-	-	-		
15	06.15061-0103	볼 와셔	WASHER ; BALL	4	4	-	-	-	-	-		
16	65.11301-0115A	연료 분사 펌프 구동 기어	GEAR ; INJECTION PUMP DRIVE	1	1	-	-	-	-	-		
17	06.01284-7112	육각 볼트	BOLT ; HEX. M8x18	6	6	-	-	-	-	-		
18	65.90720-0024	스러스트 와셔	WASHER ; THRUST	1	1	-	-	-	-	-		

silverhorn.co.uk

분사 펌프
Fig.040 INJECTION PUMP(2)

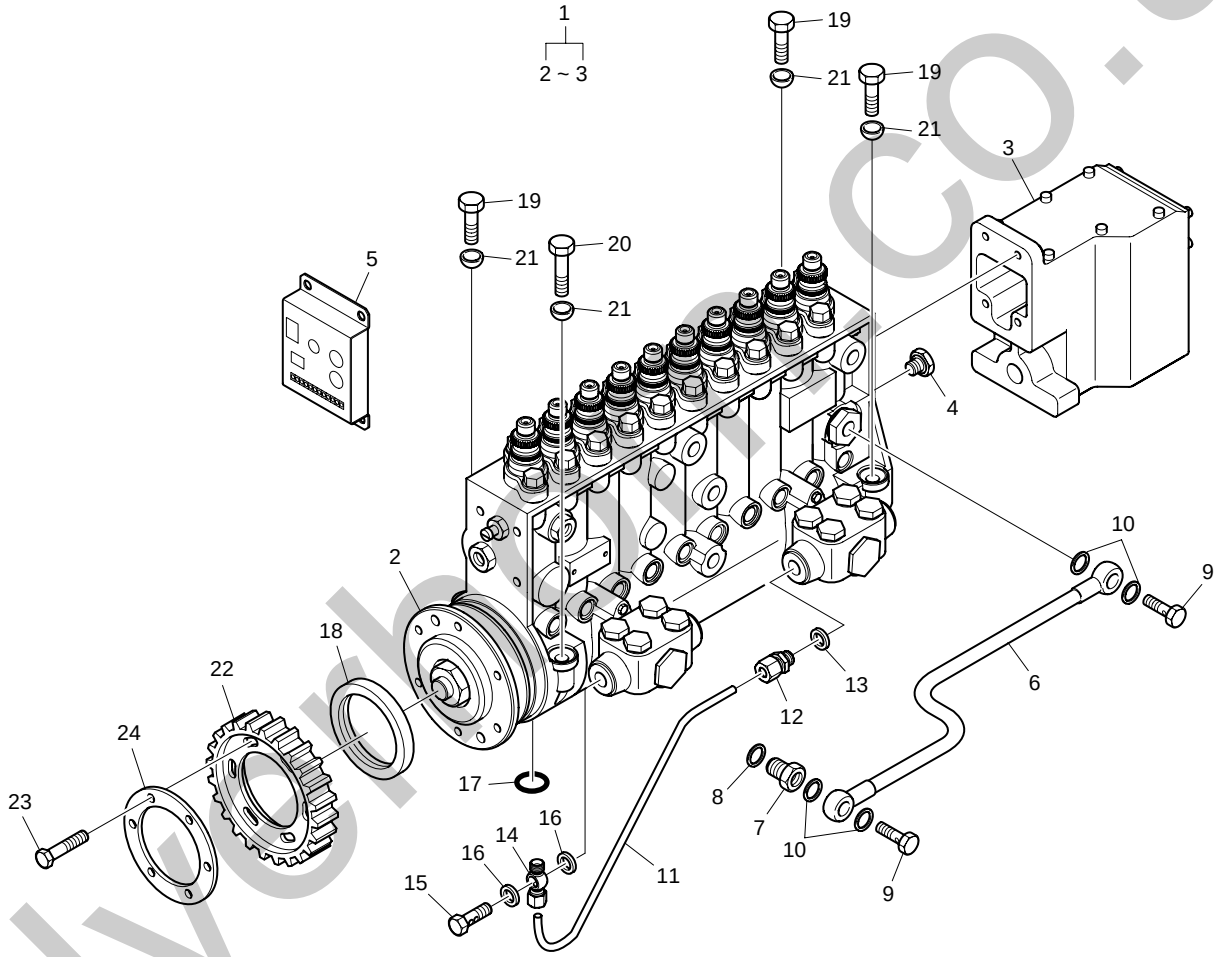

silverhill-co.uk

분사 펌프
Fig.040 INJECTION PUMP(2)

지시번호 Key No.	부 품 번 호 Part No.	부 품 명	Description	수 량(Q'ty) EUZOA	EUZOB	EUSOA	EUSOB	EUYOA	EUYOB	EUYOD	서비스 코 드 S.C	비 고 Remarks
1	65.11101-7413B	연료 분사 펌프 조립품	FUEL INJECTION PUMP ASS'Y	-	-	1	1	-	-	-		
2	65.11101-7302	· 연료 분사 펌프 조립품	· FUEL INJECTION PUMP ASS'Y	-	-	1	1	-	-	-		
3	65.11501-7006B	· 가버너 조립품	· GOVERNOR ASS'Y	-	-	1	1	-	-	-		
4	65.90310-0129	플러그 나사	SCREW ; PLUG	-	-	1	1	-	-	-		
5	65.11220-7008	엑츄에이터 컨트롤러	CONTROLLER ; ACTUATOR	-	-	1	1	-	-	-		
6	65.05701-5357	오일 리턴 파이프	PIPE ; OIL RETURN	-	-	1	1	-	-	-		
7	65.98130-0151	어댑터	ADAPTER	-	-	1	1	-	-	-		
8	06.56190-0726	시일 링	RING ; SEAL A26x31	-	-	1	1	-	-	-		
9	06.78144-2204	홀로우 나사	SCREW ; HOLLOW	-	-	2	2	-	-	-		
10	06.56190-0706	시일 링	RING ; SEAL A14x20	-	-	4	4	-	-	-		
11	65.12301-0002A	연료 파이프	PIPE ; FUEL	-	-	1	1	-	-	-		
12	06.71010-0213	유니언 니플	NIPPLE ; UNION	-	-	1	1	-	-	-		
13	06.56190-0706	시일 링	RING ; SEAL A14x20	-	-	1	1	-	-	-		
14	65.98103-6002A	밴조 유니언	UNION ; BANJO	-	-	1	1	-	-	-		
15	06.78144-2204	홀로우 나사	SCREW ; HOLLOW	-	-	1	1	-	-	-		
16	06.56190-0706	시일 링	RING ; SEAL A14x20	-	-	2	2	-	-	-		
17	51.96501-0322	O-링	O-RING	-	-	1	1	-	-	-		
18	51.96501-0295	O-링	O-RING	-	-	1	1	-	-	-		
19	65.90001-0146A	육각 볼트	BOLT ; HEX.	-	-	3	3	-	-	-		
20	06.01014-7225	육각 볼트	BOLT ; HEX. M10x100	-	-	1	1	-	-	-		
21	06.15061-0103	볼 와셔	WASHER ; BALL	-	-	4	4	-	-	-		
22	65.11301-0115A	연료 분사 펌프 구동 기어	GEAR ; INJECTION PUMP DRIVE	-	-	1	1	-	-	-		
23	06.01284-7112	육각 볼트	BOLT ; HEX. M8x18	-	-	6	6	-	-	-		
24	65.90720-0024	스러스트 와셔	WASHER ; THRUST	-	-	1	1	-	-	-		

silverhorn.co.uk

분사 펌프
Fig.041 INJECTION PUMP(3)

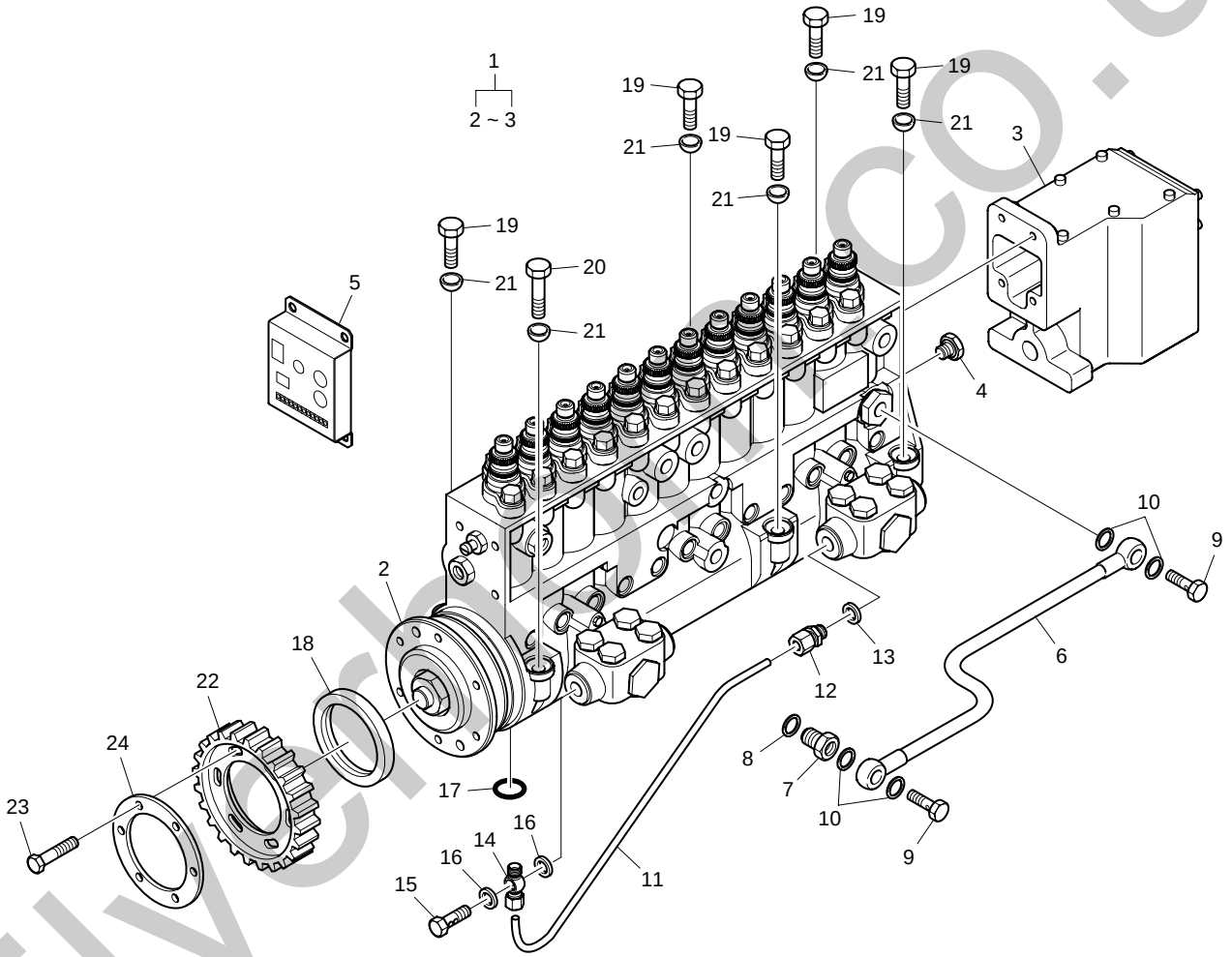

silverhill co.uk

분사 펌프
Fig.041 INJECTION PUMP(3)

지시번호 Key No.	부 품 번 호 Part No.	부 품 명	Description	수 량(Q'ty) EUZOA	EUZOB	EUSOA	EUSOB	EUYOA	EUYOB	EUYOD	서비스 코 드 S.C	비 고 Remarks
1	65.11101-7414B	연료 분사 펌프 조립품	FUEL INJECTION PUMP ASS'Y	-	-	-	-	1	1	-		
-	65.11101-7447A	분사 펌프	PUMP ; INJECTION	-	-	-	-	-	-	1		
2	65.11101-7303	· 연료 분사 펌프 조립품	· FUEL INJECTION PUMP ASS'Y	-	-	-	-	1	1	1		
3	65.11501-7006B	· 가버너 조립품	· GOVERNOR ASS'Y	-	-	-	-	1	1	1		
4	65.90310-0129	플러그 나사	SCREW ; PLUG	-	-	-	-	1	1	1		
5	65.11220-7008	엑츄에이터 컨트롤러	CONTROLLER ; ACTUATOR	-	-	-	-	1	1	1		
6	65.05701-5360	오일 파이프	PIPE ; OIL	-	-	-	-	1	1	1		
7	65.98130-0151	어댑터	ADAPTER	-	-	-	-	1	1	1		
8	06.56190-0726	시일 링	RING ; SEAL A26x31	-	-	-	-	1	1	1		
9	06.78144-2204	홀로우 나사	SCREW ; HOLLOW	-	-	-	-	2	2	2		
10	06.56190-0706	시일 링	RING ; SEAL A14x20	-	-	-	-	4	4	4		
11	65.12301-0003A	연료 파이프	PIPE ; FUEL	-	-	-	-	1	1	1		
12	06.71010-0213	유니언 니플	NIPPLE ; UNION	-	-	-	-	1	1	1		
13	06.56190-0706	시일 링	RING ; SEAL A14x20	-	-	-	-	1	1	1		
14	65.98103-6002A	밴조 유니언	UNION ; BANJO	-	-	-	-	1	1	1		
15	06.78144-2204	홀로우 나사	SCREW ; HOLLOW	-	-	-	-	1	1	1		
16	06.56190-0706	시일 링	RING ; SEAL A14x20	-	-	-	-	2	2	2		
17	51.96501-0322	O-링	O-RING	-	-	-	-	1	1	1		
18	51.96501-0295	O-링	O-RING	-	-	-	-	1	1	1		
19	65.90001-0146A	육각 볼트	BOLT ; HEX.	-	-	-	-	5	5	5		
20	06.01014-7225	육각 볼트	BOLT ; HEX. M10x100	-	-	-	-	1	1	1		
21	06.15061-0103	볼 와셔	WASHER ; BALL	-	-	-	-	6	6	6		
22	65.11301-0115A	연료 분사 펌프 구동 기어	GEAR ; INJECTION PUMP DRIVE	-	-	-	-	1	1	1		
23	06.01284-7112	육각 볼트	BOLT ; HEX. M8x18	-	-	-	-	6	6	6		
24	65.90720-0024	스러스트 와셔	WASHER ; THRUST	-	-	-	-	1	1	1		

silverhorn.co.uk

연료 파이프
Fig.042 FUEL PIPE(1)

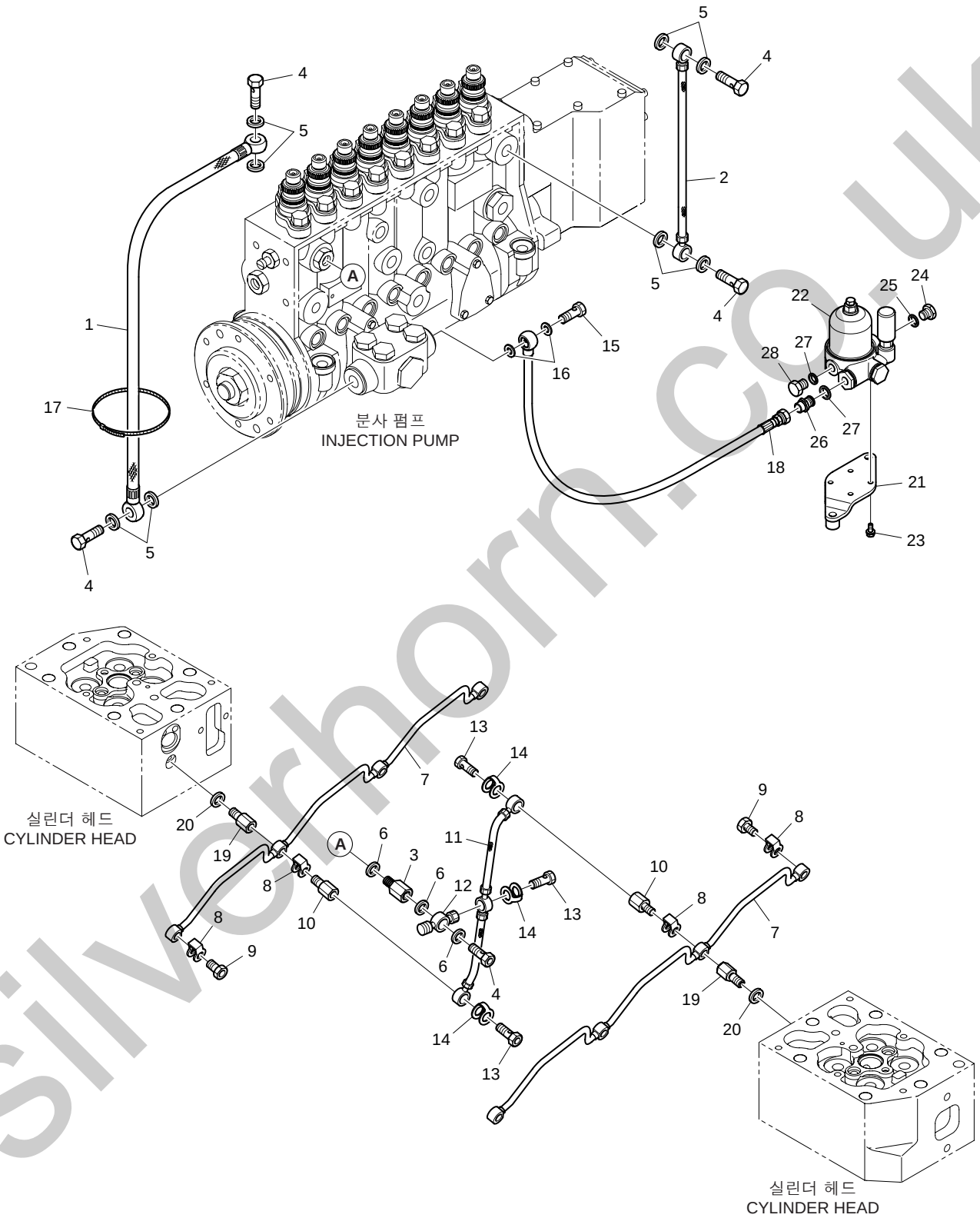

silverhorn.co.uk

연료 파이프
Fig.042 FUEL PIPE(1)

지시번호 Key No.	부 품 번 호 Part No.	부 품 명	Description	수 량(Q'ty) EUZOA	EUZOB	EUSOA	EUSOB	EUYOA	EUYOB	EUYOD	서비스 코 드 S.C	비 고 Remarks
1	65.96340-5016	링 조인트 고무 호스	HOSE ; RING JOINT RUBBER	1	1	–	–	–	–	–		
2	65.96340-5017	링 조인트 고무 호스	HOSE ; RING JOINT RUBBER	1	1	–	–	–	–	–		
3	65.98130-0202	어댑터	ADAPTER	1	1	–	–	–	–	–		
4	06.78144-2204	홀로우 나사	SCREW ; HOLLOW	5	5	–	–	–	–	–		
5	06.56190-0706	시일 링	RING ; SEAL A14x20	8	8	–	–	–	–	–		
6	65.96507-0043	시일 링	RING ; SEAL	3	3	–	–	–	–	–		
7	65.12301-5278	연료 오버 훌로우 파이프	PIPE ; FUEL OVER FLOW	2	2	–	–	–	–	–		
8	65.96507-0055	시일 링	RING ; SEAL	8	8	–	–	–	–	–		
9	65.98150-0042A	홀로우 나사	SCREW ; HOLLOW M8x1	6	6	–	–	–	–	–		
10	65.98130-0155	어댑터	ADAPTER	2	2	–	–	–	–	–		
11	65.96341-0109	연료 호스	HOSE ; FUEL	1	1	–	–	–	–	–		
12	65.98101-0027	더블 밴조 유니온	UNION ; DOUBLE BANJO	1	1	–	–	–	–	–		
13	65.98150-0042A	홀로우 나사	SCREW ; HOLLOW M8x1	3	3	–	–	–	–	–		
14	65.96507-0055	시일 링	RING ; SEAL	3	3	–	–	–	–	–		
15	06.78144-2204	홀로우 나사	SCREW ; HOLLOW	1	1	–	–	–	–	–		
16	06.56190-0706	시일 링	RING ; SEAL A14x20	2	2	–	–	–	–	–		
17	65.97460-0001	인장 밴드	BAND ; TENSION	4	4	–	–	–	–	–		
18	65.96340-5075	연료 호스	HOSE ; FUEL	1	1	–	–	–	–	–		
19	65.98130-0154	어댑터	ADAPTER	8	8	–	–	–	–	–		
20	06.56180-0712	시일 링	RING ; SEAL A8x14	8	8	–	–	–	–	–		
21	65.12540-5032	연료 여과기 브라켓	BRACKET ; FUEL FILTER	1	1	–	–	–	–	–		
22	65.12501-7036	연료 여과기 조립품	FUEL FILTER ASS'Y	1	1	–	–	–	–	–		
23	06.01923-2912	볼트 조립품	BOLT ASS'Y M6x18	4	4	–	–	–	–	–		
24	06.08092-2406	플러그 나사	SCREW ; PLUG M18x1.5	1	1	–	–	–	–	–		
25	06.56190-0712	시일 링	RING ; SEAL A18x22	1	1	–	–	–	–	–		
26	06.78190-0206	연결 나사	SCREW ; CONNECTION	1	1	–	–	–	–	–		
27	06.56190-0706	시일 링	RING ; SEAL A14x20	2	2	–	–	–	–	–		
28	06.08092-2404	플러그 나사	SCREW ; PLUG M14x1.5	1	1	–	–	–	–	–		

silverhorn.co.uk

연료 파이프
Fig.043 FUEL PIPE(2)

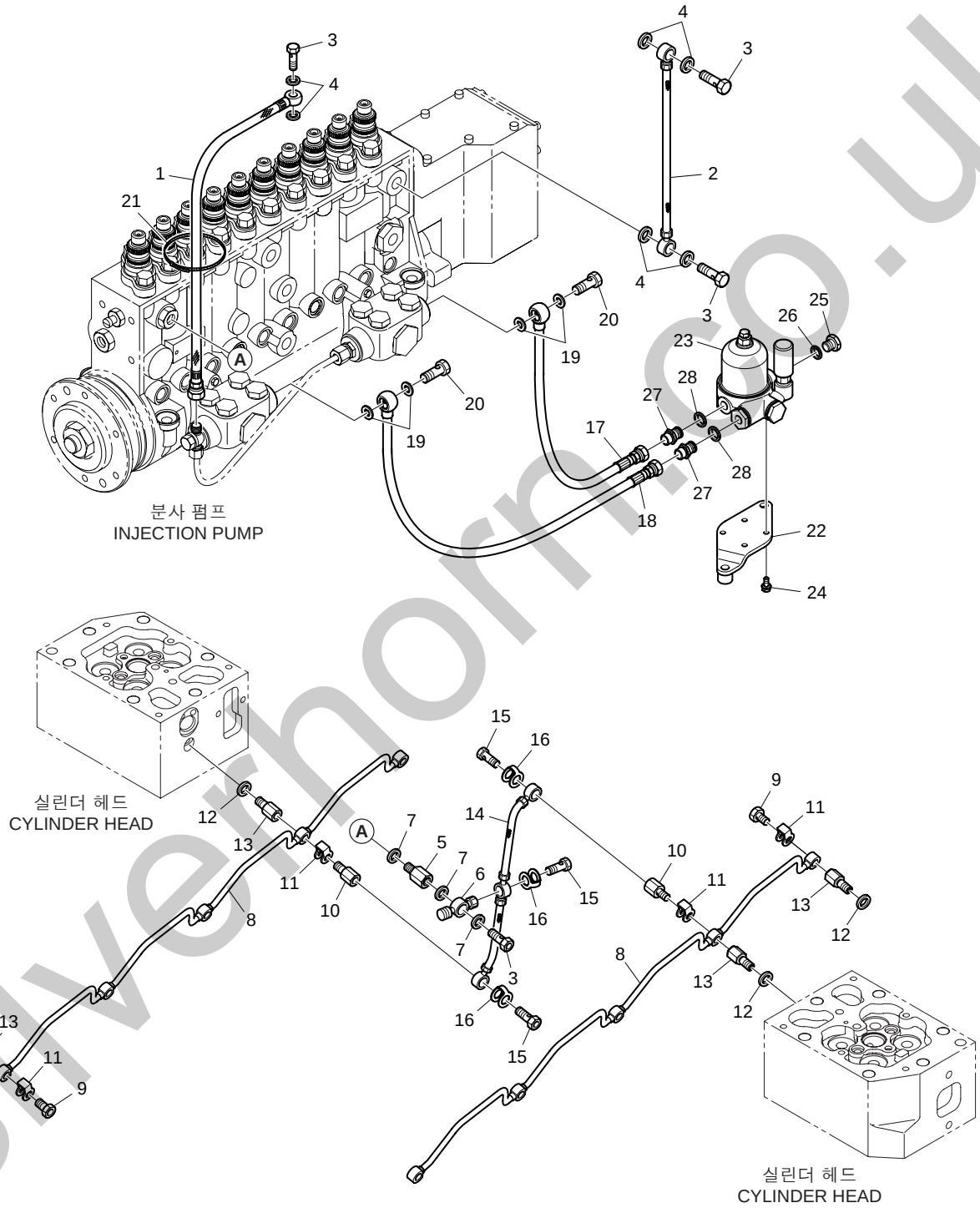

silverhorn.co.uk

연료 파이프
Fig.043 FUEL PIPE(2)

지시번호 Key No.	부 품 번 호 Part No.	부 품 명	Description	수 량(Q'ty) EUZOA	EUZOB	EUSOA	EUSOB	EUYOA	EUYOB	EUYOD	서비스 코 드 S.C	비 고 Remarks
1	65.96340-5030	링 조인트 고무 호스	HOSE ; RING JOINT RUBBER	-	-	1	1	-	-	-		
2	65.96340-5019	링 조인트 고무 호스	HOSE ; RING JOINT RUBBER	-	-	1	1	-	-	-		
3	06.78144-2204	홀로우 나사	SCREW ; HOLLOW	-	-	4	4	-	-	-		
4	06.56190-0706	시일 링	RING ; SEAL A14x20	-	-	6	6	-	-	-		
5	65.98130-0202	어댑터	ADAPTER	-	-	1	1	-	-	-		
6	65.98101-0027	더블 밴조 유니온	UNION ; DOUBLE BANJO	-	-	1	1	-	-	-		
7	65.96507-0043	시일 링	RING ; SEAL	-	-	3	3	-	-	-		
8	65.12301-5279	연료 파이프	PIPE ; FUEL	-	-	2	2	-	-	-		
9	65.98150-0042A	홀로우 나사	SCREW ; HOLLOW M8x1	-	-	8	8	-	-	-		
10	65.98130-0155	어댑터	ADAPTER	-	-	2	2	-	-	-		
11	65.96507-0055	시일 링	RING ; SEAL	-	-	10	10	-	-	-		
12	06.56180-0712	시일 링	RING ; SEAL A8x14	-	-	10	10	-	-	-		
13	65.98130-0154	어댑터	ADAPTER	-	-	10	10	-	-	-		
14	65.96341-0094	연료 호스	HOSE ; FUEL	-	-	1	1	-	-	-		
15	65.98150-0042A	홀로우 나사	SCREW ; HOLLOW M8x1	-	-	3	3	-	-	-		
16	65.96507-0055	시일 링	RING ; SEAL	-	-	3	3	-	-	-		
17	65.96340-5062	링 조인트 고무 호스	HOSE ; RING JOINT RUBBER	-	-	1	1	-	-	-		
18	65.96340-5063	링 조인트 고무 호스	HOSE ; RING JOINT RUBBER	-	-	1	1	-	-	-		
19	06.56190-0706	시일 링	RING ; SEAL A14x20	-	-	4	4	-	-	-		
20	06.78144-2204	홀로우 나사	SCREW ; HOLLOW	-	-	2	2	-	-	-		
21	65.97460-0001	인장 밴드	BAND ; TENSION	-	-	2	2	-	-	-		
22	65.12540-5032	연료 여과기 브라켓	BRACKET ; FUEL FILTER	-	-	1	1	-	-	-		
23	65.12501-7036	연료 여과기 조립품	FUEL FILTER ASS'Y	-	-	1	1	-	-	-		
24	06.01923-2912	볼트 조립품	BOLT ASS'Y M6x18	-	-	4	4	-	-	-		
25	06.08092-2406	플러그 나사	SCREW ; PLUG M18x1.5	-	-	1	1	-	-	-		
26	06.56190-0712	시일 링	RING ; SEAL A18X22	-	-	1	1	-	-	-		
27	06.78190-0206	연결 나사	SCREW ; CONNECTION	-	-	2	2	-	-	-		
28	06.56190-0706	시일 링	RING ; SEAL A14x20	-	-	2	2	-	-	-		

silverhorn.co.uk

연료 파이프
Fig.044 FUEL PIPE(3)

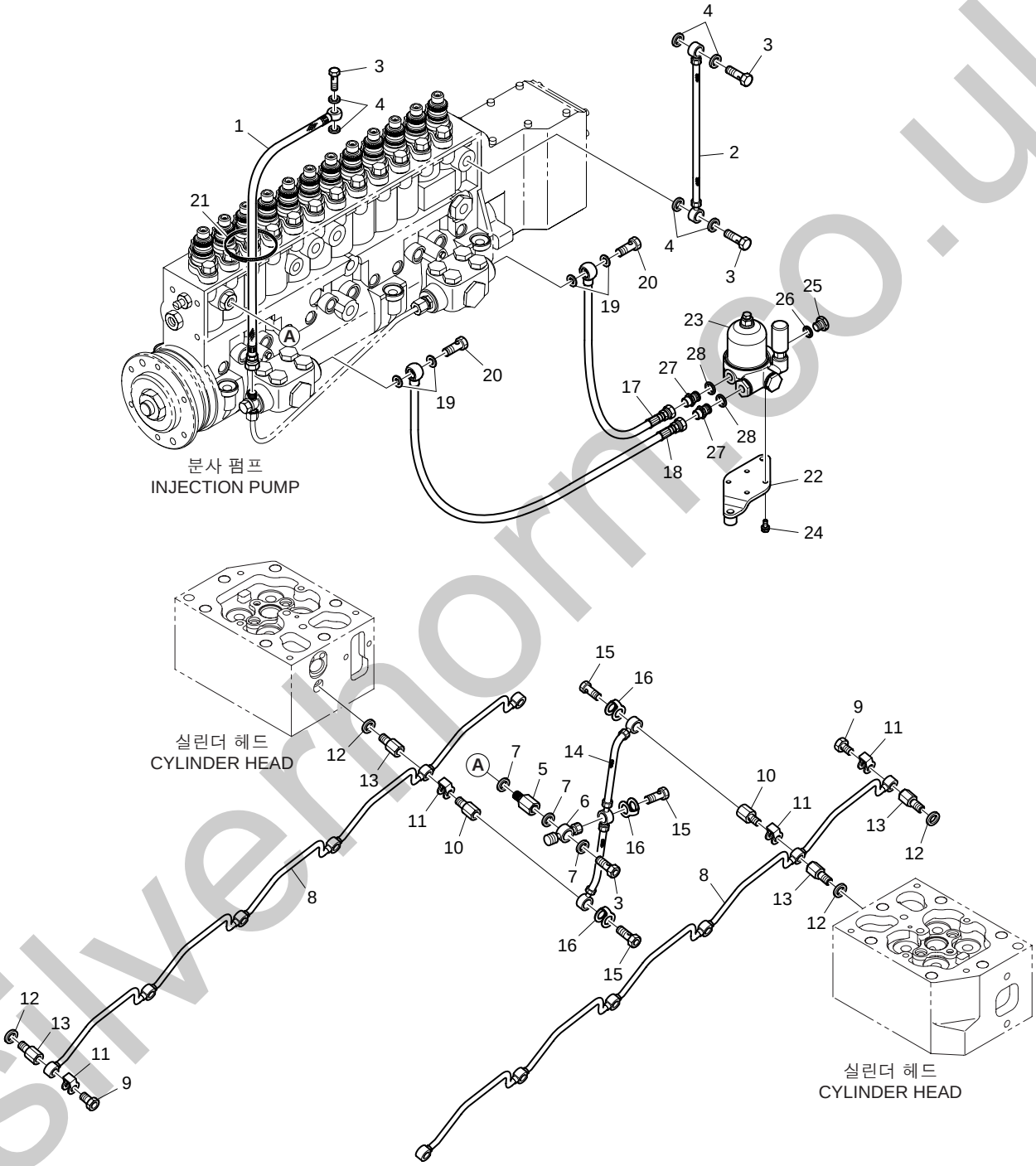

silverhorn.co.uk

연료 파이프
Fig.044 FUEL PIPE(3)

지시번호 Key No.	부 품 번 호 Part No.	부 품 명	Description	수 량(Q'ty) EUZOA	EUZOB	EUSOA	EUSOB	EUYOA	EUYOB	EUYOD	서비스 코 드 S.C	비 고 Remarks
1	65.96340-5029	링 조인트 고무 호스	HOSE ; RING JOINT RUBBER	-	-	-	-	1	1	1		
2	65.96340-5021	링 조인트 고무 호스	HOSE ; RING JOINT RUBBER	-	-	-	-	1	1	1		
3	06.78144-2204	홀로우 나사	SCREW ; HOLLOW	-	-	-	-	4	4	4		
4	06.56190-0706	시일 링	RING ; SEAL A14x20	-	-	-	-	6	6	6		
5	65.98130-0202	어댑터	ADAPTER	-	-	-	-	1	1	1		
6	65.98101-0027	더블 밴조 유니온	UNION ; DOUBLE BANJO	-	-	-	-	1	1	1		
7	65.96507-0043	시일 링	RING ; SEAL	-	-	-	-	3	3	3		
8	65.12301-5280	연료 오버 훌로우 파이프	PIPE ; FUEL OVER FLOW	-	-	-	-	2	2	2		
9	65.98150-0042A	홀로우 나사	SCREW ; HOLLOW M8x1	-	-	-	-	10	10	10		
10	65.98130-0155	어댑터	ADAPTER	-	-	-	-	2	2	2		
11	65.96507-0055	시일 링	RING ; SEAL	-	-	-	-	12	12	12		
12	06.56180-0712	시일 링	RING ; SEAL A8x14	-	-	-	-	12	12	12		
13	65.98130-0154	어댑터	ADAPTER	-	-	-	-	12	12	12		
14	65.96341-0094	연료 호스	HOSE ; FUEL	-	-	-	-	1	1	1		
15	65.98150-0042A	홀로우 나사	SCREW ; HOLLOW M8x1	-	-	-	-	3	3	3		
16	65.96507-0055	시일 링	RING ; SEAL	-	-	-	-	3	3	3		
17	65.96340-5072	연료 호스	HOSE ; FUEL	-	-	-	-	1	1	1		
18	65.96340-5073	연료 호스	HOSE ; FUEL	-	-	-	-	1	1	1		
19	06.56190-0706	시일 링	RING ; SEAL A14x20	-	-	-	-	4	4	4		
20	06.78144-2204	홀로우 나사	SCREW ; HOLLOW	-	-	-	-	2	2	2		
21	65.97460-0001	인장 밴드	BAND ; TENSION	-	-	-	-	2	2	2		
22	65.12540-5032	연료 여과기 브라켓	BRACKET ; FUEL FILTER	-	-	-	-	1	1	1		
23	65.12501-7036	연료 여과기 조립품	FUEL FILTER ASS'Y	-	-	-	-	1	1	1		
24	06.01923-2912	볼트 조립품	BOLT ASS'Y M6x18	-	-	-	-	4	4	4		
25	06.08092-2406	플러그 나사	SCREW ; PLUG M18x1.5	-	-	-	-	1	1	1		
26	06.56190-0712	시일 링	RING ; SEAL A18x22	-	-	-	-	1	1	1		
27	06.78190-0206	연결 나사	SCREW ; CONNECTION	-	-	-	-	2	2	2		
28	06.56190-0706	시일 링	RING ; SEAL A14x20	-	-	-	-	2	2	2		

silverhorn.co.uk

연료 여과기
Fig.045 FUEL FILTER

EUZOA, EUZOB, EUYOA, EUYOB, EUYOD

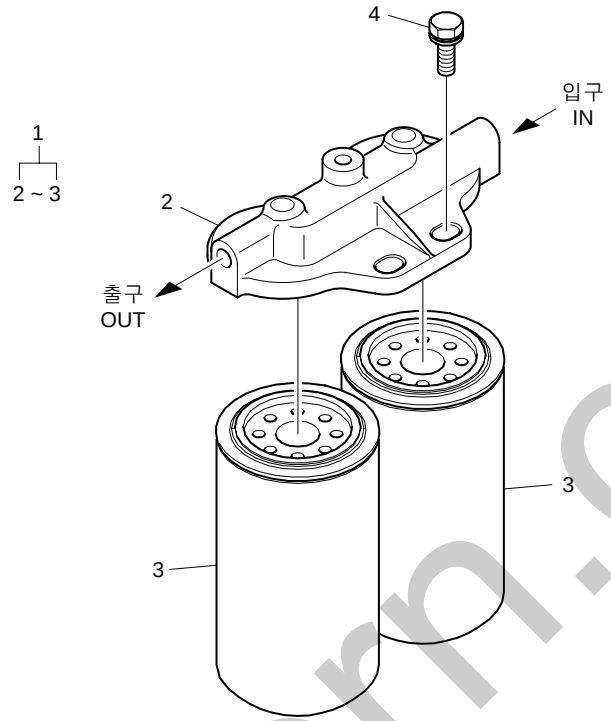

EUSOA, EUSOB

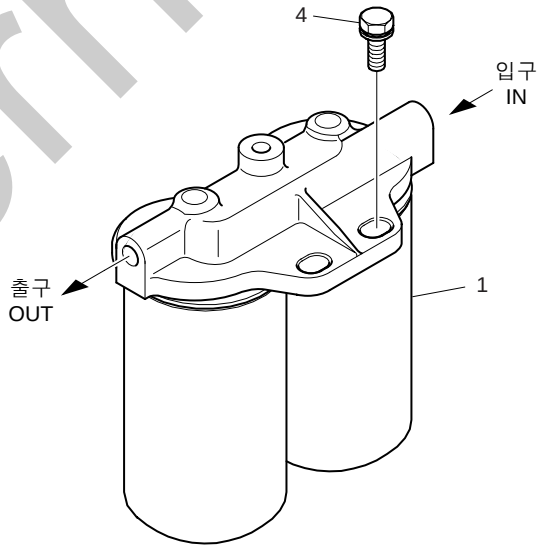

silverhorn.co.uk

연료 여과기
Fig.045 FUEL FILTER

지시번호 Key No.	부 품 번 호 Part No.	부 품 명	Description	수 량(Q'ty) EUZOA	EUZOB	EUSOA	EUSOB	EUYOA	EUYOB	EUYOD	서비스 코 드 S.C	비 고 Remarks
1	65.12501-7041A	연료 여과기 조립품	FUEL FILTER ASS'Y	1	1	-	-	1	1	1		
-	65.12501-7095A	연료 여과기 조립품	FUEL FILTER ASS'Y	-	-	1	1	-	-	-		
2	65.12504-5021	· 연료 여과기 커버	· COVER ; FUEL FILTER	1	1	-	-	1	1	1		
3	65.12503-5025A	· 연료 여과기 엘레멘트	· ELEMENT ; FUEL FILTER	2	2	-	-	2	2	2		
4	06.01953-3318	볼트 조립품	BOLT ASS'Y M12x35	2	2	2	2	2	2	2		

silverhorn.co.uk

발전기 마운팅
Fig.046 ALTERNATOR MOUNTING

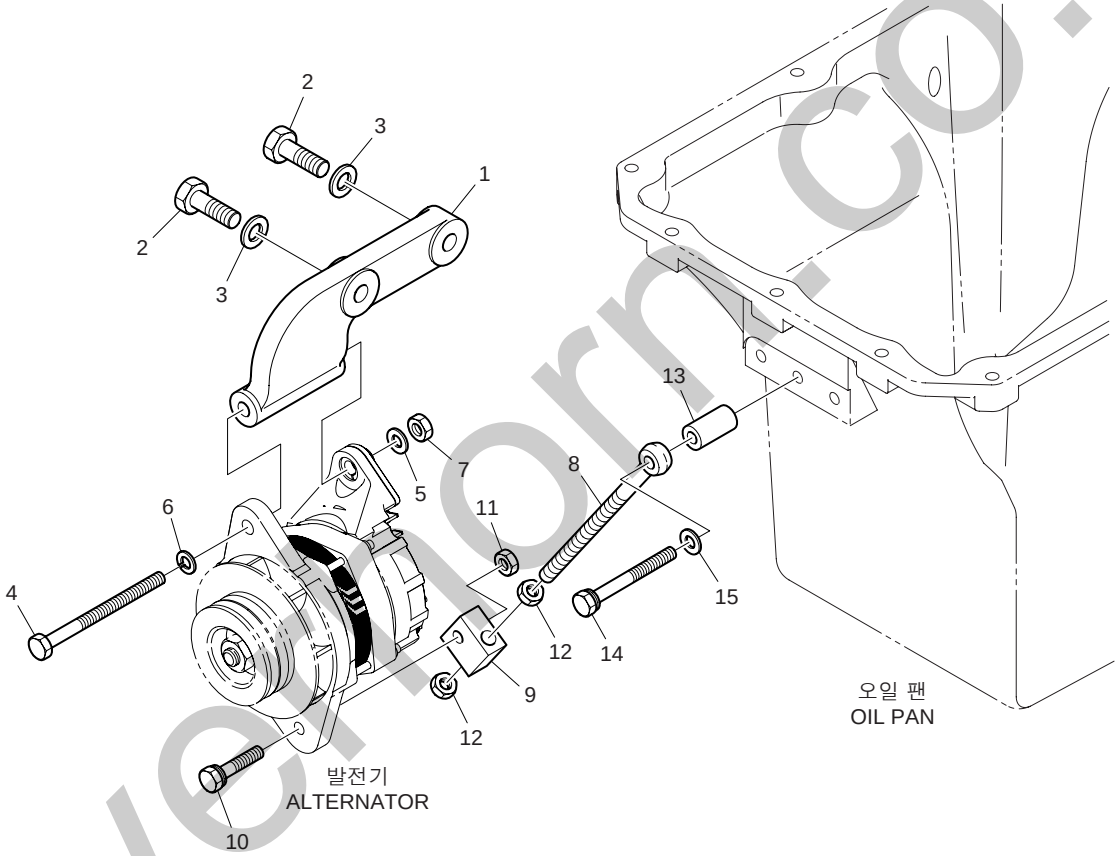

silverthorn.co.uk

발전기 마운팅
Fig.046 ALTERNATOR MOUNTING

지시번호 Key No.	부 품 번 호 Part No.	부 품 명	Description	수 량(Q'ty) EUZOA	EUZOB	EUSOA	EUSOB	EUYOA	EUYOB	EUYOD	서비스 코 드 S.C	비 고 Remarks
1	65.19102-0071	발전기 마운팅 브라켓	BRACKET ; ALTERNATOR MOUNTING	1	1	1	1	1	1	1		
2	06.01284-7420	육각 볼트	BOLT ; HEX. M14x45	2	2	2	2	2	2	2		
3	06.16731-2110	스프링 와셔	WASHER ; SPRING A14	2	2	2	2	2	2	2		
4	65.90001-0002A	육각 볼트	BOLT ; HEX. M12x150	1	1	1	1	1	1	1		
5	06.15010-2313	평 와셔	WASHER ; PLAIN 12	1	1	1	1	1	1	1		
6	06.16731-2109	스프링 와셔	WASHER ; SPRING A12	1	1	1	1	1	1	1		
7	06.11063-9216	육각 너트	NUT ; HEX. M12	1	1	1	1	1	1	1		
8	65.90441-0061	스페이서 볼트	BOLT ; SPACER	1	1	1	1	1	1	1		
9	65.19107-0005	가이드 피스	PIECE ; GUIDE	1	1	1	1	1	1	1		
10	06.01913-3221	볼트 조립품	BOLT ASS'Y M10x50	1	1	1	1	1	1	1		
11	06.11063-8215	육각 너트	NUT ; HEX. M10	1	1	1	1	1	1	1		
12	06.11063-8216	육각 너트	NUT ; HEX. M12	2	2	2	2	2	2	2		
13	65.91701-0535	스페이서	SPACER	1	1	1	1	-	-	-		
-	65.91701-0066	스페이서	SPACER	-	-	-	-	1	1	1		
14	06.01913-3227	볼트 조립품	BOLT ASS'Y	1	1	1	1	-	-	-		
-	06.01913-3229	볼트 조립품	BOLT ASS'Y M10x90	-	-	-	-	1	1	1		
15	06.15010-2312	평 와셔	WASHER ; PLAIN 10.5	1	1	1	1	1	1	1		

silverhorn.co.uk

리프팅 훅크
Fig.047 LIFTING HOOK

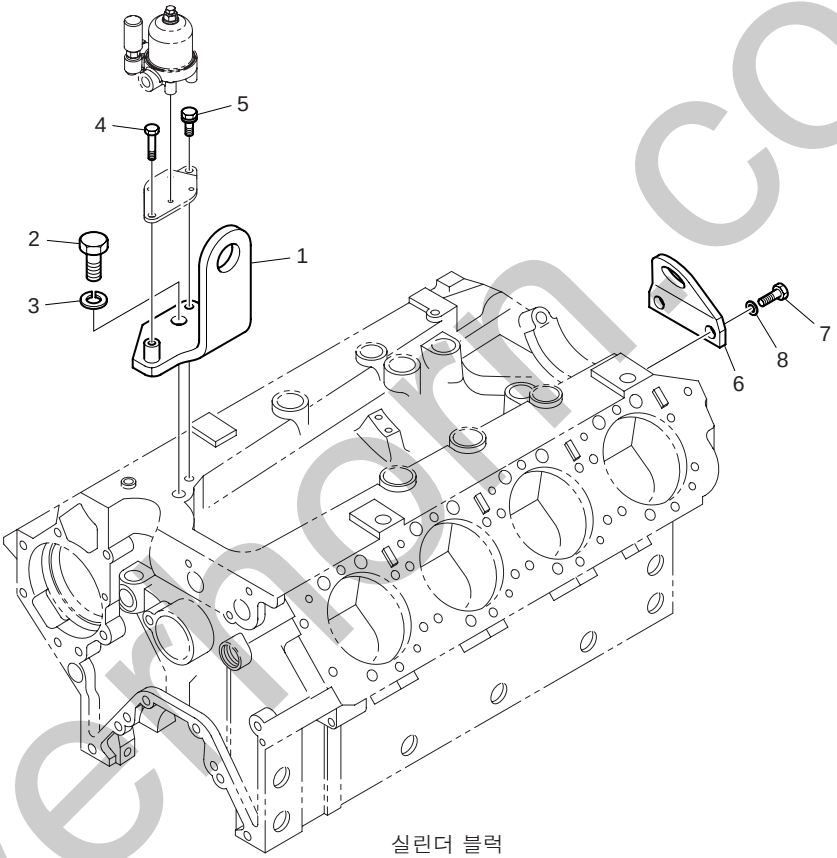

실린더 블럭
CYLINDER BLOCK

silverthorn.co.uk

리프팅 훅크
Fig.047 LIFTING HOOK

지시번호 Key No.	부 품 번 호 Part No.	부 품 명	Description	수 량(Q'ty) EUZOA	EUZOB	EUSOA	EUSOB	EUYOA	EUYOB	EUYOD	서비스 코 드 S.C	비 고 Remarks
1	65.19202-5021	리프팅 훅크	HOOK ; LIFTING	1	1	1	1	1	1	1		
2	06.01283-7719	육각 볼트	BOLT ; HEX. M20x40	1	1	1	1	1	1	1		
3	06.16731-2113	스프링 와셔	WASHER ; SPRING A20	1	1	1	1	1	1	1		
4	06.01913-3222	육각 볼트	BOLT ; HEX. M10x55	1	1	1	1	1	1	1		
5	06.01923-3215	볼트 조립품	BOLT ASS'Y M10x25	1	1	1	1	1	1	1		
6	65.19202-0050	리프팅 훅크	HOOK ; LIFTING	1	1	1	1	1	1	1		
7	06.01283-7519	육각 볼트	BOLT ; HEX. M16x40	2	2	2	2	2	2	2		
8	06.16731-2111	스프링 와셔	WASHER ; SPRING A16	2	2	2	2	2	2	2		

silverhorn.co.uk

발전기
Fig.048 ALTERNATOR

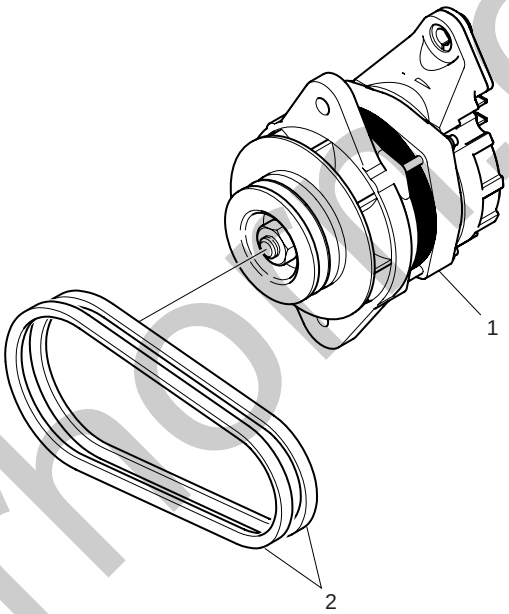

silverhoe.co.uk

발전기
Fig.048 ALTERNATOR

지시번호 Key No.	부 품 번 호 Part No.	부 품 명	Description	수 량(Q'ty) EUZOA	EUZOB	EUSOA	EUSOB	EUYOA	EUYOB	EUYOD	서비스 코 드 S.C	비 고 Remarks
1	65.26101-7173	발전기	ALTERNATOR	1	1	1	1	1	1	1		
2	65.96801-0197A	V-벨트	V-BELT	1	1	1	1	1	1	1		

silverhorn.co.uk

시동 전동기
Fig.049 STARTER

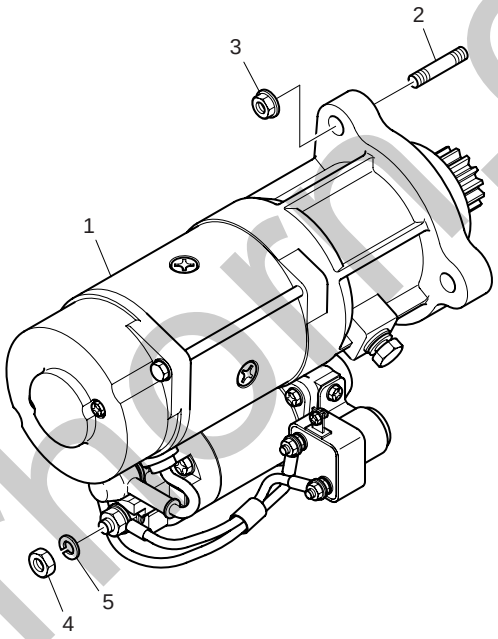

silverhorn.co.uk

시동 전동기
Fig.049 STARTER

지시번호 Key No.	부 품 번 호 Part No.	부 품 명	Description	수 량(Q'ty) EUZOA	EUZOB	EUSOA	EUSOB	EUYOA	EUYOB	EUYOD	서비스 코 드 S.C	비 고 Remarks
1	65.26201-7074C	시동 전동기	STARTER	1	1	1	1	1	1	1		
2	06.06175-8309	스터드 볼트	BOLT ; STUD	3	3	3	3	3	3	3		
3	65.90535-0005	훌랜지 너트	NUT ; FLANGE	3	3	3	3	3	3	3		
4	06.11063-8215	육각 너트	NUT ; HEX. M10	–	–	1	1	1	1	1		
5	06.16731-2108	스프링 와셔	WASHER ; SPRING A10	–	–	1	1	1	1	1		

silverhorn.co.uk

부속품
Fig.050 ACCESSORY PARTS

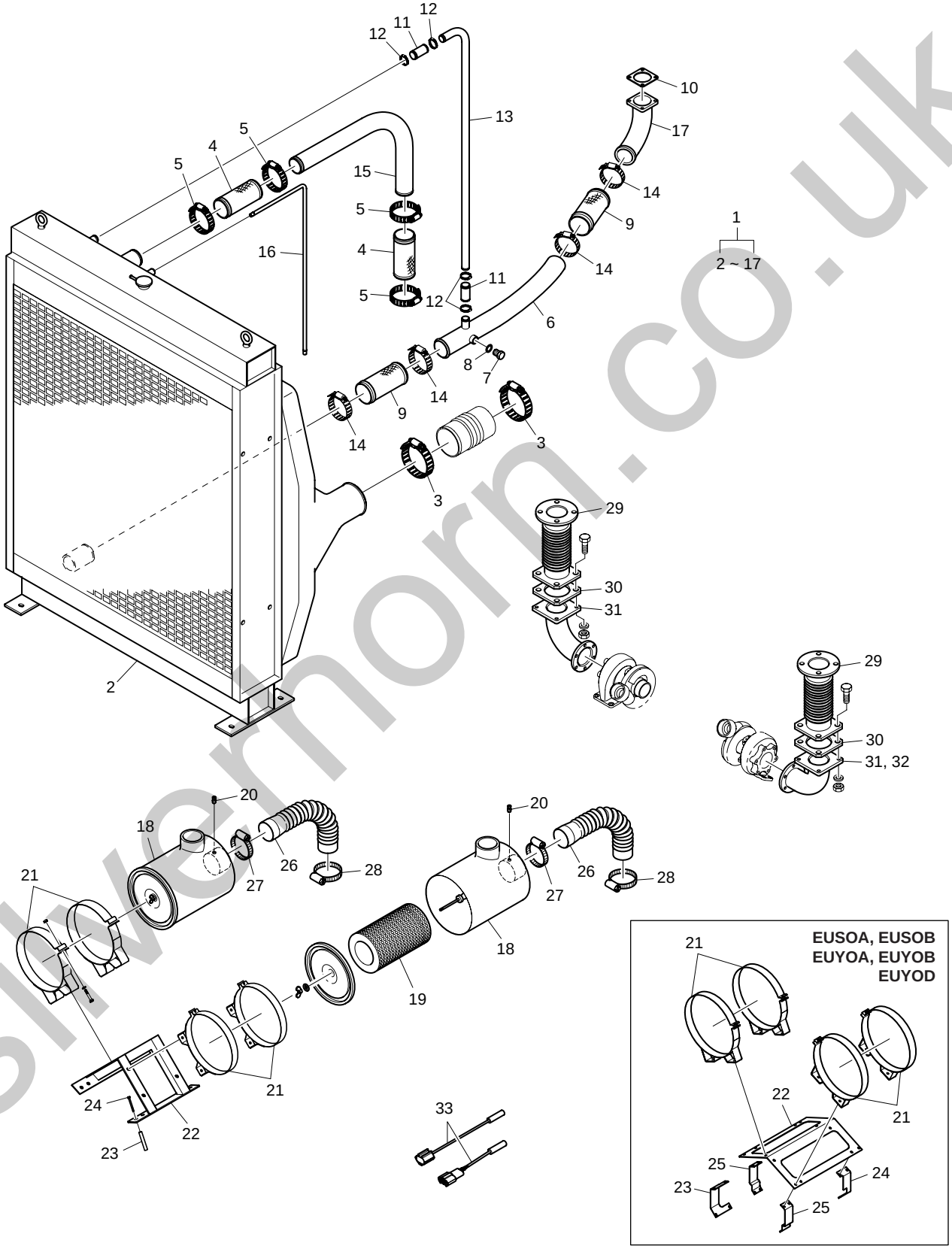

silvermorn.co.uk

부속품
Fig.050 ACCESSORY PARTS

지시번호 Key No.	부 품 번 호 Part No.	부 품 명	Description	수 량(Q'ty) EUZOA	EUZOB	EUSOA	EUSOB	EUYOA	EUYOB	EUYOD	서비스 코 드 S.C	비 고 Remarks
1	65.06100-8017	라디에이터 및 공기 냉각기 조립품	RADIATOR & INTER COOLER ASS'Y	1	1	-	-	-	-	-		
-	65.06100-8005	라디에이터 및 공기 냉각기 조립품	RADIATOR & INTER COOLER ASS'Y	-	-	1	1	-	-	-		
-	65.06100-8010	라디에이터 및 공기 냉각기 조립품	RADIATOR & INTER COOLER ASS'Y	-	-	-	-	1	1	-		
-	65.06100-8011	라디에이터 및 공기 냉각기 조립품	RADIATOR & INTER COOLER ASS'Y	-	-	-	-	-	-	1		
2	65.06101-7015	· 라디에이터	· RADIATOR	1	1	-	-	-	-	-		
-	65.06101-7026	· 라디에이터	· RADIATOR	1	1	-	-	-	-	-		
-	65.06101-7016	· 라디에이터	· RADIATOR	1	1	-	-	-	-	-		
-	65.06101-7027	· 라디에이터	· RADIATOR	1	1	-	-	-	-	-		
-	65.06101-7043	· 라디에이터	· RADIATOR	-	-	1	1	-	-	-		
-	65.06101-7031	· 라디에이터	· RADIATOR	-	-	-	-	-	-	1		
-	65.06101-7034	· 라디에이터	· RADIATOR	-	-	-	-	1	1	-		
3	65.97401-6040	· 파이프 클립	· CLIP ; PIPE	4	4	4	4	4	4	4	S	
4	04.27415-0415	· 고무 호스	· HOSE ; RUBBER	2	2	2	2	2	2	2		
5	06.67020-0113	· 호스 클램프	· CLAMP ; HOSE	4	4	4	4	4	4	4		
6	65.06301-5178	· 냉각수 파이프	· PIPE ; COOLING WATER	1	1	1	1	1	1	-	S	
-	65.06301-5368	· 냉각수 파이프	· PIPE ; COOLING WATER	-	-	-	-	-	-	1		
7	06.08092-2406	· 플러그 나사	· SCREW ; PLUG M18x1.5	1	1	1	1	1	1	1		
8	06.56190-0713	· 시일 링	· RING ; SEAL A18x24	1	1	1	1	1	1	1		
9	04.27415-0315	· 고무 호스	· HOSE ; RUBBER	2	2	1	1	1	1	1		
10	65.06903-0030	· 냉각수 파이프 가스켓	· GASKET ; WATER PIPE	1	1	-	-	-	-	-	S	
11	04.27405-1113	· 고무 호스	· HOSE ; RUBBER	2	2	2	2	2	2	2		
12	06.67020-0106	· 호스 클램프	· CLAMP ; HOSE	4	4	4	4	4	4	4		
13	65.06301-0231	· 냉각수 파이프	· PIPE ; COOLING WATER	1	1	1	1	1	1	-	S	
-	65.06301-0292	· 냉각수 파이프	· PIPE ; COOLING WATER	-	-	-	-	-	-	1		
14	06.67020-0112	· 호스 클램프	· CLAMP ; HOSE	4	4	2	2	2	2	2		
15	65.06301-0212	· 냉각수 파이프	· PIPE ; COOLING WATER	1	1	1	1	1	1	-	S	
-	65.06301-0291	· 냉각수 파이프	· PIPE ; COOLING WATER	-	-	-	-	-	-	1		
16	65.06301-0287	· 냉각수 파이프	· PIPE ; COOLING WATER	1	1	1	1	1	1	1	S	
17	65.06301-5199	· 냉각수 파이프	· PIPE ; COOLING WATER	1	1	-	-	-	-	-	S	
18	65.08300-7007	에어 클리너 조립품	AIR CLEANER ASS'Y	-	-	2	2	2	2	2		
-	65.08300-7008	에어 클리너 조립품	AIR CLEANER ASS'Y	2	2	-	-	-	-	-		
19	65.08304-6005	에어 클리너 엘레멘트	ELEMENT ; AIR CLEANER	-	-	1	1	1	1	1		
-	65.08304-6006	에어 클리너 엘레멘트	ELEMENT ; AIR CLEANER	1	1	-	-	-	-	-		
20	67.16250-6003	서비스 인디게이터	INDICATOR ; SERVICE	2	2	2	2	2	2	2		
21	65.08342-5007	에어 클리너 밴드	BAND ; AIR CLEANER	-	-	4	4	4	4	4	S	
-	65.08342-5009	에어 클리너 밴드	BAND ; AIR CLEANER	4	4	-	-	-	-	-	S	
22	65.08340-0011	에어 클리너 브라켓	BRACKET ; AIR CLEANER	-	-	1	1	1	1	1	S	
-	65.08340-5008	에어 클리너 브라켓	BRACKET ; AIR CLEANER	1	1	-	-	-	-	-	S	
23	65.08340-0010	에어 클리너 브라켓	BRACKET ; AIR CLEANER	-	-	1	1	1	1	1	S	
-	65.91701-0174	스페이서	SPACER	4	4	-	-	-	-	-	S	
24	65.08340-0012	에어 클리너 브라켓	BRACKET ; AIR CLEANER	-	-	1	1	1	1	1	S	
-	06.01013-9135	육각 볼트	BOLT ; HEX. M8x200	4	4	-	-	-	-	-		
25	65.08340-0013	에어 클리너 브라켓	BRACKET ; AIR CLEANER	-	-	2	2	2	2	2	S	
26	65.08310-0007	플랙시블 호스	HOSE ; FLEXIBLE	2	2	-	-	-	-	-	S	
-	65.08310-0010	플랙시블 호스	HOSE ; FLEXIBLE	-	-	2	2	2	2	2	S	

silverhorn.co.uk

부속품
Fig.050 ACCESSORY PARTS

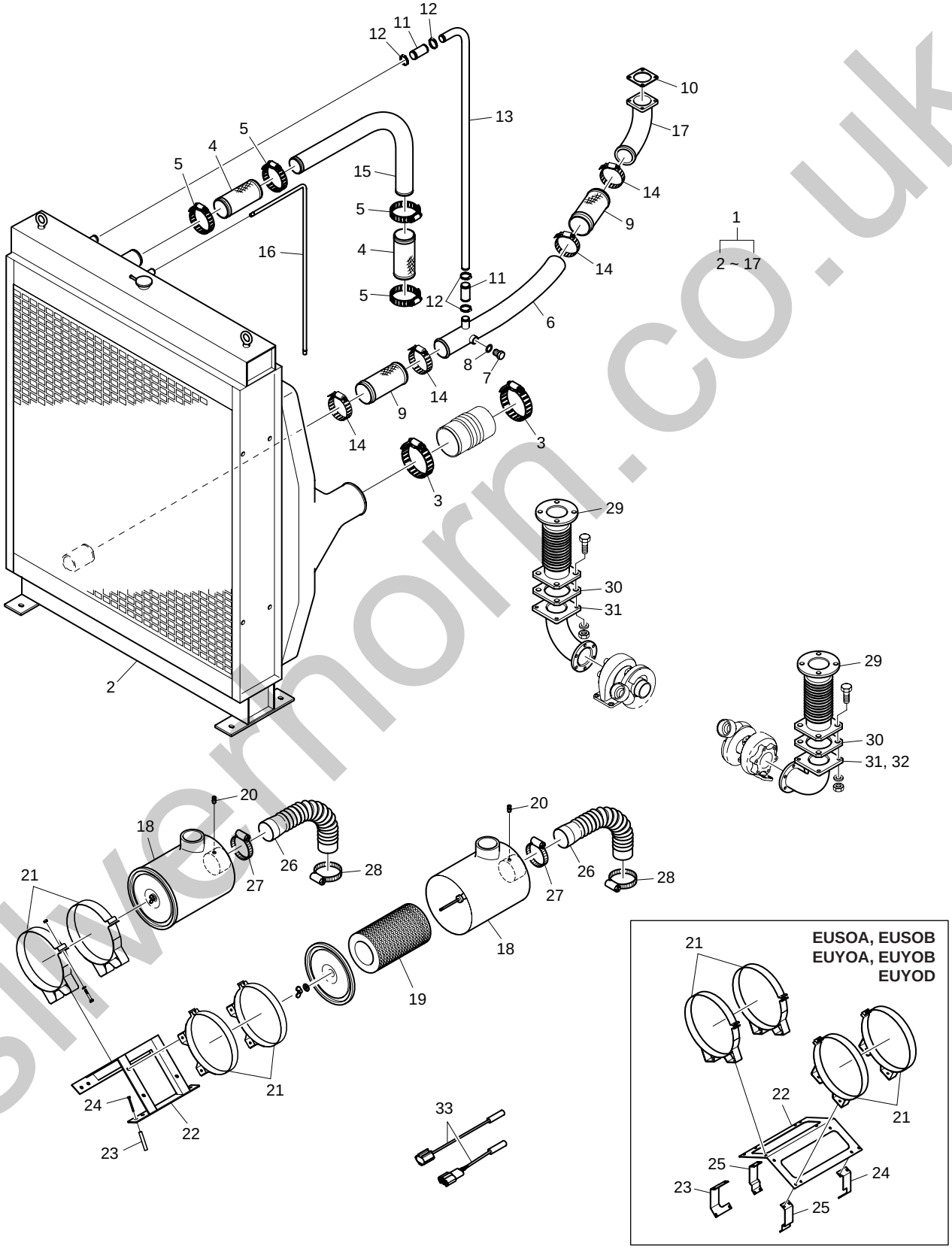

silvermorn.co.uk

부속품
Fig.050 ACCESSORY PARTS

지시번호 Key No.	부 품 번 호 Part No.	부 품 명	Description	수 량(Q'ty) EUZOA	EUZOB	EUSOA	EUSOB	EUYOA	EUYOB	EUYOD	서비스 코 드 S.C	비 고 Remarks
27	06.67020-0112	호스 클램프	CLAMP ; HOSE	2	2	-	-	-	-	-		
-	06.67020-0116	호스 클램프	CLAMP ; HOSE	-	-	2	2	2	2	2		
28	06.67020-0115	호스 클램프	CLAMP ; HOSE	2	2	-	-	-	-	-		
-	06.67020-0117	호스 클램프	CLAMP ; HOSE	-	-	2	2	2	2	2		
29	65.15211-5008	벨로우즈 파이프	PIPE ; BELLOWS	2	2	2	2	2	2	2		
30	65.15901-0010	가스켓	GASKET	2	2	2	2	2	2	2		
31	65.08112-5036	배기 매니홀드 조인트 엘보우	JOINT ELBOW ; EXHAUST MANIFOLD	2	2	-	-	-	-	-		
-	65.08112-5027	배기 매니홀드 조인트 엘보우	JOINT ELBOW ; EXHAUST MANIFOLD	-	-	1	1	2	2	2	S	
32	65.08112-5035	배기 매니홀드 조인트 엘보우	JOINT ELBOW ; EXHAUST MANIFOLD	-	-	1	1	-	-	-		
33	65.29101-6164	전기 배선	WIRE ; ELECTRIC	1	1	1	1	1	1	1		

silverhorn.co.uk

silverhorn.co.uk

색 인 표
I N D E X

silverhorn.co.uk

부품번호 Part No.	지시번호 Fig. No.	지시번호 Key No.
04.27199-1803	029	16
04.27405-1113	050	11
04.27415-0315	050	9
04.27415-0415	050	4
06.01013-9116	018	6
	019	11
06.01013-9124	016	8
06.01013-9127	029	7
	030	7
	031	7
06.01013-9128	029	8
	030	8
	031	8
06.01013-9129	016	11
06.01013-9135	050	24
06.01013-9237	017	4
06.01014-7225	039	14
	040	20
	041	20
06.01014-9117	023	10
06.01014-9226	018	7
06.01283-7111	018	14
	019	12
	023	8
06.01283-7113	018	22
06.01283-7115	001	59
06.01283-7117	020	10
06.01283-7118	019	15
06.01283-7231	025	21
06.01283-7235	025	21
06.01283-7517	025	23
06.01283-7519	047	7
06.01283-7719	047	2
06.01284-7112	039	17
	040	23
	041	23
06.01284-7115	018	18
06.01284-7117	018	17
06.01284-7218	018	5
	019	4
	025	14
06.01284-7223	017	5
06.01284-7420	046	2
06.01494-4316	001	11
	002	11
	003	11
06.01913-3113	020	15
06.01913-3113	021	13
	022	13
06.01913-3114	032	27
	033	13
	033	22
	034	12
	034	19
	034	28
06.01913-3115	021	11
	022	11
06.01913-3116	025	6
06.01913-3121	013	14
	014	9
	020	14
06.01913-3122	016	2
06.01913-3123	019	14
06.01913-3126	016	4
06.01913-3128	024	16
06.01913-3220	001	50
	002	50
	003	50
06.01913-3221	046	10
06.01913-3222	047	4
06.01913-3227	046	14
06.01913-3229	025	2
	046	14
06.01913-3318	001	62
	002	60
	003	60
	023	3
06.01913-7127	016	5
06.01914-3215	025	12
06.01923-2912	042	23
	043	24
	044	24
06.01923-2918	036	6
	037	6
	038	8
06.01923-3110	004	22
06.01923-3111	026	22
	027	23
	028	23
06.01923-3113	025	8
06.01923-3114	030	24
	031	24
06.01923-3115	004	17
	025	8
06.01923-3116	001	58
	002	58
	003	58
	012	3
	013	4
	014	3
06.01923-3117	004	12
	004	16
06.01923-3118	020	3
06.01923-3119	020	4
06.01923-3120	012	4
	013	5
	014	4
	032	29
06.01923-3121	012	9
06.01923-3122	024	15
06.01923-3123	034	10
06.01923-3127	029	4
	030	4
	031	4
06.01923-3215	047	5
06.01933-3118	021	3
	022	3
06.01953-3318	029	27
	030	31
	031	32
	031	36
	045	4
06.02090-0410	032	12
06.02091-0527	025	3
06.02096-0412	015	34
06.02106-0824	008	30
	009	31
	010	32
06.06175-8309	049	2
06.06225-0809	025	18
06.06226-0806	032	7
06.08040-2214	001	44
	002	44
	003	44
06.08041-2203	011	10
06.08092-2404	019	16
	042	28
06.08092-2405	024	10
06.08092-2406	042	24
	043	25
	044	25

silverhorn.co.uk

부품번호 Part No.	지시번호 Fig. No.	지시번호 Key No.
06.08092-2406	050	7
06.11063-8214	020	11
	021	14
	022	14
06.11063-8215	025	16
	025	19
	046	11
	049	4
06.11063-8216	046	12
06.11063-9216	046	7
06.11250-2106	025	22
06.15010-2311	013	15
	014	10
	020	13
	029	10
	030	10
	031	10
06.15010-2312	017	7
	046	15
06.15010-2313	023	4
	046	5
06.15061-0102	035	5
06.15061-0103	039	15
	040	21
	041	21
06.15090-2319	001	14
	002	14
	003	14
06.16044-0208	001	41
	002	41
	003	41
06.16044-0210	001	60
	018	11
	019	13
	023	11
06.16044-0211	019	5
06.16110-0106	015	23
	015	35
06.16110-0107	025	4
06.16731-2107	016	9
	016	12
	020	12
	029	9
	030	9
	031	9
06.16731-2108	017	6
	018	8

부품번호 Part No.	지시번호 Fig. No.	지시번호 Key No.
06.16731-2108	025	15
	025	20
	049	5
06.16731-2109	046	6
06.16731-2110	046	3
06.16731-2111	025	24
	047	8
06.16731-2113	047	3
06.22022-0907	012	8
	013	10
	013	13
	014	8
06.22022-1063	001	24
	002	24
	003	24
06.22022-3061	001	9
	002	9
	003	9
06.22022-3065	008	3
	009	3
	010	3
06.22022-3563	001	25
	002	25
	003	25
06.22180-0804	001	34
	002	34
	003	34
06.29010-0120	015	19
06.29020-0132	024	6
06.31641-0615	001	23
	002	23
	003	23
06.56180-0712	042	20
	043	12
	044	12
06.56190-0704	032	14
	032	18
06.56190-0705	032	16
06.56190-0706	001	38
	001	43
	001	47
	002	38
	002	43
	002	47
	003	38
	003	43
	003	47

부품번호 Part No.	지시번호 Fig. No.	지시번호 Key No.
06.56190-0706	011	11
	018	16
	019	17
	024	13
	033	16
	034	15
	039	10
	040	10
	040	13
	040	16
	041	10
	041	13
	041	16
	042	5
	042	16
	042	27
	043	4
	043	19
	043	28
	044	4
	044	19
	044	28
06.56190-0709	024	9
06.56190-0712	042	25
	043	26
	044	26
06.56190-0713	001	27
	002	27
	003	27
	021	6
	022	6
	050	8
06.56190-0718	001	18
	002	18
	003	18
06.56190-0726	001	20
	002	20
	003	20
	018	20
	019	19
	029	19
	029	30
	030	34
	031	27
	039	8
	040	8
	041	8

silverhorn.co.uk

부품번호 Part No.	지시번호 Fig. No.	지시번호 Key No.	부품번호 Part No.	지시번호 Fig. No.	지시번호 Key No.	부품번호 Part No.	지시번호 Fig. No.	지시번호 Key No.
06.56190-0728	021	16	51.01804-7023	005	1	65.01414-0004A	004	21
	022	16		006	1	65.01501-5017D	001	55
	032	23		007	1		002	55
	033	25	51.06402-0062	023	12		003	55
	033	28	51.96501-0295	039	12	65.01505-0007	008	5
	034	21		040	18		009	5
	034	32		041	18		010	5
06.56190-0732	001	22	51.96501-0322	039	11	65.01510-0141	004	2
	002	22		040	17	65.01510-0153A	001	56
	003	22		041	17		002	56
	020	17	65.01101-0387F	001	3		003	56
06.56190-0739	001	45	65.01101-0454A	002	3	65.01601-0007A	001	35
	002	45	65.01101-0455A	003	3		002	35
	003	45	65.01101-6086A	002	2		003	35
06.56342-1208	023	13	65.01101-6087A	002	1	65.01601-2016A	001	33
06.67020-0106	032	25	65.01101-6088A	003	2		002	33
	033	31	65.01101-6089A	003	1		003	33
	034	25	65.01101-6806G	001	2	65.01601-5070	001	39
	034	30	65.01101-6819G	001	1		002	39
	050	12	65.01105-1053	001	5		003	39
06.67020-0112	050	14		002	5	65.01802-0020	013	18
	050	26		003	5		014	13
06.67020-0113	050	5	65.01105-1162C	001	8	65.01810-5011	012	11
06.67020-0115	029	17		002	8		013	19
	050	27		003	8		014	12
06.67020-0116	050	26	65.01105-6007	001	4	65.01903-0216	004	11
06.67020-0117	050	27		002	4	65.01903A0200	004	5
06.71010-0213	040	12		003	4	65.01903A0201	004	6
	041	12	65.01105-6013A	001	7	65.01905-0032	001	57
06.78140-2408	033	20		002	7		002	57
	034	34		003	7		003	57
06.78144-2204	039	9	65.01110-6529	008	6	65.02101-7108A	008	1
	040	9		009	6	65.02101-7110A	009	1
	040	15		010	6	65.02101-7112	010	1
	041	9	65.01111-6539	008	7	65.02115-0066	008	4
	041	15		010	7		009	4
	042	4	65.01150-0058A	009	7		010	4
	042	15		010	8	65.02130-0001	008	2
	043	3	65.01150-0059A	009	8		009	2
	043	20		010	9		010	2
	044	3	65.01201-0312C	001	29	65.02130-0002	008	13
	044	20		002	29		009	14
06.78144-2403	032	13		003	29		010	15
06.78144-2408	034	20	65.01401-5003	004	1	65.02201-0049	009	9
06.78190-0206	042	26	65.01402-0033A	004	13	65.02201-7032	008	8
	043	27	65.01402-5003C	004	14		010	10
	044	27	65.01402-5004C	004	10	65.02301-0303E	008	11

silverhorn.co.uk

부품번호 Part No.	지시번호 Fig. No.	지시번호 Key No.	부품번호 Part No.	지시번호 Fig. No.	지시번호 Key No.	부품번호 Part No.	지시번호 Fig. No.	지시번호 Key No.
65.02301-0303E	009	12	65.03203-1057A	011	4	65.04401-6010B	015	27
	010	13	65.03203-1058A	011	5	65.04401-6011B	015	27
65.02301-5014C	008	10	65.03205-0006A	011	6	65.04401-6012B	015	27
	009	11	65.03401-0073	012	2	65.04410-0018	001	12
	010	12		013	2		002	12
65.02310-0073D	008	12		014	2		003	12
	009	13	65.03401-0074	012	1	65.04410-0078	001	13
	010	14		013	1		002	13
65.02401-0018	008	17		014	1		003	13
	009	18	65.03401-0086	013	3	65.04501-0097	015	30
	010	19	65.03402-5001A	012	7	65.04902-0014	015	9
65.02401-6031	008	16		013	9	65.05100-6043A	016	7
	009	17		014	7	65.05100-6188F	016	1
	010	18	65.03402-5002A	013	12	65.05401-5014	016	3
65.02405-0008	008	18	65.03402-6009A	012	6	65.05401-5024	016	10
	009	19		013	8	65.05501-7087	017	1
	010	20		014	6	65.05510-5020B	017	2
65.02410-0200	008	21	65.03402-6010A	013	11	65.05601-7135	018	1
	009	22	65.03901-0069	011	13		019	1
	010	23	65.03905-0035A	012	10	65.05604-0012	018	21
65.02410-0320	008	20		013	16	65.05604-0028	019	2
	009	21		014	11	65.05604-0029	018	2
	010	22	65.03905-0036	012	5	65.05605-0036	019	9
65.02411-0008	008	19		013	6	65.05605-0040	018	9
	009	20		014	5	65.05701-5175	032	21
	010	21	65.03905-0042	013	17	65.05701-5206	032	20
65.02501-0707	008	22	65.03905-0044	013	7	65.05701-5207	032	19
	009	23	65.04101-0067	015	1	65.05701-5208	032	8
	010	24	65.04101-0068	015	2	65.05701-5216	033	19
65.02502-0081	008	26	65.04102-0030	015	4		033	29
	009	27	65.04102-0031	015	5		034	22
	010	28	65.04102-6014	015	3		034	31
65.02503-0130	008	23	65.04103-0017	015	6	65.05701-5269	020	8
	009	24	65.04104-0008	015	8	65.05701-5286B	032	9
	010	25	65.04130-0010	015	10	65.05701-5355	039	6
65.02503-0131	008	24	65.04200-6037B	015	11	65.05701-5357	040	6
	009	25	65.04201-5028	015	12	65.05701-5360	041	6
	010	26	65.04201-5029	015	13	65.05701-5412	033	23
65.02503-0678	008	25	65.04202-0038	015	17		034	17
	009	26	65.04203-5023	015	16	65.05701-5431	033	18
	010	27	65.04205-0012	015	14		034	26
65.02601-0226	008	28	65.04209-0002	015	24	65.05701-5582	022	8
	010	30	65.04301-5002B	015	25	65.05701-5804	022	9
65.02601-0227	009	29	65.04302-5013B	015	26	65.05701-5815	021	8
65.03101-1066A	011	2	65.04401-0110B	015	28	65.05701-5816	021	9
65.03101-6086D	011	1	65.04401-0111B	015	28	65.05701-6048	020	7
65.03201-1015B	011	3	65.04401-0112B	015	28	65.05701-6081	033	8

silverhorn.co.uk

부품번호 Part No.	지시번호 Fig. No.	Key No.
65.05701-6081	034	7
65.05701-6108	033	10
	034	6
65.05740-0018	020	9
65.05740-0093	021	12
	022	12
65.05801-5210	020	1
65.05801-5214	021	1
65.05801-5215A	022	1
65.05805-5162	020	6
	021	4
	022	4
65.05806-6081	020	5
65.05806-6085	021	5
	022	5
65.05901-0014	018	3
	019	3
65.05901A0080	017	3
65.05902A0038	018	10
65.05902A0041	019	10
65.05903A0006	016	13
65.05903A0015	016	6
65.05904-0105B	022	2
65.05904A0092	020	2
65.05904A0093	021	2
65.06100-8005	050	1
65.06100-8010	050	1
65.06100-8011	050	1
65.06100-8017	050	1
65.06101-7015	050	2
65.06101-7016	050	2
65.06101-7026	050	2
65.06101-7027	050	2
65.06101-7031	050	2
65.06101-7034	050	2
65.06101-7043	050	2
65.06301-0158	023	1
65.06301-0163	023	1
65.06301-0212	050	15
65.06301-0231	050	13
65.06301-0287	050	16
65.06301-0291	050	15
65.06301-0292	050	13
65.06301-0678	023	1
65.06301-5178	050	6
65.06301-5199	050	17
65.06301-5368	050	6

부품번호 Part No.	지시번호 Fig. No.	Key No.
65.06312-0012	001	48
	002	48
	003	48
65.06405-0033	023	9
65.06500-6183A	024	1
65.06501-0082A	024	2
65.06503-0174	024	7
65.06506-6001A	024	4
65.06512-0017A	024	8
65.06520-6007	024	3
65.06601-0025	025	7
65.06601-5048	025	7
65.06602-6008	025	1
65.06602-6010	025	1
65.06611-0138	025	5
65.06901A0069	023	14
65.06901A0074	024	14
65.06903-0030	050	10
65.06903B0010	023	2
65.08100-6082A	027	8
	028	8
65.08100-6083A	027	1
	028	1
65.08100-6085	026	8
65.08100-6086	026	1
65.08101-0150	026	3
65.08101-0151	026	10
65.08101-0211	026	9
65.08101-0212	026	15
65.08101-0213	026	2
65.08101-0214A	027	9
	028	9
65.08101-0215A	027	2
	028	2
65.08101-0216A	028	15
65.08101-0219A	028	16
65.08101-0254	027	10
	028	10
65.08101-0255	027	3
	028	3
65.08101-0277A	027	15
65.08101-0278A	027	16
65.08112-5011	034	35
65.08112-5027	050	30
65.08112-5035	050	31
65.08112-5036	050	30
65.08120-0038	023	7

부품번호 Part No.	지시번호 Fig. No.	Key No.
65.08120-5044	028	21
65.08120-5045	028	22
65.08120-5048	026	20
65.08120-5049	026	21
65.08120-5050	027	21
65.08120-5051	027	22
65.08201-5063	029	1
65.08201-5064	029	2
65.08201-5065	030	1
65.08201-5066	030	2
65.08201-5067	031	2
65.08201-5068	031	1
65.08202-0045	029	15
65.08202-0102	030	25
65.08202-0182	031	25
65.08300-7007	050	17
65.08300-7008	050	18
65.08304-6005	050	18
65.08304-6006	050	19
65.08310-0007	050	25
65.08310-0010	050	25
65.08340-0010	050	22
65.08340-0011	050	21
65.08340-0012	050	23
65.08340-0013	050	24
65.08340-5008	050	22
65.08342-5007	050	20
65.08342-5009	050	21
65.08901-0046	026	17
	027	18
	028	18
65.08901-0060	026	4
	026	11
	027	4
	027	11
	028	4
	028	11
65.08901-0063	033	6
65.08902-0031	029	5
	030	6
	031	6
65.08902-0078D	029	3
	030	3
	031	3
65.09100-7048	032	1
65.09100-7049	032	2
65.09100-7055A	034	1

silverhorn.co.uk

부품번호 Part No.	지시번호 Fig. No.	지시번호 Key No.
65.09100-7056A	034	2
65.09100-7141	033	1
65.09100-7142	033	2
65.09411-0071	029	20
65.09411-0072	029	21
65.09411-0088	029	24
	030	28
	031	33
65.09411-0089	029	25
	030	29
	031	34
65.09411-0141	029	11
65.09411-0142	029	12
65.09411-0158	031	30
65.09411-5093	029	6
	030	5
	031	5
65.09411-5096	031	14
65.09411-5097	031	20
65.09411-5098	031	17
65.09411-5099	031	11
65.09411-5117	030	11
65.09411-5118	030	14
65.09411-5119	030	17
65.09411-5120	030	20
65.09901-0012	032	6
65.09901-0018A	032	3
65.09901-0033	033	3
	034	3
65.09905-0004	030	30
65.09905-0012	029	26
	031	31
	031	35
65.10101-7097	035	1
65.10205-0005	035	3
65.10301-6185	036	1
65.10301-6186	036	2
65.10301-6187A	038	1
65.10301-6188A	038	2
65.10301-6189	038	3
65.10301-6190	038	4
65.10301-6204	037	1
65.10301-6205	037	2
65.10350-0001	036	5
	037	5
	038	7
65.10410-6002	036	3

부품번호 Part No.	지시번호 Fig. No.	지시번호 Key No.
65.10410-6002	037	3
	038	5
65.11101-7301	039	2
65.11101-7302	040	2
65.11101-7303	041	2
65.11101-7412B	039	1
65.11101-7413B	040	1
65.11101-7414B	041	1
65.11101-7447A	041	1
65.11121-0002A	015	31
65.11220-7008	039	5
	040	5
	041	5
65.11300-6001B	015	29
65.11301-0018A	015	33
65.11301-0115A	039	16
	040	22
	041	22
65.11501-7006B	039	3
	040	3
	041	3
65.12301-0002A	040	11
65.12301-0003A	041	11
65.12301-5278	042	7
65.12301-5279	043	8
65.12301-5280	044	8
65.12501-7036	042	22
	043	23
	044	23
65.12501-7041A	045	1
65.12501-7095A	045	1
65.12503-5025A	045	3
65.12504-5021	045	2
65.12540-5032	042	21
	043	22
	044	22
65.15211-5008	050	28
65.15901-0010	050	29
65.19102-0071	046	1
65.19107-0005	046	9
65.19202-0050	047	6
65.19202-5021	047	1
65.26101-7173	048	1
65.26201-7074C	049	1
65.27103-7002C	004	20
65.27103-7007	004	20
65.27405-5005	001	52

부품번호 Part No.	지시번호 Fig. No.	지시번호 Key No.
65.27405-5005	002	52
	003	52
65.27435-6008	017	8
65.29101-6164	050	32
65.41530-5080A	001	61
65.41530-5080A	002	59
	003	59
65.54901-0022	004	15
65.90001-0002A	046	4
65.90001-0129	001	40
	002	40
	003	40
65.90001-0146A	039	13
	040	19
	041	19
65.90001-0157	026	5
	026	12
	027	5
	027	12
	028	5
	028	12
65.90020-0054C	004	9
65.90020-0062B	008	9
	010	11
65.90020-0065A	004	4
65.90020-0068	033	11
65.90020-0077	026	18
	027	19
	028	19
65.90020-0106	035	4
65.90020-0124A	015	20
65.90020-0125A	015	21
65.90020-0127	008	15
	009	16
	010	17
65.90020-0183B	004	8
65.90020-0223	004	7
65.90020-0293B	001	10
	002	10
	003	10
65.90021-0008	011	12
65.90030-0001	018	12
	019	6
65.90030-0015	009	10
65.90030-0020	015	22
65.90030-0024	015	32
65.90201-0073	032	4

silverhorn.co.uk

부품번호 Part No.	지시번호 Fig. No.	지시번호 Key No.
65.90201-0076	033	4
	034	5
65.90201-0143	033	7
65.90302-0026	024	11
65.90302-0048	011	8
65.90302-0056	001	54
	002	54
	003	54
65.90310-0129	039	4
	040	4
	041	4
65.90310-0131	001	26
	002	26
	003	26
	021	7
	022	7
65.90310-0132	001	17
	002	17
	003	17
65.90310-0133	018	19
	019	18
	029	18
65.90310-0134	001	21
	002	21
	003	21
65.90310-0135	001	42
	001	46
	002	42
	002	46
	003	42
	003	46
	018	15
65.90310-0139	022	17
65.90310-0149A	001	19
	002	19
	003	19
	021	17
65.90441-0061	046	8
65.90501-0031	015	15
65.90535-0001	032	5
	033	5
	034	4
65.90535-0005	049	3
65.90701-0054	026	7
	026	14
	027	7
	027	14

부품번호 Part No.	지시번호 Fig. No.	지시번호 Key No.
65.90701-0054	028	7
	028	14
65.90701-0091	018	13
	019	7
65.90701-0093A	015	7
65.90701-0136B	015	18
65.90710-0230	033	26
	034	23
65.90710-0250A	034	14
65.90720-0024	039	18
	040	24
	041	24
65.90720-0109	004	3
65.90801-0013	026	6
	026	13
	027	6
	027	13
	028	6
	028	13
65.90815-0022A	008	27
	009	28
	010	29
65.91001-0005	011	9
65.91301-0071	001	6
	002	6
	003	6
65.91303-0005	008	14
	009	15
	010	16
65.91605-0013	001	53
	002	53
	003	53
65.91606-0037	001	16
	002	16
	003	16
65.91606-0039	001	15
	002	15
	003	15
65.91606-0042	004	18
65.91701-0031	032	28
65.91701-0066	046	13
65.91701-0086	033	15
	034	9
65.91701-0174	050	23
65.91701-0274	001	28
	002	28
	003	28

부품번호 Part No.	지시번호 Fig. No.	지시번호 Key No.
65.91701-0535	046	13
65.91701-0541	026	19
	027	20
	028	20
65.93410-0024	024	5
65.95800-7025	025	9
65.95840-0077	025	11
65.95840-0078	025	13
65.95840-0079	025	17
65.96301-0267	030	15
	030	21
65.96301-0270	029	13
	029	22
	030	12
	030	18
	031	12
65.96301-0271	031	18
65.96301-0272	030	26
65.96301-0324	005	4
	006	3
	007	4
65.96301-0326	031	28
65.96301-0327A	034	24
	034	29
65.96301-0329	029	28
	030	32
	031	37
65.96301-0382	032	24
	033	30
65.96301-0423	005	3
	007	3
65.96301-0490	023	5
65.96340-5016	042	1
65.96340-5017	042	2
65.96340-5019	043	2
65.96340-5021	044	2
65.96340-5029	044	1
65.96340-5030	043	1
65.96340-5062	043	17
65.96340-5063	043	18
65.96340-5072	044	17
65.96340-5073	044	18
65.96340-5075	042	18
65.96341-0094	043	14
	044	14
65.96341-0109	042	11
65.96401-0007	004	19

silverhorn.co.uk

부품번호 Part No.	지시번호 Fig. No.	Key No.
65.96501-0032B	005	2
	006	2
	007	2
65.96501-0059	001	30
	002	30
	003	30
65.96501-0078	001	32
	002	32
	003	32
65.96501-0082	001	31
	002	31
	003	31
65.96501-0088	011	7
65.96501-0100	036	4
	037	4
	038	6
65.96501-0420	031	15
	031	21
65.96507-0043	042	6
	043	7
	044	7
65.96507-0052	035	2
65.96507-0055	042	8
	042	14
	043	11
	043	16
	044	11
	044	16
65.96601-0046B	032	11
	033	12
	034	11
65.96601-0054	001	49
	002	49
	003	49
65.96601-0055	020	16
	021	15
	022	15
65.96601-0067	032	26
	033	21
	034	18
	034	27
65.96601-0221B	018	4
	019	8
65.96601A0237	001	36
	002	36
	003	36
65.96801-0195A	025	10

부품번호 Part No.	지시번호 Fig. No.	Key No.
65.96801-0197A	048	2
65.97401-0110A	033	9
	034	8
65.97401-6040	050	3
65.97440-0006	005	5
	006	4
	007	5
65.97440-0092	031	29
65.97440-0096	030	27
65.97440-0097	029	14
65.97440-5004	030	16
	030	22
65.97440-5005	023	6
	029	23
	030	13
	030	19
	031	13
	031	19
65.97450-5001A	031	16
	031	22
65.97450-5002	034	36
65.97460-0001	042	17
	043	21
	044	21
65.97480-0036	030	23
	031	23
65.97480-0422	021	10
	022	10
65.98101-0027	042	12
	043	6
	044	6
65.98103-0024A	033	14
	034	13
65.98103-6002A	040	14
	041	14
65.98125-5010	020	20
	021	20
	022	20
65.98125-5011	020	18
65.98125-5012	021	18
	022	18
65.98130-0006	020	19
65.98130-0009	021	19
	022	19
65.98130-0068	032	22
65.98130-0079	032	15
65.98130-0151	039	7

부품번호 Part No.	지시번호 Fig. No.	Key No.
65.98130-0151	040	7
	041	7
65.98130-0154	042	19
	043	13
	044	13
65.98130-0155	042	10
	043	10
	044	10
65.98130-0195A	033	27
	034	33
65.98130-0202	042	3
	043	5
	044	5
65.98131-0060	024	12
65.98131-0072	029	29
	030	33
	031	26
65.98131-5003	032	10
65.98150-0031	032	17
65.98150-0042A	042	9
	042	13
	043	9
	043	15
	044	9
	044	15
65.98150-0044B	033	17
	034	16
65.98150-0051	001	37
	002	37
	003	37
65.98150-0085	033	24
65.98701-0005	026	16
	027	17
	028	17
65.99710-5003	008	29
	009	30
	010	31
66.27435-6008	001	51
	002	51
	003	51
67.16250-6003	050	19
	050	20

silverhorn.co.uk

silverhorn.co.uk

Parts & Service Center
부품 및 서비스 센터

■ Parts Service Center

85-1 Palgok Ei-dong, Sangnok-gu Ansan-shi Kyunggi-do, Korea
Tel. : 82-31-400-2231
Fax. : 82-31-400-2255

■ 부품 서비스 센터

경기도 안산 상록구 팔곡이동 85 - 1
전화 : 82-31-400-2231
팩스 : 82-31-400-2255

http://www.doosaninfracore.co.kr

■ After Service Center

7-11, Hwasu-dong, Dong-gu Incheon, Korea
Tel. : [Vehicle engine] 82-32-211-2242
[Industrial engine] 82-32-211-2244
[Marine engine] 82-32-211-2247
[Generator engine] 82-32-211-2246
Fax. : 82-32-761-2759

■ 애프터 서비스 센터

인천 광역시 동구 화수동 7-11
전화 : [차량용 엔진] 82-32-211-2242
[산업용 엔진] 82-32-211-2244
[선박용 엔진] 82-32-211-2247
[발전기 엔진] 82-32-211-2246
팩스 : 82-32-761-2759

http://www.doosaninfracore.co.kr

silverthorn.co.uk

● Applications for DOOSAN Engine

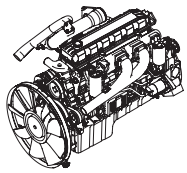

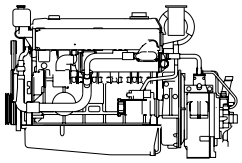

■ Automotive & Industrial Engines

Model		Power kW(PS)/rpm	Model	Power kW(PS)/rpm
For Vehicle	D1146	133(181)/2,500	DL08	235(320)/2,200
	D1146TI	158(215)/2,200	DV11	309(420)/1,800
	DE08TIS	176(240)/2,300	DV15T	272(370)/2,300
	DE12	169(230)/2,200	DV15TI	309(420)/2,100
	DE12T	220(300)/2,200	DV15TIS	309(420)/2,100
	DE12TI	250(340)/2,100	GE08TI	191(260)/2,300
	DE12TIS	250(340)/2,100	GE12TI	250(340)/2,100
For Industrial	D1146	115(156)/2,200	DB58TIS	127(173)/2,000
	D1146T	140(190)/2,200	DE08TIS	151(205)/1,900
	D1146TI	162(220)/2,200	DE12T	188(255)/2,000
	DB33	53(72)/3,000	DE12TI	213(290)/2,000
	DB33A	46(63)/2,300	DE12TIS	238(323)/2,000
	DB58	96(130)/2,800	DV15T	238(324)/2,300
	DB58S	75(102)/2,200	DL08	191(260)/1,750
	DB58T	104(142)/2,500	DV11	245(333)/1,800
	DB58TI	112(152)/2,200		

■ Marine Propulsion Engines

Model	Power kW(PS)/rpm	Model	Power kW(PS)/rpm
L034	51(70)/3,000	MD196T	206(280)/2,000
L034TIH	88(120)/3,000	MD196TI	235(320)/2,000
L034TIM	107(145)/3,300	V158TIH	353(480)/1,800
L086TI	265(360)/2,500	V158TIM	397(540)/2,100
L086TIH	210(285)/2,100	V158TIL	500(680)/2,300
L086TIM	232(315)/2,300	V180TIH	441(600)/1,800
L126TIH	265(360)/2,000	V180TIM	478(650)/2,100
L126TIM	294(400)/2,100	V180TIL	820(603)/2,300
L136	118(160)/2,200	V222TIH	530(720)/1,800
L136T	147(200)/2,200	V222TIM	588(800)/2,100
L136TI	169(230)/2,200	V222TIL	736(1,000)/2,300
L136TL	177(240)/2,500		

■ Generator Set Engines (G-Drive & G-Pac)

Model	Power (Output ISO 3046)				Model	Power (Output ISO 3046)			
	@1,800rpm		@1,500rpm			@1,800rpm		@1,500rpm	
	Power (Stand-by)	Power (Prime)	Power (Stand-by)	Power (Prime)		Power (Stand-by)	Power (Prime)	Power (Stand-by)	Power (Prime)
	kW(PS)	kW(PS)	kW(PS)	kW(PS)		kW(PS)	kW(PS)	kW(PS)	kW(PS)
D1146	105(143)	96(130)	85(116)	77(105)	P158LE-1	402(546)	366(498)	362(492)	327(444)
D1146T	138(187)	125(170)	118(160)	107(145)	P158LE-2	361(491)	329(447)	321(437)	293(399)
DB33	35(47)	32(43)	29(39)	26(35)	P158LE-S	481(654)	441(660)	441(600)	402(546)
DB58	70(95)	64(87)	59(80)	54(73)	P180LE	540(734)	497(676)	496(674)	443(602)
DE12T	199(270)	180(245)	166(226)	151(205)	P180LE-1	498(677)	454(617)	442(601)	403(548)
P034TI	60(82)	55(75)	48(65)	42(57)	P180LE-S	567(771)	519(705)	496(674)	452(615)
P086TI	223(260)	205(237)	199(223)	177(203)	P222LE	649(883)	591(803)	574(781)	532(723)
P086TI-1	191(303)	174(279)	164(270)	149(420)	P222LE-1	625(850)	563(765)	552(750)	496(675)
P126TI	298(405)	278(378)	272(370)	241(328)	P222LE-S	682(927)	625(850)	603(820)	552(750)
P126TI-1	288(392)	262(356)	-	-	P158FE	492(669)	441(600)	441(600)	402(546)
P126TI-Ⅱ	342(465)	-	-	-	P222FE	711(967)	659(896)	612(832)	569(774)
P158LE	443(602)	402(547)	414(563)	363(494)					

■ Natural Gas Engines

Model	Power (Output ISO 3046)				Model	Power (Output ISO 3046)			
	@1,800rpm		@1,500rpm			@1,800rpm		@1,500rpm	
	Power (Stand-by)	Power (Prime)	Power (Stand-by)	Power (Prime)		Power (Stand-by)	Power (Prime)	Power (Stand-by)	Power (Prime)
	kW(PS)	kW(PS)	kW(PS)	kW(PS)		kW(PS)	kW(PS)	kW(PS)	kW(PS)
GE08TIC	165(224)	150(204)	141(192)	128(174)	GV180TIC	375(510)	340(462)	319(434)	290(394)
GE12TIC	225(306)	200(272)	187(254)	175(238)	GV222TIC	451(613)	410(557)	385(523)	350(476)
GV158TIC	300(408)	270(367)	253(344)	230(313)					

silverthorn.co.uk

■ Marine Auxiliary Engines

Model	Power (Output ISO 3046) kW(PS) @ 1,500rpm	Model	Power (Output ISO 3046) kW(PS) @ 1,500rpm	Model	Power (Output ISO 3046) kW(PS) @ 1,800rpm	Model	Power (Output ISO 3046) kW(PS) @ 1,800rpm
AD034F	26(35)	AD136TIF	121(165)	AD034S	32(43)	AD136TIS	143(195)
AD034TIF	42(57)	AD158TIF	302(410)	AD034TIS	55(75)	AD158TIS	353(480)
AD086TIF	151(205)	AD180TIF	357(485)	AD086TIS	186(253)	AD180TIS	441(600)
AD126TIF	206(280)	AD196TF	155(210)	AD126TIS	247(336)	AD196TS	181(246)
AD136F	77(105)	AD196TIF	173(235)	AD136S	93(126)	AD196TIS	199(270)
AD136TF	107(145)	AD222TIF	446(606)	AD136TS	125(170)	AD222TIS	530(720)

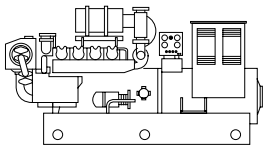

■ Marine Generator Sets

Generator Set	Engine Model	Power (kW/kVA) 1800rpm(60Hz) Power (Prime) kW/kVA	Power (kW/kVA) 1500rpm(50Hz) Power (Prime) kW/kVA
PNM	DB33	24/30	20/25
PNB	AD034TI	50/63	36/45
PNJ	AD136	80/100	68/85
PNK	AD136T	104/130	96/120
PND	AD136TI	132/165	108/135
PNE	AD086TI	172/215	136/170
PNL	AD196TI	176/220	160/200
PNI	AD126TI	224/280	192/240
PNZ	AD158TI	328/410	276/345
PNS	AD180TI	400/500	332/415
PNY	AD222TI	500/625	408/510

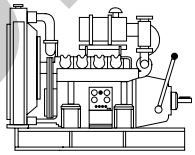

■ Power Units

Model	Power kW(PS)/rpm
PU034	50(68)/3,000
PU066	85(116)/2,800
PU086	116(158)/2,200
PU086T(EADPA)	151(205)/2,200
PU086T(EADPB)	151(205)/2,300
PU086TI	213(290)/2,200
PU126TI	294(400)/2,100
PU158TI	397(540)/2,100
PU180TI	478(650)/2,100
PU222TI	588(800)/2,100

silverhorn.co.uk

silverhorn.co.uk

DOOSAN INFRACORE CO., LTD.
AROUND THE WORLD

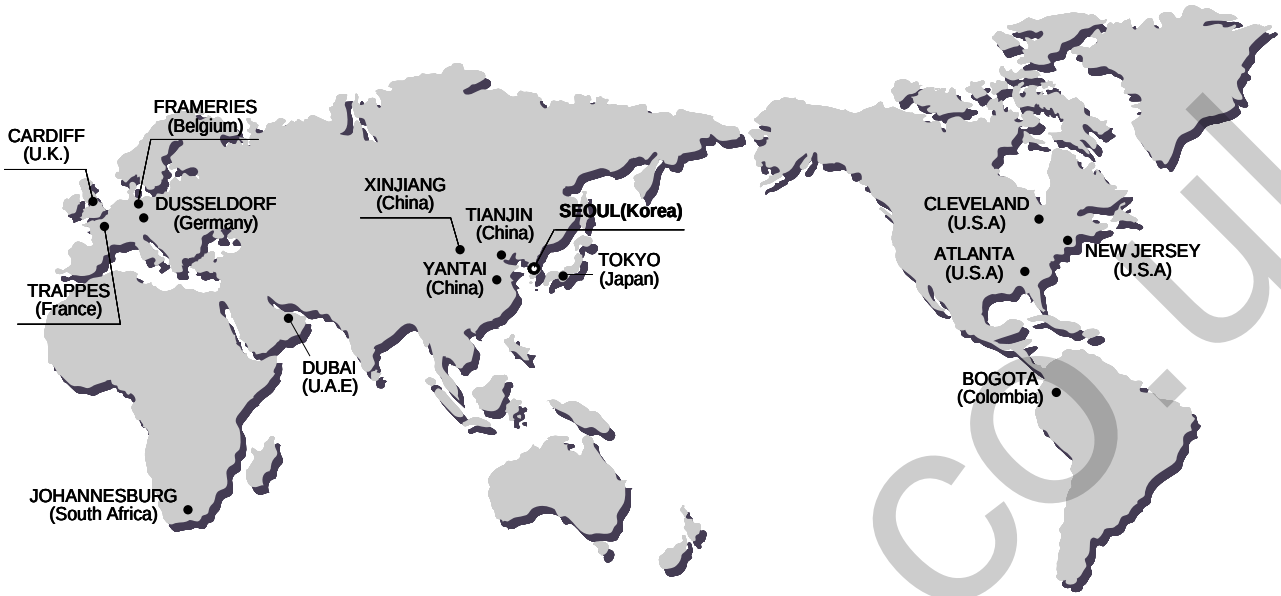

Head Office
Hwasu-Dong 7-11, Dong-Gu, Incheon, Korea.
Tel : +82-32-211-1114 Fax : +82-32-211-1231

Seoul Office
Doosan Tower 18-12, Euljiro-6Ga,
Jung-Gu, Seoul, korea 100-730
Tel : +82-2-2167-3281 Fax : +82-2-3389-8117

ASIA & OCEANIA

Doosan Infracore Machine Tools Yantai Co.,Ltd.
1, Dayu Road 1, ETDZ, Yantai, Shandong, China
Tel : +86-0535-693-5060 , Fax : +86-0535-693-5619

Doosan Infracore Liaoning Machinery Co.,Ltd.
No.32 DongLing Road, DongLing District, ShenYang,
Liaoning, China
Tel : +86-24-8841-1407, Fax : +86-24-8841-1404

Doosan Infracore Xinjiang Machinery Co.,Ltd.
No. 178, Hetanbei Road, Wurumuqi, Xinjiang, China
Tel : +86-991-469-7217 , Fax : +86-991-469-8641

Dajian(Tianjin) Mechanical Construction Co., Ltd
No.87 Gongxing Road, Tanggu, Tianjin, china
Tel : +86-22-2521-0540 Fax : +86-22-2521-0714

Doosan Infracore (China) Co., Ltd.
#28, Wuzhishan Road, Eco. & Tech, Development Zone,
Yantai, Shandong, China
Tel : +86-535-638-2000 Fax : +86-535-638-2004

Doosan Infracore Japan Corporation
3rd Floor, k-1 Bld.,19-4, Nishi-shinbashi 2-Chome,
Minato-Ku, Tokyo, Japan
Phone : +81-3-3434-2547 Fax : +81-3-3434-2548

Doosan Infracore Middle East Center(Dubai)
183127, Al-Serkal Building, Air Port Road, Dubai, U.A.E
Phone : +971-4-295-2781, 2782 Fax : +971-4-295-2783

NORTH AMERICA

Doosan Infracore America Corporation
2905 Shawnee Industrial Way, Suwanee,
Georgia 30024, U. S. A
Tel : +1-770-831-2200 Fax : +1-770-831-0480

Doosan Infracore America Corporation Cleveland Office
4530 Renaissance Parkway, Warrensville Heights, OH 44128, U.S.A
Tel : +1-216-595-1212 Fax : +1-216-595-1214

Doosan Infracore America Corporation N.J. Office
8 York Avenue, West Caldwell, N.J. 07006, U.S.A
Tel : +1-973-618-2500 Fax : +1-973-618-2501

EUROPE

Doosan Infracore U.K., Ltd.
Doosan House, Unit 6.3, Nantgarw Park, Cardiff
CF47QU, U.K.
Tel : +44-1443-84-2273 Fax : +44-1443-84-1933

Doosan Infracore Germany GmbH
Hans-Boeckler strasse 27-29, D-40764, Langenfeld-Fuhrkamp,
Germany / Tel : +49-2173-8509-20 Fax : +49-2173-8509-60

Doosan Infracore Europe S.A. (Europe Head Office)
1A, Rue Achille Degrace, 7080 Frameries, Belgium
Tel : +32-65-61-3231 Fax : +32-65-61-3238

Doosan Infracore France SARL
(Doosan Infracore Europe S.A. France Office)
2Eme Etage, 1/3 Avenue Pavlov, Z.A.I. Des Bruyeres, 78190 Trappes France
Tel : +33-1-3016-2140 Fax : +33-1-3016-2144

Doosan Infracore Europe S.A. Italy Office
Via Monfalcone 41, 20090 Cinisello B.mo (MI)
Tel : +39-2-612-0565 Fax : +39-2-612-6322

SOUTH AMERICA

Colombia Liaison Office
Diagonal127 A No. 17-34 Oficina 302
Bogota, Colombia
Tel : +57-1-625-3470 Fax : 57-1 -625-3883

AFRICA

Doosan Infracore South Africa (PTY)Ltd.
60C Electron Road, Isando 1600, Johannesburg, South Africa
Tel : +27-11-974-2095 Fax : +27-11 -974-2778

silverhorn.co.uk